ТИПОВОЙ ПРОЕКТ 903-2-23.85

УСТАНОВКА МАЗУТОСНАБЖЕНИЯ Q = 16/80 м³/ч

С РЕЗЕРВУАРАМИ 2×5000 м³

АЛЬБОМ 1.2 ЧАСТЬ 2

СОСТАВ ПРОЕКТА

АЛЬБОМ	0	Пояснительная записка.
АЛЬБОМ	1.1	Мазутонасосная. Части: тепломеханическая, автоматизация, электротехническая, связь и сигнализация.
АЛЬБОМ	1.2 часть1	Мазутонасосная. Архитектурно-строительная часть. Каркасный вариант.
АЛЬБОМ	1.2 часть2	Мазутонасосная. Архитектурно-строительная часть. Вариант с кирпичными стенами.
АЛЬБОМ	1.3	Мазутонасосная. Санитарно-техническая часть.
АЛЬБОМ	1.4	Мазутонасосная. Строительные изделия.
АЛЬБОМ	1.5	Блоки тепломеханического оборудования.
АЛЬБОМ	1.6	Задание на разработку конструкций тепловой изоляции.
АЛЬБОМ	2.1	Сооружения слива мазута, слив и хранение жидких присадок. Части: тепломеханическая, архитектурно-строительная, автоматизация, электротехническая.
АЛЬБОМ	3.1	Приемная емкость. Части: тепломеханическая, архитектурно-строительная, автоматизация.
АЛЬБОМ	3.2	Приемная емкость. Строительные изделия.
АЛЬБОМ	4.1 часть1	Резервуарный парк с железобетонными резервуарами. Части: тепломеханическая, архитектурно-строительная, автоматизация, электротехническая, отопление и вентиляция.
АЛЬБОМ	4.1 часть2	Резервуар мазута железобетонный V=5000 м³. Строительные изделия.
АЛЬБОМ	4.1 часть3	Резервуарный парк с железобетонными резервуарами. Автоматическое пожаротушение.
АЛЬБОМ	4.2 часть1	Резервуарный парк с металлическими резервуарами. Части: тепломеханическая, архитектурно-строительная, автоматизация, электротехническая, отопление и вентиляция.
АЛЬБОМ	4.2 часть2	Резервуарный парк с металлическими резервуарами. Автоматическое пожаротушение.
АЛЬБОМ	5.1	Генеральный план. Инженерные сети (вариант с железобетонными резервуарами). Части: тепломеханическая, архитектурно-строительная, автоматизация, электротехническая, связь и сигнализация, водопровод и канализация, тепловые сети.
АЛЬБОМ	5.2	Генеральный план. Инженерные сети (вариант с металлическими резервуарами). Части: тепломеханическая, архитектурно-строительная, автоматизация, электротехническая, связь и сигнализация, водопровод и канализация, тепловые сети.
АЛЬБОМ	6.1	Задание заводу-изготовителю на щиты автоматики и КИП.
АЛЬБОМ	6.2	Задание заводу-изготовителю на низковольтные комплектные устройства.
АЛЬБОМ	7.1	Металлоконструкции вспомогательного оборудования и устройств мазутонасосной.
АЛЬБОМ	7.2	Металлоконструкции оборудования и устройств слива мазута, слива и хранения жидких присадок (из ТП 903-2-20.84).
АЛЬБОМ	7.3	Металлоконструкции оборудования и устройств приема и хранения мазута.
АЛЬБОМ	8.1 кн.1,2,3,4,5	Сметы. Мазутонасосная.
АЛЬБОМ	8.2	Сметы. Сооружения слива мазута, слив и хранение жидких присадок.
АЛЬБОМ	8.3	Сметы. Приемная емкость.
АЛЬБОМ	8.4	Сметы. Резервуарный парк с железобетонными резервуарами
АЛЬБОМ	8.5	Сметы. Резервуарный парк с металлическими резервуарами.
АЛЬБОМ	8.6 кн.1,2	Сметы. Генеральный план. Инженерные сети.
АЛЬБОМ	9.1	Спецификации оборудования. Мазутонасосная.
АЛЬБОМ	9.2	Спецификации оборудования. Сооружения слива мазута, слив и хранение жидких присадок.
АЛЬБОМ	9.3	Спецификации оборудования. Приемная емкость. Резервуарный парк.
АЛЬБОМ	9.4 кн.1	Спецификации оборудования. Инженерные сети. (Вариант с железобетонными резервуарами).
АЛЬБОМ	9.4 кн.2	Спецификации оборудования. Инженерные сети. (Вариант с металлическими резервуарами).
АЛЬБОМ	10.1	Ведомости потребности в материалах. Мазутонасосная (каркасный вариант).
АЛЬБОМ	10.2	Ведомости потребности в материалах. Мазутонасосная (вариант с кирпичными стенами).
АЛЬБОМ	10.3	Ведомости потребности в материалах. Сооружения слива мазута, слив и хранение жидких присадок. Приемная емкость.
АЛЬБОМ	10.4	Ведомости потребности в материалах. Резервуарный парк с железобетонными резервуарами. Генеральный план. Инженерные сети.
АЛЬБОМ	10.5	Ведомости потребности в материалах. Резервуарный парк с металлическими резервуарами. Генеральный план. Инженерные сети.
АЛЬБОМ	11	Прилагаемые материалы. Электротехническая часть. Связь и сигнализация.

ПРИМЕНЕННЫЕ МАТЕРИАЛЫ

Типовой проект	704-1-169.84	Ал.I,III,VI,VIII,X,XI
Типовой проект	704-1-161.83	Ал.I,III,VI,VII,VIII
Типовой проект	902-2-339	
Типовой проект	901-4-59.83	
Типовой проект	901-4-58.83	
Типовой проект	402-11-59/74	Ал.II,IV,V

Резервуар стальной вертикальный цилиндрический для нефти и нефтепродуктов емкостью 5000 м³ (распространяет Казахский филиал ЦИТП, г. Алма-Ата).
Резервуар стальной горизонтальный цилиндрический для хранения нефтепродуктов емкостью 25 м³ (распространяет Казахский филиал ЦИТП, г. Алма-Ата).
Очистные сооружения замазученных дождевых сточных вод производительностью 10 л/с для установок мазутоснабжения котельных (распространяет ЦИТП, г. Москва).
Резервуары для воды прямоугольные железобетонные сборные емкостью от 500 до 1200 м³ (распространяет Тбилисский филиал ЦИТП, г. Тбилиси).
Резервуары для воды прямоугольные железобетонные сборные емкостью от 100 до 250 м³ (распространяет Тбилисский филиал ЦИТП, г. Тбилиси).
Стационарная установка генераторов высокократной пены типа ГВПС-2000, ГВПС-600, ГВПС-200 на стальных вертикальных резервуарах для нефти и нефтепродуктов (распространяет Казахский филиал ЦИТП, г. Алма-Ата).

Разработан
проектным институтом
„ЛАТГИПРОПРОМ"

Главный инженер института (В. Овчаров)
Главный инженер проекта (А. Думан)

Утвержден и введен в действие
институтом „Латгипропром"
Приказ № 156 от 14 июня 1985 г.

Привязан

Инв. №

gost.e-ecolog.ru

ЦЕНТРАЛЬНЫЙ ИНСТИТУТ ТИПОВОГО ПРОЕКТИРОВАНИЯ ГОССТРОЯ СССР
КАЗАХСКИЙ ФИЛИАЛ
Заказ № 3115 Тираж 500 экз. Цена 3-19 Инв № 903-2-23 Сдано в печать 11/IV-85
сл-1222

Содержание альбома

Лист	Наименование	Примеч. (стр.)
	Архитектурно-строительные решения	
	Основной комплект рабочих чертежей марки АР1	
1	Общие данные (начало)	3
2	Общие данные (окончание)	4
3	Планы на отм. -4,000; 0,000, 3,000. Разрезы 1-1; 2-2. Фрагмент 1.	5
4	Фасады 1-7; 7-1; А-Б; Б-А.	6
5	Узлы 1÷6. Разрезы 3-3; 4-4.	7
6	Схема расположения закладных деталей и отверстий	8
7	Виды А-А; Б-Б; В-В; Г-Г; Д-Д; Е-Е.	9
	Основной комплект рабочих чертежей марки КЖ1	
1	Общие данные (начало)	10
2	Общие данные (окончание)	11
3	Схема расположения фундаментов. Фрагменты 1,3.	12
4	Схема расположения фундаментов. Разрезы 1-1÷7-7.	13
5	Схема расположения фундаментов. Фрагменты 2. Узлы „Б", „В".	14
6	Приямок ПРм1. Разрезы 1-1, а-а, б-б. Опалубка.	15
7	Приямок ПРм1. Разрезы 2-2, 3-3, 4-4. Узел „В". Опалубка.	16
8	Приямок ПРм1. Разрез 1-1. Армирование (вариант без грунтовых вод)	17
9	Приямок ПРм1. Разрезы 2-2÷4-4. Армирование (вариант без грунтовых вод)	18
10	Приямок ПРм1. Армирование. Спецификации (вариант без грунтовых вод).	19
11	Приямок ПРм1. Разрез 1-1. Армирование (вариант с грунтовыми водами).	20
12	Приямок ПРм1. Разрезы 2-2÷4-4. Армирование (вариант с грунтовыми водами)	21
13	Приямок ПРм1. Армирование. Спецификации (вариант с грунтовыми водами).	22
14	Схема расположения конструкций на отм. 0,000 в осях „1÷3" и „Б".	23
15	Схема расположения закладных деталей и подземных конструкций в осях „3÷7" и „А-Б".	24
16	Схема расположения закладных деталей и подземных конструкций в осях „3÷7" и „А-Б". Фундамент ФОм1.	25
17	Схема расположения плит и балок покрытия.	26
18	Схема расположения молниеприемника. Узлы. Опорные подушки ОП1, ОП2.	27
19	Схема расположения перекрытий в осях Б-7. Ум2.	28
20	Площадка подогревателей. Пм1.	29
	КЖ.1И.01.1 Балка (1БДР18-3АIVТ-Н-1) (1БДР18-4АIVТ-Н-1)	30
	КЖ.1И.01.2 Балка (1БДР18-3АIVТ-Н-2) (1БДР18-4АIVТ-Н-2)	
	КЖ.1И.01.3 Балка (1БДР18-4АIVТ-Н-3) (1БДР18-5АIVТ-Н-1)	31
	КЖ.1И.01.4 Балка (1БДР18-4АIVТ-Н-4) (1БДР18-5АIVТ-Н-2)	
	КЖ.1И.02.1 Плита 2П1-1АIVП-а	32
	КЖ.1И.08.1 Изделие закладное МН1	
	КЖ.1И.08.2 Закладное изделие ЗД-1	32
	КЖ.1И.08.3 Закладное изделие ЗД-2	
	КЖ.1И.08.4 Закладное изделие ЗД-3	33
	КЖ.1И.08.5 Закладное изделие ЗД-4	
	КЖ.1И.08.6 Рама Р-1	
	КЖ.1И.ТУ Технические условия	
	Основной комплект рабочих чертежей марки КМ1	
1	Общие данные (начало)	34
2	Общие данные (окончание)	35
3	Техническая спецификация стали для специализированных заводов	36
4	Схема расположения путей подвесного транспорта. Площадка на отм. 4,200	37
5	Схема расположения опор, лестниц и ограждений	38
6	Схема расположения опор, лестниц и ограждений для варианта Q = 16/44 м³/ч	39
7	Схема расположения опор на кровле в осях „3-7". Площадка на отм. 3,000.	40

Типовой проект 903-2-23.85 Альбом 1.2 часть 2

Инв. № подл. | Подпись и дата | Взам. инв. №

Формат А2

Общие данные по рабочим чертежам.

Ведомость рабочих чертежей основного комплекта АР1.

Лист	Наименование	Примечание (стр.)
1	Общие данные (начало).	3
2	Общие данные (окончание).	4
3	Планы на отм.-4.000; 0,000; 3.000 Разрез 1-1; 2-2; фрагмент 1	5
4	Фасады 1-7; 7-1; А-Б; Б-А	6
5	Узлы 1÷6 Разрезы 3-3; 4-4	7
6	Схема расположения закладных деталей и отверстий	8
7	Виды А-А; Б-Б; В-В; Г-Г; Д-Д; Е-Е.	9

Ведомость спецификаций.

Лист	Наименование	Примечание (стр.)
4	Спецификация заполнения проемов	6
4	Спецификация перемычек	6
5	Спецификация закладных изделий для венткамер	7
5	Спецификация элементов к узлу 2	7
5	Спецификация элементов крепления и армирования стен и перегородок	7
5	Спецификация гардеробного и бытового оборудования	7
6	Спецификация элементов к схемам расположения закладных деталей	8

Основные строительные показатели.

№п/п	Наименование	Ед. изм.	Кол.	Примечание
1	Площадь застройки	$м^2$	684,7	
2	Строительный объем	$м^3$	4379,9	
3	Общая площадь	$м^2$	652,3	

Ведомость ссылочных и прилагаемых документов.

Обозначение	Наименование	Примечание
	Ссылочные документы	
ГОСТ 14624-69	Двери деревянные для зданий промышленных предприятий.	
1.136-10	Двери деревянные внутренние для жилых и общественных зданий (по ГОСТ 6629-74*).	
ГОСТ 12506-81	Окна деревянные, для производственных зданий.	
1.138-10 Вып.1	Перемычки железобетонные для зданий с кирпичными стенами.	
ГОСТ 17280-79	Доски подоконные деревянные	
2.430-3 Вып. 1,2,3	Типовые архитектурно-строительные детали промышленных зданий с кирпичными стенами.	
1.431-6	Кирпичные перегородки для одноэтажных и многоэтажных производственных зданий.	
2.436-14 Вып. 0,1	Узлы окон с деревянными переплетами по ГОСТ 12506-81.	
2.460-15 Вып.1	Типовые узлы покрытий промышленных зданий в местах установки крышных вентиляторов.	
1.494-27 Вып. 7	Воздухоприемные устройства с подвесными утепленными клапанами.	
2.435-6 Вып. 1,2,3	Противопожарные двери и ворота промышленных зданий	
	Прилагаемые документы	
ТП 903-2-21.85 Альбом 10.2	Ведомости потребности в материалах	

Общие указания.

1. За уровень 0,000 принята отметка чистого пола насосной, соответствующая абсолютной отметке ▭.
2. Отметка уровня земли-низ отметки - 0,150.
3. Гидроизоляция стен на отм.-0,030; -0,800; 1,100 из цементного раствора состава 1:2 толщиной 30 мм.
4. Кирпичные стены и перегородки выполнить из керамического рядового кирпича КР100/1550/15/ ГОСТ 530-80 на цементном растворе М25 (стены) и М50 (перегородки толщиной 120 мм и пилястры).
5. При выполнении кладки пилястр необходим систематически контроль прочности кирпича и раствора. Армирование пилястр см. КЖ1-18.
6. Фасадную сторону наружных кирпичных стен выполнить из отборного кирпича с расшивкой вогнутым швом.
7. В пределах обсыпки грунтом кирпичную кладку выполнить из кирпича не ниже МРз 35, обмазать горячим битумом за 2 раза по грунтовке по предварительно затертым швам кладки.
8. Над всеми технологическими отверстиями, шириной 600 мм и менее, в наружных стенах и в перегородках проложить сварные сетки из арматуры Ф4ВрI с ячейками 50×50 мм с опиранием на кладку не менее 250 мм.
9. При кладке стен и перегородок в откосах оконных и дверных проемов для крепления коробок заложить деревянные антисептированные пробки, не менее двух с каждой стороны.
10. Откосы оконных и дверных проемов оштукатурить цементным раствором (по СН 290-74).
11. Дверные блоки марки 3, 4, 8, 9, 10 на выходах из помещений обшить кровельной сталью внахлестку по асбестовому картону.
12. Деревянные изделия окрасить эмалевой краской (отделка улучшенная). Цвет -
13. Работы по устройству полов производить с соблюдением правил, приведенных в СНиП III В-14-72. Полы выполнить после укладки электропроводки.
14. В местах примыкания кровли к парапетам и вентиляционным стаканам усилить водоизоляционный ковер наклейкой дополнительных 3 слоев рубероида.
15. Полы, примыкающие к наружным стенам и лежащие на грунте, утеплить в зоне примыкания к стене шириной 800 мм керамзитобетоном толщ. 300 мм, уложенным по утрамбованному грунту.
16. Стены воздухозаборной части венткамеры приняты из ячеистых бетонных стеновых камней (МРТУ7-20-69) $\gamma = 500 \div 600$ кг/м³ на цементном растворе М50 с армированием горизонтальных швов кладки каркасами из 3Ф4ВрI в продольном направлении и Ф4ВрI с шагом 100 мм в поперечном направлении согласно детали армирования на листе 33 сер. 1.431-6.
17. Кирпичные перегородки толщ. 120 мм длиной более 3 м, армировать через три ряда кладки по высоте каркасами (см. пункт 15).
18. Наружные стены в комнате отдыха и в гардеробе утеплить жесткими минераловатными плитами $\gamma = 300$ кг/м³ толщиной 60 мм по узлу 6 на листе 5, согласно таблице №2 на листе 2.
19. По периметру здания устраивается асфальтовая отмостка шириной 750 мм по щебеночному основанию толщиной 100 мм.
20. Условия применения проекта. даны на листе КЖ1-2.

Типовой проект разработан в соответствии с действующими нормами и правилами и предусматривает мероприятия, обеспечивающие взрывную, взрывопожарную и пожарную безопасность при эксплуатации здания.

Главный инженер проекта [подпись] /А. Думан/

Альбом 1.2 часть 2

Типовой проект 903-2-23,85

Инв. № подл. | Подпись и дата | Взам. инв. №

Инв. №			Привязан	
ГИП	Думан	[подпись]	ТП 903-2-23,85 АР1	
Нач. СО-1	Соболь	[подпись]	Установка мазутоснабжения Q=16/80 м³/ч с резервуарами 2 × 5000 м³	
Н. контр.	Саржинская	[подпись]	Мазутонасосная	Стадия: Р; Лист: 1; Листов:
Гл. арх.	Гейер	[подпись]		
Гл. констр.	Андриевская	[подпись]		
Рук. гр.	Шульгина	[подпись]	Общие данные (начало)	ЛАТГИПРОПРОМ
Ст. арх.	Ашмане	[подпись]		
Арх.	Тишунина	[подпись]		

Копировал [подпись] Формат А2

Альбом 1.2 часть 2

Типовой проект 903-2-23.85

Экспликация полов

Наименование или номер помещения по проекту	Тип пола по проекту	Схема пола или номер узла по серии	Элементы пола и их толщина	Площадь пола м²
101	1		1. Бетон М300 с добавкой хлористого железа и сульфитноспиртовой барды -25 мм (количество добавки от веса цемента: хлорид железа 0,5÷2%, СДБ - 0,15÷0,25%). 2. Подстилающий слой из бетона М150 -100 мм 3. Основание - уплотненный грунт с втрамбованным сверх щебня по спланированному основанию по уклону i=0,01	273,5
104; 117	2		1. Покрытие - бетон М200 -20 мм 2. Железобетонная плита перекрытия	10,1
1:2	3		1. Бетон М300 с добавкой хлористого железа и сульфитноспиртовой барды 2. Цементно-песчаный раствор М100 -20 мм 3. 2 слоя полиизобутилена ПСГ на клее №88 4. Выравнивающая стяжка из цементного раствора М50 -20÷70 мм 5. Железобетонное днище 6. Щебеночная подготовка 7. Основание - уплотненный грунт	70,4
103; 108 110	4		1. Покрытие - цементно песчаный раствор М200 -20 мм 2. Подстилающий слой - бетон М200 -80 мм 3. Основание - уплотненный грунт с втрамбованным слоем щебня по спланированному основанию по уклону i=0,005	15,5
102; 105; 106; 107; 115; 116	5 6		1. Покрытие - бетон М200 -20 мм (для типа 6 шлифование, пропитка флюатами или уплотняющими составами, щебень брызговый) 2. Подстилающий слой - бетон М200 -80 мм 3. Основание - уплотненный грунт. с втрамбованным слоем щебня	144,3 87,5
109; 111; 112; 113;	7		1. Покрытие - керамическая плитка (ГОСТ 6787-80) -13 мм 2. Прослойка и заполнение швов - цементно-песчаный раствор М150 -15 мм 3. Подстилающий слой - бетон М200 -80 мм 4. Основание - уплотненный грунт с втрамбованным слоем щебня	25,4
114	8		1. Покрытие - линолеум, поливинилхлоридный, многослойный ГОСТ 16532-79 2,5 мм 2. Прослойка - холодная мастика на водостойких вяжущих -1 мм 3. Стяжка - цем. песчаный раствор М150 -20 мм 4. Подстилающий слой - бетон М100 -80 мм 5. Основание - уплотненный грунт с втрамбованным в него слоем щебня или гравия 40÷60 мм	16,1

* Для варианта с грунтовыми водами гидроизоляцию днища см. лист КЖ1-13

Инв. № подл. | Подпись и дата | Взам. инв. №

Ведомость отделки помещений

Наименование или номер помещения	Потолок: площадь м²	Потолок: вид отделки	Стены перегородки: площадь м²	Стены перегородки: вид отделки	Отделка низа стен или перегородок: площадь м²	Отделка низа стен или перегородок: вид отделки	Отделка низа стен или перегородок: высота мм	Примечание
1; 2; 101; 102; 104; 105; 108; 110; 115; 116; 117	560,1	Затирка швов, известковая окраска	1127,7	Расшивка швов	—	—	—	
106; 107	35,8	Затирка швов клеевая окраска	183,9	Штукатурка, клеевая окраска	—	—	—	Штукатурка простая цементная
103	5,4	Затирка швов известковая окраска		Расшивка швов, известковая окраска газобетона	—	—	—	Штукатурка газобетона с двух сторон - 100,9 м²
112	3,3	Затирка швов, эмульсионная окраска	27,9	Штукатурка выше облицовки, эмульсионная окраска	12,6	Плитка стеклянная облицовочная ТУ-21-01-124-70	1500	Штукатурка простым цементом
113	4,0	Затирка швов эмульсионная окраска	41,7	Расшивка швов	—	—	—	
109	16,5	Затирка швов эмульсионная окраска	89,1	Штукатурка эмульсионная окраска	17,3	Плитка стеклянная облицовочная ТУ-21-01-124-70	1500	Штукатурка и окраска выше панели
111	1,6	Затирка швов, масляная окраска	13,9	Штукатурка, масляная окраска	8,1	Плитка стеклянная облицовочная ТУ-21-01-124-70	1,800	Штукатурка и окраска выше панели
114	16,1	Затирка швов, эмульсионная окраска	93,4	Штукатурка, эмульсионная окраска	—	—	—	

Таблица №1

Расчетная наружная t°(средняя, наиболее холодной пятидневки	Толщина (мм) кирпичных стен: а	Толщина (мм) кирпичных стен: б	Толщина утеплителя (мм): керамзитобетон ρ=1000 кг/м³ кровля	Толщина утеплителя (мм): минераловатные плиты ρ=300 кг/м³ стены бытового помещения
-20°С	380	250	110	60 (узел 6 лист 5)
-30°С	380	250	140	60 (узел 6 лист 5)
-40°С	510	380	190	60 (узел 6 лист 5)

Экспликация кровли

Наименование	Тип кровли по проекту	Схема кровли или номер узла по серии	Элементы кровли и их толщины	Площадь кровли, м²
Кровля см. совместно с табл. №1 и №2	1		1. Защитный слой - слой гравия размером зерен 5÷10 мм, втопленный в антисептированную битумную мастику МБК-Г- (МБК-Х-) 2. Основной водоизоляционный ковер - 3 слоя рубероида РКМ-350Б на битумной мастике МБК-Г- (МБК-Х-). 3. Комплексная ж.б. плита с наклеенным слоем рубероида.	684,7

План кровли

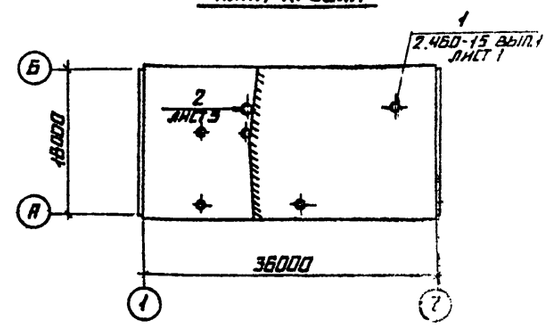

План полов

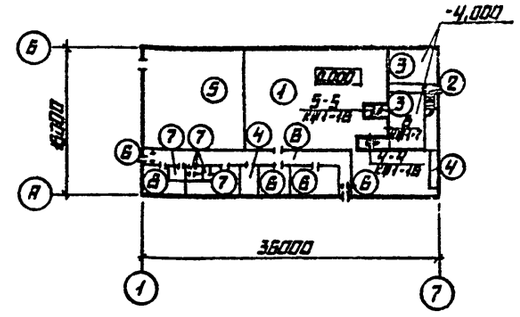

Таблица №2

Районы строительства	Марка мастик для устройств: кровли	Марка мастик для устройств: мест примыкания
Северное географической широты 50° для европейской и 53° для азиатской части СССР	МБК-Г-55 МБК-Х-65	МБК-Г-85
Южнее этих районов	МБК-Г-65 МБК-Х-75	МБК-Г-100

Привязан:

Инв. №

ГИП	Думан		
Нач. СО-1	Соболь		
Н. кон. гр.	Сарджинская		
Гл. арх.	Гейер		
Гл. конст.	Андреевский		
Рук. гр.	Шульгина		
Ст. арх.	Ашманс		
Архит.	Тишутина		

ТП 903-2-23.85 АР1

Установка мазутоснабжения Q=16/80 м³/ч с резервуарами 2×5000 м³

Мазутонасосная

Стадия	Лист	Листов
Р	2	

Общие данные (окончание)

ЛАТГИПРОПРОМ

Копировал

Типовой проект 903-2-23.85 Альбом 1.2 часть 2

Разрез 1-1

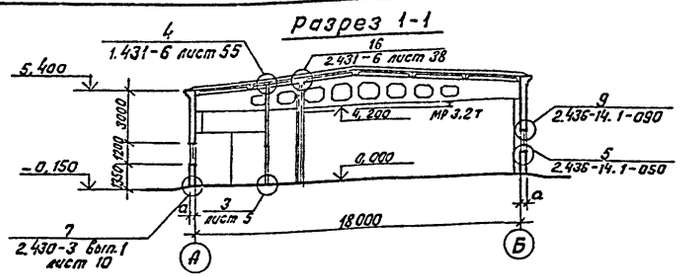

Разрез 2-2

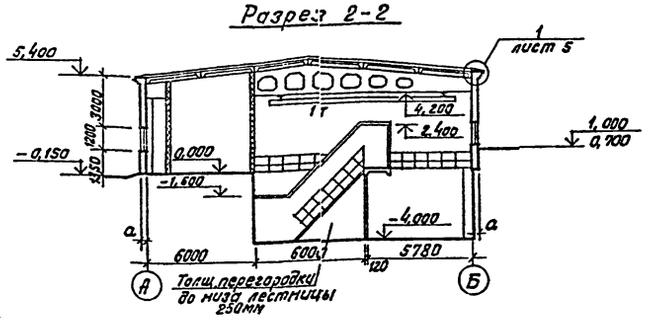

Фрагмент 1

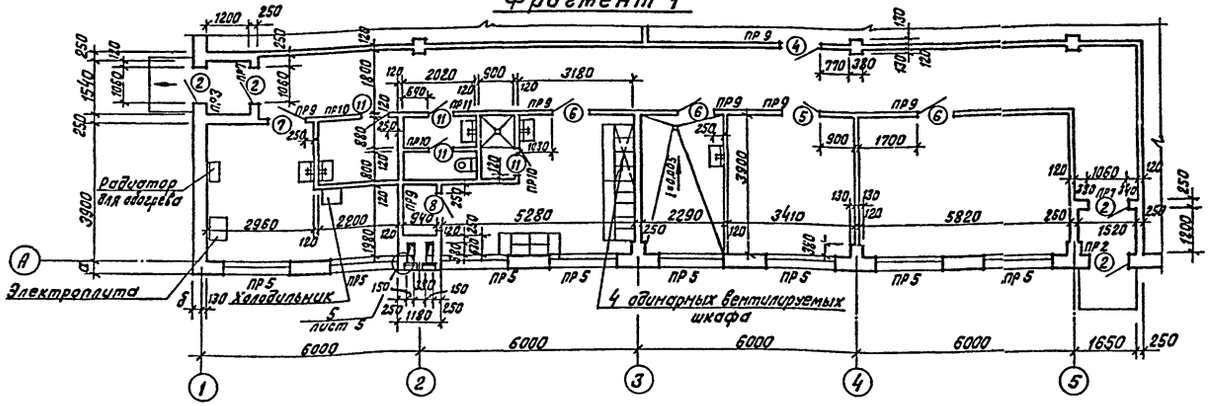

План на отм. 0.000

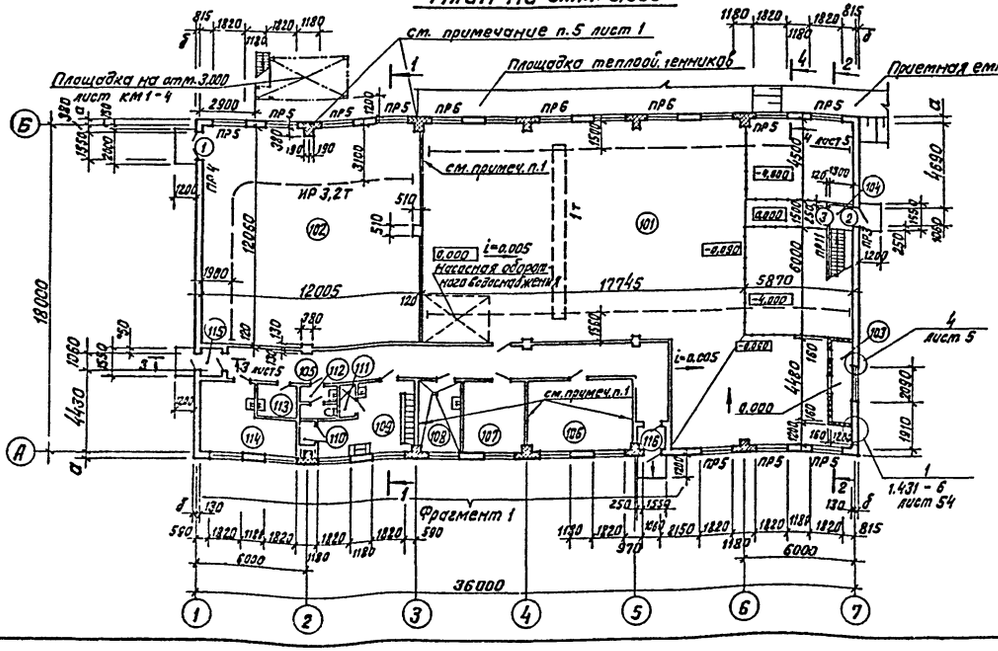

План на отм.-4.000

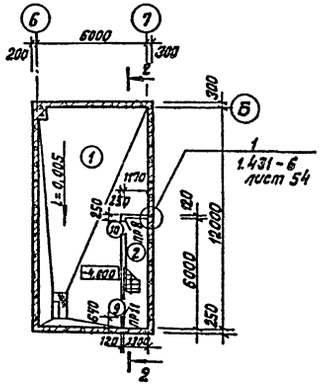

План на отм. 3.000

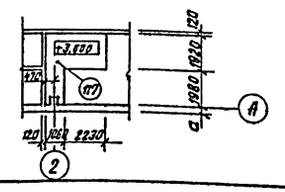

Экспликация помещений

Номер по плану	Наименование	Площадь м²	Категория производства по взрывной, взрывопожарной, и пожарной опасности
1	Мазутонасосная	63.2	В
2	Лестничная клетка	7.2	
101	Мазутонасосная	293.5	В
102	Насосная пожаротушения	144.3	Д
103	Воздухозаборная камера	5.4	
104	Тамбур	1.7	
105	Коридор	48.1	
106	Щитовая КИП и А	22.6	Д
107	Электрощитовая	13.2	Д
108	Тепловой пункт	8.9	
109	Мужской гардероб (I В. гр - 5 шк.; II Д гр. - 8 шк.)	16.5	
110	Приточный шкаф	1.2	
111	Душевая	1.6	
112	Санузел	3.3	
113	Кладовая уборочного инвентаря	4.0	
114	Комната отдыха	16.1	
115	Тамбур	1.8	
116	Тамбур	1.8	
117	Площадка на отм. 3.000	8.4	

1. В пределах перегородок отверстия в балках заложить кирпичной кладкой толщ. 120 мм.

Согласовано

Отд. 9	Волончинский	
Отд. ОВ	Клеерс	
Отд. ТС	Полякова	
Отд. ВК	Надеет	
Отд. ГП	Сирхис	
Гл. инж. пр.	Римша	
Гл. арх. ин-та	Шмидт	
Гл. конст. ТО	Безгинын	
Гл. конст. ТО	Грейс	
Отд. ТМ	Аргея	
Отд. КИП	Мужичина	

Инв. № подл. | Подпись и дата | Взам. инв. №

Привязан

Инв. №

Гл. инж. пр.	Думан		ТП 903-2-23.85 АР1
Нач. отд.	Соболь		Установка мазутонасосная Q=16/80 м³/ч с резервуарами 2×5000 м³
Н. контр.	Саржунская		
Гл. арх.	Гейер		Мазутонасосная — Стадия: Р; Лист: 3; Листов:
Гл. конст.	Андриевская		
Рук. гр.	Шульгина		
Ст. арх.	Антанс		Планы на отм. -4,000; 0,000; 3,000. Разрезы 1-1; 2-2. Фрагмент 1.
Архит.	Тимунина		ЛАТГИПРОПРОМ

Альбом 1.2 часть 2

Типовой проект 903-2-23.85

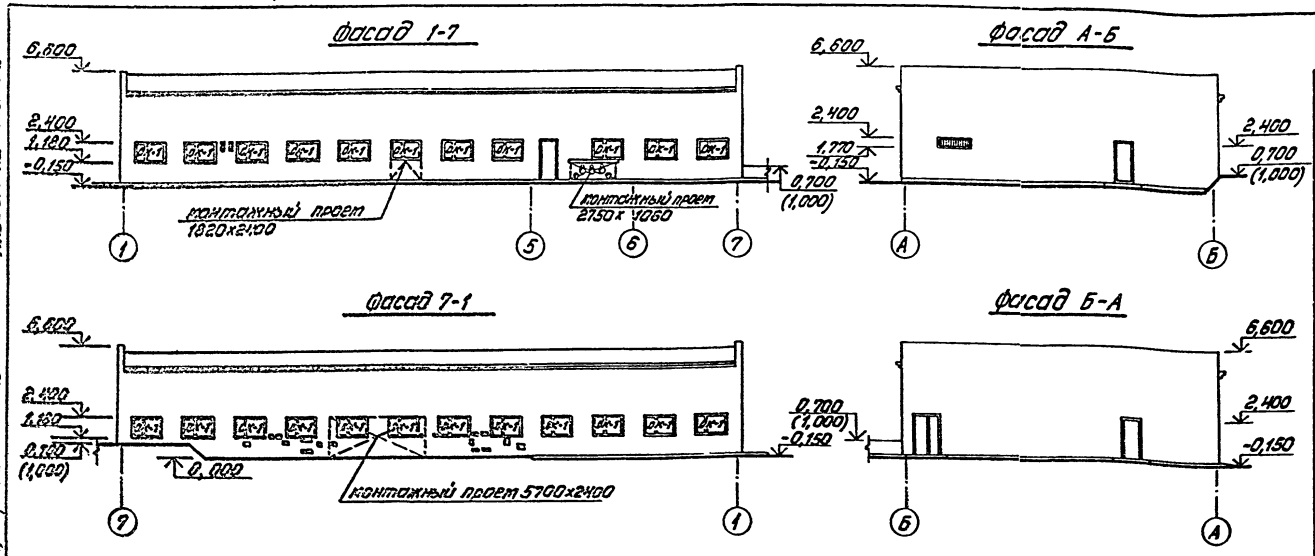

Спецификация перемычек

Марка, поз.	Обозначение	Наименование	Кол.	Масса ед., кг	Примечание
при t° = -20°C; -30°C (переменные данные					
ПР1	1.138-10 Вып.1	1ПР4-29.12.14	3	125	
ПР2	1.138-10 Вып.1	1ПР1-12.12.6	3	25	
ПР3	1.138-10 Вып.1	1ПР38-15.12.22У	2	100	
	1.138-10 Вып.1	1ПР1-12.12.6	4	25	
ПР4	1.138-10 Вып.1	1ПР8-20.12.22У	1	125	
	1.138-10 Вып.1	1ПР3-19.12.14	2	75	
ПР5	1.138-10 Вып.1	1ПР3-22.12.14	51	100	
ПР6	ГОСТ 24893.0-81÷24893.2-81	БОВ38-1	3	2450	
при t° = -40°C (переменные данные)					
ПР1	1.138-10 Вып.1	1ПР4-29.12.14	4	125	
ПР2	1.138-10 Вып.1	1ПР1-12.12.6	4	25	
ПР3	1.138-10 Вып.1	1ПР38-15.12.22У	2	100	
	1.138-10 Вып.1	1ПР1-12.12.6	6	25	
ПР4	1.138-10 Вып.1	1ПР8-20.12.22У	1	125	
	1.138-10 Вып.1	1ПР3-19.12.14	3	75	
ПР5	1.138-10 Вып.1	1ПР3-22.12.14	68	100	
ПР6	ГОСТ 24893.0-81÷24893.2-81	БОП25-1	6	2170	
при t° = -20°C; -30°C; -40°C					
ПР7	1.138-10 Вып.1	1ПР1-12.12.6	4	25	
ПР8	1.138-10 Вып.1	1ПР38-12.12.22У	2	75	
ПР9	1.138-10 Вып.1	1ПР1-12.12.6	8	25	
ПР10	1.138-10 Вып.1	1ПР1-10.12.6	3	25	
ПР11	1.138-10 Вып.1	1ПР38-15.12.22У	3	100	

Ведомость перемычек

Марка, поз.	Схема сечения
ПР1	(1ПР4-29.12.14) 1ПР4-29.12.14; 1,050
ПР2	(1ПР1-12.12.6) 1ПР1-12.12.6; 2,400; А
ПР3	1ПР1-12.12.6 1ПР38-15.12.22У; (1ПР1-12.12.6); 2,400; 130 250 130; 1—2; 7—6
ПР4	1ПР3-19.12.14 1ПР8-20.12.22У; (1ПР3-19.12.14); 2,400
ПР5	(1ПР3-22.12.14) 1ПР3-22.12.14; 2,400; В—А; А—В
ПР6	БОВ 38-1 (1БОП25-1) 2шт.; 2,400; 380 130; А—Б
ПР7	2,400 1ПР1-12.12.6

Ведомость перемычек

Марка, поз.	Схема сечения
ПР8	-1,900 1ПР38-12.12.22У
ПР9	2,400 1ПР1-12.12.6
ПР10	2,080 1ПР1-10.12.6
ПР11	-1,900 2,080 1ПР38-15.12.22У

Ведомость проемов ворот и дверей

Марка, поз.	Размер проема в кладке
1	1550x2400
2	1060x2400
3	1060x2100
4	1020x2400
5	960x2050
6	1020x2080
7	1020x2080
8	1020x2080
9	1020x2080
10	820x2080
11	720x2080

Спецификация заполнения проемов

Марка, поз.	Обозначение	Наименование	Кол.	Масса ед., кг	Примечание
1	ГОСТ 14624-69	Дверной блок Д52	1		
2	ГОСТ 14624-69	Дверной блок Д53	5		
3	ГОСТ 14624-69	Дверной блок Д56	1		см. прим. п.10 лист1
4	ГОСТ 14624-69	Дверной блок Д33	1		см. прим. п.10 лист1
5	2.435-6 Вып.1,2,3	Дверной блок ПД6л	1		
6	ГОСТ 14624-69	Дверной блок Д37	3		
7	ГОСТ 14624-69	Дверной блок Д37л	1		
8	ГОСТ 14624-69	Дверной блок Д37	1		см. прим. п.10 лист1
9	ГОСТ 14624-69	Дверной блок Д37л	1		см. прим. п.10 лист1
10	ГОСТ 14624-69	Дверной блок Д38	1		см. прим. п.10 лист1
11	ГОСТ 6629-74*	Дверной блок ДГ21-7	4		
ОК-1	ГОСТ 12506-81	Оконный блок ЛВД 12-18.1	23		
	ГОСТ 17280-79	Подоконная доска ЛД19-35	4		для помещ. 109; 114.

Наименование перемычек в скобках даны для t° = -40°C.

Согласовано: Отд.ТМ Ардия; Отд.ОВ Крерс; Гл.арх.ТО Березина

Взам.инв.№; Подпись и дата; Инв.№ подл.

Привязан

Инв.№

Гл.инж.пр.	Думан	
Нач.отд.	Соболь	
Н.контр.	Саржинская	
Гл.арх.	Гейер	
Гл.констр.	Андриевская	
Рук.гр.	Шульгина	
Ст.арх.	Ашмане	
Архит.	Пашунина	

ТП 903-2-23.85 АР1

Установка мазутоснабжения Q=16/80м³/ч с резервуарами 2x5000м³

Мазутонасосная

Стадия	Лист	Листов
Р	4	

Фасады 1-7; 7-1; А-Б; Б-А.

ЛАТГИПРОПРОМ

копировал: Дубкова

формат А2

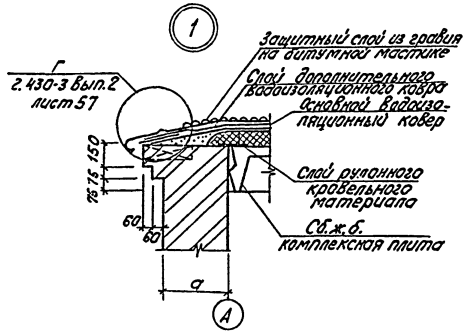

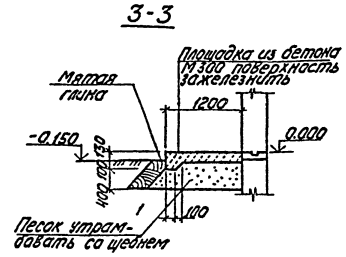

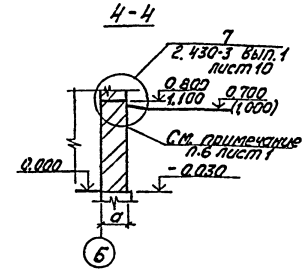

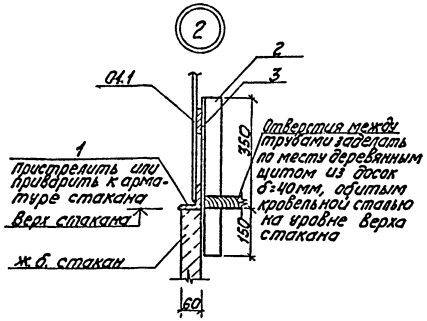

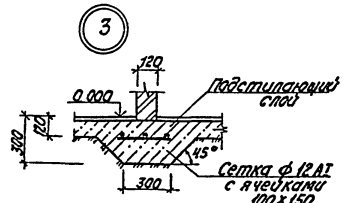

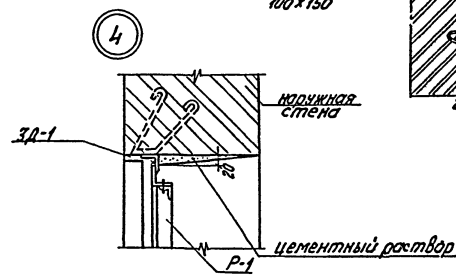

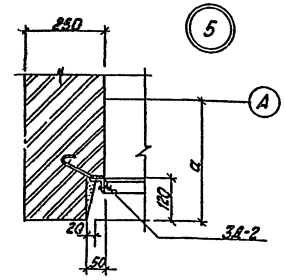

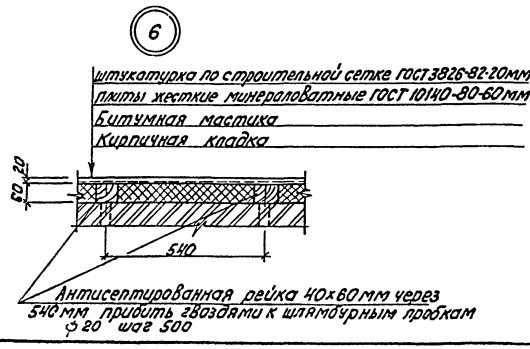

Спецификация элементов к узлу 2.

Марка поз.	Обозначение	Наименование	Кол.	Масса ед, кг	Примеч.
01.1	1.494-32 ЭК.00.000-09	Закт круглый	1	52.0	
		уголок 6Г63х5 ГОСТ 8509-72 / Ст3 кп 2 ГОСТ 535-79	8	0.6	
		уголок 6Г63х5 ГОСТ 8509-72 / Ст3 кп 2 ГОСТ 535-79	8	2.85	
		полоса 6х60 ГОСТ 103-76 / Ст3 кп 2 ГОСТ 535-79	8	0.29	

Спецификация закладных изделий для Венткамер

Марка, поз.	Обозначение	Наименование	Кол.	Масса ед, кг	Примеч.
ЗД1	ТП 903-2- КЖ.1.И.08.2	Закладное изделие ЗД1	1	19.39	
ЗД2	ТП 903-2- КЖ.1.И.08.3	Закладное изделие ЗД2	2	4.15	
ЗД3	ТП 903-2- КЖ.1.И.08.4	Закладное изделие ЗД3	1	55.17	
ЗД4	ТП 903-2- КЖ.1.И.08.5	Закладное изделие ЗД4	1	18.93	
Р-1	ТП 903-2- КЖ.1.И.08.6	Рама Р-1	1	23.95	

Спецификация гардеробного и бытового оборудования.

Марка, поз.	Обозначение	Наименование	Кол.	Масса ед, кг	Примеч.
		Шкафы гардеробные			
	ГОСТ 22414-77	МД-40.2	4		со скамьей
	ГОСТ 22414-77	МД-33.2	1		со скамьей
	ГОСТ 22414-77	МД-33.3	1		со скамьей
		Электрооборудование			
	Калининградский завод торгового оборудования	Плитка электрическая	1	марш. 10кВт	
	Саратовское электрокерамическое производственное объединение	Лодабильник (шкаф для сушки одежды) электрический Саратов 2 (10)	1	марш. 1.1кВт	
	Ковровский завод электросварочного оборудования	Радиатор ЭРМС-10/220	1	марш. 1.0кВт	

Спецификация элементов крепления и армирования стен и перегородок.

Марка, поз.	Обозначение	Наименование	Кол.	Масса ед, кг	Примеч.
МК-22	2.430-3 Вып.3	Изделие закладное МК-22	10	1.05	
МС-11	1.431-6	Изделие закладное МС-11	18	0.29	
МС-12	1.431-6	Изделие закладное МС-12	18	1.13	
ДГ-XII	1.431-6	Дюбели ДГ-XII (45х60)	36		
		ф12 AI ГОСТ 5781-82 ℓ=1м	18 м	0.888	
		ф4 Вр I ГОСТ 6727-80 ℓ=1м	597 м	0.099	

Привязан

Инв. №

		ТП 903-2-23.85		АР1
ГИП	Думан		Установка мазутоснабжения Q=16/80 м³/ч с резервуарами 2х5000 м³	
Нач.СО-1	Сабаль			
Н.контр.	Сарожинская		Мазутонасосная	Стадия Р; Лист 5; Листов
Гл.арх.	Гейер			
Гл.конст.	Андреевский		Узлы 1-6 Разрезы 3-3; 4-4	ЛАТГИПРОПРОМ
Рук.гр.	Шульгина			
Ст.арх.	Дитман			
Архит.	Тимушина			

Калька основ. Копировал

Формат А2

Альбом 1.2 часть 2

Типовой проект 903-2-23.85

Схема расположения закладных деталей и отверстий

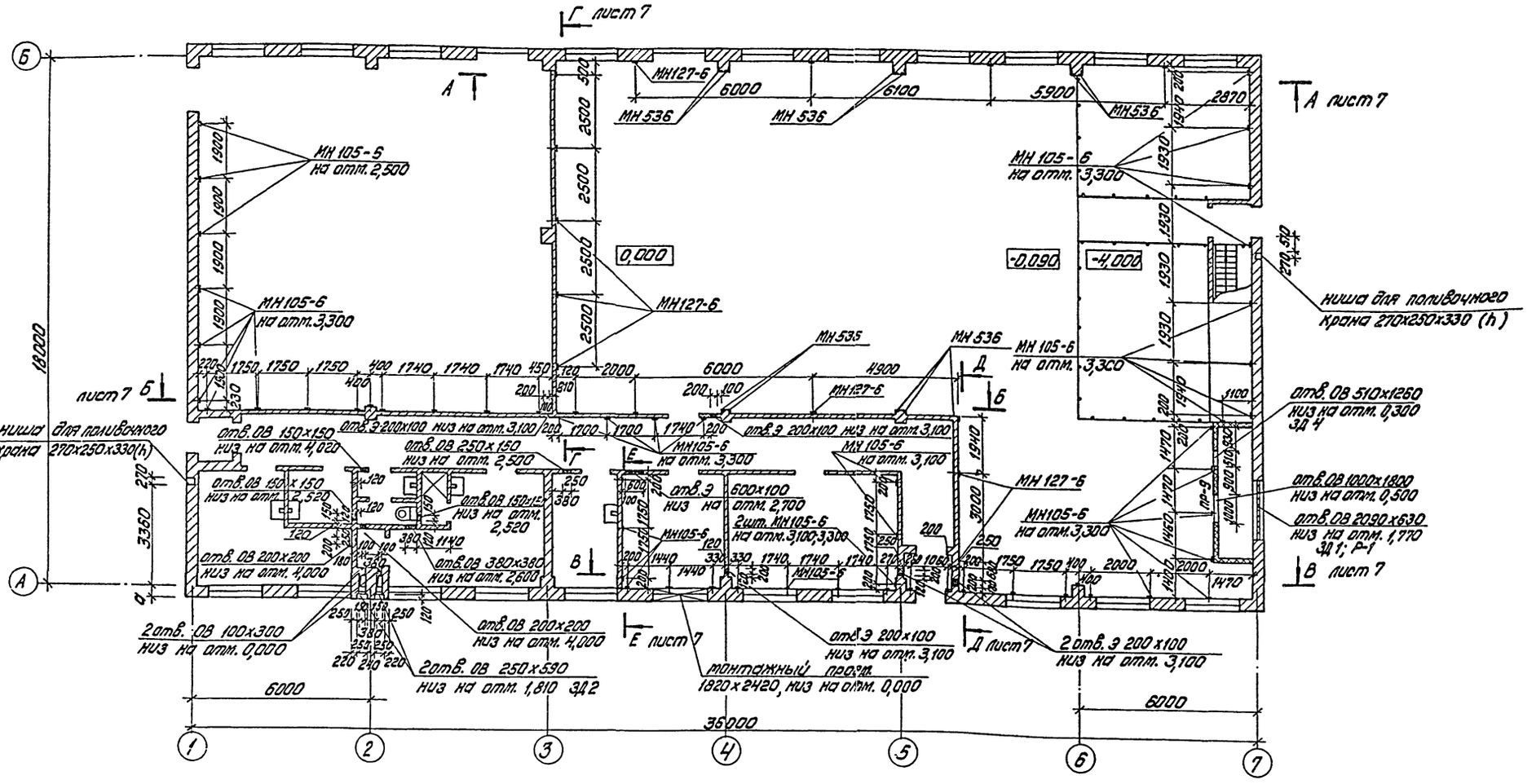

Спецификация элементов к схемам расположения закладных деталей

Марка, поз.	Обозначение	Наименование	Кол.	Масса ед., кг	Примечание
МН 536	1.400-15 в.1 520-07	Закладное изделие МН536	28,0 м	8,3	
МН105-6	1.400-15 в.1 120-05	Закладное изделие МН105-6	64 шт.	1,0	
МН127-6	1.400-15 в.1 140-05	Закладное изделие МН127-6	36,65 м	6,0	

Согласовано: Отд. ТМ, Отд. Э, Отд. ОВ; Дрейя, Кукмакова, Крегас

Инв. № подл. | Подпись и дата | Взам. инв. №

Привязан

Инв. №

Гл. инж. пр.	Думан	
Нач. отд.	Соболь	
Н. контр.	Саржинская	
Гл. арх.	Гейер	
Гл. констр.	Андриевская	
Рук. гр.	Шульгина	
Ст. арх.	Ашмане	

ТП 903-2-23.85 АР1

Установка мазутоснабжения Q=16/80 м³/ч с резервуарами 2х5000 м³

Мазутонасосная

Стадия	Лист	Листов
Р	6	

Схема расположения закладных деталей и отверстий.

ЛАТГИПРОПРОМ

Копировал: Дубкова

Формат А2

Типовой проект 903-2-23.85 Альбом 12 часть 2

Вид А-А

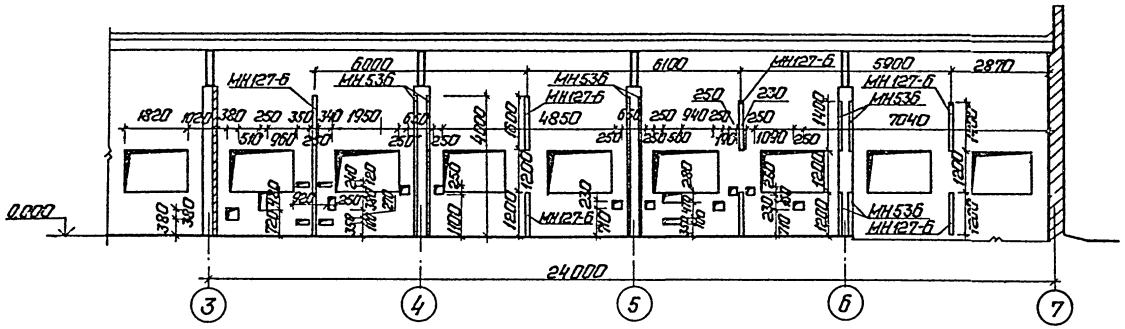

Вид Г-Г

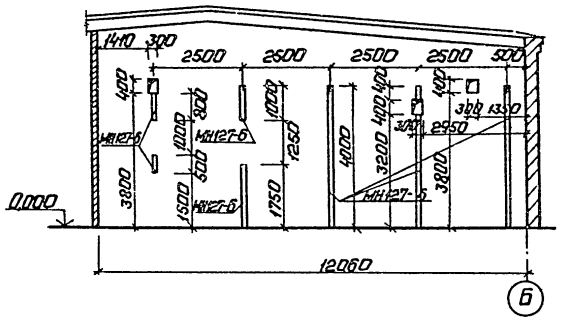

Вид Б-Б

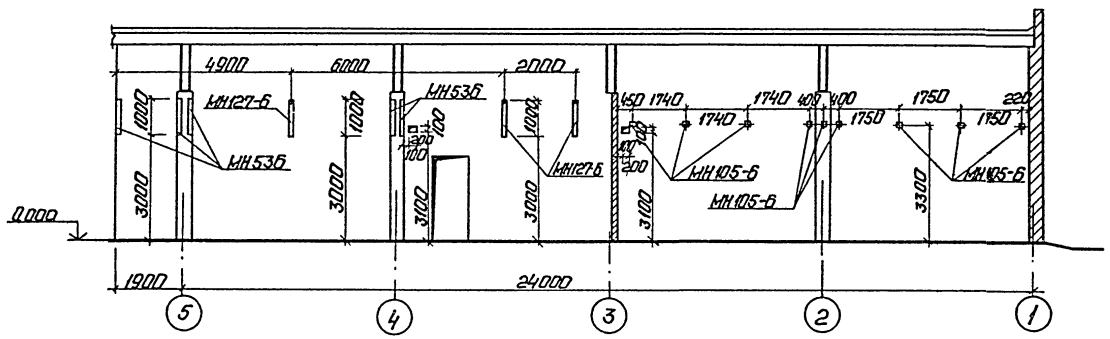

Вид Д-Д

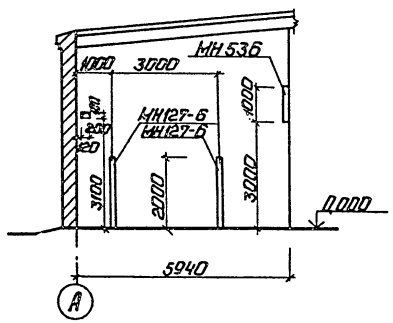

Вид Е-Е

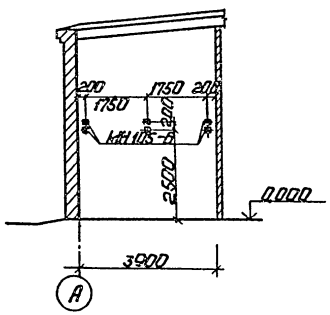

Вид В-В

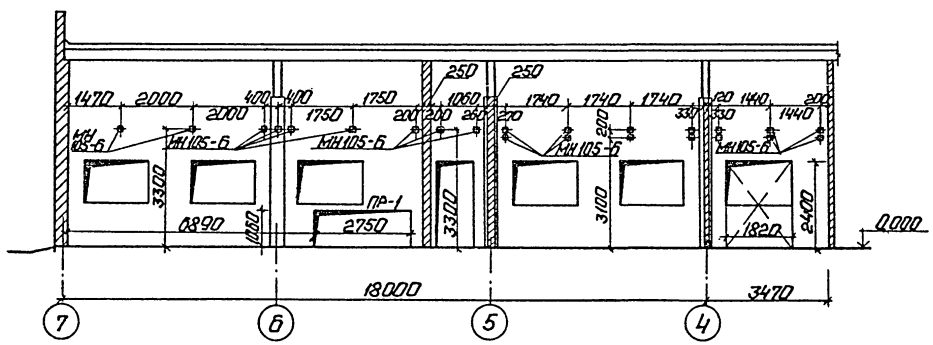

1. После прокладки трубопроводов проемы заложить кирпичной кладкой на глиняном растворе. В пределах стены вокруг труб заложить гильзы на 30 мм больше ⌀ трубопроводов.

Согласовано
Инв. № подл. | Подп. и дата | Взам. инв. №

Привязан

Инв. №

ГИП	Дуьян		ТП 903-2-23.85		АР1
Нач.тд	Соболь		Установка мазутоснабжения Q=18/80 м³/ч с резервуарами 2×5000 м³		
Н.контр.	Оржинский		Мазутонасосная	Стадия	Лист	Листов
Гл.арх.	Сейер			Р	7	
Гл.констр.	Андреев		Виды А-А; Б-Б; В-В; Г-Г; Д-Д; Е-Е.	ЛАТГИПРОПРОМ		
Рук.гр.	Шульгина					
Ст.арх.	Аймане					

Копировал: Формат А4

Типовой проект 903-2-23.85 Альбом 1.2 часть 2

Ведомость чертежей основного комплекта КЖ1

Лист	Наименование	Примечание
1	Общие данные (начало)	10
2	Общие данные (окончание)	11
3	Схема расположения фундаментов. Фрагменты 1,3.	12
4	Схема расположения фундаментов. Разрезы 1-1÷7-7.	13
5	Схема расположения фундаментов. Фрагменты 2,4. Узлы „Б", „В"	14
6	Приямок ПРм1. Разрезы 1-1, а-а, б-б. Опалубка.	15
7	Приямок ПРм1. Разрезы 2-2, 3-3, 4-4. Узел „Д". Опалубка.	16
8	Приямок ПРм1. Разрез 1-1. Армирование. (вариант без грунтовых вод).	17
9	Приямок ПРм1. Разрезы 2-2÷4-4. Армирование. (вариант без грунтовых вод).	18
10	Приямок ПРм1. Армирование. Спецификации (вариант без грунтовых вод).	19
11	Приямок ПРм1. Разрез 1-1. Армирование. (вариант с грунтовыми водами).	20
12	Приямок ПРм1. Разрезы 2-2÷4-4. Армирование. (вариант с грунтовыми водами)	21
13	Приямок ПРм1. Армирование. Спецификации. (вариант с грунтовыми водами)	22
14	Схема расположения конструкций на отм. 0,000 в осях „1÷3" и „Б".	23
15	Схема расположения закладных деталей и подземных конструкций в осях „3÷7" и „А-Б".	24

Ведомость чертежей основного комплекта КЖ1

Лист	Наименование	Примечание
16	Схема расположения закладных деталей и подземных конструкций в осях „3÷7" и „А-Б". Фундамент фом 1.	25
17	Схемы расположения плит и балок покрытия.	26
18	Схема расположения молниеприемника. Узлы. Опорные подушки ОП1, ОП2.	27
19	Схема расположения перекрытий в осях 6-7. Ум2.	28
20	Площадка подогревателей. Пм1	29

Ведомость ссылочных и прилагаемых документов

Обозначение	Наименование	Примечание
	Ссылочные документы	
ГОСТ 13579-78	Блоки бетонные для стен подвала.	
1.112-5 в.2	Плиты железобетонные для ленточных фундаментов.	
1.415-1 в.1	Железобетонные фундаментные балки для стен производственных зданий с шагом колонн 6 м.	
1.465.1-10/82 в.1	Комплексные железобетонные плиты покрытий одноэтажных промышленных зданий.	
ГОСТ 22701.0-77÷ ÷ГОСТ 22701.5-77	Плиты железобетонные ребристые предварительно напряженные размерами 6х3 м для покрытий производственных зданий.	
1.494-24 в.1	Стаканы для крепления крышных вентиляторов, дефлекторов и зонтов.	
2.460-2 в.2	Монтажные детали сборных железобетонных конструкций покрытий одноэтажных производственных зданий.	
ГОСТ 8478-81	Сетки сварные для железобетонных конструкций.	

Ведомость ссылочных и прилагаемых документов

Обозначение	Наименование	Примечание
2.460-15 в.0	Типовые узлы покрытий промышленных зданий в местах пропуска вентиляционных шахт.	
3.400-6/76	Унифицированные закладные детали сборных железобетонных конструкций инженерных сооружений промышленных предприятий.	
1.400-6/76	Унифицированные закладные детали сборных железобетонных конструкций зданий промышленных предприятий.	
1.400-15 в.1	Унифицированные закладные изделия железобетонных конструкций для крепления технологических коммуникаций и устройств.	
ГОСТ 24379.0-80, ГОСТ 24379.1-80	Болты фундаментные. Общие технические условия. Конструкция и размеры.	
1.462.1-3/80 в.0,1,3	Железобетонные строительные решетчатые балки для покрытий одноэтажных зданий.	
1.442.1-1 в.1	Плиты перекрытий железобетонные, ребристые высотой 400 мм, укладываемые на полки ригелей.	

Типовой проект разработан в соответствии с действующими нормами и правилами и предусматривает мероприятия, обеспечивающие взрывную, взрывопожарную и пожарную безопасность при эксплуатации здания

Главный инженер проекта (Думан)

Инв. № подл. | Подпись и дата | Взам. инв. №

Привязан

Инв. №

ТП903-2-23,85 КЖ1

Установка мазутоснабжения Q=16/80м³/ч с резервуарами 2х5000м³

Гл. инж.	Думан		Мазутонасосная	Стадия	Лист	Листов
Нач. отд.	Соболь			Р	1	
Н. контр.	Ан[illegible]евская					
Гл. констр.	[illegible]					
Рук. гр.	Шильгина		Общие данные (начало)	ЛАТГИПРОПРОМ		
Ст. инж.	Шафирова					
Инж.	Леонова					

Копировал: Дубкова

формат А2

Типовой проект 903-2-23.85 Альбом 1.2 часть 2

Ведомость ссылочных и прилагаемых документов

Обозначение	Наименование	Примечание
	Прилагаемые документы	
ТП903-2-сл. 1.4 КЖ.1И.01.1	балка (1БДР18-3АIIIт-Н-1 1БДР18-4АIIIт-Н-1)	
КЖ.1И.01.2	балка (1БДР18-3АIIIт-Н-2 1БДР18-4АIIIт-Н-2)	
КЖ.1И.01.3	балка (1БДР18-4АIIIт-Н-3 1БДР18-5АIIIт-Н-1)	
КЖ.1.И.01.4	балка (1БДР18-4АIIIт-Н-4 1БДР18-5АIIIт-Н-2)	
КЖ.1.И.02.1	Плита 1ПЗ-1АIIIп-а	
КЖ.1.И.08.1	Изделие закладное МН1	
КЖ.1.И.08.2	Закладное изделие ЗД-1	
КЖ.1.И.08.3	Закладное изделие ЗД-2	
КЖ.1.И.08Н	Закладное изделие ЗД-3	
КЖ.1И.08.5	Закладное изделие ЗД-4	
КЖ.1.И.03.6	Рама Р-1	
КЖ.1.Н.ТУ	Технические условия	
ТП903-2-сл.10.2	Ведомости потребности в материалах.	

Ведомость спецификаций КЖ1

Лист	Наименование	Примечание
3	Спецификация элементов к схеме расположения фундаментов.	
14	Спецификация элементов к схеме расположения конструкций низа 0,000 в осях 1-3 и „В".	
15	Спецификация к схеме расположения подземных конструкций.	
17	Спецификация элементов к схемам расположения плит и балок покрытия.	
19	Спецификация к схеме расположения перекрытия в осях 6-7	

Общие данные

1. За условную отметку 0,000 принят уровень чистого пола первого этажа, соответствующий абсолютной отметке [ ].
2. Указания по монтажу сборных железобетонных элементов даны в пояснительных записках примененных серий и непосредственно на чертежах.
3. Монолитные конструкции выполнить в соответствии СНиП III-15-76.
4. При производстве работ руководствоваться указаниями СНиП III-4-80. „Техника безопасности в строительстве
5. Здание мазутонасосной запроектировано для следующих климатических и грунтовых условий:
   - расчетная зимняя температура наружного воздуха -20°, -30°, -40°С.
   - скоростной напор ветра для I÷IV районов по СНиП II-6-74;
   - вес снегового покрова для I ÷ IV районов по СНиП II-6-74.

   Рельеф территории спокойный, грунтовые воды отсутствуют, грунты непучинистые, непросадочные со следующими нормативными характеристиками: φ=0,49рад (28°), $C^н$=2кПа(0,02кгс/см^2), E=14,7МПа (150кгс/см^2), $\gamma^н$=1,87т/м^3 кг=1 Вариант - грунтовые воды на 1,5м от поверхности.
6. При привязке проекта выбирается нужный вариант по климатическим и грунтовым условиям, ненужные материалы изымаются.
7. Перечень основных работ и ответственных конструкций, подлежащих промежуточной приемке:
   а) исполнительная геодезическая схема состояния дна котлована под здание и соответствие грунтовых условий проекту;
   б) гидроизоляция приямка при грунтовых водах.

Ведомость объемов сборных бетонных и железобетонных конструкций по рабочим чертежам основного комплекта КЖ1

	Наименование группы элементов конструкций	Код	Кол. м^3	Примечание
1	Блоки стен подвала		116,03	
2	Балки фундаментные	582н08	19,65	
3	Плиты покрытий	584100	39,83	
4	Балки покрытий	582н08	17,3	
5	Стаканы		0,69	
	Всего:		184,60	

Материалы на изготовление сборных бетонных и железобетонных конструкций учтены в ведомости потребности в материалах и отдельно не учитывались.

Привязан

Инв.№

Гл. инж. проекта	Ремизов			ТП903-2-23.85 КЖ1	
Нач. отдела	Сабуров			Мазутонасосная с вместимостью 2х3000м^3 Ф=16,60м Ч/4	
Н. контр.	Ахм. Ахмет				Стадия Лист Листов
Гл. конст.	Ахмедьянов			Мазутонасосная	Р 2
Рук. гр.	Шишкина				
Ст. инж.	Шушкова			Общие данные (начало)	ЛАТГИПРОПРОМ
Инж.	Волкова				

Копировал: Рудакова

Формат А3

Схема расположения фундаментов

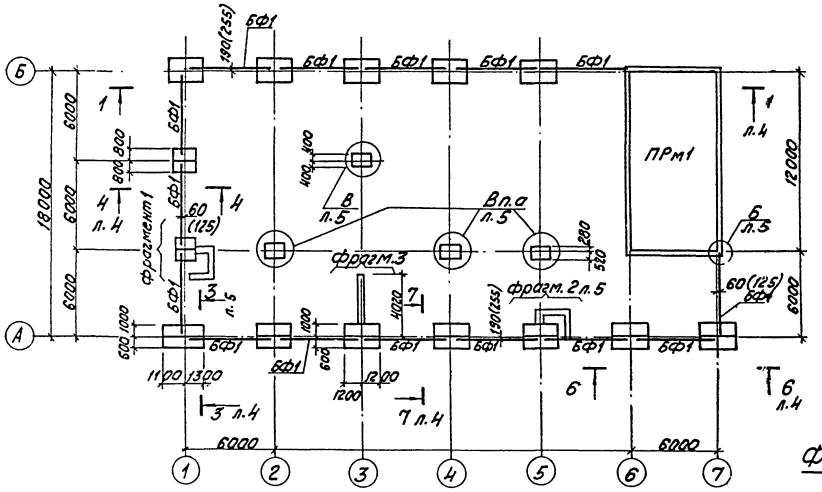

Фрагмент 1

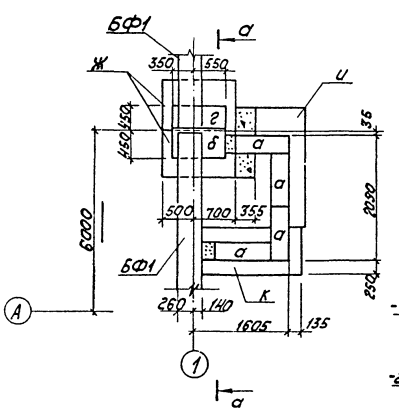

а — а

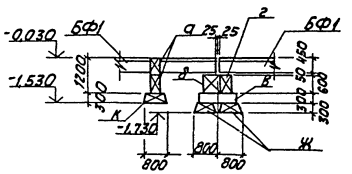

б — б

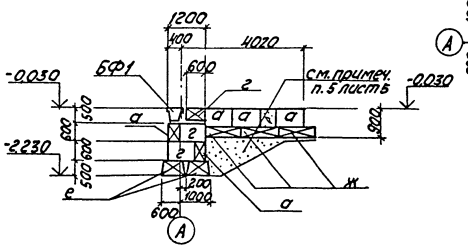

Фрагмент 3

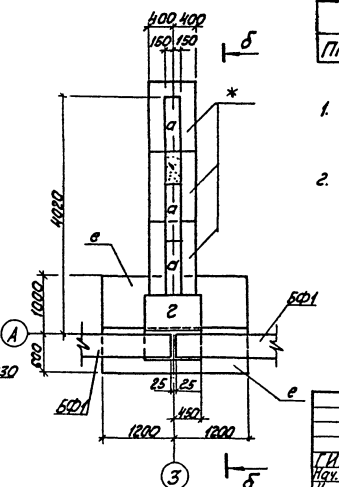

Спецификация элементов к схеме расположения фундаментов.

Марка	Обозначение	Наименование	Кол.	Масса ед.кг	Прим.
		Блоки бетонные для стен подвалов			
а	ГОСТ 13579-78	ФБС.9.3.6-Т	49	350	
б	ГОСТ 13579-78	ФБС.9.5.6-Т	17	590	
в	ГОСТ 13579-78	ФБС.12.6.3-Т	4	460	
г	ГОСТ 13579-78	ФБС.9.4.6-Т	41	470	
д	ГОСТ 13579-78	ФБС 12.4.3-Т	4	310	
		Плиты железобетонные для ленточных фундаментов			
е	1.112-5 в.2	ФЛ 24.8-2	25	1865	
и	1.112-5 в.2	ФЛ 20.8-2	1	1595	
ж	1.112-5 в.2	ФЛ 12.8-2	17	570	
к	1.112-5 в.2	ФЛ 16.8-2	1	800	
		Балки фундаментные			
		t=-20°C t=-30°C / t=-40°C			
БФ1	1.415-1 в.1	ФБ6-11 / ФБ6-28	15	1800/2200	
		Приямок монолитный			
ПРм1	КЖ1-6÷13	ПРм1	1		

1. Привязки фундаментных балок к осям здания на схеме расположения фундаментов даны от осей балок.
2. Размеры в скобках даны для t=-40°C.

Типовой проект 903-2-23.85 Альбом 12 ч.2

Инв. № подл. | Подп. и дата | Взам. инв. №

Привязан

Инв. №

ГИП	Думан		
Нач.отд.	Собаль		
Н.контр.	Андриевская		
Гл.констр.	Андриевская		
Рук.гр.	Шульгина		
Ст.инж.	Шафирова		
Инж.	Леонова		

ТП 903-2-23.85 КЖ1

Установка мазутоснабжения Q=16/80 м³/ч с резервуарами 2×5000 м³

Мазутонасосная

Стадия	Лист	Листов
Р	3	

Схема расположения фундаментов фрагменты 1,3

ЛАТГИПРОПРОМ

Копировал

формат А2

Альбом 1.2 часть 2

Типовой проект 903-2-23.85

1 — 1

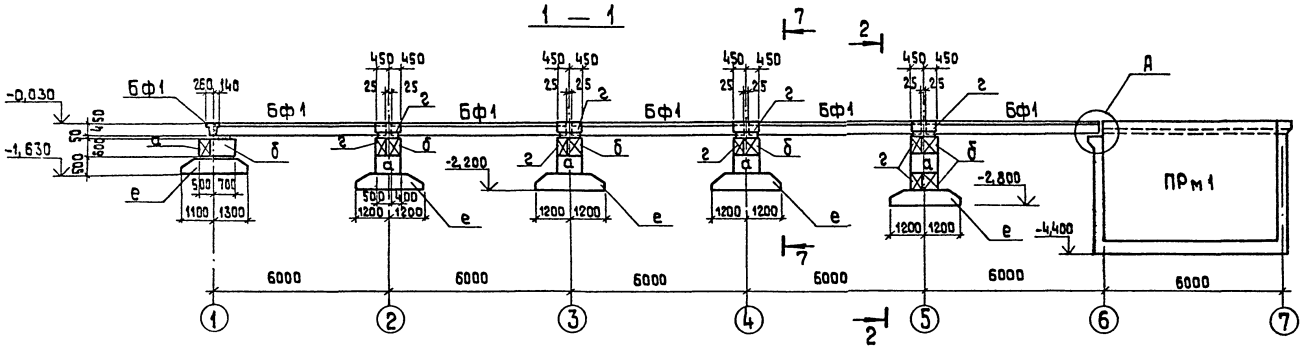

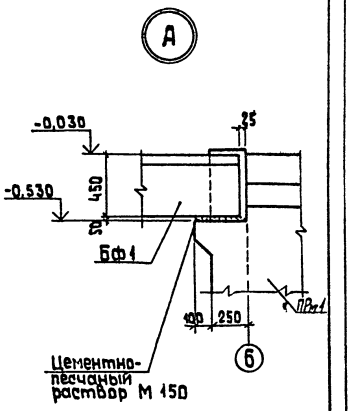

2 — 2

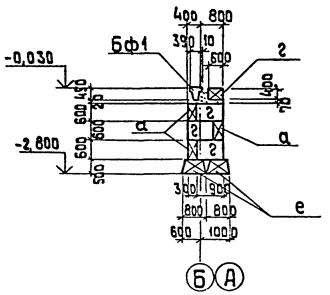

4 — 4

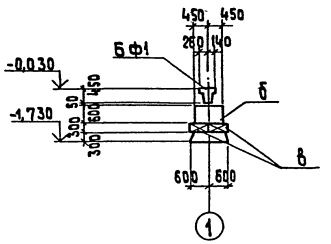

Б — Б

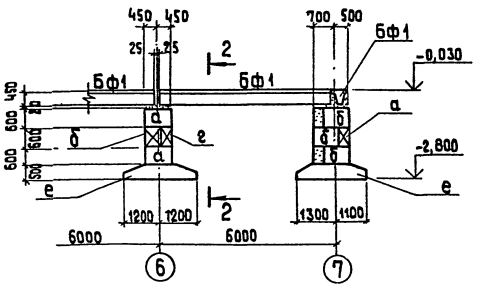

3 — 3

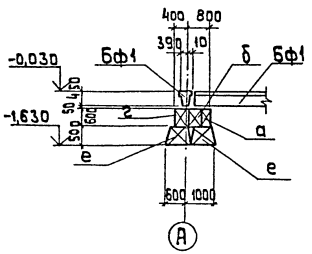

5 — 5

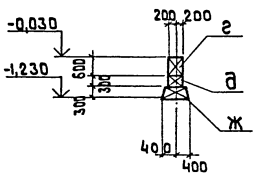

7 — 7

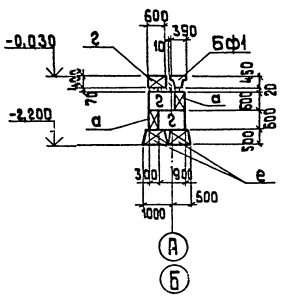

Привязан

Инв.№

			ТП 903-2-23.85		КЖ1
			Установка мазутоснабжения с резервуарами 2×5000 м³		Q = 15/80 м³/ч
			Мазутонасосная	Стадия: Р	Лист: 4	Листов:
Гл.инжен.	Думан		Схема расположения фундаментов. Разрезы 1-1 ÷ 7-7.	ЛАТГИПРОПРОМ	
Нач.отд.	Спас.ль				
Н.контр.	Андриевская				
Гл.конст.	Андриевская				
Рук.гр.	Шульгина				
Ст.инж.	Шафирова				
Инж.	Леонова				

Копировал

формат А2

Инв.№ подл. | Подп. и дата | Взам.инв.№

Типовой проект 903-2-23,85 Альбом 1.2 часть 2

Фрагмент 2

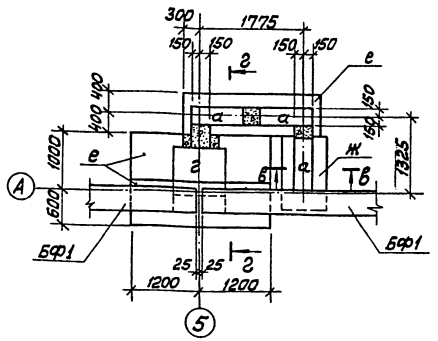

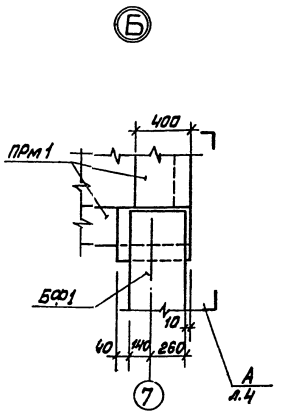

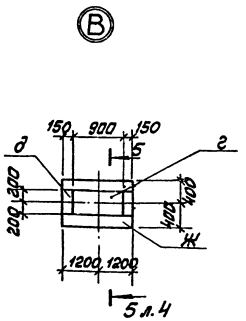

в — в

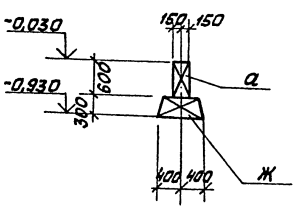

г — г

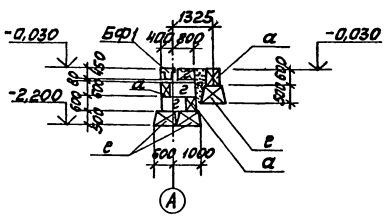

1. Фундаменты рассчитаны для грунтовых условий, оговаренных на листе 2, при расчётной зимней t-30°С; II района по толщине снегового покрова; III района по скоростному напору ветра.
2. Выбор типа внешней оклеечной гидроизоляции приямка уточняется при привязке проекта в зависимости от агрессивности грунтовых вод в соответствии со СНиП II-28-73*.
3. Кладку фундаментных блоков вести на цементно-песчаном растворе М50 с перевязкой вертикальных швов не менее 0,4 их высоты.
4. Сборные железобетонные фундаментные плиты ленточных фундаментов укладывать по подготовке из слоя среднезернистого песка толщиной 80 мм по выровненному дну котлована.

Слой песка предусмотреть шире подошвы фундаментной плиты на 100 мм с каждой стороны.

5. Обратную засыпку под полы и фундаменты перегородок и оборудования, засыпку пазух выполнять минеральным грунтом без органических включений с послойным уплотнением (коэффициент естественного уплотнения - 0,94, при оптимальной влажности 8-12%); в соответствии с указаниями СН 536-81 „Инструкции по устройству обратных засыпок в стеснённых местах".
6. Фундаментные балки укладывать на подливку из цементно-песчаного раствора М 150.

				Привязан			
				Инв. №			
				ТП 903-2-23,85 КЖ1			
ГИП	Думан			Установка мазутоснабжения Q=16/80 м³/час с резервуарами 2×5000 м³			
Нач.отд.	Соболь			Мазутонасосная	Стадия	Лист	Листов
Н.контр.	Андриевская				Р	5	
Гл.конст.	Андриевская						
Рук.гр.	Шульгина			Схема расположения фундаментов. Фрагмент 2. Узлы „Б", „В".	ЛАТГИПРОПРОМ		
Ст.инж.	Шафирова						
Инж.	Леонова						

Копировал Мак Формат А2

Инв. № подл. | Подп. и дата | Взам. инв. №

ТИПОВОЙ ПРОЕКТ 903-2-23,85 АЛЬБОМ 1.2 ЧАСТЬ 2

ПРМ 1. ОПАЛУБКА

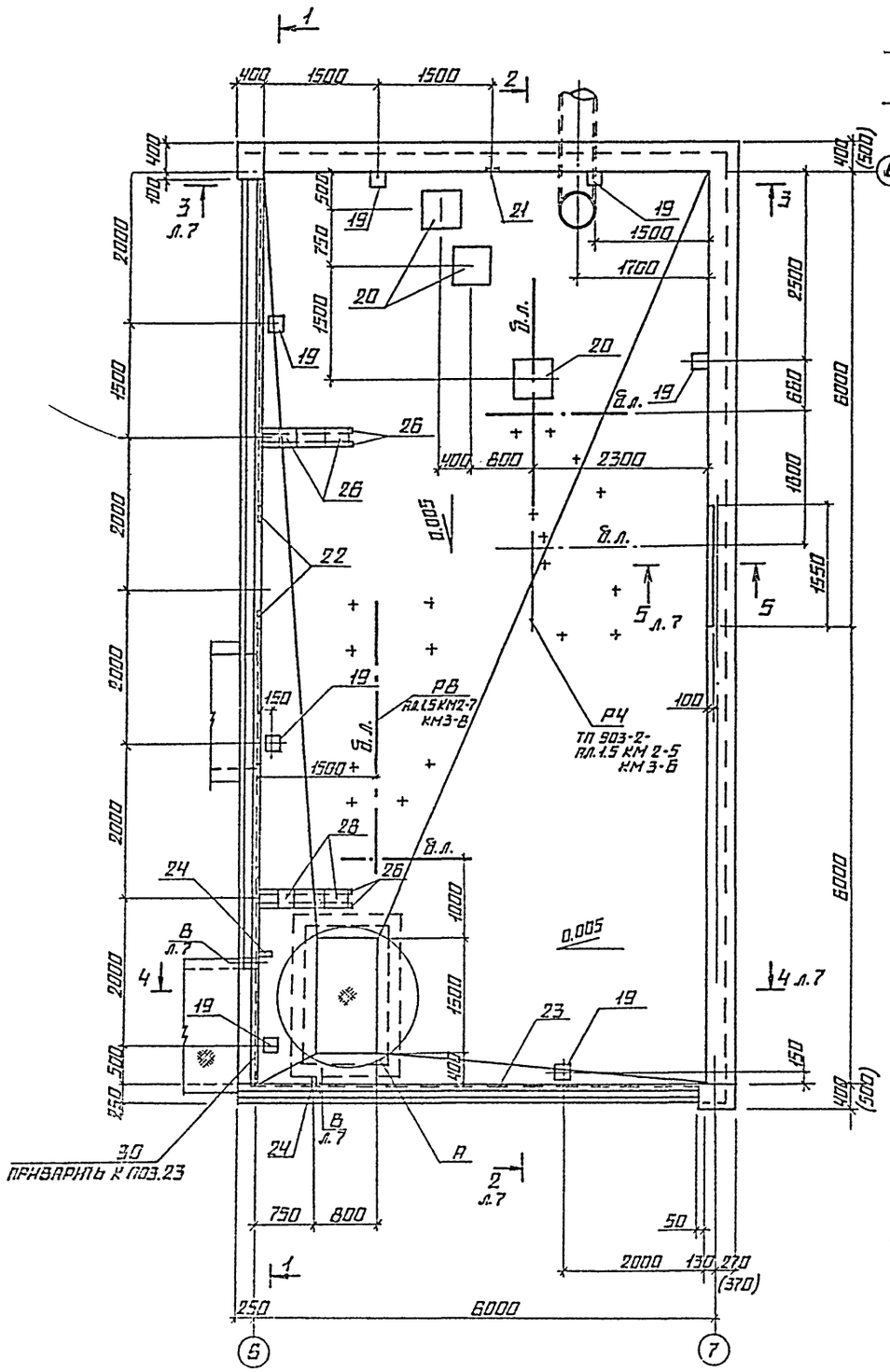

1-1

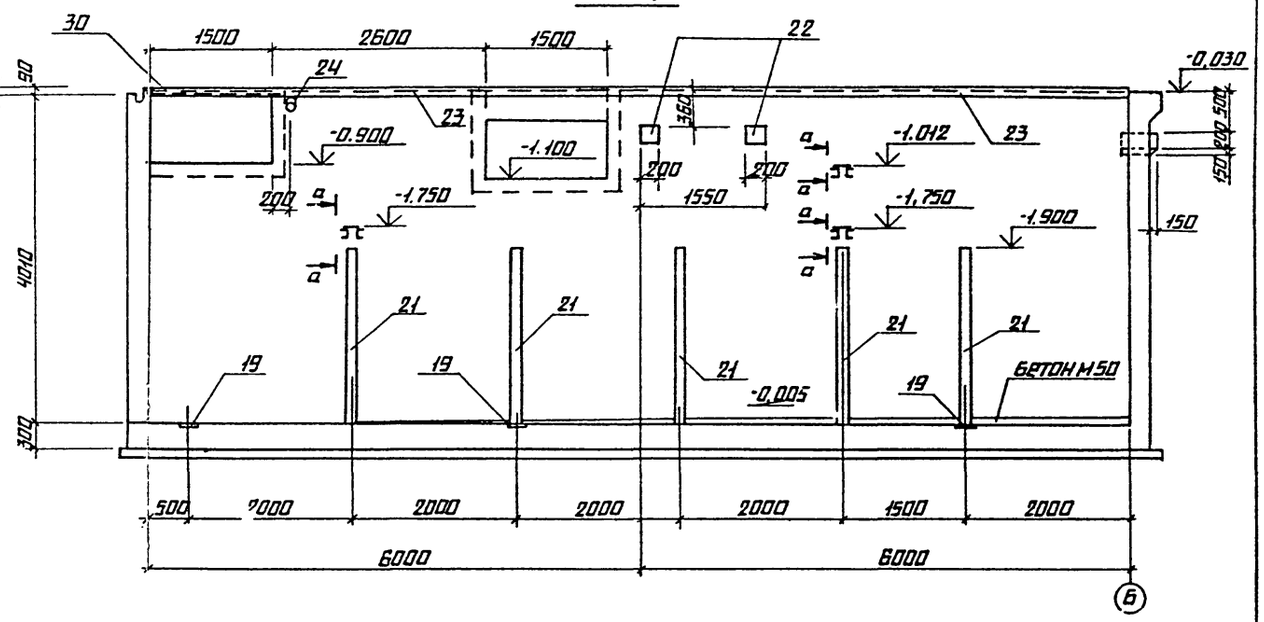

а-а

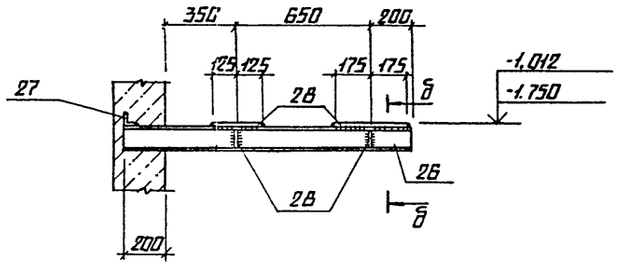

б-б

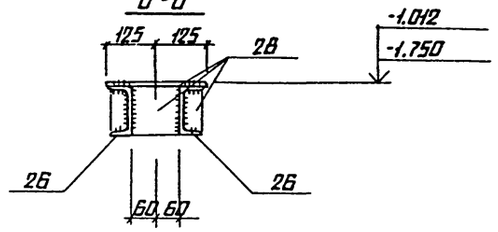

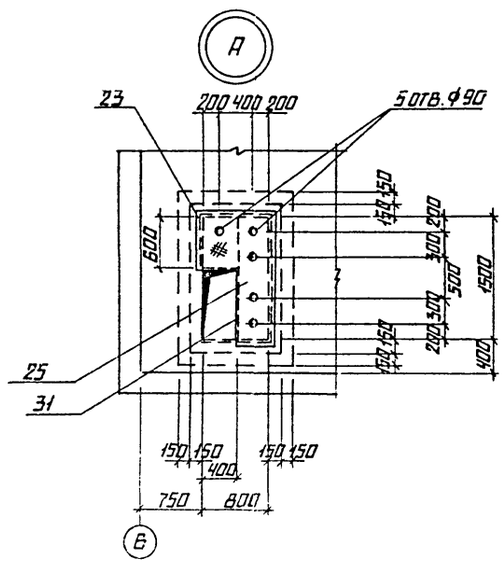

1. ПОКРЫТИЕ ПОВЕРХНОСТЕЙ ЗАКЛАДНЫХ ДЕТАЛЕЙ И ОПОР ЭМАЛЬ ЭП-773 КРЕМОВАЯ ГОСТ 23143-83. VI. 6/1.
2. ОТВЕРСТИЯ ДЛЯ КРЕПЛЕНИЯ РАМ ПОД БЛОКИ ОБОРУДОВАНИЯ СВЕРЛЯТСЯ ПО МЕСТУ ГЛУБИНОЙ 200 ММ.
   РАМЫ ПОД БЛОКИ КРЕПЯТСЯ К ПОЛУ БОЛТАМИ 5М12×300 ГОСТ 24379.1-80 НА ЭПОКСИДНОМ КЛЕЕ.
   (ВСЕГО 17 ОТВЕРСТИЙ).
3. РАЗМЕРЫ В СКОБКАХ ДАНЫ ДЛЯ t=-40°

ПРИВЯЗАН			
ИНВ. №			

ГЛ. ИНЖ. ПР.	ДУМАН		
НАЧ. ОТД.	СОБОЛЬ		
Н. КОНТР.	АНДРИЕВСКАЯ		
ГЛ. КОНСТР.	АНДРИЕВСКАЯ		
РУК. ГР.	ШУЛЬГИНА		
СТ. ИНЖ.	ШАФИРОВА		
ИНЖ.	ЗАЙЦЕВ		

ТП 903-2-23,85 КЖ 1

УСТАНОВКА МАЗУТОСНАБЖЕНИЯ Q=16/80 м³/ч С РЕЗЕРВУАРАМИ 2×5000 м³

МАЗУТОНАСОСНАЯ

СТАДИЯ	ЛИСТ	ЛИСТОВ
Р	6	

ПРИЯМОК ПРМ 1. РАЗРЕЗЫ 1-1, а-а, б-б. ОПАЛУБКА.

ЛАТГИПРОПРОМ

СОГЛАСОВАНО

ОТДЕЛ ТМ 1.1 КАЗАКОВА

ВЗАМ. ИНВ. №

ПОДПИСЬ И ДАТА

КОПИРОВАЛ

ФОРМАТ А2

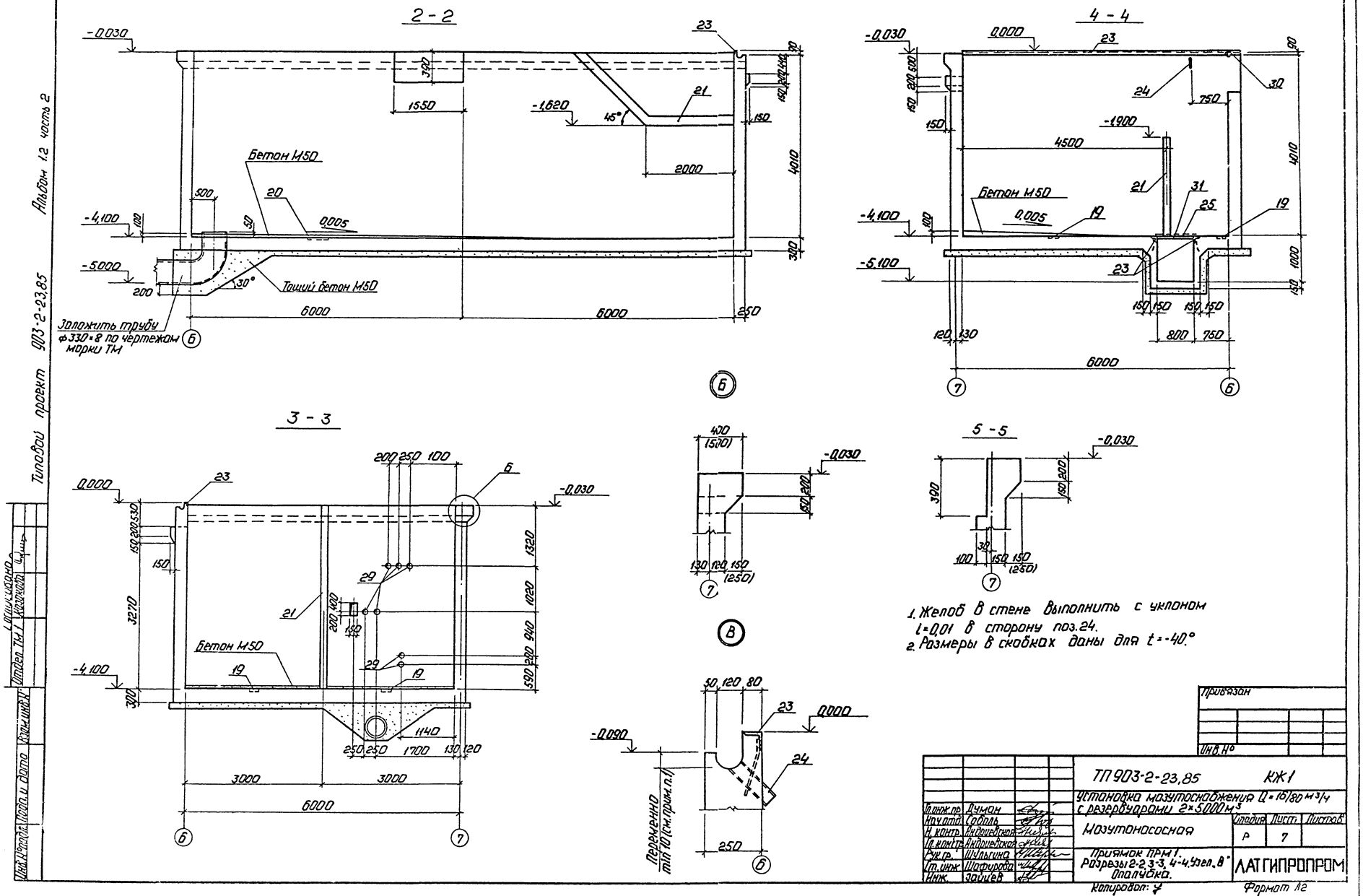

1. Желоб в стене выполнить с уклоном $l=0{,}01$ в сторону поз. 24.
2. Размеры в скобках даны для $t=-40°$

Типовой проект 903-2-23.85 Альбом 12 часть 2

Инв.№ подл. | Подп. и дата | Взам.инв.№

ПРм 1
Армирование

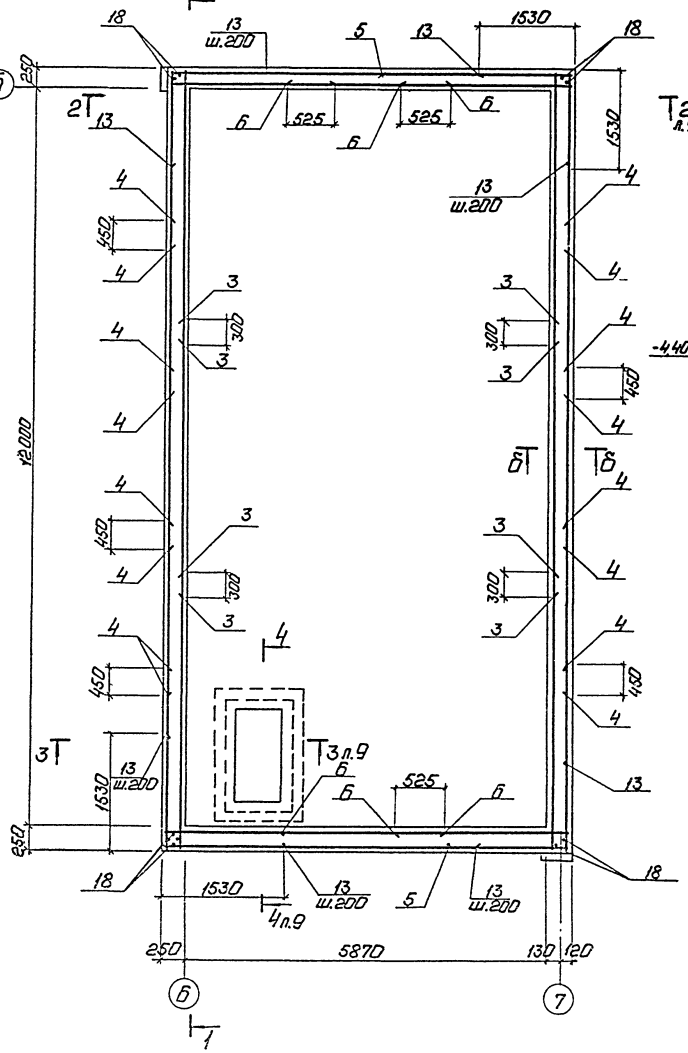

1 - 1

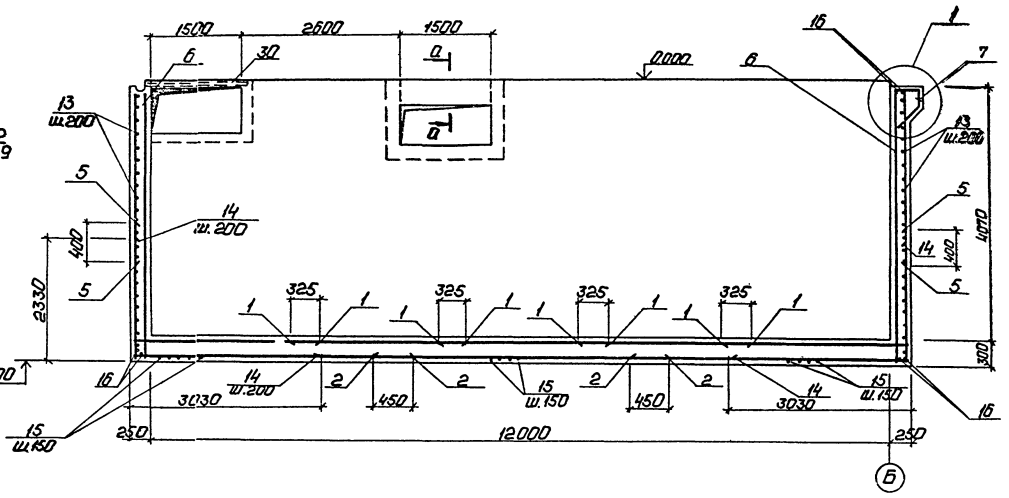

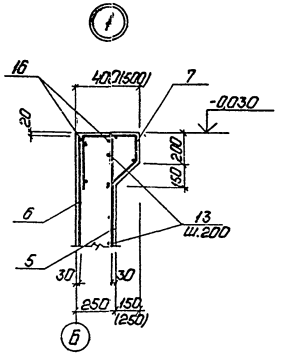

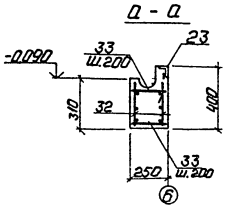

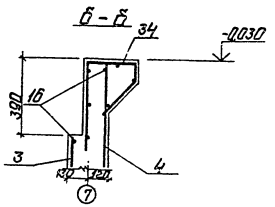

1. Поз. 30 приварить к арматуре стенки.
2. Сетки поз. 3 и 4 в местах отверстий вырезать по месту.
3. Размеры в скобках даны для t=-40°.

Схема сгиба сеток поз. 7 и 34

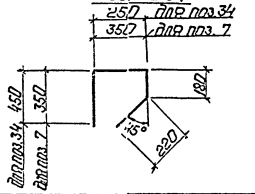

Привязан

Инв.№

				ТП-903-2-23.85	КЖ1
Гл.инж.пр.	Лимон			Установка мазутонасосная с резервуарами 2×5000 м³	Стадия / Лист / Листов
Нач.отд.	Гобель			Мазутонасосная	Р / 8
Н.контр.	Андрие				
Гл.инж.	Кирюшенков			Прм 1. ПРм 1. Разрез 1-1. Армирование (вариант без грунтовых вод).	ЛАТГИПРОПРОМ
Рук.гр.	Шульгина				
Ст.инж.	Шадрина				
Инж.	Зайцев				

Копировал:

Формат А2

Типовой проект 903-2-23,85 Альбом 1.2 часть 2

2-2

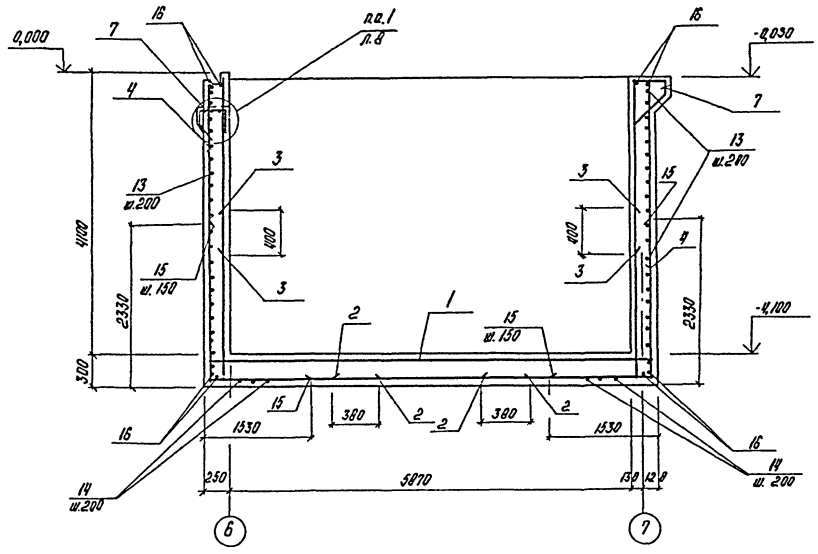

а-а

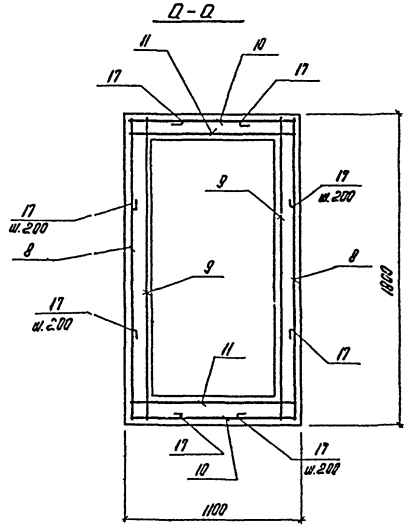

Ведомость деталей

Поз.	Эскиз
13	1500 / 1500
17	300 / 500
14	2300 / 3000
15	2300 / 1500

1. Арматуру днища разрезать и завести в стенки приямка на 250 мм.
2. Щебеночная подготовка условно не показана.

3-3

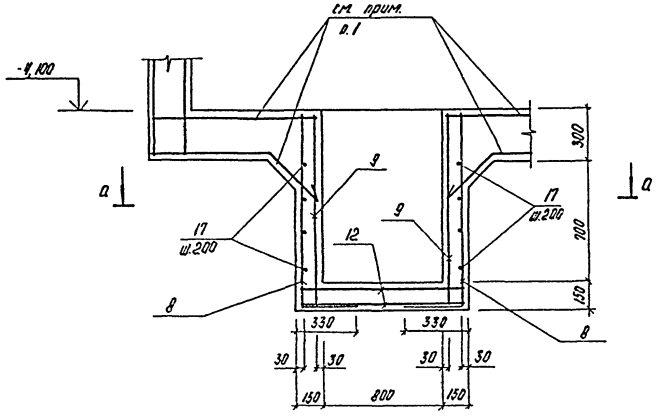

4-4

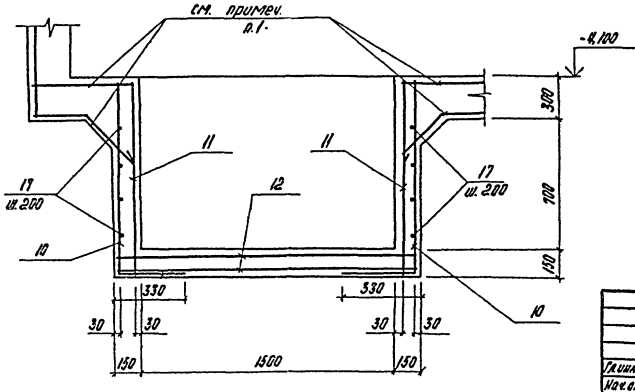

Гл.инж.пр.	Думан		
Нач.отд.	Соболь		
Н.контр.	Андриевская		
Гл.констр.	Андриевская		
Рук.гр.	Шульгина		
Ст.инж.	Шафирова		
Инж.	Зайцев		

ТП903-2-23,85 КЖ1

Установка мазутоснабжения Q=15/80 м³/ч с резервуарами 2×5000 м³

Мазутонасосная

Стадия	Лист	Листов
Р	9	

Приямок ПРм1. Разрезы 2-2÷4-4. Армирование (вариант без грунтовых вод)

ЛАТГИПРОПРОМ

Копировал

Формат А2

Привязан

Инв. №

Инв. № подл. | Подп. и дата | Взам. инв. №

Типовой проект 903-2-23,85 Альбом 12 часть 2

Спецификация приямка ПРм 1

Формат	Зона	Поз.	Обозначение	Наименование	Кол.	Прим.
				Приямок ПРм 1		
				Сборочные единицы		
				Сетки арматурные		
Б4		1	ГОСТ 8478-81	С $\frac{10АIII-100}{6АIII-200}$ 2750 × 6300 $\frac{250}{275}$	5	
Б4		2	ГОСТ 8478-81	С $\frac{3ВрI-200}{5ВрI-200}$ 2350 × 4450 $\frac{225}{175}$	9	
Б4		3	ГОСТ 8478-81	С $\frac{6АI-200}{6АI-200}$ 2350 × 4350 $\frac{275}{175}$	12	
Б4		4	ГОСТ 8478-81	С $\frac{8АIII-200}{6АI-200}$ 2850 × 4300 $\frac{250}{225}$	10	
Б4		5	ГОСТ 8478-81	С $\frac{6АIII-200}{6АIII-200}$ 2350 × 6300 $\frac{250}{175}$	4	
Б4		6	ГОСТ 8478-81	С $\frac{6АIII-200}{6АIII-200}$ 2450 × 4300 $\frac{250}{225}$	6	
Б4		7	ГОСТ 8478-81	С $\frac{6АI-200}{6АI-200}$ 1100 × л.м 50	17,8	м
Б4		8	ГОСТ 8478-81	С $\frac{6АI-150}{6АI-150}$ 1120 × 1770 $\frac{60}{35}$	2	
Б4		9	ГОСТ 8478-81	С $\frac{6АI-150}{6АI-150}$ 1120 × 1770 $\frac{135}{110}$	2	
Б4		10	ГОСТ 8478-81	С $\frac{6АI-150}{6АI-150}$ 1070 × 1120 $\frac{35}{85}$	2	
Б4		11	ГОСТ 8478-81	С $\frac{6АI-150}{6АI-150}$ 1070 × 1120 $\frac{110}{160}$	2	
Б4		12	ГОСТ 8478-81	С $\frac{6АI-150}{6АI-150}$ 1070 × 1770 $\frac{135}{160}$	2	
Б4		32	ГОСТ 8478-81	С $\frac{8АIII-100}{8АI-200}$ 250 × 2000 $\frac{100}{25}$	2	
Б4		34	ГОСТ 8478-81	С $\frac{6АI-200}{6АI-200}$ 1100 × 1750 $\frac{75}{50}$	1	

Формат	Зона	Поз.	Обозначение	Наименование	Кол.	Прим.
				Детали		
Б4		16	ТП903-2- ПРм1.001-	ф8АI ГОСТ 5781-82 ℓ=1000	150,0	м
Б4		17*	-01	ℓ=920	16	
Б4		33	-02	ℓ=200	18	
Б4		13*	ПРм1.002-00	ф8АII ГОСТ 5781-82 ℓ=3000	84	
Б4		18	-01	ℓ=4300	10	
Б4		14*	ПРм1.003-00	ф14АIII ГОСТ 5781-82 ℓ=5300	64	
Б4		15*	ПРм1.004	ф18АIII ГОСТ 5781-82 ℓ=3800	162	
				Изделия закладные		
А4		19	1.400-15 В.1 130-08	МН118-3	7	
А4		20	1.400-15 В.1 180-14	МН161-3	3	

Формат	Зона	Поз.	Обозначение	Наименование	Кол.	Прим.
А4		21	1.400-15 В.1 430-02	МН 415-1	21,5	м
А4		22	1.400-15 В.1 130-11	МН 118-6	2	
А4		23	1.400-15 В.1 540-09	МН 548	18,25	м
Б4		24		Труба $\frac{76×7×200II\ ГОСТ\ 8732-70*}{ВСт3кп2\ ГОСТ\ 535-79}$	1	
Б4		25		Сталь рифл. $\frac{б=6\ ГОСТ\ 8568-77}{ВСт3кп2\ ГОСТ\ 14637-79}$	1,32	м²
Б4		26		Швеллер $\frac{12\ ГОСТ\ 8240-72*\ ℓ=1400}{ВСт3кп2\ ГОСТ\ 535-79}$	6	
Б4		27		Уголок $\frac{Б-50×50×5\ ГОСТ\ 8509-72*\ ℓ=250}{ВСт3кп2\ ГОСТ\ 535-79}$	3	
Б4		28		Лист $\frac{б=10\ ГОСТ\ 19903-74*}{ВСт3сп3\ ГОСТ\ 14637-79}$	0,5	м²
Б4		29		Труба $\frac{121×5×400II\ ГОСТ\ 8732-70*}{ВСт3кп2\ ГОСТ\ 535-79}$	7	
Б4		30		Швеллер $\frac{10\ ГОСТ\ 8240-72*\ ℓ=1700}{ВСт3кп2\ ГОСТ\ 535-79}$	1	
Б4		31		Полоса $\frac{Б2\ 4×60\ ГОСТ\ 103-76\ ℓ=800}{ВСт3кп2\ ГОСТ\ 535-79}$	3	
				Материалы		
Б4		35		Бетон М200 ГОСТ 7473-76	61,6	м³
				В8 на сульфатостойком цементе		
Б4		36		Бетон М50 ГОСТ 7473-76	3,6	м³

* - см. ведомость деталей на л.9.

1. Материал втулок учтен в ТМ части проекта.

Ведомость расхода стали на элемент, кг

Марка элемента	Изделия арматурные													Изделия закладные																		Общий расход
	Арматура класса												Всего	Арматура класса			Прокат марки														Всего	
	ВрI			АI			АIII							АIII			ВСт3 кп2															
	ГОСТ 6727-80			ГОСТ 5781-82										ГОСТ 5781-82			ГОСТ 19903-74*				ГОСТ 8568-77		ГОСТ 8509-71*		ГОСТ 8240-72*			ГОСТ 103-76*				
	ф3	ф5	Итого	ф6	ф8	Итого	ф6	ф8	ф10	ф14	ф18	Итого		ф8	ф12	Итого	б=6	б=8	б=10	Итого	б=8	Итого	150×3	Итого	[12	[10	Итого	4×60	Итого			
ПРм 1	24,2	68,4	92,6	473,4	68,5	541,9	344,4	342,0	447,0	410,4	1231,2	2775,0	3409,5	29,7	15,6	45,3	101,3	74,6	42,5	21,84	68,1	66,1	68,8	68,8	87,4	14,6	102,0	4,5	4,5	505,0	3914,5

Привязан

Инв. №

Гл. инж. пр.	Думан		
Нач. отд.	Соболь		
Н. контр.	Андриевская		
Гл. констр.	Андриевская		
Рук. гр.	Шульгина		
Ст. инж.	Шафирова		
Инж.	Зайцев		

ТП903-2-23,85 КЖ1

Установка мазутоснабжения Q=16/80 м³/ч с резервуарами 2×5000 м³

Мазутонасосная

Стадия	Лист	Листов
Р	10	

Приямок ПРм1. Армирование. Спецификации (вариант без грунтовых вод)

ЛАТГИПРОПРОМ

Копировал

формат А2

Инв. № подл. | Подпись и дата | Взам. инв. №

Альбом 1.2 часть 2

Типовой проект 903-2-23.85

ПРм 1
Армирование

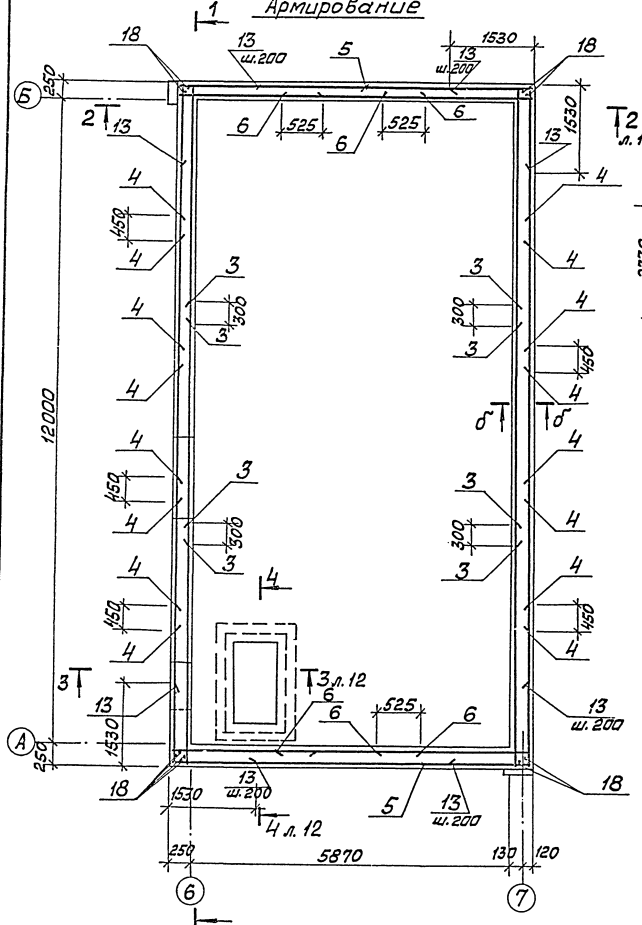

1—1

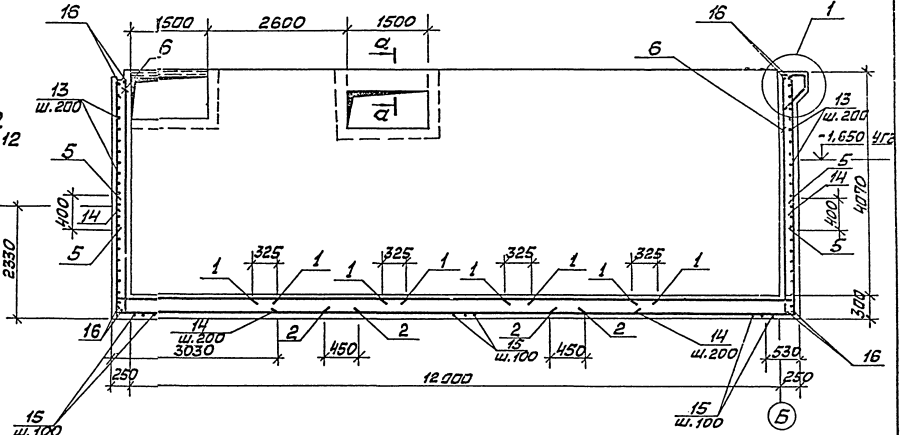

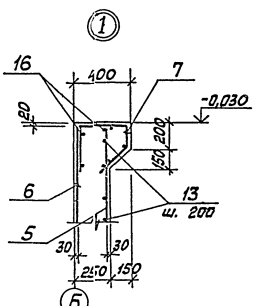

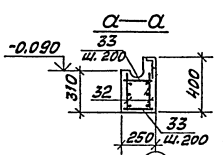

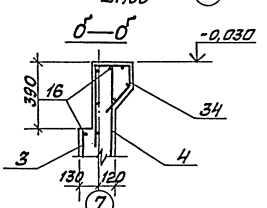

1. Поз. 30 приварить к арматуре стенки.
2. Сетки поз. 3 и 4 в местах отверстий вырезать по месту.

Схема сгиба сетки поз. 7 и 34

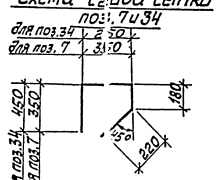

Привязан			
Инв. №			
ГИП	Думан		
Нач.отд.	Соболь		
Н.контр.	Андриевская		
Гл.конст.	Андриевская		
Рук.гр.	Шульгина		
Ст.инж.	Шафирова		
Инж.	Зайцев		

тп 903-2-23.85 КЖ1

Установка мазутоснабжения Q = 16/80 м³/час с резервуарами 2×5000 м³

Мазутонасосная

Стадия	Лист	Листов
Р	11	

Приямок ПРм1. Разрез 1-1 Армирование (вариант с гриптовыми водами)

ЛАТГИПРОПРОМ

Копировал Мага Формат А2

Инв. № подл. | Подп. и дата | Взам. инв. №

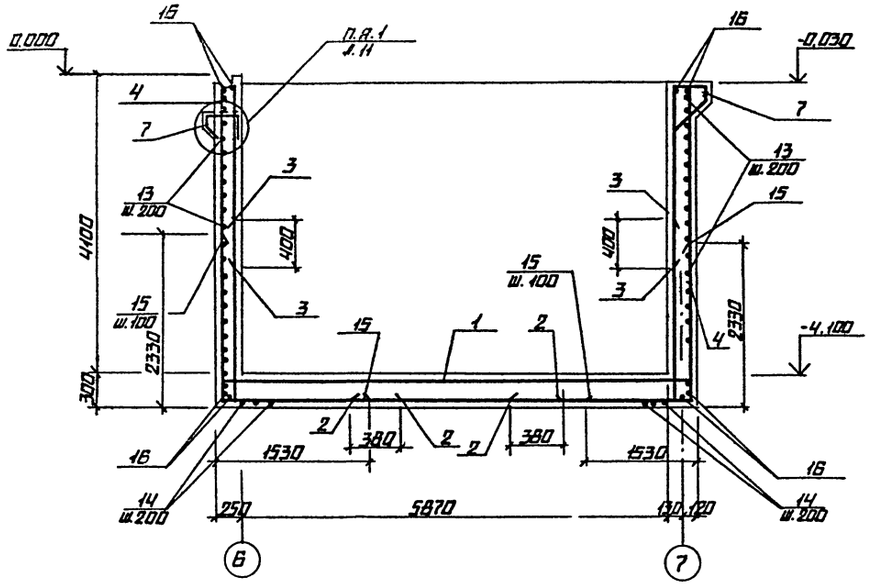

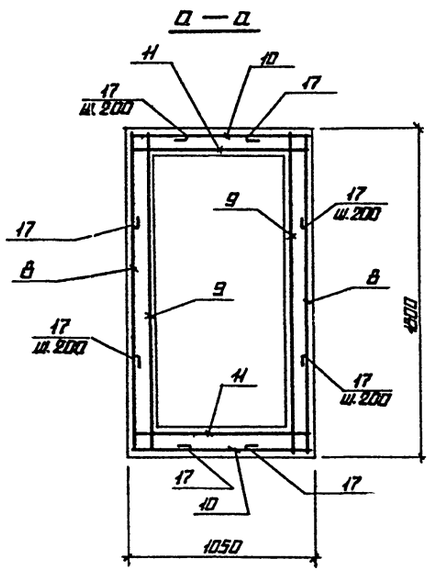

ВЕДОМОСТЬ ДЕТАЛЕЙ

ПОЗ.	ЭСКИЗ
13	1500 / 1500
17	300 / 500
15	2300 / 1500
14	2300 / 3000

1. АРМАТУРУ ДНИЩА РАЗРЕЗАТЬ И ЗАВЕСТИ В СТЕНКИ ПРИЯМКА НА 250 ММ.
2. ЩЕБЕНОЧНАЯ ПОДГОТОВКА УСЛОВНО НЕ ПОКАЗАНА.

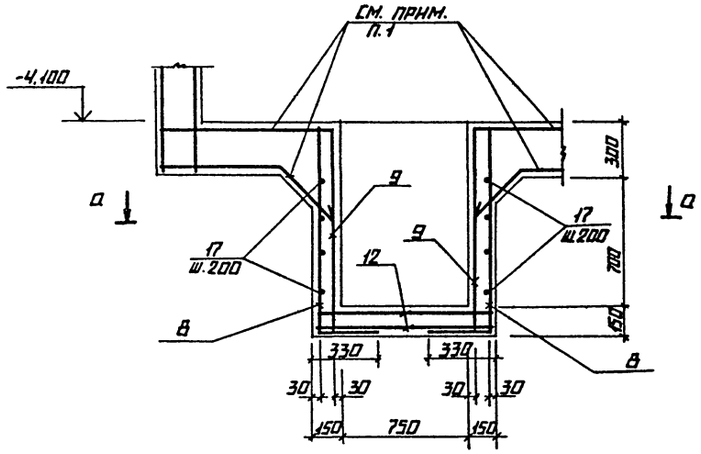

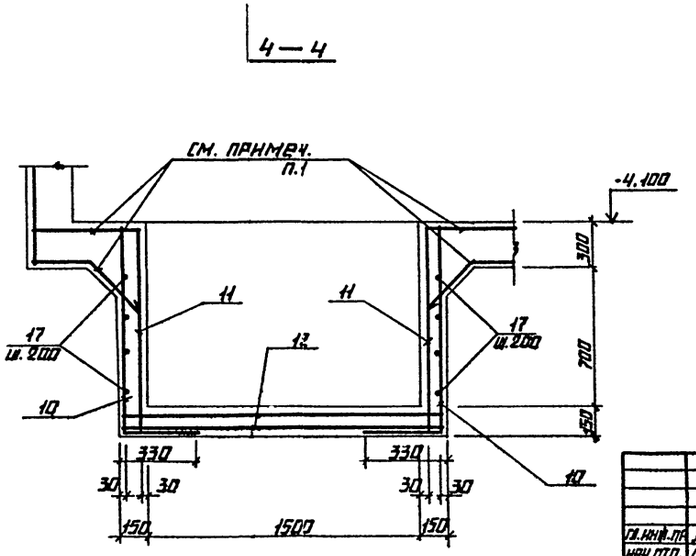

ТИПОВОЙ ПРОЕКТ 903-2-23,85 АЛЬБОМ 1,2 ЧАСТЬ 2

ПРИВЯЗАН		
ИНВ. №		

ГЛ. ИНЖ. ПР.	ДУМАН	
НАЧ. ОТД.	СОБОЛЬ	
Н. КОНТР.	АНДРИЕВСКАЯ	
ГЛ. КОНСТР.	АНДРИЕВСКАЯ	
РУК. ГР.	ШУЛЬГИНА	
СТ. ИНЖ.	ШАФИРОВА	
ИНЖ.	ЗАЙЦЕВ	

ТП 903-2-23,85 КЖ 1

УСТАНОВКА МАЗУТОСНАБЖЕНИЯ Q=16/80 м³/ч С РЕЗЕРВУАРАМИ 2×5000 м³

МАЗУТОНАСОСНАЯ

СТАДИЯ	ЛИСТ	ЛИСТОВ
Р	12	

ПРИЯМОК ПРМ1. РАЗРЕЗЫ 2÷2÷4-4. АРМИРОВАНИЕ (ВАРИАНТ С ГРУНТОВЫМИ ВОДАМИ)

ЛАТГИПРОПРОМ

КОПИРОВАЛ

ФОРМАТ А2

ИНВ. № ПОДЛ. | ПОДПИСЬ И ДАТА | ВЗ.ЯМ. ИНВ. №

ТИПОВОЙ ПРОЕКТ 903-2-23,85 АЛЬБОМ 1.2 ЧАСТЬ 2

ФОРМАТ	ЗОНА	ПОЗ.	ОБОЗНАЧЕНИЕ	НАИМЕНОВАНИЕ	КОЛ.	ПРИМ.
				ПРИЯМОК ПРМ1		
				СБОРОЧНЫЕ ЕДИНИЦЫ		
				СЕТКИ АРМАТУРНЫЕ		
Б4		1	ГОСТ 23279-78	$C\frac{14AIII-100}{10AIII-200}$ 2750×6300 $\frac{250}{275}$	5	
Б4		2	ГОСТ 8478-81	$C\frac{3BpI-200}{5BpI-200}$ 2350×4450 $\frac{225}{175}$	9	
Б4		3	ГОСТ 8478-81	$C\frac{6AI-200}{10AIII-200}$ 2350×4350 $\frac{275}{175}$	12	
Б4		4	ГОСТ 8478-81	$C\frac{8AIII-100}{6AI-200}$ 2850×4300 $\frac{250}{225}$	10	
Б4		5	ГОСТ 8478-81	$C\frac{6AIII-200}{6AIII-100}$ 2350×6300 $\frac{250}{175}$	4	
Б4		6	ГОСТ 8478-81	$C\frac{8AIII-100}{8AIII-200}$ 2450×4300 $\frac{250}{175}$	6	
Б4		7	ГОСТ 8478-81	$C\frac{6AI-200}{6AI-200}$ 1100×п.м	17,3	м
Б4		8	ГОСТ 8478-81	$C\frac{6AI-150}{6AI-150}$ 1120×1770 $\frac{60}{35}$	2	
Б4		9	ГОСТ 8478-81	$C\frac{6AI-150}{6AI-150}$ 1120×1770 $\frac{135}{110}$	2	
Б4		10	ГОСТ 8478-81	$C\frac{6AI-150}{6AI-150}$ 1070×1120 $\frac{35}{85}$	2	
Б4		11	ГОСТ 8478-81	$C\frac{6AI-150}{6AI-150}$ 1070×1120 $\frac{110}{160}$	2	
Б4		12	ГОСТ 8478-81	$C\frac{6AI-150}{6AI-150}$ 1070×1770 $\frac{135}{160}$	2	
Б4		32	ГОСТ 8478-81	$C\frac{8AIII-100}{8AI-200}$ 250×2000 $\frac{100}{25}$	2	
Б4		34	ГОСТ 8478-81	$C\frac{6AI-200}{6AI-200}$ 1100×1750 $\frac{75}{50}$	1	

ФОРМАТ	ЗОНА	ПОЗ.	ОБОЗНАЧЕНИЕ	НАИМЕНОВАНИЕ	КОЛ.	ПРИМ.
				ДЕТАЛИ		
Б4		16	ТП 903-2- -ПРМ1.001-	ФВАI ГОСТ 5781-82 ℓ=1000	150,0	
Б4		17*	-01	ℓ=920	16	
Б4		33	-02	ℓ=200	18	
Б4		18	-ПРМ1.002-01	ФВАIII ГОСТ 5781-82 ℓ=4300	10	
Б4		13*	-ПРМ1.003-01	Ф14АIII ГОСТ 5781-82 ℓ=3000	84	
Б4		14*	-ПРМ1.005-	Ф16АIII ГОСТ 5781-82 ℓ=5300	64	
Б4		15*	-ПРМ1.006-	Ф20АIII ГОСТ 5781-82 ℓ=3800	242	
				ИЗДЕЛИЯ ЗАКЛАДНЫЕ		
А4		19	1.400-15 В.1 130-08	МН118-3	7	

ФОРМАТ	ЗОНА	ПОЗ.	ОБОЗНАЧЕНИЕ	НАИМЕНОВАНИЕ	КОЛ.	ПРИМ.
А4		20	1.400-15 В.1 180-14	МН161-3	3	
А4		21	1.400-15 В.1 430-02	МН415-1	21,5	м
А4		22	1.400-15 В.1 130-11	МН118-6	2	
А4		23	1.400-15 В.1 540-09	МН548	18,25	м
Б4		24		ТРУБА $\frac{76\times7\times200\ \text{II}\ \text{ГОСТ 8732-70*}}{\text{Вст3кп2 ГОСТ 535-79}}$	1	
Б4		25		СТАЛЬ РИФЛ $\frac{\delta=6\ \text{ГОСТ 8568-77}}{\text{Вст3кп2 ГОСТ 14637-79}}$	1,32	м²
Б4		26		ШВЕЛЛЕР $\frac{12\ \text{ГОСТ 8240-72*}\ \ell=1400}{\text{Вст3кп2 ГОСТ 535-79}}$	6	
Б4		27		УГОЛОК $\frac{6\text{-}50\times50\times5\ \text{ГОСТ 8509-72*}\ \ell=250}{\text{Вст3кп2 ГОСТ 535-79}}$	3	
Б4		28		ЛИСТ $\frac{\delta=10\ \text{ГОСТ 19903-74*}}{\text{Вст3кп3 ГОСТ 14637-79}}$	0,5	м²
Б4		29		ТРУБА $\frac{121\times5\times400\ \text{II}\ \text{ГОСТ 8732-70*}}{\text{Вст3кп2 ГОСТ 535-79}}$	7	
Б4		30		ШВЕЛЛЕР $\frac{10\ \text{ГОСТ 8240-72*}\ \ell=1700}{\text{Вст3кп2 ГОСТ 535-79}}$	1	
Б4		31		ПОЛОСА $\frac{62\times4\times60\ \text{ГОСТ 103-76}\ \ell=800}{\text{Вст3кп2 ГОСТ 535-79}}$	3	
				МАТЕРИАЛЫ		
Б4		35		БЕТОН М200 ГОСТ 7473-76	61,6	м³
				В В, НА СУЛЬФАТОСТОЙКОМ ЦЕМЕНТЕ		
Б4		36		БЕТОН М50 ГОСТ 7473-76	3,6	м³

* СМ. ВЕДОМОСТЬ ДЕТАЛЕЙ НА Л. 12

ВЕДОМОСТЬ РАСХОДА СТАЛИ НА ЭЛЕМЕНТ, КГ

МАРКА ЭЛЕМЕНТА	ИЗДЕЛИЯ АРМАТУРНЫЕ																	ВСЕГО	ИЗДЕЛИЯ ЗАКЛАДНЫЕ																				ВСЕГО	ОБЩИЙ РАСХОД
	АРМАТУРА КЛАССА																		АРМАТУРА КЛАССА				ПРОКАТ МАРКИ																		
	Вр I				А I				А III										А III				Вст3 кп2																		
	ГОСТ 6727-80				ГОСТ 5781-82				ГОСТ 5781-82										ГОСТ 5781-82				ГОСТ 8509-72*		ГОСТ 8240-72*			ГОСТ 103-76*			ГОСТ 19903-74*				ГОСТ 8568-77						
	Ф3	Ф5		ИТОГО	Ф6	Ф8		ИТОГО	Ф6	Ф8	Ф10	Ф14	Ф16	Ф20		ИТОГО			Ф8	Ф12		ИТОГО	L 50×50×5	ИТОГО	C12	C10	ИТОГО	4×60		ИТОГО	δ=6	δ=8	δ=10	ИТОГО	δ=6	ИТОГО					
ПРМ1	24,2	68,4		92,6	348,2	68,5		416,7	184,6	786,6	602,5	1181,4	535,9	2271,4		5562,4	6071,7	29,7	15,6		45,3	49,0	48,0	87,4	42,5	102,0	4,5		4,5	101,3	74,6	42,5	218,4	66,1	66,1	505,0	6576,7					

1. МАТЕРИАЛ ВТУЛОК УЧТЕН В ТМ ЧАСТИ ПРОЕКТА

ДЕТАЛЬ ГИДРОИЗОЛЯЦИИ ПРИЯМКА ПРМ1 ДЛЯ ВАРИАНТА С ГРУНТОВЫМИ ВОДАМИ

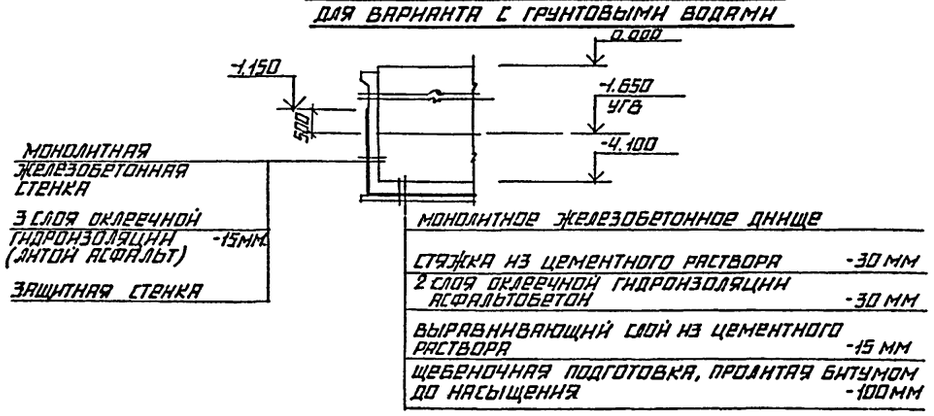

ПРИВЯЗАН

ИНВ. №

ГЛ. ИНЖ. ПР.	ДУМАН	
НАЧ. ОТД.	СОБОЛЬ	
Н. КОНТР.	АНДРИЕВСКАЯ	
ГЛ. КОНСТР.	АНДРИЕВСКАЯ	
РУК. ГР.	ШУЛЬГИНА	
СТ. ИНЖ.	ШАФИРОВА	
ИНЖ.	ЗАЙЦЕВ	

ТП 903-2-23,85 КЖ1

УСТАНОВКА МАЗУТОСНАБЖЕНИЯ Q=16/80 м³/ч С РЕЗЕРВУАРАМИ 2×5000 м³

МАЗУТОНАСОСНАЯ

СТАДИЯ	ЛИСТ	ЛИСТОВ
Р	13	

ПРИЯМОК ПРМ1. АРМИРОВАНИЕ. СПЕЦИФИКАЦИИ (ВАРИАНТ С ГРУНТОВЫМИ ВОДАМИ).

ЛАТГИПРОПРОМ

КОПИРОВАЛ

ФОРМАТ А2

ИНВ. № ПОДЛ. | ПОДПИСЬ И ДАТА | ВЗАМ. ИНВ. №

Типовой проект 903-2-23.85 Альбом 1.2 часть 2

Схема расположения подземных конструкций на отм. 0,000 в осях 1-3 и Б-Г для варианта с железобетонными резервуарами

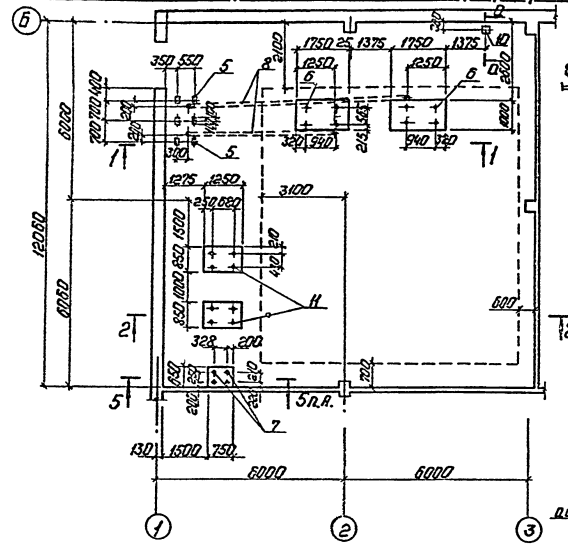

1-1

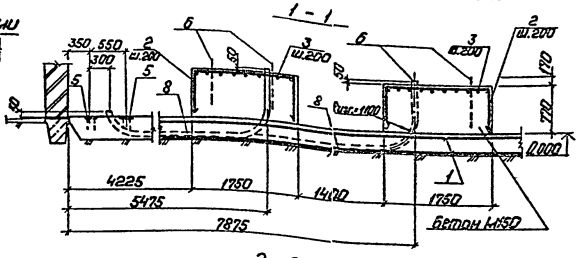

2-2

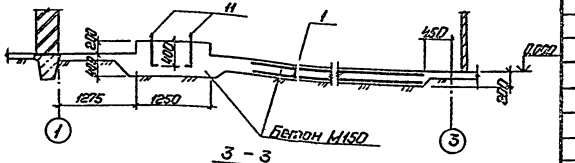

3-3

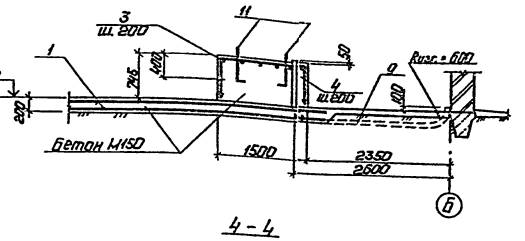

4-4

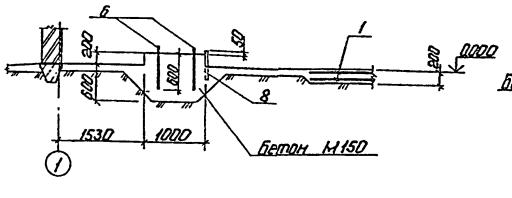

Спецификация элементов к схеме расположения подземных конструкций на отм. 0,000 в осях 1-3 и Б-Г

Марка поз.	Обозначение	Наименование	Кол.	Масса ед. кг	Примечание
		Вариант с железобетонными резервуарами			
1	ГОСТ 8478-81	С 5вр I-200 / 5вр I-200 6850×9260 IV/85	2	106,5	
2*		ГОСТ 5781-82 ф 6 AIIC = 3280	12	0,73	
3*		С = 2510	18	0,56	
5	1.400-6/76, В.1	Закладное изделие М8-2	6	1,6	
6	ГОСТ 24379.1-80	Болт 2.1 М30×710	8	5,16	
7	ГОСТ 24379.1-80	Болт 1.1 М12×400	4	0,44	
11	ГОСТ 24379.1-80	Болт 1.1 М20×500	8	1,57	
8	ТУ 6-19-051-249-79	Трубы винипластовые ТВ-75	14,9		п.м
10	3.400-6/76	Закладное изделие МН-24	1	2,3	
	ГОСТ 7473-76	Бетон М150	10,0		м³
		Вариант с металлическими резервуарами			
1	ГОСТ 8478-81	С 5вр I-200 / 5вр I-200 6850×9260 IV/85	2	106,5	
		ГОСТ 5781-82 ф 6 AI			
3*		С = 2510	18	0,56	
4*		С = 3020	12	0,67	
5	1.400-6/76, В.1	Закладное изделие М8-2	6	1,6	
6	ГОСТ 24379.1-80	Болт 2.1 М30×710	8	5,16	
7	ГОСТ 24379.1-80	Болт 1.1 М12×400	4	0,44	
8	ТУ 6-19-051-249-79	Трубы винипластовые ТВ-75	14,4		п.м
9	ТУ 6-19-051-249-79	ТВ-53	8,7		п.м
10	3.400-6/76	Закладное изделие МН-24	1	2,3	
11	ГОСТ 24379.1-80	Болт 1.1 М20×500	8	1,57	
	ГОСТ 7473-76	Бетон М150	11,0		м³

* - см. Ведомость деталей

Схема расположения подземных конструкций на отм. 0,000 в осях 1-3 и Б-Г для варианта с металлическими резервуарами

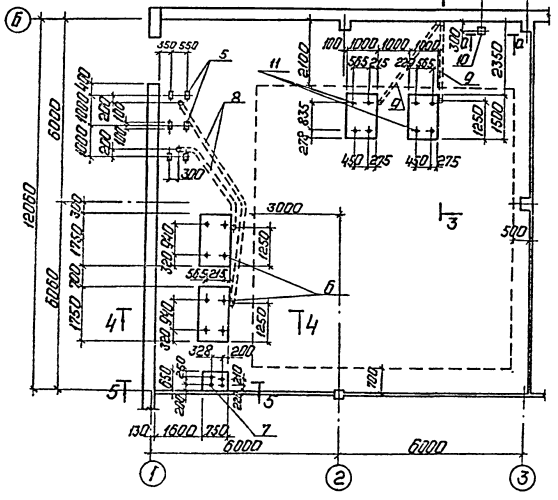

5-5

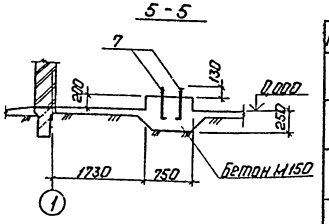

Ведомость деталей

Поз.	Эскиз
2	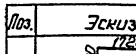
3	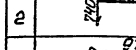
4	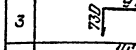

а-а

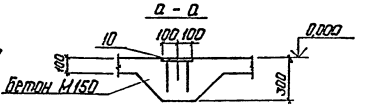

1. Трубы проложить до устройства пола под наблюдением электромонтажников согласно работе 5.407-23.

Привязан

Инв. №

ТП 903-2-					КЖ1
Установка мазутонаполнения с резервуарами 2×5000 м³					Ц = 16/80 м³/ч
Гл. инж. пр.	Дунин		Мазутонасосная	Стадия	Лист	Листов
Нач. отд.	Соболь			Р	14	
Н. контр.	Афанасенко					
Гл. конст.	Андреевская		Схема расположения конструкций на отм. 0,000 в осях 1-3 и Б-Г	ЛАТГИПРОПРОМ		
Рук. гр.	Шульгина					
Ст. инж.	Шапирова					

Копировал:

Формат А2

Согласовано: Отдел 3, Отдел ВК, Отдел ЭМ, Отдел АК, Отдел ОВиК, Отдел ТМ, Отдел ПОС, Отдел ГП

Типовой проект 903-2-23.85 Альбом 1.2 Часть 2

Схема расположения закладных деталей и подземных конструкций в осях „3"÷„7" и „А"÷„Б"

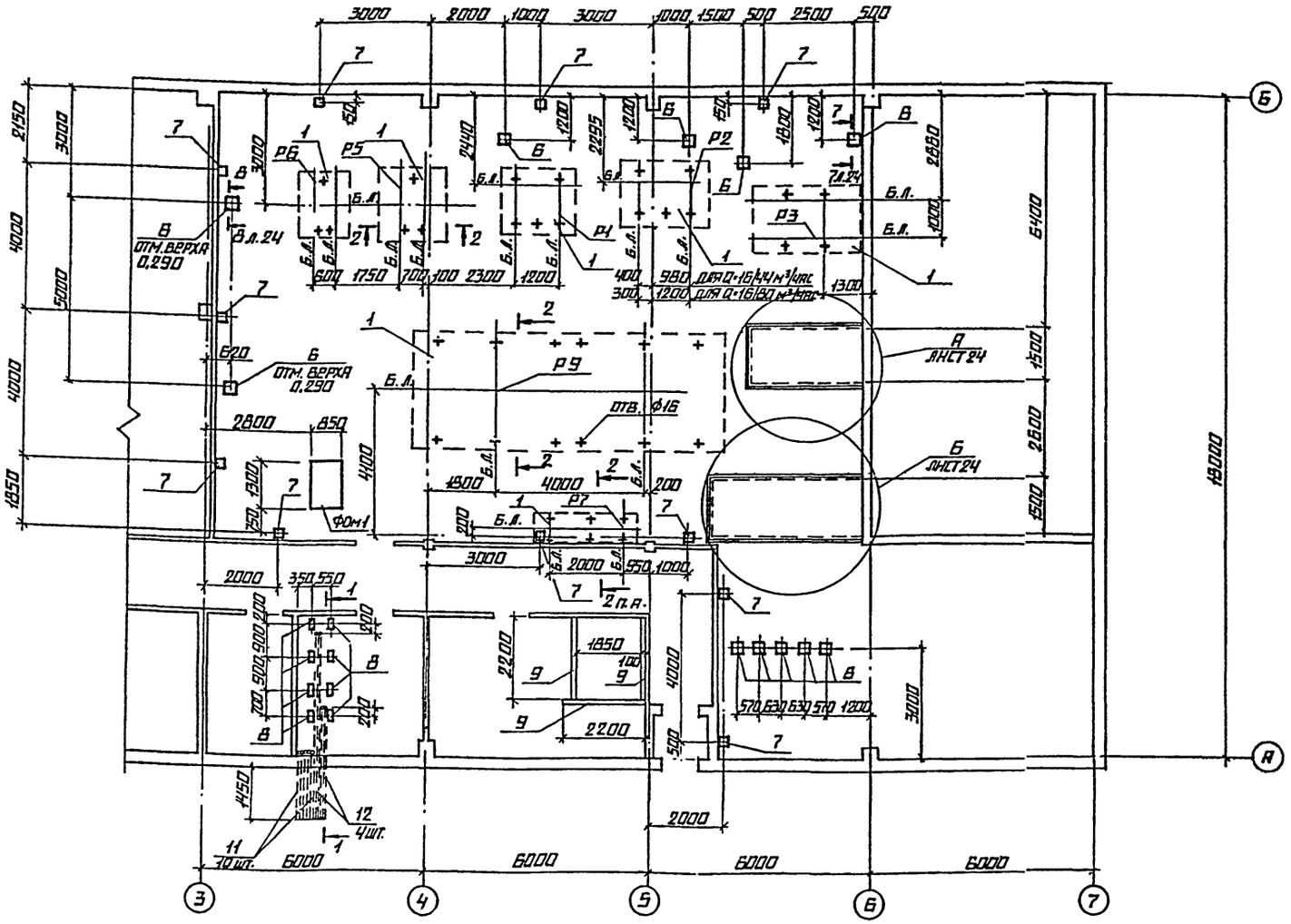

1—1

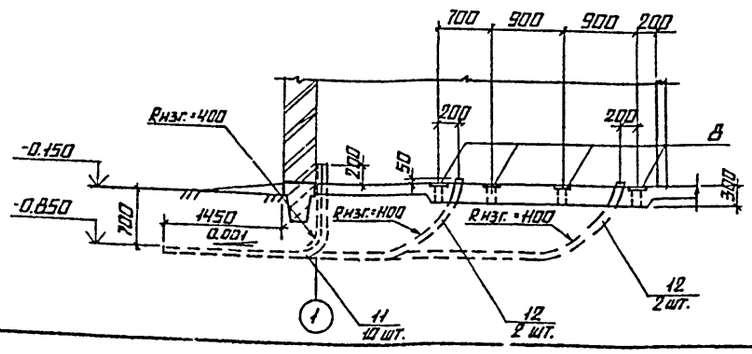

2—2

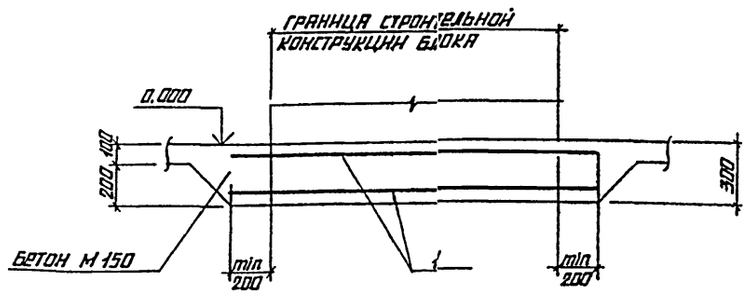

Спецификация к схеме расположения подземных конструкций

Марка поз.	Обозначение	Наименование	Кол.	Масса ед., кг	Примечание
Фом 1	КЖ1-16	Фундамент Фом 1	1		
		Сетки арматурные			
1	ГОСТ 8478-81	С 5ВрI-100 / 5ВрI-100 1850	58,4 м		Общ. вес 331,5 кг
2	ГОСТ 8478-81	С 4ВрI-200 / 4ВрI-200 1450	7,25 м		Общ. вес 11,0 кг
3	ГОСТ 8478-81	С 4ВрI-200 / 4ВрI-200 1250	9,25 м		Общ. вес 11,8 кг
4	ГОСТ 8478-81	С 4ВрI-200 / 4ВрI-200 1650	6,6 м		Общ. вес 11,5 кг
5	ГОСТ 8478-81	С 5ВрI-100 / 5ВрI-100 450	17,6 м		Общ. вес 28,1 кг
		Изделия закладные			
6	1.400-6/78	МЧ-19	14	4,2	
7	1.400-15 в.1 130-08	МН 118-3	11		
8	1.400-6/78	МВ-2	8	1,6	
9	3.400-6/78	МН 1-10	96 м	5,1	
10	1.400-15 в.1 550-08	МН 557	18,0 м		
		Детали			
11	ТУ6-16-051-249-79	ТВ 50	49,5 м		
12	ТУ6-16-051-249-79	ТВ 75	24,4 м		
13		Сталь Ан-IV: Б Б ГОСТ 8568-77 / Ст3кп2 ГОСТ 14637-79	10,23 м²		Общ. вес 518,5 кг
14		Уголок: Г-50×50×5 ГОСТ 8509-72* / Ст3кп2 ГОСТ 535-79	21,0 м		Общ. вес 69,3 кг
		Материалы			
		Бетон М150 ГОСТ 7473-76	150 м³		

1. Все закладные детали в полу мазутонасосной, кроме оговоренных имеют отметку верха 0,000.
2. Трубы (поз. 10,11) проложить до устройства пола, под наблюдением электромонтажника.
3. Блоки оборудования устанавливаются на усиленный пол, отверстия для крепления рам глубиной 200 мм сверлятся по месту, болты М12 устанавливаются на эпоксидном клее.
4. Под монолитные конструкции выполнить щебеночную подготовку толщиной 100 мм, превышающую габарит конструкции в каждую сторону на 100 мм.
5. Рамы под блоки Р1÷Р9 даны в чертежах марки КМ1. Рамы под блоки оборудования ТМ см. альбом 1.5.

Привязан

Инв. №

ТП 903-2-23.85			КЖ1
Установка мазутоснабжения Q=16/80 м³/ч с резервуарами 2×5000 м³			
Мазутонасосная	Стадия	Лист	Листов
	Р	15	
Схема расположения закладных деталей и подземных конструкций в осях 3÷7 и А÷Б	Латгипропром		

ГИП	Думан	
Нач. отд.	Соболь	
Н. контр.	Андреевская	
Гл. констр.	Андреевская	
Рук. гр.	Шульгина	
Ст. инж.	Шафирова	
Ст. инж.	Зайцев	

Согласовано: ТМ 1 Казакова; ЭО Вакуленко; КИП и А Гладун

Инв. № подл. | Подпись и дата | Взам. инв. №

Копировал

Формат А2

Типовой проект 903-2-23.85 Альбом 1.2 часть 2

3—3 4—4

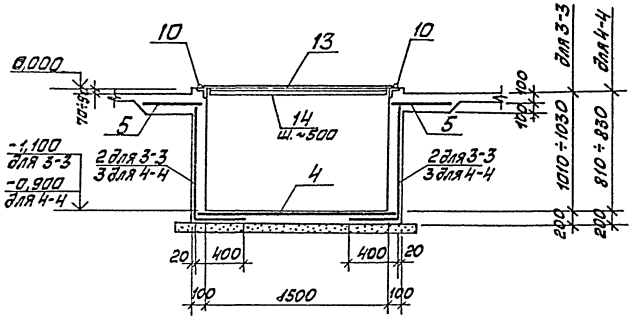

Фом 1

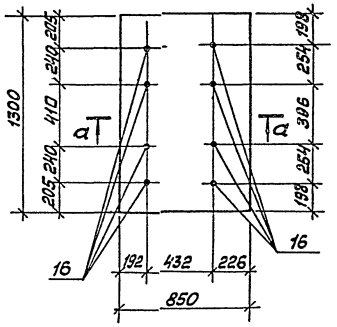

7—7

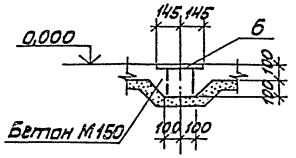

8—8

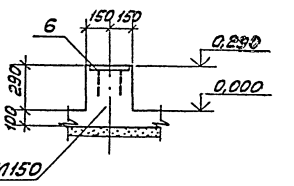

Спецификация Фом1

Форм	Зона	Поз.	Обозначение	Наименование	Кол	Примечание
				Сборочные единицы		
				Сетки арматурные		
64	15		ГОСТ 8478-81	С 5Вр I-100 / 5Вр I-100 800×1250 25/15	1	
				Изделия закладные		
64	16			Болт 1.1 М15×450 ГОСТ 24379.1-80	8	
				Материалы		
				Бетон М150 ГОСТ 7473-76	0,45	м³

5—5, 6—6

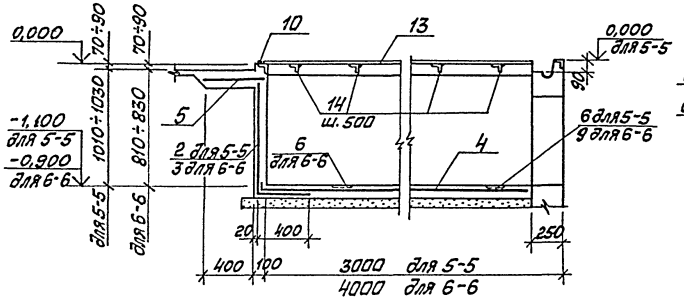

а—а

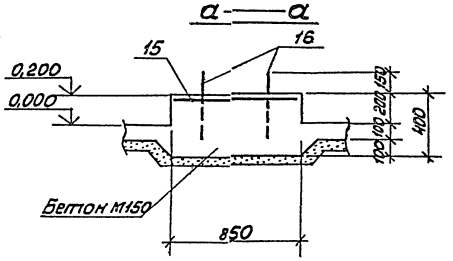

Ведомость расхода стали на элемент, кг

Марка элемента	Изделия арматурные			Изделия закладные				Общий расход
	Арматура класса		Всего	Сталь круглая			Всего	
	BpI			Вст3пс2				
	ГОСТ 6727-80			ГОСТ 24379.1-80				
	ф5	Итого		ф16		Итого		
Фом1	3,14	3,14	3,14	5,7		5,7	5,7	8,84

1. Примечания см. на листе 23.

(А)

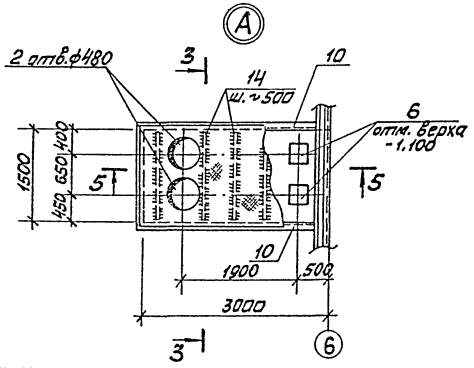

(Б)

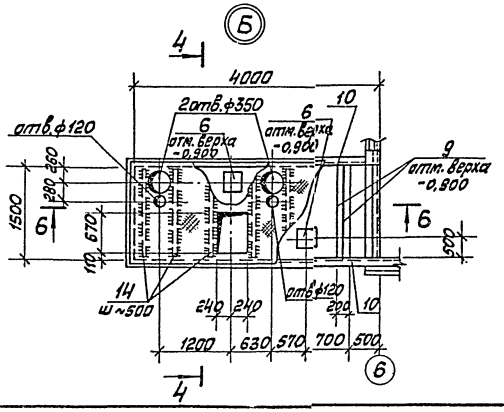

Привязан

Инв.№

				ТП 903-2-23,85	КЖ1
				Установка мазутоснабжения Q=16/80м³/час с резервуарами 2×5000м³	
ГИП	Думан			Мазутонасосная	Стадия: Р; Лист: 16; Листов:
Нач.отд	Соболь				
Н.контр	Андриевская				
Гл.конс	Андриевская				
Рук.гр	Шульгина			Схема расположения закладных деталей и обозначение "7", конвертации, в осях 3-3, 4-4, 5-5, 6-6 и А, Б (Фом1)	ЛАТГИПРОПРОМ
Ст.инж	Шкарупина				
Ст.инж	Зайцев				

Копировал

Формат А2

Инв.№подл. | Подп. и дата | Взам.инв.№

Схема расположения плит покрытия

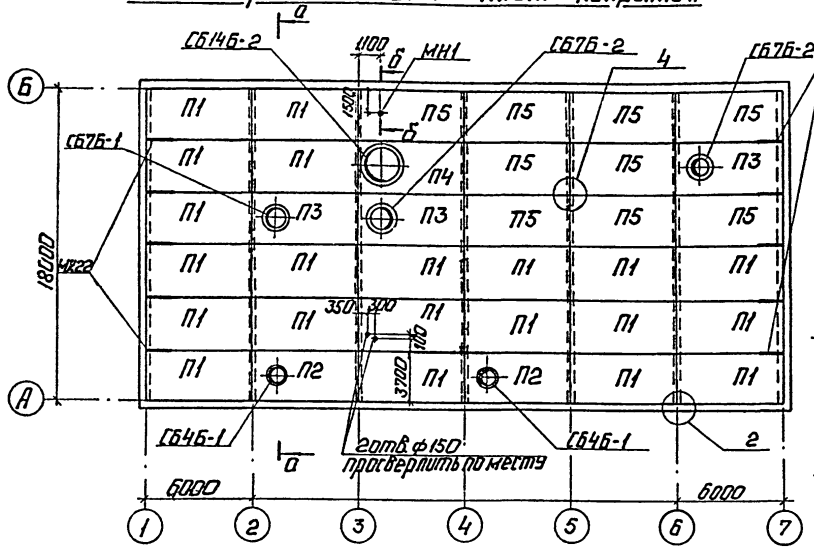

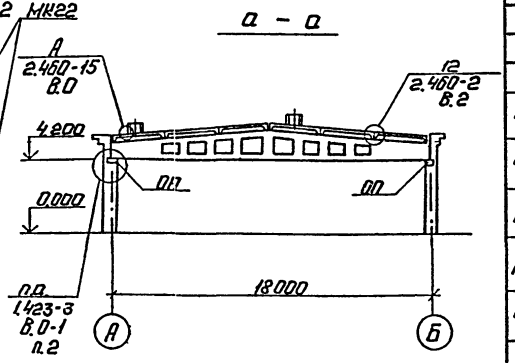

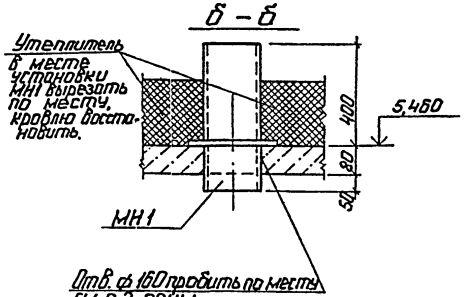

Схема расположения балок покрытия

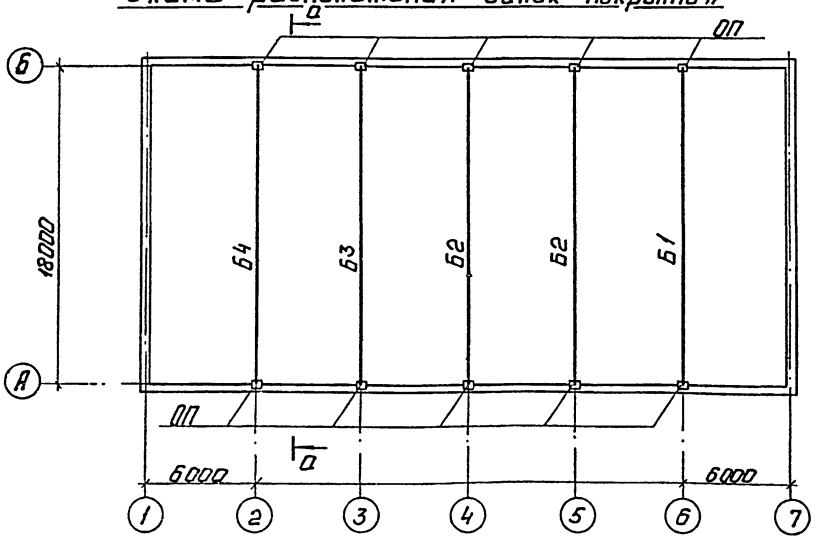

1. Швы между плитами заделать бетоном М200 на мелком заполнителе, плиты приварить к балкам не менее, чем в 3-х точках.
2. Отверстия в плитах ф 150мм покрытия пробивать по месту предварительно рассверлив по контуру без наружения арматуры плиты.
3. Все узлы, кроме оговоренных, приняты по серии 2.460-2 в.2.
4. Детали заполнения продольных и поперечных стыков между комплексными плитами и примыкания к парапетам см. п.27 серии 1.465.1-10/82.
5. До устройства кровли заложить элементы крепления трубопроводов по л. КМ 1-4.

Спецификация элементов к схемам расположения плит и балок покрытия

Марка	Обозначение	Наименование			Кол.	Масса ед. кг	Примеч.
		Плиты					
Снеговые районы:		I; II; III		IV			
		t° -20°	t° -30°	t° = 40°			
П1	1.465.1-10/82 в.1; ГОСТ 22701.0-77 ГОСТ 22701.5-77	1ПГ-2АтIVТ-110ЯН-400м	1ПГ-2АтIVТ-150ЯН-400м	1ПГ-3АтIVТ-190ЯН-400м	21	4140	
П2		1ПВ4-1АтIVТ-110ЯН-400м	1ПВ4-1АтIVТ-150ЯН-400м	1ПВ4-2АтIVТ-190ЯН-400м	2	4400	
П3		1ПВ7-6АтIVТ-110ЯН-400м	1ПВ7-6АтIVТ-150ЯН-400м	1ПВ7-6АтIVТ-190ЯН-400м	3	4330	
П4		1ПВ14-6АтIVТ-110ЯН-400м	1ПВ14-6АтIVТ-150ЯН-400м	1ПВ14-6АтIVТ-190ЯН-400м	1	4200	
П5		1ПГ-6АтIVТ-110ЯН-400м	1ПГ-6АтIVТ-150ЯН-400м	1ПГ-6АтIVТ-190ЯН-400м	9	4140	
		Стаканы					
СБ4Б-1	1.494-24 в.1	СБ4Б-1			2	160	
СБ7Б-1		СБ7Б-1			1	320	
СБ7Б-2		СБ7Б-2			2	320	
СБ14Б-2		СБ14Б-2			1	460	
	2.460-15 в.0	Соединит. элемент МС1			24	0,4	
МК22	2.430-3 в.3	Соединит. элемент МК22			10	1,05	
МН1	ТП 903-2-КЖ1.И.ПВ1 ал.1.4	Закладное изделие МН1			1		
		Балки					
Снеговые районы		I II		III IV			
Б1	ТП 903-2-КЖ1.И.01.1 ал.1.4	1БДР18-3АIVТ-Н-1		1БДР18-4АIVТ-Н-1	1	8400	
Б2	ТП 903-2-КЖ1.И.01.2 ал.1.4	1БДР18-3АIVТ-Н-2		1БДР18-4АIVТ-Н-2	2	8400	
Б3	ТП 903-2-КЖ1.И.01.3 ал.1.4	1БДР18-4АIVТ-Н-3		1БДР18-5АIVТ-Н-1	1	8400	
Б4	ТП 903-2-КЖ1.И.01.4 ал.1.4	1БДР18-4АIVТ-Н-4		1БДР18-5АIVТ-Н-2	1	8400	
		Расчетная t° наружного воздуха					
		-20°С	-30°С	-40°С			
		Опорные подушки					
ОП	КЖ1-18	ОП1		ОП2	10		

Привязан

Инв. №

Гл. инж. пр.	Думан	
Нач. отд.	Соболь	
Н. контр.	Андриевская	
Гл. констр.	Андриевская	
Рук. гр.	Шульгина	
Ст. инж.	Шафирова	
Инж.	Леонова	

ТП 903-2-23,85 КЖ1

Установка мазутоснабжения Q = 16/80 м³/ч с резервуарами 2×5000 м³

Мазутонасосная

Стадия	Лист	Листов
Р	17	

Схемы расположения плит и балок покрытия.

ЛАТГИПРОПРОМ

Копировал: 7

Формат А2

Альбом 1.2 часть 2

Типовой проект 903-2-23,85

Согласовано:

Отд. ОВ Креерс

Отд. ТС Поляков

Инв. № подл. | Подп. и дата | Взам. инв. №

Типовой проект 903-2-23.85 альбом 1.2 часть 2

Согласовано:

Инв. № подл. | Подп. и дата | Взам. инв. №

Схема расположения молниеприемника.

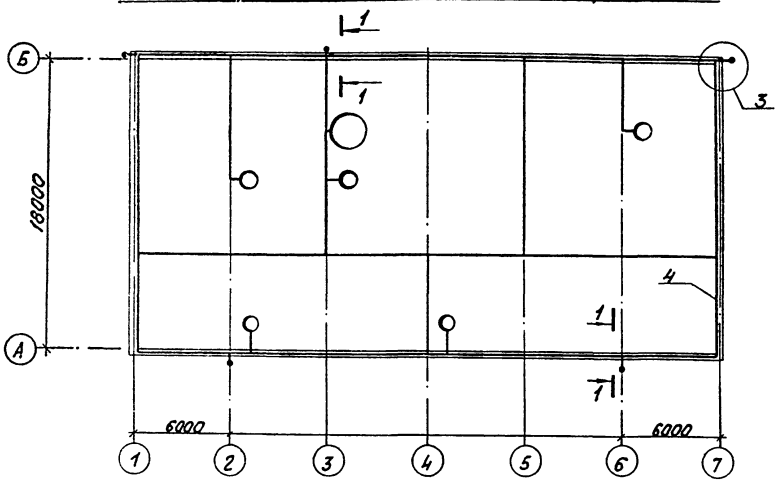

1 — 1

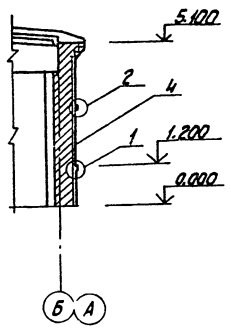

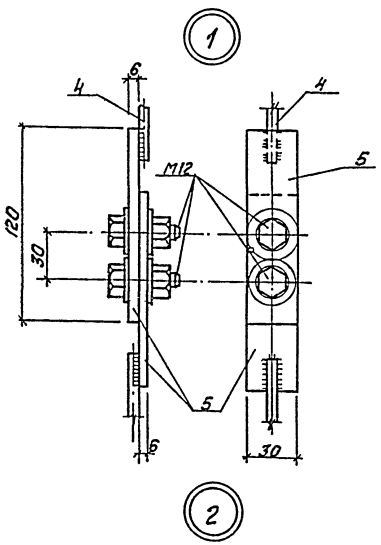

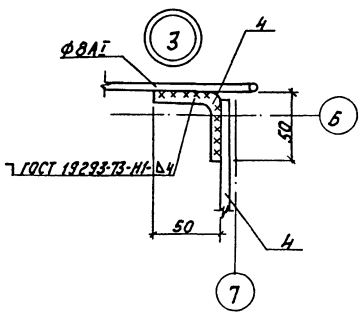

б - б

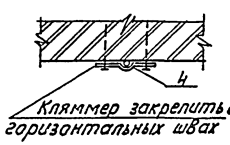

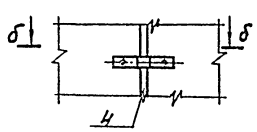

1. Узлы пересечений и все соединения молниезащитных устройств выполнить сваркой электродами типа Э42 по ГОСТ 9467-75.
2. Длина сварных швов должна быть не менее 6 диаметров свариваемых круглых проводников.

ОП1, ОП2

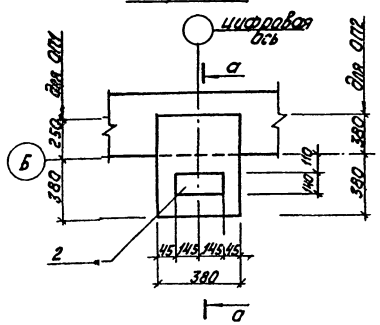

а — а

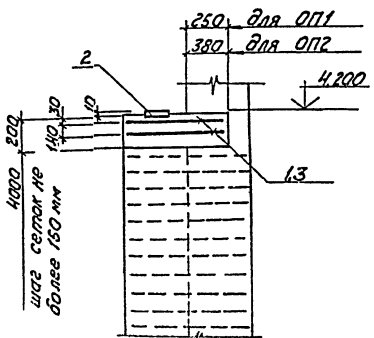

Спецификация элементов на опорные подушки.

Форм.	Зона	Поз.	Обозначение	Наименование	Кол.	Масса ед. кг	Примеч.
				ОП1			
				Сборочные единицы			
				Сетки арматурные			
БЧ		1	ГОСТ 8478-81	С 5Вр I-100 / 5Вр I-100 380×630 40/75	2		
				Закладные изделия			
АЧ		2	1.423-3 В.2	М2-1	1		Заказ. отправ. завода изгот. одновр.
				Материалы			
		7		Бетон М 200 ГОСТ 7473-76	0.06		м³
				ОП2			
				Сборочные единицы.			
				Сетки арматурные			
БЧ		3	ГОСТ 8478-81	С 5Вр I-100 / 5Вр I-100 380×760 40/30	2		
				Закладные изделия			
АЧ		2	1.423-3 В.2	М2-1	1		Отправ. одновр. с изгот. или вперед.
				Материалы			
		6		Бетон М 200 ГОСТ 7473-76	0.08		м³

Ведомость расхода стали на один элемент, кг

Марка элемента	Изделия арматурные. Арматура класса Вр I ГОСТ 6727-80 ф5	Изделия закладные. Прокат марки ВСт3кп2 ГОСТ 19903-74* δ=20	Изделия закладные. Арматура класса Ат III ГОСТ 5781-82 ф14	Всего
ОП1	2.03	6.4	2.0	10.43
ОП2	2.38	6.4	2.0	10.78

Спецификация металла на молниеприемник

Форм.	Зона	Поз.	Обозначение	Наименование	Кол.	Масса ед. кг	Прим.
БЧ		4		ф 6АI ГОСТ 5781-82	6,44 м	0.222	36.5 кг
БЧ		5		Полоса 62 6×30 ГОСТ 103-76* Б-70 ВСт3 кп2 ГОСТ 535-79	8	0.17	1.36 кг
БЧ				Болт М12 ГОСТ 7805-70* Б-2.5 ВСт3 кп2 ГОСТ 1135-79	8	0.05	0.4 кг
БЧ		т.п.903-2-1.2.001		ф 8АI ГОСТ 5781-82	1,0 м	0.4	0.4 кг
						Всего:	38.66 кг

привязан

Инв. №

				ТП 903-2-23.85 КЖ1			
				Установка мазутоснабжения Q=16,80 м³/ч с резервуарами 2×50 м³			
ГИП	Суман			Мазутонасосная	Стадия	Лист	Листов
Нач.отд.	Соболь				Р	18	
Н.контр.	Ахрамович						
Гл.констр.	Ахрамович						
Рук.гр.	Ильгина			Схема расположения молниеприемника. Узлы опорных подушки ОП1 и ОП2	ЛАТГИПРОПРОМ		
Ст.инж.	Шафиров						
Инж.	Леонова						

Копировал К.Н.

Типовой проект 903-2-23.85 Альбом 1.2 часть 2

Схема расположения перекрытий в осях 6-7

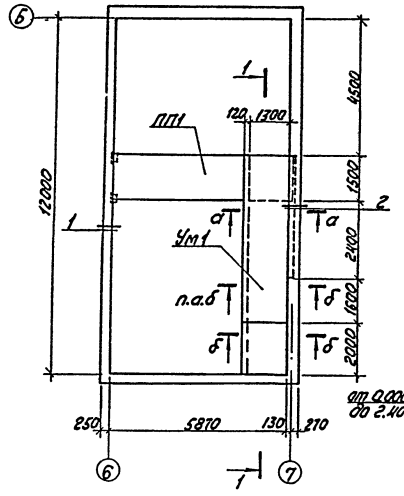

1-1

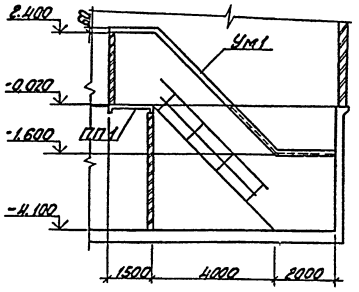

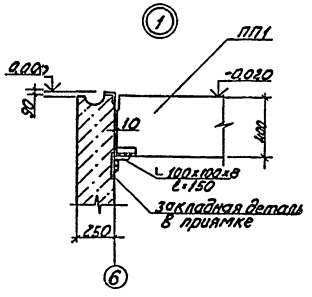

а-а

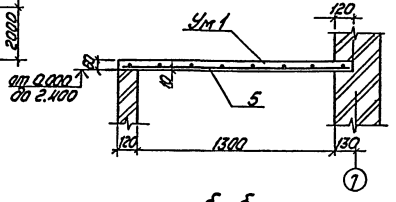

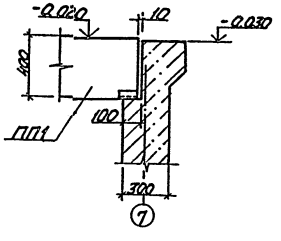

б-б

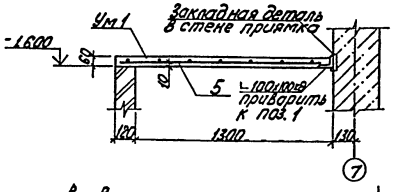

Ум2

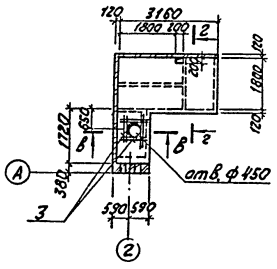

в-в

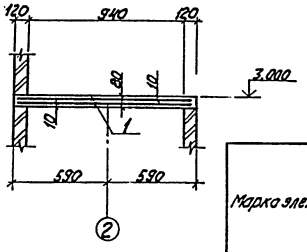

г-г

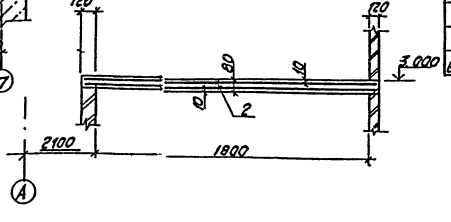

Спецификация к схеме расположения перекрытий в осях 6-7 и А.

Марка поз.	Обозначение	Наименование	Кол.	Масса ед., кг	Примечание
ПП1	ТП 903-2- КЖ.14.02.1	Плита перекрытия 2П1-1А IV п-а	1		
Ум1	КЖ1-19	Участок монолитный Ум1	1		
Ум2	КЖ1-19	Участок монолитный Ум2	1		
		Уголок 100×100×7 ГОСТ 8509-72 / Ст3пс6-1 ГУ 14-1-3023-80	5,0м		

Спецификация Ум1 и Ум2.

Формат	Зона	Поз.	Обозначение	Наименование	Кол.	Примечание
				Ум1		
				Сборочные единицы		
БЧ		5	ГОСТ 8478-81	$C\frac{6АТ-200}{6АТ-200}$ 1520×7450 $\frac{60}{75}$	1	обрезать по месту
				Материалы		
БЧ		6		Бетон М200 ГОСТ 7473-76	0,6	$м^3$
				Ум2		
				Сборочные единицы		
БЧ		1	ГОСТ 8478-81	$C\frac{5ВрТ-200}{5ВрТ-200}$ 1180×1720 $\frac{60}{90}$	2	
БЧ		2	ГОСТ 8478-81	$C\frac{5ВрТ-200}{5ВрТ-200}$ 2040×3280 $\frac{40}{20}$	2	
				Детали		
БЧ		3	Т.П.903-2- Ум.2.001	ф 6А III ГОСТ 5781-82 l=1180	8	
				Материалы		
БЧ		4		Бетон М200 ГОСТ 7473-76	1,0	$м^3$

1. Монтажную сварку выполнять электродами типа Э42 ГОСТ 9467-75. Высота сварных швов $h_ш$ = 6 мм.

Ведомость расхода стали на элемент, кг

Марка элемента	Изделия арматурные												Всего	Общий расход
	Арматура класса													
	АI				АIII				ВрI					
	ГОСТ 5781-82				ГОСТ 5781-82				ГОСТ 6727-80					
	ф6			Итого	ф6			Итого	ф5			Итого		
Ум1	16.0			16.0									16.0	16.0
Ум2					2.1			2.1	28.2			28.2	30.3	30.3

ГИП	Луман	
Нач.отд.	Сабаль	
Н.контр.	Шульгина	
Гл.конст.	Андриевская	
Рук.гр.	Шульгина	
Ст.инж.	Шафирова	
Инж.	Чулкова	

ТП 903-2-23,85 КЖ1

Установка мазутоснабжения Q=16/80 $м^3/ч$ с резервуарами 2×5000 $м^3$

Мазутонасосная

Стадия	Лист	Листов
Р	19	

Схема расположения перекрытий в осях 6-7. Ум2.

ЛАТГИПРОПРОМ

Копировал

Формат А2

Согласовано: Отдел ОВ Крегерс

Инв.№ подл. | Подпись и дата | Взам. инв.№

Привязан

Инв.№

Типовой проект 903-2-23,85 Альбом 1.2 часть 2

Площадка подогревателей Пм1

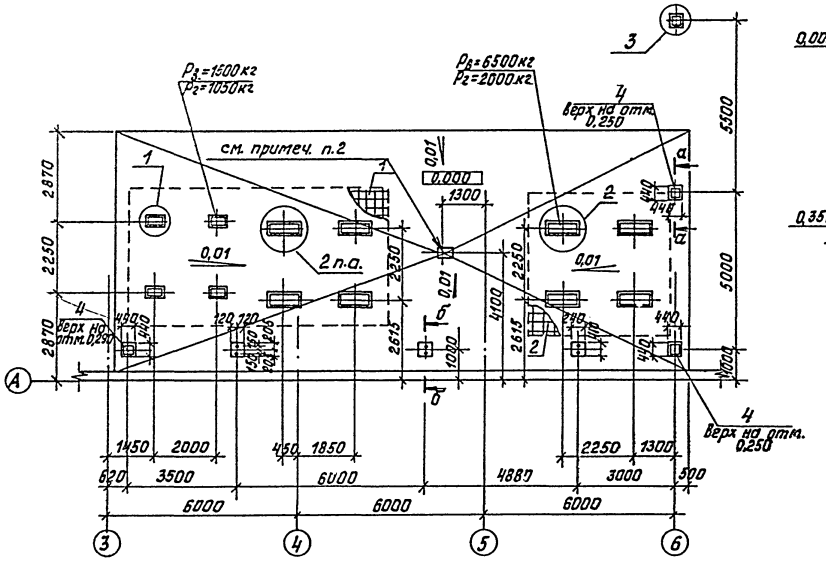

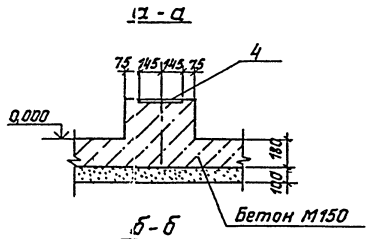

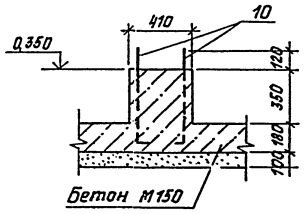

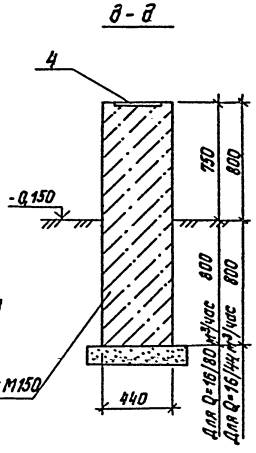

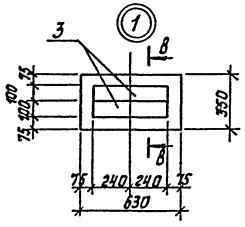

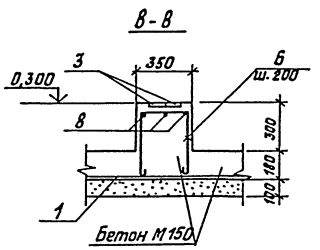

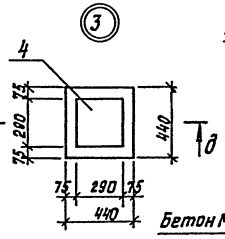

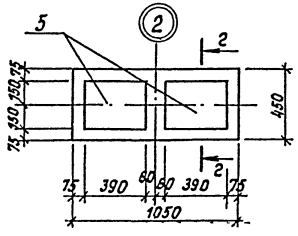

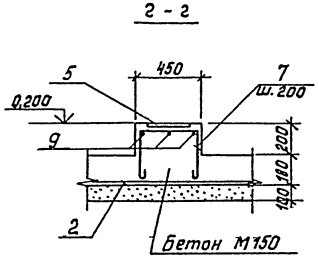

Спецификация Пм1

Формат	Зона	Поз.	Обозначение	Наименование	Кол.	Примечание
				Сборочные единицы		
				Сетки арматурные		
Б4		1	ГОСТ 8478-81	С $\frac{8АIII-200}{8АIII-200}$ 4450×8450 $\frac{25}{25}$	1	
Б4		2	ГОСТ 8478-81	С $\frac{8АIII-200}{8АIII-200}$ 4450×4450 $\frac{25}{25}$	1	
				Изделия закладные		
А4		3	3.400-6/76	МИ1-8	4,0	м
А4		4	3.400-6/76	МИ1-38	4	
А4		5	3.400-6/76	МИ1-31	16	
				Детали		
			ТП 903-2- Пм 1.001-	ф6 А1 ГОСТ 5781-82		
Б4		6*	-00	ℓ=1220	16	4,3 кг
Б4		7*	-01	ℓ=1120	48	11,9 кг
Б4		8*	-02	ℓ=1480	12	3,9 кг
Б4		9*	-03	ℓ=1700	24	9,1 кг
Б4		10		Болт $\frac{1.1М16×600 ГОСТ 24379-80}{Ст3пс2 ГОСТ 535-79}$	6	
				Материалы		
		11		Бетон М150 ГОСТ 7473-76**	28	м³

* см. ведомость деталей.
** на сульфатостойком портландцементе.

Ведомость расхода стали на элемент, кг

Марка элемента	Изделия арматурные					Изделия закладные							Общий расход
	Арматура класса				Всего	Арматура класса			Прокат марк			Всего	
	АI		АIII			АIII			Вст3кп2				
	ГОСТ 5781-82					ГОСТ 5781-82			ГОСТ 19903-74				
	ф6	Итого	ф8	Итого		ф8	12	Итого	δ=8	δ=10	Итого		
Пм1	29,2	29,2	233,3	233,3	262,6	4,0	47,2	51,2	25,2	173,6	198,8	250,0	512,6

1. Под монолитные конструкции выполнить щебеночную подготовку толщиной 100 мм, превышающую габарит конструкции на 100 мм в каждую сторону.
2. Дождеприемник установить по чертежам ВК.

Ведомость деталей

Поз.	Эскиз
6	300 / 430 430
7	400 / 330 330
8	580 / 420 420
9	1000 / 320 320

Согласовано: Отдел ТМ Дрейя

Инв. № подл. | Подпись и дата | Взам. инв. №

Привязан

Инв. №

Гл. инж. пр.	Туман	
Нач. отд.	Соболь	
Н. контр.	Шульгина	
Гл. констр.	Андриевская	
Рук. гр.	Шульгина	
Ст. инж.	Шафирова	
Инж.	Чулкова	

ТП 903-2-23,85 КЖ 1

Установка мазутоснабжения Q=16/80 м³/ч с резервуарами 2×5000 м³

Мазутонасосная

Стадия	Лист	Листов
Р	20	

Площадка подогревателей Пм1.

ЛАТГИПРОПРОМ

Копировал

Формат А2

Типовой проект 903-2-23,85 Альбом 1.2 часть 2

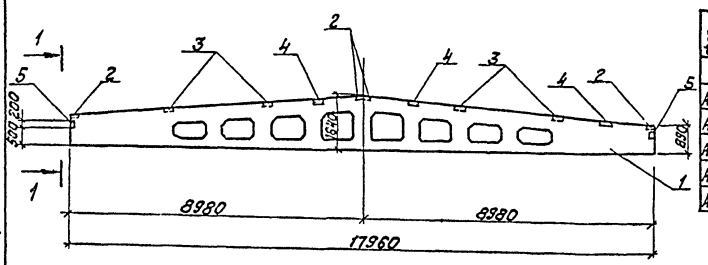

Формат	Зона	Поз.	Обозначение	Наименование	Кол.	Примечание
				Сборочные единицы		
А3		1	1.462.1-3/80.1-2-24; -25	Балка 16ДР18-3АIVТ-Н 16ДР18-4АIVТ-Н	1	
А4		2	1.400-6/76, вып.1, лист 84	Закладное изделие М4-1-2	4	
А4		3	1.400-6/76, вып.1, лист 85	М4-3-3	4	
А4		4	1.400-6/76, вып.1, лист 88	М4-22	3	
А4		5	1.030.1-1.0-3-2210СБ	МД1	2	

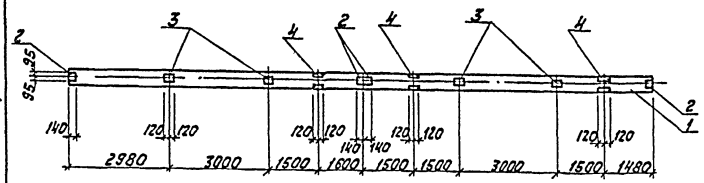

Ведомость расхода стали на элемент, кг

Марка элемент	Изделия закладные								Всего	Общий расход
	Арматура класса				Прокат марки					
	А III				В Ст3 кп2					
	ГОСТ 5781-82				ГОСТ 8509-72		19903-74*			
	ф8	ф10			L80×50×6	L110×70×8	δ=6			
16ДР18-3АIVТ-Н-1 16ДР18-4АIVТ-Н-1	3,44	0,6			4,72	15,6	14,0			38,36

1 - 1

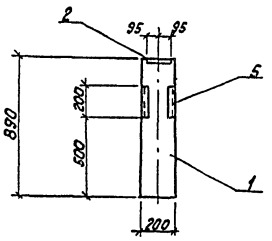

Покрытие поверхностей закладных деталей - эмаль ЭП-773 кремовая ГОСТ 23143-83. VI. 6/1.

ГИП	Думан		
Начотд.	Соболь		
Н.контр.	Шульгина		
Гл.конст.	Андриевская		
Рук.гр.	Шульгина		
Ст.инж.	Шафиров		
Техник	Скитская		

ТП 903-2-23,85 КЖ.1И.01.1

Балка (16ДР18-3АIVТ-Н-1, 16ДР18-4АIVТ-Н-1)

Стадия	Масса	Масштаб
Р	8,4т	1:100

Лист | Листов 1

ЛАТГИПРОПРОМ

Копировал [signature] формат А3

Инв.№ подл. | Подпись и дата | Взам.инв.№

209050-04

Типовой проект 903-2-23,85 Альбом 1.2 часть 2

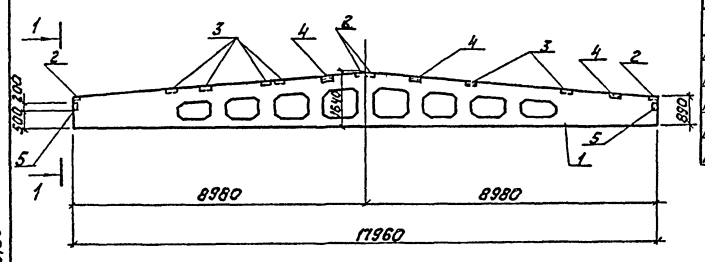

Формат	Зона	Поз.	Обозначение	Наименование	Кол.	Примечание
				Сборочные единицы		
А3		1	1.462.1-3/80.1-2-24; -25	Балка 16ДР18-3АIVТ-Н 16ДР18-4АIVТ-Н	1	
А4		2	1.400-6/76, вып.1, лист 84	Закладное изделие М4-1-2	4	
А4		3	1.400-6/76, вып.1, лист 85	М4-3-3	6	
А4		4	1.400-6/76, вып.1, лист 88	М4-22	3	
А4		5	1.030.1-1.0-3-2210СБ	МД1	2	

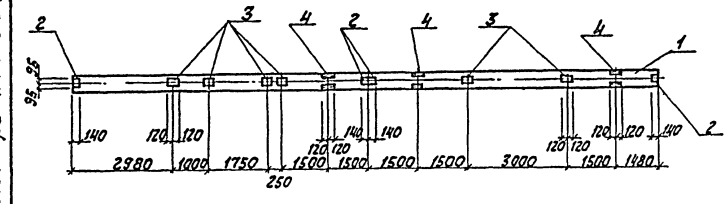

Ведомость расхода стали на элемент, кг

Марка элемент	Изделия закладные								Всего	Общий расход
	Арматура класса				Прокат марки					
	А III				В Ст3 кп2					
	ГОСТ 5781-82				ГОСТ 8509-72		ГОСТ 19903-74*			
	ф8	ф10			L80×50×6	L110×70×8	δ=6			
16ДР18-3АIVТ-Н-2 16ДР18-4АIVТ-Н-2	3,84	0,6			4,72	15,6	18,4			43,16

1 — 1

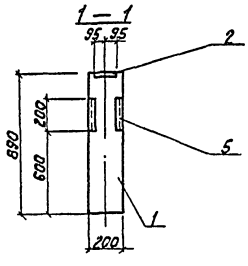

Покрытие поверхностей закладных деталей - эмаль ЭП-773 кремовая ГОСТ 23143-83. VI. 6/1.

ГИП	Думан		
Начотд.	Соболь		
Н.контр.	Шульгина		
Гл.констр.	Андриевская		
Рук.гр.	Шульгина		
Ст.инж.	Шафирова		
Техник	Скитская		

ТП 903-2-23,85 КЖ.1И.01.2

Балка (16ДР18-3АIVТ-Н-2, 16ДР18-4АIVТ-Н-2)

Стадия	Масса	Масштаб
Р	8,4т	1:100

Лист | Листов 1

ЛАТГИПРОПРОМ

Копировал [signature] формат А3

Инв.№ подл. | Подпись и дата | Взам.инв.№

Типовой проект 903-2-23,85 Альбом 1.2 часть 2

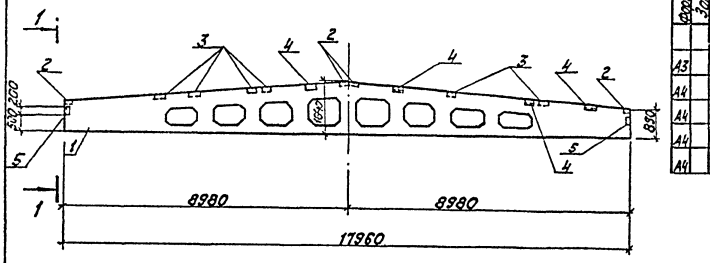

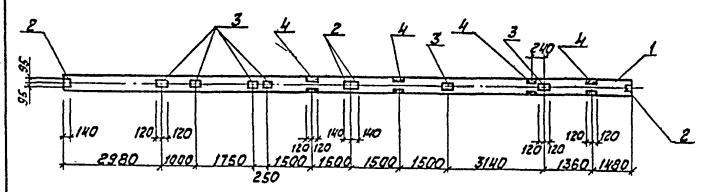

Формат	Зона	Поз.	Обозначение	Наименование	Кол.	Примечание
				Сборочные единицы		
А3		1	1.462.1-3180, 1-2-25; -26	Балка 16ДР18-4АIVТ-Н 16ДР18-5АIVТ-Н	1	
А4		2	1.400-6176, Вып.1, лист 84	Закладное изделие М4-1-2	4	
А4		3	1.400-6176, Вып.1, лист 85	М4-3-3	6	
А4		4	1.400-6176, Вып.1, лист 88	М4-22	4	
А4		5	1.030.1-1.0-3-2210 СБ	МД1	2	

Ведомость расхода стали элемент, кг

Марка элемента	Изделия закладные								Общий расход
	Арматура класса				Прокат марки			Всего	
	А III				ВСт3кп2				
	ГОСТ 5781-82				ГОСТ 8509-72		ГОСТ 19903-74*		
	ф8	ф10			L 80×50×6	L 110×70×8	δ=6		
16ДР18-4АIVТ-Н-3 16ДР18-5АIVТ-Н-1	4,24	0,8			4,72	20,8	18,4		48,96

Покрытие поверхностей закладных деталей - эмаль ЭП-773 кремовая ГОСТ 23143-83. VI. 6/1.

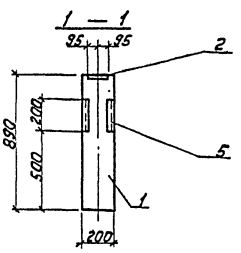

ГИП	Думан		
Нач.отд.	Соболь		
Н.контр.	Шульгина		
Гл.констр.	Андриевская		
Рук.гр.	Шульгина		
Ст.инж.	Шафирова		
Техник	Скитская		

ТП 903-2-23,85 КЖ.1И.01.3

Балка (16ДР18-4АIVТ-Н-3, 16ДР18-5АIVТ-Н-1)

Стадия	Масса	Масштаб
Р	8,4т	1:100
Лист	Листов 1	

ЛАТГИПРОПРОМ

Копировал Кіду. Формат А3

Инв.№ подл. | Подпись и дата | Взам.инв.№

20950-04

Типовой проект 903-2-23,85 Альбом 1.2 часть 2

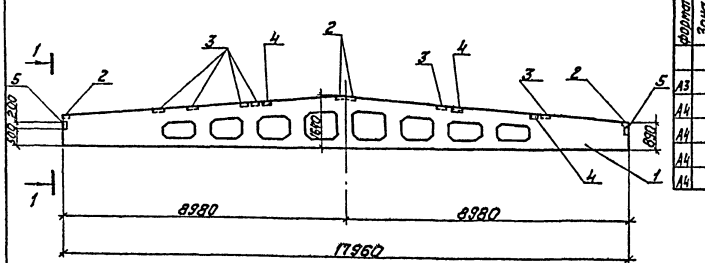

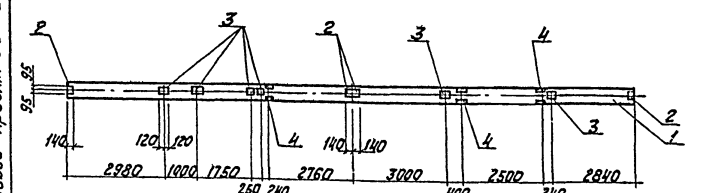

Формат	Зона	Поз.	Обозначение	Наименование	Кол.	Примечание
				Сборочные единицы		
А3		1	1.462.1-3180, 1-2-25; -26	Балка 16ДР18-4АIVТ-Н 16ДР18-5АIVТ-Н	1	
А4		2	1.400-6176, Вып.1, лист 84	Закладное изделие М4-1-2	4	
А4		3	1.400-6176, Вып.1 лист 85	М4-3-3	6	
А4		4	1.400-6176, Вып.1, лист 88	М4-22	3	
А4		5	1.030.1-1.0-3-2210 СБ	МД1	2	

Ведомость расхода стали на элемент, кг

Марка элемент	Изделия закладные								Общий расход
	Арматура класса				Прокат марки			Всего	
	А III				ВСт3кп2				
	ГОСТ 5781-82				ГОСТ 8509-70		ГОСТ 19903-74*		
	ф8	ф10			L 80×50×6	L 110×70×8	δ=6		
16ДР18-4АIVТ-Н-4 16ДР18-5АIVТ-Н-2	3,84	0,6			4,72	15,6	18,4		43,16

Покрытие поверхностей закладных деталей - эмаль ЭП-773 кремовая ГОСТ 23143-83. VI 6/1.

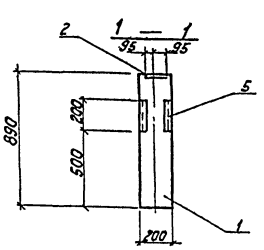

ГИП	Думан		
Нач.отд.	Соболь		
Н.контр.	Шульгина		
Гл.констр.	Андриевская		
Рук.гр.	Шульгина		
Ст.инж.	Шафирова		
Техник	Скитская		

ТП 903-2-23,85 КЖ.1И.01.4

Балка (16ДР18-4АIVТ-Н-4, 16ДР18-5АIVТ-Н-2)

Стадия	Масса	Масштаб
Р	8,4т	1:100
Лист	Листов 1	

ЛАТГИПРОПРОМ

Копировал Кіду. Формат А3

Инв.№ подл. | Подпись и дата | Взам.инв.№

Альбом 1.2 часть 2

Типовой проект 903-2-23,85

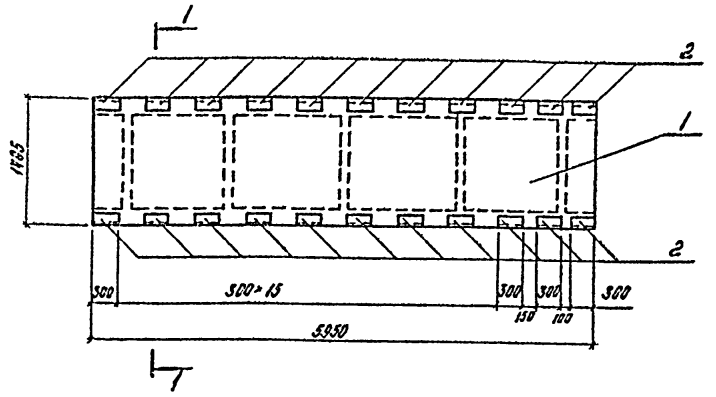

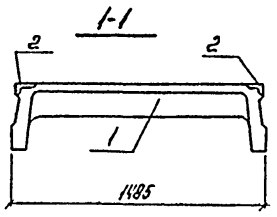

Ведомость расхода стали на элемент, кг

Марка элемента	Изделия закладные: Арматура класса A III, ГОСТ 5781-82, ф8		Прокат марки ВСт3кп2, ГОСТ 8510-72, L75×50×5		Всего	Общий расход
2П1-1АIV П-а	15,0		32,0		47,0	47,0

Формат	Зона	Поз.	Обозначение	Наименование	Кол.	Примечание
				Сборочные единицы		
А3		1	1.442.1-2.1 4.00.0	Плита 2П1-1АIVП	1	
				Детали		
А4		2	3.400-6/76 л.38	Закладное изделие МН4-44	22	

ТП903-2- КЖ1.И.02.1

Плита 2П1-1АIV П-а

Стадия	Масса	Масштаб
Р	2,4т	1:50

Лист | Листов 1

ЛАТГИПРОПРОМ

Гл.инж.пр. Думан; Нач.отд. Соболь; Н.контр. Шульгина; Гл.констр. Андриевская; Рук.гр. Шульгина; Ст.инж. Шафирова

Инв.№ подл. | Подпись и дата | Взам.инв.№

Копировал [signature] формат А4

Альбом 1.2 часть 2

Типовой проект 903-2-23,85

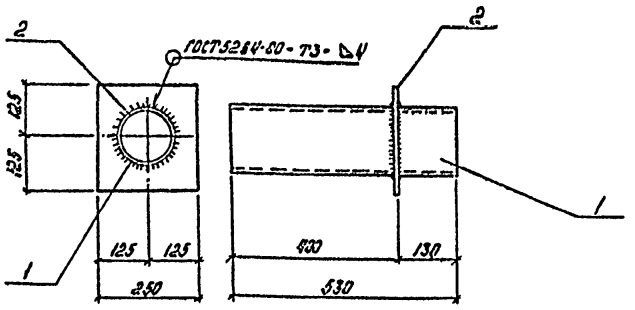

Формат	Зона	Поз.	Обозначение	Наименование	Кол.	Прим.
				Документация		
			903-2- КЖ.1И.ТУ	Технические условия		
				Детали		
Б4		1	903-2- КЖ1.И.08.1.1	Труба 159×4,5×530 ГОСТ 8732-79 / ВСт3кп2 ГОСТ 535-79	1	3,0
Б4		2	903-2 КЖ1.И.08.1.2	Полоса Б 250×10 ГОСТ 103-76* ℓ=250 / ВСт3кп2 ГОСТ 535-79	1	1,6

ТП 903-2- КЖ.1И.08.1

Изделие закладное МН1

Стадия	Масса	Масштаб
Р	4,6кг	1:10

Лист | Листов 1

ЛАТГИПРОПРОМ

Гл.инж.пр. Думан; Нач.отд. Соболь; Н.контр. Шульгина; Гл.конст. Андриевская; Рук.гр. Шульгина; Ст.инж. Шафирова; Инж. Леонова

Инв.№ подл. | Подпись и дата | Взам.инв.№

Копировал [signature] формат А4

Альбом 1.2 часть 2

Типовой проект 903-2-23,85

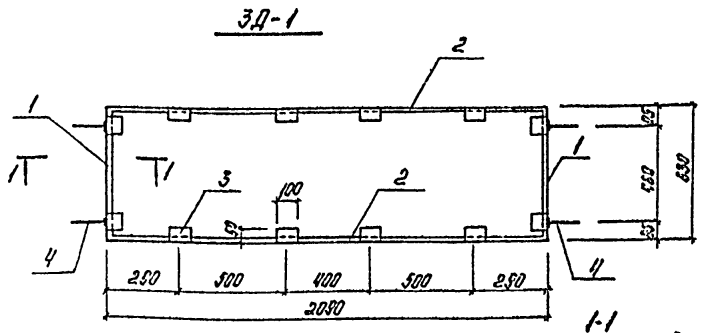

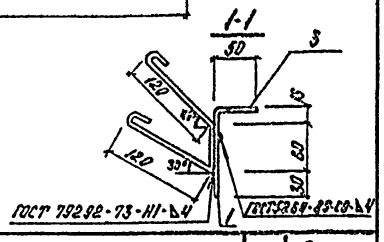

Формат	Зона	Поз.	Обозначение	Наименование	Кол.	Примечание
				Документация		
			903-2- КЖ.1И.ТУ	Технические условия		
				Детали		
				Сталь листовая ГОСТ 19903-74* / ВСт3 ЛС 6-1, ТУ 14-1-3023-80		
Б4		1	903-2- КЖ1.И.08.2.1	-74×6 ℓ=620	2	3,61кг
Б4		2	903-2- КЖ1.И.08.2.2	-74×6 ℓ=2090	2	12,16кг
Б4		3	903-2- КЖ1.И.08.2.3	Уголок 650×32×4 ℓ=100 ГОСТ 19772-74* / ВСт3кп2 ГОСТ 535-79	12	2,98
Б4		4	903-2- КЖ1.И.08.2.4	ф8АI ГОСТ 5781-82 ℓ=400	4	0,64кг

ТП 903-2-23,85 КЖ1.И.08.2

Закладное изделие ЗД-1

Стадия	Масса	Масштаб
Р	12,39 кг	

Лист | Листов

ЛАТГИПРОПРОМ

Гл.инж.пр. Думан; Нач.СО-1 Соболь; Н.контр. Шульгина; Гл.конст. Андриевская; Рук.гр. Шульгина; Ст.арх. Ашмане; Архит. Тишунина

Инв.№ подл. | Подпись и дата | Взам.инв.№

Копировал [signature] формат А4

Альбом 1.2 часть 2

Типовой проект 903-2-23,85

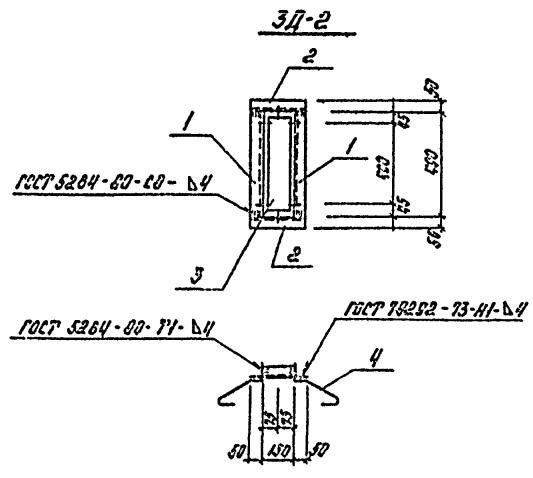

1. Жалюзийные решетки Н1 изготавливаются механическим заводом N1 треста „Сантехдеталь" г. Горький.

Формат	Зона	Поз.	Обозначение	Наименование	Кол.	Примечание
				Документация		
			903-2- КЖ.1И.ТУ	Технические условия		
				Детали		
Б4		1	903-2- КЖ1.И.08.3.1	Уголок 650×50×3 ГОСТ 19772-74* / ВСт3кп2 ГОСТ 535-79	2	2,19кг
Б4		2	903-2- 08.3.2	Уголок 650×50×3 ГОСТ 19772-74* / ВСт3кп2 ГОСТ 535-79	2	0,87кг
Б4		3	903-2- 08.3.3	Жалюзийная решетка Н1 / ТУ-36-1517-71 (см. прим. 1)	1	0,97кг
Б4		4	903-2- 08.3.4	ф8АI ГОСТ 5781-82 ℓ=200	4	0,32кг

ТП 903-2-23,85 КЖ1.И.08.3

Закладное изделие ЗД-2

Стадия	Масса	Масштаб
Р	4,15 кг	

Лист | Листов

ЛАТГИПРОПРОМ

Гл.инж.пр. Думан; Нач.СО-1 Соболь; Н.контр. Шульгина; Гл.конст. Андриевская; Рук.гр. Шульгина; Ст.арх. Ашмане; Архит. Тишунина

Инв.№ подл. | Подпись и дата | Взам.инв.№

Копировал [signature] формат А4

32

Типовой проект 903-2-23,85 Альбом 1.2 часть 2

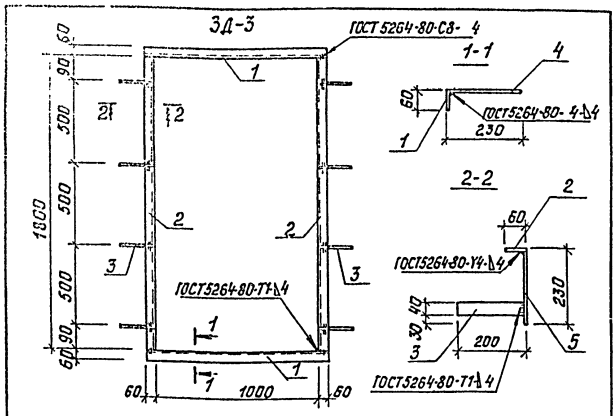

Формат	Зона	Поз.	Обозначение	Наименование	Кол.	Примечание
				Документация		
			ТП903-2- КЖ.14.ТУ	Технические условия		
				Детали		
БЧ		1	ТП903-2- КЖ1.И.08.4.1	Полоса -60х4 ℓ=1120 ГОСТ 103-76 Вст3пс6-1.ТУ14-1-3023-80	2	4,22 кг
БЧ		2	ТП903-2- -08.4.2	Полоса -60х4 ℓ=1000 ГОСТ 103-76 Вст3пс6-1.ТУ14-1-3023-80	2	6,78 кг
БЧ		3	ТП903-2- -08.4.3	Полоса -40х4 ℓ=200 ГОСТ 103-76 Вст3пс6-1.ТУ14-1-3023-80	8	2,01 кг
БЧ		4	ТП903-2- -08.4.4	БПН4 ℓ=1120 ГОСТ 19903-74* Вст3кп2 ГОСТ 380-71*	2	16,17 кг
БЧ		5	ТП903-2- -08.4.5	БПН4 ℓ=1800 ГОСТ 19903-74* Вст3кп2 ГОСТ 535-79	2	25,99 кг

Взам.инв.№ | Подпись и дата | Инв.№ подл.

ТП 903-2- КЖ1.И.08.4

Закладное изделие ЗД-3

Стадия	Масса	Масштаб
Р	55,17 кг	

Лист | Листов 1

ЛАТГИПРОПРОМ

Гл.инж.пр. Думан
Нач.отд. Соболь
Н.контр. Шульгина
Гл.констр. Андриевская
Рук.гр. Шульгина
Ст.арх. Ашмане
Ст.техн. Корякина

Копировал | Формат А4

Типовой проект 903-2-23,85 Альбом 1.2 часть 2

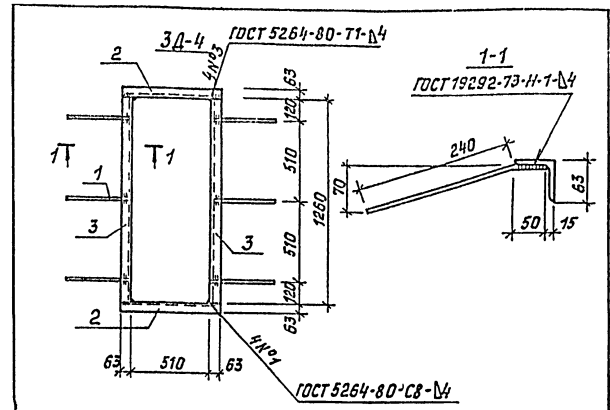

Формат	Зона	Поз.	Обозначение	Наименование	Кол.	Примечание
				Документация		
			ТП 903-2- КЖ1.И.ТУ	Технические условия		
				Детали		
БЧ		1	ТП903-2- КЖ1.И.08.5.1	ф8 А III ГОСТ 5781-82 ℓ=290	6	0,69 кг
БЧ		2	ТП903-2- КЖ1.И.08.5.2	Уголок Б63х5 ℓ=636 ГОСТ 8509-72 Вст3пс6 ГОСТ 535-79	2	6,12 кг
БЧ		3	ТП903-2- КЖ1.И.08.5.3	Уголок Б63х5 ℓ=1260 ГОСТ 8509-72* Вст3пс6 ГОСТ 535-79	2	12,12 кг

Взам.инв.№ | Подпись и дата | Инв.№ подл.

ТП 903-2- КЖ1.И.08.5

Закладное изделие ЗД-4

Стадия	Масса	Масштаб
Р	18.93 кг	

Лист | Листов 1

ЛАТГИПРОПРОМ

Гл.инж.пр. Думан
Нач.СО-1 Соболь
Н.контр. Шульгина
Гл.констр. Андриевская
Рук.гр. Шульгина
Ст.арх. Ашмане
Архит. Тишунина

Копировал | Формат А4

Типовой проект 903-2-23,85 Альбом 1.2 часть 2

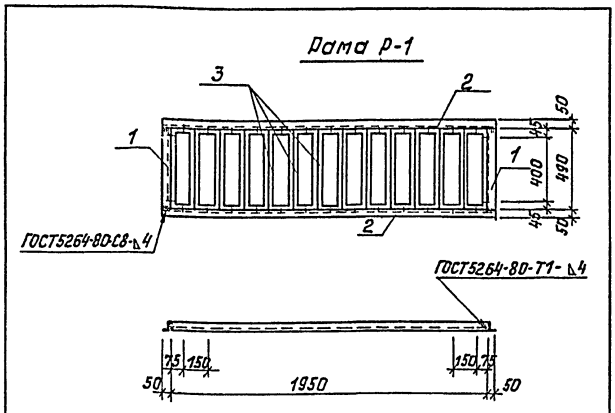

Жалюзийные решетки №1 изготавливаются механическим заводом №1 треста „Сантехдеталь" г.Горький.

Формат	Зона	Поз.	Обозначение	Наименование	Кол.	Примечание
				Документация		
			ТП 903-2- КЖ.1.И.ТУ	Технические условия		
				Детали		
БЧ		1	ТП903-2- КЖ1.И.08.6.1	Уголок Б50х3 ℓ=490 ГОСТ 19772-74* Вст3кп2 ГОСТ 535-79	2	2,19 кг
БЧ		2	ТП903-2- -08.6.2	Уголок Б50х3 ℓ=2050 ГОСТ 19772-74 Вст3кп2 ГОСТ 535-79	2	9.16 кг
БЧ		3	ТП903-2- -08.6.3	Жалюзийная решетка №1 ТУ-36-1517-74 (см.прим.п.1)	13	12.6 кг

Взам.инв.№ | Подпись и дата | Инв.№ подл.

ТП 903-2-23,85 КЖ1.И.08.6

Рама Р-1

Стадия	Масса	Масштаб
Р	23,95 кг	

Лист | Листов 1

ЛАТГИПРОПРОМ

Гл.инж.пр. Думан
Нач.СО-1 Соболь
Н.контр. Шульгина
Гл.констр. Андриевская
Рук.гр. Шульгина
Ст.арх. Ашмане
Архит. Тишунина

Копировал | Формат А4

Типовой проект 903-2-23,85 Альбом 1.2 часть 2

Технические условия.

1. Сварку следует производить в соответствии с ГОСТ 19292-73 „Соединения сварные элементов закладных деталей сборных железобетонных конструкций. Контактная и автоматическая сварка плавлением. Основные типы и конструктивные элементы" и с „Инструкцией по сварке соединений арматуры и закладных деталей железобетонных конструкций" СН 393-78.
2. Сварку пластин и проката между собой выполнять дуговой ручной электросваркой электродами типа Э42 по ГОСТ 9469-75.

Взам.инв.№ | Подпись и дата | Инв.№ подл.

ТП 903-2-23,85 КЖ1.И.ТУ

Технические условия

Стадия	Масса	Масштаб

Лист | Листов

ЛАТГИПРОПРОМ

Гл.инж.пр. Думан
Нач.отд. Соболь
Н.контр. Шульгина
Гл.констр. Андриевская
Рук.гр. Шульгина
Ст.инж. Шафирова

Копировал | Формат А4

Типовой проект 903-2-23.85 Альбом 1.2 часть 2

Ведомость рабочих чертежей основного комплекта КМ

Лист	Наименование	Примечание
1	Общие данные (начало)	34
2	Общие данные (окончание)	35
3	Техническая спецификация стали для специализированных заводов	36
4	Схема расположения путей подвесного транспорта. Площадка на отм. 4,200.	37
5	Схема расположения опор, лестниц и ограждений	38
6	Схема расположения опор, лестниц и ограждений для варианта Q = 16/4Н м3/час	39
7	Схема расположения опор на кровле в осях „3" ÷ „7". Площадка на отм. 3,000	40

Ведомость применённых и ссылочных документов

Обозначение	Наименование	Примечание
1.450.3-3 в.0, в.1 часть 1,2	Стальные лестницы, площадки, стремянки и ограждения	
2.440-1 в.1.6	Узлы стальных конструкций производственных зданий	
1.426.2-3 в.2	Пути подвесного транспорта пролётам 3,4 и 6м.	
ТУ 36-2044-77	Настил решётчатый, ступени и элементы решётчатого настила	

Типовой проект разработан в соответствии с действующими нормами и правилами и предусматривает мероприятия, обеспечивающие взрывную, взрывопожарную и пожарную безопасность при эксплуатации здания.

Главный инженер проекта (Думан)

Ведомость металлоконструкций по видам профилей

Наименование конструкций по номенклатуре прейскуранта №01-09	Позиции по чертежу КМ	N п/п	Код конструкции	Масса конструкции, т: Всего стали с учетом объемного коэффициента	по видам профилей стали: Балки	Круглая сталь	Средне-сортная сталь	Мелко-сортная сталь	Толсто-листовая сталь	Универсальная сталь	Тонколистовая сталь	Гнутые и электро-сварные	Трубы	Прочие	Всего	Количество шт.	Серия типовых конструкций
1	2	3	4	5	6	7	8	9	10	11	12	13	14	15	16	17	18
Подвесной транспорт		1	526121		3,731	0,090						0,158			4,018		1.426.2-3 в.2
Опоры под трубопроводы		2	526395		1,006	0,600			0,537						2,063		
Площадки		3			0,319	0,254									0,579		
Лестницы, ограждения, стремянки и площадки		4	526391			0,010		0,062	0,015			0,609		0,278	0,986		1.450.3-3 в.0.1 часть 1,2
Всего:		5			5,056	0,854		0,062	0,552			0,767		0,278	7,646		

1. Стальные конструкции разработаны на основании главы СНиП II-23-81 на стадии КМ1 и являются исходным материалам для разработки рабочих чертежей марки КМД.
2. За относительную отметку 0,000 принята отметка чистого пола мазутонасосной, которая соответствует абсолютной отметке ____ по генплану.
3. Заводские соединения приняты сварными.
4. Монтажные соединения выполняются на болтах нормальной точности и на монтажной сварке согласно ГОСТ 5264-80.
5. Сварку производить электродами типа Э42 по ГОСТ 9467-75.
6. Все стальные конструкции окрасить двумя слоями эмали ПФ-115 по слою грунта ГФ-020 (вне здания ПФ-115 для наружных работ) общей толщиной 55мкм.
7. Высота неоговоренных сварных швов принимается по наименьшей толщине свариваемых элементов.
8. Степень очистки поверхности под окраску - вторая по СНиП II-28-73*.

			Привязан
Инв. №			
			ТП 903-2-23.85 КМ1
ГИП	Думан		Установка мазутоснабжения Q=16/8Он м3/час с резервуарами 2×5000м3
Нач.отд	Соболь		
Гл.инж	Зафиевская		Мазутонасосная
Гл.конст	Зафиевская		
Рук.гр.	Шульгина		Общие данные (начало)
Ст.инж	Шастерова		
Инж	Чулкова		

Стадия	Лист	Листов
Р	1	7

ЛАТГИПРОПРОМ

Копировал Маш. Формат А2

Инв. № подл. | Подп. и дата | Взам. инв. №

Типовой проект 903-2-23.85 Альбом 1.2 часть 2

Инв.№подл. | Подп. и дата | Взам.инв.№

Техническая спецификация металла, т

Вид профиля и ГОСТ, ТУ	Марка металла и ГОСТ	Обозначение и размеры профиля, мм	N п/п	Код: Марки металла	Код: Вида профиля	Код: Размера профиля	Количество, шт.	Длина, мм	Масса металла по элементам конструкций, т: Подвесной транспорт (Код элемента конструкций 626121)	Опоры подтрубопроводов (Код элемента конструкций 526395)	Площадки		Общая масса, т
Балки двутавровые ГОСТ 8239-72	Вст3кп2 ГОСТ 380-71*	I 10	1		092500					0,266			0,266
		I 12	2		092500						0,104		0,104
		I 14	3		092500					0,576			0,576
		Итого:	4	11240						0,842	0,104		0,946
	Всего профиля:		5							0,842	0,104		0,946
Балки двутавровые для монорельсов ГОСТ 19425-74 (24м), ТУ-14-2-427-80 (30м)	Вст3пс5 ГОСТ 380-71*	I 24м	6						1,839				1,839
		I 30м	7						0,904				0,904
		Итого:	8	14460					2,743				2,743
	Всего профиля:		9						2,743				2,743
Балки с параллельными гранями полок ТУ 14-2-24-72	Вст3пс6-1 ТУ 14-1-3023-80	I 35Б1	10		092504				0,879				0,879
		Итого:	11						0,879				0,879
	Всего профиля:		12						0,879				0,879
Швеллеры ГОСТ 8240-72	Вст3кп2 ГОСТ 380-71*	[10	13		092500					0,105			0,105
		[12	14		092500						0,016		0,016
	Вст3пс6-1 ТУ-14-1-3023-80	[16	15							0,029	0,190		0,219
				11240									
	Всего профиля:		16							0,134	0,206		0,340
Швеллеры гнутые равнополочные ГОСТ 8278-75*	Вст3пс ГОСТ 16523-70*	[60×32×3	17		112100				0,153				0,153
		Итого:	18	12300					0,153				0,153
	Всего профиля:		19						0,153				0,153
Сталь угловая равнополочная ГОСТ 8509-72	Вст3кп2 ГОСТ 380-71*	L 60×5	20		095100					0,052	0,136		0,188
		L 63×6	21		095100				0,087	0,433	0,110		0,630
		Итого:	22	11240					0,087	0,485	0,246		0,818
	Всего профиля:		23						0,087	0,485	0,246		0,818
Сталь толстолистовая ГОСТ 19903-74*	Вст3кп2 ГОСТ 380-71*	δ=6	24		097100					0,043			0,043
		δ=8	24		097100					0,440			0,440
		δ=10	25		097100					0,039			0,039
		Итого:	26	11240						0,522			0,522
	Всего профиля:		27							0,522			0,522

Вид профиля и ГОСТ, ТУ	Марка металла и ГОСТ	Обозначение и размеры профиля, мм	N п/п	Код: Марки металла	Код: Вида профиля	Код: Размера профиля	Количество, шт.	Длина, мм	Масса металла по элементам конструкций, т: Подвесной транспорт (Код элемента конструкций 626121)	Опоры подтрубопроводов (Код элемента конструкций 526395)	Площадки		Общая масса, т
Итого масса металла:									3,862	1,983	0,556		6,401
Листовой прокат толщиной 4 мм и более:													0,949
Всего масса металла:									3,862	1,983	0,556		7,350
В том числе по маркам:	Вст3кп2								0,087		0,366		0,453
	Вст3пс5								2,743				2,743
	Вст3пс6-1								0,879	0,029	0,190		1,098
	Вст3пс								0,153	1,954			2,107

Привязан

Инв. №

ТП 903-2-23.85			КМ1
Установка мазутонасосная с резервуарами 2×5000 м³			
Мазутонасосная	Стадия	Лист	Листов
	Р	2	
Общие данные (начало)	ЛАТГИПРОПРОМ		

ГИП	Думан	
Нач.отд	Сафо.ов	
Н.контр.	Чистякова	
Н.сект.	Чистякова	
Рук.гр.	Шитарина	
Ст.инж.	Шатрова	
Инж.	Чистова	

Вид профиля и ГОСТ, ТУ	Марка металла и ГОСТ	Обозначение и размер профиля, мм	N п/п	Код: Марки металла	Код: Вида профиля	Код: Размера профиля	Количество, шт.	Длина, мм	Масса металла по элементам конструкций, т: Площадки	Лестницы	Ограждение площадки	Ограждение лестницы	Стремянки	Общая масса, т
									526324					
Швеллер гнутый равнополочный ГОСТ 8278-83	Вст3кп2 ГОСТ 380-71*	⊏180×50×4	1							0.184				0.184
		Итого:	2	11240						0.184				0.184
	Всего профиля:		3		092500					0.184				0.184
Швеллер гнутый неравнополочный ГОСТ 8278-83	Вст3кп2 ГОСТ 380-71*	⊏50×40×12×2,5	4								0.176	0.046		0.222
		Итого:	5	11240	093100						0.176	0.046		0.222
	Всего профиля:		6		095100						0.176	0.046		0.222
Сталь угловая равнополочная ГОСТ 8509-72	Вст3кп2 ГОСТ 380-71*	⌞25×25×3	7								0.044	0.013		0.057
		⌞75×75×6	8							0.010				0.010
					093300									
		Итого:	9	11240	095300					0.010	0.044	0.013		0.067
	Всего профиля:		10		095700					0.010	0.044	0.013		0.067
Уголок гнутый равнополочный ГОСТ 19771-74*	Вст3кп2 ГОСТ 380-71*	⌞80×80×5	11										0.034	0.034
		Итого:	12	11240	093100								0.034	0.034
	Всего профиля:		13		095100								0.034	0.034
Гнутый профиль ЧМТУ 2-130-70	Вст3кп2 ГОСТ 380-71*	{90×30×25×3	14								0.151			0.151
		Итого:	15	11240	093100						0.151			0.151
	Всего профиля:		16		095100						0.151			0.151
Сталь толстолистовая ГОСТ 19903-74	Вст3кп2	б=4	17							0.014			0.001	0.015
		Итого:	18	11240						0.014			0.001	0.015
	Всего профиля:		19		097100					0.014			0.001	0.015
Сталь круглая ГОСТ 2590-71	Вст3кп2 ГОСТ 380-71*	ф18	20										0.005	0.005
		Итого:	21	11240	093300								0.005	0.005
	Всего профиля:		22		095300								0.005	0.005
Прочие изделия ТУ36-2044-77			23		526242				0.159	0.112				0.271
Всего масса металла:			24						0.159	0.320	0.371	0.059	0.040	0.949
В том числе со марками:	Вст3кп2		25						0.159	0.320	0.371	0.059	0.040	0.949

Альбом 12 часть 2

Типовой проект 903-2-23.85

Инв. № подл. | Подпись и дата | Взам. инв. №

Привязан

Инв. №

ТП903-2-23.85 КМ1

Установка мазутоснабжения Q=16/80 м³/ч с резервуарами 2×5000 м³/ч

Гл.инж.пр.	Думан				
Нач.отд.	Соболь		Мазутонасосная	Стадия: Р	Лист: 3	Листов:
Н.контр.	Андреевская				
Гл.конст.	Андреевская				
Рук.гр.	Шульгина		Техническая спецификация стали для специализированных заводов	ЛАТГИПРОПРОМ	
Ст.инж.	Шафорова				
Инж.	Чулкова				

Копировал

Формат А2

Типовой проект 903-2-23.85 Альбом 1.2 часть 2

Схема расположения путей подвесного транспорта в осях 1÷7

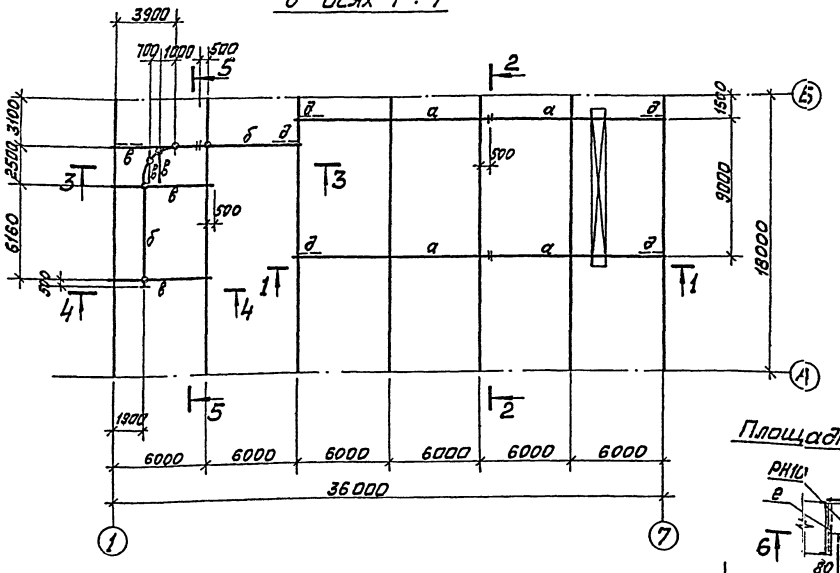

1—1

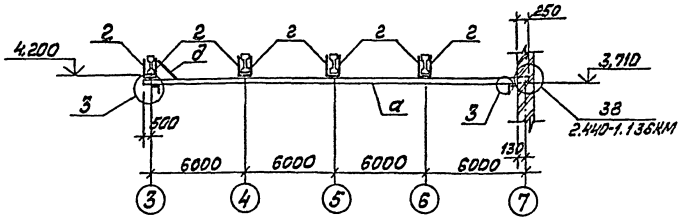

Площадка на отм. 4,200

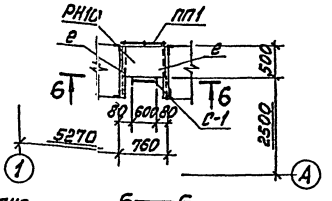

2—2

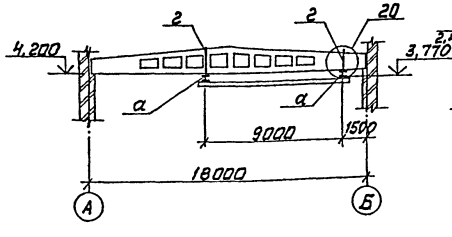

4—4

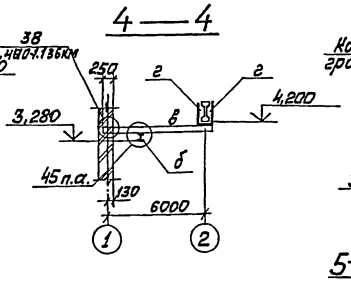

6—6

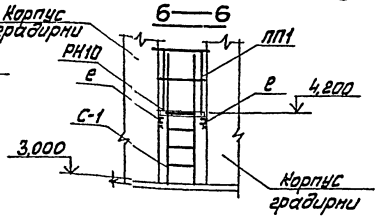

3—3

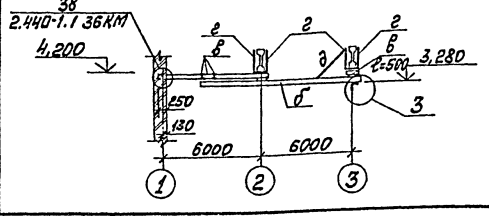

5—5

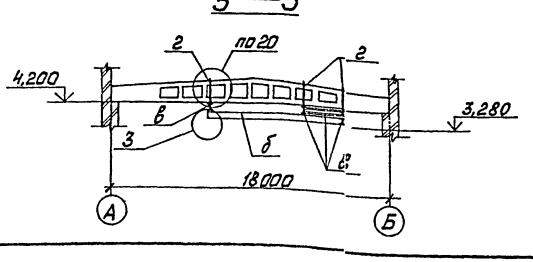

Ведомость элементов

Марка	Сечения: Эскиз	Поз.	Состав	Опорные усилия: M кН·м	N кН	Q кН	Группа конструкции	Марка металла	Примечание
а	I		I 24М			2,93	I	ВСт3ГпсБ	
б	I		I 30М			4,34	I	ВСт3ГпсБ	
в	I		I 35Б1	1.426.2-3 в.2			I	ВСт3псБ-1	
г	⊐ ⊏		2[60×32×3	1	2,93		IV	ВСт3кп2	
д	⌊		⌊63×5	1.426.2-3 в.2			IV	ВСт3кп2	
е	⊏		⊏12	1.426.2-3 в.2			IV	ВСт3кп2	
РН10	РН 10		ТУ36-2044-77				IV	см. ТУ	1 шт.
ПП1	ОГПМХЭ6-10,9		1.450.3-3.1	5.1.0.1.0			IV	см. серию	1 шт.
С-1	СХ-22		1.450.3-3.1	3.1.0.1.0			IV	см. серию	1 шт.

1. Все узлы замаркированы по серии 1.426.2-3 в.2, кроме оговоренных.
2. Крепление ограждения ПП1 осуществлять по серии 1.450.3-3 вып. 0.

Привязан

Инв. №

		ТП 903-2-23.85		КМ1
		Установка мазутоснабжения Q=16/80 м³/ч с резервуарами 2×5000 м³		
Гл. инж. пр.	Шиман	Мазутонасосная	Стадия: Р	Лист: 4
Нач. отд.	Сафаль			Листов:
Гл. констр.	Кирилл	Схема расположения путей подвесного транспорта. Площадка на отм. 4,200	ЛАТГИПРОПРОМ	
Гл. констр.	Ярославский			
Рук. гр.	Шульгина			
Ст. инж.	Петрухов			
Инж.	Забуга			

Копировал

Формат А2

Согласовано
Отд. ТМ Казаков
Отд. ВК Кирилл

Инв. № подл. | Подп. и дата | Взам. инв. №

Альбом 1.2 часть 2

Типовой проект 903-2-23,85

Схема расположения опор, лестниц и ограждений

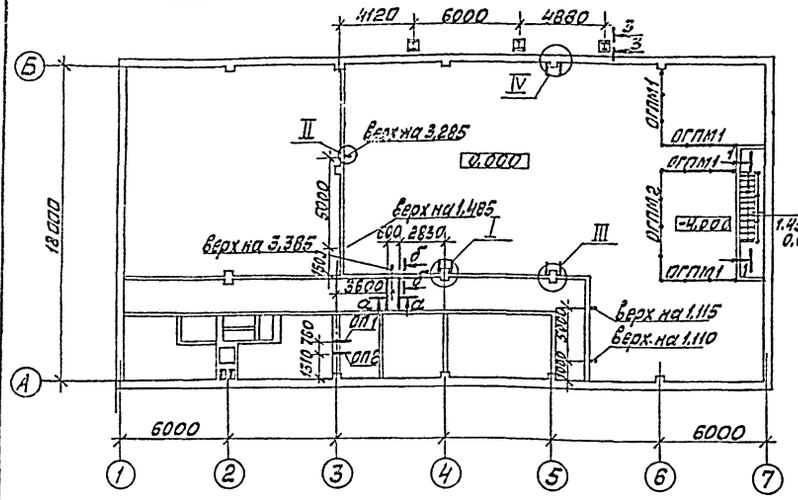

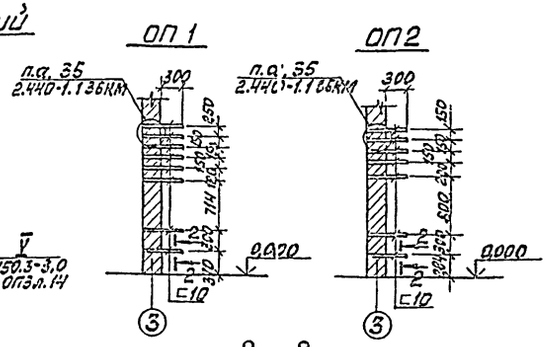

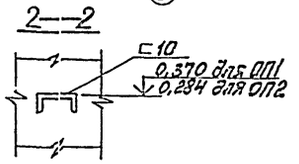

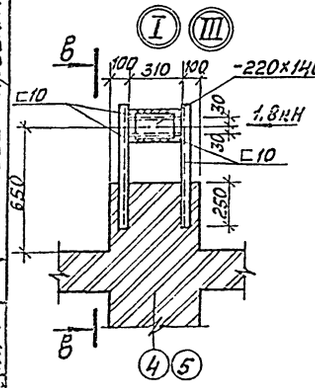

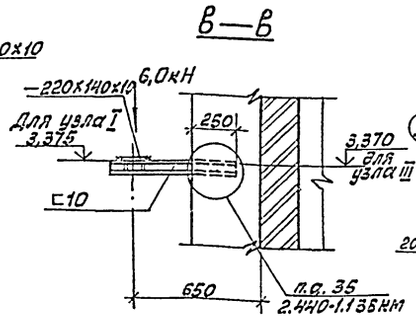

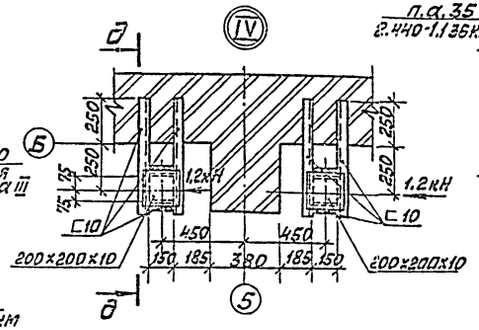

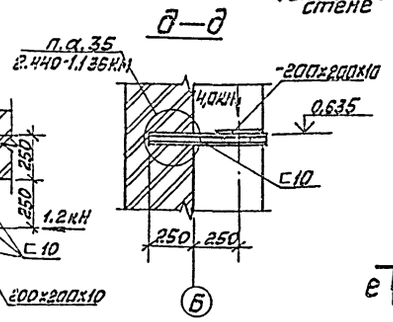

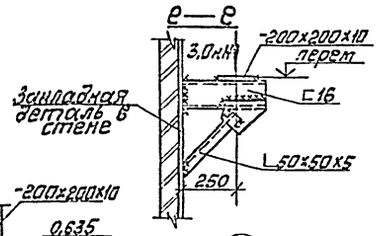

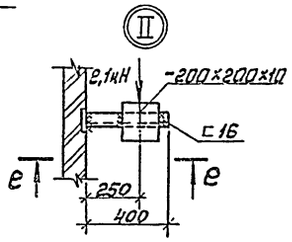

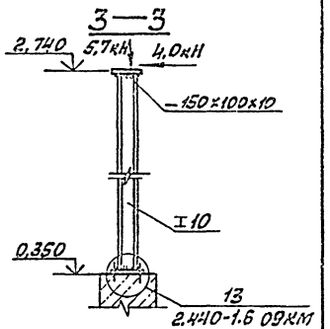

Спецификация к схеме расположения опор, лестниц и ограждений

Марка поз.	Обозначение	Наименование	Кол.	Масса ед. кг	Примечание
МЛ1	1.450.3-3.1 1.1.4.0.0-19	Марш лестничный МЛХРБ 45-42.80	1		L=4000
ОГпМЛ1	1.450.3-3.1 4.1.1.1.0-11	Ограждение лестн. марша ОГпМЛХ 45-10.420	1		L=4000
ОГПМ1	1.450.3-3.1 5.1.0.1.0-10	Ограждение площадки ОГПМХ36-10.42	4		
ОГПМ2	1.450.3-3.1-5.1.0.1.0-13	Ограждение площадки ОГПМХ36-10.60	1		

Крепление ограждения приямка см. 1.450.3-3.0 л.15

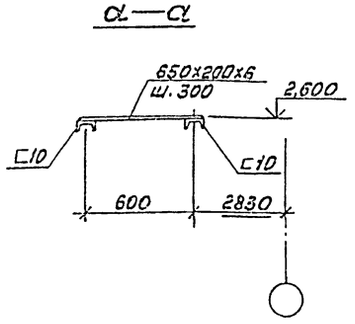

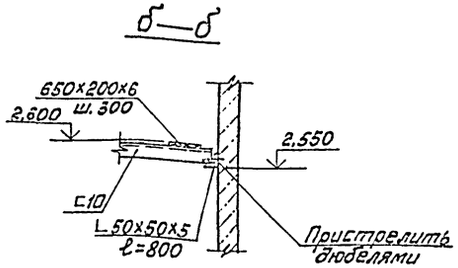

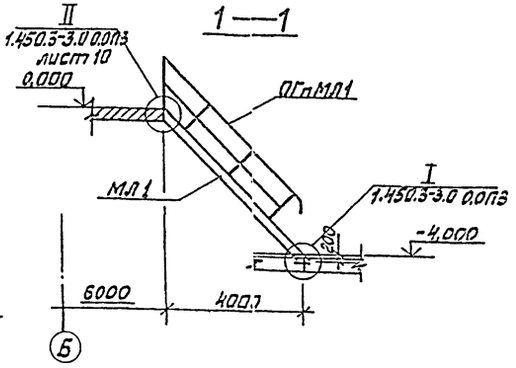

Согласовано

Инв. № подл. | Подп. и дата | Взам. инв. №

Привязан

Инв. №

ГИП	Диман		
Нач.отд.	Соболь		
Н.контр.	Андриевская		
Гл.конст.	Андриевская		
Рук.гр.	Шульгина		
Ст.инж.	Шафирова		
Инж.	Чуйкова		

ТП 903-2-23,85 КМ1

Установка мазутоснабжения Q=16/80м³/час с резервуарами 2×5000м³

Мазутонасосная

Стадия	Лист	Листов
Р	5	

Схема расположения опор, лестниц и ограждений

ЛАТГИПРОПРОМ

Копировал Формат А2

СХЕМА РАСПОЛОЖЕНИЯ ОПОР, ЛЕСТНИЦ И ОГРАЖДЕНИЙ

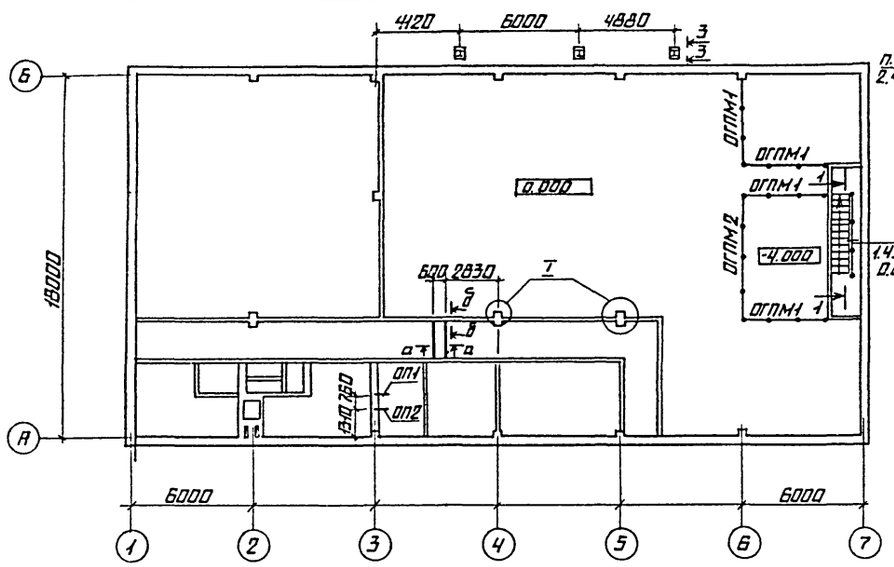

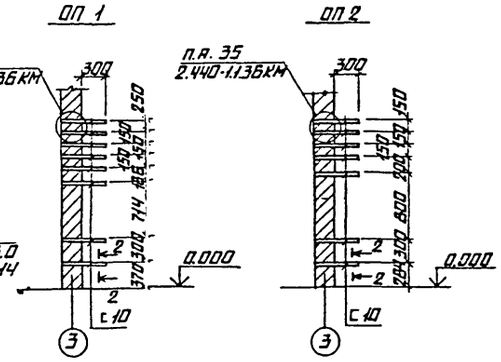

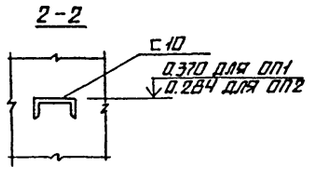

СПЕЦИФИКАЦИЯ К СХЕМЕ РАСПОЛОЖЕНИЯ ОПОР, ЛЕСТНИЦ И ОГРАЖДЕНИЙ

МАРКА, ПОЗ.	ОБОЗНАЧЕНИЕ	НАИМЕНОВАНИЕ	КОЛ.	МАССА ЕД., КГ	ПРИМЕЧАНИЕ
		МАРШ ЛЕСТНИЧНЫЙ			
МЛ1	1.450.3-3.1 1.1.4.0.9-19	МЛХРБ45-42.8 а	1		L=4000
		ОГРАЖДЕНИЕ ЛЕСТН. МАРША			
ОГпМЛ1	1.450.3-3.1 4.1.1.1.0-11	ОГпМЛХ45-10.42 а	1		L=4000
		ОГРАЖДЕНИЕ ПЛОЩАДКИ			
ОГПМ1	1.450.3-3.1 5.1.0.1.0-10	ОГПМХ зд-10.42	4		
ОГПМ2	1.450.3-3.1 5.1.0.1.0-13	ОГПМХ зд-10.60	1		

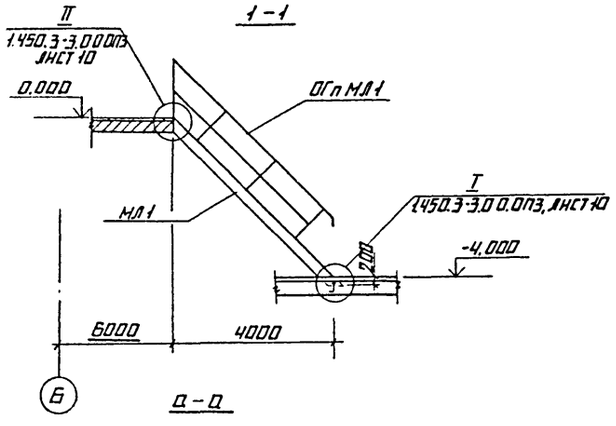

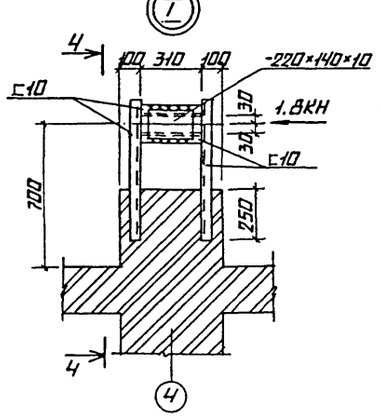

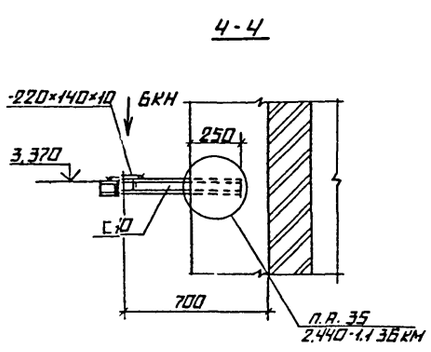

1. КРЕПЛЕНИЕ ОГРАЖДЕНИЯ ПРИЯМКА СМ. 1.450.3-3.0 Л.15

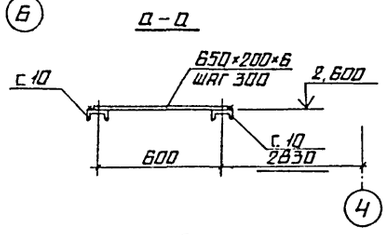

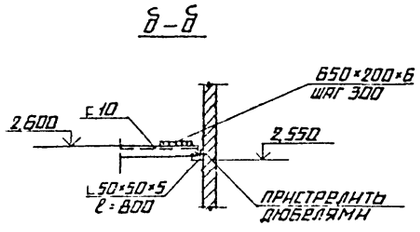

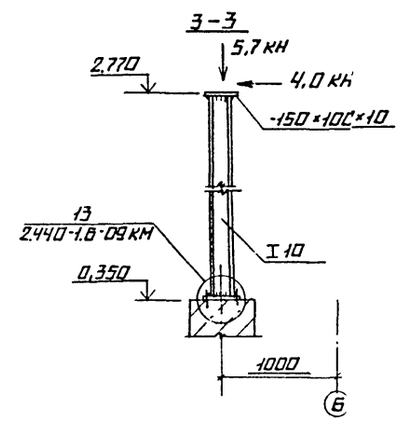

ТИПОВОЙ ПРОЕКТ 903-2-23,85 АЛЬБОМ 1.2 ЧАСТЬ 2

СОГЛАСОВАНО
ОТДЕЛ ТМ
ОТДЕЛ ТС
ОТДЕЛ Э
ДРЕЙЯ
ПОЛЯКОВА
ВИКМАНИС
ИНВ. № ПОДЛ. | ПОДПИСЬ И ДАТА | ВЗАМ. ИНВ. №

ПРИВЯЗАН

ИНВ. №

ГЛ. ИНЖ. ПР.	ДУМАН	
НАЧ. ОТД.	СОБОЛЬ	
Н. КОНТР.	АНДРИЕВСКАЯ	
ГЛ. КОНСТР.	АНДРИЕВСКАЯ	
РУК. ГР.	ШУЛЬГИНА	
СТ. ИНЖ.	ШАФИРОВА	
ИНЖ.	ЧУЛКОВА	

ТП 903-2-23,85 КМ 1

УСТАНОВКА МАЗУТОСНАБЖЕНИЯ Q=16/80 м³/ч С РЕЗЕРВУАРАМИ 2×5000 м³

МАЗУТОНАСОСНАЯ

СТАДИЯ	ЛИСТ	ЛИСТОВ
Р	Б	

СХЕМА РАСПОЛОЖЕНИЯ ОПОР ЛЕСТНИЦ И ОГРАЖДЕНИЙ ДЛЯ ВАРИАНТА Q=16/44 м³/ч

ЛАТГИПРОПРОМ

КОПИРОВАЛ

ФОРМАТ А2

ТИПОВОЙ ПРОЕКТ 903-2-23.85 АЛЬБОМ 1.2 ЧАСТЬ 2

СХЕМА РАСПОЛОЖЕНИЯ ОПОР НА КРОВЛЕ В ОСЯХ „3"÷„7"

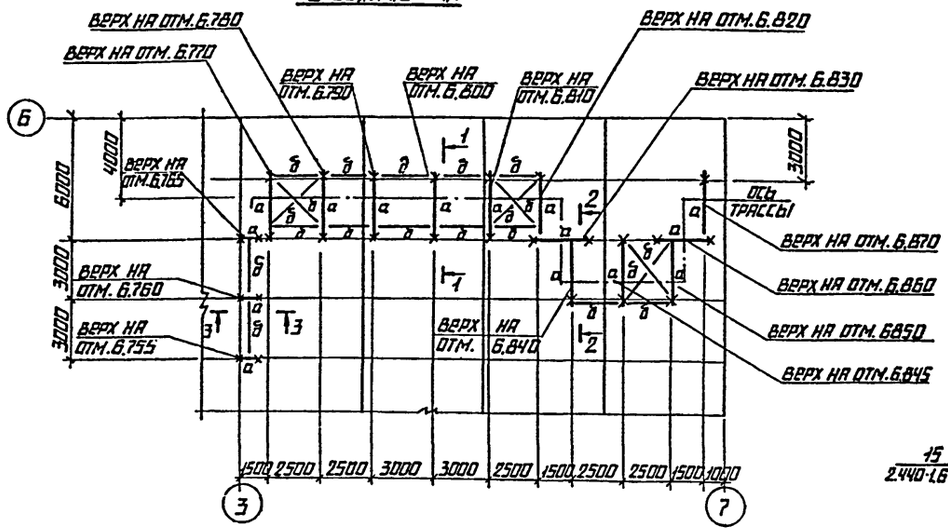

ПЛОЩАДКА НА ОТМ. 3.000

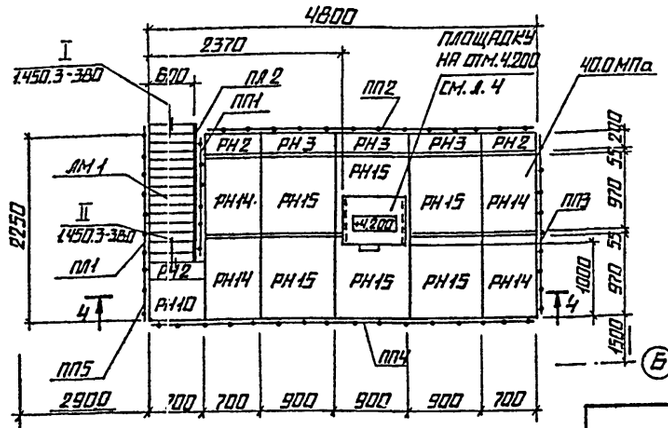

5—5

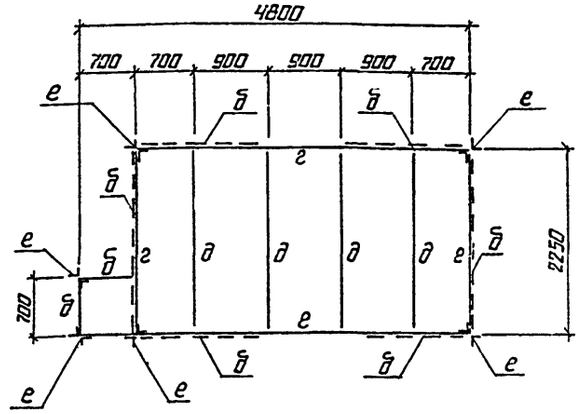

1—1

а—а

4—4

2—2

3—3

б—б

ВЕДОМОСТЬ ЭЛЕМЕНТОВ

МАРКА	СЕЧЕНИЕ ЭСКИЗ	ПОЗ.	СОСТАВ	ОПОРНЫЕ УСИЛИЯ M кН м	N кН	Q кН	ГРУППА КОНСТР.	МАРКА МЕТАЛЛА	ПРИМ.
а	I		I 14	4.3			III	ВСт3кп2	
б	L		L 63×63×5	КОНСТРУКТИВНО			IV	ВСт3кп2	
в	I		I 10		10.7		III	ВСт3кп2	
г	[		[16	6.8			IV	ВСт3пс6-1	
д	I		I 12	5.7			IV	ВСт3кп2	
е	⌐г		2L 50×50×5		12.8		III	ВСт3кп2	
АМ1	МИХРБ 60-30.6		1.450.3-3.1-1.2.4.00				IV	СМ. СЕРИЮ	1 шт
ПЛ1	ОПММ1Х60-10.30		1.450.3-3.1-4.1.2.1.0				IV		1 шт
ПЛ2	ОПММ1Х60-10.30		1.450.3-3.1-4.1.2.1.0				IV		1 шт
ПП1	ОПММХ3Ф-10.15		1.450.3-3.1-5.1.01.0				IV		1 шт
ПП2	ОПММХ3Ф-10.42		1.450.3-3.1-5.1.0.1.0				IV		1 шт
ПП3	ОПММХ3Ф-10.22		1.450.3-3.1-5.1.0.1.0				IV		1 шт
ПП4	ОПММХ3Ф-10.48		1.450.3-3.1-5.1.0.1.0				IV		1 шт
ПП5	ОПММХ3Ф-10.9		1.450.3-3.1-5.1.0.10				IV		1 шт
РН2	РН2		ТУ 36-2044-77				IV	СМ. ТУ	3 шт
РН3	РН3		ТУ 36-2044-77				IV		3 шт
РН10	РН10		ТУ 36-2044-77				IV		1 шт
РН14	РН14		ТУ 36-2044-77				IV		4 шт
РН15	РН15		ТУ 36-2044-77				IV		6 шт

1. РАСХОД МАТЕРИАЛА НА ФУНДАМЕНТЫ 300×300×800(h)- БЕТОН М 200 0,432 м³

СОГЛАСОВАНО: ОТДЕЛ ТС (ПОЧАНКИНА) (ЛЮБ); ОТДЕЛ ВК (МОРГУНЬ) (Сайфут)

ИНВ.№ ПОДЛ. | ПОДПИСЬ И ДАТА | ВЗАМ.ИНВ.№

ПРИВЯЗАН

ИНВ.№

ТП 903-2-23.85			КМ1
УСТАНОВКА МАЗУТОСНАБЖЕНИЯ Ц=16/80 м³/ч С РЕЗЕРВУАРАМИ 2×5000 м³			
ГЛ.ИНЖ.ПР. ДУМАН			
НАЧ.ОТД. СОБОЛЬ			
М.КОНТР. АНДРИЕВСКАЯ	МАЗУТОНАСОСНАЯ	СТАДИЯ: Р	ЛИСТ: 7
ГЛ.КОНСТР. АНДРИЕВСКАЯ			ЛИСТОВ:
РУК.ГР. ШУЛЬГИНА	СХЕМА РАСПОЛОЖЕНИЯ ОПОР НА КРОВЛЕ В ОСЯХ „3"÷„7" ПЛОЩАДКА НА ОТМ. 3.000	ААТГИПРОПРОМ	
СТ.ИНЖ. ШАФИРОВА			
ИНЖ. ЗАЙЦЕВ			

КОПИРОВАЛ

ФОРМАТ А2

gost.e-ecolog.ru