20950-03

ТИПОВОЙ ПРОЕКТ 903-2-23.85

УСТАНОВКА МАЗУТОСНАБЖЕНИЯ Q = 16/80 м³/ч

С РЕЗЕРВУАРАМИ 2×5000 м³

АЛЬБОМ 1.2 ЧАСТЬ 1

СОСТАВ ПРОЕКТА

АЛЬБОМ	0	Пояснительная записка.
АЛЬБОМ	1.1	Мазутонасосная. Части: тепломеханическая, автоматизация, электротехническая, связь и сигнализация.
АЛЬБОМ	1.2 часть1	Мазутонасосная. Архитектурно-строительная часть. Каркасный вариант.
АЛЬБОМ	1.3 часть2	Мазутонасосная. Архитектурно-строительная часть. Вариант с кирпичными стенами.
АЛЬБОМ	1.3	Мазутонасосная. Санитарно-техническая часть.
АЛЬБОМ	1.4	Мазутонасосная. Строительные изделия.
АЛЬБОМ	1.5	Блоки тепломеханического оборудования.
АЛЬБОМ	1.6	Задание на разработку конструкций тепловой изоляции.
АЛЬБОМ	2.1	Сооружения слива мазута, слив и хранение жидких присадок. Части: тепломеханическая, архитектурно-строительная, автоматизация, электротехническая
АЛЬБОМ	3.1	Приемная емкость. Части: тепломеханическая, архитектурно-строительная, автоматизация.
АЛЬБОМ	3.2	Приемная емкость. Строительные изделия.
АЛЬБОМ	4.1 часть1	Резервуарный парк с железобетонными резервуарами. Части: тепломеханическая, архитектурно-строительная, автоматизация, электротехническая, отопление и вентиляция.
АЛЬБОМ	4.1 часть2	Резервуар мазута железобетонный V=5000 м³. Строительные изделия.
АЛЬБОМ	4.1 часть3	Резервуарный парк с железобетонными резервуарами. Автоматическое пожаротушение.
АЛЬБОМ	4.2 часть1	Резервуарный парк с металлическими резервуарами. Части: тепломеханическая, архитектурно-строительная, автоматизация, электротехническая, отопление и вентиляция.
АЛЬБОМ	4.2 часть2	Резервуарный парк с металлическими резервуарами. Автоматическое пожаротушение.
АЛЬБОМ	5.1	Генеральный план. Инженерные сети (вариант с железобетонными резервуарами). Части: тепломеханическая, архитектурно-строительная, автоматизация, электротехническая, связь и сигнализация, водопровод и канализация, тепловые сети.
АЛЬБОМ	5.2	Генеральный план. Инженерные сети (вариант с металлическими резервуарами). Части: тепломеханическая, архитектурно-строительная, автоматизация, электротехническая, связь и сигнализация, водопровод и канализация, тепловые сети.
АЛЬБОМ	6.1	Задание заводу-изготовителю на щиты автоматики и КИП.
АЛЬБОМ	6.2	Задание заводу-изготовителю на низковольтные комплектные устройства.
АЛЬБОМ	7.1	Металлоконструкции вспомогательного оборудования и устройств мазутонасосной.
АЛЬБОМ	7.2	Металлоконструкции оборудования и устройств слива мазута, слива и хранения жидких присадок (из ТП 903-2-20.84).
АЛЬБОМ	7.3	Металлоконструкции оборудования и устройств приема и хранения мазута.
АЛЬБОМ	8.1 кн.1,2,3,4,5	Сметы. Мазутонасосная.
АЛЬБОМ	8.2	Сметы. Сооружения слива мазута, слив и хранение жидких присадок.
АЛЬБОМ	8.3	Сметы. Приемная емкость.
АЛЬБОМ	8.4	Сметы. Резервуарный парк с железобетонными резервуарами.
АЛЬБОМ	8.5	Сметы. Резервуарный парк с металлическими резервуарами.
АЛЬБОМ	8.6 кн.1,2	Сметы. Генеральный план. Инженерные сети.
АЛЬБОМ	9.1	Спецификации оборудования. Мазутонасосная.
АЛЬБОМ	9.2	Спецификации оборудования. Сооружения слива мазута, слив и хранение жидких присадок.
АЛЬБОМ	9.3	Спецификации оборудования. Приемная емкость. Резервуарный парк.
АЛЬБОМ	9.4 кн.1	Спецификации оборудования. Инженерные сети. (Вариант с железобетонными резервуарами).
АЛЬБОМ	9.4 кн.2	Спецификации оборудования. Инженерные сети. (Вариант с металлическими резервуарами).
АЛЬБОМ	10.1	Ведомости потребности в материалах. Мазутонасосная (каркасный вариант).
АЛЬБОМ	10.2	Ведомости потребности в материалах. Мазутонасосная (вариант с кирпичными стенами).
АЛЬБОМ	10.3	Ведомости потребности в материалах. Сооружения слива мазута, слив и хранение жидких присадок. Приемная емкость.
АЛЬБОМ	10.4	Ведомости потребности в материалах. Резервуарный парк с железобетонными резервуарами. Генеральный план. Инженерные сети.
АЛЬБОМ	10.5	Ведомости потребности в материалах. Резервуарный парк с металлическими резервуарами. Генеральный план. Инженерные сети.
АЛЬБОМ	11	Прилагаемые материалы. Электротехническая часть. Связь и сигнализация.

ПРИМЕНЕННЫЕ МАТЕРИАЛЫ

Типовой проект	704-1-169.84	Ал.I,III,VII,VIII,X,XI
Типовой проект	704-1-161.83	Ал.I,II,VI,VII,VIII
Типовой проект	902-2-339	
Типовой проект	901-4-59.83	
Типовой проект	901-4-58.83	
Типовой проект	402-11-59/74	Ал.II,IV,V

Резервуар стальной вертикальный цилиндрический для нефти и нефтепродуктов емкостью 5000 м³ (распространяет Казахский филиал ЦИТП, г. Алма-Ата).
Резервуар стальной горизонтальный цилиндрический для хранения нефтепродуктов емкостью 25 м³ (распространяет Казахский филиал ЦИТП, г. Алма-Ата).
Очистные сооружения замазученных дождевых сточных вод производительностью 10 л/с для установок мазутоснабжения котельных (распространяет ЦИТП, г. Москва.
Резервуары для воды прямоугольные железобетонные сборные емкостью от 500 до 1200 м³ (распространяет Тбилисский филиал ЦИТП, г. Тбилиси).
Резервуары для воды прямоугольные железобетонные сборные емкостью от 100 до 250 м³ (распространяет Тбилисский филиал ЦИТП, г. Тбилиси).
Стационарная установка генераторов высокократной пены типа ГВПС-2000, ГВПС-600, ГВПС-200 на стальных вертикальных резервуарах для нефти и нефтепродуктов (распространяет Казахский филиал ЦИТП, г. Алма-Ата).

Разработан
проектным институтом
„ЛАТГИПРОПРОМ"

Главный инженер института (В.Овчаров)
Главный инженер проекта (А.Думан)

Утвержден и введен в действие
институтом „Латгипропром"
Приказ № 156 от 14 июня 1985г.

Привязан

Инв. №

gost.e-ecolog.ru

ЦЕНТРАЛЬНЫЙ ИНСТИТУТ ТИПОВОГО ПРОЕКТИРОВАНИЯ ГОССТРОЯ СССР
КАЗАХСКИЙ ФИЛИАЛ
Заказ № 3114 Тираж 500 экз. Цена 3-80 Инв № 903-2-23 Сдано в печать 11/VII 84
Ал. 12 г 1

Содержание альбома

Лист	Наименование	Примеч. (стр.)
	Архитектурно-строительные решения АР	
1	Общие данные (начало).	3
2	Общие данные (окончание)	4
3	Планы на отм. -1,000; 0,000; 3,000. Разрезы 1-1, 2-2.	5
4	Фасад 1-7; фасад А-Б; фасад 7-1; фасад Б-А.	6
5	Разрезы 3-3; 4-4. Узлы 1÷5.	7
6	Схема расположения закладных деталей и отверстий	8
	Конструкции железобетонные КЖ	
1	Общие данные (начало).	9
2	Общие данные (продолжение).	10
3	Общие данные (окончание)	11
4	Схема расположения фундаментов и фундаментных балок.	12
5	Схема расположения фундаментов и фундаментных балок. Узлы 1÷5.	13
6	Схема расположения фундаментов и фундаментных балок. Узел 6. Фрагменты 1,3.	14
7	Фундаменты фм1, фм2, фм2А. Опалубка и армирование.	15
8	Фундаменты фм3, фм5. Опалубка и армирование.	16
9	Фундаменты фм4, фм6. Опалубка и армирование.	17
10	Приямок ПРм1. Опалубка.	18
11	Приямок ПРм1. Разрезы 2-2, 3-3, 4-4. Узел В. Опалубка.	19
12	Приямок ПРм1. Узлы. Опалубка.	20
13	Приямок ПРм1. План. Армирование (вариант без грунтовых вод).	21
14	Приямок ПРм1. Разрезы 2-2, 3-3. Узлы. Армирование (вариант без грунтовых вод).	22
15	Приямок ПРм1. Разрезы 4-4, 5-5, 6-6. Армирование (вариант без грунтовых вод).	23
16	Приямок ПРм1. Армирование. Спецификации. (Вариант без грунтовых вод).	24
17	Приямок ПРм1. План. Армирование. (Вариант с грунтовыми водами).	25
18	Приямок ПРм1. Разрезы 2-2, 3-3. Узлы. Армирование (вариант с грунтовыми водами).	26
19	Приямок ПРм1. Разрезы 4-4, 5-5, 6-6. Армирование. (Вариант с грунтовыми водами).	27
20	Приямок ПРм1. Армирование. Спецификации. (Вариант с грунтовыми водами).	28
21	Площадка подогревателей Пл1.	29
22	Схема расположения конструкций на отм. 0,000 в осях „1-3" и „Б".	30
23	Схема расположения закладных деталей и проземных конструкций в осях „3÷7" и „А-Б".	31
24	Схема расположения закладных деталей и подземных конструкций в осях „3÷7" и „А-Б". Узлы „А" и „Б". Фундамент ФОм1.	32
25	Схема расположения колонн. Разрезы 1-1, 2-2.	33
26	Схема расположения колонн. Разрезы 3-3÷5-5.	34
27	Схемы расположения плит и балок покрытия.	35
28	Молниеприемник. План. Разрез. Узлы.	36
29	Схемы расположения стеновых панелей.	37
30	Схемы расположения стеновых панелей. Фрагменты.	38
31	Схемы расположения перегородок в осях „1-5".	39
32	Схема расположения „перегородок в осях „3" и „Б". Вкладыши В1, В2.	40
33	Схема расположения перекрытий в осях 6÷7. Узлы.	41
	Конструкции металлические КМ	
1	Общие данные (начало).	42
2	Общие данные (окончание).	43
3	Техническая спецификация стали для специализированных заводов.	44
4	Схема расположения путей подвесного транспорта. Площадка на отм. 4,800.	45
5	Схема расположения опор, лестниц и ограждений.	46
6	Схема расположения опор, лестниц и ограждений для варианта Q = 16,44 м³/ч.	47
7	Схема расположения опор на кровле в осях „3÷7". Площадка на отм. 3,000.	48

Типовой проект 903-2-23.85 Альбом 1.2 часть 1

Инв. № подл. | Подпись и дата | Взам. инв. №

Формат А2

Типовой проект 903-2-23.85 Альбом 1.2 часть 1

Ведомость рабочих чертежей основного комплекта АР

Лист	Наименование	Примечание (стр.)
1	Общие данные (начало)	3
2	Общие данные (окончание)	4
3	Планы на отм. -4,000; 0,000; 3,000. Разрезы 1-1; 2-2.	5
4	Фасад 1-7; фасад А-Б; фасад 7-1; фасад Б-А.	6
5	Разрезы 3-3; 4-4. Узлы 1-6.	7
6	Схема расположения закладных деталей и отверстий.	8

Ведомость спецификаций

Лист	Наименование	Примечание (стр.)
4	Спецификация перемычек.	6
4	Спецификация заполнений проемов.	6
5	Спецификация элементов крепления и армирования стен и перегородок.	7
5	Спецификация элементов к узлу 2.	7
5	Спецификация гардеробного и бытового оборудования.	7
5	Спецификация закладных изделий для венткамер.	7
6	Спецификация элементов к схемам расположения закладных деталей.	8

Основные строительные показатели

№п/п	Наименование	Ед. изм.	Кол.	Примечание
1	Площадь застройки	м²	689,6	
2	Строительный объем	м³	4408,6	
3	Общая площадь	м²	657,0	

Ведомость ссылочных и прилагаемых документов

Обозначение	Наименование	Примечание
	Ссылочные документы	
ГОСТ 14624-69	Двери деревянные для зданий промышленных предприятий.	
1.136-10	Двери деревянные внутренние для жилых и общественных зданий (по ГОСТ 6629-74*)	
ГОСТ 12506-81	Окна деревянные для производственных зданий.	
1.138-10 Вып. 1	Перемычки железобетонные для зданий с кирпичными стенами.	
ГОСТ 17280-79	Доски подоконные деревянные.	
2.430-3 Вып. 1,3	Типовые архитектурно-строительные детали промышленных зданий с кирпичными стенами.	
1.431-6	Кирпичные перегородки для одноэтажных и многоэтажных производственных зданий.	
2.436-14 Вып. 0,1	Узлы окон с деревянными переплетами по ГОСТ 12506-81.	
2.435-6 Вып. 1,2,3	Противопожарные двери и ворота промышленных зданий.	
2.460-15 Вып. 1	Типовые узлы покрытий промышленных зданий в местах установки крышных вентиляторов.	
2.460-18 Вып. 1	Узлы покрытий одноэтажных производственных зданий с рулонными кровлями и железобетонными плитами.	
1.494-27 Вып. 7	Воздухоприемные устройства с подвесными утепленными клапанами	
	Прилагаемые документы	
ТП 903-2-21.85 Альбом 4	Мазутонасосная. Строительные изделия.	
ТП 903-2-21.85 Альбом 10.1	Ведомости потребности в материалах.	

Общие указания

1. За уровень 0,000 принята отметка чистого пола насосной, соответствующая абсолютной отметке
2. Отметка уровня земли - низ отмостки -0,150.
3. Гидроизоляция стен на отм. -0,030; 0,810; 1,100 из цементного раствора состава 1:2 толщиной 30мм.
4. Кирпичные стены и перегородки выполнить из керамического рядового кирпича КР 100/150/15/ ГОСТ 530-80 на цементном растворе М25 (стены) и М50 (перегородки толщиной 120мм).
5. Фасадную стороны участков наружных кирпичных стен выполнить из оттороного кирпича с расшивкой вогнутым швом.
6. В проемах обычную армированную кладку выполнить из кирпича не ниже М75, обмазать горячим битумом за 2 раза по огрунтовке по предварительно затертым швам кладки.
7. Над всеми технологическими отверстиями шириной 600мм и менее, в наружных стенах и в перегородках проложить сварные сетки из арматуры ФЧ Вр I с ячейками 50х50мм с опиранием на кладку не менее 250мм.
8. При кладке стен и перегородок в откосах оконных и дверных проемов для крепления коробок заложить деревянные антисептированные пробки не менее двух с каждой стороны.
9. Откосы оконных и дверных проемов оштукатурить цементным раствором (по ОНЕЗО-71).
10. Дверные блоки марки 3,4,8,9,10 на выходах из помещений обить кровельной сталью вкатанной по асбестовому картону.
11. Деревянные изделия окрасить эмалевой красной (отделка улучшенная). Цвет -
12. Работы по устройству полов производить с соблюдением правил, приведенных в СНиП II-В-14-72. Полы выполнить после укладки электропроводки.
13. В местах примыкания кровли к парапетам и вентиляционным стаканам усилить гидроизоляционный ковер наклейкой дополнительных 3х слоев рубероида.
14. Полы, примыкающие к наружным стенам и лежащие на грунте утеплить в зоне примыкания к стене шириной 800мм керамзитобетоном толщ. 300мм, уложенном по утрамбованному грунту.
15. Стены воздухозаборной части венткамеры приняты из ячеистых бетонных стеновых камней (МРТУ 7-20-59) $\gamma = 500 \div 600 кг/м^3$ на цементном растворе М50 с армированием горизонтальных швов кладки каркасами из 3ФЧ Вр I в продольном направлении и ФЧ Вр I с шагом 100мм в поперечном направлении согласно деталям армирования на листе 33 сер. 1.431-6.
16. Кирпичные перегородки толщ. 120мм, длиной более 3м, армировать через три ряда кладки по высоте каркасами (см. примечание п. 15).
17. Наружные стены в комнате отдыха и в гардеробе утеплить жесткими минераловатными плитами $\gamma_m = 300 кг/м^3$ толщиной 60мм по узлу 6 на листе 5, согласно таблице №2 на листе 2.
18. По периметру здания устраивается асфальтовая отмостка шириной 750мм по щебеночному основанию толщиной 100мм.
19. Рекомендации по выбору стеновых панелей даны на листе КЖ-30.
20. Условия применения проекта даны на листе КЖ-3.

1

Типовой проект разработан в соответствии с действующими нормами и правилами и предусматривает мероприятия, обеспечивающие взрывную, взрывопожарную и пожарную безопасность при эксплуатации здания.

Главный инженер проекта /А.Думан/

Привязан					
Инв. №					
ТП 903-2-23.85 АР					
Гл. инж. пр.	Думан		Установка мазутонасосная Q=16,80 м³/ч с резервуарами 2х500 м³		
Нач. сект.	Собель				
Н. контр.	Остроконская		Мазутонасосная	Стадия: Р	Лист: 1	Листов: 6
Гл. спец.	Гайер				
Гл. констр.	Лабковская				
Рук. гр.	Цыльвина		Общие данные (начало)	ЛАТГИПРОПРОМ	
Ст. спец.	Аксютина				
Архит.	Тришкина				

Копировал: Рубкова

Формат А2

Альбом 1.2 часть 1

Типовой проект 903-2-23.85

Инв.№ подл. | Подпись и дата | Взам.инв.№

Экспликация полов

Наименование или номер помещения по проекту	Тип пола по проекту	Схема пола или номер узла по серии	Элементы пола и их толщина	Площадь пола, м²
101	①		1. Бетон М300 с добавкой хлоридного железа и сульфитно-спиртовой барды – 25 мм (количество добавки от веса цемента: хлорид железа 0,5÷2% СДБ – 0,15÷0,25%) 2. Подстилающий слой из бетона М150 – 100 мм 3. Основание – уплотненный грунт с втрамбованным слоем щебня по спланированному основанию по уклону i=0,005	275,8
104; 117	②		1. Покрытие – бетон М200 – 20 мм 2. Железобетонная плита перекрытия	10,1
1; 2	③	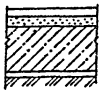	1. Бетон М300 с добавкой хлоридного железа и сульфитно-спиртовой барды – 25 мм 2. Цементно-песчаный раствор М100 – 20 мм 3. 2 слоя полиизобутилена ПСГ на клее №88 4. Выравнивающая стяжка из цементного раствора М50 – 20÷70 мм 5. Железобетонное днище 6 * Щебеночная подготовка 7 * Основание – уплотненный грунт	70,7
103; 108; 110	④		1. Покрытие – цементно-песчаный раствор М200 – 20 мм 2. Подстилающий слой – бетон М200 – 80 мм 3. Основание – уплотненный грунт с втрамбованным слоем щебня по спланированному основанию по уклону i=0,005	15,6
102; 106; 107	⑤	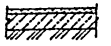	1. Покрытие – бетон М200 – 20 мм (для типа 6 шлифование, пропитка флюатами или уплотняющими составами, щедень дезинкровый) 2. Подстилающий слой – бетон М200 – 80 мм 3. Основание – уплотненный грунт с втрамбованным слоем щебня	146,3
105; 115; 116	⑥			89,0
109; 111; 112; 113	⑦		1. Покрытие – керамическая плитка (ГОСТ 6787-80) – 13 мм 2. Прослойка и заполнение швов – цементно-песчаный раствор М150 – 15 мм 3. Подстилающий слой – бетон М200 – 80 мм 4. Основание – уплотненный грунт с втрамбованным слоем щебня	25,4
114	⑧		1. Покрытие – линолеум поливинилхлоридный многослойный ГОСТ 14632-79 – 25 мм 2. Прослойка – холодная мастика на водостойких вяжущих – 1 мм 3. Стяжка – цем. песчаный раствор М150 – 20 мм 4. Подстилающий слой – бетон М100 – 80 мм 5. Основание – уплотненный грунт с втрамбованным в него слоем щебня	16,6

* Для варианта с грунтовыми водами гидроизоляцию днища см. лист КЖ-12

Ведомость отделки помещений

Наименование или номер помещения	Потолок: площадь м²	Потолок: вид отделки	Стены, перегородки: площадь м²	Стены, перегородки: вид отделки	Отделка низа стен или перегородок: площадь	Отделка низа стен или перегородок: вид отделки	Отделка низа стен или перегородок: высота мм	Примечание
1; 2; 101; 102; 104; 105; 108; 110; 115; 116; 117	566,3	Затирка швов, известковая окраска	1451,7	Затирка панельных стен, расшивка кирпичной кладки. Окраска известковая	—	—	—	
106; 107	35,8	Затирка швов, клеевая окраска	172,8	Штукатурка кирпичных участков, затирка панельных стен, клеевая окраска	—	—	—	Штукатурка простая цементная
103	5,4	Затирка швов известковая окраска	34,9	Затирка панельных стен, расшивка кирпичных участков, известковая окраска	—	—	—	Штукатурка газобетонной кладки с двух сторон – 100,9 м
112	3,3	Затирка швов, эмульсионная окраска	27,9	Штукатурка выше облицовки, эмульсионная окраска	12,6	Плитка стеклянная облицовочная ТУ 21-01-424-70	1500	Штукатурка простая цементная
113	4,0	Затирка швов эмульсионная окраска	41,7	Расшивка швов	—	—	—	
109	16,5	Затирка швов, эмульсионная окраска	93,3	Штукатурка кирпичных участков, затирка панельных стен, эмульсионная окраска	—	Плитка стеклянная облицовочная ТУ 21-01-424-70	1500	Штукатурка и окраска выше панели
111	1,6	Затирка швов, масляная окраска	14,6	Штукатурка, масляная окраска	—	Плитка стеклянная облицовочная ТУ 21-01-424-70	1800	Штукатурка и окраска выше панели
114	16,6	Затирка швов, эмульсионная окраска	94,6	Штукатурка кирпичных участков, затирка панельных стен, эмульсионная окраска	—	—	—	

Таблица №1

Расчетная наружная t° (средняя, наиболее холодной пятидневки)	Толщина (мм): кирпичных стен	Толщина (мм): панельных стен	Толщина утеплителя (мм): ячеистый бетон γ=400 кг/м³	Толщина утеплителя (мм): минераловатные плиты γ=300 кг/м³
	а	б	Кровля	Стены бытовых помещений
– 20° С	380	200	110	60 (узел 6, лист 5)
– 30° С	380	200	140	60 (узел 6, лист 5)
– 40° С	510	250	190	60 (узел 6, лист 5)

Экспликация кровли

Наименование	Тип кровли по проекту	Схема кровли или номер узла по серии	Элементы кровли и их толщина	Площадь кровли, м²
Кровля см. совместно стал. №1 и №2	①		1. Защитный слой – слой гравия размером зерен 5÷10 мм, втопленный в антисептированную битумную мастику МБК-Г- (МБК-Х-) 2. Основной бодоизоляционный ковер – 3 слоя рубероида РКМ-350Б на битумной мастике МБК-Г- (МБК-Х-) 3. Комплексная ж.б. плита с наклеенным слоем рубероида.	689,6

План кровли

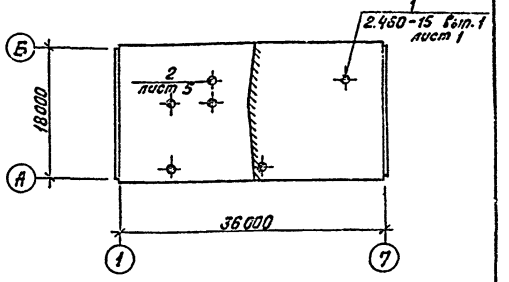

План полов

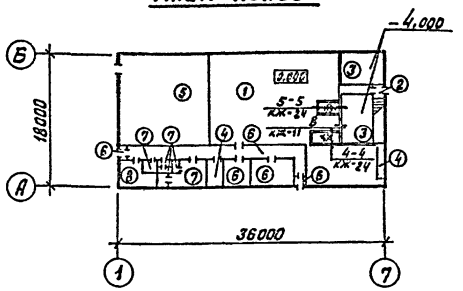

Таблица №2

Районы строительства	Марка мастик для устройства кровли	Марка мастик для устройства мест примыкания
Севернее географической широты 50° для Европейской и 53° для Азиатской части СССР	МБК-Г-55 МБК-Х-65	МБК-Г-85
Южнее этих районов	МБК-Г-55 МБК-Х-75	МБК-Г-100

Привязан

Инв.№

Гл.инж.пр.	Думан		
Нач.сд	Соболь		
Н.контр.	Сошинская		
Гл.арх.	Гейер		
Гл.констр.	Андриевская		
Рук.гр.	Шульгина		
Ст.арх.	Аймане		
Архит.	Тишунина		

ТП 903-2-23.85 АР

Установка мазутоснабжения Q=1Е/80 м³/ч с резервуарами 2×5000 м³.

Мазутонасосная.

Стадия	Лист	Листов
Р	2	

Общие данные (окончание)

ЛАТГИПРОПРОМ

Копировал В.Бунт-

Формат А2

Типовой проект 903-2-23,85

Альбом 1.2 часть 1

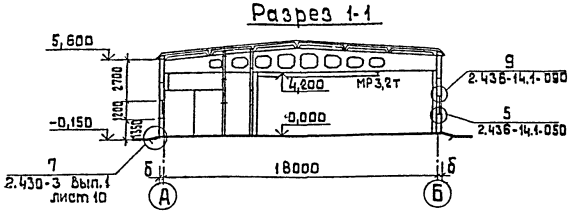

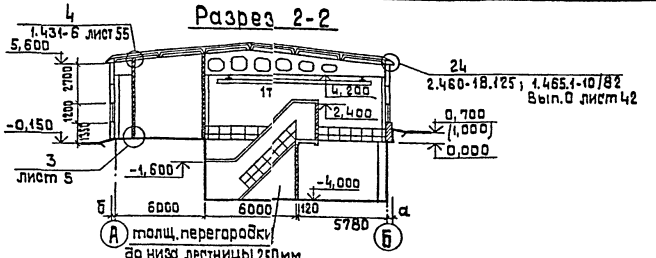

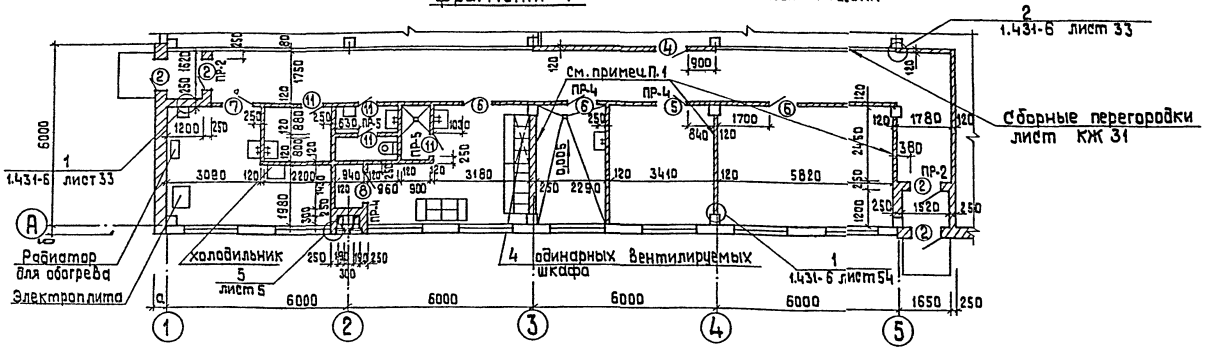

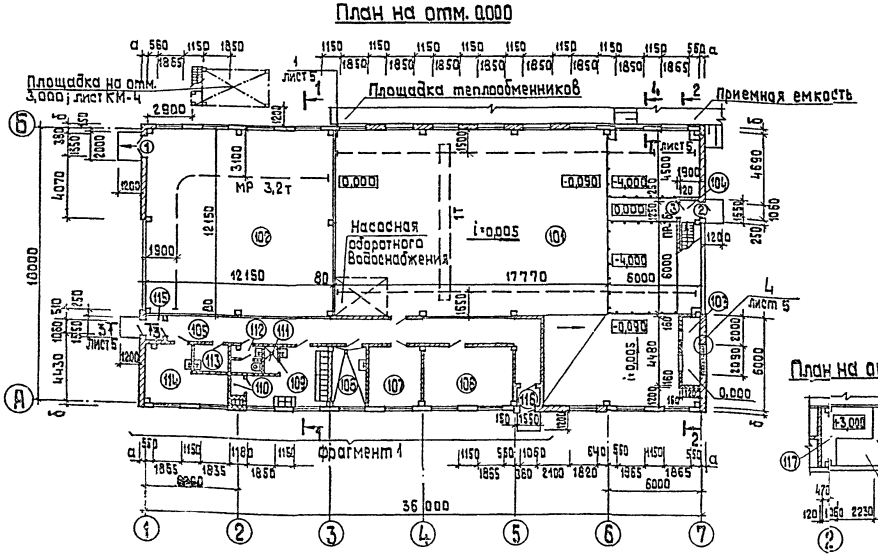

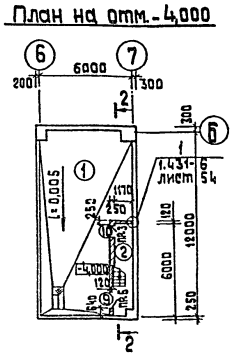

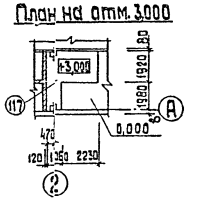

Экспликация помещений

Номер по плану	Наименование	Площадь м²	Категория производства по взрывной и взрывопожарной и пожарной опасности
1	Мазутонасосная	63,5	В
2	Лестничная клетка	7,2	
101	Мазутонасосная	275,8	В
102	Насосная пожаротушения	146,3	Д
103	Воздухозаборная камера	5,4	
104	Тамбур	1,7	
105	Коридор	49,5	
106	Щитовая КИП и А	22,6	Д
107	Электрощитовая	13,2	Д
108	Тепловой пункт	8,9	Д
109	Мужской гардероб (I в гр. - 5 шк; II д гр. - 8 шк.)	16,5	
110	Приточный шкаф	1,3	
111	Душевая	1,6	
112	Санузел	3,3	
113	Кладовая для уборочного инвентаря	4,0	
114	Комната отдыха	16,6	
115	Тамбур	1,9	
116	Тамбур	1,8	
117	Площадка на отм. 3,000	8,4	

1. В пределах перегородок отверстия в балках заложить кирпичной кладкой толщ. 120 мм.

Согласовано:

Гл.арх. ТО	Берзиньш	
Гл.констр. ТО	Трейс	
Отд. ТМ	Дрейя	
Отд. КИП	Дружинина	
Отд. Э	Зикманис	
Отд. ОВ	Креерс	
Отд. ТС	Полякова	
Отд. ВК	Либерт	
Отд. ГП	Сиркис	
Гл.арх. инст.	Римша	

Инв. № подл. | Подпись и дата | Взам. инв. №

Привязан

Инв. №

Гл.инж.пр.	Думан		
Нач.СО-1	Соболь		
Н.контр.	Саржинская		
Гл.арх.	Гейер		
Гл.конст.	Андриевская		
Рук.гр.	Шульгина		
Ст.арх.	Ашмане		

ТП 903-2-23,85 АР

Установка мазутоснабжения Q = 16/80 м³/ч с резервуарами 2×5000 м³

Мазутонасосная

Стадия	Лист	Листов
Р	3	

Планы на отм. -4,000; 0,000; 3,000. Разрезы 1-1; 2-2.

ЛАТГИПРОПРОМ

Копировал

Формат А2

Альбом 1.2 часть 1

Типовой проект 903-2-23.85

Фасад 1-7

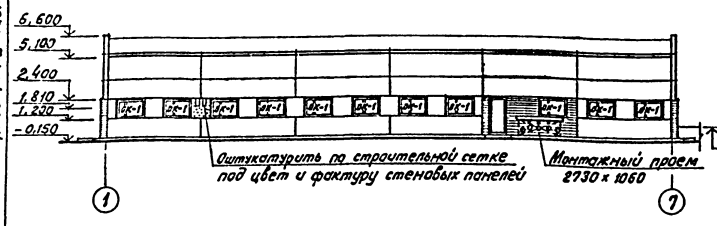

Фасад А-Б

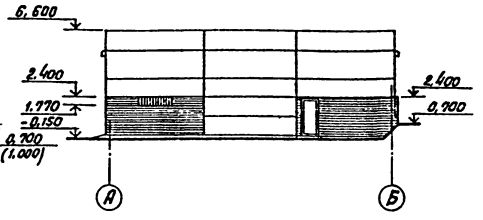

Фасад 7-1

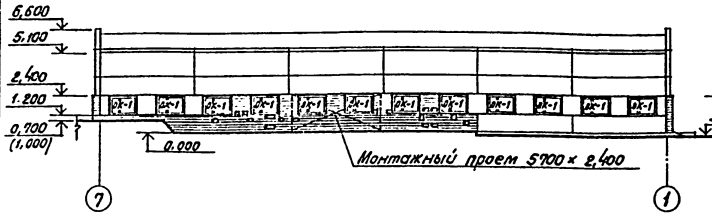

Фасад Б-А

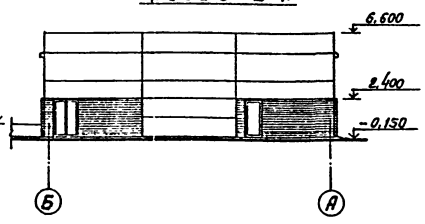

Спецификация перемычек

Марка, поз.	Обозначение	Наименование	Кол.	Масса ед.,кг	Примеч.
при t°=-20°С; -30°С					
ПР1	1.138-10, Вып.1	1ПР4-29.12.14	3	125	
при t°=-40°С					
ПР1	1.138-10, Вып.1	1ПР4-29.12.14	4	125	
при t°=-20°С; -30°С; -40°С					
ПР2	1.138-10 Вып.1	1ПР1-12.12.6	4	25	
ПР3	1.138-10 Вып.1	1ПР38-12.12.22У	2	75	
ПР4	1.138-10 Вып.1	1ПР1-12.12.6	4	25	
ПР5	1.138-10 Вып.1	1ПР1-10.12.6	2	25	
ПР6	1.138-10 Вып.1	1ПР38-15.12.22У	2	100	

Ведомость перемычек

Тип	Схема сечения
ПР1	(1ПР4-29.12.К) 1ПР4-29.12.14; 1,060; 130; 380; А–Б
ПР2	1ПР1-12.12.6; 2,400
ПР3	1ПР38-12.12.22У; -1,920
ПР4	1ПР1-12.12.6; 2,500; 2,340; 2,080; 2,050
ПР5	1ПР1-10.12.6; 2,100
ПР6	1ПР38-15.12.22У; 2,100; -1,920

Наименование перемычки в скобках дано для t°=-40°С.

Ведомость проемов дверей

Марка, поз.	Размер проема в кладке, мм
1	1550 × 2400
2	1060 × 2400
3	1060 × 2100
4	1020 × 2400
5	960 × 2050
6	1020 × 2080
7	1020 × 2080
8	1020 × 2080
9	1020 × 2080
10	820 × 2080
11	720 × 2100

Спецификация заполнения проемов

Марка, поз.	Обозначение	Наименование	Кол.	Масса ед.,кг	Примеч.
1	ГОСТ 14624-69	Дверной блок Д 52	1		
2	ГОСТ 14624-69	Дверной блок Д 53	5		
3	ГОСТ 14624-69	Дверной блок Д 56	1		см. прим. п.10 лист 1
4	ГОСТ 14624-69	Дверной блок Д 33	1		см. прим. п.10 лист 1
5	2435-6; в.1,2,3	Дверной блок ПД-6 А	1		
6	ГОСТ 14624-69	Дверной блок Д 37	3		
7	ГОСТ 14624-69	Дверной блок Д 37 А	1		
8	ГОСТ 14624-69	Дверной блок Д 37	1		см. прим. п.10 лист 1
9	ГОСТ 14624-69	Дверной блок Д 37 А	1		см. прим. п.10 лист 1
10	ГОСТ 14624-69	Дверной блок Д 38	1		см. прим. п.10 лист 1
11	ГОСТ 6629-74*	Дверной блок ДГ 21-7	4		
ОК-1	ГОСТ 12506-81	Оконный блок ПВД 12-18.1	23		
	ГОСТ 17280-79	Подоконная доска ПД 19-35	4		для размещения поз. 11а

Согласовано

Инв.№ подл. | Подпись и дата | Взам.инв.№ | Инв.№ дубл. | Подпись и дата

Привязан

Инв.№

Гл.инж.пр.	Думан		
Нач.со-1	Соболь		
Н.контр.	Саркинская		
Гл.арх.	Гейер		
Гл.конст.	Лифлевская		
Рук.гр.	Шульгина		
Ст.арх.	Вишане		

ТП 903-2-23.85 АР

Установка мазутоснабжения Q=10/80 м³/ч с резервуарами 2×5000 м³

Мазутонасосная

Стадия	Лист	Листов
Р	4	

Фасад 1-7; Фасад А-Б; Фасад 7-1; Фасад Б-А

ЛАТГИПРОПРОМ

Типовой проект 903-2-23.85 Альбом 1.2 часть 1

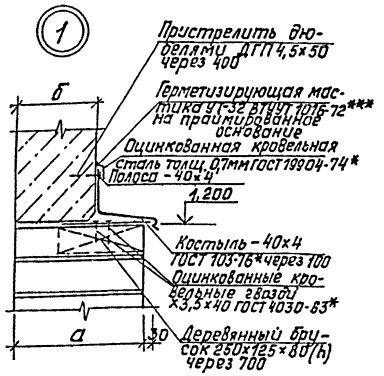

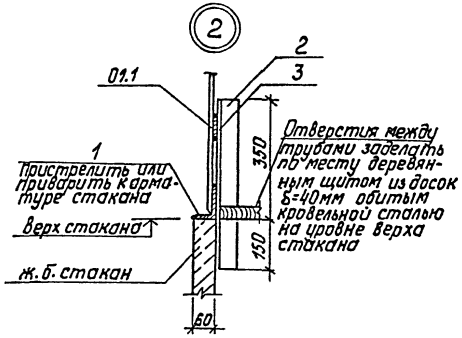

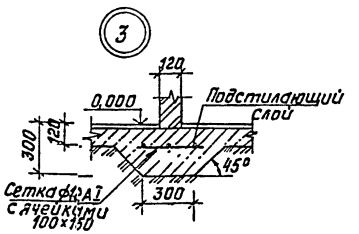

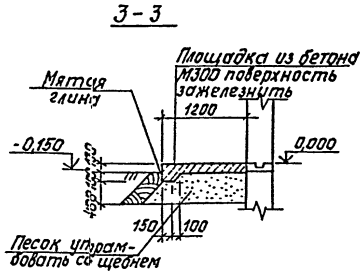

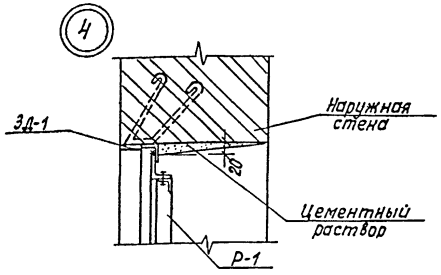

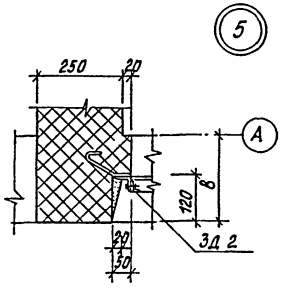

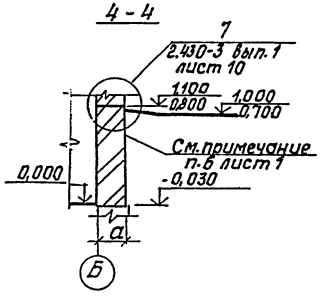

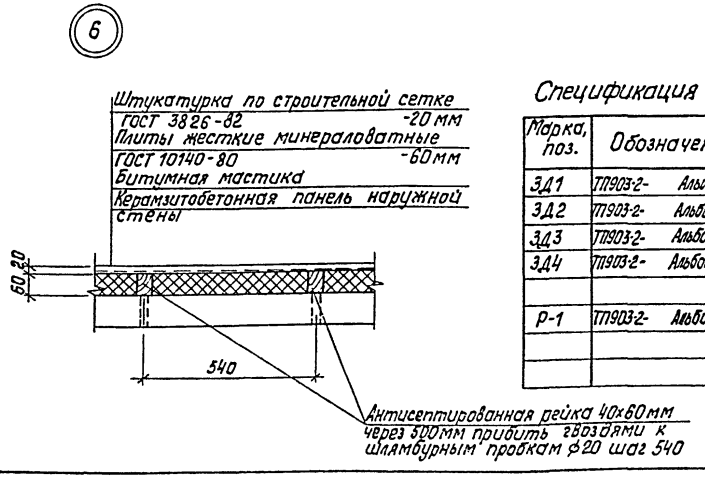

Спецификация элементов крепления и армирования стен и перегородок

Марка, поз.	Обозначение	Наименование	Кол.	Масса ед, кг	Примечание
МК-5	2.430-3 вып.3	Изделие закладное МК-5	21	0,46	
МК-6	2.430-3 вып.3	Изделие закладное МК-6	21	0,46	
МС-1	1.431-6	Изделие закладное МС-1	50	0,24	
МС-2	1.431-6	Изделие закладное МС-2	50	0,9	
МС-10	1.431-6	Изделие закладное МС10	27	0,3	
МС-11	1.431-6	Изделие закладное МС-11	20	0,29	
МС-12	1.431-6	Изделие закладное МС-12	42	1,13	
МС 13	1.431-6	Изделие закладное МС-13	5	2,36	
ДГ-2 II	1.431-6	Дюбели ДГ-XII (4,5×60)	388		
		ф12 AI ГОСТ 5781-82 ℓ=1м	66 м	0,886	
		⌀16 AI ГОСТ 5781-82 ℓ=1м	5 м	1,58	
		ф4 BpI ГОСТ 6727-80 ℓ=1м	5970 м	0,099	

Спецификация элементов к узлу 2

Марка, поз.	Обозначение	Наименование	Кол.	Масса ед, кг	Примечание
01.1	1.494-32 ЗК.00.000-09	Зонт круглый	1	52,0	
1		Уголок Б 63×63×5 ГОСТ 8509-72 ℓ=0,2 Вст3кп2 ГОСТ 535-79	8	0,6	
2		Уголок Б 63×63×5 ГОСТ 8509-72 ℓ=0,2 Вст3кп2 ГОСТ 535-79	8	0,86	
3		Полоса Б 6×60 ГОСТ 103-76* ℓ=100 Вст3кп2 ГОСТ 535-79	8	0,29	

Спецификация гардеробного и бытового оборудования

Марка, поз.	Обозначение	Наименование	Кол.	Масса ед, кг	Примечание
		Шкафы гардеробные			
	ГОСТ 22414-77	МД-40,2	4		со скамьей
	ГОСТ 22414-77	МД-33,2	1		со скамьей
	ГОСТ 22414-77	МД-33,3	1		со скамьей
		Электрооборудование			
	Калининградский завод торгового оборудования	Плита электрическая	1	Мощн. 1,0 кВт	
	Саратовское электротехническое произв. объединен.	Холодильник бытовой Электр. Саратов КШ-160	1	Мощн. 1,71 кВт	
	Каховский завод электросварочного оборудования	Радиатор ЭРМС-1,0/220	1	Мощн. 1,0 кВт	

Спецификация закладных изделий для венткамер

Марка, поз.	Обозначение	Наименование	Кол.	Масса ед, кг	Примеч.
3Д1	ТП903-2- Альбом 14КЖ.Ц08.2	Закладное изделие 3Д1	1	19,39	
3Д2	ТП903-2- Альбом 14КЖ.Ц08.3	Закладное изделие 3Д2	2	4,15	
3Д3	ТП903-2- Альбом 14КЖ.Ц08.4	Закладное изделие 3Д3	1	55,17	
3Д4	ТП903-2- Альбом 14КЖ.Ц08.5	Закладное изделие 3Д4	1	18,93	
Р-1	ТП903-2- Альбом 14КЖ408.6	Рама Р-1	1	23,95	

Привязан

Инв. №

Инв. № подл. | Подпись и дата | Взам. инв. №

ТП 903-2-23.85			АР
Установка мазутоснабжения с резервуарами 2×5000 м³			Q-16/80 м³/ч
Мазутонасосная		Стадия	Лист	Листов
		Р	5	
Разрезы 3-3; 4-4. Узлы 1÷6		ЛАТТИПРОПРОМ	

Гл.инж.пр.	Думан	
Нач.СО-1	Соболь	
Н.контр.	Гаршинская	
Гл.арх.	Гейер	
Гл.конст.	Андреевская	
Рук.гр.	Шульгина	
Ст.арх.	Ашмане	
Архит.	Тишунина	

Копировал

Альбом 1.2 часть I

Типовой проект 903-2-23.85

Схема расположения закладных деталей и отверстий

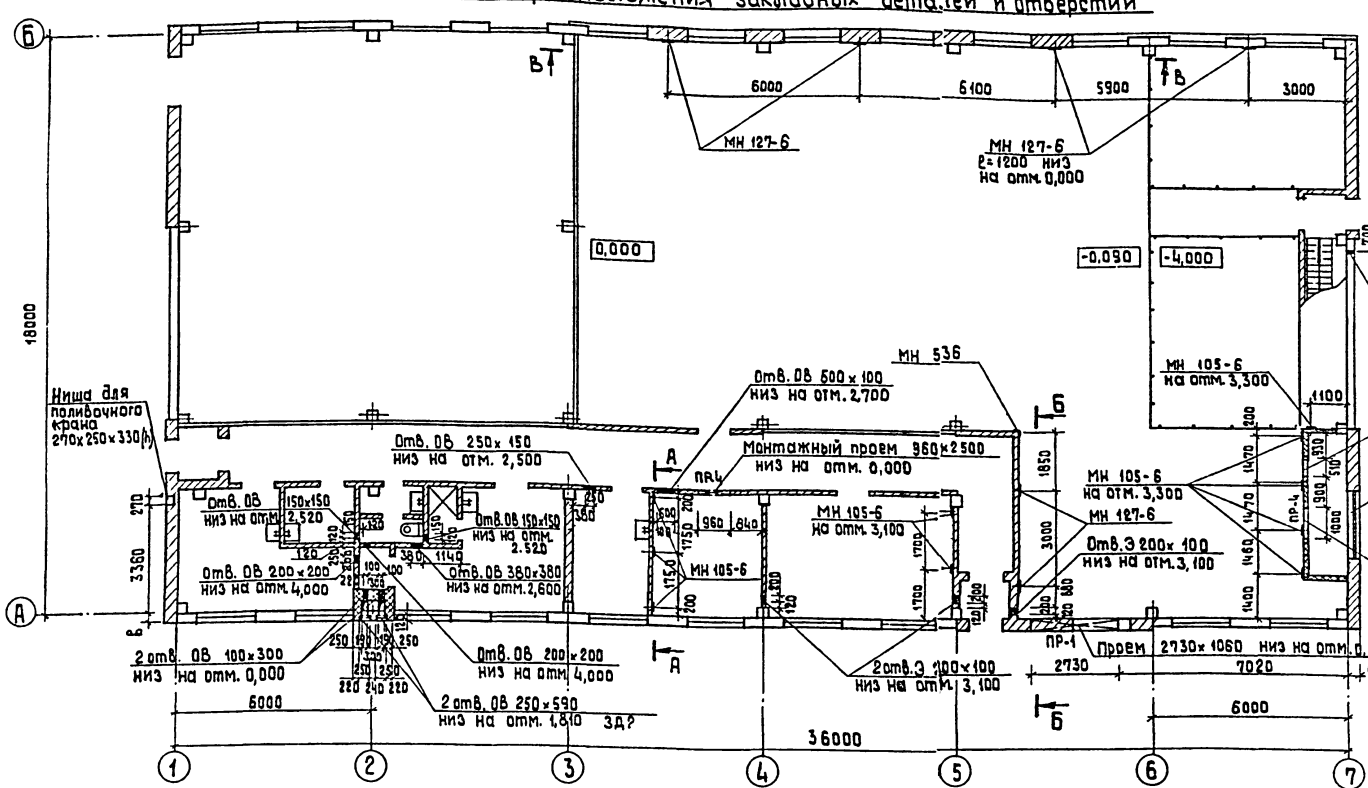

Вид А-А

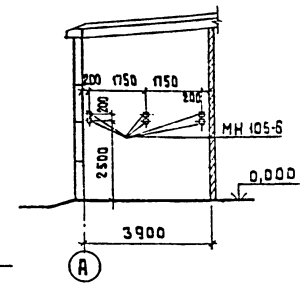

Вид Б-Б

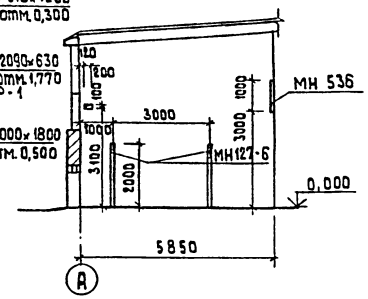

Вид В-В

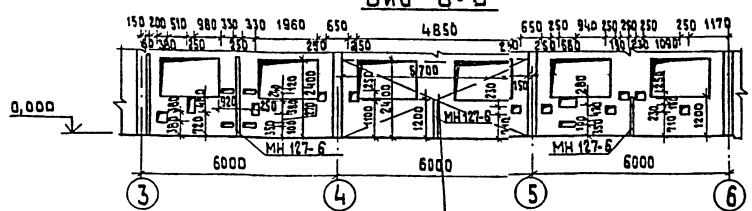

1. После прокладки трубопроводов проемы заложить кирпичной кладкой на глиняном растворе. В пределах стены вокруг труб заложить гильзы на 30 мм больше ф трубопроводов
2. Отверстия в сборных железобетонных перегородках см. листы КЖ 31, 32.

Спецификация элементов к схемам расположения закладных деталей

Марка, поз.	Обозначение	Наименование	Кол.	Масса ед., кг	Примеч.
МН 536	1.400-15. В.1 520-07	Закладное изделие МН 536	1,0 шт	8,3	
МН 105-6	1.400-15. В.1 120-05	Закладное изделие МН 105-6	1,0 шт	1,0	
МН 127-6	1.400-15. В.1 140-05	Закладное изделие МН 127-6	10,0 м	6,0	

Согласовано: Отд-ТП Дрейк, Отд-З Бикмухин, Отд-ОВ Крегерс

Подпись и дата | Взам. инв. № | Инв. № подл.

Привязан

Инв. №

ТП 903-2-23.85 АР			
Установка мазутоснабжения Q = 16/80 м3/ч с резервуарами 2×5000 м3			
Гл. инж. пр. Думан	Мазутонасосная	Стадия	Лист	Листов
Нач. отд. Соболь		Р	6	
Н. контр. Саржинская				
Гл. арх. Гейер	Схема расположения закладных деталей и отверстий	ЛАТГИПРОПРОМ		
Гл. конст. Андриевская				
Рук. гр. Шульгина				
Ст. арх. Ашмане				

Копировал 25 Формат А2

Типовой проект 903-2-23.85 Альбом 1.2 часть II

Ведомость чертежей основного комплекта КЖ

Лист	Наименование	Примечание (стр.)
1	Общие данные (начало)	9
2	Общие данные (продолжение)	10
3	Общие данные (окончание)	11
4	Схема расположения фундаментов и фундаментных балок.	12
5	Схема расположения фундаментов и фундаментных балок. Узлы 1÷5.	13
6	Схема расположения фундаментов и фундаментных балок. Узел 6. Фрагменты 1,3.	14
7	Фундаменты фм1; фм2; фм2А. Опалубка и армирование.	15
8	Фундаменты фм3, фм5. Опалубка и армирование.	16
9	Фундаменты фм4, фм6. Опалубка и армирование	17
10	Приямок ПРм1. Опалубка.	18
11	Приямок ПРм1. Разрезы 2-2; 3-3, 4-4. Узел В. Опалубка.	19
12	Приямок ПРм1. Узлы. Опалубка.	20
13	Приямок ПРм1. План. Армирование (вариант без грунтовых вод).	21
14	Приямок ПРм1. Разрезы 2-2, 3-3. Узлы. Армирование (вариант без грунтовых вод).	22

Типовой проект разработан в соответствии с действующими нормами и правилами и предусматривает мероприятия, обеспечивающие взрывную, взрывопожарную и пожарную безопасность при эксплуатации здания.

Главный инженер проекта /Думан/

Ведомость чертежей основного комплекта КЖ

Лист	Наименование	Примечание (стр.)
15	Приямок ПРм1. Разрезы 4-4, 5-5, 6-6. Армирование. (Вариант без грунтовых вод).	23
16	Приямок ПРм1. Армирование. Спецификации. (Вариант без грунтовых вод).	24
17	Приямок ПРм1. План. Армирование. (Вариант с грунтовыми водами).	25
18	Приямок ПРм1. Разрезы 2-2, 3-3. Узлы. Армирование. (Вариант с грунтовыми водами).	26
19	Приямок ПРм1. Разрезы 4-4, 5-5, 6-6. Армирование. (Вариант с грунтовыми водами).	27
20	Приямок ПРм1. Армирование. Спецификации. (Вариант с грунтовыми водами).	28
21	Площадка подогревателей ПМ1.	29
22	Схема расположения конструкций на отм. 0,000 в осях „1-3" и „Б".	30
23	Схема расположения закладных деталей и подземных конструкций в осях „3÷7" и „А-Б".	31
24	Схема расположения закладных деталей и подземных конструкций в осях „3÷7" и „А-Б". Узлы „А-" „Б". Фундамент ФМ1.	32
25	Схема расположения колонн. Разрезы 1-1, 2-2.	33
26	Схема расположения колонн. Разрезы 3-3÷5-5	34
27	Схемы расположения плит и балок покрытия.	35
28	Молниеприемник. План. Разрез. Узлы.	36
29	Схемы расположения стеновых панелей.	37
30	Схемы расположения стеновых панелей. Фрагменты.	38
31	Схемы расположения „перегородок в осях „1-5" и „5-1".	39
32	Схема расположения перегородок в осях „3" и „Б". Вкладыши В1, В2.	40
33	Схема расположения перекрытий в осях 6÷7. ум2.	41

Ведомость ссылочных и прилагаемых документов

Обозначение	Наименование	Примечание (стр.)
	Ссылочные документы	
ГОСТ 13579-78	Блоки бетонные для стен подвала.	
1.415-1 в.1	Железобетонные фундаментные балки для стен производственных зданий с шагом колонн 6 м.	
1.412-1/77 в.3	Монолитные железобетонные фундаменты под типовые колонны прямоугольного сечения для одноэтажных промышленных зданий.	
1.412.1-4	Монолитные железобетонные фундаменты на естественном основании под железобетонные стойки фахверка.	
1.410-2 в.1	Унифицированные арматурные изделия для монолитных железобетонных конструкций.	
1.423-3 в.1,2	Железобетонные колонны прямоугольного сечения для одноэтажных производственных зданий без мостовых кранов высотой 9,6 м.	

Привязан

ТП 903-2-23.85 КЖ

Установка магистрального насоса Q=16 л/с, Н=43 м с резервуарами емкостью

Гл. инж. пр.	Думан		
Нач. отд.	Сабаль		
Н. контр.	Акдаулетов		
Гл. констр.	Ахметжанов		
Рук. гр.	Ульянина		
Ст. инж.	Шарипова		
Инж.	Перова		

Магистронасосная

Стадия | Лист | Листов
Р | 1

Общие данные (начало)

ЛАТГИПРОПРОМ

Копировал: Жукова | Формат А2

Инв. № подл. | Подпись и дата | Взам. инв. №

Типовой проект 903-2-23,85 Альбом 1.2 часть 1

Ведомость ссылочных и прилагаемых документов

Обозначение	Наименование	Примечание
1.427.1-3 в.0	Колонны железобетонные прямоугольного сечения для продольного и торцового фахверка одноэтажных производственных зданий высотой 3-14,4м.	
1.030.1-1	Стены наружные из однослойных панелей для каркасных общественных зданий, производственных и вспомогательных зданий промышленных предприятий.	
в.0-3	Материалы для проектирования стен одноэтажных производственных зданий.	
в.3-3	Монтажные узлы стен одноэтажных производственных зданий.	
в.4-1	Изделия соединительные стальные. Стальные изделия элементов фахверка.	
в.1-1 ч.1,2	Панели из легких и ячеистых бетонов.	
в.2-1	Карнизные панели.	
1.431-20 в.0,1,4,5,6,7	Перегородки одноэтажных производственных зданий	
1.465.1-10/82 в.1	Комплексные железобетонные плиты покрытий одноэтажных промышленных зданий.	
ГОСТ 22701.0-77÷ ÷ГОСТ 22701.5-77	Плиты железобетонные ребристые предварительно напряженные размерами 6х3м для покрытий производственных зданий.	
1.494-24 в.1	Стаканы для крепления крышных вентиляторов, дефлекторов и зонтов	
2.460-2 в.2	Монтажные детали сборных железобетонных конструкций покрытий одноэтажных производственных зданий.	

Ведомость ссылочных и прилагаемых документов

Обозначение	Наименование	Примечание
2.460-15 в.0	Типовые узлы покрытий промышленных зданий в местах пропуска вентиляционных шахт.	
3.400-6/76	Унифицированные закладные детали сборных железобетонных конструкций инженерных сооружений промышленных предприятий.	
1.400-6/76	Унифицированные закладные детали сборных железобетонных конструкций зданий промышленных предприятий.	
1.400-15 в.1	Унифицированные закладные изделия железобетонных конструкций для крепления технологических коммуникаций и устройств.	
ГОСТ 24379.0-80 ГОСТ 24379.1-80	Болты фундаментные. Общие технические условия. Конструкция и размеры.	
ГОСТ 8478-81	Сетки сварные для железобетонных конструкций.	
1.462.1-3/80 в.0,1,3	Железобетонные строительные решетчатые балки для покрытий одноэтажных зданий.	
1.442.1-1 в.1	Плиты перекрытий железобетонные ребристые высотой 400мм, укладываемые на полки ригелей.	

Прилагаемые документы

ТП903-2-альбом 10.1	Ведомости потребности в материалах.	
ТП903-2-альбом 1.4	Мазутонасосная. Строительные изделия.	

Ведомость объемов сборных бетонных и железобетонных конструкций по рабочим чертежам основного комплекта

	Наименование группы элементов конструкций	Код	Кол. $м^3$	Примечание
1	Блоки стен подвала		6,04	
2	Балки фундаментные	582400	5,88	
3	Плиты покрытий	584100	39,93	
4	Балки покрытий	582400	24,22	
5	Колонны	582100	12,04	
6	Стеновые панели	583100	96,06	
7	Перегородки	583300	18,87	
8	Стаканы		0,69	
	Всего:		203,73	

Материалы на изготовление сборных бетонных и железобетонных конструкций учтены в ведомости потребности в материалах и отдельно не учитываются.

Привязан

Инв. №

Гл. инж. пр.	Думан	
Нач. отд.	Соболь	
Н. контр.	Андреевская	
Гл. констр.	Андреевская	
Рук. гр.	Шульгина	
Ст. инж.	Шафирова	
Инж.	Леонова	

ТП 903-2-23,85 КЖ

Установка мазутоснабжения Q=16,80м³/ч с резервуарами 2х5000м³

Мазутонасосная

Стадия	Лист	Листов
Р	2	

Общие данные (продолжение)

ЛАТГИПРОПРОМ

Копировал: Дубкова

Формат А2

Инв. № подл. | Подпись и дата | Взам. инв. №

Ведомость спецификаций КЖ

Лист	Наименование	Примеч.
4	Спецификация к схеме расположения фундаментов и фундаментных балок	
22	Спецификация элементов к схеме, расположения конструкций на отм. 0,000 в осях „1-3" и „Б"	
23	Спецификация к схеме расположения подземных конструкций	
25, 26	Спецификация элементов к схеме расположения колонн	
27	Спецификация элементов к схемам расположения плит и балок покрытий	
29	Спецификация к схемам расположения стеновых панелей	
31, 32	Спецификация к схемам расположения перегородок	
33	Спецификация к схеме расположения перекрытий в осях 6-7 и А	

Общие указания

1. За условную отметку 0,000 принят уровень чистого пола первого этажа, соответствующий абсолютной отметке ▭.
2. Указания по монтажу сборных железобетонных элементов каркаса даны в пояснительных записках примененных серий и непосредственно на чертежах.
3. Монолитные конструкции выполнить в соответствии СНиП III-15-76.
4. При производстве работ руководствоваться указаниями СНиП III-4-80 „Техника безопасности в строительстве".
5. Здание мазутонасосной запроектировано для следующих климатических и грунтовых условий:
   — расчетная зимняя температура наружного воздуха -20°; -30°; -40°.
   — скоростной напор ветра для I÷IV районов по СНиП II-6-74.
   — вес снегового покрова для I÷IV районов по СНиП II-6-74.
   Рельеф территории спокойный, грунтовые воды отсутствуют, грунты непучинистые, непросадочные со следующими нормативными характеристиками: $\varphi = 0{,}49$ рад. (28°), $C^H = 2$ кПа (0,02 кгс/см²), $E = 14{,}7$ мПа (150 кг/см²; $\gamma = 1{,}8$ т/м³ кг=1. Вариант- грунтовые воды на 1,5 м от поверхности, неагрессивны к бетону нормальной плотности.
6. При привязке проекта выбирается нужный вариант по климатическим и грунтовым условиям, ненужные материалы изымаются.
7. Перечень основных работ и ответственных конструкций, подлежащих промежуточной приемке:
   а) исполнительная геодезическая схема и состояние дна котлована, соответствие грунтовых условий проекту.
   б) исполнительная схема фундаментов и каркаса.
   в) заделка колонн в стаканы фундаментов.
   г) гидроизоляция приямка при грунтовых водах.
8. Обратную засыпку котлована под полы и фундаменты оборудования, засыпку пазух фундаментов выполнять минеральным грунтом без органических включений с послойным уплотнением, при оптимальной влажности. Коэффициент стандартного уплотнения и % влажности, а также способ производства работ назначается при привязке проекта в соответствии с указаниями СН 536-81 („Инструкции по устройству обратных засыпок грунта в стесненных местах") М. 1982 г.

Типовой проект 903-2-23,85 Альбом 1.2 часть 1

Инв. № подл. | Подпись и дата | Взам. инв. №

Привязан

Инв. №

Гл. инж. пр.	Думан		ТП 903-2-23,85 КЖ
Нач. отд.	Соболь		Установка мазутоснабжения $Q = 16/80$ м³/ч с резервуарами 2х5000 м³
Н. контр.	Ю. Сорокин		Мазутонасосная
Гл. конструкт.	Кирилловская		Стадия Р, Лист 3, Листов
Рук. гр.	Шульгина		Общие данные (окончание).
Ст. инж.	Шафирова		ЛАТГИПРОПРОМ
Инж.	Леонова		

Копировал

Формат А2

20950-03

Схема расположения фундаментов и фундаментных балок

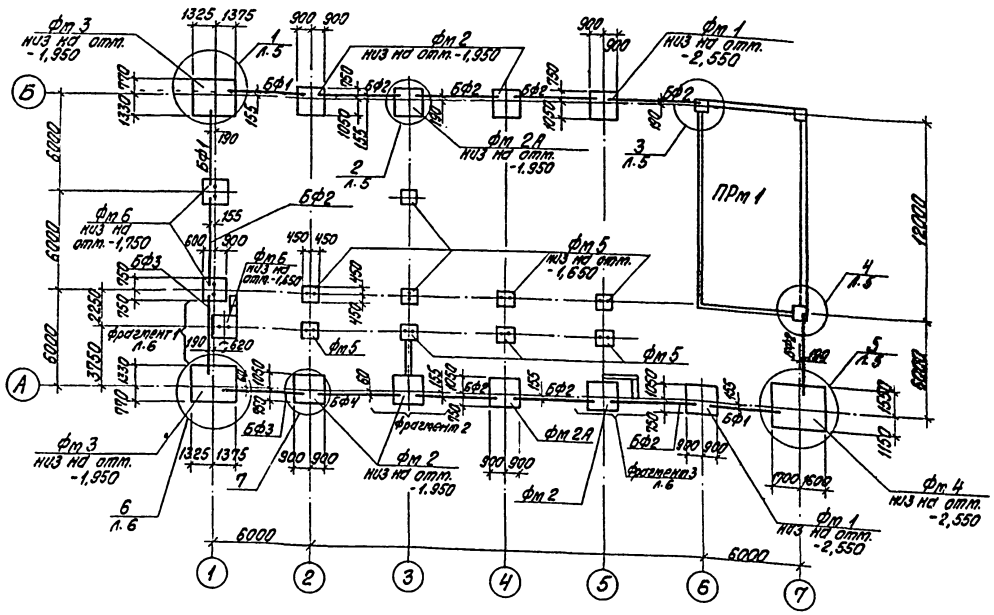

Спецификация к схеме расположения фундаментов и фундаментных балок

Марка	Обозначение	Наименование	Кол.	Масса ед. кг	Прим.
		Фундаменты			
Фм 1	КЖ-7	Фм 1	2		
Фм 2	КЖ-7	Фм 2	5		
Фм 2А	КЖ-7	Фм 2А	2		
Фм 3	КЖ-8	Фм 3	2		
Фм 4	КЖ-9	Фм 4	1		
Фм 5	КЖ-8	Фм 5	9		
Фм 6	КЖ-8	Фм 6	3		
ПРм 1	КЖ-10	Приямок ПРм 1	1		
		Балки фундаментные			
БФ1	1.415-1 в.1	ФБ6-47	3	800	
БФ2		ФБ6-46	9	900	
БФ3		ФБ6-13	2	1400	
БФ4		ФБ6-12	1	1500	
		Блоки бетонные			
а	ГОСТ 13579-78	ФС9.3.6-Т	16	350	
б	ГОСТ 13579-78	ФБС9.4.6-Т	5	470	
в	ГОСТ 13579-78	ФБС12.4.6-Т	2	640	
		Монолитные заделки			
		Бетон М150	0,65		$м^3$
		Набетонки бет. М150	1,15		$м^3$

Привязка фундаментных балок на схеме расположения дана по осям балок.

а – а

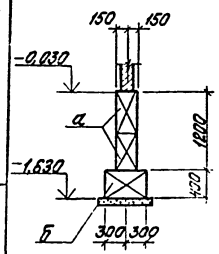

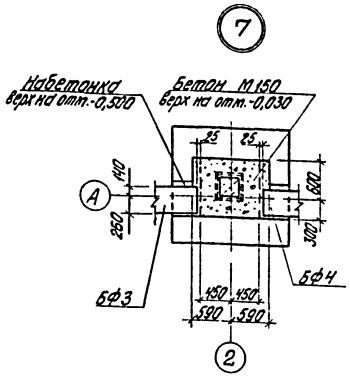

Фрагмент 2

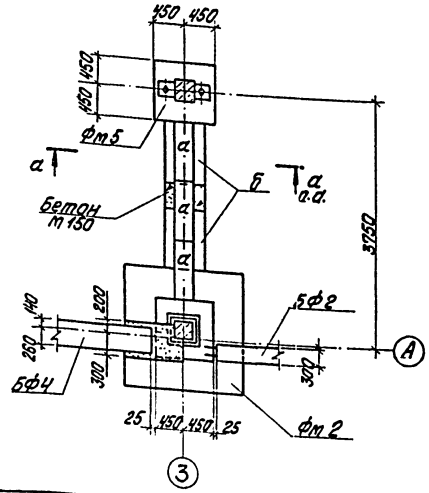

Типовой проект 903-2-23,85 Альбом 1.2 часть 1

Инв. № подл. | Подпись и дата | Взам. инв. №

Привязан

Инв. №

Гл. инж. пр.	Думан		
Нач. отд.	Соболь		
Н. контр.	Андриевская		
Гл. контр.	Андриевская		
Рук. гр.	Шульгина		
Ст. инж.	Шафирова		
Инж.	Леонова		

ТП.903-2-23,85 КЖ

Установка мазутоснабжения Q: 16/80 м³/ч с резервуарами 2х5000 м³

Мазутонасосная

Стадия	Лист	Листов
Р	4	

Схема расположения фундаментов и фундаментных балок.

ЛАТГИПРОПРОМ

Копировал

Формат А2

1—1

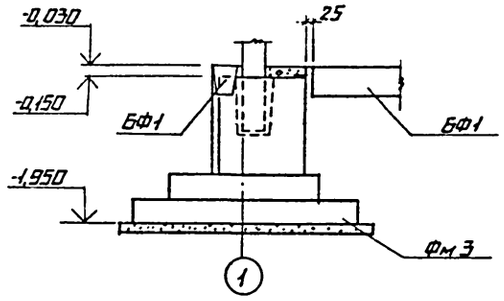

2—2

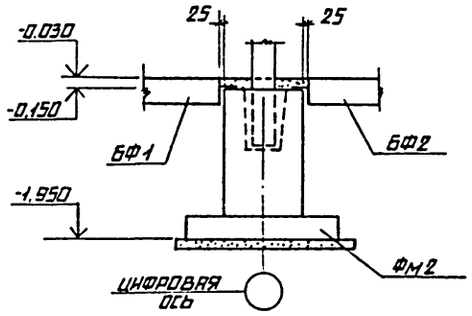

3—3

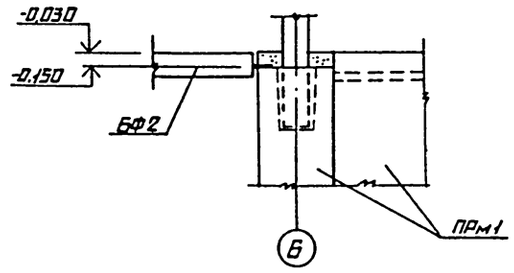

4—4

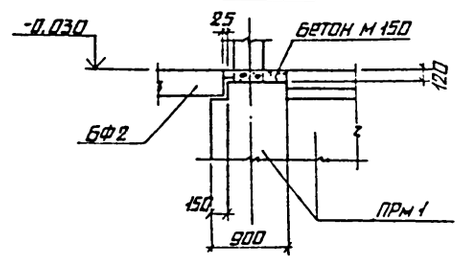

1

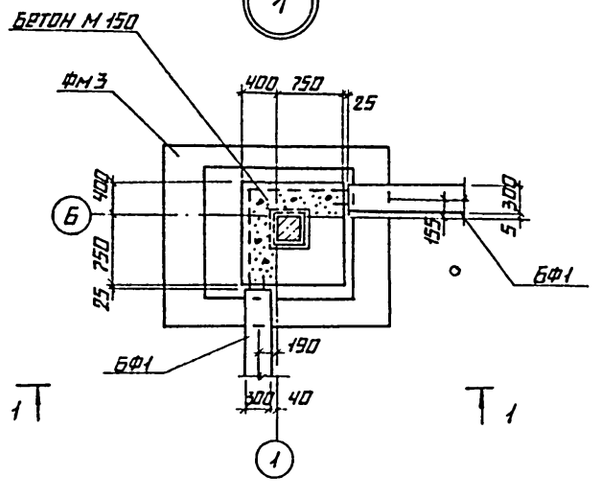

2

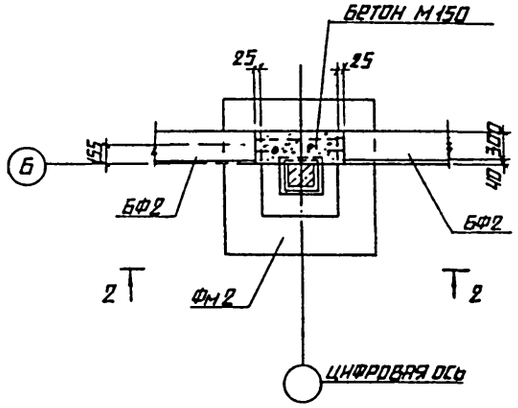

3

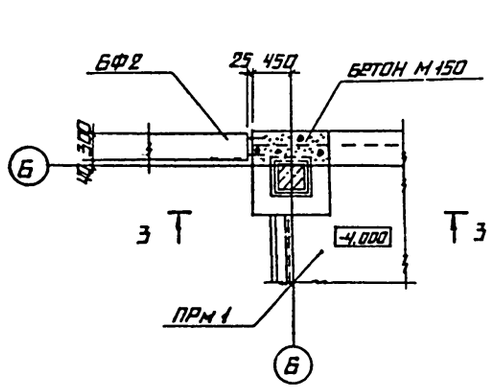

4

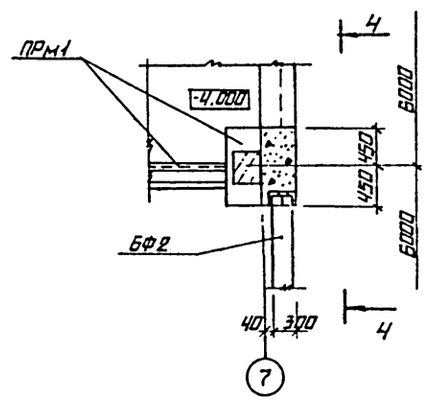

5

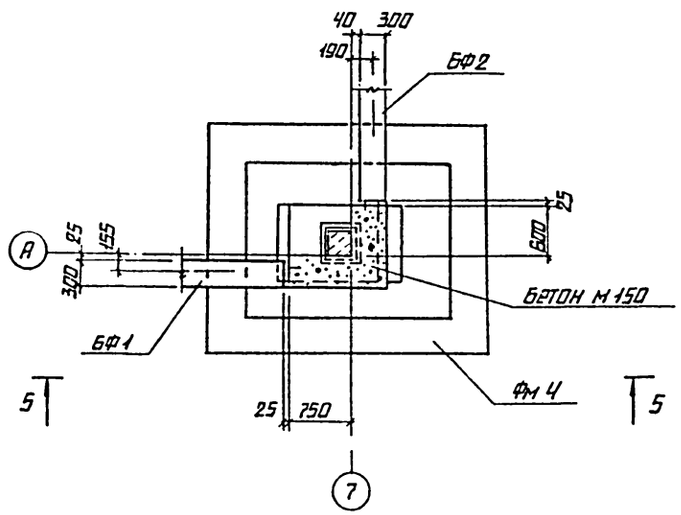

5—5

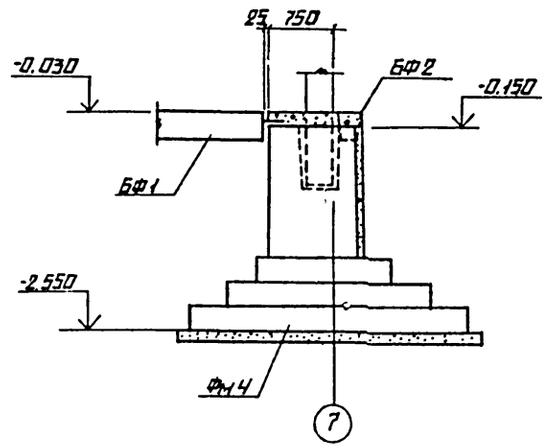

НИВ. № ПОДЛ. | ПОДПИСЬ И ДАТА | ВЗАМ. ИНВ. №

ПРИВЯЗАН

ИНВ. №

				ТП 903-2-23.85 КЖ	
ГИП	ДУМАН			УСТАНОВКА МАЗУТОСНАБЖЕНИЯ Q=16/80 М³/Ч С РЕЗЕРВУАРАМИ 2×5000 М³	
НАЧ. ОТД.	СОБОЛЬ			МАЗУТОНАСОСНАЯ	Стадия: Р; Лист: 5; Листов:
Н. КОНТР.	ЯКОВЛЕВСКАЯ				
ГЛ. КОНСТР.	АНДРЕЕВСКАЯ				
РУК. ГР.	ШУЛЬГИНА			СХЕМА РАСПОЛОЖЕНИЯ ФУНДАМЕНТОВ И ФУНДАМЕНТНЫХ БАЛОК. УЗЛЫ 1÷5.	ЛАТГИПРОПРОМ
СТ. ИНЖ.	ШАФИРОВА				
ИНЖ.	ЕФОНОВА				

КОПИРОВАЛ

ФОРМАТ А2

Типовой проект 903-2-23.85 Альбом 1.2 часть 1

6 – 6

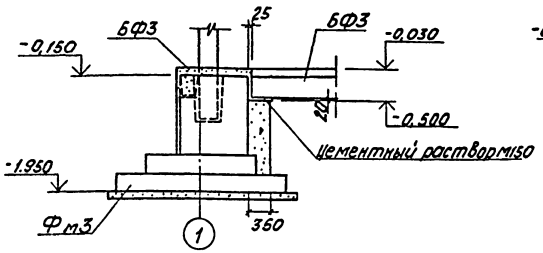

7 – 7

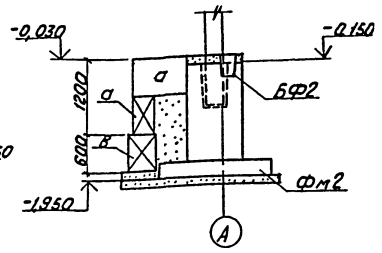

8 – 8

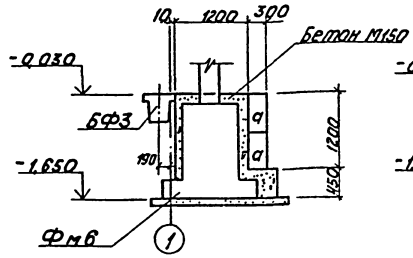

9 – 9

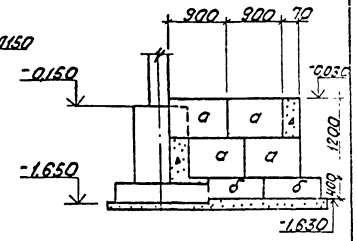

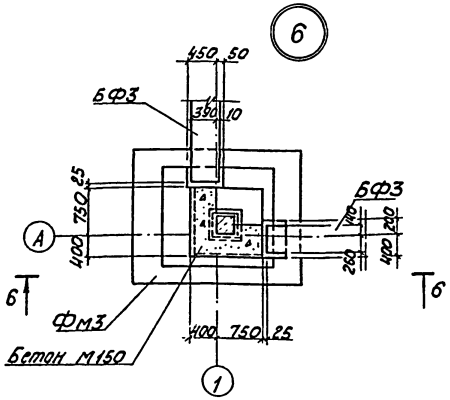

Фрагмент 3

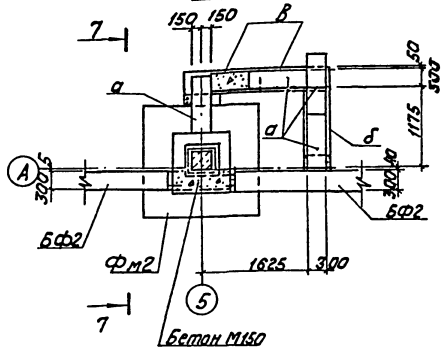

Фрагмент 1

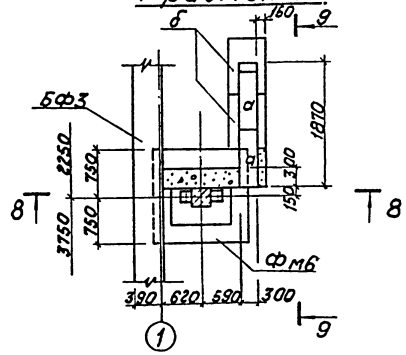

1. Фундаменты рассчитаны на следующие условия:
   а) расчетная зимняя температура наружного воздуха -30°;
   б) II район по толщине снегового покроя;
   в) III район по скоростному напору ветра.
   - расчет выполнен на ЭВМ по программе РСК-136 с учетом оптимизации по высоте фундамента.
2. Под монолитные фундаменты выполнить щебеночную подготовку толщиной 100 мм, превышающую габарит подошвы фундамента на 100 мм в каждую сторону.
3. Набетонки под фундаментные балки выполнять одновременно с фундаментами из бетона М 150.
4. Фундаментные балки БФ3 и БФ4 укладываются на слой цементного раствора М150 толщиной 20 мм.
5. Зазоры между торцами фундаментных балок и фундаментом заделать бетоном М150. Выпуски арматуры фундаментных балок обмазать битумом.

Схема нагрузок на фундамент

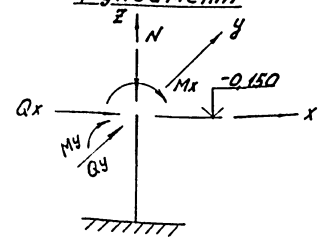

Нормативные нагрузки на фундамент.

Марка фундам.	N_T	$M_{x\,TM}$	$Q_{x\,T}$	$M_{y\,TM}$	$Q_{y\,T}$
Фм1	-43,6	8,7	±2,0	–	–
Фм2	-51,3	8,7	±2,0	–	–
Фм3	-29,3	10,9	±3,5	7,9	±2,0
Фм4	-29,3	11,2	±3,5	7,8	±2,0
Фм5	-44,8	11,2	±3,5	1,0	0,0

Привязан

Инв.№

ГИП	Думан		
Нач.отд.	Соболь		
Н.контр.	Андриевская		
Гл.констр.	Андриевская		
Рук.гр.	Шульгина		
Ст.инж.	Шафирова		
Инж.	Леонова		

ТП 903-2-23.85 КЖ

Установка мазутоснабжения Q=16/80 м³/ч с резервуарами 2×5000 м³

Мазутонасосная

Стадия	Лист	Листов
Р	6	

Схема расположения фундаментов и фундаментных балок. Узел 1. Фрагменты 1,3

ЛАТГИПРОПРОМ

Копировал

формат А2

Типовой проект 903-2-23,85 Альбом 1.2 часть 1

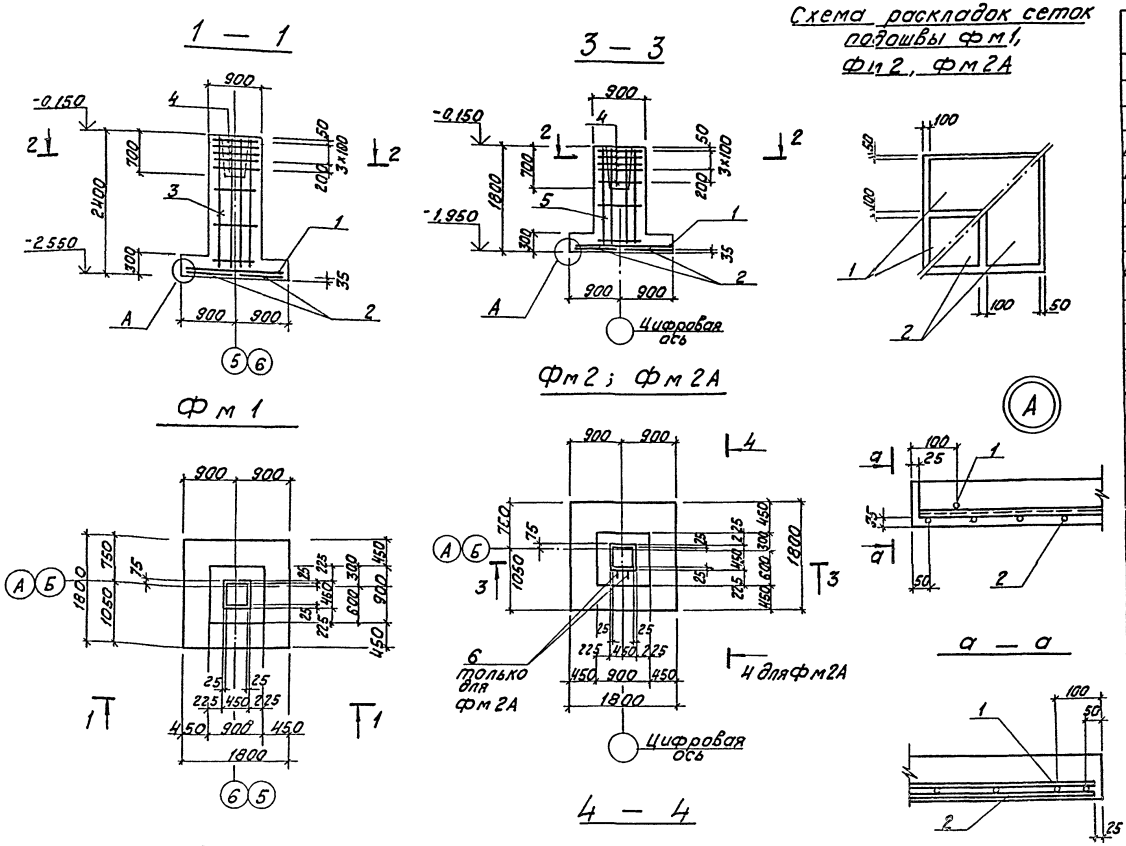

Форм.	Зона	Поз.	Обозначение	Наименование	Кол.	Прим.
				Фм1		
				Сборочные единицы		
				Сетки арматурные		
А4		1	1.410-2 В.1	с(1) 12 А III-8×18	2	
А4		2	1.410-2 В.1	с(1) 10 А III-8×18	2	
А4		3	1.412-1/77 В.3	1 с 12 А III-6×24	2	
А4		4	1.412-1/77 В.3	СА-8АI	5	
				Материалы		
БУ		8		Бетон М 150 ГОСТ 7473-76	2,6	м³
				Фм2		
				Сборочные единицы		
				Сетки арматурные		
А4		1	1.410-2 В.1	с(1) 12 А III-8×18	2	
А4		2	1.410-2 В.1	с(1) 10 А III-8×18	2	
А4		4	1.412-1/77 В.3	СА-8АI	5	
А4		5	1.412-1/77 В.3	1 с 12 А III-6×18	2	
				Материалы		
БУ		9		Бетон М 150 ГОСТ 7473-76	2,1	м³
				Фм2А		
				Сборочные единицы		
				Сетки арматурные		
А4		1	1.410-2 В.1	с( ) 12 А III-8×18	2	
А4		2	1.410-2 В.1	с(1) 10 А III-8×18	2	
А4		4	1.412-1/77 В.3	СА-8АI	5	
А4		5	1.412-1/77 В.3	1 с 12 А III-6×18	2	
				Детали		
				Ф 12 АI ГОСТ 5781-82		
БУ		6*		ℓ = 500	2	
БУ		7*		ℓ = 300	2	
				Материалы		
БУ		9		Бетон М 150 ГОСТ 7473-76	2,1	м³

* см. ведомость деталей.

Ведомость деталей

Поз.	Эскиз
6	350 150
7	150 150

1. Поз. 6 и 7 приварить к вертикальным сеткам и сеткам подошвы фундамента по узлам на л. 28.
2. Ведомость расхода стали см. л. 3.

Инв. № подл. | Подп. и дата | Взам. инв. №

привязан

Инв. №

ГИП	Думан		
Нач. отд.	Соболь		
Н. контр.	Шульгина		
Гл. конст.	Андриевская		
Рук. гр.	Шульгина		
Ст. инж.	Шафирова		
Инж.	Леонова		

ТП 903-2-23,85 КЖ

Установка мазутоснабжения Q=16/80 м³/ч с резервуарами 2×5000 м³

Мазутонасосная

Стадия	Лист	Листов
Р	7	

Фундаменты Фм1, Фм2, Фм2А

Опалубка и армирование

ЛАТГИПРОПРОМ

Копировал

Формат А2

Типовой проект 903-2-23,85 Альбом 1.2 часть 1

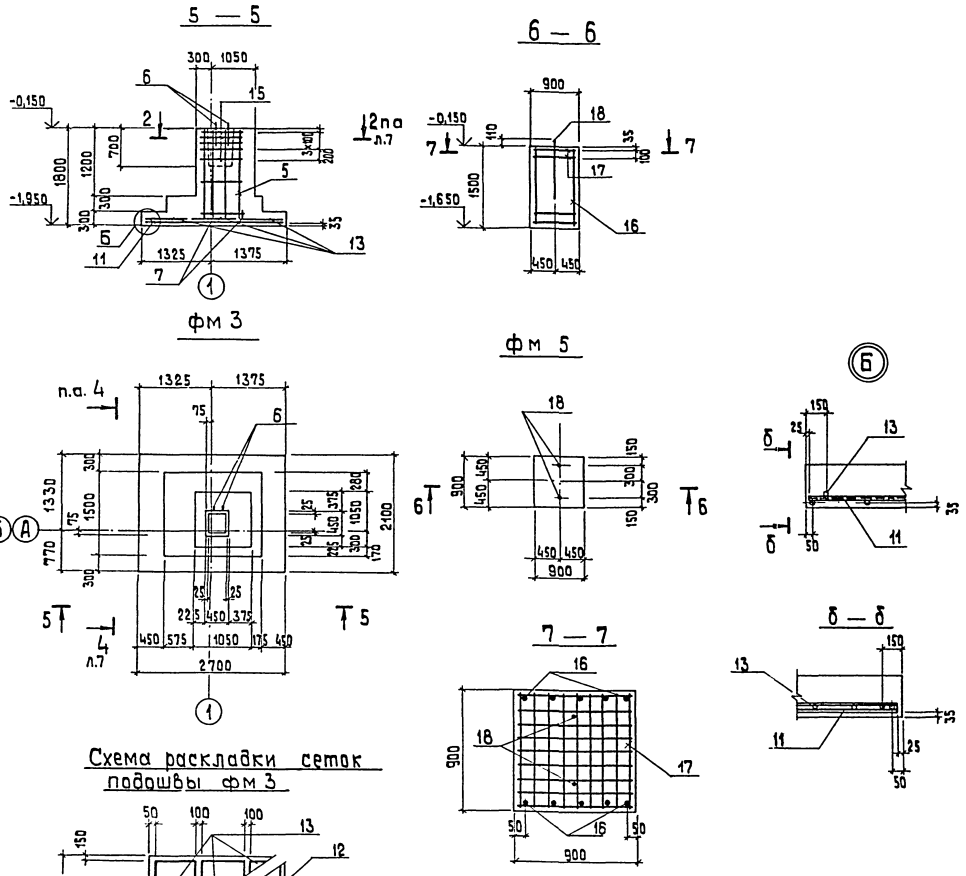

1. Ведомость расхода стали на элемент см. на л. 9.
2. Поз. 6 и 7 приварить к вертикальным сеткам и сеткам подошвы фундамента по узлам на л. 28.

Форм.	Зона	Поз.	Обозначение	Наименование	Кол.	Примеч.
				фм 3		
				Сборочные единицы		
				Сетки арматурные		
А4		11	1.410 - 2 в.1	С (1) 12 А III - 8 × 27	1	
А4		12	1.410 - 2 в.1	С (1) 12 А III - 10 × 27	1	
А4		13	1.410 - 2 в.1	С (1) 12 А III - 8 × 21	3	
А4		5	1.412 - 1/77 в.3	1 С 12 А III - 6 × 16	2	
А4		15	1.412 - 1/77 в.3	С А - 10 А III	5	
				Детали		
				ф 12 А I ГОСТ 5781-82		
		6	КЖ - 7	ℓ = 500	2	
		7	КЖ - 7	ℓ = 300	2	
				Материалы		
		19		Бетон М 150 ГОСТ 7473-76	3,39	м³
				фм 5		
				Сборочные единицы		
				Сетки арматурные		
А4		16	1.410-2 в.1	С (1) 12 А III - 8 × 15	2	
А4		17	1.412.1-4	СН - 6 А I	2	
				Изделия закладные		
Б4		18		Болт 1 М 24×1120 ГОСТ 24379.1-80 / Вст 3 ПС 2 ГОСТ 535-79	2	
				Материалы		
		20		Бетон М 150 ГОСТ 7473-76	1,21	м³

Привязан

Инв. №

Гл. инж. пр.	Думан		
Нач. отд.	Сорокль		
Н. контр.	Шульгина		
Гл. конст.	Андриевская		
Рук. гр.	Шульгина		
Ст. инж.	Шафирова		
Инж.	Леонова		

ТП 903-2-23,85 КЖ

Установка мазутоснабжения Q=16/80 м³/ч с резервуарами 2×5000 м³

Мазутонасосная

Стадия	Лист	Листов
Р	8	

Фундаменты фм3; фм5. Опалубка и армирование.

ЛАТГИПРОПРОМ

Копировал ЗЕ

формат А2

Альбом 1.2 часть I

Типовой проект 903-2-23.85

Инв. № подл. | Подпись и дата | Взам. инв. №

8 – 8

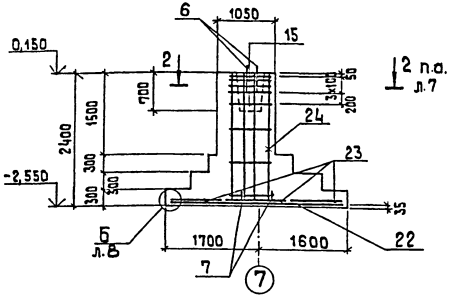

9 – 9

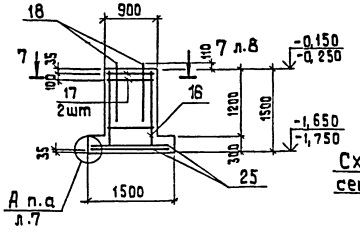

Фм 4

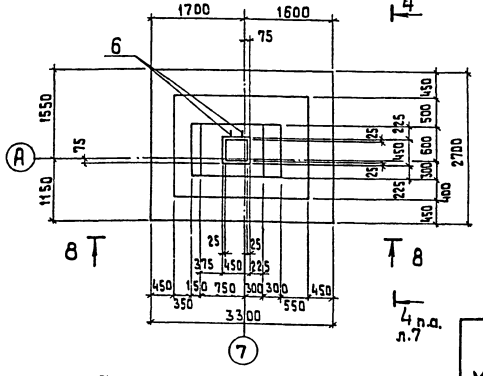

Фм 6

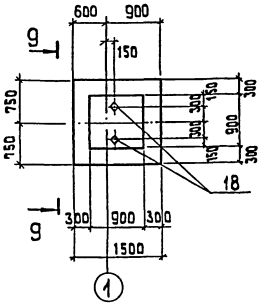

Схема раскладки сеток подошвы фм7

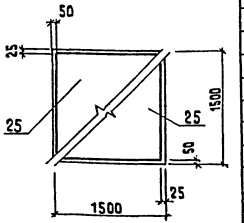

Схема раскладки сеток подошвы фм4

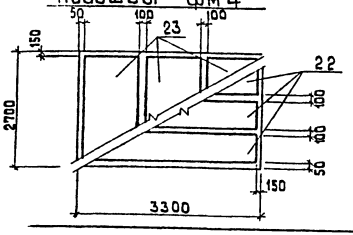

Форм.	Зона	Поз.	Обозначение	Наименование	Кол.	Примеч.
				фм 4		
				Сборочные единицы		
				Сетки арматурные		
А4		15	1.412 - 1/77 в.3	СА-10 А III	5	
А4		22	1.410 - 2 в.1	С 12 А III - 8 х 33	3	
А4		23	1.410 - 2 в.1	С 10 А III - 10 х 27	3	
А4		24	1.410 - 2 в.1	1 с 14 А III - 6 х 24	2	
				Детали		
				ф 12 А I ГОСТ 5781-82		
		6	КЖ - 7	ℓ = 500	2	
		7	КЖ - 7	ℓ = 300	2	
				Материалы		
		10		Бетон М 150 ГОСТ 7473-76	5,5	м³
				фм6		
				Сборочные единицы		
				Сетки арматурные		
		16	1.410 - 2 в.1	С (1) 12 А III - 8 х 15	2	
		17	1.412.1-4	СН - 6 А I	2	
		25	1.410 - 2 в.1	С 10 А III - 14 х 15	2	
				Изделия закладные		
		18		Болт М24х1120 ГОСТ 24379.1-80 Вст 3 пс 2	2	
				Материалы		
		14		Бетон М 150 ГОСТ 7473-76	1,64	м³

1. Поз. 6 и 7 приварить к вертикальным сеткам и сеткам подошвы фундамента по узлам на л. 28.

Ведомость расхода стали на элемент, кг

Марка элемента	Изделия арматурные										Изделия закладные сталь круглая		Всего
	Арматура класса												
	A I					A III					Вст3пс2 ГОСТ 24379.1-80 Болт М24		
	ГОСТ 5781-82												
	ф6	ф8	12			10	12	14					
фм 1	1,9	18,4				10,8	32,2						63,3
фм 2	1,9	18,4				10,8	28,0						59,1
фм 2А	1,9	18,4	1,4			10,8	28,0						60,5
фм 3		12,9	1,4			21,0	65,6						100,9
фм 4	3,5	7,6	1,4			50,4	43,3	22,7					128,9
фм 5	7,0	3,4					12,9				9,1		32,4
фм6	9,0	3,4				14,3	12,9				9,1		39,6

Привязан

Инв. №

Гл. инж.	Думан	
Нач. отд.	Сафаль	
Н. контр.	Шильгина	
Гл. конст.	Андреевская	
Гл. к-р гр.	Шильгина	
Ст. инж.	Шафиррова	
Инж.	Плеснова	

ТП 903-2-23.85 КЖ

Установка мазутонасосная Ф-16/80м³/ч с резервуарами 2 х 5000 м³

Мазутонасосная

Стадия Р | Лист 9 | Листов

Фундаменты фм4, фм5, фм6. Опалубка и армирование

ЛАТГИПРОПРОМ

Альбом 1.2 часть 1

Типовой проект 903-2-23.85

Согласовано
Отдел ТМ / Казакова

Инв. № подл. | Подпись и дата | Взам. инв. №

ПРм 1. Опалубка.

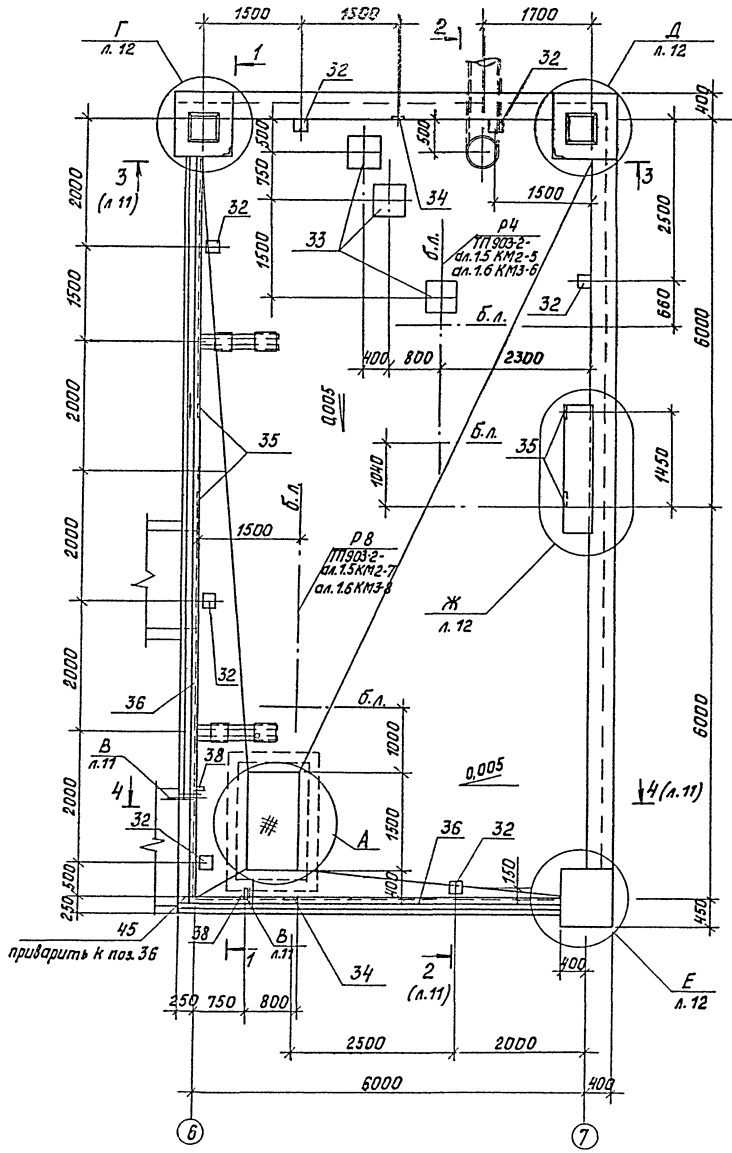

1-1

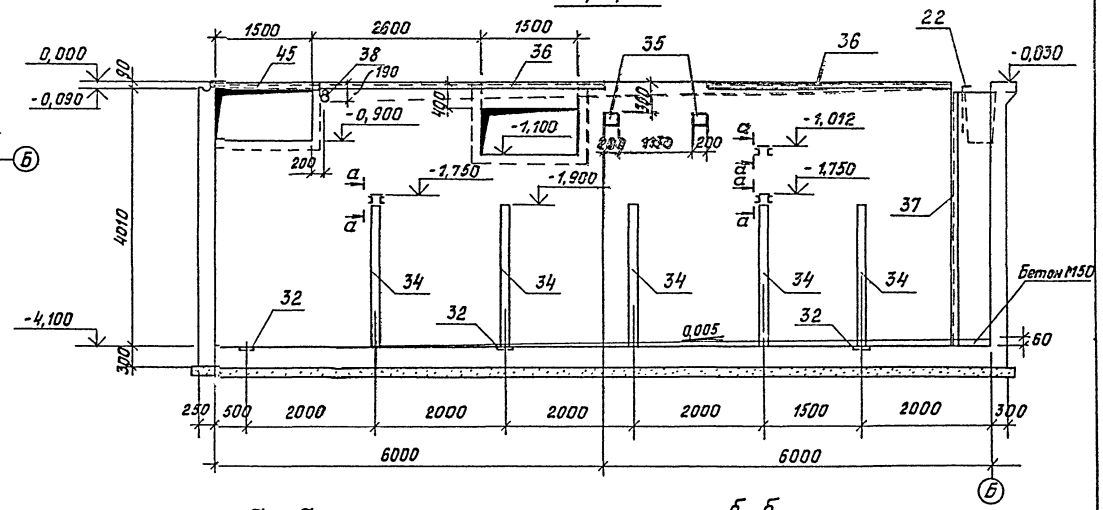

а - а

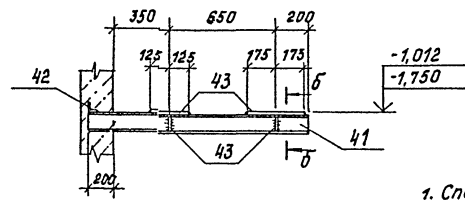

б - б

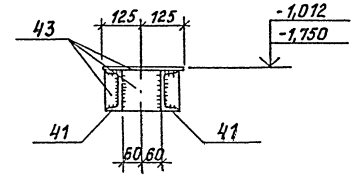

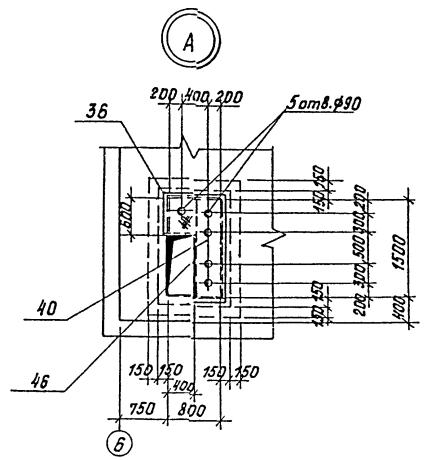

1. Спецификацию приямка ПРм1 и ведомость расхода стали см. на листе 16.
2. Покрытие поверхностей закладных деталей и опор- эмаль ЭП 773 кремовая ГОСТ 23143-83 VI 6/1.
3. Отверстия для крепления рам под блоки оборудования сверлятся по месту глубиной 200мм. Рамы под блоки крепятся к полу болтами 5М12х300 ГОСТ 24379.1-80 на эпоксидном клее (всего 17 отверстий).

привязан

Инв. №

ТП 903-2-23.85			КЖ		
Установка мазутонасосная с резервуарами 2×5000 м³					
Гл. инж. пр.	Луман		Мазутонасосная	Стадия	Лист	Листов
Нач. отд.	Соболь			Р	10	
Н. контр.	Андриевская					
Гл. конст.	Андриевская					
Рук. гр.	Шульгина		Приямок ПРм1. Опалубка.	ЛАТГИПРОПРОМ		
Ст. инж.	Шафирова					
Инж.	Зайцев					

Копировал

Формат А2

Типовой проект 903-2-23.85 Альбом 1.2 часть 1

Согласовано

Инв.№ подл. | Подпись и дата | Взам.инв.№

2 — 2

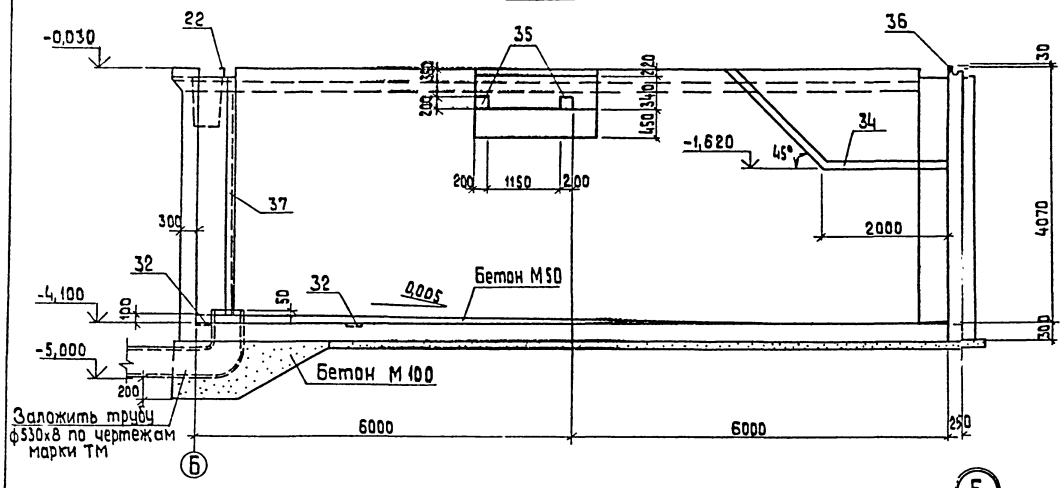

4 — 4

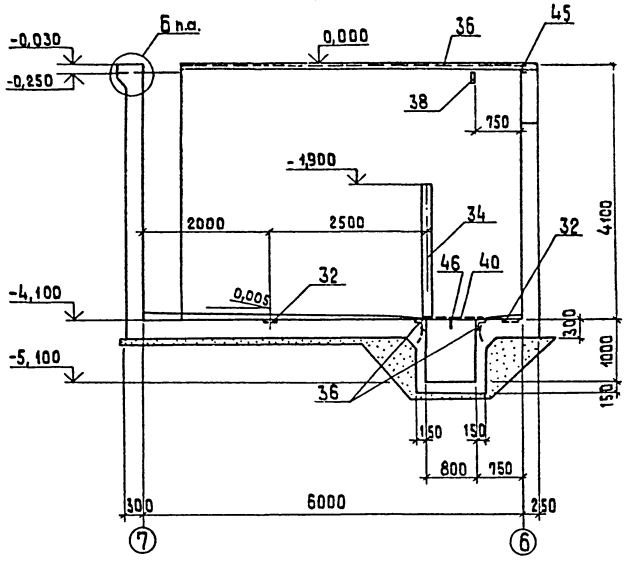

3 — 3

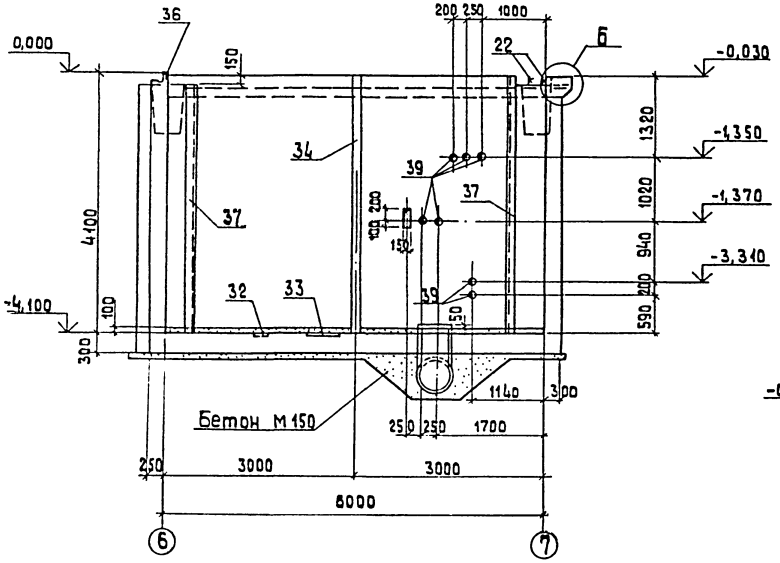

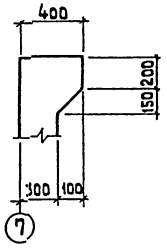

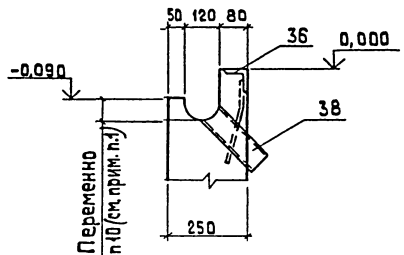

1. Жалоб в стене выполнить с уклоном i = 0,01 в сторону поз. 38.

Привязан

Инв.№

				ТП 903-2-23.85		КЖ
				Установка мазутоснабжения Ф=16/80 м3/ч с резервуарами 2×5000 м3		
Гл.инж.пр.	Думан			Мазутонасосная	Стадия	Лист	Листов
Нач.отд.	Сабаль				Р	11	
Н.контр.	Андреевская						
Гл.конст.	Андреевская			Приямок ПРм1. Разрезы 2-2, 3-3, 4-4. Узел В. Опалубка	ЛАТГИПРОПРОМ		
Рук.гр.	Шульгина						
Ст.инж.	Шафирова						
Инж.	Зайцев						

Формат А2

Альбом 1.2 часть 1

Типовой проект 903-2-23.85

Деталь гидроизоляции приямка ПРм1 для варианта с грунтовыми водами

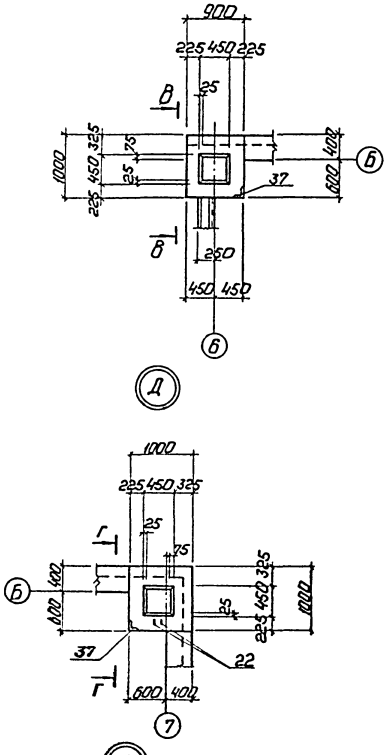

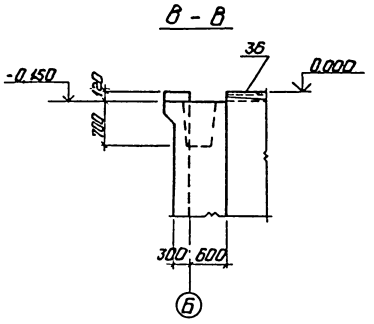

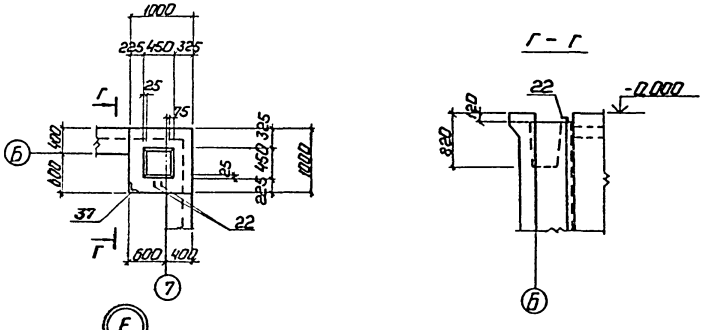

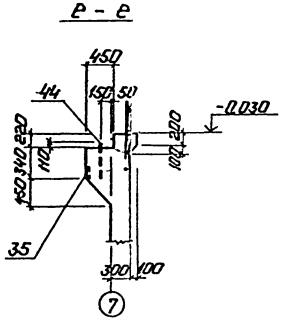

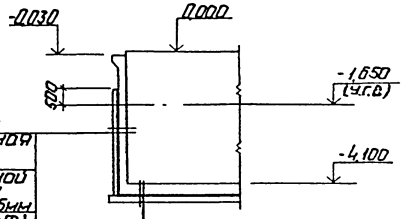

Монолитная железобетонная стенка
3 слоя оклеечной гидроизоляции -15мм
(литой асфальт)
защитная стенка (покрытие)

Монолитное железобетонное днище
Стяжка из цементного раствора -30мм
2 слоя оклеечной гидроизоляции
Асфальтобетон -30
Выравнивающий слой из цементного раствора -15мм
Щебеночная подготовка, пролитая битумом до насыщения -100мм

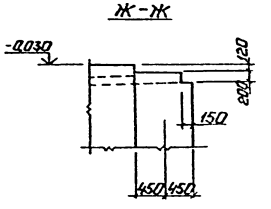

1. Под приямком выполнить щебеночную подготовку толщиной 100мм.

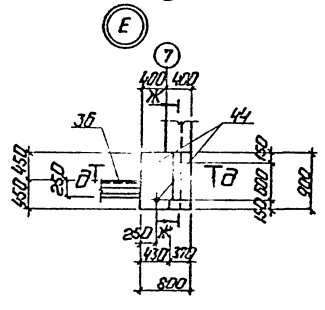

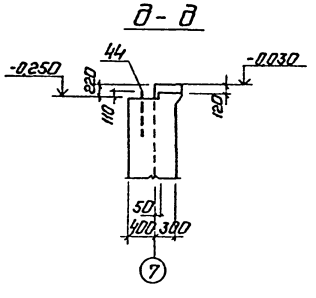

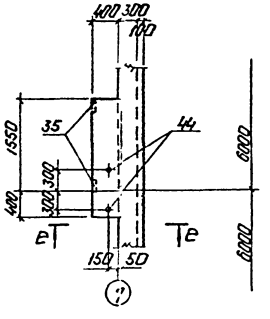

Привязан

Инв.№

Гл. инж. пр.	Думан		ТП 903-2-23.85		КЖ	
Нач. отд.	Гаиаль		Установка мазутоснабжения Q=15/80 м³/ч с резервуарами 2×5000м³			
Н. контр.	Акриевская		Мазутонососная	Стадия	Лист	Листов
Гл. конст.	Андреева			Р	12	
Рук. гр.	Шарысина		Приямок ПРм1. Узлы. Опалубка.	ЛАТГИПРОПРОМ		
Ст. инж.	Шафирова					
Инж.	Зайцев					

Копировал: у

Формат А2

Альбом 12 часть 1

Типовой проект 903-2-23.85

ПРм 1. Армирование

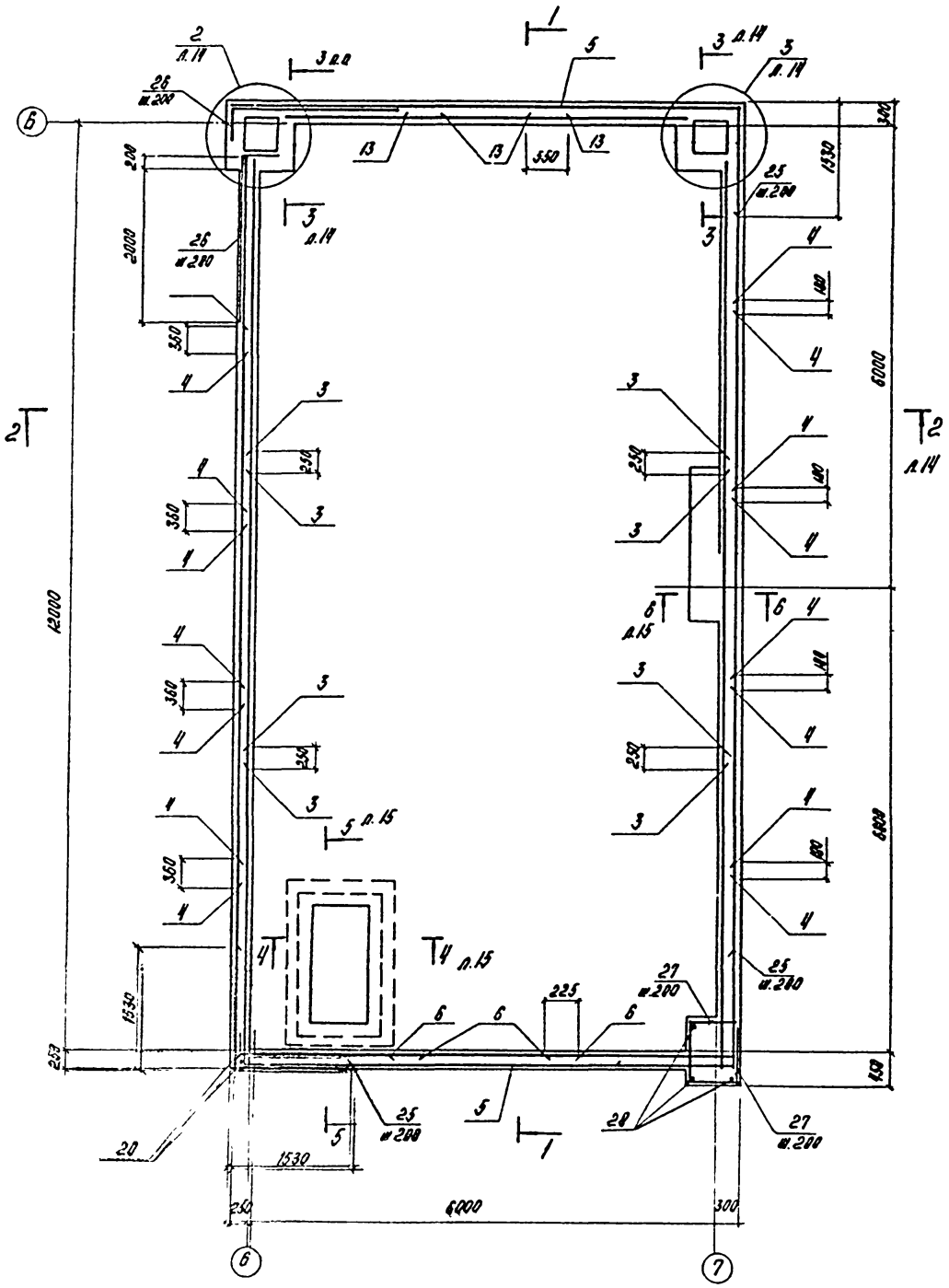

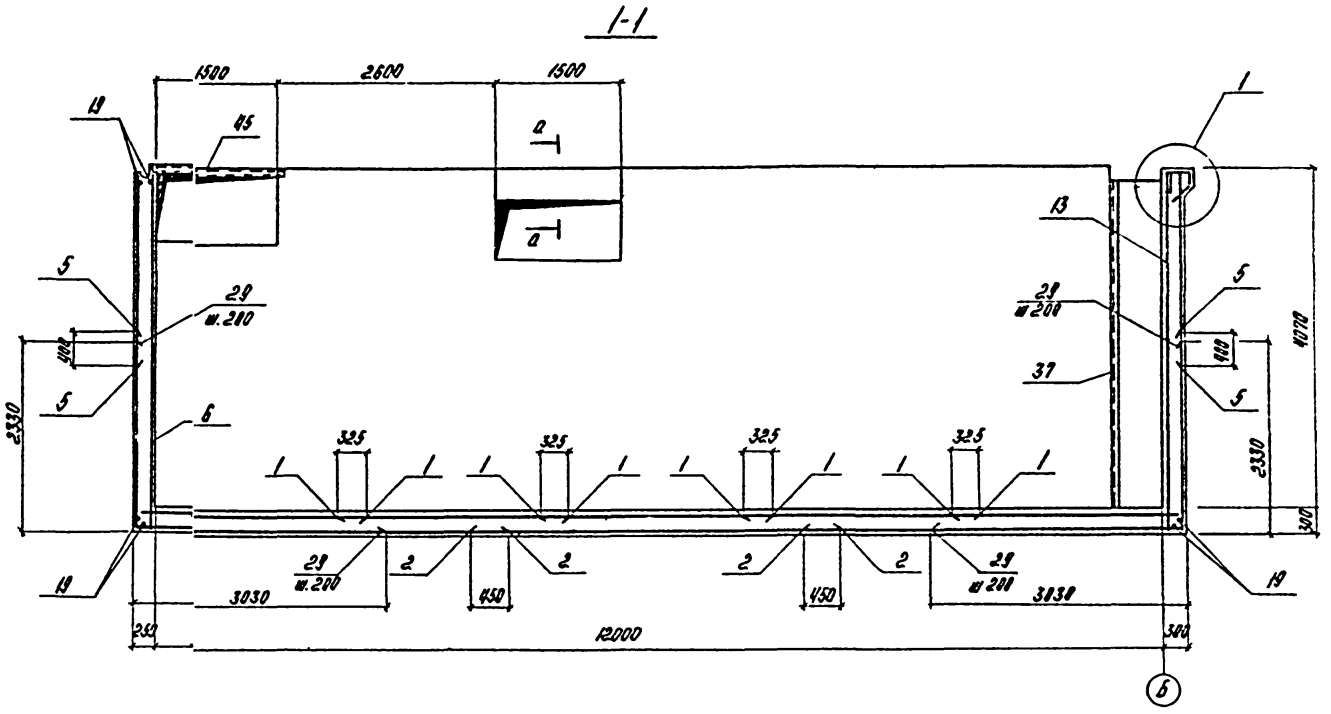

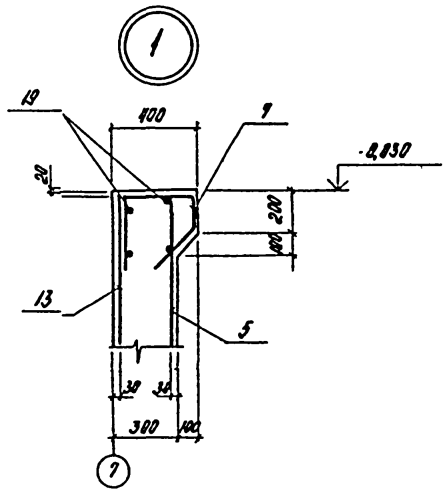

Схема сгиба сетки поз.7

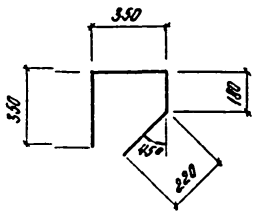

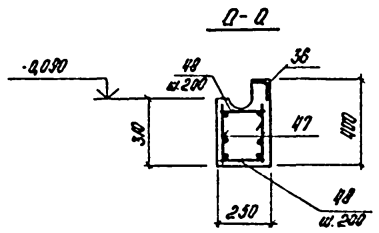

1. Поз. 45 приварить к арматуре стенки.
2. Сетки поз. 3 и 4 в местах отверстий вырезать по месту.

Привязан

Инв. №

Гл. инж. пр.	Аунан		ТП 903-2-23.85		КЖ
Нач. отд.	Соболь		Установка мазутонасосная с резервуарами 2×5000 м³		
Инженер	Лифриевская		Мазутонасосная	Стадия: Р	Лист: 13	Листов:
Гл. констр.	Лифриевская				
Рук. гр.	Шульгина		Армамех АРм 1. План. Армирование. (Вариант без грунтовых вод)	ЛАТГИПРОПРОМ	
Ст. инж.	Шафирова				
Инж.	Зайцев				

Копировал

Формат А2

Типовой проект 903-2-23,85 Альбом 1.2 часть 1

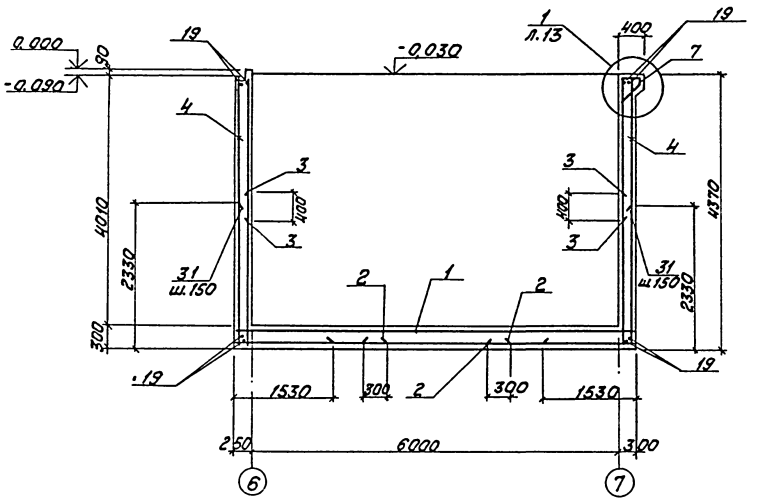

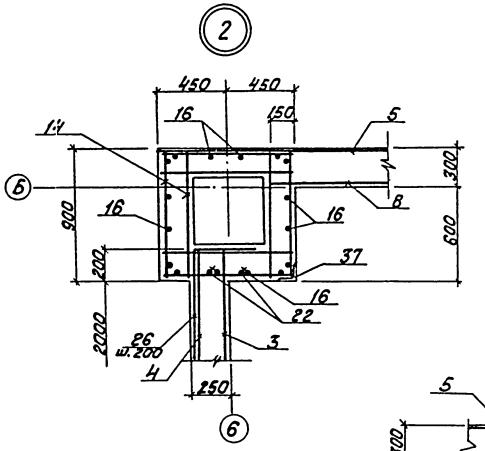

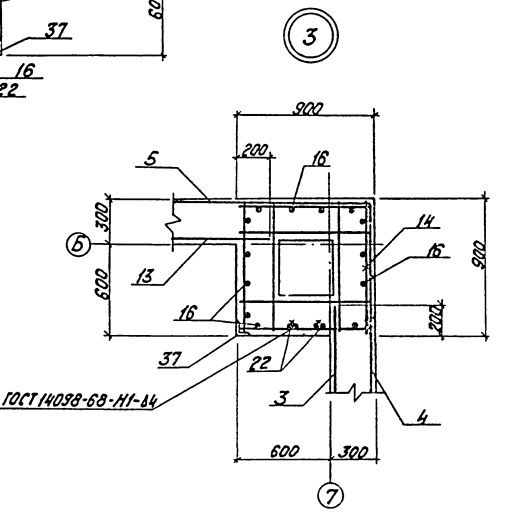

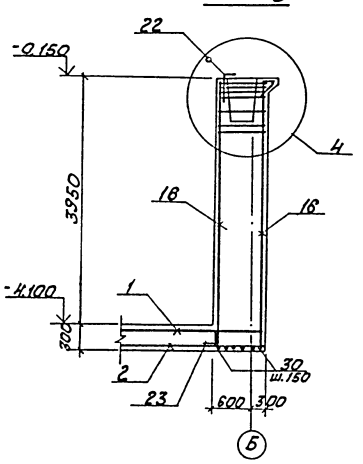

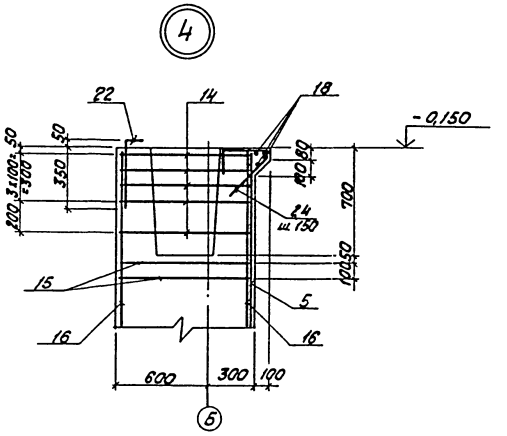

1. Щебеночная подготовка условно не показана.
2. Поз. 22 и 23 приварить к вертикальным сеткам и сеткам подошвы по узлам на листе 28.

Гл.инж.пр.	Диман		
Нач.отд.	Собель		
Н.контр.	Андреевская		
Гл.конст.	Андреевская		
Рук.гр.	Шульгина		
Ст.инж.	Шафирова		
Инж.	Зайцев		

Привязан

Инв.№

ТП 903-2-23,85 КЖ

Установка мазутоснабжения Q=16/80 м³/ч с резервуарами 2×5000 м³

Мазутонасосная

Стадия	Лист	Листов
Р	14	

Приямок ПРМ1. Разрезы 2-2, 3-3. Узлы. Армирование (Вариант без грунтовых вод)

ЛАТГИПРОПРОМ

Копировал

Формат А2

Инв.№ | Подпись и дата | Взам.инв.№

Типовой проект 903-2-23,85 Альбом 1.2 часть 1

4 – 4

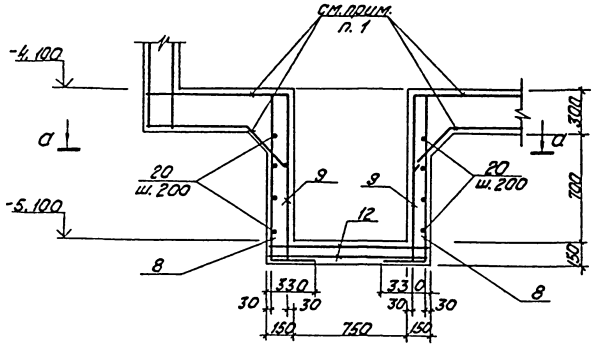

5 – 5

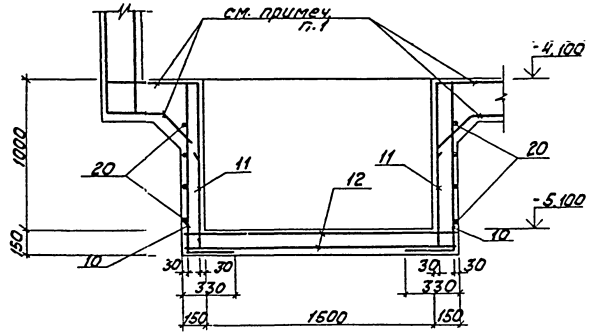

а – а

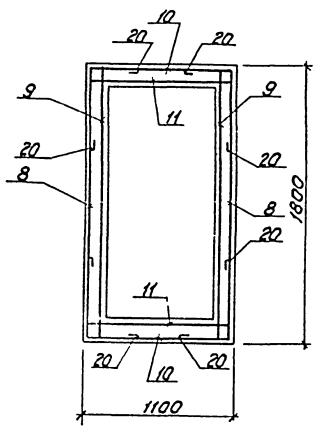

б – б

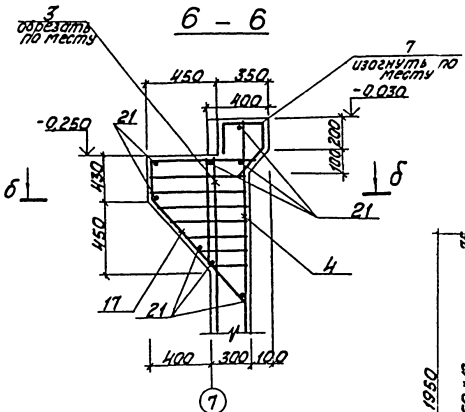

б – б

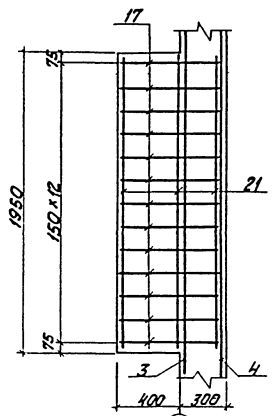

Ведомость деталей

Поз.	Эскиз
20	300 500
22	350 150
23	150 150
24	200 300 60 230
25	1500 1500
26	400 2200
27	600 800
29	2300 3000
30	1000 1000
31	2300 1500

1. Арматуру днища разрезать и завести в стенки приямка на 250 мм.

Привязан

Инв. №

Гл. инж. пр.	Диман		
Нач. отд.	Соболь		
Н. контр.	Андриевская		
Гл. конст.	Андриевская		
Рук. гр.	Шульгина		
Ст. инж.	Шафирова		
Инж.	Зайцев		

ТП 903-2-23,85 КЖ

Установка мазутоснабжения Q=16/80 м³/ч с резервуарами 2×5000 м³

Мазутонасосная

Стадия	Лист	Листов
Р	15	

Приямок ПРм1. Разрезы 4-4, 5-5, 6-6. Армирование (вариант без грунтовых вод).

ЛАТГИПРОПРОМ

Копировал

Формат А2

Инв. № подл. | Подпись и дата | Взам. инв. №

Типовой проект 903-2-23,85 Альбом 1.2 часть 1

Спецификация приямка ПРм 1

Форм.	Зона	Поз.	Обозначение	Наименование	Кол.	Примечание
				Сборочные единицы		
				Сетки арматурные		
Б4		1	ГОСТ 8478-81	С $\frac{10АIII-100}{6АIII-200}$ 2750×6450 $\frac{225}{25}$	5	
Б4		2	ГОСТ 8478-81	С $\frac{3ВрI-200}{5ВрI-200}$ 2350×4450 $\frac{225}{275}$	9	
Б4		3	ГОСТ 8478-81	С $\frac{6АI-200}{6АI-200}$ 2350×4100 $\frac{150}{175}$	12	
Б4		4	ГОСТ 8478-81	С $\frac{8АIII-200}{6АI-200}$ 2650×4300 $\frac{250}{225}$	10	
Б4		5	ГОСТ 8478-81	С $\frac{6АIII-200}{6АII-200}$ 2350×6300 $\frac{250}{175}$	4	
Б4		6	ГОСТ 8478-81	С $\frac{6АIII-200}{6АIII-200}$ 2350×4300 $\frac{250}{175}$	3	
Б4		7	ГОСТ 8478-81	С $\frac{6АI-200}{6АI-200}$ 1100×п.м. 50	15,9	м
Б4		8	ГОСТ 8478-81	С $\frac{6АI-150}{6АI-150}$ 1120×1770 $\frac{60}{35}$	2	
Б4		9	ГОСТ 8478-81	С $\frac{6АI-150}{6АI-150}$ 1120×1770 $\frac{135}{110}$	2	
Б4		10	ГОСТ 8478-81	С $\frac{6АI-150}{6АI-150}$ 1070×1120 $\frac{35}{85}$	2	
Б4		11	ГОСТ 8478-81	С $\frac{6АI-150}{6АI-150}$ 1070×1120 $\frac{110}{160}$	2	
Б4		12	ГОСТ 8478-81	С $\frac{6АI-150}{6АI-150}$ 1070×1770 $\frac{135}{160}$	2	
Б4		13	ГОСТ 8478-81	С $\frac{6АIII-200}{6АIII-200}$ 2150×4300 $\frac{250}{175}$	3	
А4		14	1.412-1/77 в.3-020	СА-8АI	10	
А4		15	1.412-1/77 в.3-011	СА1-6АI	4	
А4		16	1.412-1/77 в.3-130	1С12 АII-6×42	8	
А4		17	ТП903-2- КЖИ.ПРм1.010-	С-1	13	
Б4		47	ГОСТ 8478-81	С $\frac{8АIII-100}{8АI-200}$ 250×2000 $\frac{100}{25}$	2	
				Детали		
Б4		18	ТП903-2- ПРм1.001-	ф6АI ГОСТ 5781-82; ℓ=850	12	
Б4		19	ТП903-2- ПРм1.002-	ф8АI ГОСТ 5781-82; ℓ=п.м	142	м
Б4		20*	-01	ℓ=920	16	
Б4		21	-02	ℓ=1930	7	
Б4		46	-03	ℓ=200	18	
Б4		22*	ТП903-2- ПРм1.003-	ф12АI ГОСТ 5781-82; ℓ=500	4	
Б4		23*	-01	ℓ=300	4	
Б4		24*	ТП903-2- ПРм1.004	ф12АIII ГОСТ 5781-82; ℓ=790	25	
Б4		25*	-01	ℓ=3000	84	
Б4		26*	-02	ℓ=2600	42	
Б4		27*	-03	ℓ=1400	42	
Б4		28	-04	ℓ=4300	5	
Б4		29*	ТП903-2- ПРм1.005-	ф16АIII ГОСТ 5781-82 ℓ=5300	62	
Б4		30*	ТП903-2- ПРм1.006-	ф18АIII ГОСТ 5781-82 ℓ=2000	12	
Б4		31*	-01	ℓ=3800	166	
				Изделия закладные		
А4		32	1.400-15 в.1 130-08	МН118-3	7	
А4		33	1.400-15 в.1 180-14	МН161-3	3	
А4		34	1.400-15 в.1 430-02	МН415-1	21,5	м
А4		35	1.400-15 в.1 130-11	МН118-6	4	
А4		36	1.400-15 в.1 540-09	МН548	17,45	м
А4		37	1.400-15 в.1 520-07	МН536	7,9	м
Б4		38		Труба $\frac{76×7×200 II}{Вст3кп2}$ ГОСТ 8732-70 ГОСТ 535-79	1	
Б4		39		Труба $\frac{121×5×400 II}{Вст3кп2}$ ГОСТ 8732-70 ГОСТ 535-79	7	
Б4		40		Сталь $\frac{б=6}{ВСт3кп2}$ ГОСТ 8568-77 ГОСТ 14637-79	1,32	м²
Б4		41		Швеллер $\frac{12}{Вст3кп2}$ ГОСТ 8240-72; ℓ=1400 ГОСТ 535-79	6	
Б4		42		Уголок $\frac{Б-50×50×5}{Вст3кп2}$ ГОСТ 8509-72; ℓ=250 ГОСТ 535-79	3	
Б4		43		Лист $\frac{Б-ПН-10}{Вст3сп3}$ ГОСТ 19903-74* ГОСТ 14637-79	0,5	м²
Б4		44		Болт $\frac{1,1м\ 20×900}{Вст3пс2}$ ГОСТ 24379.1-80	4	
Б4		45		Швеллер $\frac{10}{Вст3кп2}$ ГОСТ 8240-72* ℓ=1700 ГОСТ 535-79	1	
Б4		46		Полоса $\frac{Б24×60}{Вст3кп2}$ ГОСТ 103-76; ℓ=800 ГОСТ 535-79	3	
				Материалы		
Б4		49		Бетон М200 ГОСТ 7473-76	68,5	м³
				В8 на сульфатостойком цементе		
Б4		50		Бетон М50 ГОСТ 7473-76	5,4	м³

* см. ведомость деталей на листе 15

1. Материал втулок учтен в ТМ части проекта.

Ведомость расхода стали на элемент, кг

Марка элемента	Изделия арматурные																		Изделия закладные									
	Арматура класса																	Всего	Арматура класса				Прокат марки					
	ВрI				АI				АII		АIII								АIII				Вст3кп2		Вст3сп5		Вст3кп2	
	ГОСТ 6721-80				ГОСТ 5781-82														ГОСТ 5781-82				ГОСТ 8509-72*				ГОСТ 103-76	
	ф3	ф5		Итого	ф6	ф8	ф12	Итого	ф12	Итого	ф6	ф8	ф10	ф12	ф16	ф18		Итого	ф8	ф12		Итого	L50×50×5	Итого	L75×75×6	Итого	4×60	Итого
ПРм1	19,8	68,4		88,2	466,4	129,7	2,9	599,0	117,9	117,9	338,7	208,5	557,2	419,7	519,2	1310,0		3353,3	4158,4	40,1	15,6		55,7	68,6	68,6	54,4	54,4	4,5	4,5

Марка элемента	Изделия закладные															Всего	Общий расход
	Прокат марки																
	Вст3кп2							Вст3пс2			Вст3кп2						
	ГОСТ 8240-72*				ГОСТ 8568-77			ГОСТ 24379.1-80			ГОСТ 19903-74*						
	[10	[12		Итого	б=6		Итого	Болт ф20		Итого	б=6	б=8	б=10	Итого			
ПРм1	42,5	87,4		102,0	66,1		66,1	8,9		8,9	101,3	74,7	42,5	218,5	578,7		4737,1

Инв. № подл. | Подпись и дата | Взам. инв. №

Привязан

Инв. №

Гл. инж. пр.	Думан		
Нач. отд.	Соболь		
Н. контр.	Андриевская		
Гл. контр.	Андриевская		
Вук. гр.	Шульгина		
Ст. инж.	Шафирова		
Инж.	Зайцев		

ТП903-2-23,85 КЖ

Установка мазутоснабжения Q=16/80 м³/ч с резервуарами 2×5000 м³

Мазутонасосная

Стадия	Лист	Листов
Р	16	

Приямок ПРм1. Армирование. Спецификации. (Вариант без грунтовых вод).

ЛАТГИПРОПРОМ

Копировал: Дубкова

формат А2

Альбом 1.2 часть 1

Типовой проект 903-2-23,85

ПРм 1. Армирование

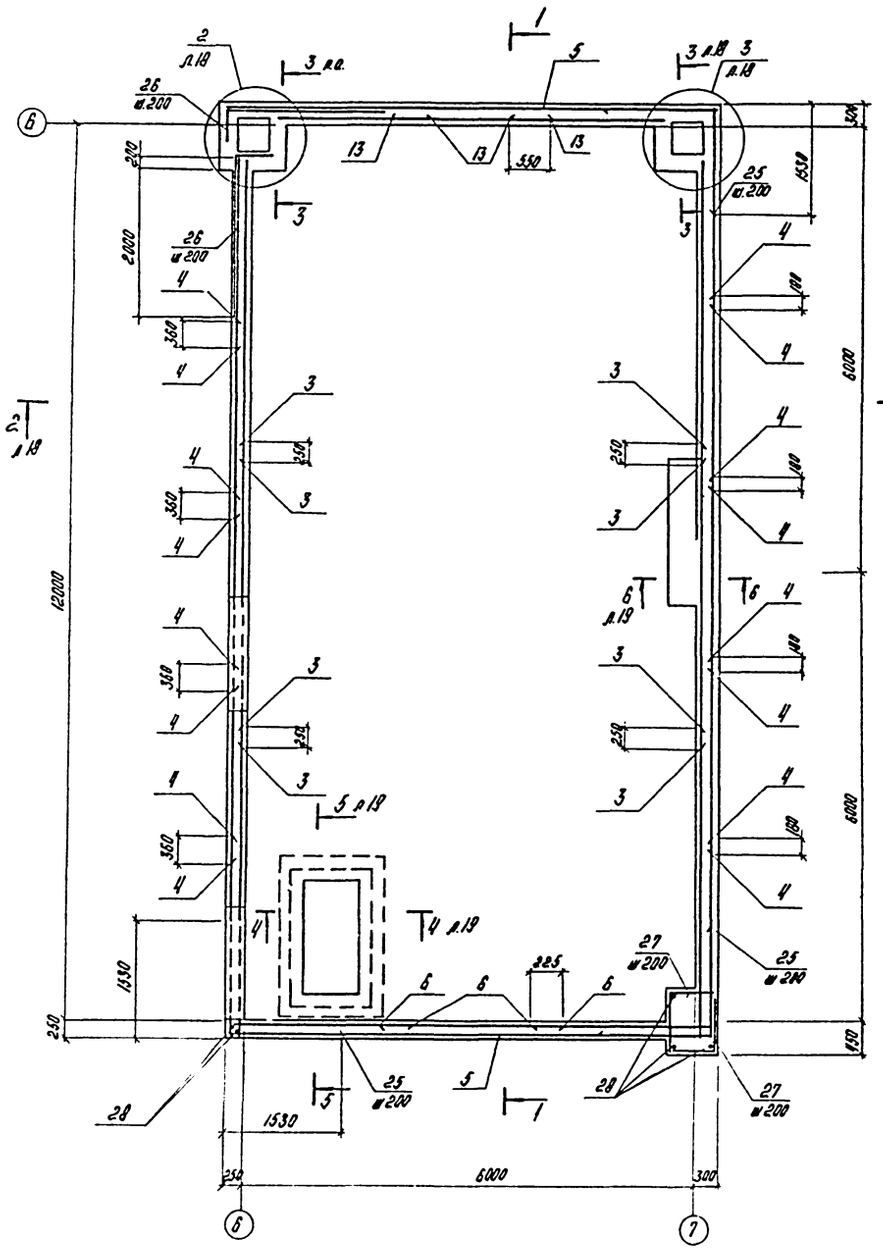

1-1

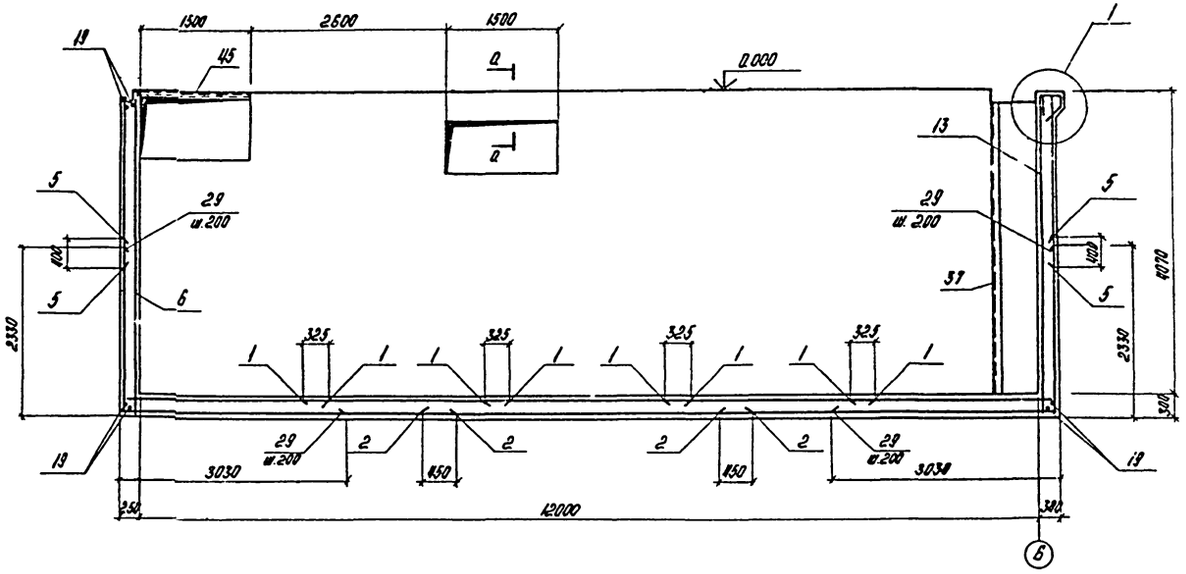

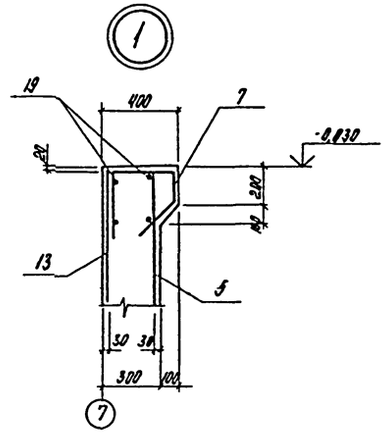

а-а

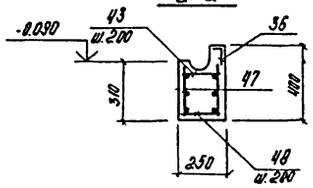

1. Поз. 45 приварить к арматуре стенки.
2. Сетки поз. 3 и 4 в местах отверстий вырезать по месту.

Схема сгиба сетки поз. 7

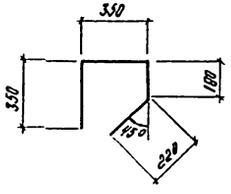

Гл. инж. пр.	Думан		
Нач. отд.	Соболь		
Н. контр.	Андриевская		
Гл. констр.	Андриевская		
Рук. гр.	Шульгина		
Ст. инж.	Шафирова		
Инж.	Зайцев		

ТП 903-2-23,85 КЖ

Установка мазутоснабжения Q=16/40 м³/ч с резервуарами 2×5000 м³

Мазутонасосная

Стадия	Лист	Листов
Р	19	

Приямок ПРм 1. План Армирование (вариант с грунтовыми водами)

ЛАТГИПРОПРОМ

Привязан

Инв. №

Инв. № подл. | Подпись и дата | Взам. инв. №

Типовой проект 903-2-23,85 Альбом 1.2 часть 1

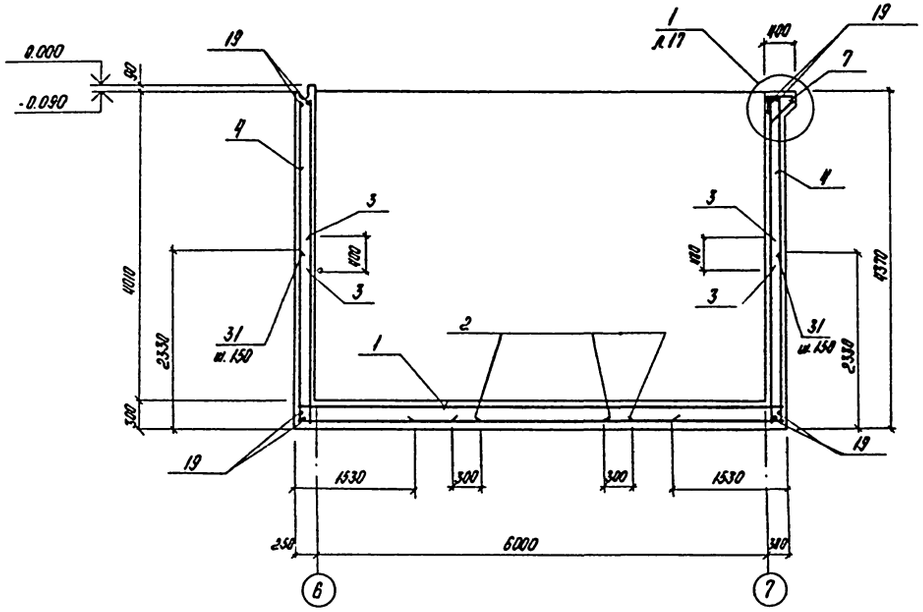

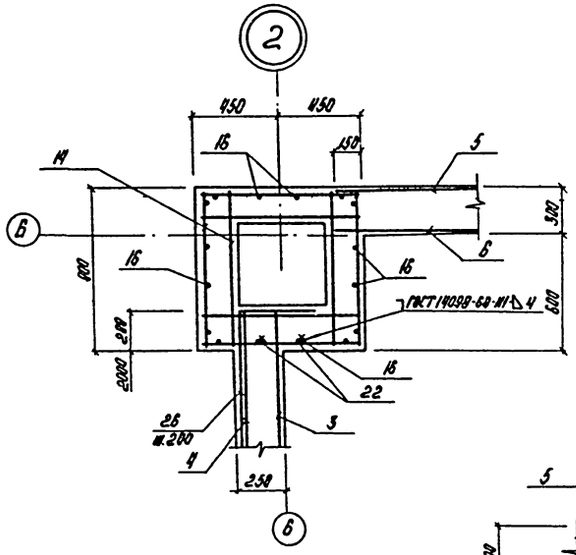

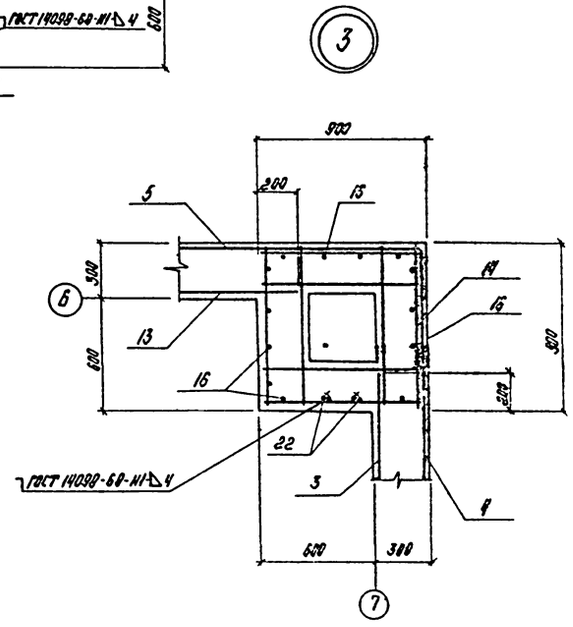

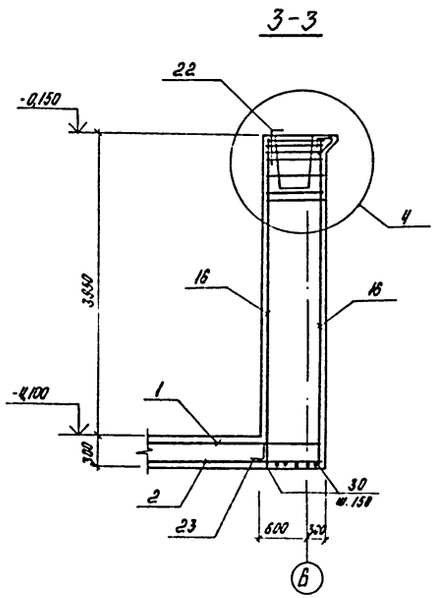

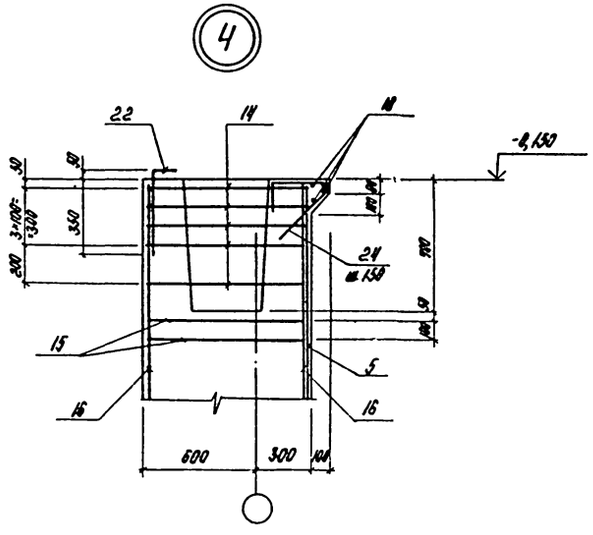

1. Щебеночная подготовка условно не показана.
2. Поз. 22 и 23 приварить к вертикальным сеткам и сеткам подошвы по узлам на листе 28.

Гл. инж. пр.	Думчи		
Нач. отд.	Соболь		
Н. контр.	Андриевская		
Гл. констр.	Андриевская		
Рук. гр.	Шульгина		
Ст. инж.	Шафирова		
Инж.	Зайцев		

ТП 903-2-23,85 КЖ

Установка мазутоснабжения с резервуарами 2×5600 м³ Q=16/80 м³/ч

Мазутонасосная

Приямок Крмд. Узлы. Армирование (вариант с грунтовыми водами)

ЛАТГИПРОПРОМ

Привязан

Инв. №

Взам. инв. №

Подпись и дата

Инв. № подл.

Типовой проект 903-2-23.85 Альбом 12 часть 1

4 - 4

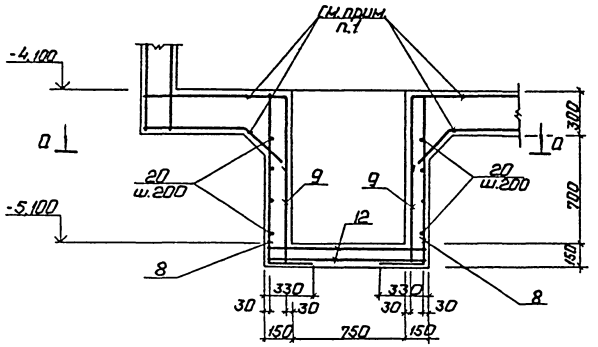

5 - 5

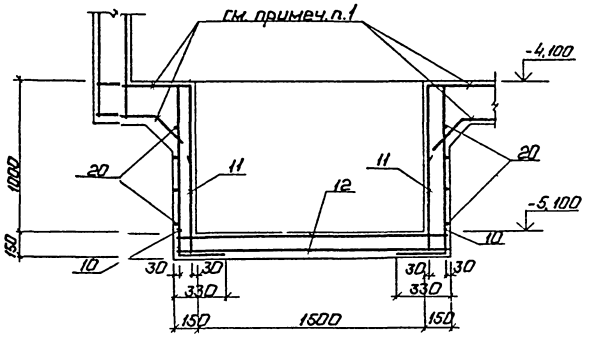

Ведомость деталей

Поз.	Эскиз
20	300 / 500
22	350 / 150
23	150 / 150
24	300 / 200 / 60 / 230
25	1500 / 1500
26	400 / 2200
27	600 / 800
29	2300 / 3000
30	1000 / 1000
31	2300 / 1500

а - а

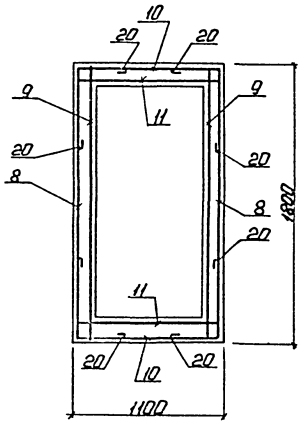

б - б

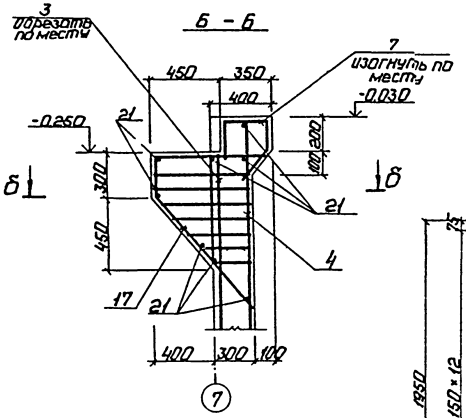

б - б

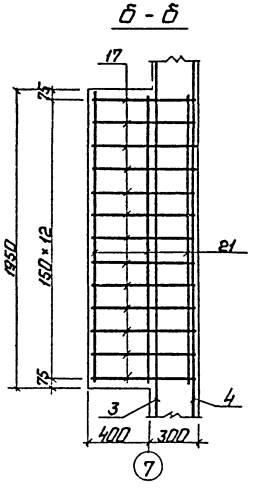

1. Арматуру днища разрезать и завести в стенки приямка на 250 мм.

Привязан

Инв. №

				Т.П. 903-2-23.85	КЖ
Гл. инж.	Думан			Установка мазутонасосная Q=16/80 м³/ч с резервуарами 2×5000 м³	
Нач. отд.	Сабель				
Н. контр.	Андриевский			Мазутонасосная	Стадия: Р; Лист: 19; Листов:
Гл. констр.	Андриевский				
Рук. гр.	Шульгина			Приямок Пр№1. Разрезы 4-4; 5-5; б-б. Армирование (вариант с грунтовыми водами).	ЛАТГИПРОПРОМ
Гл. инж.	Шарипова				
Инж.	Зайцев				

Копировал: Ч

Формат А3

Инв. № подл. | Подп. и дата | Взам. инв. №

Типовой проект 903-2-23.85 Альбом 12 часть 1

Спецификация приямка ПРм1

Формат	Зона	Поз.	Обозначение	Наименование	Кол.	Прим.
				Сборочные единицы		
				Сетки арматурные		
Б4		1	ГОСТ 8478-81	С 14АIII-100 / 10АIII-200 2150×6450 225/25	5	
Б4		2	ГОСТ 8478-81	С 3ВрI-200 / 5ВрI-200 2350×4450 225/275	9	
Б4		3	ГОСТ 8478-81	С 6АIII-200 / 10АIII-200 2350×4100 150/175	12	
Б4		4	ГОСТ 8478-81	С 8АIII-200 / 6АI-200 2650×4300 250/22,5	10	
Б4		5	ГОСТ 8478-81	С 6АIII-200 / 6АIII-200 2350×6300 250/175	4	
Б4		6	ГОСТ 8478-81	С 8АIII-200 / 8АIII-100 2350×4300 250/175	3	
Б4		7	ГОСТ 8478-81	С 6АI-200 / 6АI-200 1100× п.м 50	15,9	м
Б4		8	ГОСТ 8478-81	С 6АI-150 / 6АI-150 1120×1770 60/35	2	
Б4		9	ГОСТ 8478-81	С 6АI-150 / 6АI-150 1120×1770 135/110	2	
Б4		10	ГОСТ 8478-81	С 6АI-150 / 6АI-150 1070×1120 35/85	2	
Б4		11	ГОСТ 8478-81	С 6АI-150 / 6АI-150 1070×1120 110/160	2	
Б4		12	ГОСТ 8478-81	С 6АI-150 / 6АI-150 1070×1770 135/160	2	
Б4		13	ГОСТ 8478-81	С 8АIII-200 / 8АIII-100 2150×4300 250/175	3	
А4		14	1.412-1/77-8.3-020	СА-8АI	10	
А4		15	1.412-1/77-8.3-011	СА1-6АI	4	

Формат	Зона	Поз.	Обозначение	Наименование	Кол.	Прим.
А4		16	1.412-1/ТТ8.3-130	1С 12АII-6×42	8	
А4		17	ТП903-2- КЖИ.ПРм1.010-	С-1	13	
Б4		47	ГОСТ 8478-81	С 8АIII-100 / 8АI-200 250×2000 100/25	2	
				Детали		
Б4		18	ТП903-2- ПРм1.001-	ф6АIГОСТ 5781-82 ℓ=850	12	
Б4		19	ТП903-2- ПРм1.002-	ф8АIГОСТ 5781-82 ℓ= п.м	142	м
Б4		20*		01 ℓ=920	16	
Б4		21		02 ℓ=1930	8	
Б4		49		03 ℓ=200	18	
Б4		22*	ТП903-2- ПРм1.003-	ф12АIГОСТ 5781-82 ℓ=500	4	
Б4		23*		-01 ℓ=300	4	
Б4		24*	ТП903-2- ПРм1.004-	ф12АIIIГОСТ 5781-82 -ℓ=790	25	
Б4		25*		-01 ℓ=3000	84	
Б4		26*		-02 ℓ=2600	42	
Б4		27*		-03 ℓ=1400	42	
Б4		28		-04 ℓ=4300	5	

Формат	Зона	Поз.	Обозначение	Наименование	Кол.	Прим.
Б4		29*	ТП903-2- ПРм1.005	ф16АIIIГОСТ 6781-82 ℓ=5300	62	
Б4		30*	ТП903-2- ПРм1.006-	ф22АIIIГОСТ 5781-82 ℓ=2000	12	
Б4		31*	-01	ℓ=3800	166	
				Изделия закладные		
А4		32	1.400-15 В.1 130-08	МН118-3	7	
А4		33	1.400-15 В.1 180-14	МН161-3	3	
А4		34	1.400-15 В.1 430-02	МН415-1	21,5	м
А4		35	1400-15 В.1 130-11	МН118-6	4	
А4		36	1.400-15 В.1 540-09	МН548	17,45	м
А4		37	1.400-15 В.1 520-07	МН536	7,9	м
Б4		38		Труба 76×7×200II ГОСТ 8732-70 / Вст3кп2 ГОСТ 535-79	1	
Б4		39		Труба 121,5×4×400II ГОСТ 8732-70 / Вст3кп2 ГОСТ 535-79	7	
Б4		40		Сталь рифл. δ=6 ГОСТ 3568-77 / Вст3кп2 ГОСТ 19631-79	1,32	м²
Б4		41		Швеллер 12 ГОСТ 8240-72* ℓ=1400 / Вст3кп2 ГОСТ 535-79	6	
Б4		42		Уголок Б-50×50×5 ГОСТ 8509-72 ℓ=250 / Вст3кп2 ГОСТ 535-79	3	
Б4		43		Лист Б-ПН-10 ГОСТ 9903-74* / Вст3сп3 ГОСТ 14637-79	0,5	м²
Б4		44		Болт 1.1М20×900 ГОСТ 14379.1-80 / Вст3пс2	4	
Б4		45		Швеллер 10 ГОСТ 8240-72* ℓ=1700 / Вст3кп2 ГОСТ 535-79	1	
Б4		46		Полоса Б2 4×60 ГОСТ 103-76 ℓ=800 / Вст3кп2 ГОСТ 535-79	3	
				Материалы		
Б4		49		Бетон М200 ГОСТ 7473-76 / В8 на сульфатостойком цементе	68,5	м³
Б4		50		Бетон М50 ГОСТ 7473-76	5,4	м³

Ведомость расхода стали на элемент, кг

Марка элемента	Изделия арматурные																				Изделия закладные									
	Арматура класса																			Всего	Арматура класса			Прокат марки						
	ВрI				AI			AII		AIII											AIII			Вст3кп2		Вст3сп5		Вст3кп2		
	ГОСТ 6727-80				ГОСТ 5781-82																ГОСТ 5781-82			ГОСТ 8509-72*				ГОСТ 103-76		
	ф3	ф5		Итого	ф6	ф8	ф12	Итого	ф12	Итого	ф6	ф8	ф10	ф12	ф14	ф16	ф22	Итого			ф8	ф12		Итого	L 50×50×5	Итого	L 75×75×6	Итого	4×60	Итого
ПРм1	19,8	68,4		88,2	221,1	129,7	2,9	353,7	117,9	117,9	244,2	526,6	611,0	419,7	1092,6	519,2	1981,3	5364,6	5924,4		40,1	15,6		55,7	48,2	48,2	54,4	54,4	4,5	4,5

Марка элемента	Изделия закладные										Всего	Общий расход
	Прокат марки											
	Вст3кп2				Вст3пс2		Вст3кп2					
	ГОСТ 8240-72*				ГОСТ 8568-77		ГОСТ 24379.1-80		ГОСТ 19903-74*			
	С10	С12		Итого	δ=δ	Итого	болт ф20	Итого	δ=6	δ=8	δ=10	Итого		
ПРм1	42,5	87,4		102,0	66,1	66,1	8,9	8,9	101,3	74,7	42,5	218,5	578,7	6503,1

* См. Ведомость деталей на листе 19.

1. Материал втулок учтен в ТМ части проекта.

Привязан

Инв. №

ТП 903-2-23.85			КЖ
Установка мазутоснабжения Q = 16/80 м³/ч с резервуарами 2×5000 м³			
Мазутонасосная	Стадия	Лист	Листов
	Р	20	
Приямок ПРм1. Армирование. Спецификации (вариант с грунтовыми водами)	ЛАТГИПРОПРОМ		

Гл. инж. пр.	Тиман	
Нач. отд.	Соболь	
Н. контр.	Андриевская	
Гл. констр.	Андриевская	
Рук. гр.	Шульгина	
Ст. инж.	Шафирова	
Инж.	Зайцев	

Инв. № подл. | Подпись и дата | Взам. инв. №

Копировал

Формат А3

Типовой проект 903-2-23,85 Альбом 1.2 часть 1

Площадка подогревателей Пм1

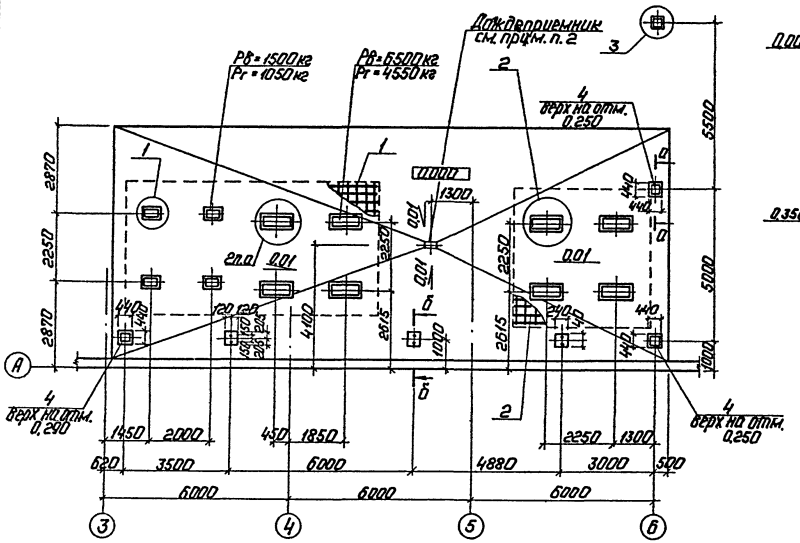

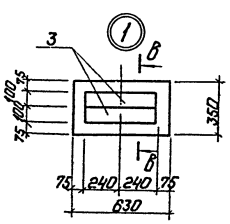

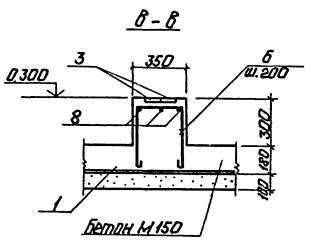

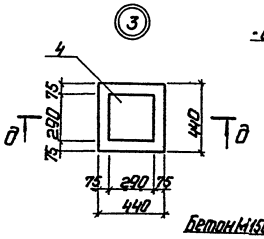

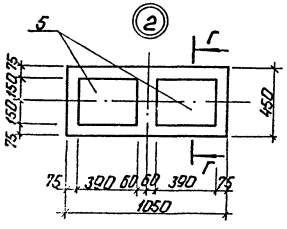

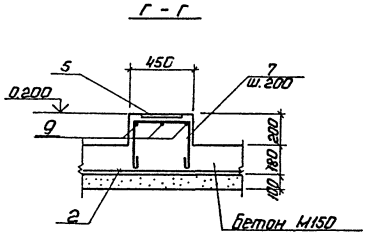

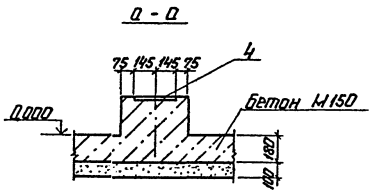

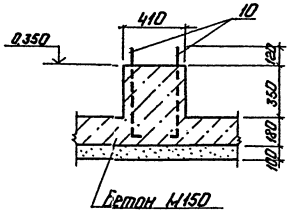

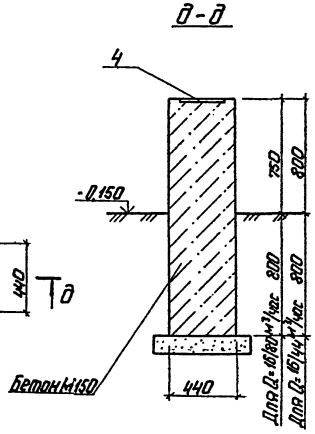

Спецификация Пм1

Формат	Зона	Поз.	Обозначение	Наименование	Кол.	Примечание
				Сборочные единицы		
				Сетки арматурные		
Б4		1	ГОСТ 8478-81	С $\frac{8А III-200}{8А III-200}$ 4450×8450 $\frac{25}{25}$	1	
Б4		2	ГОСТ 8478-81	С $\frac{8А III-200}{8А III-200}$ 4450×4450 $\frac{25}{25}$	1	
				Изделия закладные		
А4		3	3.400-6/76	МИ1-8	4,0	м
А4		4	3.400-6/76	МИ1-38	4	
А4		5	3.400-6/76	МИ1-31	16	
				Детали		
				ф6 А1 ГОСТ 5781-82		
Б4		6*	ТП903-2- Пм.1.001	Р=1220	16	4,3 кг
Б4		7*	-01	Р=1120	48	11,9 кг
Б4		8*	-02	Р=1480	12	3,9 кг
Б4		9*	-03	Р=1700	24	9,1 кг
Б4		10		Болт $\frac{1.1М16×600ГОСТ24379-80}{Вст3пс2ГОСТ535-79}$	6	
				Материалы		
Б4		11		Бетон М150 ГОСТ 7473-76**	28	м³

* см. ведомость деталей
** на сульфатостойком портландцементе

Ведомость расхода стали на элемент, кг

Марка элемента	Изделия арматурные					Изделия закладные							Общий расход
	Арматура класса				Всего	Арматура класса			Прокат марки			Всего	
	А I		А III			А III			Вст3 к2				
	ГОСТ 5781-82					ГОСТ 5781-82			ГОСТ 19903-74				
	ф6	Итого	ф8	Итого		ф8	12	Итого	б=8	б=10	Итого		
Пм1	29,2	29,2	233,3	233,3	262,6	4,0	47,2	51,2	25,2	173,6	198,8	250,0	512,6

1. Под монолитные конструкции выполнить щебеночную подготовку толщиной 100 мм, превышающую габарит конструкции на 100 мм в каждую сторону.
2. Дождеприемник установить по чертежам ВК.

Ведомость деталей

Поз.	Эскиз
6	430 300 430
7	330 400 330
8	420 580 420
9	320 1000 320

Привязан

Инв. №

Гл.инж.пр.	Думан		ТП903-2-23,85 КЖ
Нач.отд.	Соболь		Установка мазутоснабжения Q=16/80 м³/ч с резервуарами 2×5000 м³
Н.контр.	Шульгина		Мазутонасосная
Гл.конст.	Андриевская		Стадия: Р; Лист: 21; Листов:
Рук.гр.	Шульгина		Площадка подогревателей Пм1.
Ст.инж.	Шафирова		ЛАТГИПРОПРОМ
Инж.	Чупкова		

Копировал: Формат А2

Согласовано: Отд. ТМ Дрейя

Инв. № подл. | Подп. и дата | Взам. инв. №

Типовой проект 903-2-23.85 Альбом 1.2 часть 1

Схема расположения подземных конструкций на отм. 0,000 в осях 1-3 и „Б" для варианта с железобетонными резервуарами

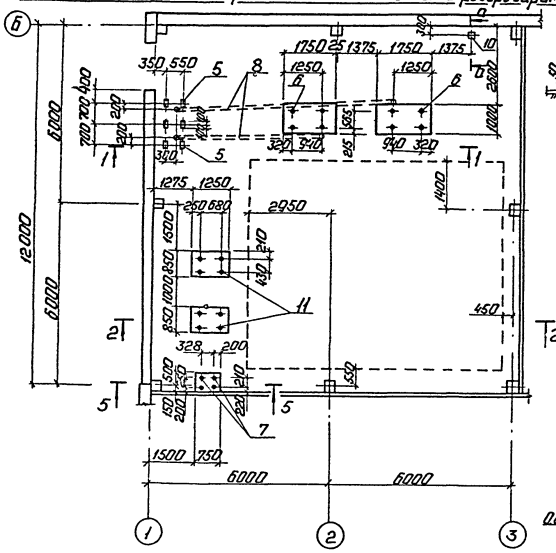

Спецификация элементов к схеме расположения подземных конструкций на отм. 0,000 в осях 1-3 и „Б"

Марка поз.	Обозначение	Наименование	Кол.	Масса ед. кг	Примечание
		Вариант с железобетонными резервуарами			
1	ГОСТ 8478-81	С 3Ар1-200 / 5Ар1-200 6850×8500 3У/25	2	90,85	
2*		ГОСТ 5781-82 ф6АI P=3280	12	0,73	
3*		P=2510	18	0,56	
5	1.400-6/76. 8.1	Закладное изделие М18-2	6	1,6	
6	ГОСТ 24379.1-80	Болт 2.1 М30×710	8	5,16	
7	ГОСТ 24379.1-80	Болт 1.1 М12×400	4	0,44	
11	ГОСТ 24379.1-80	Болт 1.1 М20×500	8	1,57	
8	ТУ6-19-051-249-79	Трубы винипластовые ТВ-75	14,9		п.м
10	3.400-6/76	Закладное изделие МИ-24	1	2,3	
	ГОСТ 7473-76	Бетон М150	10,0		м³
		Вариант с металлическими резервуарами			
1	ГОСТ 8478-81	С 3Ар1-200 / 5Ар1-200 6850×8500 3У/25	2	90,85	
		ГОСТ 5781-82 ф6АI			
3*		P=2510	18	0,56	
4*		P=3020	12	0,67	
5	1.400-6/76. 8.1	Закладное изделие М18-2	6	1,6	
6	ГОСТ 24379.1-80	Болт 2.1 М30×710	8	5,16	
7	ГОСТ 24379.1-80	Болт 1.1 М12×400	4	0,44	
8	ТУ6-19-051-249-79	Трубы винипластовые ТВ75	14,4		п.м
9	ТУ6-19-051-249-79	ТВ63	8,7		п.м
10	3.400-6/76	Закладное изделие МИ-24	1	2,3	
11	ГОСТ 24379.1-80	Болт 1.1 М20×500	8	1,57	
	ГОСТ 7473-76	Бетон М150	14,0		м³

Схема расположения подземных конструкций на отм. 0,000 в осях 1-3 и „Б" для варианта с металлическими резервуарами

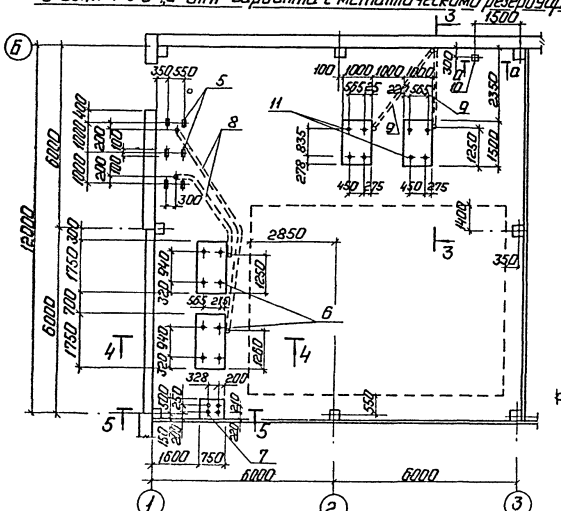

1. Трубы проложить до устройства пола под наблюдением электромонтажников.
*-см. ведомость деталей

Ведомость деталей

Поз.	Эскиз
2	1720 740 740
3	970 730 730
4	1470 735 735

Привязан

Инв. №

		ТП 903-2-23.85		КЖ	
		Установка мазутонасосная $Q=16/80$ м³/ч с резервуарами 2×5000 м³			
Гл.инж.пр.	Лумон			Стадия	Лист	Листов
Нач.отд.	Сербель	Мазутонасосная		Р	22	
Н.контр.	Бубнова					
Гл.конст.	Мальцева					
Рук.гр.	Шипулина	Схема расположения конструкций на отм. 0,000 в осях 1-3 и „Б"		Гипронефтеспецмонтаж		
Гл.инж.	Шарыгина					

Инв. № подл. | Подпись и дата | Взам. инв. №

Типовой проект 903-2-23.85 Альбом 1.2 часть 1

Схема расположения закладных деталей и подземных конструкций в осях „3"÷„7" и „А"÷„Б"

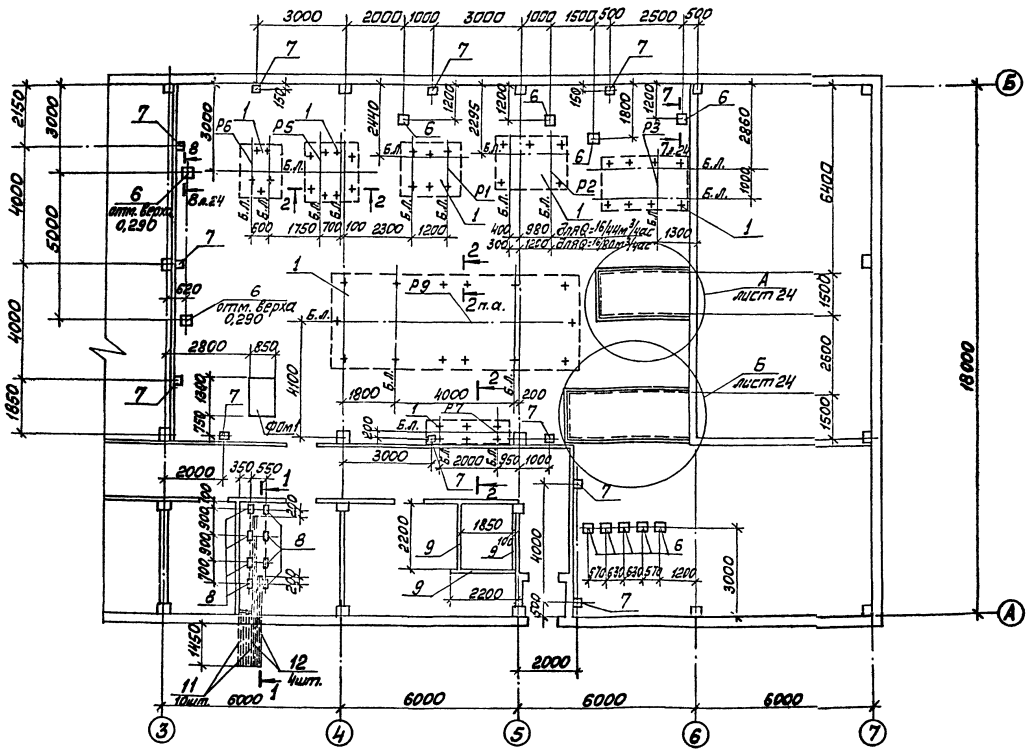

1—1

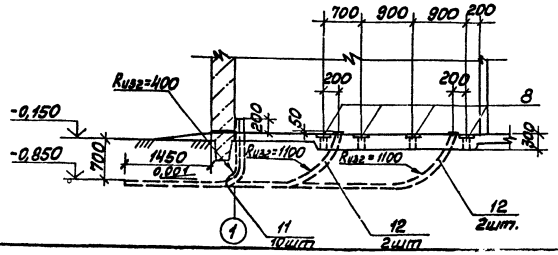

2—2

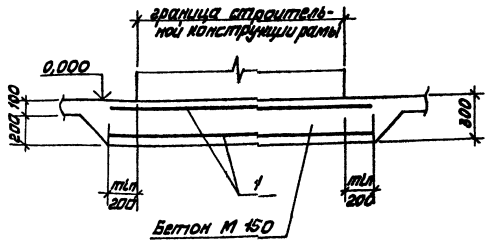

Спецификация к схеме расположения подземных конструкций в осях „3"-„7" и „А"÷„Б"

Марка, поз.	Обозначение	Наименование	Кол.	Масса ед. кг	Примечание
Ф0т1	КЖ-24	Фундамент Ф0М11	1		
		Сетки арматурные			
1	ГОСТ 8478-81	С-5Вр1-100 / С-5Вр1-100 1850	58,4 м		Общ. вес 337,6кг
2	ГОСТ 8478-81	С-5Вр1-200 1450	7,25 м		Общ. вес 11,0кг
3	ГОСТ 8478-81	С-4Вр1-200 / 4Вр1-200 1250	9,25 м		Общ. вес 11,0кг
4	ГОСТ 8478-81	С-4Вр1-200 / 4Вр1-200 1650	5,6 м		Общ. вес 11,5кг
5	ГОСТ 8478-81	С-5Вр1-100 / 5Вр1-100 450	17,6 м		Общ. вес 16,1кг
		Изделия закладные			
6	1.400-6/76	МН-19	11	4,2	
7	1.400-15 Б.1 130-08	МН118-3	11		
8	1.400-6/76	М8-2	8	1,6	
9	3.400-6/76	МИ1-10	9,6 м	5,1	
10	1.400-156.1 550-08	МН557	16,0 м		
		Детали			
11	ТУ6-16-051-249-79	ТВ50	49,5 м		
12	ТУ6-16-051-249-79	ТВ75	24,4 м		
13		Сталь Б6 ГОСТ 19903-74 / рифл. Вст3кп2 ГОСТ 14637-79	10,25 м²		Общ. вес 512,5кг
14		Уголок 5×50×5 ГОСТ 8509-72* / Вст3кп2 ГОСТ 535-79	24,0 м		Общ. вес 89,3кг
		Материалы			
		Бетон М150 ГОСТ 7473-76	15,0 м³		

1. Все закладные детали в полу мазутонасосной, кроме оговоренных имеют отметку верха 0,000.
2. Трубы (поз. 10,11) пропустить до устройства пола, под наблюдением электромонтажников.
3. Блоки оборудования устанавливаются на усиленный пол, отверстия для крепления рам глубиной 200мм сверлятся по месту, болты ф12 устанавливаются на эпоксидном клее.
4. Под монолитные конструкции выполнить щебеночную подготовку толщиной 100мм, превышающую габарит конструкции в каждую сторону на 100мм.
5. Рамы под блоки Р1÷Р9 см. альбом 1.5.

Привязан

Инв. №

		ТП 903-2-23.85	КЖ	
Гл. инж. пр.	Дуткин	Установка мазутонасосного Q=16/8м³/час с резервуарами 2×5000м³		
Нач. отд.	Сотоль	Мазутонасосная	Стадия Р	Лист 23
Н. конт.	Гурьянская			Листов
Гл. конт.	Гурьянская			
Рук. гр.	Ульянина	Схема расположения закладных деталей и подземных конструкций	ЛАТГИПРОПРОМ	
Ст. инж.	Гаврилова			

Инв. № подл. | Подп. и дата | Взам. инв. №

Согласовано ТМ Кизилюрт ВО Нефтехимпроект Котлас

Типовой проект 903-2-23,85 Альбом 1.2 часть

3—3, 4—4

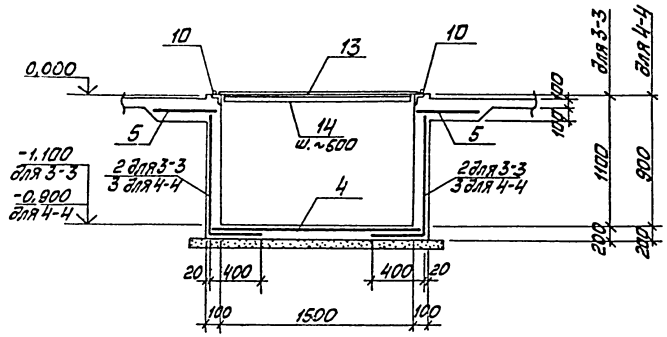

ФОм1

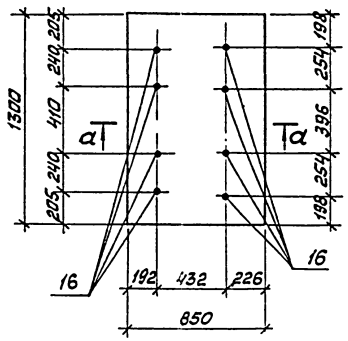

7—7

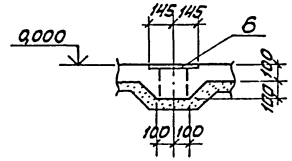

8—8

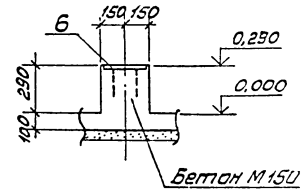

5—5, 6—6

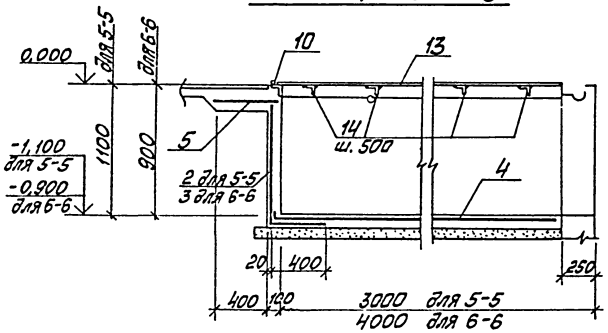

а—а

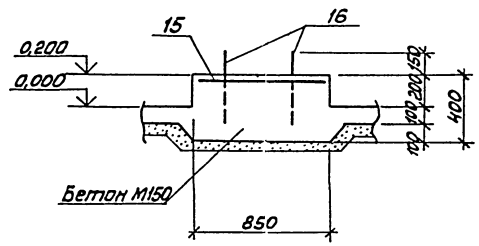

Спецификация ФОм1

Форм.	Зона	Поз.	Обозначение	Наименование	Кол.	Примечание
				Сборочные единицы		
				Сетки арматурные		
54		15	ГОСТ 8478-81	$C\frac{5\text{Вр}I-100}{5\text{Вр}I-100}$ 800×1250 $\frac{25}{15}$	1	
				Изделия закладные		
54		16		Болт 1.1 М16×450 ГОСТ 24379.1-80	2	
				Материалы		
54		17		Бетон М150 ГОСТ 7473-76	0,45	м³

Ведомость расхода стали на элемент, кг

Марка элемента	Изделия арматурные				Изделия закладные				Общий расход
	Арматура класса Вр I ГОСТ 6727-80			Всего	Сталь круглая В ст 3 пс 2 ГОСТ 24379.1-80			Всего	
	ф5		Итого		ф16		Итого		
ФОм1	3,14		3,14	3,14	5,7		5,7	5,7	8,84

Примечания см. на листе 23

А

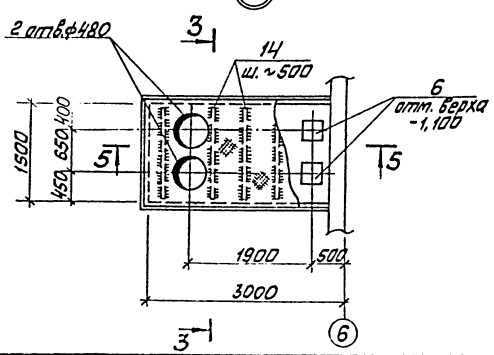

Б

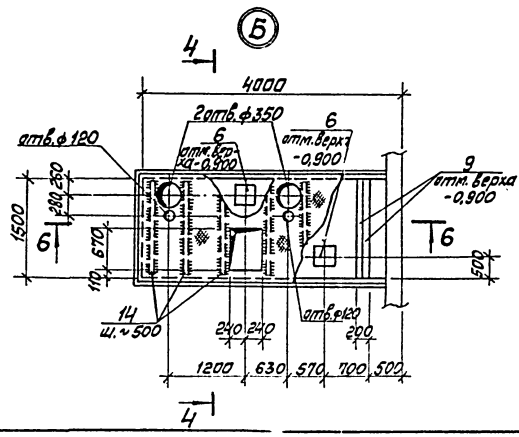

Привязан

Инв. №

ГИП	Думан		
Нач.отд.	Соболь		
Н.контр.	Андреевская		
Гл.контр.	Андреевская		
Рук.гр.	Шульгина		
Ст.инж.	Шассурова		
Ст.инж.	Зайцев		

ТП 903-2-23,85 КЖ

Установка мазутоснабжения Q=16/80 м³/час с резервуарами 2×5000 м³

Мазутонасосная

Стадия	Лист	Листов
Р	24	

Схема расположения закладных деталей и подземных конструкций в осях 3÷7 и А-Б 43 [illegible]

ЛАТГИПРОПРОМ

Копировал [illegible] Формат А2

Типовой проект 903-2-23,85 Альбом 1.2 часть 1

Схема расположения колонн и насадок

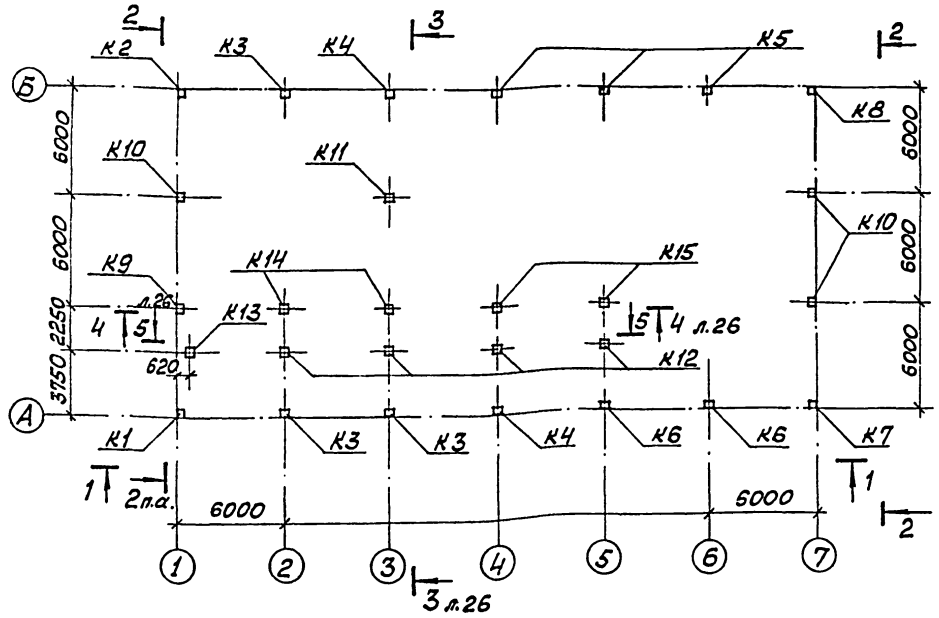

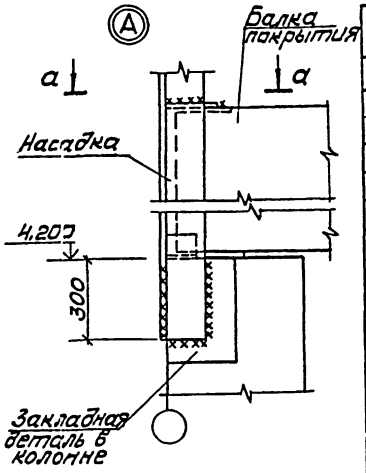

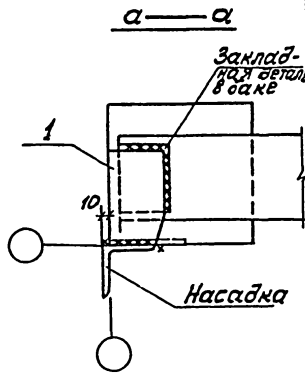

1—1

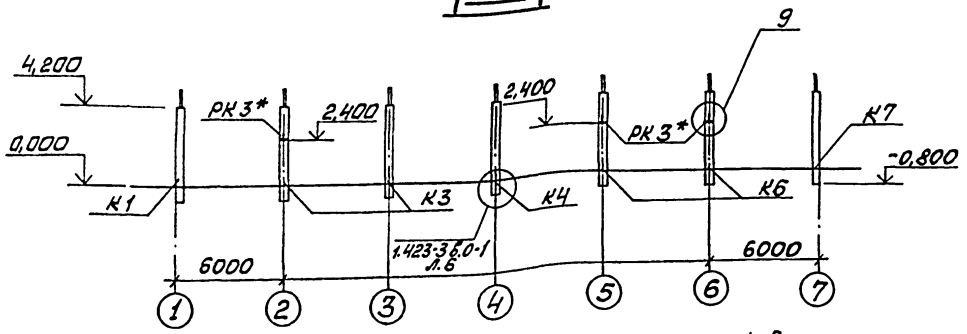

2—2

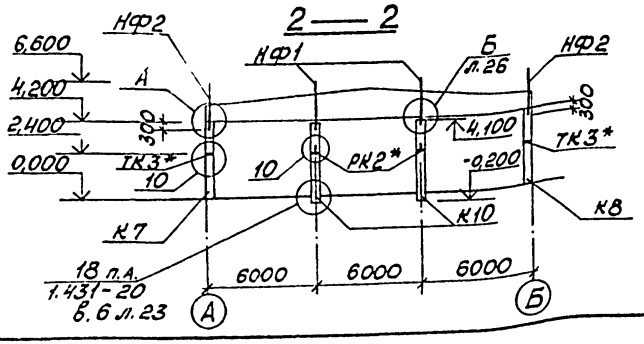

1. Все узлы, кроме оговоренных, принять по серии 1.030.1-1 в.3-3.
2. Расположение опорных столиков по оси Б см. на листах 29,30.
3. Сварку на монтаже вести электродами Э-42А. Высоту шва принимать не более наименьшей толщины свариваемых элементов.

окончание см. л. 26

Спецификация элементов к схеме расположения колонн (начало)

Марка	Обозначение	Наименование	Кол.	Масса ед. кг	Примечание
		Снеговые районы			
		I II III IV			
		Ветровые районы			
		I II III IV			
К1	ТП 903-2-ал.1.4 КЖ.И.03.1	К42-6-1 К42-7-1	1	1200	
К2	ТП 903-2-ал.1.4 КЖ.И.03.2	К42-6-2 К42-7-2	1	1200	
К3	ТП 903-2-ал.1.4 КЖ.И.03.3	К42-6-3 К42-7-3	3	1200	
К4	ТП 903-2-ал.1.4 КЖ.И.03.4	К42-6-4 К42-7-4	2	1200	
К5	ТП 903-2-ал.1.4 КЖ.И.03.5	К42-6-5 К42-7-5	3	1200	
К6	ТП 903-2-ал.1.4 КЖ.И.03.6	К42-6-6 К42-7-6	2	1200	
К7	ТП 903-2-ал.1.4 КЖ.И.03.7	К42-6-7 К42-7-7	1	1200	
К8	ТП 903-2-ал.1.4 КЖ.И.03.8	К42-6-8 К42-7-8	1	1200	
К9	ТП 903-2-ал.1.4 КЖ.И.04.1	1КФ43-1-1	1	1000	
К10	ТП 903-2-ал.1.4 КЖ.И.04.2	1КФ43-1-2	3	1000	
К11	1.431-20 в.5	КБ3	1	930	
К12	ТП 903-2-ал.1.4 КЖ.И.05.1	КБ3-1	4	930	
К13	ТП 903-2-ал.1.4 КЖ.И.06.1	КБ6а-1	1	1200	
К14	ТП 903-2-ал.1.4 КЖ.И.05.2	КБ3а-1	2	930	
К15	ТП 903-2-ал.1.4 КЖ.И.05.3	КБ3а-2	2	930	
		Насадки			
НФ1	1.030.1-1 в.4-1	НФ5а	4	72,3	ℓ=2690
НФ2		Уголок Б160×160×10 ГОСТ 8509-72* / Вст3пс6-1 ТУ14-1-3023-80	4	66,4	ℓ=2690
Т1		Швеллер 10 ГОСТ 8240-72* / Вст3кп2 ГОСТ 535-79	1	16,3	ℓ=1900
Т3	1.431-20; в.0,4	Т3	2	100	
Т14а	1.431-20; в.0,4	Т14а	4	104,0	ℓ=2000
Т14б	1.431-20; в.0,4	Т14б	4	93,0	ℓ=1800

окончание см. л. 26

Привязан

Инв. №

ГИП	Думан		
Нач.отд.	Соболь		
Н.контр.	[illegible]		
Гл.конст.	[illegible]		
Рук.гр.	Шульгина		
Ст.инж.	Шафиров		
Инж.	Лернова		

ТП 903-2-23.85 КЖ

Установка мазутоснабжения Q=16/80 м³/час с резервуарами 2×5000 м³

Мазутонасосная

Стадия	Лист	Листов
Р	25	

Схема расположения колонн. Разрезы 1-1; 2-2.

ЛАТГИПРОПРОМ

Копировал Мар... Формат А2

Типовой проект 903-2-23,85 Альбом 1.2 часть 1

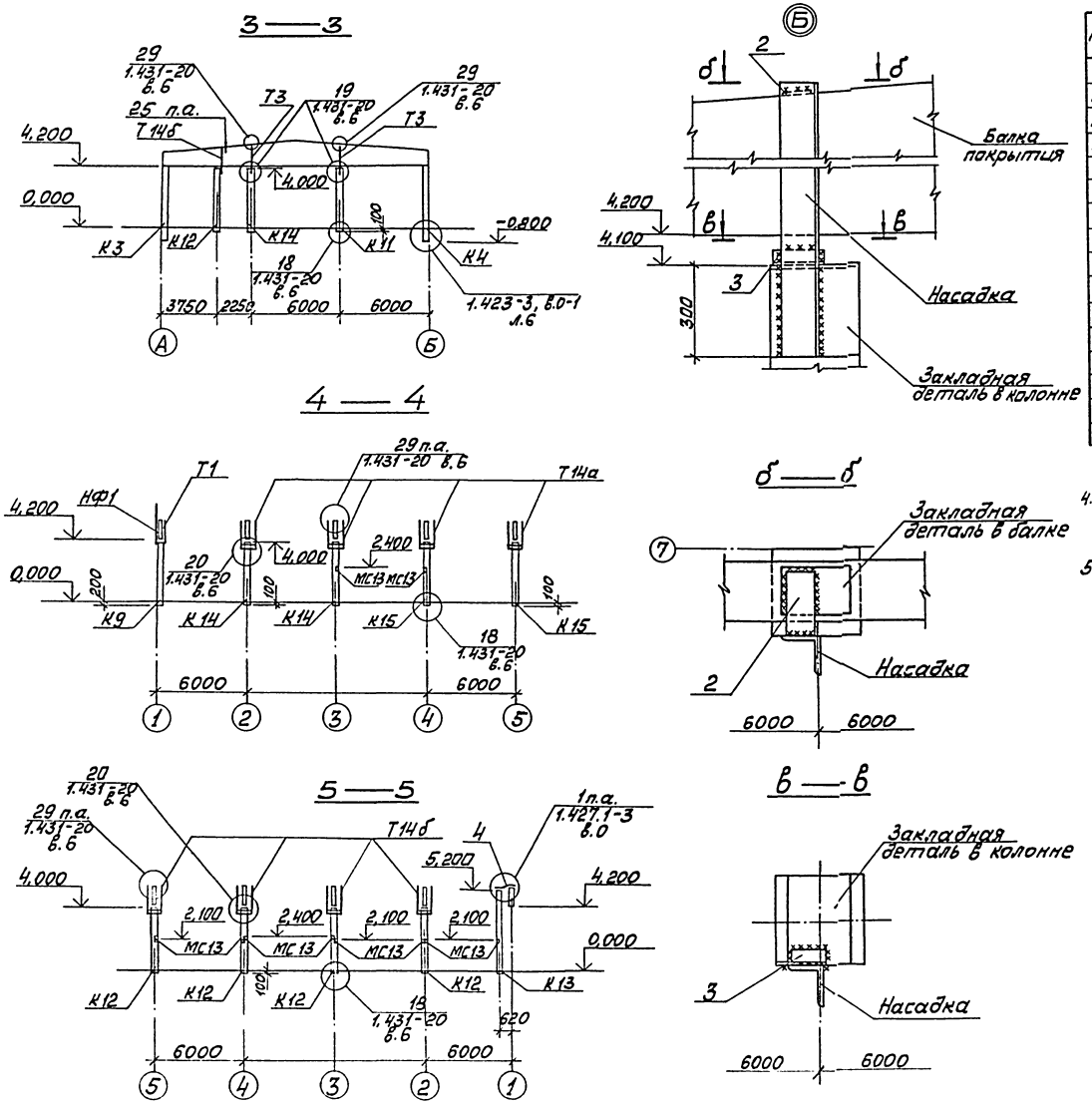

Спецификация элементов к схеме расположения колонн (окончание)

Марка поз.	Обозначение	Наименование	Кол.	Масса ед. кг	Примечание
		Опорные столики			
ТК3 *	1.030.1-1 в.4-1	ТК3	4	17,6	
РК3 *	1.030.1-1 в.4-1	РК3	5	13,3	
РК2 *	1.030.1-1 в.4-1	РК2	4	19,6	
		Соединительные элементы			
1		Полоса $\frac{Б2\ 8\times150\ ГОСТ\ 103-76}{Вст3\ кп2\ ГОСТ\ 535-79}$	2	2,5	ℓ=270
2		Полоса $\frac{Б2\ 8\times100\ ГОСТ\ 103-76}{Вст3\ кп2\ ГОСТ\ 535-79}$	2	1,4	ℓ=230
3		Уголок $\frac{Б\ 50\times50\times5\ ГОСТ\ 8509-72*}{Вст3\ кп2\ ГОСТ\ 535-79}$	2	0,36	ℓ=100
4		Полоса $\frac{Б2\ 8\times100\ ГОСТ\ 103-76}{Вст3\ кп2\ ГОСТ\ 535-79}$	1	6,3	ℓ=1000 изогнуть по месту
		Уголок $\frac{Б\ 75\times75\times6\ ГОСТ\ 8509-71*}{Вст3\ пс6\ ГОСТ\ 535-79}$	18	1,4	ℓ=200
		Полоса $\frac{Б2\ 8\times100\ ГОСТ\ 103-76}{Вст3\ кп2\ ГОСТ\ 535-79}$	18	2,5	ℓ=400
МС34	1.431-20 в.6	МС34	2	3,7	
МС37	1.431-20 в.6	МС37	1	7,0	
МС19	1.431-20 в.6	МС19	10	22,0	

* см. примечание на листе 30(п.4,5)

4. Монтажные соединения после сварки и места с нарушением покрытия защищаются протекторным грунтом, по тщательно очищенной и подготовленной поверхности.
5. Соединительные элементы МС13 учтены в спецификации к схеме расположения перегородок.

Привязан

Инв. №

ГИП	Думан		ТП 903-2-23,85	КЖ
Нач.отд.	Соболь		Установка мазутоснабжения Q=16/80 м³/ч с резервуарами 2×5000 м³	
Н.конт.			Мазутонасосная	Стадия: Р; Лист: 26; Листов:
Гл.конт.				
Рук.гр.	Шульгина		Схема расположения колонн. Разрезы 3-3÷5-5.	ЛАТГИПРОПРОМ
Ст.инж.	Шафирова			
Инж.	Леонова			

Копировал Ка... Формат А2

Альбом 1.2 часть 1

Типовой проект 903-2-23.85

Согласовано:

Инв. №

Инв. № подл. | Подп. и дата | Взам. инв. №

Схема расположения плит покрытия

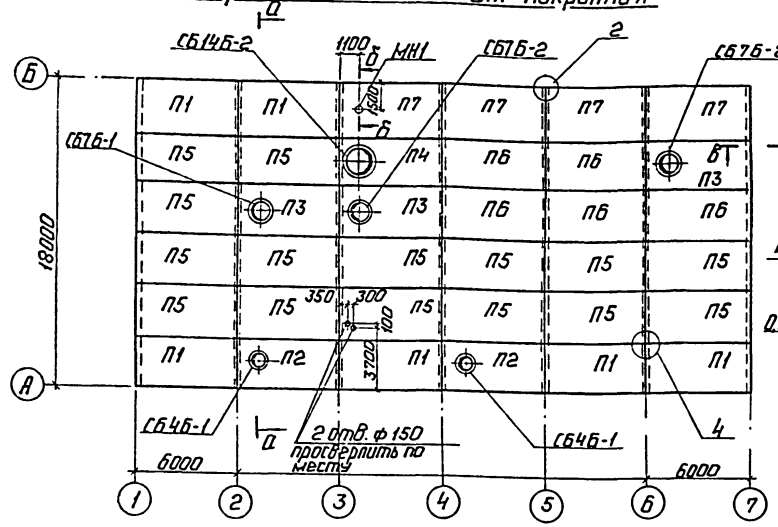

Схема расположения балок покрытия

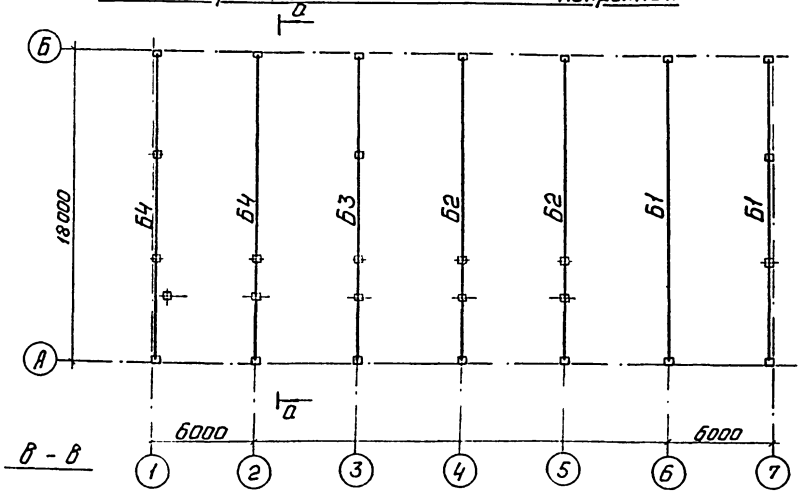

В - В

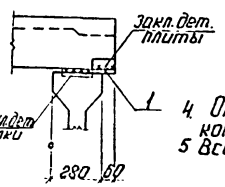

а - а

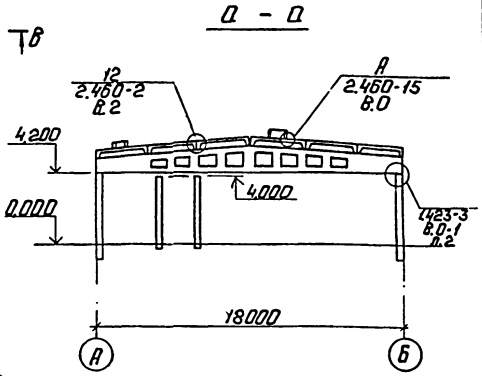

б - б

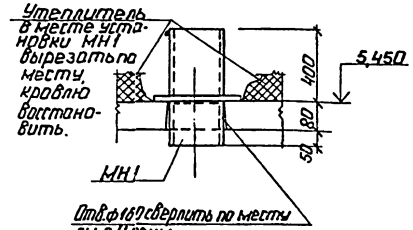

1. До устройства кровли заложить элементы крепления трубопроводов по листу КМ-4.
2. Индекс „а" в марках плит обозначает наличие дополнительных закладных деталей для крепления парапета или в торце здания в соответствии с ГОСТ 22701.0-77, приложение 3 (стр. 22).
3. Швы между плитами заделать бетоном М200 на мелком заполнителе, приварить к балкам не менее, чем в 3-х точках.
4. Отверстия в плитах покрытия пробивать по месту предварительно рассверлив по контуру без нарушения арматуры плиты.
5. Все неоговоренные узлы приняты по серии 2.460-2 в.2.

Спецификация элементов к схемам расположения плит и балок покрытия

Марка	Обозначение	Наименование			Кол.	Масса ед. кг	Примечан
		Плиты					
Снеговые районы:		I	II	III IV			
		t° -20°	t° -30°	t° -40°			
П1	1.465.1-10/82 в.1: ГОСТ 22701.0-77- -ГОСТ 22701.5-77	1ПГ-2А-IVТ^а-110Ф Н-400А	1ПГ-2А-IVТ^а-150Ф Н-400А	1ПГ-3А-IVТ^а-150Ф Н-400А	6	4140	
П2		1ПВ4-10-IVТ^а-110Ф Н-400А	1ПВ4-10-IVТ^а-150Ф Н-400А	1ПВ4-2А-IVТ^а-190Ф Н-400А	2	4400	
П3		1ПВ7-6А-IVТ-110Ф Н-400А	1ПВ7-6А-IVТ-150Ф Н-400А	1ПВ7-6А-IVТ-190Ф Н-400А	3	4330	
П4		1ПВ14-6А-IVТ-110Ф Н-400А	1ПВ14-6А-IVТ-150Ф Н-400А	1ПВ14-6А-IVТ-190Ф Н-400А	1	4200	
П5		1ПГ-2А-IVТ-110Ф Н-400А	1ПГ-2А-IVТ-150Ф Н-400А	1ПГ-3А-IVТ-190Ф Н-400А	15	4140	
П6		1ПГ-6А-IVТ-110Ф Н-400А	1ПГ-6А-IVТ-150Ф Н-400А	1ПГ-6А-IVТ-150Ф Н-400А	5	4140	
П7		1ПГ-6А-IVТ^а-110Ф Н-400А	1ПГ-6А-IVТ^а-150Ф Н-400А	1ПГ-6А-IVТ^а-190Ф Н-400А	4	4140	
1		Пластина 62 ГОСТ 82-70			14		
		Стаканы					
СБ4Б-1	1.494-24 в.1	СБ4Б-1			2	160	
СБ7Б-1		СБ7Б-1			1	320	
СБ7Б-2		СБ7Б-2			2	320	
СБ14Б-2		СБ14Б-2			1	460	
	2.460-15 в.0	Соединит. элемент МС1			24	0,4	
МН1	ТП 903-2-ОПО.1.4 кж.и.08.1	Закладное изделие МН1			1		
		Балки					
Снеговые районы:		I ; II		III ; IV			
Б1	ТП 903-2-кж.и.01.1 ол.1.4	1БДР18-3АIVТ--Н-1		1БДР18-4АIVТ--Н-1	2	8400	
Б2	ТП 903-2-кж.и.01.2 ол.1.4	1БДР18-3АIVТ--Н-2		1БДР18-4АIVТ--Н-2	2	8400	
Б3	ТП 903-2-кж.и.01.3 ол.1.4	1БДР18-4АIVТ--Н-3		1БДР18-5АIVТ--Н-1	1	8400	
Б4	ТП 903-2-кж.и.01.4 ол.1.4	1БДР18-4АIVТ--Н-4		1БДР18-5АIVТ--Н-2	2	8400	

Привязан

Инв. №

ТП 903-2-23.85 КЖ

Установка мазутонасосная с резервуарами 2×5000 м³

					Стадия	Лист	Листов
Гл. инж.	Думан			Мазутонасосная	Р	27	
Нач. отд.	Соболь						
Н. контр.	Кабрельянц						
Гл. конст.	К. Арнольдов						
Рук. гр.	Шульгина			Схемы расположения плит и балок покрытия.	ЛАТГИПРОПРОМ		
Гл. инж.	Шафирова						
Инж.	Леонова						

Копировал: Формат А2

Типовой проект 903-2-23.85 Альбом 1.2 часть I

Схема расположения молниеприёмника

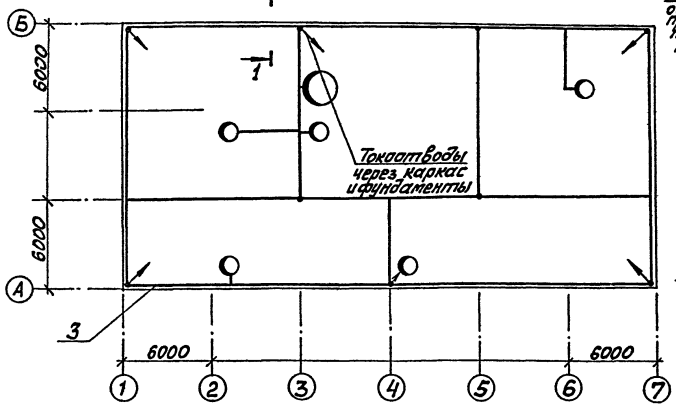

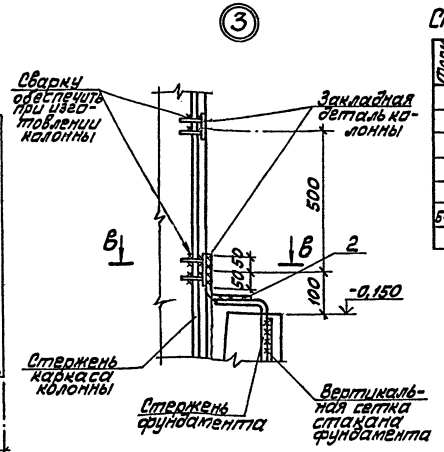

Спецификация металла для молниеприёмника

Форм	Зона	Поз.	Обозначение	Наименование	Кол.	Примечание
				Детали		
				ф 8 AI ГОСТ 5781-82		
		1*	ТП 903-2- 1.1	ℓ = 1400		
		2*	-1.2	ℓ = 300		
				ф 6 AI ГОСТ 5781-82		
54		3	ТП 903-2- 1.3	Общая длина	180	м

* см. ведомость деталей

1. Схема заземляющего контура через конструкции здания разработана на основании унифицированного задания ГПИ „Электропроект" ВНИПИ „Тяжпромэлектропроект" им. Якубовского во исполнение п.4 технического циркуляра Главэлектромонтажа ММССР № 9-6-186/78 от 29.12.78г.
2. Заземление по данной схеме может быть выполнено при наличии в основании фундаментов грунтов с влажностью ≤ 13%, нескальных, при неагрессивных или слабоагрессивных грунтовых водах.
3. В качестве токоотводов служит рабочая арматура колонн, которая имеет непрерывную электрическую цепь от молниеприёмной сетки до арматуры фундаментов. Для заземлителей используется рабочая арматура фундаментов, которая соединена с рабочей арматурой колонн заземляющей перемычкой по узлу „3".
4. Все соединения молниезащитных устройств выполнить сваркой электродами типа Э42 по ГОСТ 9467-75.
5. Длина сварных швов должна быть не менее 100 мм и $h_{шв}$ = 6 мм.
6. Заземляющие перемычки и закладные изделия покрываются Кузбасс-лаком.

1—1

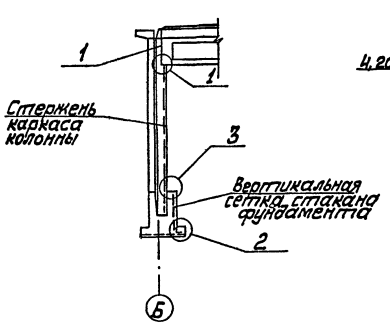

а—а

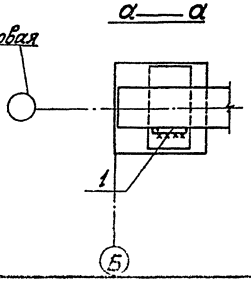

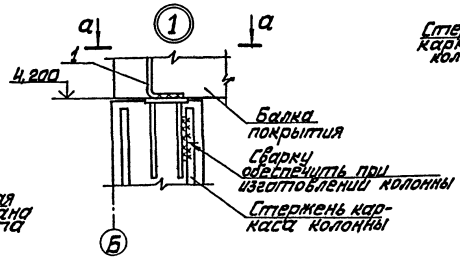

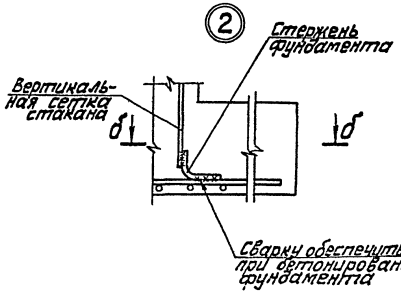

в—в

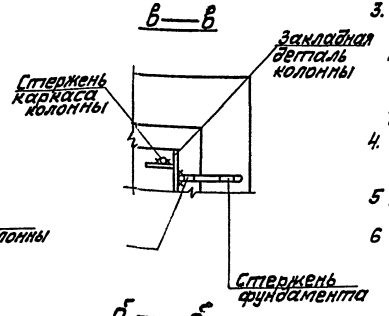

б—б

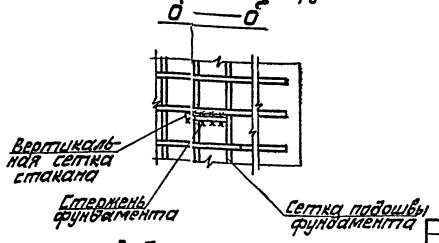

Ведомость деталей

Поз.	Эскиз
1	1300, 100
2	150, 150

Привязан

Инв. №

			ТП 903-2-23.85	КЖ
ГИП	Дилман		Установка мазутонасосная с резервуарами 2×5000 м³	Стадия / Лист / Листов
Нач.отд.	Сосоль		Мазутонасосная	Р / 28
Н.контр.	Чичерина			
Гл.инж.	Ефимов			
Рук.гр.	Шестакова		Молниеприёмник. План. разрез. Узлы.	АЛТЭПЭЛЕКТРОМОНТАЖ
Ст.инж.	Шестакова			
Инж.	Дорохов			

Копировал

Формат А3

Типовой проект 903-2-23,85 Альбом 1.2 часть 1

Схемы расположения стеновых панелей

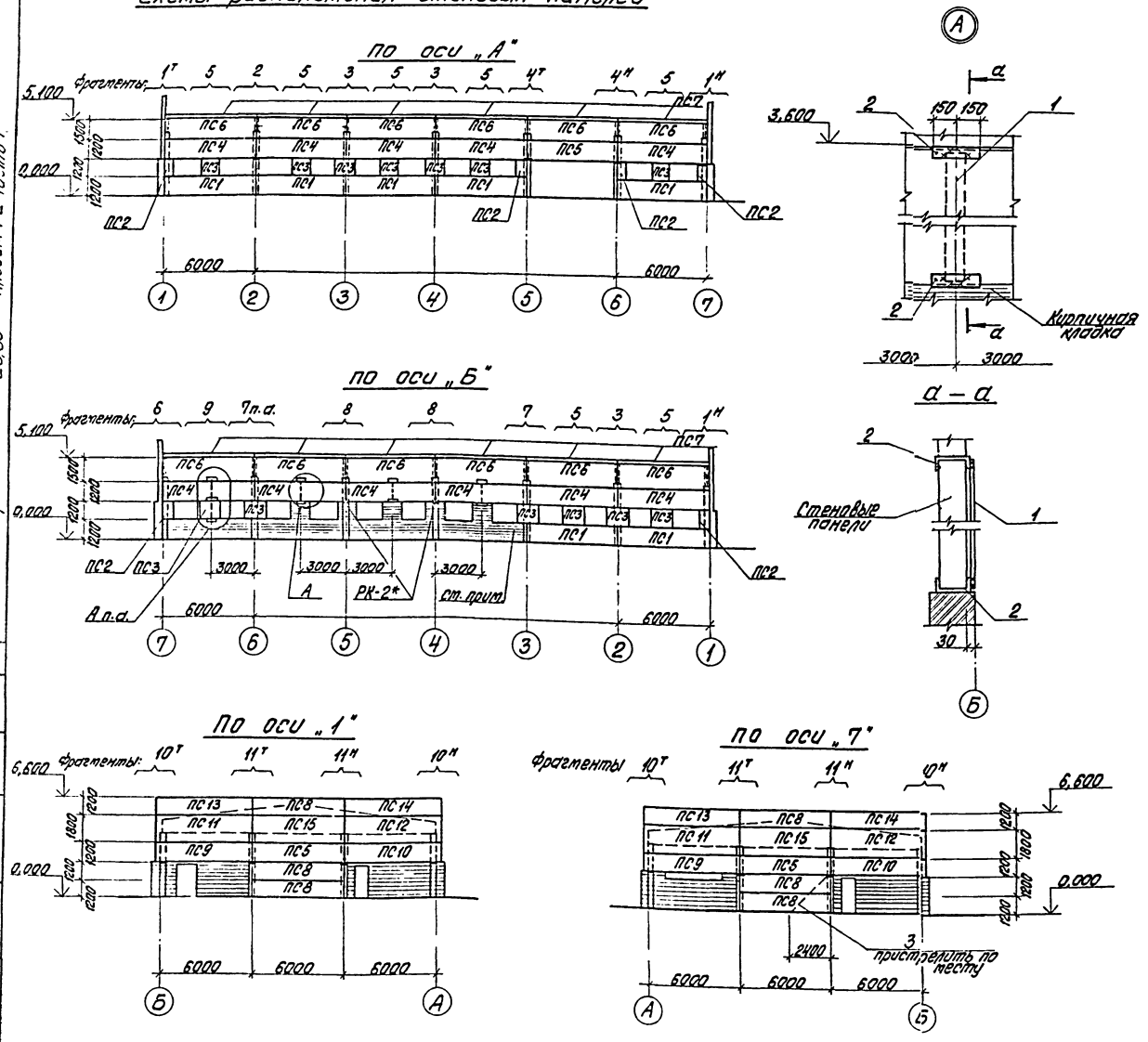

1. По оси Б возвести кирпичную кладку до монтажа стеновых панелей.
2. Фрагменты см. на листе 30.

Спецификация к схемам расположения стеновых панелей

Марка	Обозначение	Наименование	Кол.	Масса ед.кг	Примеч.
		Стеновые панели			
ПС1	1.030.1-1.1-1.05-03	ПС60.12.2,5-3 л-36	7	2710	
ПС2		2ПС6.12.2,5-л-60	6	260	
ПС3		2ПС12.12.2,5-л-59	13	260	
ПС4		ПС60.12.2,5-3.л-37	11	2710	
ПС5		ПС60.12.2,5-3.л-32	3	2710	
ПС6	1.030.1-1.1-1.06-04	ПС60.15.2,5-2.л-35	12	3390	
ПС7	1.030.1-1.2-1-6.0.0.0	ПК60.6,5-л	12	1200	
ПС8	1.030.1-1.1-1.05-03	ПС60.12.2,5-3.л-31	6	2710	
ПС9	1.030.1-1.1-1.16-03	ПС63.12.2,5-3 л-2-33	2	2710	
ПС10		ПС63.12.2,5-3л-1-33	2	2710	
ПС11	1.030.1-1.1-1.16-06	ПС63.18.2,5-2л-2-31	2	4070	
ПС12		ПС63.18.2,5-2л-1-31	2	4070	
ПС13	1.030.1-1.1-1.16-03	ПС63.12.2,5-3л-2-31	2	2710	
ПС14		ПС63.12.2,5-3л-1-31	2	2710	
ПС15	1.030.1-1.1-1.07-05	ПС60.18.2,5-2л-32	2	4070	
		Соединительные элементы			
Т3	1.030.1-1 в.4-1	Т3	58	0,4	
Т8		Т8	12	0,5	
Т9		Т9	4	0,4	
Т10		Т10	20	1,3	
Т17		Т17	16	0,3	
		Полоса Б 8х50 ГОСТ 103-76* Р=140 / Вст 3кп 2 ГОСТ 535-79	54	0,7	
1		Полоса Б 8х150 ГОСТ 103-76* / Вст 3кп 2 ГОСТ 535-79	7,2		М
2		Швеллер 27 ГОСТ 8240-72* Р=300 / Вст 3пс6 ГОСТ 535-79	9	8,3	
3		Уголок Б 100х100х7 ГОСТ 8509-72* Р=300 / Вст 3пс6-1 ТУ 14-1-3023-80	1	36,7	

Привязан

Инв. №

Гл.инж.п.	Думан		
Нач.отд.	Соболь		
Н.контр.	Андреевская		
Гл.конст.	Андреевская		
Рук. гр.	Ильгина		
Ст.инж.	Шарипова		
Инж.	Леонова		

ТП 903-2-23,85 КЖ

Установка мазутоснабжения Q=16/80 м³/ч с резервуарами 2х5000 м³

Мазутонасосная

Стадия	Лист	Листов
Р	29	

Схемы расположения стеновых панелей.

ЛАТГИПРОПРОМ

Копировал

Формат А2

Фрагмент 1 т.н
Всего 1+2

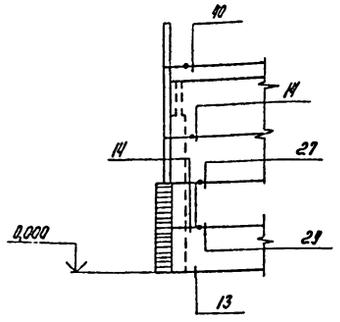

Фрагмент 2
Всего 1

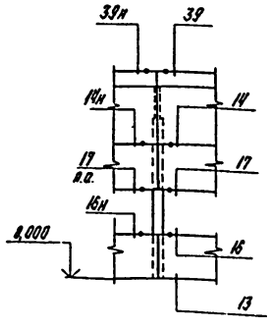

Фрагмент 3
Всего 3

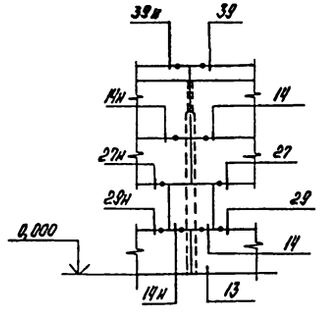

Фрагмент 4 т.н
Всего 1+1

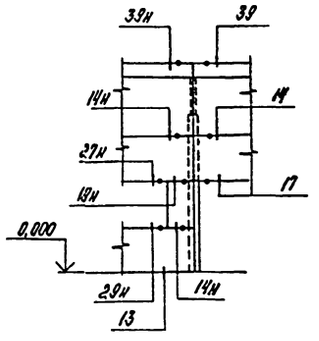

Фрагмент 5
Всего 7

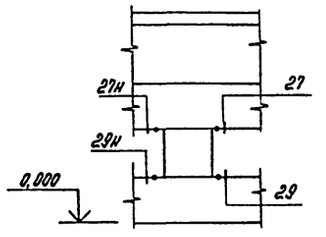

Фрагмент 6
Всего 1

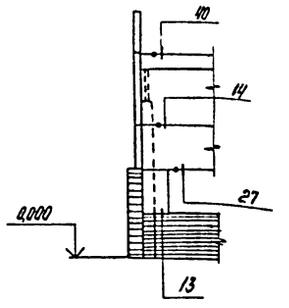

Фрагмент 7
Всего 2

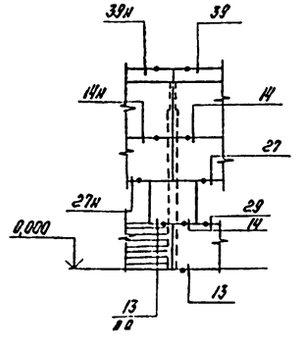

Фрагмент 8
Всего 2

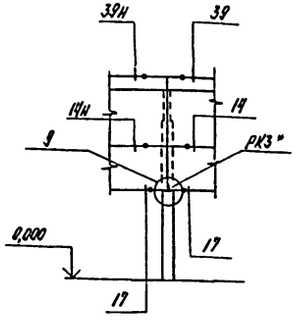

Фрагмент 9
Всего 1

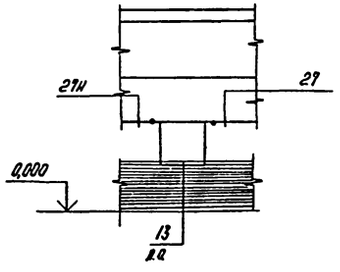

Фрагмент 10 т.н
Всего 2+2

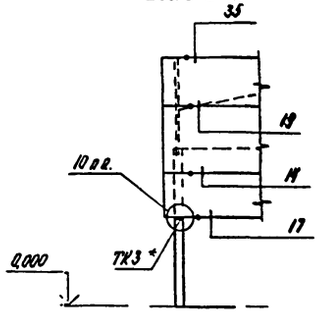

Фрагмент 11 т.н
Всего 2+2

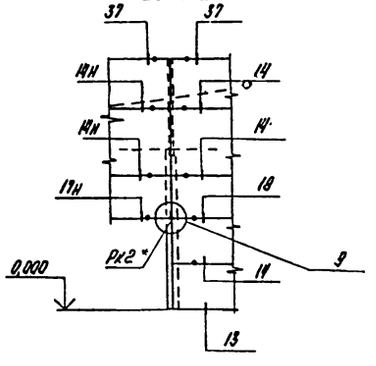

1. Стеновые панели запроектированы из легких бетонов с плотностью в сухом состоянии - 1090 кг/м³.
2. Швы между панелями заполняются по узлам 56-57 серии 1.030.1-1 Вып. 3-3 цементным раствором и упругими прокладками.
3. Узлы крепления стеновых панелей замаркированы по серии 1.030.1-1 Вып.3-3.
4. Обозначенные знаком * опорные консоли цинкуются слоем 160 мкм в соответствии СНиП II 28-73.* Поверхности остальных закладных элементов покрываются грунтовкой ГФ-020 красно-коричневой ТУ 6-10-1542-77 VI.
5. Стеновые панели разработаны для наружной температуры -30°С (средней, наиболее холодной пятидневки) и I-IV ветровых районов по несущей способности
6. Для наружной температуры -40°С стеновые панели принимать толщиной 300 мм, опорные консоли и соединительные элементы откорректировать
7. Отделка наружной поверхности панелей назначается при привязке проекта.

Типовой проект 903-2-23.85 Альбом 12 часть 1

Инв. № подл. | Подп. и дата | Взам. инв. №

Привязан

Инв. №

				ТП 903-2-23.85	КЖ
				Установка мазутонасосная $Q=16/40$ м3/ч с резервуарами 2×5000 м³	
Гип				Мазутонасосная	Стадия: Р; Лист: 30; Листов:
Нач. отд.					
Н. контр.					
Гл. конструктор					
Рук. гр.				Схемы расположения стеновых панелей. Фрагменты.	ЛАТГИПРОПРОМ
Ст. инж.					
Инж.					

Альбом 1.2 часть 1

Типовой проект 903-2-23,85

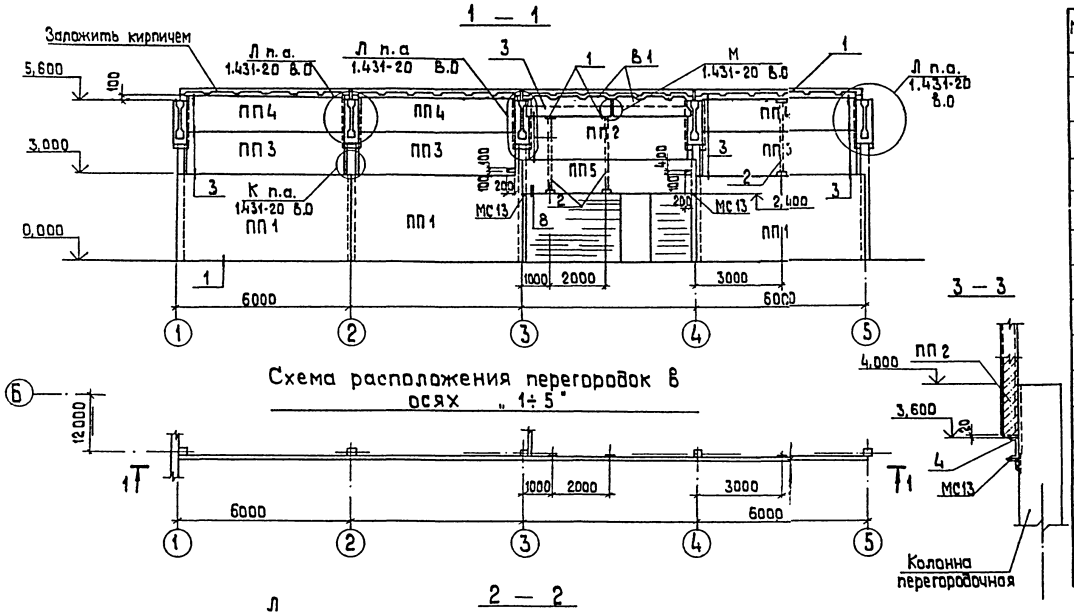

Схема расположения перегородок в осях „1÷5"

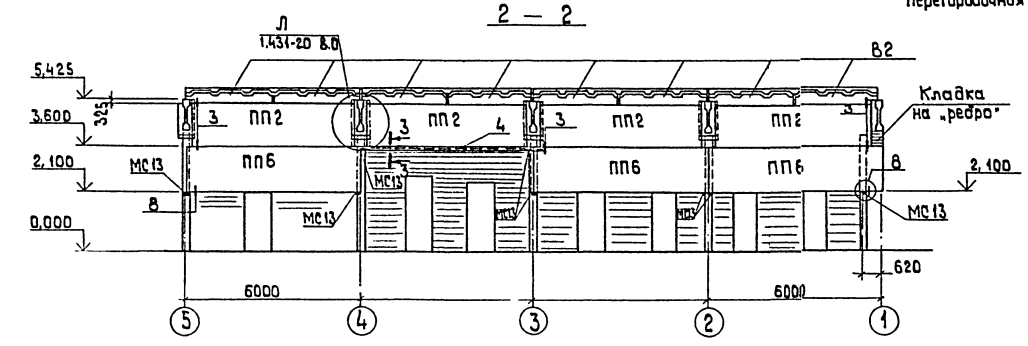

Схема расположения перегородок в осях „1÷5 и „А"

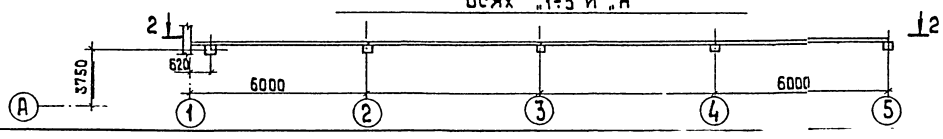

Спецификация к схемам расположения перегородок (начало)

Марка	Обозначение	Наименование	Кол	Масса ед., кг	Примеч.
		Панели перегородок			
ПП1	1,431-20 В.1	ППБ - 1 / 5,98 × 2,985	5	3610	
ПП2		ППБ - 12 - В / 5,27 × 1,485	5	1600	
ПП3		ППБ - 12 / 5,27 × 1,485	3	1600	
ПП4		ППБ - 13 - В / 5,27 × 1,185	3	1260	
ПП5		ППБ - 4 / 5,98 × 1,185	1	1440	
ПП6		ППБ - 3 / 5,98 × 1,485	3	1800	
ПП7	1.431-20 В.1	ППБ - 8 - В / 5,77 × 1,185	1	1400	
ПП8	ТП 903-2-кж.и. 07.1 ал.14	ППБ - 7 - 1 / 5,77 × 1,485	1	1740	
ПП9	ТП 903-2-кж.и. 07.1-01 ал.14	ППБ - 10 - В - 1 / 5,67 × 1,485	1	2070	
		Вкладыши			
В1	КЖ-32	В1	2		
В2	КЖ-32	В2	8		

Окончание см. на листе 32

1. Швы между панелями перегородок заполняются цементным раствором М 50.
2. Все неоговоренные узлы приняты по серии 1.431-20 В.6

Согласовано

Отдел ГМ Дрейя

Инв. № подл. | Подп. и дата | Взам. инв. №

Привязан

Инв. №

Гл. инж. пр.	Думан		
Нач. отд.	Соболь		
Н. контр.	Андриевская		
Гл. констр.	Андриевская		
Рук. гр.	Шульгина		
Ст. инж.	Шафирова		
Инж.	Леонова		

ТП 903-2-23,85 КЖ

Установка мазутоснабжения Q=16/80 м³/ч с резервуарами 2×5000 м³

Мазутонасосная

Стадия	Лист	Листов
Р	31	

Схемы расположения перегородок в осях „1÷5".

ЛАТГИПРОПРОМ

Типовой проект 903-2-23.85 Альбом 1.2 часть 1

Согласовано:

Инв. № подл. | Подпись и дата | Взам. инв. №

3 – 3

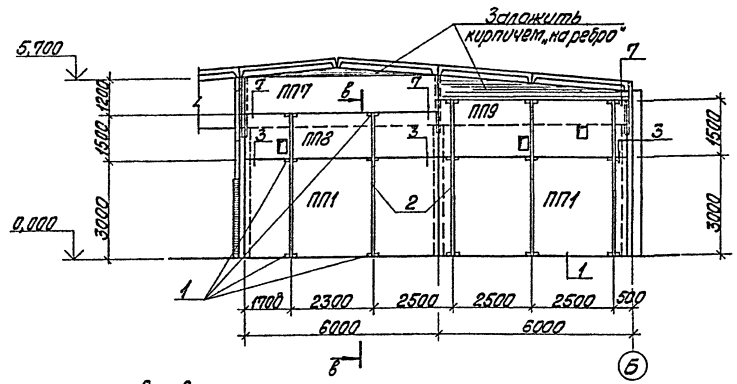

Схема расположения перегородок в оси „3"

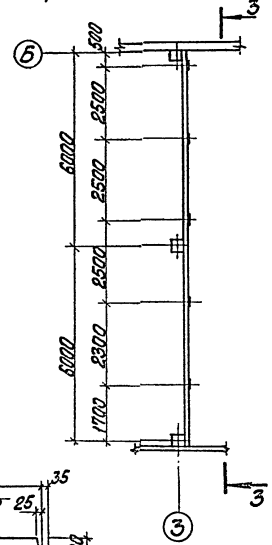

В – В

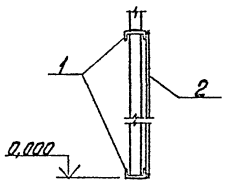

Каркасно-обшивной вкладыш В1

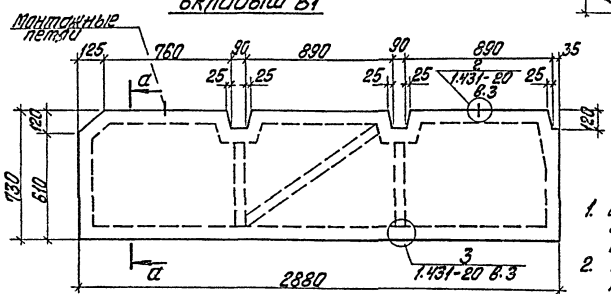

а – а

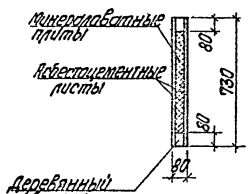

Каркасно-обшивной вкладыш В2

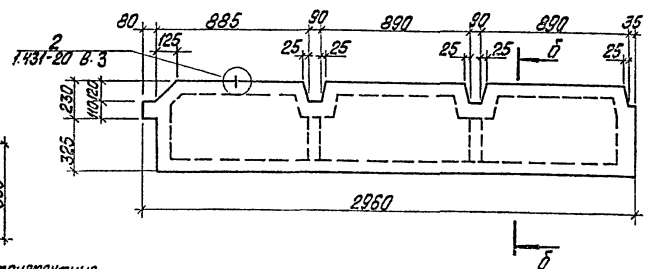

б – б

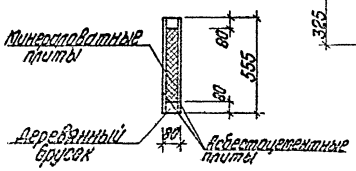

1. Швы между панелями перегородок заполняются цементным раствором М150.
2. Все неоговоренные узлы приняты по серии 1.431-20 в.6
3. Перед изготовлением вкладышей деревянные элементы антисептировать.
4. Бруски изготовить из древесины хвойных пород с глубокой пропиткой антипиренами.

Спецификация к схемам расположения перегородок (окончание)

Марка, поз.	Обозначение	Наименование	Кол.	Масса ед. кг	Прим.
		Соединительные элементы			
МС2	1.431-20 в.7 ч.2	МС2	42	0,5	
МС3		МС3	45	0,3	
МС4		МС4	42	0,8	
МС6		МС6	10	0,1	
МС13		МС13	10	1,8	
МС15		МС15	3	0,7	
1		Швеллер 12 ГОСТ 8240-72* $P_п$=150 Ст3 кп2 ГОСТ 535-79	21	1,5	
		Уголок Б 50х50х5 ГОСТ 8509-72* $P_п$=50 Ст3 кп2 ГОСТ 535-79	16	0,2	
		Уголок Б 50х50х5 ГОСТ 8509-72* $P_п$=400 Ст3 кп2 ГОСТ 535-79	2	1,5	
		Полоса Б 5х60 ГОСТ 103-76* $P_п$=50 Ст3 кп2 ГОСТ 535-79	16	0,1	
		Полоса Б 8х60 ГОСТ 103-76* $P_п$=240 Ст3 кп2 ГОСТ 535-79	1	0,9	
		Полоса Б 8х100 ГОСТ 103-76* $P_п$=240 Ст3 кп2 ГОСТ 535-79	1	1,5	
		Полоса Б 8х120 ГОСТ 103-76* $P_п$=250 Ст3 кп2 ГОСТ 535-79	16	1,8	
2		Полоса Б 8х100 ГОСТ 103-76* Ст3 кп2 ГОСТ 535-79	28,8	5,3	м
3		Труба Ø76х30-Н ГОСТ 12336-66 $P_п$=200 Ст3 кп2 ГОСТ 535-79	1	54,0	
4		Швеллер 12 ГОСТ 8240-72 $P_п$=400 Ст3 кп2 ГОСТ 535-79	1	2,4	

Спецификация В1, В2

Марка	Обозначение	Наименование	Кол.	Масса ед. кг	Прим.
		В1			
	ГОСТ 18124-75	Асбестоцементные плоские листы	4,3	–	м²
	ГОСТ 9573-82	Плиты теплоизоляционные из минеральной ваты	0,1	–	м³
		Деревянный брусок 80х60	0,8	–	м³
		В2			
	ГОСТ 18124-75	Асбестоцементные плоские листы	1,4	–	м²
	ГОСТ 9573-82	Плиты теплоизоляционные из минеральной ваты	0,01	–	м³
		Деревянный брусок 80х60	0,3	–	м³

Привязан

Инв. №

			ТП 903-2-23.85 КЖ		
Гл. инж. пр.	Думан		Установка мазутоснабжения с резервуарами 2х5000 м³	Q = 16/20 м³/ч	
Нач. отд.	Соболь		Мазутонасосная	Стадия: Р	Лист: 32
Н. контр.	Андреевская				Листов:
Гл. конст.	Андреевская				
Рук. гр.	Шумейко		Схема расположения перегородок в осях „3" и „5". Вкладыши В1, В2	ЛАТГИПРОПРОМ	
Гл. инж.	Абдирова				
Инж.	Леонова				

Копировал

Формат А2

Типовой проект 903-2-23,85 Альбом 1.2 часть 1

Схема расположения перекрытий в осях 6-7

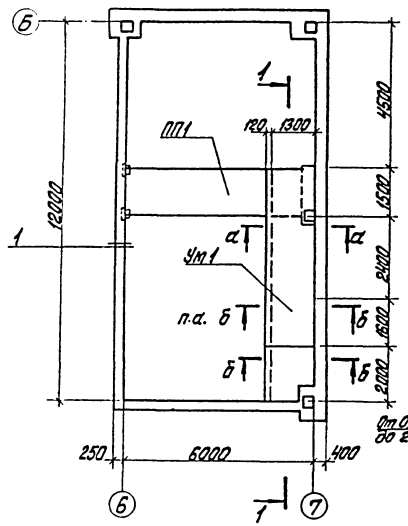

1-1

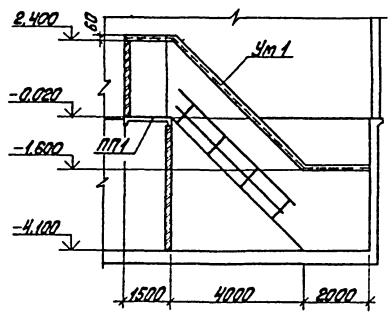

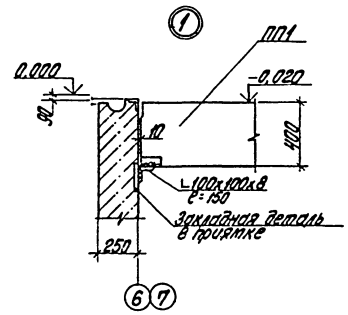

а-а

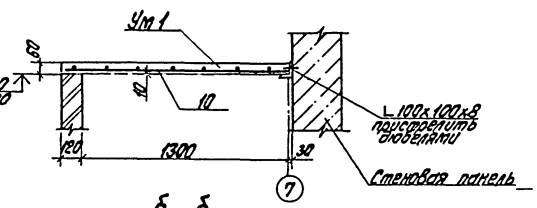

б-б

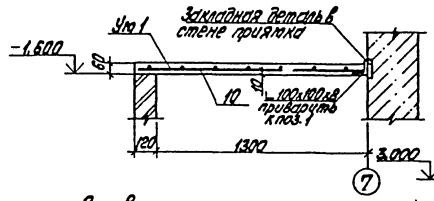

Ум 2

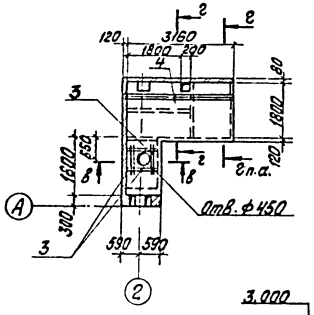

в-в

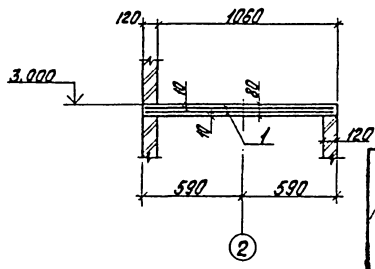

г-г

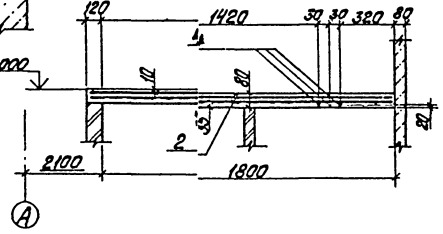

Спецификация к схеме расположения перекрытий в осях 6-7 и А

Марка, поз.	Обозначение	Наименование	Кол.	Масса ед., кг	Примечание
ПП1	903-2- ал.1.4 КЖ1.02.1	Плита перекрытия 1ПЗ-1,9IV П-с	1		
Ум1	КЖ-33	Участок монолитный Ум1	1		
Ум2	КЖ-33	Участок монолитный Ум2	1		
		Уголок 100x100x7 ГОСТ 8509-72 / Вст3пс6-1 ТУ14-1-3023-80	8,0 м		

Спецификация Ум1 и Ум2

Формат	Зона	Поз.	Обозначение	Наименование	Кол.	Примечание
				Ум1		
				Сборочные единицы		
БЧ		10	ГОСТ 8478-81	С 6АI-200 / 6АI-200 1420x7450 10/75	1	
				Материалы		
БЧ		11		Бетон М200 ГОСТ 7473-76	0,6	м³
				Ум2		
				Сборочные единицы		
БЧ		1	ГОСТ 8478-81	С 5ВрI-200 / 5ВрI-200 1280x1680 40/40	2	
БЧ		2	ГОСТ 8478-81	С 5ВрI-200 / 5ВрI-200 1920x3280 40/60	2	
				Детали		
				ф6АI ГОСТ 5781-82		
БЧ		3	903-2- Ум.2.001	l=1280	8	
				ф16АIII ГОСТ 5781-82		
БЧ		4	903-2- Ум.2.002	l=3280	3	
				Материалы		
БЧ		9		Бетон М200 ГОСТ 7473-76	1,0	м³

Монтажную сварку выполнять электродами типа Э42 ГОСТ 9467-75. Высота сварных швов hw=6мм

Ведомость расхода стали на элемент, кг

Марка элемента	Изделия арматурные											Всего	Общий расход
	Арматура класса												
	АI				АIII				ВрI				
	ГОСТ 5781-82				ГОСТ 5781-82				ГОСТ 6727-80*				
	ф6			Итого	ф16			Итого	ф5		Итого		
Ум1	16,0			16,0								16,0	16,0
Ум2	2,3			2,3	19,8			19,8	34,8		34,8	56,9	56,9

Привязан

Инв. №

Гл. инж. пр.	Думан	
Нач. отд.	Соболь	
Н. контр.	Шульгина	
Гл. констр.	Андреевская	
Рук. гр.	Шульгина	
Ст. инж.	Шафирова	
Инж.	Чулкова	

ТП 903-2-23,85 КЖ

Установка мазутоснабжения Q=16/80 м³/ч с резервуарами 2x5000 м³

Мазутонасосная

Стадия	Лист	Лист
Р	33	

Схема расположения перекрытий в осях 6-7. Ум2

ЛАТГИПРОПРОМ

Копировал

Формат А2

Типовой проект 903-2-23,85 Альбом 1.2 часть 1

Ведомость рабочих чертежей основного комплекта КМ

Лист	Наименование	Прим. (стр.)
1	Общие данные (начало)	42
2	Общие данные (окончание)	43
3	Техническая спецификация стали для специализированных заводов	44
4	Схема расположения путей подвесного транспорта. Площадка на отм. 4.200	45
5	Схема расположения опор, лестниц и ограждений	46
6	Схема расположения опор, лестниц и ограждений для варианта Q=16/44 м³/час	47
7	Схема расположения опор на кравле в осях „3"-„7". Площадка на отм. 3.000	48

Ведомость применённых и ссылочных документов

Обозначение	Наименование	Прим.
1.450.3-3 в.0, в.1 часть 1,2	Стальные лестницы, площадки, стремянки и ограждения	
2.440-1 в.1,6	Узлы стальных конструкций производственных зданий	
1.426.2-38.2	Пути подвесного транспорта пролетом 3; 4 и 6 м	
ТУ36-2044-77	Настил решетчатый, ступени и элементы решетчатого настила	

Типовой проект разработан в соответствии с действующими нормами и правилами и предусматривает мероприятия, обеспечивающие взрывную, взрывопожарную и пожарную безопасность при эксплуатации здания.

Главный инженер проекта [подпись] /Думан/

Ведомость металлоконструкций по видам профилей

Наименование конструкций по номенклатуре предскурантов №01-09	Позиции по предскуранту №01-09	N п/п	Код конструкций	Масса конструкций, т: Всего стали повышенной и высокой прочности	По видам профилей стали: Балки и швеллеры	Крупносортная сталь	Среднесортная сталь	Мелкосортная сталь	Толстолистовая сталь	Универсальная сталь	Тонколистовая сталь	Гнутые и гнутосварные	Трубы	Прочие	Всего	Количество, шт	Серия типовых конструкций
1	2	3	4	5	6	7	8	9	10	11	12	13	14	15	16	17	18
Подвесной транспорт		1	526121		3.73	0,09						0,15			4.02		1.426.2-38.2
Опоры под трубопроводы		2	526395		1.54	0.50			0.54						2.60		
Площадки		3			0.32	0.25									0.58		
Лестницы, ограждения, стремянки и площадки		4	526391			0.01		0.06	0.02			0.61		0.28	0.99		1.450.3-38.0 в.1 часть 1,2
Всего:		5			5.59	0.85		0.06	0.56			0.77		0.28	8.18		

1. Стальные конструкции разработаны на основании главы СНиП II-23-81 на стадии КМ и являются исходным материалом для разработки рабочих чертежей марки КМД.
2. За относительную отметку 0.000 принята отметка чистого пола мазутонасосной, которая соответствует абсолютной отметке ▭ по генплану.
3. Заводские соединения приняты сварными.
4. Монтажные соединения выполняются на болтах нормальной точности и на монтажной сварке согласно ГОСТ 5264-80.
5. Сварку производить электродами типа Э42 по ГОСТ 9467-75.
6. Все стальные конструкции окрасить двумя слоями эмали ПФ-115 по слою грунта ГФ-021 (вне здания ПФ-115 для наружных работ) общей толщиной 55 мкм.
7. Высота неоговоренных сварных швов принимается по наименьшей толщине свариваемых элементов.
8. Степень очистки поверхности под окраску - вторая по СНиП II-28-73*.

Инв. №			Привязан	
Гл. инж. пр.	Думан	[подпись]	ТП903-2-23,85 КМ	
Нач. отд.	Соболь	[подпись]	Установка мазутоснабжения Q=16/80 м³/ч с резервуарами 2×5000 м³	
Н. контр.	Андриевская	[подпись]	Мазутонасосная	Стадия: Р; Лист: 1; Листов: 7
Гл. конст.	Андриевская	[подпись]		
Рук. гр.	Шульгина	[подпись]	Общие данные (начало)	ЛАТГИПРОПРОМ
Ст. инж.	Шафирова	[подпись]		
Инж.	Чулкова	[подпись]		

Инв. № подл. | Подпись и дата | Взам. инв. №

Альбом 1.2 часть 1

Типовой проект 903-2-23.85

Инв. № подл. | Подпись и дата | Взам. инв. №

Техническая спецификация металла, т

Вид профиля и ГОСТ, ТУ	Марка металла и ГОСТ	Обозначение и размеры профиля, мм	№ п/п	Код: Марки металла	Код: Вида профиля	Код: Размера профиля	Количество, шт.	Длина, мм	Масса металла по элементам конструкций, т: Подвесной транспорт	Опоры под трубопроводы	Площадки		Общая масса, т
									Код элемента конструкций: 526121	526395			
Балки двутавровые ГОСТ 8239-72	Вст3кп2 ГОСТ 380-71*	I10	1		092500					0,27			0,27
		I12	2		092500						0,10		0,10
		I14	3		092500					0,58			0,58
		Итого:	4	11240						0,85	0,10		0,95
		Всего профиля:	5							0,85	0,10		0,95
Балки двутавровые для монорельсов ГОСТ 19425-74 (24М), ТУ-14-2-427-80(30М)	Вст3Гпс5 ГОСТ 380-71*	I24М	6						1,84				1,84
		I30М	7						0,90				0,90
		Итого:	8	14460					2,74				2,74
		Всего профиля:	9						2,74				2,74
Балки с параллельными гранями полок ТУ 14-2-24-72	Вст3пс6-1 ТУ 14-1-3023-80	I35Б1	10		092504				0,88				0,88
		Итого:	11						0,88				0,88
		Всего профиля:	12						0,88				0,88
Швеллеры ГОСТ 8240-72	Вст3кп2 ГОСТ 380-71*	С10	13		092500					0,62			0,62
		С12	14		092500						0,02		0,02
		Итого:	15	11240						0,62	0,02		0,64
	Вст3пс6-1 ТУ-14-1-3023-80	С16	16		092500					0,03	0,19		0,22
		Итого:	17							0,03	0,19		0,22
		Всего профиля:	18							0,65	0,21		0,86
Швеллеры гнутые равнополочные ГОСТ 8278-75*	Вст3пс ГОСТ 16523-70	[60×32×3	19		112100				0,15				0,15
		Итого:	20	12300					0,15				0,15
		Всего профиля:	21						0,15				0,15
Сталь угловая равнополочная ГОСТ 8509-72	Вст3кп2 ГОСТ 380-71*	L50×50×5	22		095100					0,06	0,136		0,20
		L63×63×5	23		093100				0,09	0,43	0,11		0,63
		Итого:	24	11240					0,09	0,50	0,24		0,83
		Всего профиля:	25						0,09	0,50	0,24		0,83
Сталь толстолистовая ГОСТ 19903-74*	Вст3кп2 ГОСТ 380-71*	δ=6	26		097100					0,04			0,04
		δ=8	27		097100					0,44			0,44
		δ=10	28		097100					0,04			0,04
		Итого:	29	11240						0,52			0,52
		Всего профиля:	30							0,52			0,52

Вид профиля и ГОСТ, ТУ	Марка металла и ГОСТ	Обозначение и размеры профиля, мм	№ п/п	Код: Марки металла	Код: Вида профиля	Код: Размера профиля	Количество, шт.	Длина, мм	Масса металла по элементам конструкций: Подвесной транспорт	Опоры под трубопроводы	Площадки		Общая масса, т
									Код элемента конструкций: 526121	526395			
Итого масса металла:									3,86	2,51	0,56		6,93
лестницы, площадки, ограждения (л.3)													0,95
Всего масса металла:									3,86	2,51	0,56		7,88
В том числе по маркам	Вст3кп2								0,09	2,48	0,37		3,88 т
	Вст3Гпс5								2,74				2,75
	Вст3пс6-1								0,88	0,03	0,19		1,10
	Вст3пс								0,15				0,15

Привязан

Инв. №

ТП 903-2-23.85			КМ
Установка мазутоснабжения Q=16/80 м³/ч с резервуарами 2×5000м³			
Гл.инж.пр. Луман			
Нач.отд. Соболь			
Н.контр. Андриевская	Мазутонасосная	Стадия: Р	Лист: 2 Листов:
Гл.констр. Андриевская			
Рук.гр. Шулогина			
Ст.инж. Шафикова	Общие данные (окончание)	ЛАТГИПРОПРОМ	
Инж. Чулкова			

Копировал

Формат А2

Вид профиля и ГОСТ, ТУ	Марка металла и ГОСТ	Обозначение и размер профиля, мм	N п/п	Код: Марки металла	Код: Вида профиля	Код: Размера профиля	Количество, шт	Длина, мм	Масса металла по элементам конструкций, т: Площадки	Лестницы	Ограждение площадок	Ограждение лестниц	Стремянки	Общая масса, т	Масса потребности в металле по кварталам, т: I	II	III	IV
									526324									
Швеллер гнутый равнополочный ГОСТ 8278-83	Вст3кп2 ГОСТ 380-71*	[180×50×4	7							0.18				0.18				
		Итого:	2	11240						0.18				0.18				
	Всего профиля:		3		092500					0.18				0.18				
Швеллер гнутый неравнополочный ГОСТ 8278-83	Вст3кп2 ГОСТ 380-71*	[50×40×12×2.5	4								0.18	0.05		0.23				
		Итого:	5	11240	093100						0.18	0.05		0.23				
	Всего профиля:		6		095100						0.18	0.05		0.23				
Сталь угловая равнополочная ГОСТ 8509-72	Вст3кп2 ГОСТ 380-71*	L25×25×3	7								0.04	0.01		0.05				
		L75×75×8	8							0.01				0.01				
					093300													
		Итого:	9	11240	095300					0.01	0.04	0.013		0.07				
	Всего профиля		10		095100					0.01	0.04	0.013		0.07				
Уголок гнутый равнополочный ГОСТ 19771-74*	Вст3кп2 ГОСТ 380-71*	L80×80×5	11										0.03	0.03				
															II			
		Итого:	12	11240	093100								0.03	0.03				
	Всего профиля:		13		095100								0.03	0.03				
Гнутый профиль ЧМТУ 2-130-70	Вст3кп2 ГОСТ 380-71*	К80×30×25×3	14								0.15			0.15				
		Итого:	15	11240	093100						0.15			0.15				
	Всего профиля:		16		095100						0.15			0.15				
Сталь толстолистовая ГОСТ 19903-74*	Вст3кп2 ГОСТ 380-71*	б=4	17							0.01			0.001	0.011				
		Итого:	18	11240						0.01			0.001	0.011				
	Всего профиля:		19		097100					0.01			0.001	0.011				
Сталь круглая ГОСТ 2590-71*	Вст3кп2 ГОСТ 380-71*	Ф18	20										0.005	0.005				
		Итого:	21	11240	093300								0.005	0.005				
	Всего профиля:		22		095300								0.005	0.005				
Прочие изделия ТУ35.2241-77			23		526242				0.16	0.11				0.27				
Всего масса металла:			24						0.16	0.32	0.37	0.06	0.04	0.95				
В том числе по маркам:	Вст3кп2		25						0.16	0.32	0.37	0.06	0.04	0.95				
Масса поставочных элементов по кварталам, т		I																
		II																
		III																
		IV																

Привязан

Инв. №

ТП 903-2-23.85 КМ

Установка мазутоснабжения Q=15/60 м³/ч с резервуарами 2×5000 м³/ч

Мазутонасосная

Стадия: Р | Лист: 3

Техническая спецификация стали для специализированных заводов

ЛАТГИПРОПРОМ

Альбом 12 часть 1

Типовой проект 903-2-23.85

Взам. инв. №

Подпись и дата

Типовой проект 903-2-23.85 Альбом 1.2 часть 1

Согласовано

Инв. № подл. | Подпись и дата | Взам. инв. №

Схема расположения путей подвесного транспорта в осях 1÷7

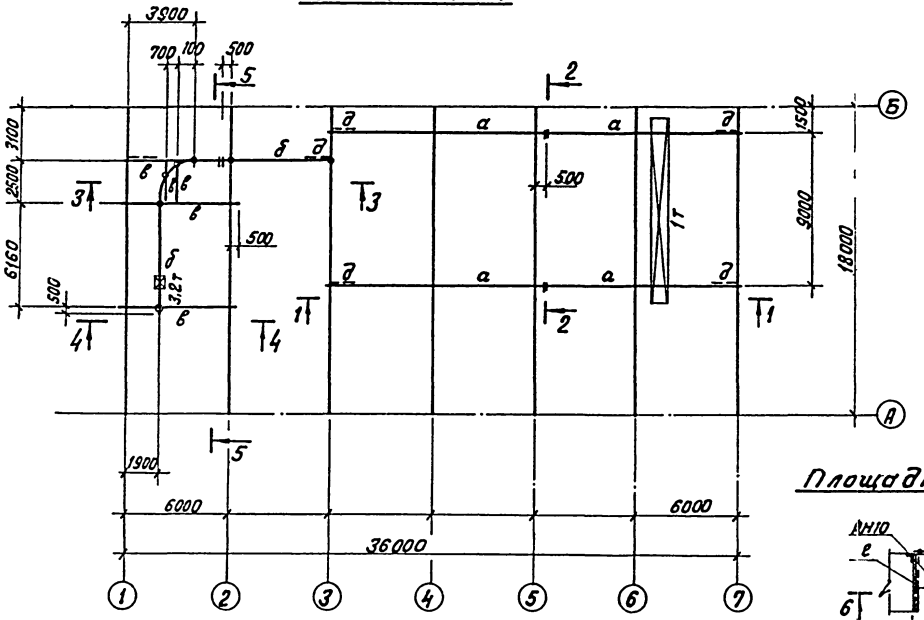

1 — 1

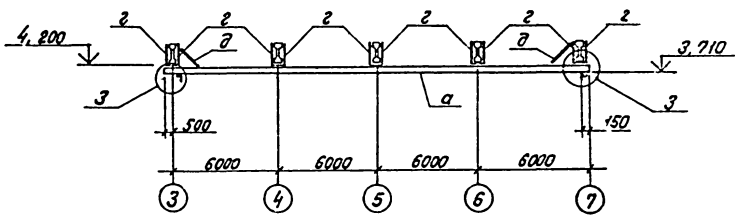

Площадка на отм. 4.200

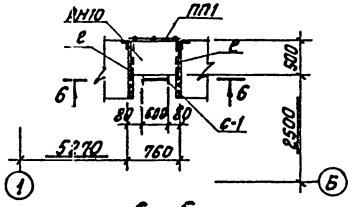

2 — 2

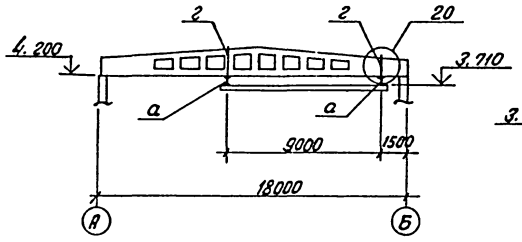

4 — 4

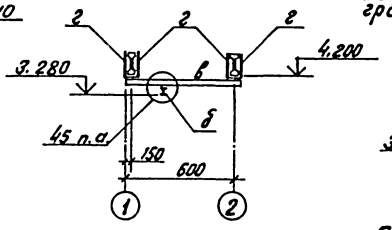

6 — 6

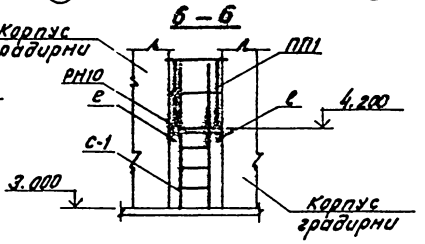

3 — 3

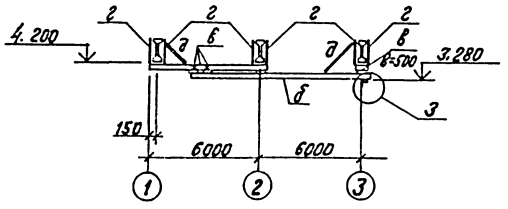

5 — 5

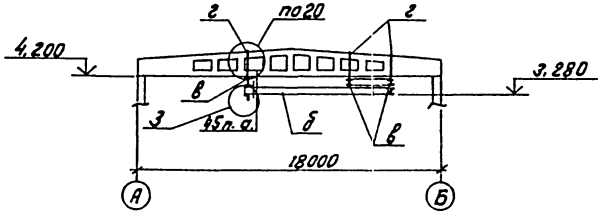

Ведомость элементов

Марка	Сечения: Эскиз	Поз.	Состав	Опорные усилия: M кНм	N кН	Q кН	Группа конструк.	Марка металла	Примеч.
а	I		I 24 м			2.93	1	ВСт3Гпс5	
б	I		I 30 м			4.34	1	ВСт3Гпс5	
в	I		I 35Б1	1.426.2-3в.2			1	ВСт3пс6-1	
г	][		2[60×32×3	0.1	2.93		4	ВСт3кп2	
д	L		L 63×5	1.426.2-3в.2			4	ВСт3кп2	
е	[		[12	1.426.2-3в.2			4	ВСт3кп2	
РН10	РН10		ТУ36-2044-77				4	см. ТУ	1 шт.
ПП1	ОГПМхЗб-10.9		1.450.3-3.1 5.1.0.1.0				4	см. серию	1 шт.
с-1	СХ-22		1.450.3-3.1 3.1.0.1.0				4	см. серию	1 шт.

1. Все узлы замаркированы по серии 1.426.2-3 в.2.
2. Крепление ограждения ПП1 осуществлять по серии 1.450.3-3 вып. 0.

Привязан

Инв. №

Гл. инж. пр.	Думан		ТП 903-2-23.85 КМ
Нач. отд.	Сафель		Установка мазутоснабжения Q=16/80 м³/ч с резервуарами 2×5000 м³
Н. контр.	Кобрусевская		Мазутонасосная
Гл. констр.	Кобрусевская		Стадия: Р; Лист: 4; Листов:
Рук. гр.	Шульгина		Схема расположения путей подвесного транспорта. Площадка на отм. 4.200
Ст. инж.	Шафирова		АТ ГИПРОПРОМ
Инж.	Зайцев		

Типовой проект 903-2-23.85 Альбом 1.2 часть 1

Схема расположения опор, лестниц и ограждений

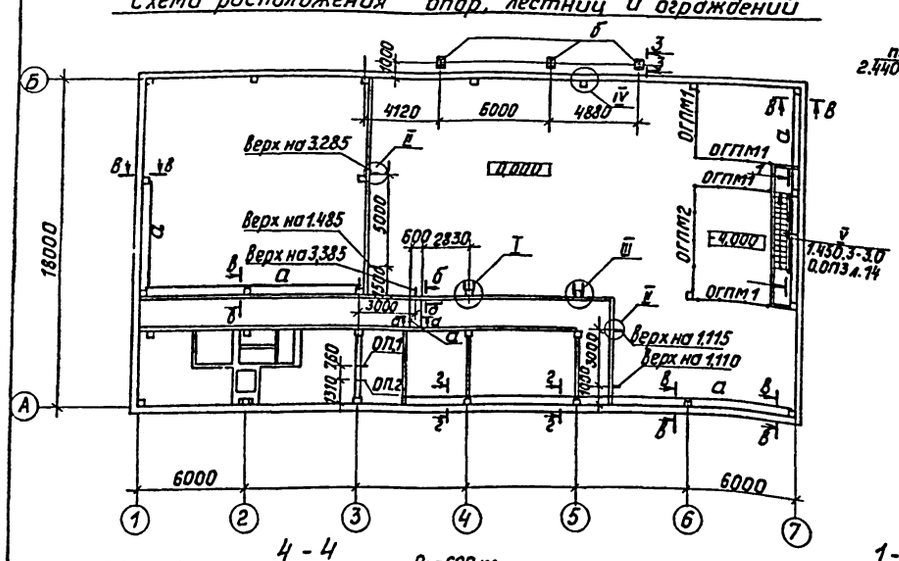

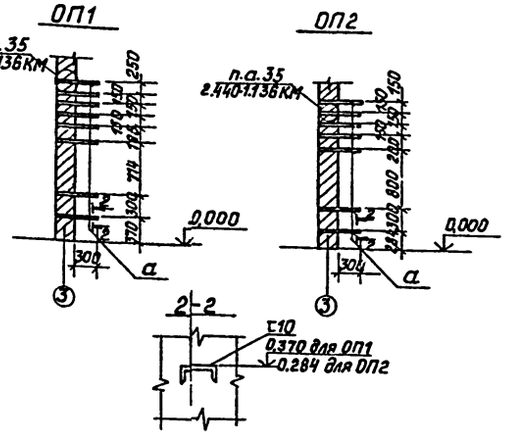

Ведомость элементов

Марка	Сечение Эскиз	Поз.	Состав	Опорные усилия M кН·м	N кН	Q кН	Группа конструк.	Марка металла	Прим.
а	[		С10	75	–	–	4	Вст3кп2	
б	I		I10	–	5,4	4,0	4	Вст3кп2	
ОГпМЛ1	1.450.3-3.1	4.1.1.10-11	Ограждение лестницы	ОГпМЛ45-10.42					1 шт. H=4000
МЛ1	1.450.3-3.1	1.1.4.0.0-19	Марш лестничный	МЛХР845-42.ас					1 шт. H=4000
ОГПМ1	1.450.3-3.1	5.1.0.1.0-10	Ограждение площадок	ОГПМХ28-10.42					4 шт.
ОГПМ2	1.450.3-3.1	5.1.0.1.0-13	Ограждение площадок	ОГПМХ36-10.60					1 шт.
			Уголок	6-50×30×5 ГОСТ 7409-72 Вст3кп2 ГОСТ 535-79					Общ. вес 6,1 кг

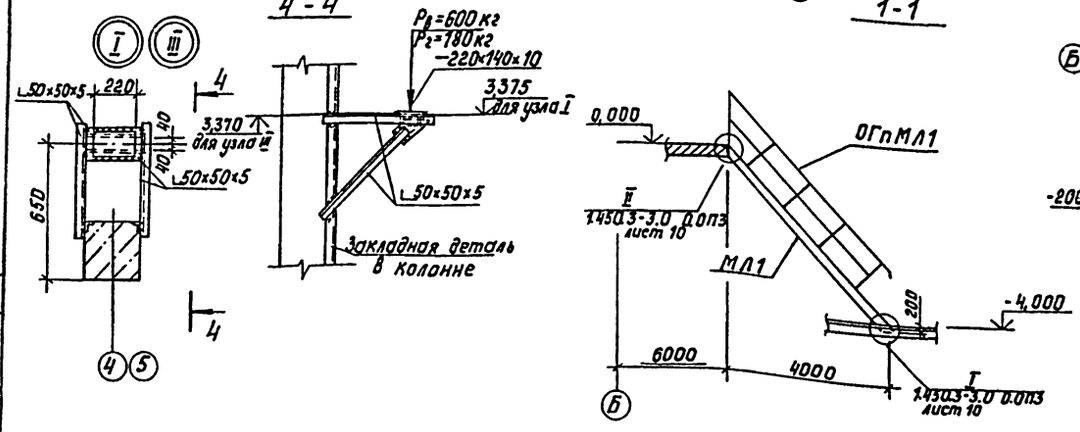

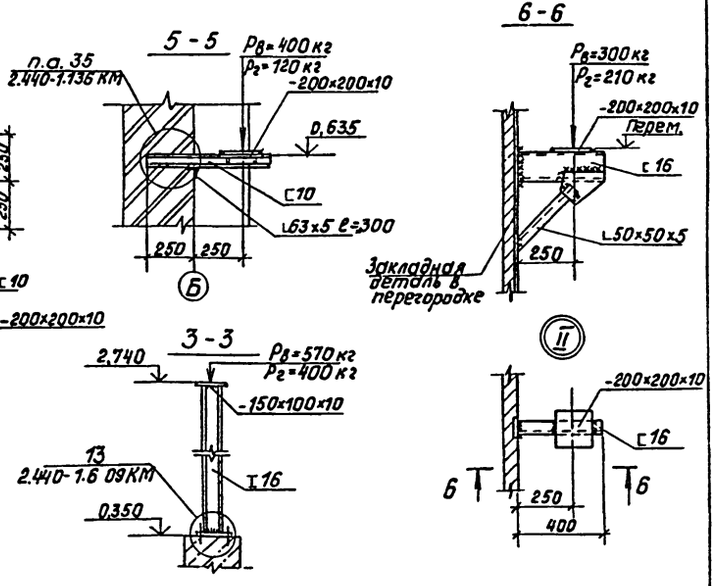

Крепление ограждения приямка см. 1.450.3-3.0 л.15

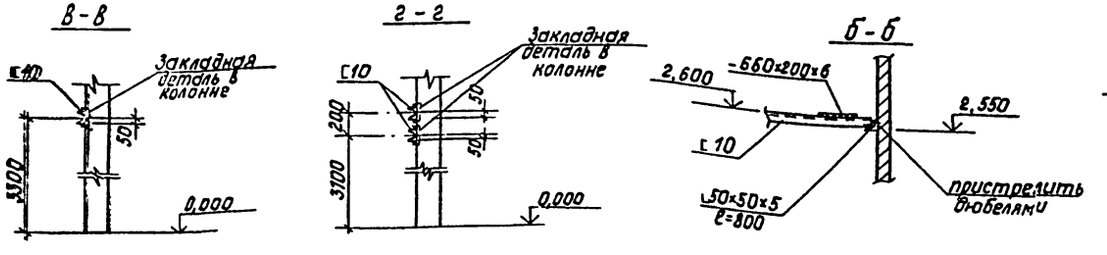

Привязан

Инв.№

				ТП 903-2-23.85 КМ			
Гл.инж.пр.	Думан			Установка мазутоснабжения Q=16180 м³/ч с резервуарами 2×5000 м³			
Нач.отд.	Соболь			Мазутонасосная	Стадия	Лист	Листов
Н.контр.	Анфиевская				Р	5	
Гл.констр.	Анфиевская			Схема расположения опор, лестниц и ограждений	ЛАТГИПРОПРОМ		
Рук.гр.	Шильгина						
Ст.инж.	Шафирова						
Инж.	Чулкова						

Инв.№ подл. | Подпись и дата | Взам. инв.№ | Отдел 8 Архангельск | Отдел ТМ Ярегин | Отдел ТХ Чулкова

Альбом 1.2 часть 1

Типовой проект 903-2-23,85

Схема расположения опор, лестниц и ограждений

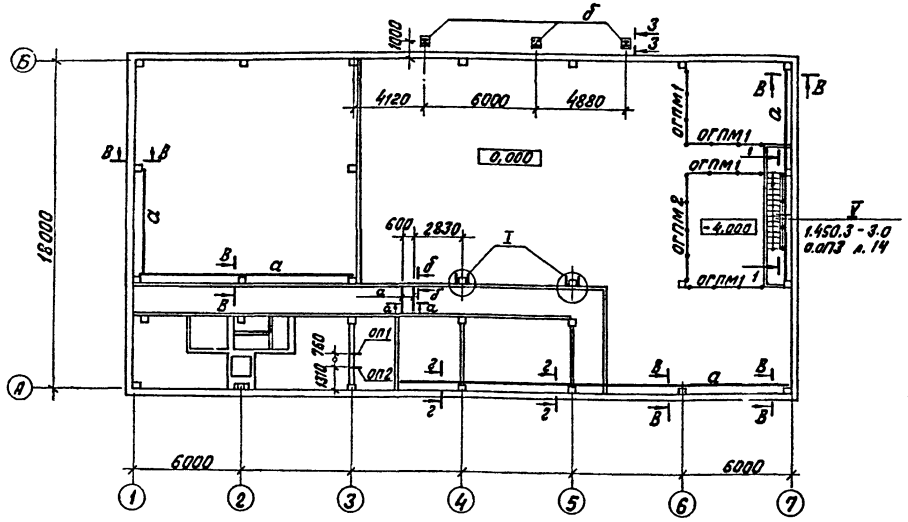

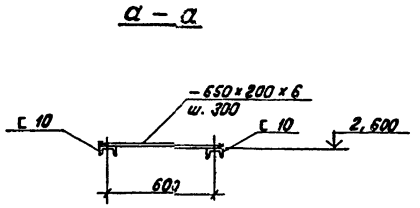

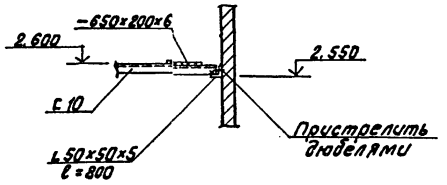

Ведомость элементов									
Марка	Сечение			Опорные усилия			Группа констр.	Марка металла	Прим.
	Эскиз	Поз.	Состав	M кН.м	N кН	Q кН			
а	[		[10	75	—	—	4	Вст3 кп 2	
б	I		I 10	—	5,7	4,0	4	Вст3 кп 2	
ОГПМ1	1.450.3-3.1	4.1.1.1.0-11		Ограждение лестн. марша ОГПМЛХ45-10.42 а					1 шт. L=4000
МЛ1	1.450.3-3.1	1.1.4.0.0-19		Марш лестничный МЛХРБ 45-42.8 а					1 шт. L=4000
ОГПМ1	1.450.3-3.1	5.1.0.1.0-10		Ограждение площадок ОГПМХ 3б-10.42					4 шт.
ОГПМ2	1.450.3-3.1	5.1.0.1.0-13		Ограждение площадок ОГПМХ 3б-10.60					1 шт.

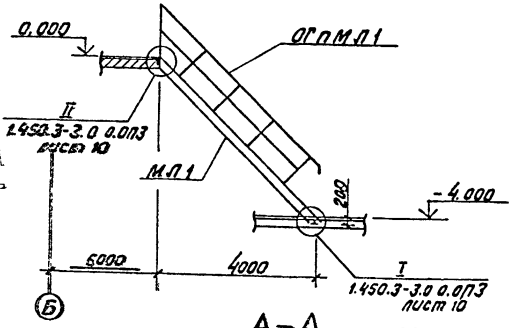

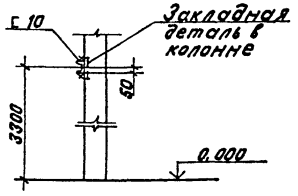

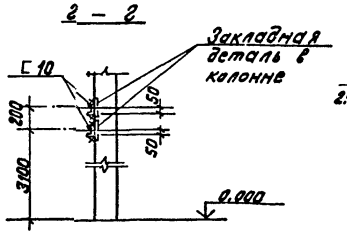

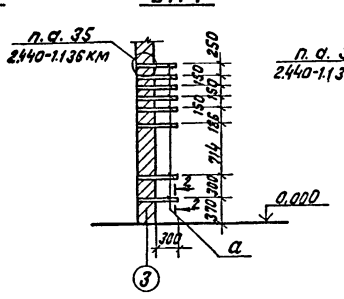

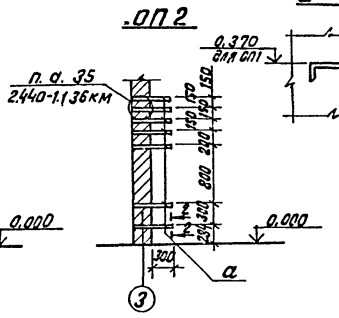

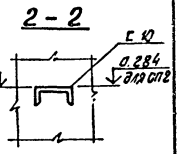

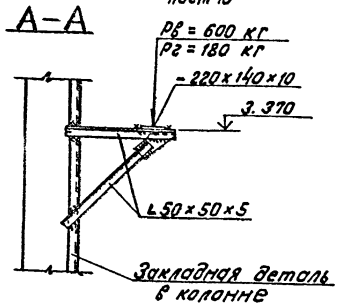

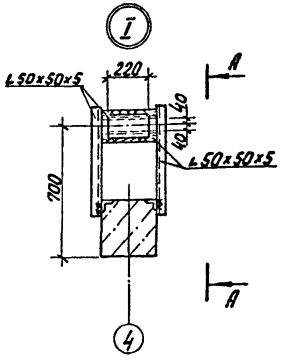

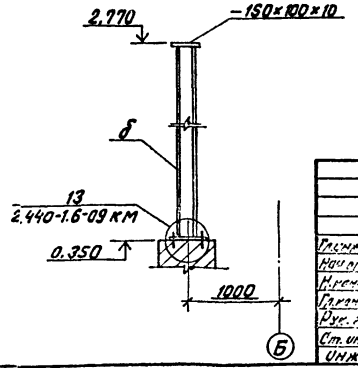

1. Крепление ограждения приямка см. 1.450.3-3.0 л. 15

Привязан

Инв. №

Гл.инж.пр.	Думан	
Нач.отд.	Соболь	
Н.контр.	Андреевская	
Гл.конст.	Андреевская	
Рук.гр.	Шульгина	
Ст.инж.	Шафирова	
Инж.	Чулкова	

ТП 903-2-23,85 КМ

Установка мазутоснабжения Q=16/20 м³/ч с резервуарами 2×5000 м³

Мазутонасосная.

Стадия Р | Лист 6 | Листов

Схема расположения опор, лестниц и ограждений для варианта Q = 16/44 м³/час

АЛТГИПРОПРОМ

Копировал В. Бугаев

Формат А2

20950-05

Типовой проект 903-2-23.85 Альбом 1.2 часть 1

Схема расположения опор на кровле в осях 3 ÷ 7

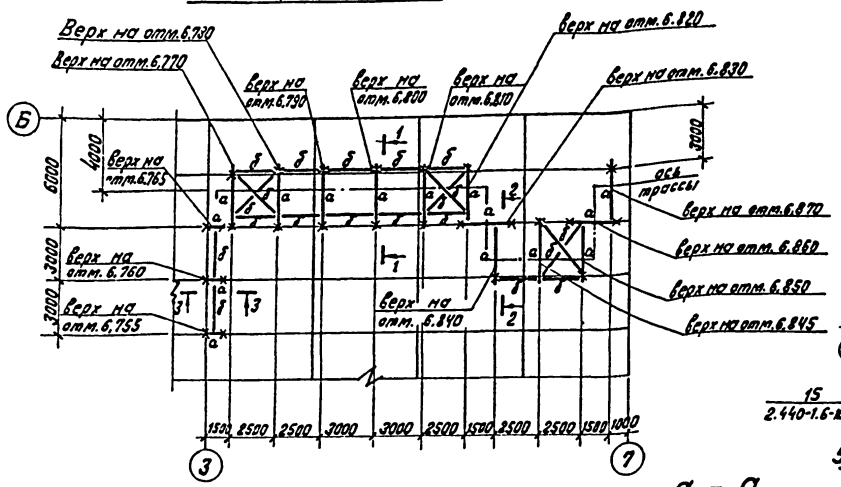

Площадка на отм. 3.000

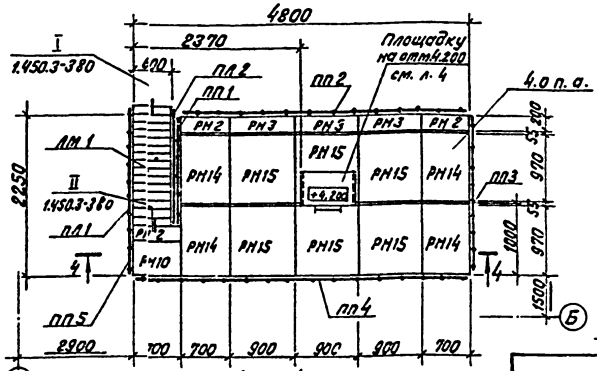

5 – 5

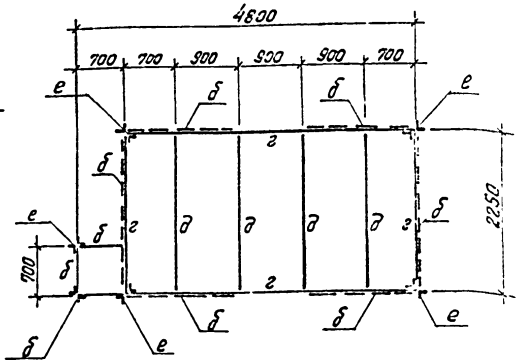

4 – 4

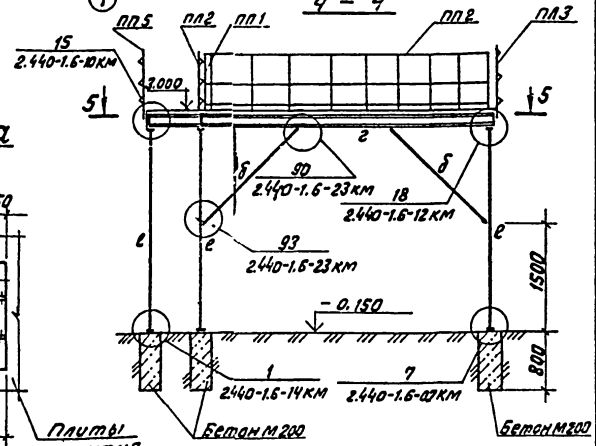

1 – 1

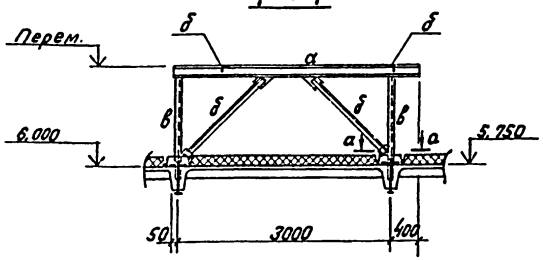

а – а

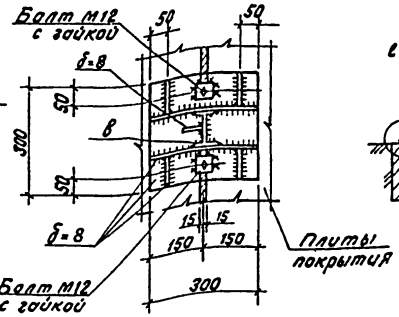

2 – 2

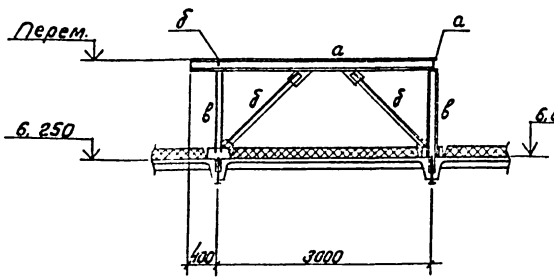

3 – 3

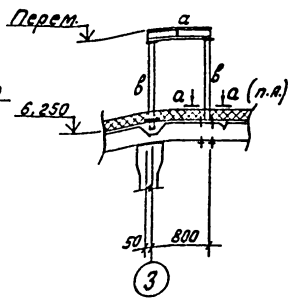

1. Нагрузка на погонный метр трассы – 3.6 кН
2. Расход материала на фундаменты 300 × 300 × 800 (h) – бетон М200 – 0,43 м³.

Ведомость элементов

Марка	Сечение: Эскиз	Поз.	Состав	Опорные усилия: M кНм	N кН	Q кН	Группа констр.	Марка металла	Примеч.
а	I		I 14	4.4			3	ВСт3кп2	
б	L		L63×63×5	Конструктивно			4	ВСт3кп2	
в	I		I 10		5.4		3	ВСт3кп2	
г	[		[16	6,8			4	ВСт3пс6-1	
д	I		I 12	3.2			4	ВСт3кп2	
е	⅃⌐		2L50×50×5		10,5		3	ВСт3кп2	
ЛМ1	МЛХРС60-30.6		1.450.3-3.1 - 1.2.4.0.0				4	см. серию	1 шт.
ПЛ1	ОГПМЛХ60-10.30		1.450.3-3.1 - 4.1.2.1.0				4		1 шт.
ПЛ2	ОГПМЛХ60-10.30		1.450.3-3.1 - 4.1.2.1.0				4		1 шт.
ПП1	ОГПМХЭБ-10.15		1.450.3-3.1 - 5.1.0.1.0				4		1 шт.
ПП2	ОГПМХЭБ-10.42		1.450.3-3.1 - 5.1.0.1.0				4		1 шт.
ПП3	ОГПМХЭБ-10.22		1.450.3-3.1 - 5.1.0.1.0				4		1 шт.
ПП4	ОГПМХЭБ-10.48		1.450.3-3.1 - 5.1.0.1.0				4		1 шт.
ПП5	ОГПМХЭБ-10.9		1.450.3-3.1 - 5.1.0.1.0				4		1 шт.
РН2	РН2		ТУ 36-2044-77				4	см. ТУ	3 шт.
РН3	РН3		ТУ 36-2044-77				4		3 шт.
РН10	РН10		ТУ 36-2044-77				4		1 шт.
РН14	РН14		ТУ 36-2044-77				4		4 шт.
РН15	РН15		ТУ 36-2044-77				4		6 шт.

Согласовано: Отдел ТС, Отдел ЕК, Полякова, Марсунь

Инв. № подл. | Подп. и дата | Взам. инв. №

Привязан

Инв. №

Гл. инж. пр.	Дутан	
Нач. отд.	Сабаль	
Н. контр.	Андриевская	
Гл. констр.	Андриевская	
Рук. гр.	Шульгина	
Ст. инж.	Шафирова	
Инж.	Зайцев	

ТП 903-2-23.85 КМ

Установка мазутоснабжения Q = 16/80 м³/ч с резервуарами 2 × 5000 м³

Мазутонасосная.

Стадия	Лист	Листов
Р	7	

Схема расположения опор на кровле в осях 3 ÷ 7. Площадка на отм. 3,000

ЛАТГИПРОПРОМ

Копировал В. Гуч

Формат А2

gost.e-ecolog.ru