Типовой проект

901-2-108

Насосные станции на трубчатых колодцах с насосами ЭЦВ производительностью до 375 м³/ч для вертикального дренажа

Альбом III

Генеральный план и транспорт. Архитектурно-строительные решения
Конструкции железобетонные. Отопление и вентиляция.

16533-02

gost.e-ecolog.ru

Типовой проект

901-2-108

Насосные станции на трубчатых колодцах с насосами ЭЦВ производительностью до 375 м³/ч для вертикального дренажа

Альбом III

Состав проекта

Альбом I	Общая пояснительная записка /Альбом I типового проекта 901-2-106/
Альбом II	Технологические решения. Нестандартизированное оборудование
Альбом III	Генеральный план и транспорт. Архитектурно-строительные решения. Конструкции железобетонные. Отопление и вентиляция.
Альбом IV	Электрооборудование и автоматизация
Альбом V	Заказные спецификации
Альбом VI	Сметы

Разработан:
Проектным институтом
„Союзгипроводхоз"
Директор института Т.Л.Вархотов
Главный инженер проекта Н.П.Фрог

Утвержден Минводхозом СССР
протокол № 301 от 6 июня 1978 г.
Введен в действие Минводхозом СССР
с 10.03.1980 г.
Приказ № 70 от 29.02.1980 г.

Типовой проект 901-2-108 Альбом III

Инв.№ подл. | Подп. и дата

Марка	Наименование	Стр.
	Содержание	2
	Генплан и транспорт	
ГТ-1	Общие данные	3
ГТ-2	Схема генплана	4
ГТ-3	Элементы ограждения	5
	Архитектурно-строительные решения	
АР-1	Общие данные (начало)	6
АР-2	Общие данные (продолжение)	7
АР-3	Общие данные (окончание)	8
	Здание насосной станции	
АР-4	План на отм 0.000 Разрез 1-1	9
АР-5	Фасады	10
АР-6	Узлы 1; 2	11
АР-7	Узлы 3; 4 (вариант для t= -20°; -30°С)	12
АР-8	Узлы 3; 4 (вариант для t= -40°С)	13
АР-9	Узлы 5; 6	14
АР-10	Узлы 7; 8	15
АР-11	Конструкция приямка	16
АР-12	Металлические изделия МД1, МЦ1	17
	Подземная камера	
АР-13	Вариант из сборного железобетона	18
АР-14	Вариант из монолитного бетона	19
АР-15	Вариант из кирпича	20
АР-16	Горловина люка металлическая ГЛМ1	21
АР-17	Крышка люка металлическая КЛМ1	22
АР-18	Крышка люка деревянная КЛД1	23
	Конструкции железобетонные	
КЖ-1	Общие данные (начало)	24
КЖ-2	Общие данные (окончание)	25

Марка	Наименование	Стр.
	Здание насосной станции	
КЖ-3	Фундаменты. План. Сечения. (Вариант для t= -20°, -30°С.)	26
КЖ-4	Фундаменты. Развертки фундаментных лент (Вариант для t= -20°, -30°С)	27
КЖ-5	Фундаменты. План. Сечения (Вариант для t= -40°С)	28
КЖ-6	Фундаменты. Развертки фундаментных лент (Вариант для t= -40°С)	29
КЖ-7	Покрытие	30
	Подземная камера	
КЖ-8	Кольцо стеновое КЦ20-6-К	31
КЖ-9	Кольцо стеновое КЦ20-6-К. Закладные детали М14, М15	32
	Отопление и вентиляция	
ОВ-1	Общие данные (начало)	33
ОВ-2	Общие данные (окончание)	34
ОВ-3	Планы по 1-1, 3-3. Разрезы 2-2, 4-4	35
ОВ-4	Установка электронагревательной печи ПЭТ-4	36
ОВ-5	Вентиляционные системы ВЕ-1, ВЕ-2	37

Изм.	Лист	№ докум.	Подп.	Дата
ГИП		Фрог		11.79
Нач. отд		Якушев		11.79
Исполн		Цейтлина		10.11.79
Пров		Гудков		11.79
Н. контр.		Цветков		11.79

901-2-108

Насосные станции на трубчатых колодцах с насосами ЭЦВ производительностью 80-315 м³/ч для вертикального дренажа

Лит.	Лист	Листов
Р		

Содержание альбома

Союзгипроводхоз г. Москва

Типовой проект 901-2-108 Альбом III

Ведомость основных комплектов

Обозначение	Наименование	Примечание
-ПЗ	Пояснительная записка	
-ТХ	Технологические решения	
-ГТ	Генплан и транспорт	
-АР	Архитектурно-строительные решения	
-КЖ	Конструкции железобетонные	
-ОВ	Отопление и вентиляция	

Ведомость чертежей основного комплекта ГТ

Формат	Лист	Наименование	Примечание
1/2	1	Общие данные	
"	2	Схема генплана	
"	3	Элементы ограждения	

Ведомость примененных и ссылочных документов

Обозначение	Наименование	Примечание
Серия 3.017-1, вып 0;1;2; 4;5	Ограждения площадок и участков предприятий, зданий и сооружений	Разработана ПИ-2

Типовой проект разработан в соответствии с действующими нормами и правилами и предусматривает мероприятия, обеспечивающие взрывную, взрывопожарную и пожарную безопасность при эксплуатации здания (сооружения).
Главный инженер проекта (Н.П. Фрог)

Условные обозначения:

- Проектируемое здание насосной станции
- Трубчатый колодец
- Площадки и дороги с твердым покрытием
- Посев трав
- Железобетонная решетчатая ограда

1. Железобетонные панели и столбы заделываются в железобетонные фундаменты стаканного типа бетоном М-200 и окрашиваются известью.
2. Длина ограждения не кратная размеру звена 4,0м добирается из кирпича.
3. Все работы по возведению ограждения должны выполняться с соблюдением правил техники безопасности согласно СНиП III А11-70.

Изм.	Лист	№ докум.	Подпись	Дата
ГИП		Фрог		VI-79
Нач.отд.		Якушев		VI-79
Исполнил		Егорова		11.04.79
Пров.		Кузин		25.04.79
Н.контр.		Подоляк		11.04.79

901-2-108 -ГТ

Насосные станции на трубчатых колодцах с насосами ЭЦВ производительностью до 375 м³/ч для вертикального дренажа

Площадка насосной станции	Лит.	Лист	Листов
	Р	1	3
Общие данные	Союзгипроводхоз г. Москва		

Копировал: Тяглова

Формат 127

15533-02

Инв. № подл. | Подп. и дата

Типовой проект 901-2-108 Альбом III

Инв. № подл. | Подп. и дата

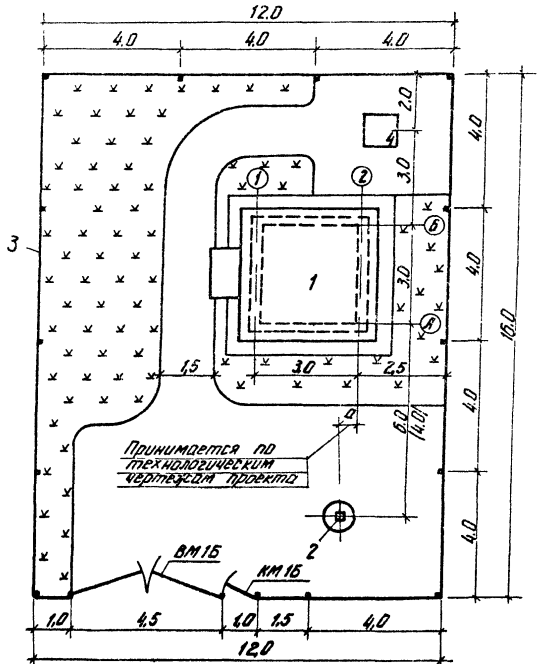

Экспликация зданий и сооружений

№ по ген плану	Наименование здания/сооружения/	Координаты угла и № фрагм. стр. сетки	Примечание
1	Здание насосной станции		Союзгипроводхоз
2	Трубчатый колодец		То же
3	Железобетонная решетчатая ограда		
	типа БГБ, Н=1,65 м		Серия 3.017-1
4	Трансформаторная подстанция		

Объемы работ

№ п. п.	Наименование работ	Ед. изм.	Кол.	Примечание
1	Твердое покрытие	м²	90,0	
2	Железобетонная решетчатая ограда	м	50,5	
3	Ворота металлические ВМ15	шт	1	
4	Калитка металлическая КМБ	"	1	
5	Посев трав	м²	60,0	

1. В том случае, если трубчатый колодец каптирует водоносный горизонт, используемый для хозяйственно-питьевого водоснабжения, вокруг трубчатого колодца устраивается зона санитарной охраны I пояса радиусом не менее 30 метров.

2. Размер в скобках дан для IV климатического района.

					901-2-108	-ГТ
Изм.	Лист	№ докум.	Подпись	Дата	Насосные станции на трубчатых колодцах с насосами ЭЦВ производительностью до 315 м³/ч для вертикального дренажа	
ГИП		Фрог		VI.79	Площадка насосной станции	Литер. Р; Лист 2; Листов
Нач. отд		Якушев		VI.79		
Констр.		Егорова		2VI.79		
Пров.		Кузин		3IX.79	Схема генплана	Союзгипроводхоз г. Москва
Н. контр.		Подгаяк		VIII.79		

Копировал: Тяглова

Формат 12Г

16533-02

Альбом III

Типовой проект 901-2-108

Рядовое звено ограждения Б4Б

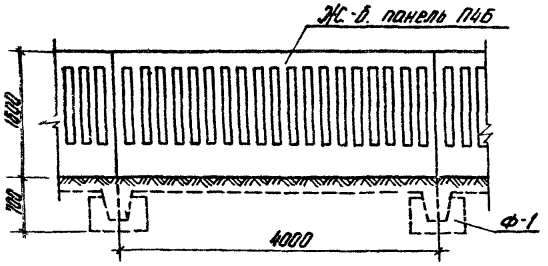

Распашные ворота ВМ1Б с калиткой КМ1Б

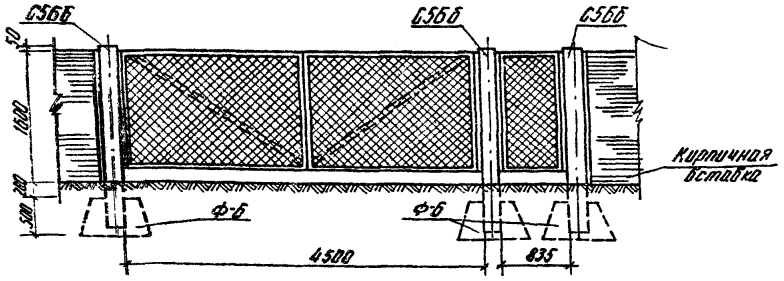

Заделка железобетонных столбов и панелей монолитным бетоном

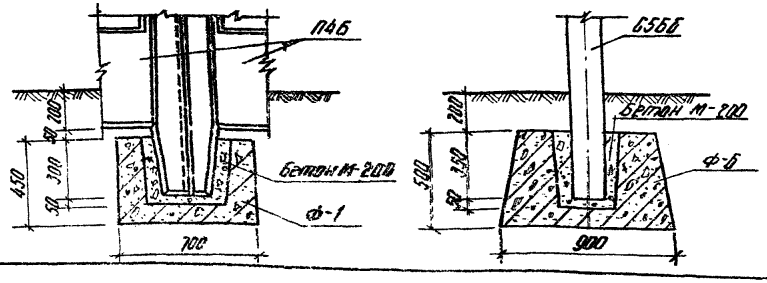

Спецификация элементов на ограждение

Марка	Обозначение	Наименование	Кол	Примечание
Ф-1	Серия 3.017-1, Вып 1	Фундамент	13	0.48 т
Ф-6	То же	То же	3	0.88 т
П4Б	"	Панель железобетонная	12	0.87 т
ВМ1Б	Серия 3.017-1, Вып. 5	Полотно распашных ворот	2	0.10 т
КМ1Б	То же	Полотно калитки	1	0.03 т
С5Б6	Серия 3.017, Вып. 1	Столб железобетонный	3	0.17 т
МС1	Серия 3.017, Вып. 2	Соединительный элемент	16	0.10 кг
		Материалы		
		Бетон М-200	0.50	м³

Конструкция твердого покрытия



Щебень обработанный битумом - 20 см
Песчано-щебеночная смесь - 30 см

Изм.	Лист	№ докум.	Подп.	Дата
ГИП		Фроз		V-79
Нач.отд.		Якушев		V.79
Исполн.		Егорова		5.06.79
Пров.		Кузин		11.06.79
Н.контр.		Подоляк		14.06.79

901-2-108 — ГТ

Насосные станции на трубчатых колодцах с насосами производительностью до 375 м³/ч для вертикального дренажа

Площадка насосной станции

Элементы ограждения

Лит.	Лист	Листов
Р	3	

Союзгипроводхоз г. Москва

Копировал: Тяглова

Формат 12Г

16533-02

Ведомость основных комплектов

Обозначение	Наименование	Примечание
-ПЗ	Пояснительная записка	
-ТХ	Технологические решения	
-ГТ	Генплан и транспорт	
-АР	Архитектурно-строительные решения	
-КЖС	Конструкции железобетонные	
-ОВ	Отопление и вентиляция	

Ведомость чертежей основного комплекта АР

Формат	Лист	Наименование	Примечание
12Г	1	Общие данные (начало)	
"	2	Общие данные (продолжение)	
"	3	Общие данные (окончание)	
		Здание насосной станции	
12Г	4	План на отм 0,000, разрез 1-1	
"	5	Фасады	
"	6	Узлы 1, 2	
"	7	Узлы 3, 4 (вариант для t= -20°, -30°С)	
"	8	Узлы 3, 4 (вариант для t= -40°С)	
"	9	Узлы 5, 6	
"	10	Узлы 7, 8	
"	11	Конструкция приямка	
"	12	Металлические изделия МД1, МЦ1	

Типовой проект разработан в соответствии с действующими нормами и правилами и предусматривает мероприятия, обеспечивающие взрывную, взрывопожарную и пожарную безопасность при эксплуатации здания.

Главный инженер проекта: /Фрог/

Ведомость основных комплектов (продолжение)

Формат	Лист	Наименование	Примечание
		Подземная камера	
12Г	13	Вариант из сборного железобетона	
"	14	Вариант из монолитного бетона	
"	15	Вариант из кирпича	
"	16	Горловина люка металлическая ГЛМ1	
"	17	Крышка люка металлическая КЛМ1	
"	18	Крышка люка деревянная КЛД1	

Ведомость применённых и ссылочных документов

Обозначение	Наименование	Примечание
ГОСТ 14624-69	Двери деревянные для зданий промышленных предприятий	ПИ-2
ГОСТ 11214-65	Окна и балконные двери деревянные для жилых и общественных зданий	ЦНИИЭП жилища
1.139-1, вып. 1	Перемычки железобетонные сборные для жилых и общественных зданий	ЦНИИЭП жилища
2.430-3, вып. 1	Типовые архитектурно-строительные детали промышленных зданий с кирпичными стенами	Промстройпроект

см. продолжение

					901-2-108 -АР	
					Насосные станции на подземных хлорных с производительностью по 3,5 м³/ч для вертикального фрезер.	
Изм.	Лист	№ докум.	Подпись	Дата		
ГИП		Фрог		VI-79	Здание насосной станции	Лит. Д; Лист 1; Листов 18
Нач.отд.		Акушев		VI-79	Подземная камера	
Испол.		Акимкин		VI-79		
Пров.		Гудков		VI-79	Общие данные (начало)	Союзгипроводхоз г. Москва
Н.контр.		Подаляк		VI-79		

Копировал: Тяглова

Формат 12Г

Типовой проект 901-2-108 Альбом III

Инв.№ подл. | Подп. и дата

Ведомость примененных и ссылочных документов (продолжение)

Обозначение	Наименование	Примечание
3.900-3, вып. 7	Сборные железобетонные конструкции емкостных сооружений водоснабжения и канализации. Изделия для круглых колодцев.	Союзводоканалпроект

Сводная спецификация к чертежам архитектурно-строительных решений

Марка	Обозначение	Наименование	Кол	Примечание
		Изделия деревянные		См. ведомость и спецификацию на АР-3
		Дверные блоки		
		Оконный блок		
КЛД1	АР-18	Крышка люка деревянная	1	
		Изделия бетонные и железобетонные		
		замаркированные на АР		см. КЖС-2
		Изделия металлические		
МД1	АР-12	Металлическое изделие	1	
МЩ1	То же	Металлический щит	2	
ГЛМ1	АР-16	Горловина люка металлическая	1	
КЛМ1	АР-17	Крышка люка металлическая	1	
		Прочие изделия		см. спецификацию на КЖС-3
		Раструбные чугунные трубы		

Общие указания

1. В знаках [ ] указанных на чертежах, при привязке проекта проставляются соответственно значений толщин стен и утеплителя в зависимости от климатических условий строительства (см. таблицу на листе АР-3).

2. За условную отметку 0,000 принята отметка чистого пола здания насосной станции, что соответствует абсолютной отметке [ ]

3. Категория технического сооружения по взрывной, взрыво-пожарной и пожарной опасности - Д.

4. Стены здания насосной станции - из глиняного кирпича пластического прессования марки 75 (ГОСТ 530-71) на растворе марки 25 под расшивку швов. Цоколь и стенки приямка - на растворе марки 50. При кладке стен в дверном и оконном проемах заложить антисептированные деревянные пробки, 3 штуки по высоте в дверном и 2 штуки в оконном, с каждой стороны проема.

Указания о кладке стен в зимнее время см. в пояснительной записке (комплект ПЗ).

Горизонтальная гидроизоляция стен на отм. -0,020 выполняется из цементного раствора состава 1:2 толщиной 20 мм.

5. Подземную камеру выполнять в одном из вариантов конструкций, разработанных в проекте.

6. Кровля - плоская, рулонная из 4-х слоев рубероида марки РМ-350 (ГОСТ 10923-76) на антисептированной горячей битумной мастике. Марка мастики выбирается по табл. 2 СН 304-76 в зависимости от района строительства. Поверх гидроизоляционного ковра выполняется защитный слой из сухого гравия (ГОСТ 8268-76) размером зерен 5-10 мм, втопленного в горячую битумную мастику. Производство работ по устройству кровли выполнять в соответствии с требованиями СНиП III-20-74.

7. Столярные изделия окрасить масляной краской светлого тона.

8. По периметру здания устроить асфальтовую отмостку шириной 750 мм по песчано-гравийному основанию.

9. Вокруг люка подземной камеры выполнить грунтовую подсыпку и устроить гравийную отмостку.

					901-2-108 -АР			
					Насосные станции на трубопроводах каналах с напорами 30 и производительностью до 315 м³/ч без вертикального фрезерования			
Изм.	Кол.	№ докум.	Подп.	Дата	Здание насосной станции / Подземная камера	Лит.	Лист	Листов
ГИП		Фрол		11.79		Р	2	
Начотд		Якушев		11.79				
Исполн.		Акимкин		10.79	Общие данные (продолжение)	Союзгипроавдох-99 г. Москва		
Пров.		Гидкой		7.06.79				
Н.контр.		Побелян		11.79				

Копировал: Тяглова Формат 12Г

16533-02

Типовой проект 901-2-108 Альбом III

Ведомость отделки помещений

Наименование помещения	Потолок		Стены		Отделка низа стен (панель)	
	Штукатурка или затирка	Окраска	Штукатурка или затирка	Окраска или облицовка	Окраска или облицовка	Высота, мм
Помещение насосной станции	Затирка швов	Клеевая побелка	Штукатурка цементным раствором	Клеевая краска	Силикатная краска	2000
Помещение камеры		Клеевая краска	Затирка швов	Клеевая краска		

Таблица толщин кирпичных стен и утеплителя

Наименование помещения	Материал ограждения	Толщина в мм при		
		-20°С	-30°С	-40°С
Помещение насосной станции	Кирпичная стена	380	380	510
	Утеплитель кровли (керамзитобетон объемным весом γ=500 кг/м³)	100	120	170
	Утеплитель кровли (вариант) (пенобетон объемным весом γ=500 кг/м³)	80	100	150

Экспликация полов

Тип по проекту	Конструкция пола	Материал слоя	Тип слоя	Толщ. слоя мм	Дополнительные указания
1		Керамические плитки (ГОСТ 6787-69) Прослойка и заполнение швов из цементно-песчаного р-ра марки 150 2 слоя Гидроизола на битумной мастике Бетон марки 150 Уплотненный грунт основания	П-43	13 12 100	

Тип слоя обозначен по СНиП II-В 8-71

1. Тип пола замаркирован на АР-4.
2. Тип дверей замаркирован на АР-4.
3. Маркировка оконного проема на АР-5.

Ведомость проемов дверей

Проемы			Элементы заполнения проема		
Тип по проекту	Размер в кладке b×h, мм	Кол. мест	Марка	Обозначение	Кол.
1	1060×2100	1	Д56-ППВ	ГОСТ 14624-69	1
2	1060×2100		Д56-ЛПВ	—— " ——	1

Спецификация заполнения оконных проемов

Марка	Обозначение	Наименование	Кол.	Примечание
		Проем ОК1		
ОСОБ-09	ГОСТ 11214-65	Оконный блок	1	

Изм.	Лист	№ докум.	Подпись	Дата
ГИП		Фрог		1.IV.79
Нач. отд.		Якушев		1.IV.79
Исполнил		Якимкин		1.IV.79
Пров.		Гудков		1.IV.79
Н. контр.		Подоляк		1.IV.79

901-2-108 – АР

Насосные станции на трубчатых колодцах с насосами ЭЦВ производительностью до 375 м³/ч для вертикального дренажа

Здание насосной станции	Лит.	Лист	Листов
Подъемная камера	Р	3	
Общие данные (окончание)	Союзгипроводхоз г. Москва		

Копировал: Тяглова

Формат 12Г

Инв. № подл. | Подп. и дата

Типовой проект 901-2-108 Альбом III

План на отм. 0.000
Здание насосной станции

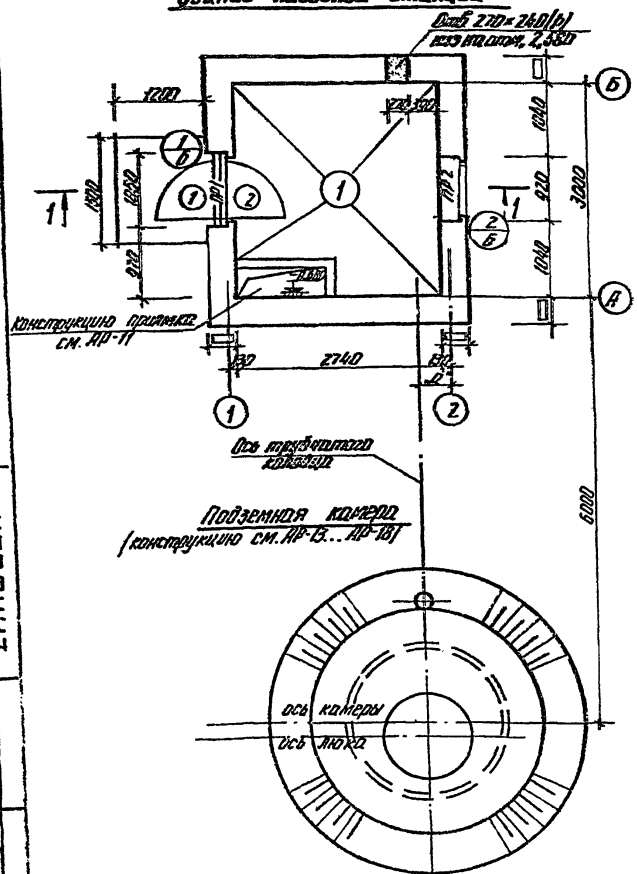

Разрез 1-1

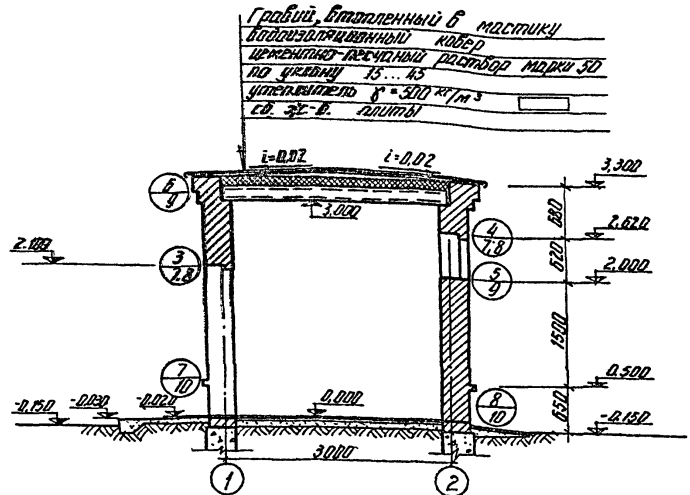

1. Величина размера „а" принимается по технологическим чертежам проекта.
2. Толщина стен и утеплителя определяется по таблице на АР-3.
3. Данные о составе кровли см. общие указания на АР-2.
4. Ведомость проемов дверей см. АР-3.
5. Ведомость перемычек для t = -20°, -30°С см. АР-7; для t = -40°С см. АР-8.
6. Конструкцию пола см. АР-3.
7. Пол выполнять в соответствии с требованиями СНиП III-Б.14-72.

Изм.	Лист	№ докум.	Подпись	Дата
Гип		Фрог		VI-79
Нач. отд.		Якушев		VI.79
Исполнит.		Акимкин		IV.79
Пров.		Гудков		IV.79
Н. контр.		Подоляк		

901-2-108 — АР

Насосные станции на трубчатых колодцах с насосами ЭЦВ производительностью до 375 м³/ч для вертикального дренажа

Здание насосной станции	Лит.	Лист	Листов
	Р	4	
План на отм. 0.000 Разрез 1-1	Союзгипроводхоз г. Москва		

Копировал: Тяглова

Формат 12 Г

165-33-02

Инв. № подл. | Подп. и дата

Типовой проект 901-2-108 Альбом III

Инв. № подл. | Подп. и дата | Взам. инв. №

Фасад А-Б

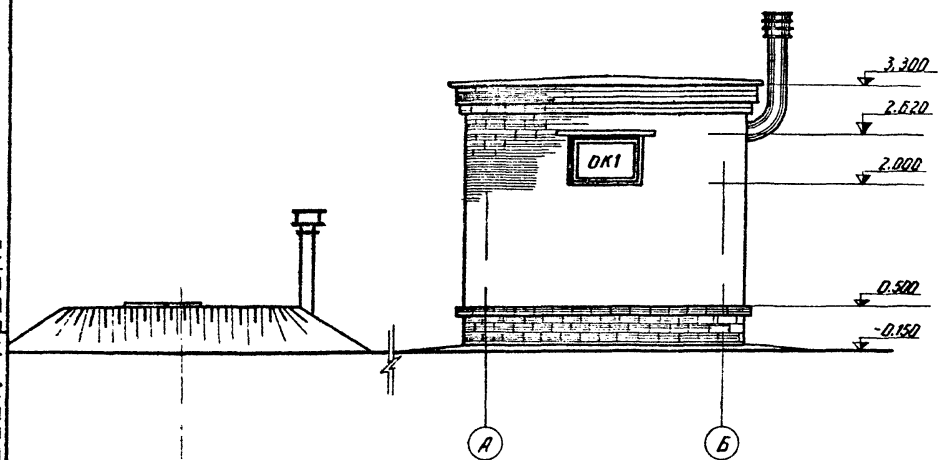

Фасад Б-А

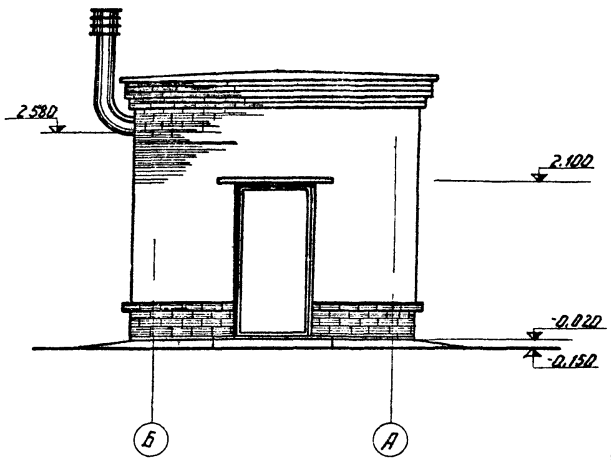

Заполнение оконного проема см. АР-3.

					901-2-108 -АР		
					Насосные станции на трубчатых колодцах с насосами ЭЦВ производительностью до 375 м³/ч для вертикального дренажа		
Изм.	Лист	№ докум.	Подпись	Дата	Здание насосной станции	Лит.	Лист	Листов
ГИП		Фрол		11.79		Р	5	
Нач. отд.		Акушев		11.79				
Испол.		Акиткин		11.79				
Пров.		Гудков		11.79	Фасады	Союзгипроводхоз г. Москва		
Н. контр.		Подоляк						

Копировал: Тяглова

Формат 12Г

16533-02

Типовой проект 901-2-108 Альбом III

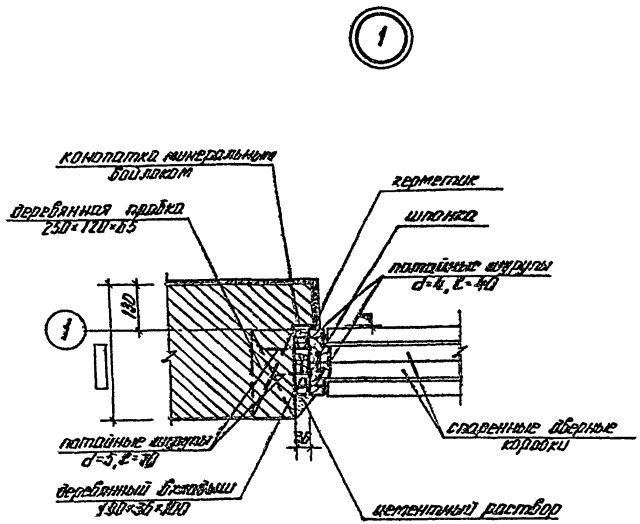

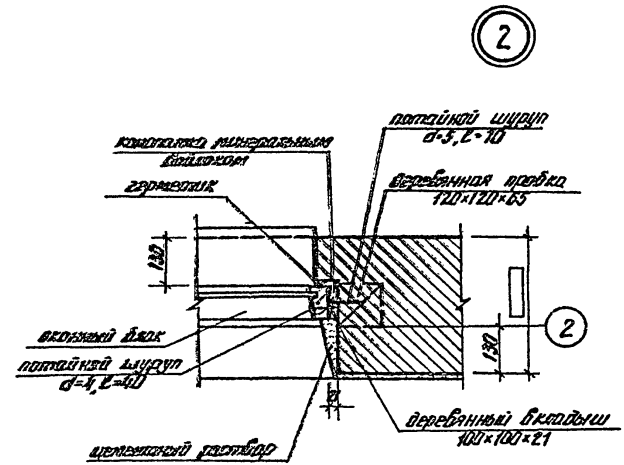

					901-2-108 -АР			
					Насосные станции на трубчатых колодцах с насосами ЭЦВ производительностью до 375 м³/ч. для вертикального дренажа			
Изм.	Лист	№ докум.	Подпись	Дата				
ГИП		Фроч		VI-79	Здание насосной станции	Лит.	Лист	Листов
Нач.отд.		Якушев		VI-79		Р	6	
Исполн.		Акимкин		IV-79				
Пров.		Гудков		IV-79	Узлы 1:2	Союзгипроводхоз г. Москва		
Н.контр.		Подоляк						

Копировал: Тяглова Формат 12Г

16533-02

Инв. № подл. | Подп. и дата

Типовой проект 901-2-108 Альбом III

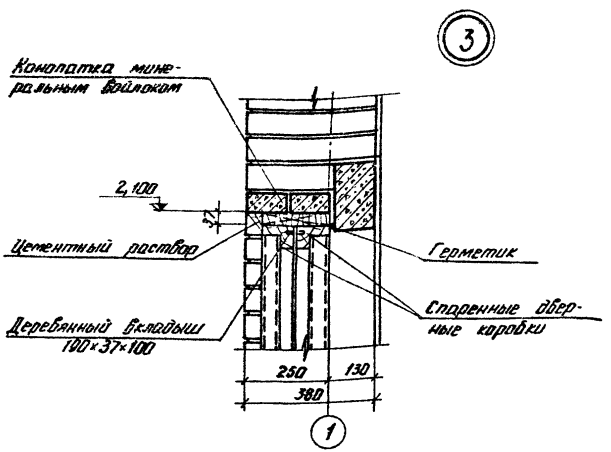

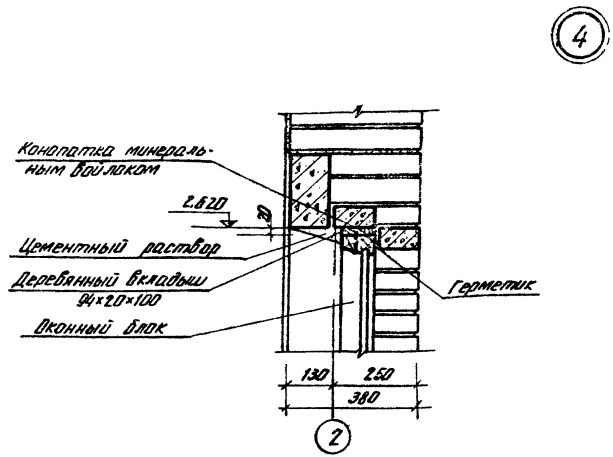

Ведомость перемычек

Перемычки			Элементы перемычки		
Марка по проекту	Схема сечения	Кол. мест	Марка	Обозначение	Кол.
ПР1	65 65 220	1	Б13	1.139-1, вып.1	2
			БУ15	То же	1
ПР2	220 65 65	1	Б13	"	2
			БУ13	"	1

Изм.	Лист	№ докум.	Подпись	Дата	901-2-108 -АР
ГИП		Фрог		VI-79	Насосные станции на трубчатых колодцах с насосами ЭЦВ производительностью до 375 м³/ч для вертикального дренажа
Нач.отд.		Якушев		VI-79	Здание насосной станции
Исполн.		Акимкин		IV-79	Лит. Р; Лист 7; Листов
Пров.		Гудков		IV-79	Узлы 3, 4 (вариант для t=-20°, -30°С)
Н.контр.		Подоляк		4.09.79	Союзгипроводхоз г. Москва

Копировал: Тяглова Формат 12Г

16533-02

Инв. № подл. | Подп. и дата

Типовой проект 901-2-108 Альбом III

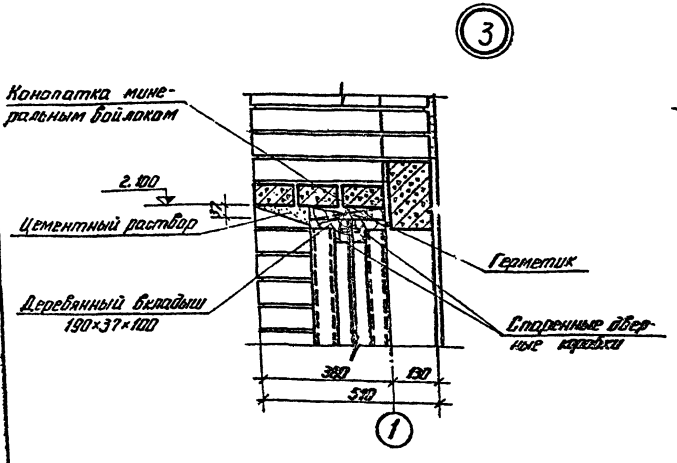

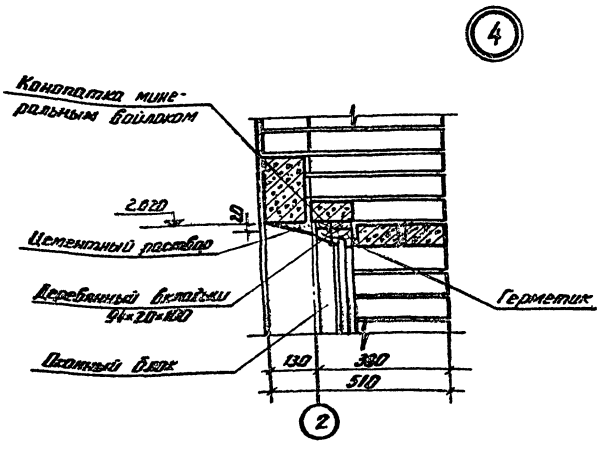

Ведомость перемычек

Перемычки			Элементы перемычки		
Марка по проекту	Схема сечения	Кол. мест	Марка	Обозначение	Кол.
ПР1	65 85 220	1	Б13	1.139-1; Вып.1	3
			БУ15	"	1
ПР2	220 65 85	1	Б13	"	3
			БУ13	"	1

Изм.	Лист	№ докум.	Подпись	Дата
ГИП		Фроз		11-79
Начальн.		Якушев		11-79
Исполн.		Акимкин		11-79
Пров.		Гудков		11-79
Н. контр.		Подоляк		11-79

901-2-108

Насосные станции на трудчатых колодцах с насосами ЦВ производительностью до 375 м³/ч для вертикального дренажа

Здание насосной станции

Лит.	Лист	Листов
Р	8	

Узлы 3; 4 (Вариант для t=-40°С)

Союзгипроводхоз г. Москва

Копировал: Тяглова Формат 12Г

16533-02

Типовой проект 901-2-108 Альбом III

Инв. № подл. и дата

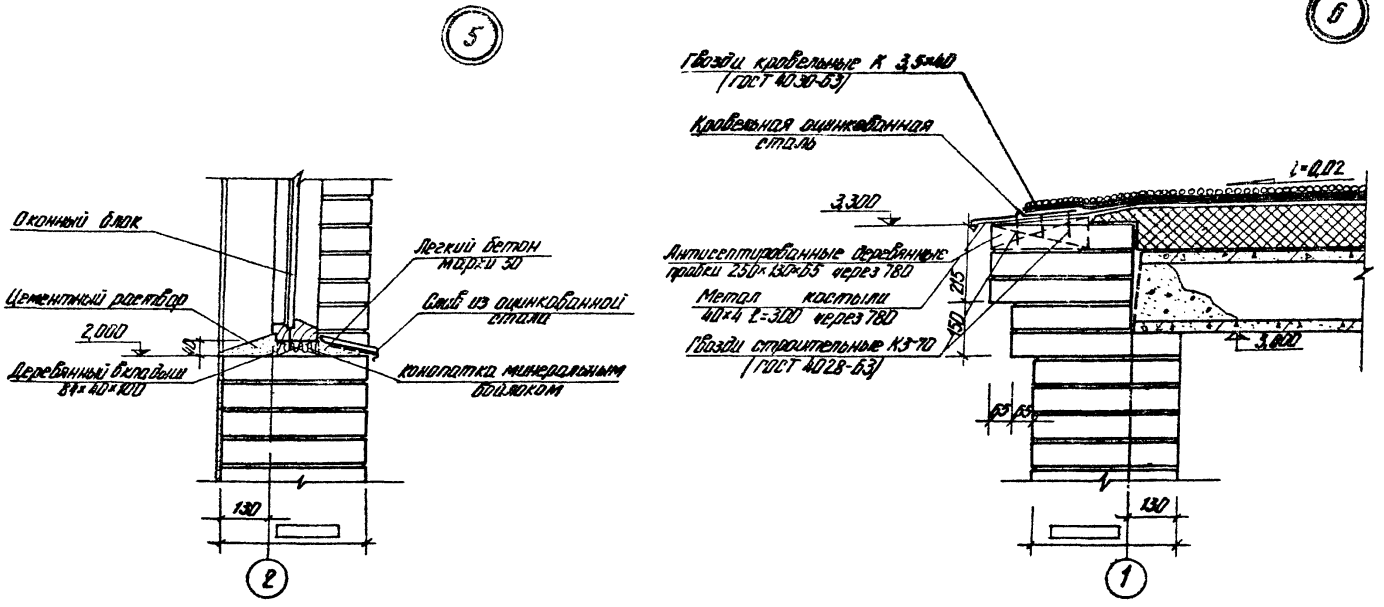

					901-2-108 -АР			
					Насосные станции на трубчатых колодцах с насосами ЭЦВ производительностью до 3,75 м³/ч для вертикального дренажа			
Изм.	Лист	№ докум.	Подпись	Дата	Здание насосной станции	Лит.	Лист	Листов
ГИП		Фрог		VI-79		Р	9	
Нач. отд.		Якушев		VI.79				
Исполн.		Якимкин		IV 79				
Пров.		Гудков		IV.79	Узлы 5,6	Союзгипроводхоз г. Москва		
Н. контр.		Подоляк						

Копировал: Тяглова

Формат 12Г

16533-02

Типовой проект 901-2-108 Альбом III

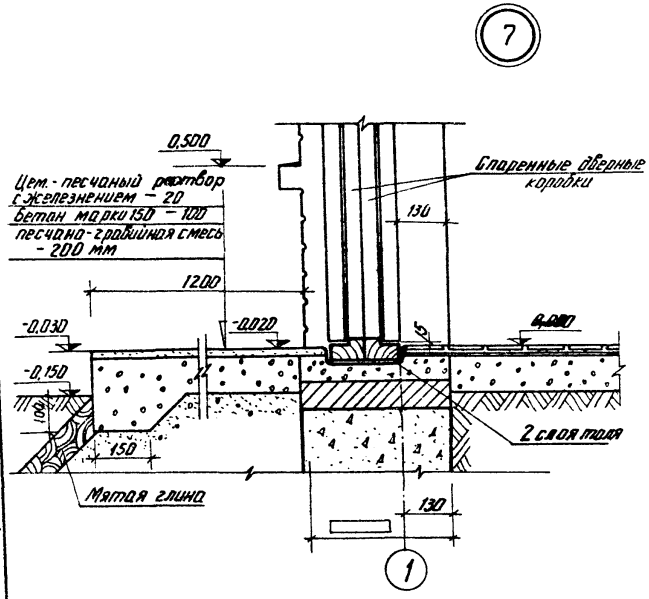

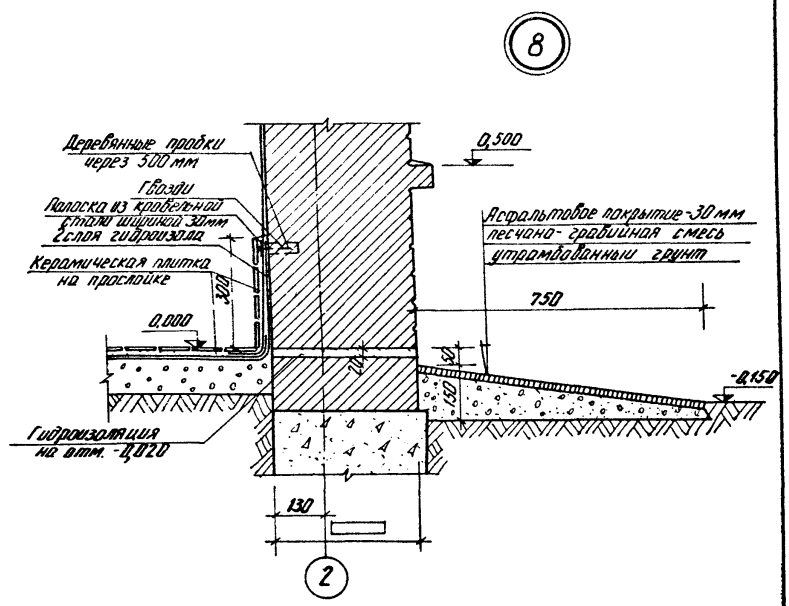

Изм.	Лист	№ докум.	Подпись	Дата
ГИП		Фроз		11.79
Нач.отд.		Якушев		11.79
Исполн.		Якимкин		31.7.79
Пров.		Гудков		31.7.79
Н.контр.		Подоляк		

901-2-108 -АР

Насосные станции на трубчатых колодцах с насосами ЭЦВ производительностью до 3,15 м³/ч для вертикального дренажа

Здание насосной станции

Узлы 7;8

Лит.	Лист	Листов
Р	10	

Союзгипроводхоз г. Москва

Копировал: Тяглова

Формат 12Г

16533-02

Инв. № подл. | Подп. и дата

Типовой проект 901-2-108 Альбом III

План приямка

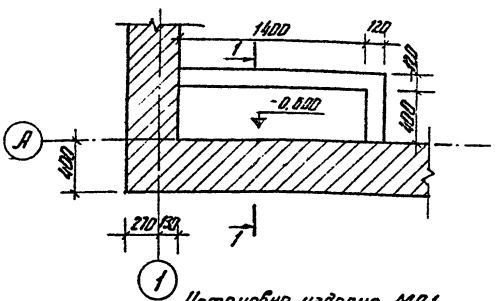

Установка изделия МД1 (План)

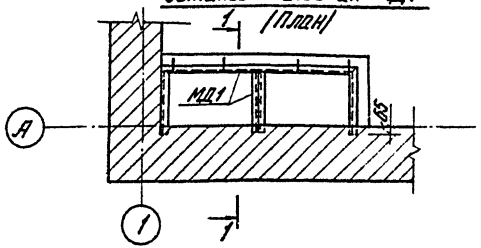

Перекрытие приямка

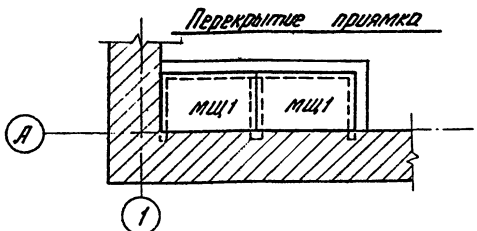

1-1

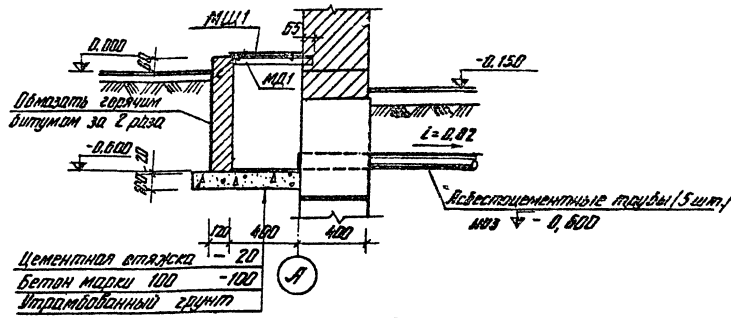

Спецификация элементов, замаркированных на листе

Марка	Обозначение	Наименование	Кол.	Примечание
МД1	АР-12	Металлическое изделие	1	8,63 кг
МЩ1	АР-12	Металлический щит	2	28,30 кг
		Монолитный бетон М100	0,1	м³

Стены приямков выкладывать из обыкновенного глиняного кирпича марки 100 на растворе марки 50.

Изм.	Лист	№ докум.	Подп.	Дата
Гип		Фрог		11.79
Нач.отд.		Якушев		11.79
Исполн.		Гудков		11.79
Пров.		Акимкин		11.79
Н.контр.		Подоляк		11.79

901-2-108 -АР

Насосные станции на трубчатых колодцах с насосами ЭЦВ производительностью до 375 м³/ч для вертикального дренажа

Здание насосной станции

Конструкция приямка

Лит.	Лист	Листов
Р	11	

Союзгипроводхоз г. Москва

Копировал: Тяглова

Формат 12Г

16533-02

Инв. № подл. | Подп. и дата

Типовой проект 901-2-108 Альбом III

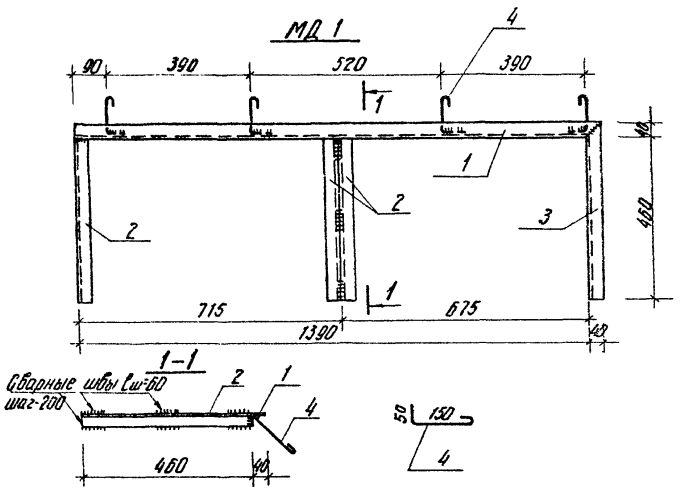

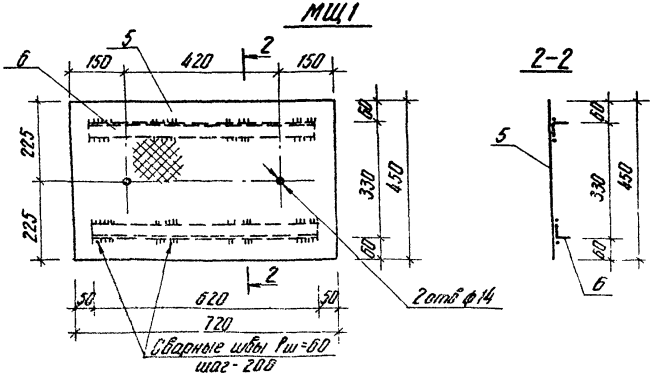

Формат	Зона	Поз.	Обозначение	Наименование	Кол.	Примечание
				Детали к МД1		
		1		Уголок $\frac{Б\ 40\times40\times4\ ГОСТ\ 8509-72}{Ст3\ ГОСТ\ 535-58}$, l=1390	1	3,36 кг
		2		То же l=460	3	3,36 кг
		3		" l=500	1	1,51 кг
		4	ГОСТ 5781-75	ф8А-I l=250	4	0,40 кг
				Итого		8,63 кг
				Детали к МЩ1		
		5		Лист ромб. О-АН-4×450×720 Б ст.3 сп. ГОСТ 8568-77	1	11,15 кг
		6		Уголок $\frac{Б\ 40\times40\times4\ ГОСТ\ 8509-72}{Ст3\ ГОСТ\ 535-58}$, l=620	1	3,00 кг
				Итого		14,15 кг

Сварку производить электродами Э42 по ГОСТ 9467-75.
Все сварные швы толщиной 4 мм.

Изм.	Лист	№ докум.	Подп.	Дата
Гл. инж. пр.		Фрог		VI-74
Нач. отд.		Якушев		VI-74
Исполнил		Гудков		7.06.74
Пров.		Акимкин		25.11.74
Н. контр.		Подоляк		14.[illegible]

901-2-108 -АР

Насосные станции на трубчатых колодцах с насосами ЭЦВ производительностью до 375 м³/ч для вертикального дренажа

Здание насосной станции

Лит.	Лист	Листов
Р	12	

Металлические изделия МД1, МЩ1

Союзгипроводхоз г. Москва

Копировал: Тяглова

Формат 12Г

16533-02

Инв. № подл. | Подп. и дата

Типовой проект 901-2-108 Альбом III

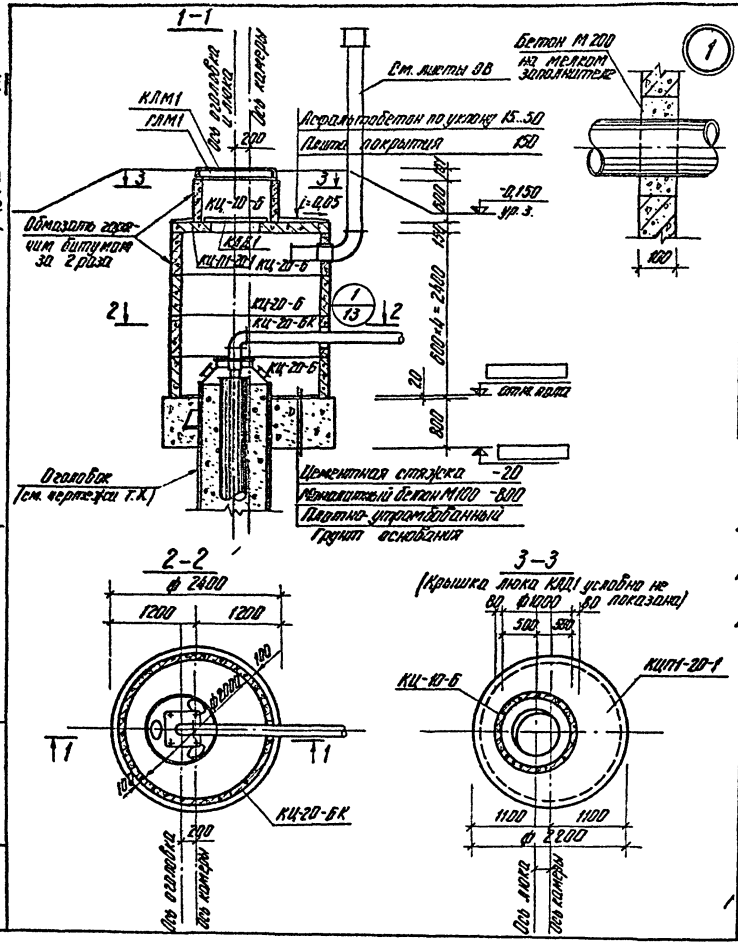

Спецификация элементов, замаркированных на листе АР-13

Марка	Обозначение	Наименование	Кол.	Примечание
КЦ-20-6	3.900-3, вып.7	Кольцо стеновое	2	980 кг
КЦ-20-6К	К ж-8	То же	2	960 кг
КЦ-10-6	3.900-3 вып.7	"	1	400 кг
КЦП1-20-1	То же	Плита перекрытия	1	1280 кг
ГЛМ1	АР-16	Горловина люка метал.	1	86,0 кг
КЛМ1	АР-17	Крышка люка метал.	1	89,0 кг
КЛД1	АР-18	Крышка люка деревянная	1	
		Бетон марки 100	3,2	м³

1. Камеру сооружать после установки оголовка (по чертежам Т.Х.).
2. Укладку монолитного бетона фундамента вести после уплотнения грунта основания.
3. Сборные железобетонные элементы укладывать на цементном растворе марки 100.
4. При укладке плиты перекрытия КЦП1-20-1 проверить совпадение оси кондуктора с центром отверстия в плите.

Изм.	Лист	№ докум.	Подп.	Дата
Гл. инж. пр.		Фроз		11-79
Нач. отд.		Якушев		11.79
Исполнил		Гудков		7.11.79
Пров.		Якимкин		25.11.79
Н. контр.		Подоляк		14.06.79

901-2-108 -АР

Насосные станции на трубчатых колодцах с насосами ЭЦВ производительностью до 375 м³/ч для вертикального дренажа

Подземная камера	Лит.	Лист	Листов
	Р	13	

Вариант из сборного железобетона

Союзгипроводхоз г. Москва

Копировал: Тяглова

Формат 12Г

16593-02

Инв. № подл. | Подп. и дата

Типовой проект 901-2-108 Альбом III

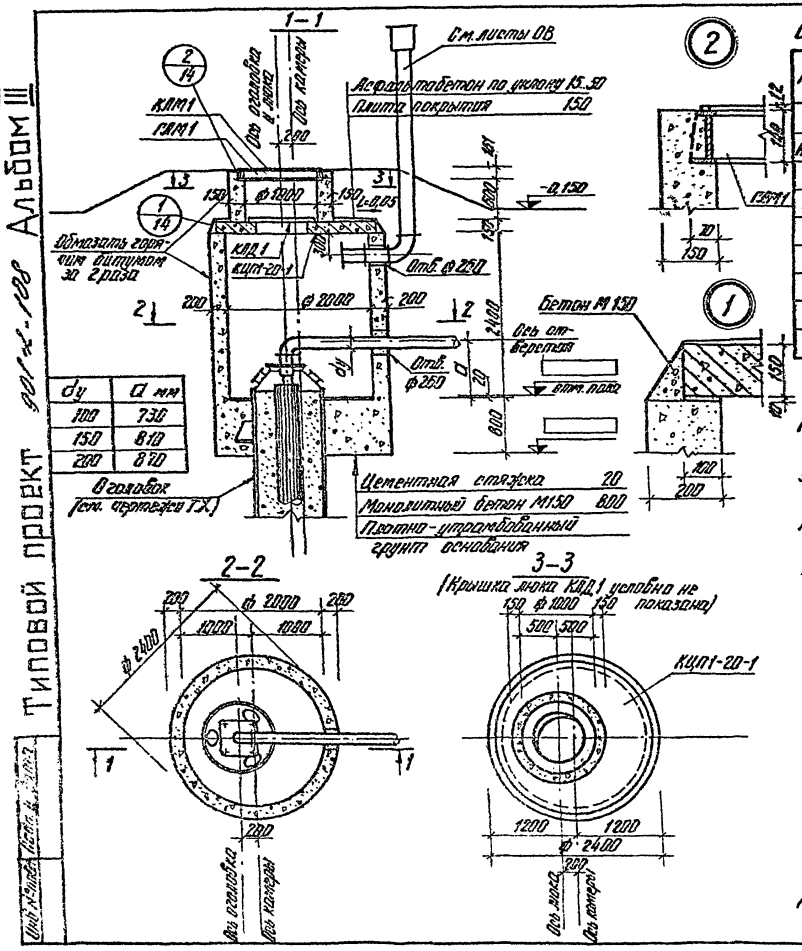

dy	A мм
100	730
150	810
200	870

В головах (см. чертежи ТХ)

Спецификация элементов, замаркированных на листе АР-14

Марка	Обозначение	Наименование	Кол.	Примечание
КЦП1-20-1	3.900-3, вып. 7	Плита перекрытия	1	1280 кг
ГЛМ1	АР-16	Горловина люка метал.	1	65,0 кг
КЛМ1	АР-17	Крышка люка метал.	1	89,0 кг
КЛД1	АР-18	Крышка люка деревянная	1	
		Монолитный бетон конструкц.	7,0	м³

1. Подземную камеру сооружать после установки горловины (по чертежам ТХ).
2. Укладку монолитного бетона фундамента вести после уплотнения грунта основания.
3. Плиту перекрытия КЦП1-20-1 укладывать на цементном растворе марки 100.
4. При укладке плиты перекрытия КЦП1-20-1 проверить совпадение оси горловины с центром отверстия в плите.
5. Камеру и горловину люка с наружной стороны обмазать горячим битумом за 2 раза.
6. После монтажа оборудования отверстия в стене камеры заделать цементным раствором марки 100.

						901-2-108	-АР
						Кабельные станции на приборных колодцах с кабелями ЗОВ (распределительными) без муфт и для горизонтального бронежгута	
Изм.	Кол. уч.	№ докум.	Подп.	Дата			
Гл. инж. пр.		Фрог		V.74			
Нач. отд.		Якушев		11.74	Подземная камера	Р	14
Гл. констр.		Гудков		7.1974			
Пров.		Акимкин		7.1974	Вариант из монолитного бетона	Союзгипроводхоз г. Москва	
Н. контр.		Пономарь		7.1974			

Копировал: Галкова Формат 121

16533-02

Типовой проект 901-2-108 Альбом III

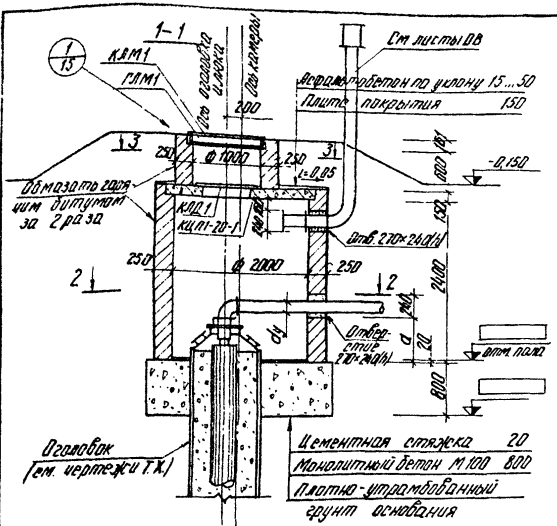

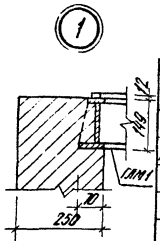

Таблица размера а

dy	a мм
100	600
150	700
200	760

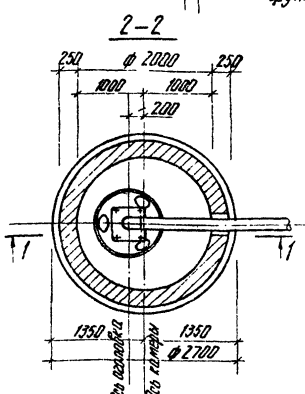

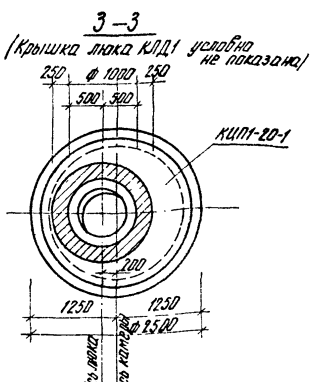

Спецификация элементов, замаркированных на листе АР-15

Марка	Обозначение	Наименование	Кол	Примечание
КЦП1-20-1	3 900-3, вып 7	Плита перекрытия	1	1280 кг
ГЛМ-1	АР-16	Горловина люка метал	1	86,0 кг
КЛМ1	АР-17	Крышка люка метал	1	89,0 кг
КЛД1	АР-18	Крышка люка деревянная	1	
		Монолитный бетон марки 100	4,2	м³
		Кирпичная кладка	5,2	м³

1. Подземную камеру сооружать после установки оголовка (по чертежам Т.Х.).
2. Укладку монолитного бетона фундамента вести после уплотнения грунта основания.
3. Кирпичную кладку вести из полнотелого глиняного кирпича марки 100 на цементном растворе марки 50.
4. При укладке плиты перекрытия КЦП1-20-1 проверить совпадение оси оголовка с центром отверстия в плите.
5. Камеру и горловину люка с наружной стороны обмазать горячим битумом за 2 раза.
6. Отверстия в стене камеры после монтажа оборудования заделать цементным раствором марки 100.

Изм.	Лист	№ докум.	Подп.	Дата	901-2-108 -АР			
Гл. инж. пр.		Фрог			Насосные станции на трубчатых колодцах с насосами ЭЦВ производительностью до 375 м³/ч для вертикального дренажа			
Нач. отд.		Якушев			Подземная камера	Лит.	Лист	Листов
Исполнил.		Гудков				Р	15	
Пров.		А. Кимкин			Вариант из кирпича	Союзгипроводхоз г. Москва		
Н. контр.		Подоляк						

Копировал: Тяглова Формат 12Г

16533-02

Инв. № подл. | Подп. и дата

Типовой проект 901-2-108 Альбом III

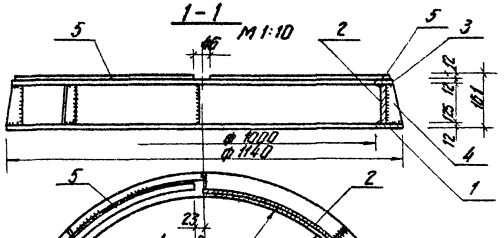

Позиция	Зона	Поз.	Обозначение	Наименование	Кол.	Примечание
				Детали		
		1	ГОСТ 19903-74	Листовая сталь б=12	1	22,6 кг
		2		Полоса $\frac{12\times125\ ГОСТ\ 103-76}{Ст3\ ГОСТ\ 535-88}$ ℓ=3260	1	38,5 кг
		3	ГОСТ 19903-74	Листовая сталь б=12	1	16,0 кг
		4		Полоса $\frac{8\times45\ ГОСТ\ 103-76}{Ст3\ ГОСТ\ 535-88}$ ℓ=125	8	2,9 кг
		5		Полоса $\frac{12\times80\ ГОСТ\ 103-76}{Ст3\ ГОСТ\ 535-88}$ ℓ=795	4	8,0 кг
				Итого		86,0 кг

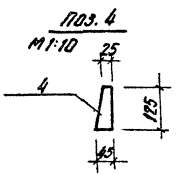

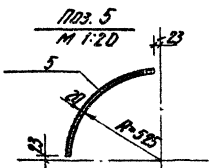

Сборку производить электродом Э-42 по ГОСТ 9467-75. Позиции 1, 2 и 4 сварить между собой сплошным швом hш=8. Поз. 4 варить сплошным швом hш=6. Поз. 5 приварить прерывистым швом hш=8 с шагом 150 мм.

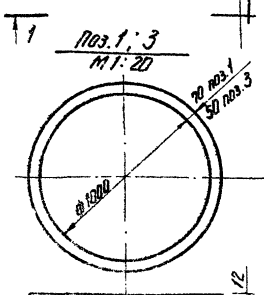

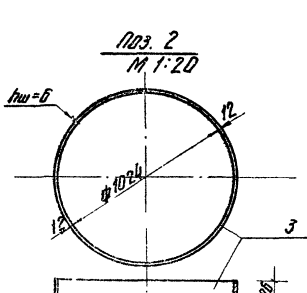

				901-2-108 — ДР	
Гип	Фрог			На сосание станции из трубчатых колодцев с водозаборами производительностью 32 м³/ч или 8 л/с, оборудованного в одной яме	
Нач.отд.	Якушев			Подземная камера	Лит. / Лист / Листов: Р / 49 /
Нач.сект.	Суворов				
Пров.	Якимкин			Горловина-лаз металлическая плоская	Всесоюзный проектно-монтажный трест Сельэнергопроект г. Москва
Н.контр.	Подольск				

Копировал: Гладкова Формат А2

16505-02

Типовой проект 901-2-108 Альбом III

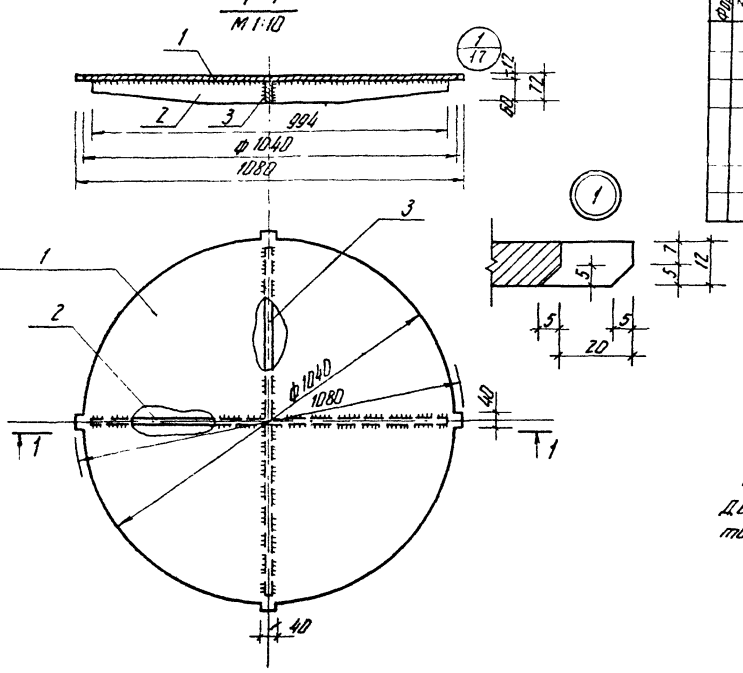

Формат	Зона	Поз	Обозначение	Наименование	Кол.	Примечание
				Детали		
		1	ГОСТ 19903-74	Листовая сталь δ=12	1	80,6 кг
		2		Полоса $\frac{12\times60\ ГОСТ\ 103\text{-}76}{Ст3\ ГОСТ\ 535\text{-}58}$ ℓ=994	1	5,6 кг
		3		То же, ℓ=491	2	2,8 кг
				Итого		89,0 кг

Сварку производить электродом Э-42 по ГОСТ 9467-75. Детали между собой сваривать сплошным швом толщиной $h_ш$= 6.

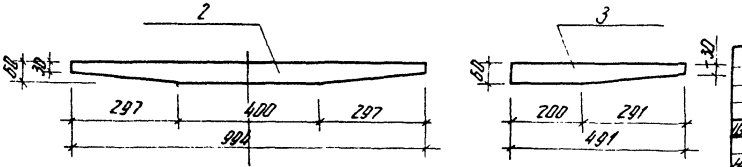

Изм	Лист	№ докум	Подпись	Дата
ГИП		Фрог		11-14
Нач отд		Якушев		11.79
Исполн		Гудков		IV.79
Пров		Акимкин		IV.79
Н. контр.		Подаляк		

901-2-108 — АР

Насосные станции на трубчатых колодцах с насосами ЭЦВ производительностью до 375 м³/ч для вертикального дренажа

Подземная камера

Лит	Лист	Листов
Р	17	

Крышка люка металлическая КЛМ 1

Союзгипроводхоз г. Москва

Копировал: Тяглова

Формат 12Г

16533-02

Инв. № подл. | Подп. и дата

Типовой проект 901-2-108 Альбом III

Формат	Зона	Поз.	Обозначение	Наименование	Кол.	Примечание
				Детали		
		1	ГОСТ 8486-86	Доска 8×40	0,036	м³
		2		Брусок 50×60	0,006	м³
		3		Полоса $\frac{Б\text{-}30\ ГОСТ\ 103\text{-}76}{Ст3\ ГОСТ\ 535\text{-}58}$ $b=340$	2	0,96 кг
		4	ГОСТ 1145-80	Шуруп 5×40	8	0,84 кг
		5	То же	Шуруп 5×30	28	0,24 кг

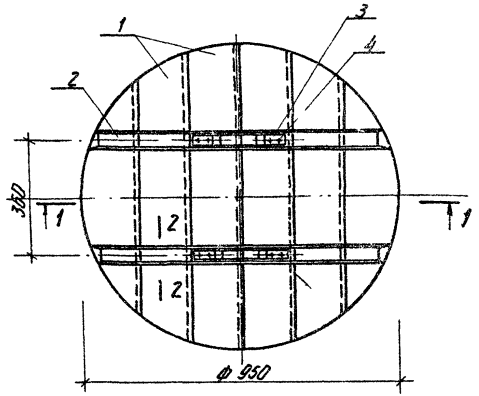

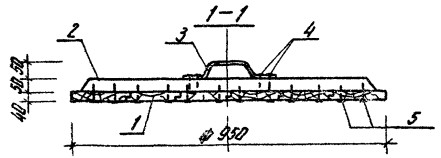

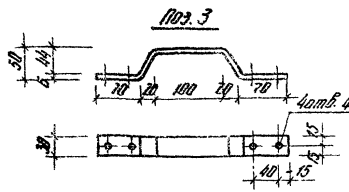

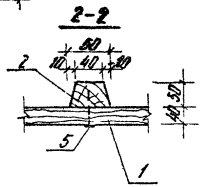

1. Материал крышки - древесина хвойных пород, влажностью не более 25%.

2. Древесину пропитать антисептическим составом в соответствии с требованиями СНиП III-19-76.

3. Поз. 3 покрасить масляной краской.

						901-2-108	-ДО
						Люковые станции на подземных коллекторах с каналами 340×340 прох. свободностью до 35% для бесканальных прокладок	
Изм.	Лист	№ докум.	Подпись	Дата			
ГИП		Фрол			VI-79		
Начальн.		Якушев			VI-79	Подземная камера	Лит. О / Листов 18
Исполн.		Гуськов			VI-79		
Проб.		Якимкин			VI-79	Крышка люка деревянная КЛД 1	Союзгипроводхоз г. Москва
Н. контр.		Погодаев			VI-79		

Копировал Тилова

Формат А2

16533-02

Ведомость основных комплектов

Обозначение	Наименование	Примечание
-ПЗ	Пояснительная записка	
-ТХ	Технологические решения	
-ГТ	Генплан и транспорт	
-АР	Архитектурно-строительные решения	
-КЖ	Конструкции железобетонные	
-ОВ	Отопление и вентиляция	

Ведомость чертежей основного комплекта КЖ

Формат	Лист	Наименование	Примечание
12г	1	Общие данные (начало)	
"	2	Общие данные (окончание)	
		Здание насосной станции	
12г	3	Фундаменты. План. Сечения. (Вариант для t=-20°С;-30°С)	
"	4	Фундаменты. Развертки фундаментных лент. (Вариант для t=-20°С;-30°С)	
"	5	Фундаменты. План. Сечения (Вариант для t=-40°С)	
"	6	Фундаменты. Развертки фундаментных лент. (Вариант для t=-40°С)	
"	7	Покрытие	
		Подземная камера	
12г	8	Кольцо стеновое КЦ-20-6К	
"	9	Кольцо стеновое КЦ-20-6К. Закладные детали М14, М15	

Ведомость примененных и ссылочных документов

Обозначение	Наименование	Примечание
1. ГОСТ 13579-78	Блоки бетонные для стен подвалов	ЦНИИЭП жилища
1. 139-1 Вып. 1	Перемычки железобетонные сборные для жилых и общественных зданий	ЦНИИЭП жилища
1. 141-1 Вып. 10	Панели перекрытий железобетонные многопустотные	ЦНИИЭП жилища
3. 900-3 Вып. 7	Сборные железобетонные конструкции емкостных сооружений для водоснабжения и канализации. Изделия для круглых колодцев	Союзводоканалпроект

Типовой проект разработан в соответствии с действующими нормами и правилами и предусматривает мероприятия, обеспечивающие взрывную, взрывопожарную и пожарную безопасность при эксплуатации здания.

Главный инженер проекта Фрог

Изм.	Лист	№ докум.	Подп.	Дата
Гл. инж. пр.		Фрог		11.79
Нач. отд.		Якушев		11.79
Исполнит.		Гудков		11.79
Пров.		Кузин		11.79
Н. контр.		Подоляк		11.79

901-2-108 -КЖ

Насосные станции на трубчатых колодцах с насосами ЭЦВ производительностью до 375 м³/ч для вертикального дренажа

Здание насосной станции
Подземная камера

Лит.	Лист	Листов
Р	1	9

Общие данные (начало)

Союзгипроводхоз г. Москва

Копировал: Тяглова

Формат 12Г

16533-02

Типовой проект 901-2-108 Альбом III

Сводная спецификация бетонных и железобетонных изделий

Марка	Обозначение	Наименование	Кол	Примечание
		Сборные железобетонные и бетонные изделия		
		Для t = -20°; -30°; -40°С		
П1	1.141-1 Вып. 10	Панель перекрытия ПЗО-15	2	1425 кг
Б13	1.139-1 Вып. 1	Перемычка Б13	6	25 кг
БУ13	1.139-1 Вып. 1	То же БУ13	2	85 кг
БУ15	1.139-1 Вып. 1	" БУ15	1	105 кг
БП15	1.139-1 Вып. 1	" 5П10	1	205 кг
КЦП20-1	3.900-3 Вып. 7	Плита перекрытия КЦП20-1	1	1200 кг
		Переменные данные		
		Для бункера подземной		
		камеры из сборного железо-		
		бетона для t = -20°; -30°; -40°С		
КЦ20-6	3.900-3 Вып. 7	Кольцо стеновое КЦ20-6	2	970 кг
КЦ20-5К	КЖС-8	То же КЦ20-6К	2	960 кг
КЦ10-6	3.900-3 Вып. 7	" КЦ10-6	1	400 кг
		Для t = -20° -30°С		
		Блок бетонный для		
СБ1	ГОСТ 13579-78	стен подвалов ФБС24.4.6	5	1300 кг
СБ2	То же	То же ФБС 9.4.6	9	470 кг
	"	" ФБС12.4.3	7	390 кг
		Для t = -40°С		
		Блок бетонный для		
СБ1	ГОСТ 13579-78	стен подвалов ФБС24.4.6	5	1630 кг
СБ2	То же	То же ФБС 9.4.6	9	590 кг
СБ3	"	" ФБС12.5.3	7	360 кг
Б13	1.139-1 Вып. 1	Перемычка Б13	3	25 кг
Б15	1.139-1 Вып. 1	То же Б15	1	65 кг

1. Проект разработан для строительства в следующих природных условиях:
— расчетная зимняя температура воздуха -20°С, -30°С, -40°С;
— скоростной напор ветра для III географического района по СН и П II-6-74;
— вес снегового покрова для III района по СН и П II-6-74;
— сейсмичность района не выше 6 баллов;
— грунтовые воды ниже подошвы фундамента подземной камеры на 0,5 м и более;
— территория без подработки горными выработками;
— рельеф территории спокойный.

2. Основанием под фундаменты приняты непучинистые непросадочные грунты со следующими нормативными характеристиками: угол внутреннего трения $\varphi^н = 28°$, удельное сцепление $C^н = 0{,}02$ кг/см², модуль деформации $E^н = 150$ кг/см², объемный вес $\gamma_0 = 1{,}8$ т/м³.

3. За условную отметку 0,000 принята отметка чистого пола насосной станции, что соответствует абсолютной отметке [ ]

					901-2-108 — КЖС		
Изм.	Кол.	№ докум.	Подпись	Дата	Насосные станции на трубчатых кряжах с насосами ЭЦВ производительностью до 3,5 м³/ч для вертикального фонтана		
ГИП		Фрол		V.79	Здание насосной станции	Лит.	Лист	Листов
Нач.отд.		Якушев		V.79	Подземная камера	Р	2	
Исполн.		Гайдов		V.79				
Пров.		Кузин		V.79	Общие данные (окончание)	Росагропроект г. Москва		
Н.контр.		Подгайс		V.79				

Копировал: Теплова Формат 12Г

16533-02

Типовой проект 901-2-108 Альбом III

План фундаментов

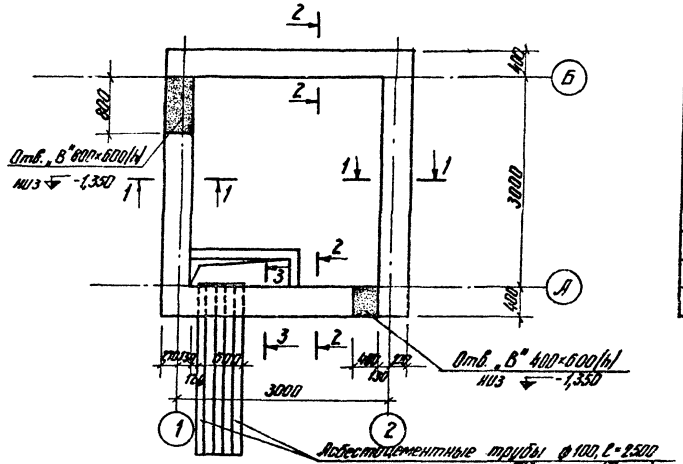

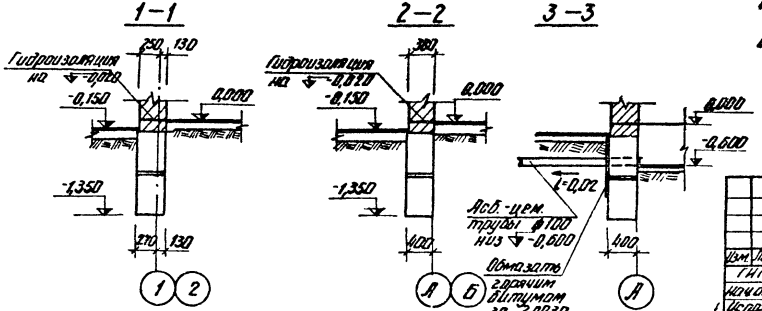

Спецификация элементов к маркировочным схемам, расположенным на листах КЖ-3 и КЖ-4

Марка	Обозначение	Наименование	Кол.	Примечание
		Блок бетонный для стен		
СБ1	ГОСТ 13579-78.	подвалов ФБС24.4.6	5	1300 кг
СБ2	То же	То же ФБС 9.4.6	9	470 кг
СБ3	»	» ФБС12.4.3	7	310 кг
БП15	1.139-1 Вып.1	Плитная перемычка БП15	1	205 кг
	ГОСТ 539-73	Асбестоцементная труба ⌀100, l=2500	5	
		Монолитный бетон марки 100	0,35	м³

1. Данный лист читать совместно с листом КЖ-4.
2. Нижний ряд бетонных блоков укладывать на выровненную поверхность утрамбованного со щебнем грунта.
3. Бетонные блоки выкладывать на цементном растворе марки 50.
4. Разрывы между блоками заполнить монолитным бетоном марки 100.
5. Асбестоцементные трубы уложить с уклоном l=0,02 от здания.
6. Конструкцию приямка см. лист АР-11.

Изм.	Лист	№ докум.	Подпись	Дата
ГИП		Фрог		1-79
Нач.отд.		Якушев		1-79
Исполн.		Андронова		3.4.79
Пров.		Гудков		3.4.79
Н.контр.		Подоляк		14.04.79

901-2-108 — КЖ

Насосные станции на трубчатых колодцах с насосами ЭЦВ производительностью до 375 м³/ч для вертикального дренажа

Здание насосной станции

Лит.	Лист	Листов
Р	3	

Фундаменты. План. Сечения. (вариант для t=-20°; -30°C)

Союзгипроводхоз г. Москва

Копировал: Тяглова

Формат 12Г

16533-02

Инв. № подл. | Подп. и дата

Типовой проект 901-2-108 Альбом III

Инв. № подл. | Подп. и дата | Взам. инв. №

По оси „1"

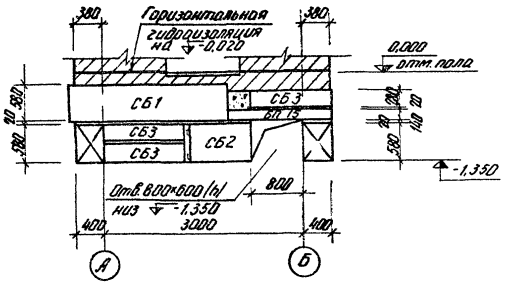

По оси „А"

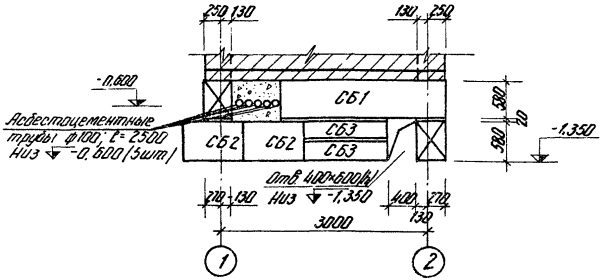

По оси „2"

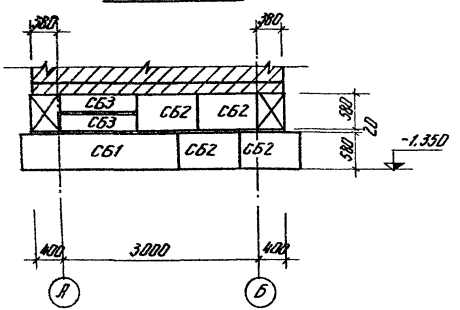

По оси „Б"

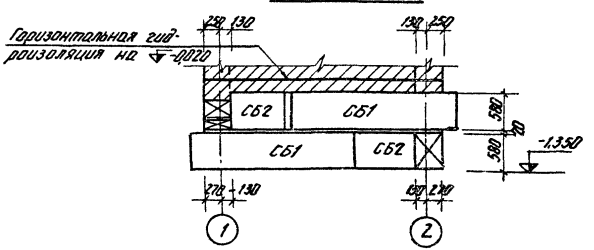

Читать совместно с листом КЖС-3.

				901-2-108 — КЖС		
				Насосные станции на трубчатых колодцах с насосами ЭЦВ производительностью до 315 м³/ч. для вертикального фрезерования		
Изм.	Лист	№ докум.	Подпись	Дата		
ГИП		Фрол		VI-79	Звание насосной станции	Лит. Р / Лист 4 / Листов
Нач.отд.		Якушев		VI.79		
Исполн.		Андронова		10.04.79		
Гл.инж.		Гущой		VI.79	Фундаменты. Развертки фундаментных дент. Вариант для t=-20°C, -30°C	Союзгипроводхоз г. Москва
Н.контр.		Поделяк		VI.79		

Копировал: Тяглова Формат А2

16.533-02

Типовой проект 901-2-108 Альбом III

План фундаментов

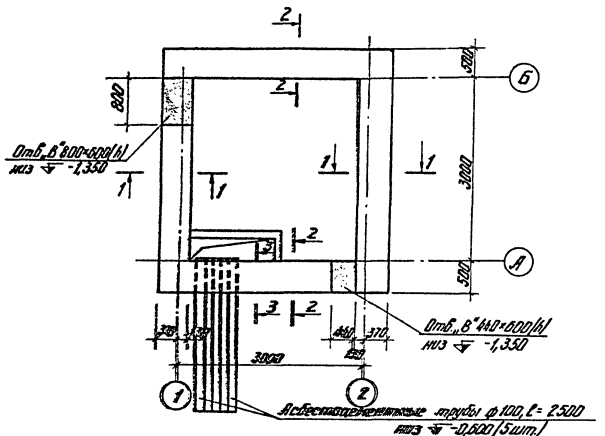

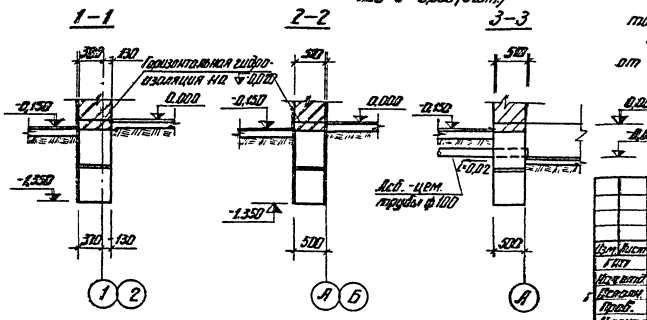

Спецификация элементов к маркировочным схемам расположенным на листах КЖ-5 и КЖ-6

Марка	Обозначение	Наименование	Кол.	Примечание
		Блок бетонный для стен.		
СБ1	ГОСТ-13579-78	подвалов ФБС 24.5.6	5	1630 кг
СБ2	То же	То же ФБС-9.5.6	9	590 кг
СБ3	"	" ФБС 12.5.3	7	380 кг
БП15	1.139-1 вып.1	Плитная перемычка БП15	1	205 кг
Б15	1.139-1 вып.1	Брусковая перемычка Б15	1	65 кг
	ГОСТ 539-73	Асбестоцементная труба		
		ф100, l=2500	5	
		Монолитный бетон марки 100	0,45	м³

1. Данный лист читать совместно с листом КЖ-6.
2. Нижний ряд бетонных блоков укладывать на выровненную поверхность утрамбованного со щебнем грунта.
3. Бетонные блоки выкладывать на цементном растворе марки 50.
4. Разрывы между блоками заполнить монолитным бетоном марки 100.
5. Асбестоцементные трубы уложить с уклоном i=0,02 от здания.
6. Конструкцию приямка см. лист АР-11.

Изм.	Лист	№ докум.	Подпись	Дата
Гл.		Фрог		
Нач.отд.		Якушев		
Исполн.		Андронова		
Пров.		Гудков		
Н.контр.		Подоляк		

901-2-108 — КЖ

Насосные станции на трубчатых колодцах с насосами ЭЦВ производительностью до 375 м³/ч для вертикального дренажа

Здание насосной станции

Лит.	Лист	Листов
Р	5	

Фундаменты. План. - Сечения. (Вариант для t=-40°С)

Союзгипроводхоз г. Москва

Копировал: Тяглова Формат 12Г

Инв. № подл. | Подп. и дата

Типовой проект 901-2-108 Альбом III

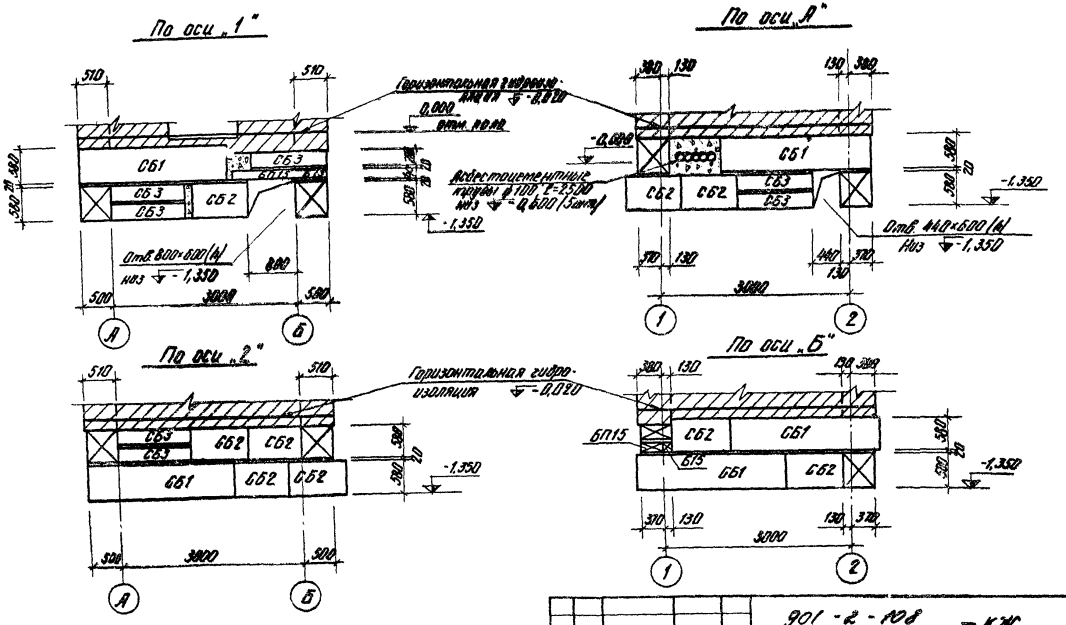

Данный лист читать совместно с листом КЖС-5.

				901-2-108 — КЖС	
				Насосные станции на трубчатых колодцах с насосами ЭЦВ производительностью до 375 м³/ч для вертикального дренажа	
Изм.	Лист	№ докум.	Подпись	Дата	
ГИП		Фрог		11-79	Здание насосной станции
Нач.отд.		Якушев		11.79	
Исполн.		Андронова		3.04.79	
Проф.		Гудков		11.79	
Н.контр.		Подолак		14.02.79	

Лит.	Лист	Листов
Р	Б	

Фундаменты Разбертки фундаментных лент (вариант для t = -40°С)

Союзгипроводхоз г. Москва

Копировал: Тяглова

Формат 12Г

16533-02

Инв. № подл. | Подп. и дата

Типовой проект 901-2-108 Альбом III

План покрытия

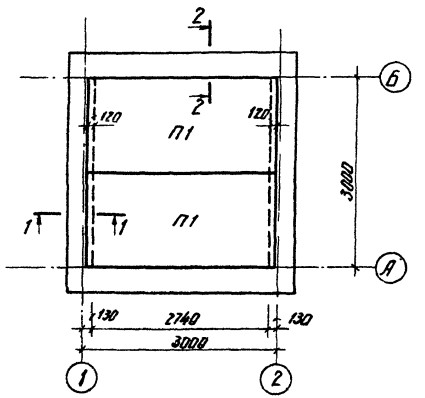

1-1

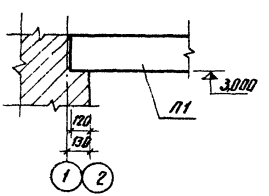

2-2

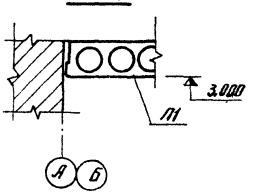

Спецификация элементов к маркировочной схеме, расположенной на листе КЖ-7

Марка	Обозначение	Наименование	Кол.	Примечание
П1	1.141-1 вып.10	Панель перекрытия П30-15	2	1425 кг

1. Панели перекрытий укладывать на выровненную поверхность свежеуложенного цементного раствора марки 100.
2. Швы между панелями очистить от строительного мусора и заделать цементным раствором марки 100.

Изм.	Лист	№ докум.	Подпись	Дата
ГИП		Фроз		VI-79
Нач.отд.		Якушев		VI.79
Исполн.		Гудков		IV.79
Пров.		Кузин		IV.79
Н.контр.		Подоляк		

901-2-108 — КЖС

Насосные станции на трубчатых колодцах с насосами ЭЦВ производительностью до 375 м³/ч для вертикального дренажа

Здание насосной станции	Лит.	Лист	Листов
	Р	7	
Покрытие	Союзгипроводхоз г. Москва		

Копировал: Тяглова

Формат 12Г

16533-02

Инв. № подл. | Подп. и дата

Типовой проект 901-2-108 Альбом III

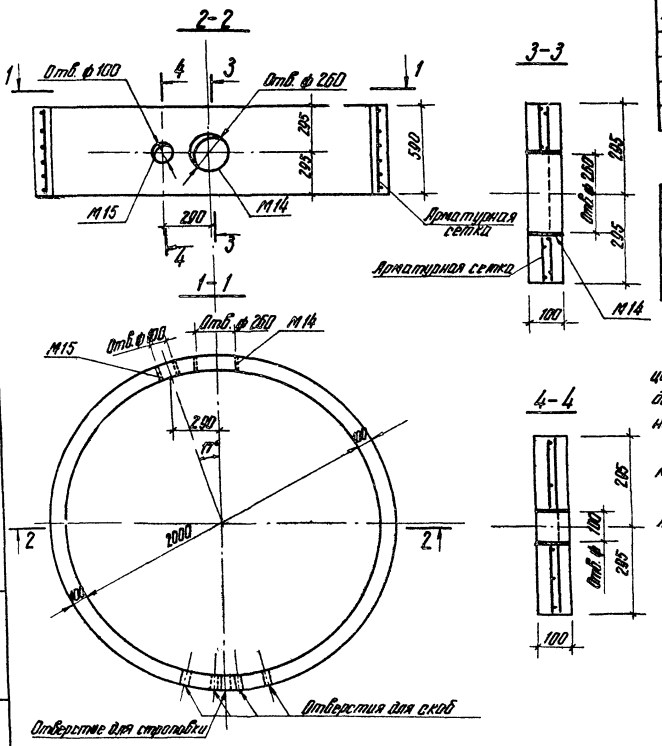

Дополнительная спецификация элементов

Марка	Обозначение	Наименование	Кол.	Примечание
М 14	КЖ-9	Закладная деталь	1	
М 15	То же	То же	1	

Дополнительная выборка стали на один элемент, кг

Марка эл-та	Закладные изделия															Итого	Всего
	Профильная сталь						Арматурная сталь ГОСТ 5781-75 Класс Н-III ф мм										
	[illegible]	[illegible]					ВАЕ										
КЦ 20-6к	4,7	0,93					2,78									8,41	8,41

1. Кольцо стеновое КЦ 20-6К готовится по чертежам кольца КЦ 20-6 по серии 3.900-3, вып. 7 с добавлением закладных деталей М 14 и М 15. На данном листе даны дополнительные спецификации элементов и выборка стали.

2. При расположении закладных деталей М 14 и М 15 арматурную сетку вырезать по месту.

3. М 14 и М 15 крепить к арматурной сетке вязальной проволокой.

Изм.	Лист	№ докум.	Подп.	Дата
ГИП		Фурс	[illegible]	11-79
Нач.отд.		Якушев	[illegible]	11-79
Исполн.		Гудков	[illegible]	7.06.79
Пров.		Кузин	[illegible]	11.06.79
Н.контр.		Подоляк	[illegible]	[illegible]

901-2-108 – КЖ

Насосные станции на трубчатых колодцах с насосами ЭДВ производительностью до 375 м³/ч для вертикального дренажа

Подземная камера

Лит.	Лист	Листов
Р	8	

Кольцо стеновое КЦ 20-6К

Союзгипроводхоз г. Москва

Копировал: Тяглова

Формат 12Г

16533-02

Инв. № подл. | Подп. и дата

Типовой проект 901-2-108 Альбом III

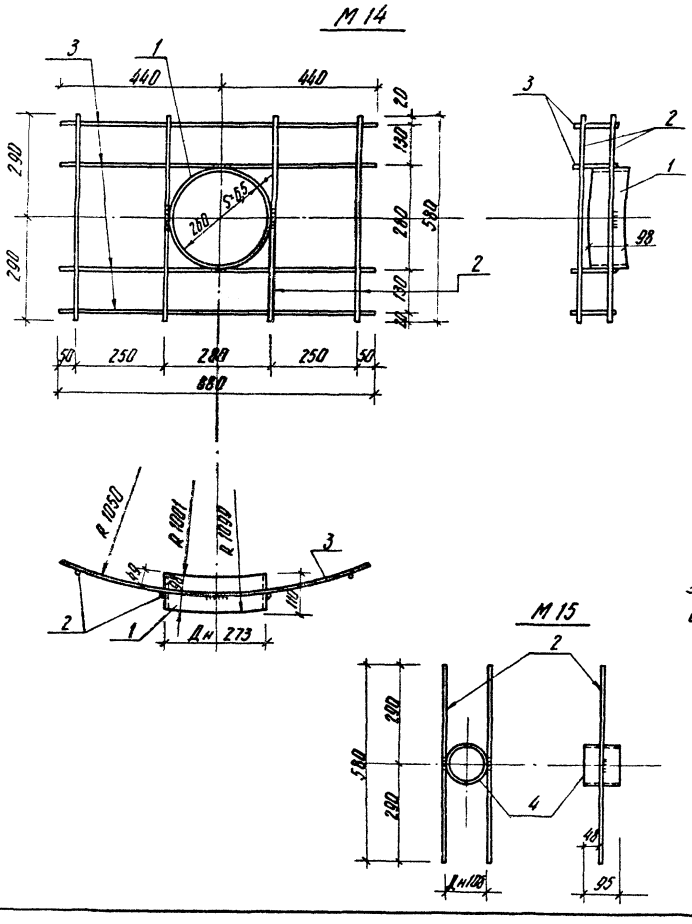

Формат	Зона	Поз.	Обозначение	Наименование	Кол.	Примечание
				Детали к М14		
		1		Труба $\frac{273\times6{,}5\ ГОСТ\ 8732\text{-}78}{Д\ ГОСТ\ 8731\text{-}74}$; $\ell=110$	1	4,7 кг
		2	ГОСТ 5781-75	ф8А III, $\ell=580$	4	0,92 кг
		3	То же	ф8А III, $\ell=880$	4	1,40 кг
				Итого		7,02 кг
				Детали к М15		
		4		Труба $\frac{108\times4\ ГОСТ\ 8732\text{-}78}{Д\ ГОСТ\ 8731\text{-}74}$; $\ell=95$	1	0,93 кг
		2	ГОСТ 5781-75	ф8А III, $\ell=580$	2	0,46 кг
				Итого		1,39 кг

1. Для М14 предварительно изготовить сетку при помощи контактной точечной электросварки в соответствии с СН 393-69.

2. Приварку арматурной стали к трубам производить электродом Э-42 в соответствии с СН 393-69. Высота сварных швов 4 мм

Изм.	Лист	№ докум.	Подп.	Дата
ГИП		Фрог		11.77
Нач. отд.		Якушев		11.77
Исполн.		Гудков		7.06.77
Пров.		Кузин		11.06.77
Н. контр.		Цветков		11.06.77

901-2-108 -КЖС

Насосные станции на трубчатых колодцах с насосами ЭЦВ производительностью до 375 м³/ч для вертикального дренажа

Подземная камера

Лит.	Лист	Листов
Р	9	

Кольцо стеновое КЦ-20-6К
Закладные детали М14, М15

Союзгипроводхоз г. Москва

Копировал: Тяглова

Формат 12Г

Инв. № подл. | Подп. и дата

Типовой проект 901-2-108 Альбом III

Ведомость основных комплектов

Обозначение	Наименование	Примечание
-ПЗ	Пояснительная записка	Альбом I
-ТХ	Технологические решения	Альбом II
-ГТ	Генплан и транспорт	Альбом III
-АР	Архитектурно-строительные решения	То же
-КЖ	Конструкции железобетонные	"
-ОВ	Отопление и вентиляция	"
-Э	Электрооборудование	Альбом IV
-ЗС	Заказные спецификации	Альбом V
-С	Сметы	Альбом VI

Ведомость чертежей основного комплекта ОВ

Формат	Лист	Наименование	Примечание
12г	1	Общие данные (начало)	
"	2	Общие данные (окончание)	
"	3	Планы по 1-1, 3-3. Разрезы 2-2, 4-4	
"	4	Установка электронагревательной печи ПЭТ-4	
"	5	Вентиляционные системы ВЕ-1, ВЕ-2.	

Типовой проект разработан в соответствии с действующими нормами и правилами и предусматривает мероприятия, обеспечивающие взрывную, взрывопожарную и пожарную безопасность при эксплуатации здания.

Главный инженер проекта: Фрог Н.П.

Ведомость примененных и ссылочных документов

Обозначение	Наименование	Примечание
1.494-52	Зонты и дефлекторы вентиляционных систем	Разработчик ЦНИИпромзданий
1.494-14	Заслонки воздушные унифицированные для систем вентиляции	Разработчик Сантехпроект
3.904-10	Крепление стальных неизолированных воздуховодов	Разработчик Проектпромвентиляция

Основные показатели проекта

Наименование сооружения	Объем $м^3$	Расчетная наружная температура $t_н$ °С	Расход тепла на отопление, ккал/ч / Вт	Установочная мощность эл. об. кВт
Насосная станция наземная	53.3	−20	2780 / 3240	4,0
		−30	3750 / 4400	5,0
		−40	4420 / 5150	6,0

Изм.	Лист	№ докум.	Подпись	Дата
ГИП		Фрог		VI-79
Нач.отд.		Якушев		IV.79
Гл.спец.		Жилин		IV.79
Исполнил		Ефимова		IV.79
Пров.		Панфиль		
Н.контр.		Подоляк		IV.79

901-2-108 -ОВ

Насосные станции на трубчатых колодцах с насосами ЭЦВ производительностью до 375 м³/ч для вертикального дренажа

Здание насосной станции Подземная камера	Лит.	Лист	Листов
	Р	1	5
Общие данные (начало)	Союзгипроводхоз г. Москва		

Копировал: Тяглова

Формат 12Г

16533-02

Инв. № подл. | Подп. и дата

Типовой проект 901-2-108 Альбом III

Характеристика нагревательных приборов

Наименование обслуживаемого помещения	Электронагревательные печи					
	Температура нагрева, °С		Тип	Мощность, кВт	Напряжение, В	Кол. шт.
	от	до				
Насосная станция наземная	-20	+5	ПЭТ-4	1.0	220	4
	-30	+5	ПЭТ-4'	1.0	220	5
	-40	+5	ПЭТ-4	1.0	220	6

Общие указания

Действующие нормы и технические условия на проектирование: СНиП II-А.7-71, СНиП II-33-75, СНиП II-31-74,

Отопление электрическое лучисто-конвективное, действующее периодически.

В качестве нагревательных приборов приняты электронагревательные печи типа ПЭТ-4 с автоматическим управлением. При достижении заданной температуры внутри помещения электропечи средствами автоматики отключаются.

Вентиляция здания насосной станции запроектирована естественная вытяжка воздуха осуществляется через вентиляционный короб, оборудованный дефлектором.

При привязке: пересчитать тепловую нагрузку; заполнить знаки ▭ на применяемых чертежах; уточнить вид и тип отопительного прибора; откорректировать смету.

Сводная спецификация

Марка	Обозначение	Наименование	Кол.	Примечание
		Отопление		
	Завод	1. Электронагревательная		
	Миассэлектроаппарат	печь ПЭТ-4, шт.	4	$t_н$=-20°С
	То же	2. То же шт.	5	$t_н$=-30°С
	"	3. " шт.	6	$t_н$=-40°С
		Вентиляция		
	ГОСТ 8075-56	1. Воздуховод из кровельной		
		стали б=0,7 ф200, м	6,7	$t_н$=-20°С
	То же	2. То же м	6,8	$t_н$=-30°С
	"	3. " м	7,0	$t_н$=-40°С
	Серия 1.494-14	4. Заслонка унифицированная		
		срунным приводом шт.	2	Р200Р
	Серия 1.494-32	5. Дефлектор Т-17 шт.	2	
	ГОСТ 6727-53	6. Сетка металлическая		
		50×50 из арматурной стали, м²	1	

Изм.	Лист	№ докум.	Подпись	Дата
ГИП		Фрог	[signature]	IV-79
Нач.отд.		Якушев	[signature]	VI.79
Гл.спец.		Жилин	[signature]	IV.79
Исполнил		Ефимова	[signature]	IV.79
Пров.		Панфилов	[signature]	IV.79
Н.контр.		Подоляк	[signature]	IV.79

901-2-108 -ОВ

Насосные станции на трубчатых колодцах с насосами ЭЦВ производительностью до 375 м³/ч для вертикального дренажа

Здание насосной станции	Лит.	Лист	Листов
Подземная камера	Р	2	
Общие данные (окончание)	Союзгипроводхоз г. Москва		

Копировал: Тяглова Формат 12Г

Инв. № подл. | Подп. и дата

Типовой проект 901-2-108 Альбом III

Инв.№ подл. | Подп. и дата

Разрез 2-2

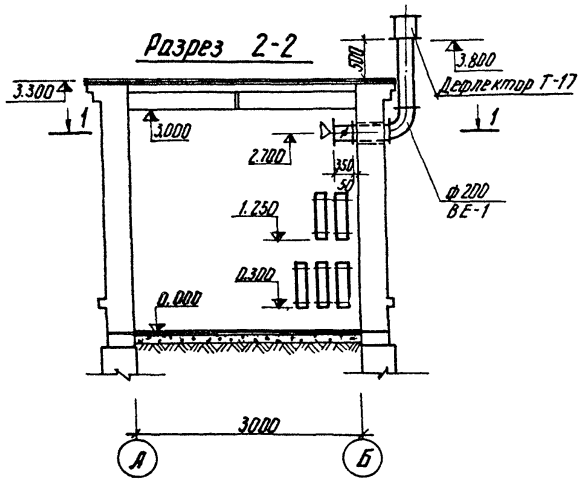

Разрез 4-4

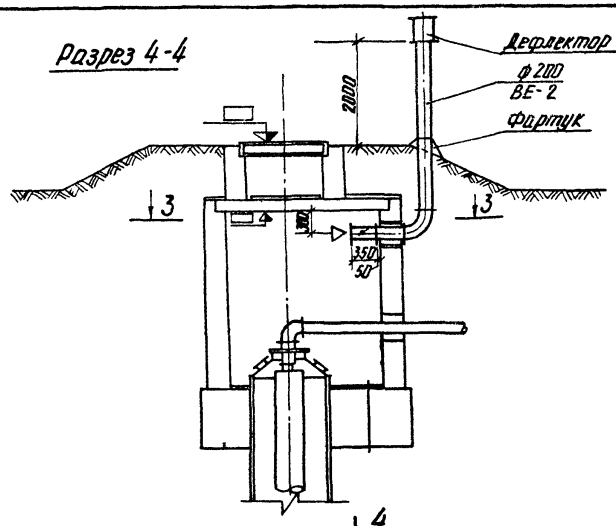

План по 1-1

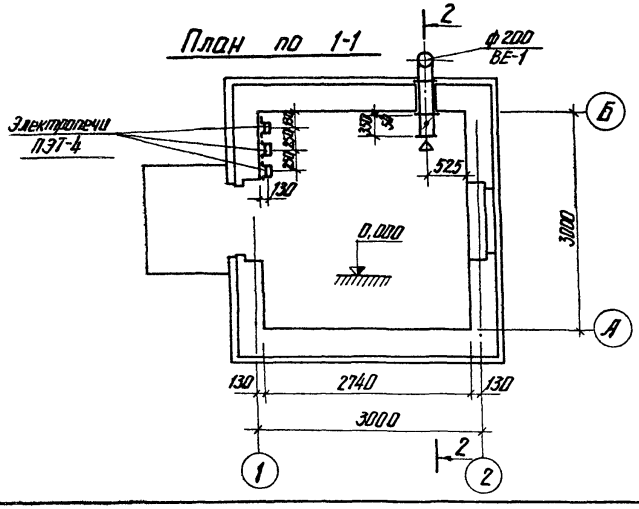

План по 3-3

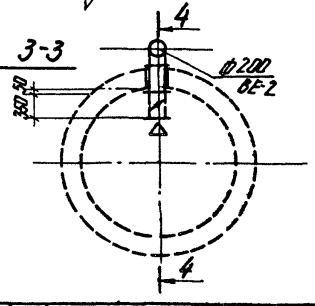

					901-2-108 -ОВ	
					Насосные станции на трубчатых колодцах с насосами ЭЦВ производительностью 80-315 м³/ч для вертикального дренажа №27	
Изм.	Лист	№ докум.	Подпись	Дата		
ГИП		Фрол		VI-79	Здание насосной станции Подземная камера	Лит. Р; Лист 3; Листов
Нач. отд.		Якушев		VI-79		
Гл. спец.		Ярилин		VI-79		
Испол.		Ефимова		VI-79	Планы по 1-1, 3-3 Разрезы 2-2, 4-4	Союзгипроводхоз г. Москва
Пров.		Панфиль		VI-79		
Н. контр.		Полоник		VI-79		

Копировал: Тяглова Формат 12Г

165-33-02

Типовой проект 901-2-108 Альбом III

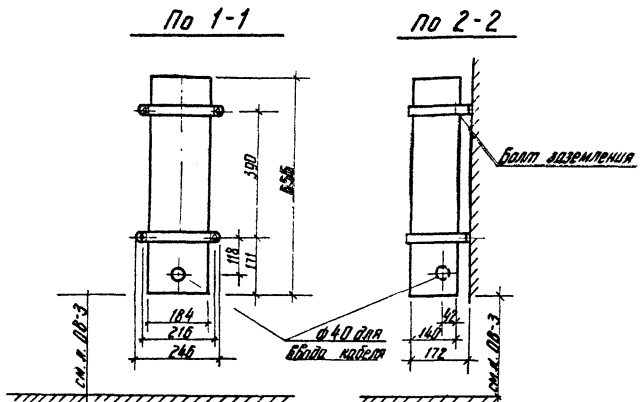

Спецификация на одну печь

Марка	Обозначение	Наименование	Кол.	Примечание
	Завод „Миассэлектроаппарат"	1. Электропечь ПЭТ-4 шт.	1	6 кг
	ГОСТ 5781-75	2. Анкерный болт ф6 шт.	4	
	ГОСТ 8918-69	3. Гайка М6 шт.	4	
	ГОСТ 6958-78	4. Шайба 6 шт.	4	

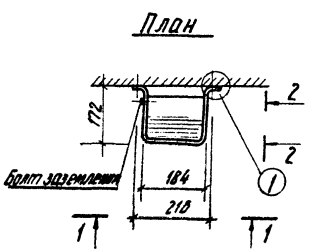

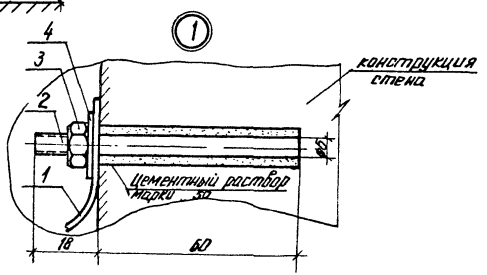

Печь устанавливается в вертикальном положении выводами вниз; крепится к стене при помощи лапок кожуха анкерными болтами

				901-2-108	-ОВ
Изм.	Лист	№ докум.	Подпись	Дата	Насосные станции на трубчатых колодцах с насосами ЭЦВ производительностью до 375 м³/ч для вертикального дренажа
ГИП		Фрог		11.79	Здание насосной станции Подземная камера
Нач.отд.		Якушев		11.79	Лит. Р; Лист 4; Листов
Гл.спец.		Шилин		11.79	
Исполн.		Балашов		11.79	Установка электронагревательной печи типа ПЭТ-4
Пров.		Панфиль		11.79	Союзгипроводхоз г. Москва
Н.контр.		Подоляк		11.79	

Типовой проект 901-2-108 Альбом III

Системы ВЕ-1, ВЕ-2

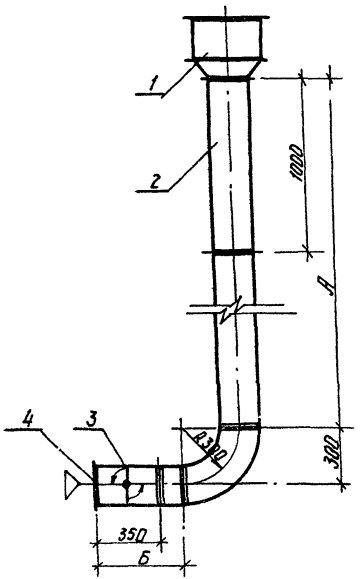

Таблица показателей

№ систем	Кол систем	Наименование обслуживаемого помещения	Глубина промерзания м	„А", мм	Толщина стены, мм	„Б", мм
ВЕ-1	1	Насосная станция наземная		1100	380	780
					510	910
ВЕ-2	1	Подземная камера	1.0-1.4	3120	100	500
			1.8	3120	200	600
			2.2	3120	250	650

Спецификация на одну систему

Марка	Обозначение	Наименование	Кол	Примечание
	Серия 1.494-32	1. Дефлектор Т-17, шт.	1	
	ГОСТ 8075-56	2. Воздуховод ф 200	—	см. лист 2
	Серия 1.494-14	3. Заслонка унифицированная		
		с ручным приводом, шт.	1	Р 200 Р
	ГОСТ 6727-53	4. Сетка металлическая		
		50×50 из арматурной стали м²	1	

901-2-108 -ОВ

Изм	Лист	№ докум	Подпись	Дата
ГИП		Фрог		VI-79
Нач.отд.		Якушев		VI.79
Гл.спец.		Жилин		IV.79
Исполн.		Балашов		IV.79
Пров.		Панфиль		IV.79
Н.контр.		Подоляк		IV.79

Насосные станции на трубчатых колодцах с насосами ЭЦВ производительностью до 375 м³/ч. для вертикального дренажа

Здание насосной станции Подземная камера	Лит.	Лист	Листов
	Р	5	

Вентиляционные системы ВЕ-1, ВЕ-2

Союзгипроводхоз г. Москва

Копировал: Тяглова

Формат 12 Г

16533-02

Госстрой СССР
ЦЕНТРАЛЬНЫЙ ИНСТИТУТ ТИПОВОГО ПРОЕКТИРОВАНИЯ
Свердловский филиал
620062, г.Свердловск-62, ул.Генеральская, 3а
Заказ № 166 Инв.№ 16533-02 тираж 1000
Сдано в печать 3.12. 1980г цена 1-48

gost.e-ecolog.ru