ТИПОВОЙ ПРОЕКТ
503-3-11.86

ПРОФИЛАКТОРИЙ ДЛЯ ЦЕНТРАЛИЗОВАННОГО ТЕХНИЧЕСКОГО ОБСЛУЖИВАНИЯ 1200 АВТОМОБИЛЕЙ КАМАЗ В ГОД

АЛЬБОМ VI

ЗАДАНИЯ ЗАВОДУ – ИЗГОТОВИТЕЛЮ

gost.e-ecolog.ru

Отпечатано
в Новосибирском филиале ЦИТП
630064 г. Новосибирск пр. Карла Маркса 1
Выдано в печать 14 XI 1977 г.
Заказ 2908 Тираж 400

ТИПОВОЙ ПРОЕКТ
503-3-11.86

ПРОФИЛАКТОРИЙ ДЛЯ ЦЕНТРАЛИЗОВАННОГО ТЕХНИЧЕСКОГО ОБСЛУЖИВАНИЯ 1200 АВТОМОБИЛЕЙ КАМАЗ В ГОД

СОСТАВ ПРОЕКТА:

АЛЬБОМ	I	ОБЩАЯ ПОЯСНИТЕЛЬНАЯ ЗАПИСКА
АЛЬБОМ	II	ТЕХНОЛОГИЯ ПРОИЗВОДСТВА. ОТОПЛЕНИЕ И ВЕНТИЛЯЦИЯ. ВНУТРЕННИЕ ВОДОПРОВОД И КАНАЛИЗАЦИЯ
АЛЬБОМ	III	АРХИТЕКТУРНЫЕ РЕШЕНИЯ. КОНСТРУКЦИИ ЖЕЛЕЗОБЕТОННЫЕ. КОНСТРУКЦИИ МЕТАЛЛИЧЕСКИЕ
АЛЬБОМ	IV	СИЛОВОЕ ЭЛЕКТРООБОРУДОВАНИЕ. ЭЛЕКТРИЧЕСКОЕ ОСВЕЩЕНИЕ. АВТОМАТИЗАЦИЯ. СВЯЗЬ И СИГНАЛИЗАЦИЯ
АЛЬБОМ	V	СТРОИТЕЛЬНЫЕ ИЗДЕЛИЯ
АЛЬБОМ	VI	ЗАДАНИЯ ЗАВОДУ - ИЗГОТОВИТЕЛЮ
АЛЬБОМ	VII	СПЕЦИФИКАЦИИ ОБОРУДОВАНИЯ
АЛЬБОМ	VIII	ВЕДОМОСТИ ПОТРЕБНОСТИ В МАТЕРИАЛАХ
АЛЬБОМ	IX	СМЕТЫ
АЛЬБОМ	X	ПОКАЗАТЕЛИ РЕЗУЛЬТАТОВ ПРИМЕНЕНИЯ НАУЧНО-ТЕХНИЧЕСКИХ ДОСТИЖЕНИЙ В СТРОИТЕЛЬНЫХ РЕШЕНИЯХ ПРОЕКТА

АЛЬБОМ VI

УТВЕРЖДЕН И ВВЕДЕН В ДЕЙСТВИЕ
МИНАВТОТРАНСОМ РСФСР
ПРОТОКОЛ ОТ 26.06.85 №21

РАЗРАБОТАН
ПРОЕКТНЫМ ИНСТИТУТОМ "ГИПРОАВТОТРАНС"

ГЛАВНЫЙ ИНЖЕНЕР ИНСТИТУТА В.Н. КРЮКОВ
ГЛАВНЫЙ ИНЖЕНЕР ПРОЕКТА П.П. ПИВТОРАК

Альбом VII

Типовой проект ТП

Обозначение	Наименование	Кол. лист	Примеч.
ТП - АСО	Спецификация щитов и пультов	3	
ТП503-3-11.86 - АН001	Приточная система П1(П2÷П6). Щит автоматизации АД100(АД102, АД104, АД106, АД108, АД110) Общий вид.	5	
ТП503-3-11.86 - АН002	Приточная система П1(П2÷П6). Щит автоматизации АД100(АД102, АД104, АД106, АД108, АД110). Таблица соединений	8	
ТП503-3-11.86 - АН003	Приточная система П1(П2÷П6) щит автоматизации АД100 (АД102, АД104, АД106, АД108, АД110) Таблица подключения.	6	
ТП503-3-11.86 - АН004	Приточная система П7. Щит автоматизации АД112. Общий вид.	5	
ТП503-3-11.86 - АН005	Приточная система П7. Щит автоматизации АД112. Таблица соединений.	9	
ТП503-3-11.86 - АН006	Приточная система П7. Щит автоматизации АД112. Таблица подключения.	6	

Взам. инв.№

Подп. и дата

Инв.№ подл.

ТП 503-3-11.86 - АД00ПЧ			
Профилакторий для централизованного технического обслуживания 1200 автомобилей КамАЗ в год	Стадия: Р	Лист:	Листов: 1
Нач. отд. Огурцов	Перечень чертежей шкафов управления	ГИПРОАВТОТРАНС г. Москва	
Н. контр. Кузнецов			
Вед. инж. Титов			
Инж. Мирошниченко			

формат А4

Наименование	Кол. НКУ	Кол. приведенных панелей	Обозначение таблицы аппаратов	Примечание
1. Ящик АД123	1	1	ТП503-3-11.86-ЭЛ0001	
2. Ящик АД123	1	1	ТП503-3-11.86-ЭЛ0002	

Взам. инв.№

Подп. и дата

Инв.№ подл.

ТП 503-3-11.86 - ЭЛ00ПЧ			
Профилакторий для централизованного технического обслуживания 1200 автомобилей КамАЗ в год	Стадия: Р	Лист:	Листов: 1
Нач. отд. Огурцов	Перечень комплектных устройств	ГИПРОАВТОТРАНС г. Москва	
Н. контр. Кузнецов			
Вед. инж. Титов			
Инж. Мирошниченко			

формат А4

Позиция	Наименование и техническая характеристика оборудования и материалов. Завод-изготовитель (для импортного оборудования страна, фирма)	Тип, марка оборудования. Обозначение документа и номер опросного листа	Единица оборудования: Наименование	Единица оборудования: Код	Код завода-изготовителя	Код оборудования, материала	Цена единицы оборудования, тыс. руб.	Количество	Масса единицы оборудования, кг
1	2	3	4	5	6	7	8	9	10
	Щиты и пульты								
	Щит автоматизации приточной системы П1 (П2÷П6),	ОСТ 36.13-76	комп.			3433194600		6	51
	состоящий из щита шкафного малогабаритного								
	ЩШМ-1000×600-II У4 I Р30 (по плану АД100, АД102, АД104,								
	АД106, АД108, АД110)								
	Щит автоматизации приточной системы П7,	ОСТ 36.13-76	комп.			3433194600		1	51
	состоящий из щита шкафного малогабаритного								
	ЩШМ-1000×600-II У4 I Р30 (по плану АД112)								

Альбом V

Типовой проект ТП

Инв. № подл. | Подп. и дата | Взам. инв. №

Нач. отд.	Огурцов		
Н. контр.	Кузнецов		
Вед. инж.	Титов		
Инж.	Мирошниченко		

ТП 503-3-11.86 - АСО

Профилакторий для централизованного технического обслуживания 1200 автомобилей КамАЗ в год.

Стадия	Лист	Листов
Р	1	3

Спецификация щитов и пультов

ГИПРОАВТОТРАНС г. Москва

Формат А3

Позиция	Наименование и техническая характеристика оборудования и материалов. Завод-изготовитель (для импортного оборудования – страна, фирма)	Тип, марка оборудования. Обозначение документа и номер опросного листа	Единица измерения: Наименование	Единица измерения: Код	Код завода-изготовителя	Код оборудования материала	Цена единицы оборудования тыс. руб.	Количество	Масса единицы оборудования, кг
1	2	3	4	5	6	7	8	9	10
	Аппаратура и приборы, поставляемые комплектно со щитами и пультами								
1	Регулятор температуры (учитывается в разделе „Приборы и средства автоматизации поз.: 1)	РТ-3	шт	796		421882380г		7	2,5
	Универсальный переключатель, ~ 220В	ТУ16-524.074-75							
2		УП5311-А23	шт	796		3428210001		7	0,85
3		УП5311-С23	шт	796		3428210001		7	0,85
4		УП5312-С29	шт	796		3428210001		7	1,2
5		УП5314-Л254	шт	796		3428210001		7	1,85
6	Реле времени электромеханическое программное ~220В	ВС-10-33	шт	796		3425340100		7	3,0
		ТУ16-529.47674							
7	Ступенчатый импульсный прерыватель, ~ 220В	СИП-01	шт	796		421890003О		7	2,7
		ТУ50-58-76							
–									
	Реле электромагнитное, универсальное, ~ 220В	ТУ16-523.331-78							
8		РПУ2-362200У3Б	шт	796		3425130000		1	0,45
9		РПУ2-362200У3Б	шт	796		3425130000		14	0,45
10		РПУ2-364200У3Б	шт	796		3425130000		34	0,45
11		РПУ2-366200У3Б	шт	796		3425130000		1	0,45

Позиция	Наименование и техническая характеристика оборудования и материалов. Завод-изготовитель (для импортного оборудования страна, фирма)	Тип, марка оборудования. Обозначение документа и номер опросного листа	Единица измерения		Код завода-изготовителя	Код оборудования, материала	Цена единицы оборудования тыс. руб.	Количество	Масса единицы оборудования кг
			Наименование	Код					
1	2	3	4	5	6	7	8	9	10
	Кнопка управления, исполнение 2	ТУ16-526.407-76							
12	Черный толкатель, надпись „Пуск"	КЕ011 У3,	шт	796		342842 1000		14	0.2
13	Красный толкатель, надпись „Стоп"	КЕ011 У3	шт	796		342842 1000		14	0.2
14	Красный толкатель, без надписи	КЕ011 У3	шт	796		342842 1000		7	0.2
	Арматура ~ 220В	ТУ16-535.930-76							
15		АС44021 У2	шт	796		346181 1000		7	0.1
16		АС44023 У2	шт	796		346181 1000		14	0.1
17	Выключатель автоматический $I_н$=1А. $I_{отс}$=1,3$I_н$	АБ3 - МУ3	шт	796		342130 1000		7	0.3
		ТУ16-522.110-74							
18	Выключатель пакетный однополюсный, исполнение 3.	ПВ1 - 10У3О0	шт	796		3424614000		7	0.3
		ОСТ16.0526.001-77							

Поз.	Обозначение	Наименование	Кол.	Примеч.
		Документация		
	ТП503-3-11.86-ЯН001	Таблица соединений		
	ТП503-3-11.86-ЯН003	Таблица подключения		
		Стандартные изделия		
1		Шкаф щита ШЩМ-1000×600-П УЧ IP30 ОСТ 36.13-76	1	
2		Рейка РБ 500	1	
3		Рейка Р600	1	
		Прочие изделия		
4	B1	Регулятор температуры электрический трехпозиционный РТ-3, Гр. 03; 0°÷40°С; ~ 220В	1	
5	SB1, SB6	Кнопка управления КЕ0НЗ исп. 2 черный „пуск"	2	
6	SB2, SB7	Кнопка управления КЕ0НУ3 исп. 2 красный „стоп"	2	
7	SB8	Кнопка управления КЕ0НУ3 исп. 2 красный б/н	1	

Поз.	Обозначение	Наименование	Кол.	Прим.
8	HL1, HL2	Арматура АС440Е394У2; ~ 220В	2	
9	HL3	Арматура АС440Е194У2; ~ 220В	1	
10	SA2	Переключатель универсальный УП5314-Л54, ~ 220В	1	
11	SA3	Переключатель универсальный УП5311-С83, ~ 220В	1	
12	SA4	Переключатель универсальный УП5312-С82, ~ 220В	1	
13	SA5	Переключатель универсальный УП5311-А13, ~ 220В	1	
14	SA1	Выключатель пакетный однополюсный ПВ1-10, исп. 3, ~ 220В	1	
15	SF1	Выключатель автоматический А63М, Iн=1А, Iотс=1,3Iн	1	
16	K1÷K5	Реле промежуточное РПУ2-364Е0УЗБ, ~ 220В	5	
17	K6; K7	Реле промежуточное РПУ-2-364Е0УЗБ, ~ 220В	2	
18	KT1	Реле времени ВС-10-33, ~ 220В	1	
19	SK1	Ступенчатый импульсный прерыватель СИП-01, ~ 220В	1	
20		Блок БЗ10	10	
21		Упор	4	
22		Рамка РПМ 65×65	11	
		Материалы		
23		Провод ПВ1 1 380	130м	

ТП 503-3-11.86 -ЯН001

Нач. отд	Огурцов		
Н. контр.	Кузнецов		
Рук. гр.	Арнаутова		
Инж.	Мурашниченко		

Профилакторий для централизованного технического обслуживания 1200 автомобилей, Канск

Стадия	Лист	Листов
Р	1	5

Приточная система П1 (П1÷П5)
Щит автоматизации ЯЭ100(ЯЭ102, ЯЭ104, ЯЭ106, ЯЭ108, ЯЭ110) Общий вид

ГИПРОАВТОТРАНС
г. Москва

Формат А4

ТП 503-3-11.86 -ЯН001

Лист 2

Копировал Марченко

Формат А4

Инв. № подл. | Подп. и дата | Взам. инв. №

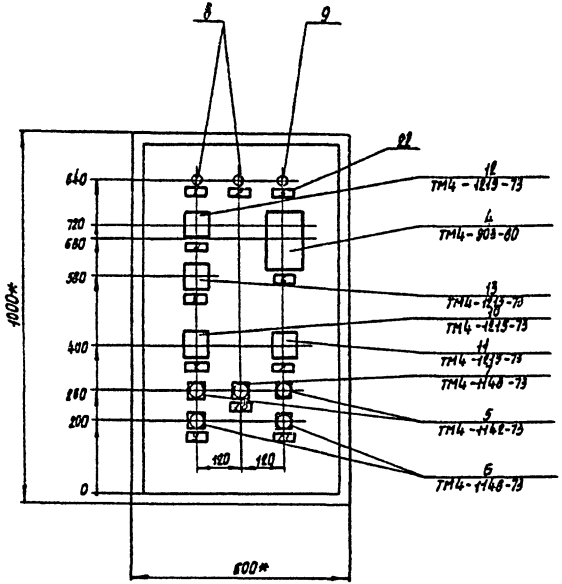

1* Размеры для справок

Типовой проект 177

Инв. № подл. | Подп. и дата | Взам. инв. №

					ТП 503-3-11.86 -ЯН00Н	Лист 9
Изм.	Лист	N докум.	Подп.	Дата		

Копировал Марченко

Формат А3

Вид на внутренние плоскости (развернуто)

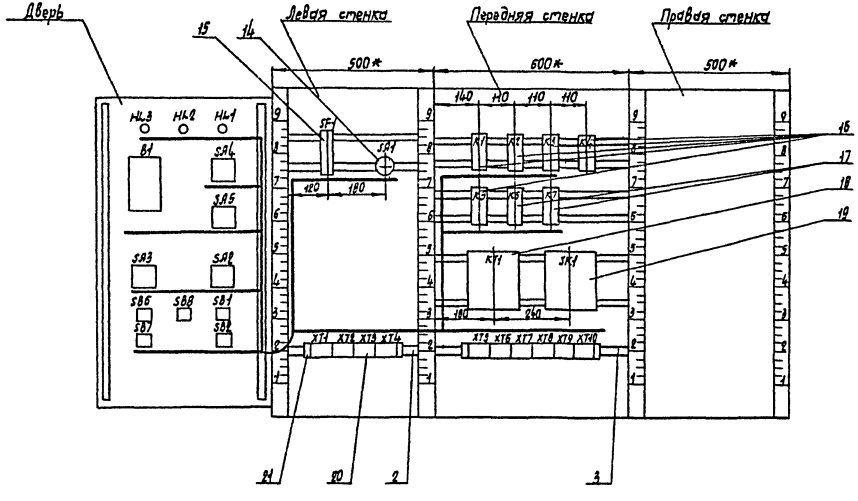

Изм.	Лист	N докум.	Подп.	Дата
		Копировал	Марчева	

ТП 503-3-11.86 -АН001

Лист 4

Формат А4

Альбом VI

Типовой проект ТП

Инв. N подл. | Подп. и дата | Взам. инв. N

Альбом VI

Типовой проект ТП

Надписи на табло и в рамках

N надписи	Надпись	Кол.	N надписи	Надпись	Кол.
	Рамка 66 × 26				
1	Нормальная работа приточной системы	1			
2	Нормальная работа электронагревателя	1			
3	Авария	1			
4	Схема регулирования				
	Избиратель управления руч. - 0 - авт.	1			
5	Управление клапаном на теплоносителе				
	понизить - повысить	1			
6	Регулятор температуры				
	приточного воздуха	1			
7	Избиратель управления вентилятора				
	мест.-дист.-откл.-опроб.	1			
8	Избиратель управления электронагревателя				
	мест.-откл.-дист	1			
9	Управление вентилятором	1			
10	Съем сигнала	1			
11	Управление электронагревателем	1			

Взам. инв. N | Подп. и дата | Инв. N подл.

Изм.	Лист	N докум.	Подп.	Дата	ТП 503-3-11.86 -АН001	Лист 5

Формат А4

Таблица

Соединения проводок

Проводник	Откуда идет	Куда поступает	Данные провода	Примечание
	Технические	требования		
	Таблица соединений	выполнена		
	на основании схем	А5 ÷ А7; А12, А13		
1	ХТ1:2	К1:8		
1	К1:8	К2:14		
1	К2:14	К4:11		
1	К4:11	К4:11		п
1	К4:14	К5:11		
1	К5:11	К5:14		п
1	К5:14	ХТ6:1	ПВ1 1	
3	ХТ1:3	ХТ6:1		
5	ХТ1:4	К1:11		
5	К1:11	К1:14		п
5	К1:14	К2:11		
5	К2:11	КТ1:3		
5	КТ1:3	ХТ6:3		
5	ХТ6:3	ХТ6:4		п

Взам. инв. N | Подп. и дата | Инв. N подл.

Нач. отд.	Огурцов	
Н. контр.	Кузнецов	
Рук. гр.	Арнаутова	
Инж.	Мирошниченко	

ТП 503-3-11.86 -АН002

Профилакторий для централизованного технического обслуживания 1200 автомобилей КАМ А3 в год

Приточная система П1 (П2 ÷ П6)
Щит автоматизации АД100/АД102, АД104, АД106, АД108, АД110)
Таблица соединений

Стадия	Лист	Листов
Р	1	8

ГИПРОАВТОТРАНС
г. Москва

Копировал Марченко

Формат А4

Альбом VI

Продолжение табл.

Проводник	Откуда идет	Куда поступает	Данные провода	Примечание
7	SA1:L1	K1:13		
9	SA1:C1	XT1:5		
9	XT1:5	K6:5		
9	K6:5	KT1:4		
9	KT1:4	XT6:5		
11	K2:13	K6:10		
13	XT1:6	K2:3		
13	K2:3	XT6:6		
15	XT1:7	K2:5		
17	XT1:8	XT6:7		
19	XT1:9	K1:12		
19	K1:12	KT1:7		
21	K1:A	KT1:8	ПВ1 1	
21	KT1:8	KT1:9		п
23	XT1:10	K1:10		
23	K1:10	XT6:8		
23	XT6:8	XT6:9		п
25	K2:A	XT7:2		
27	XT2:1	K2:12		
27	K2:12	K3:A		
29	XT2:2	XT7:3		
33	K2:10	K5:3		
33	K5:3	XT7:4		
37	K2:6	K4:3		
37	K4:3	XT7:5		

Типовой проект ТП

Взам. инв. N | Подп. и дата | Инв. N подл.

Заказ N 4820

Изм	Лист	N докум.	Подп.	Дата	ТП 503-3-11.86 -АН002	Лист 2

Формат А4

Продолжение табл.

Проводник	Откуда идет	Куда поступает	Данные провода	Примечание
39	K5:5	XT7:6		
41	K4:A	XT7:7		
43	K4:5	XT7:8		
45	K5:A	XT7:9		
47	K4:13	K5:13		
47	K5:13	XT7:10		
49	K4:12	K5:8		
49	K5:8	XT8:1		
51	K4:8	K5:12		
51	K5:12	XT8:2		
			ПВ1 1	
53	XT2:5	XT8:3		
55	XT2:6	XT8:4		
57	XT2:7	XT8:5		
59	XT2:8	XT8:6		
61	XT2:9	XT8:7		
61	XT8:7	XT8:8		п
63	XT2:10	XT8:9		
63	XT8:9	XT8:10		п
65	XT9:1	XT9:1		
65	XT9:1	XT9:2		п
71	XT3:2	K2:4		
71	K2:4	K2:8		п

Взам. инв. N | Подп. и дата | Инв. N подл.

Изм	Лист	N докум.	Подп.	Дата	ТП 503-3-11.86 -АН002	Лист 3

Копировал Марченко

Формат А4

Альбом V

Типовой проект 117

Продолжение табл.

Проводник	Откуда идет	Куда поступает	Данные провода	Примечание
101	SF1:2	XT3:5		
101	XT3:5	K1:3		
101	K1:3	K1:4		п
101	K1:4	K3:3		
101	K3:3	K3:7		п
101	K3:4	K3:8		п
101	K3:8	K3:11		
103	XT3:6	K3:13		
105	XT3:7	SK1:1		
105	SK1:1	SK1:3		п
109	XT3:8	SK1:2		
111	XT3:9	K6:2	ПВ1 1	
111	K6:2	XT9:5		
113	XT3:10	K6:1		
113	K6:1	XT9:6		
115	K3:5	K6:6		
115	K6:6	K6:7		п
117	K1:5	K3:9		
117	K3:9	XT9:7		
119	K3:10	XT9:8		
121	K6:8	XT9:9		
121	XT9:9	XT9:10		п
123	K1:6	K3:14		
125	K3:12	K6:4		
127	XT4:1	K6:9		
127	K6:9	K7:8		
127	K7:8	K7:9		п

Инв. N подл. | Подп. и дата | Взам. инв. N

Изм.	Лист	N докум.	Подп.	Дата

ТП 503-3-11.86 -АН00Д

Лист 4

Формат А4

Продолжение табл.

Проводник	Откуда идет	Куда поступает	Данные провода	Примечание
127	K7:9	XT10:1		
129	XT4:9	K7:7		
201	XT4:6	XT10:5		
202	XT4:7	XT10:6		
203	XT4:8	XT10:7		
N	XT1:1	K1:8		
N	K1:8	K2:8		
N	K2:8	K3:8		
N	K3:8	K4:10		
N	K4:10	K4:8	ПВ1 1	п
N	K4:8	K5:10		
N	K5:10	K5:8		п
N	K5:8	K6:8		
N	K6:8	K7:8		
N	K7:8	KT4:10		
N	KT4:10	XT5:4		
N	XT5:4	XT5:5		
N	XT5:5	XT5:6		
земля	XT5:1	XT5:2		
земля	XT5:2	XT5:3		
земля	XT5:3	XT5:4		
ЗН	SF1:1	XT5:9		

Инв. N подл. | Подп. и дата | Взам. инв. N

Изм.	Лист	N докум.	Подп.	Дата

ТП 503-3-11.86 -АН00Д

Лист 5

Копировал Марченко

Формат А4

Продолжение табл.

Проводник	Откуда идет	Куда поступает	Данные провода	Примечание
		Дверь		
1	XT1:2	SA4:7		
1	SA4:7	SA2:6A		
1	SA2:6A	SA2:14A		П
1	SA2:14A	SB2:3		
3	XT1:3	SB2:4		
5	XT1:4	SB1:1		
9	XT1:5	SA2:9		
13	XT1:6	SA2:10A		
15	XT1:7	SA2:4		
15	SA2:4	SB1:2		
17	XT1:8	SB2:2	ПВ1 1	
19	XT1:9	SA2:2A		
23	XT1:10	HL1:1		
27	XT2:1	SA4:8		
29	XT2:2	SA2:13		
53	XT2:5	SB7:3		
55	XT2:6	SB7:4		
57	XT2:7	SA3:1		
57	SA3:1	SA3:3		П
59	XT2:8	SA3:4		
59	SA3:4	SB6:1		
61	XT2:9	SB6:2		

Инв. № подл. | Подп. и дата | Взам. инв. №

Изм.	Лист	№ докум.	Подп.	Дата	ТП 503-3-11.86 -АН00	Лист 6

Типовой проект 111

Формат А4

Продолжение табл.

Проводник	Откуда идет	Куда поступает	Данные провода	Примечание
63	XT2:10	HL2:1		
65	XT3:1	SA3:2		
71	XT3:2	SA2:6		
71	SA2:6	SA2:8		П
101	XT3:5	SB8:3		
103	XT3:6	SA4:1		
103	SA4:1	SA4:5	ПВ1 1	П
105	XT3:7	B1:16		
105	B1:16	SA4:2		
107	SA4:6	SA5:1		
107	SA5:1	SA5:3		П
109	XT3:8	B1:12		
109	B1:12	B1:13		П
111	XT3:9	B1:22		
111	B1:22	SA5:2		
113	XT3:10	B1:21		
113	B1:21	SA5:4		
127	XT4:1	HL3:1		
129	XT4:2	SB8:4		

Инв. № подл. | Подп. и дата | Взам. инв. №

Изм.	Лист	№ докум.	Подп.	Дата	ТП 503-3-11.86 -АН00	Лист 7

Копировал Марченко

Формат А4

Альбом VI

Типовой проект ТП

Продолжение табл.

Проводник	Откуда идет	Куда поступает	Данные провода	Примечание
201	XT4:6	B1:9		
202	XT4:7	B1:20		
203	XT4:8	B1:29		
			ПВ1 1	
N	XT1:1	HL3:2		
N	HL3:2	HL2:1		
N	HL2:1	HL1:1		
N	HL1:1	B1:5		

Изм.	Лист	N докум.	Подп.	Дата

ТП 503-3-11.86 -АН002

Лист 8

Формат А4

Проводник	Вывод	Вид контакта	Вывод	Проводник	Проводник	Вывод	Вид контакта	Вывод	Проводник
			Технические		требования				
	Таблица подключения				выполнена на				
	основании				схем А5 ÷	А7 и А12, А13			
	и таблицы				соединений	АН002			
		SF1			53*	5		6	55*
Л11	1		2	101	57*	7		8	59*
					61*	9		10	63*
		SA1							
7	L1		C1	9			XT3		
					65*	1		2	71*
		XT1				3		4	
N*	1		2	1*	101*	5		6	103*
3*	3		4	5*	105*	7		8	109*
9*	5		6	13*	111*	9		10	113*
15*	7		8	17*			XT4		
19*	9		10	23*	127*	1		2	129*
						3		4	
		XT2				5		6	201*
27*	1		2	29*	202*	7		8	203*
	3		4			9		10	

Нач. отд.	Огурцов	
Н. контр.	Кузнецов	
Рук. гр.	Арнаутова	
Инж.	Мирошниченко	

ТП 503-3-11.86 -АН003

Профилакторий для централизованного текущего обслуживания 1200 автомобилей КАМ А3 в год

Стадия	Лист	Листов
Р	1	6

Приточная система П1 (П2 ÷ П6)
Щит автоматизации АД100/АД102, АД104, АД106, АД108, АД110
Таблица подключения

ГИПРОАВТОТРАНС
г. Москва

Инв. N подл. | Подп. и дата | Взам. инв. N

Копировал Марченко

Формат А4

Проводник	Вывод	Вид контакта	Вывод	Проводник
		К1		
101*	3 п	р	5	117
123	6	р	п 4	101*
	7	з	9	
23*	10	з	8	1*
5*	11 п	з	13	7
5*	14 п	з	12	19*
21	Я	К	8	N*
		К2		
13*	3	р	5	15
37	6	р	4	71*
	7	з	9	
33	10	з	8	71
5*	11	з	13	11
1*	14	з	12	27*
23	Я	К	8	N*
		К3		
101*	3 п	р	5	115
	6	р	4	
101*	7 п	з	9	117*
119	10	з	п 8	101*
101	11 п	з	13	103
123	14	з	12	125
27	Я	К	8	N*

Проводник	Вывод	Вид контакта	Вывод	Проводник
		К4		
37*	3	р	5	43
	6	р	4	
	7	з	9	
N*	10 п	з	8	51
1*	11	з	13	47
1*	14	з	12	49
41	Я	К	п 8	N*
		К5		
33	3	р	5	39
	6	р	4	
	7	з	9	
N*	10 п	з	8	49*
1*	11	з	13	47*
1*	14	з	12	51
45*	Я	К	п 8	N*
		К6		
113*	1	з	п 6	115*
111*	2	з	п 7	115
125	4	р	9	127*
9*	5	з	10	11
121	Я	К	8	N*

Проводник	Вывод	Вид контакта	Вывод	Проводник
		К7		
	1	з	6	
127*	2	р	7	129
	4	р	9	
	5	з	10	
127*	Я	К	8	N*
		КТ1		
5*	3	з	4	9*
	4	р	5	
	13	з	14	
	14	з	15	
	6	з	7	
19	7	р	п 8	21*
	1	К	п 9	21
N*	10			
		ЭК1		
105*	1 п		2	109
105	3 п		4	N*
		ХТ5		
3*	1		2	3*
3*	3		4	N*
N*	5		6	N*
	7		8	
ЛН*	9		10	

Проводник	Вывод	Вид контакта	Вывод	Проводник
		ХТ6		
1*	1		2	3*
5*	3 п		п 4	5*
9*	5		6	13*
17*	7		8	23*
23*	9		10	
		ХТ7		
	1		2	25*
29*	3		4	33*
37*	5		6	39*
41*	7		8	43*
45*	9		10	47
		ХТ8		
49*	1		2	51*
53*	3		4	55*
57*	5		6	59*
61*	7 п		п 8	61*
63*	9 п		п 10	63*
		ХТ9		
65*	1 п		п 2	65*
	3		4	
111*	5		6	113*
117*	7		8	119*
121*	9 п		п 10	121*

Инв. N подл. | Подп. и дата | Взам. инв. N

Изм. Лист N докум. Подп. Дата

ТП 503-3-11.86 -ЛН003

Лист 2

Формат А4

Копировал Марченко

Инв. N подл. | Подп. и дата | Взам. инв. N

Изм. Лист N докум. Подп. Дата

ТП 503-3-11.86 -ЛН003

Лист 3

Формат А4

Проводник	Вывод	Вид контакта	Вывод	Проводник
		ХТ12		
127*	1		2	
	3		4	
201*	5		6	202*
203*	7		8	
	9		10	

Проводник	Вывод	Вид контакта	Вывод	Проводник

Проводник	Вывод	Вид контакта	Вывод	Проводник
		Дверь		
		НА3		
127	1		2	N°
		НА2		
63	1		2	N*
		НА1		
23	1		2	N*
		В1		
N	5		16	105*
109	13 п		22	111
109*	12 п		21	115*
201	9			
202	20			
203	29			
		SA4		
103*	1 п		2	105
	3		4	
103	5 п		6	107
1*	7		8	27
		SA5		
107*	1 п		2	111
107	3 п		4	113

Проводник	Вывод	Вид контакта	Вывод	Проводник
		SA1		
57*	1 п		2	59
57	3 п		4	59*
		SA2		
	1		2	17
			2А	19
	3		4	19*
			4А	
	5		п 6	71
			п 6А	1*
	7		п 8	71
			8А	
9	9		10	
			10А	13
	11		12	
			12А	
29	13		14	
			14А	
	15		16	
			п 16А	1
		SB6		
59	1	3 р	2	61
	3		4	
		SB1		
	1	3 р	2	
101	3		4	119

Альбом VII

Типовой проект ТП

Проводник	вывод	Вид контакта	вывод	Проводник
		SB1		
9	1	3	2	15
	3	P	4	
		SB7		
	1	3	2	
53	3	P	4	55
		SB2		
	1	3	2	
1	3	P	4	3

Проводник	вывод	Вид контакта	вывод	Проводник

Альбом VI

Типовой проект ТП

Поз.	Обозначение	Наименование	Кол.	Примеч.
		Документация		
	ТП503-3-11-86 АН005	Таблица соединений		
	ТП503-3-11-86 АН006	Таблица подключения		
		Стандартные изделия		
1		Шкаф щита		
		ЩШМ-1000×600-II УЧ I Р30		
		ОСТ36.13-76	1	
2		Рейка РБ500	1	
3		Рейка Р600	1	
		Прочие изделия		
4	В1	Регулятор температуры электрический трехпозиционный РТ-3; Гр.23; 0°÷40°С; ~220В	1	
5	SB1; SB6	Кнопка управления КЕ011У3 исп. 2 черный „пуск"	2	
6	SB2; SB7	Кнопка управления КЕ011У3 исп. 2 красный „стоп"	2	

Взам. инв. №

Подпись и дата

Инв. № подл.

ТП 503-3-11.86 -АН004

Нач. отд.	Огурцов		
Н. контр.	Кузнецов		
Вед. инж.	Дмитриева		
Инж.	Мирошниченко		

Профилакторий для централизованного технического обслуживания 1200 автомобилей КамАЗ в год

Приточная система П7 Щит автоматизации АД112 общий вид

Стадия	Лист	Листов
Р	1	5

ГИПРОАВТОТРАНС г. Москва

Формат А4

Поз.	Обозначение	Наименование	Кол.	Прим.
7	SB8	Кнопка управления КЕ011У3 исп. 2 красный, Е/н.	1	
8	HL1, HL2	Арматура АС44023У2, ~220В	2	
9	HL3	Арматура АС44021У2, ~220В	1	
10	SA2	Переключатель универсальный УП5314-Л254, ~220В	1	
11	SA3	Переключатель универсальный УП 5311-С23, ~220В	1	
12	SA4	Переключатель универсальный УП5312-С29, ~220В	1	
13	SA5	Переключатель универсальный УП 5311-А23	1	
14	SA1	Выключатель пакетный однополюсный ПВ1-10, ~220В, исп. 3	1	
15	SF1	Выключатель автоматический А63М, $I_н$=1А, $I_{отс.}$=1.3$I_н$	1	
16	K1, K2, K4, K5	Реле промежуточное РПУ-2-36420У3Б ~220В	4	
17	K3	Реле промежуточное РПУ-2-36620У3Б, ~220В	1	
18	K6, K8	Реле промежуточное РПУ-2-362200У3Б, ~220В	2	
19	K7	Реле промежуточное РПУ2-36200У3Б, ~220В	1	
20	KT1	Реле времени ВС-10-33, ~220В	1	
21	SK1	Ступенчатый импульсный прерыватель СИП-01, ~220В	1	
22		Блок Б310	10	
23		Упор	4	
24		Рамка РПМ 66×26	11	
		Материалы		
25		Провод ПВ1 1 380	150м	

Взам. инв. №

Подпись и дата

Инв. № подл.

Изм.	Лист	N докум.	Подп.	Дата

ТП 503-3-11.86 -АН004

Лист 2

Формат А4

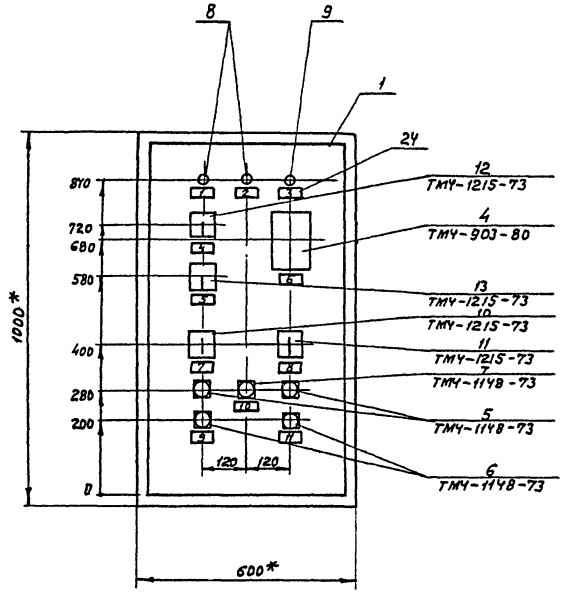

1* Размеры для справок

Вид на внутренние плоскости (развернуто)

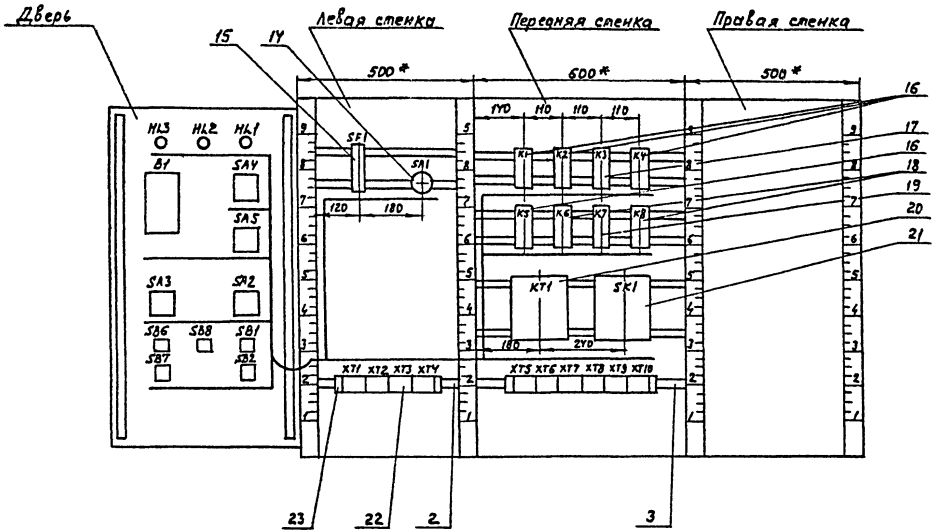

Изм	Лист	№ докум.	Подпись	Дата	ТП 503-3-11.86 - АН004	Лист 4

Альбом VI

Типовой проект ТП

Надписи на табло и в рамках

N надпи-сей	Надпись	Кол.	N надпи-	Надпись	Кол.
	Рамка 66×26				
1	Нормальная работа-приточ-				
	ной системы	1			
2	Нормальная работа электро-				
	нагревателя	1			
3	Авария	1			
4	Схема регулирования				
	избиратель управления				
	руч.-О-авт.	1			
5	Управление клапаном				
	на теплоносителе				
	понизить – повысить	1			
6	Регулятор температуры				
	приточного воздуха	1			
7	Избиратель управления				
	вентилятора				
	мест.-дист-откл-опроб	1			
8	Избиратель управления				
	электронагревателя				
	мест.-откл.-дист.	1			
9	Управление вентилятором	1			
10	Съем сигнала	1			
11	Управление электронаг-				
	ревателем	1			

Инв. N подл. | Подпись и дата | Взам. инв. N

Изм. | Лист | N докум. | Подп. | Дата

ТП 503-3-11.86 -АН004

Лист 5

Формат А4

Таблица

Соединения проводок

Проводник	Откуда идет	Куда поступает	Данные провода	Примечание
	Технические	требования		
	Таблица соединений выполнена			
	на основании схем А8÷А10; А14 и А15			
1	XT4:2	K1:8		
1	K1:8	K2:14		
1	K2:14	K4:11		
1	K4:11	K4:14		п
1	K4:14	K5:11		
1	K5:11	K5:14		п
1	K5:14	XT6:1	ПВ1. 1	
3	XT1:3	XT6:2		
5	XT1:4	K1:11		
5	K1:11	K1:14		п
5	K1:14	K2:11		
5	K2:11	K7:3		
5	K7:3	XT6:3		
5	XT6:3	XT6:4		п

Инв. N подл. | Подпись и дата | Взам. инв. N

ТП 503-3-11.86 -АН005

Нач. отд.	Огурцов		Профилакторий для централизованного технического обслуживания 1200 автомобилей КамАЗ в год	Стадия	Лист	Листов
				Р	1	9
Н. контр.	Кузнецов		Приточная система П7 Щит автоматизации АД112. Таблица соединений	ГИПРОАВТОТРАНС г. Москва		
Вед. инж.	Дмитриева					
Инж.	Мирошниченко					

Формат А4

Продолжение табл.

Проводник	Откуда идет	Куда поступает	Данные провода	Примечание
7	SA1:L1	K1:13		
9	SA1:C1	XT1:5		
9	XT1:5	K6:5		
9	K6:5	KT1:4		
9	KT1:4	XT6:5		
11	K2:13	K6:10		
13	XT1:6	K2:3		
13	K2:3	XT6:6		
15	XT1:7	K2:5		
17	XT1:8	XT6:7		
19	XT1:9	K1:12		
19	K1:12	KT1:7		
21	K1:A	KT1:8	ПВ1 1	
21	KT1:8	KT1:9		П
23	XT1:10	K1:10		
23	K1:10	XT6:8		
23	XT6:8	XT6:9		П
25	K2:A	XT7:1		
25	XT7:1	XT7:2		
27	XT2:1	K2:12		
27	K2:12	K3:A		
29	XT2:2	XT7:3		
33	K5:3	K8:5		
33	K8:5	XT7:4		

Инв.№ подл. | Подпись и дата | Взам. инв.№

Изм.	Лист	№ докум.	Подп.	Дата	ТП 503-3-11.86 - АН005	Лист 2

Формат А4

Продолжение табл.

Проводник	Откуда идет	Куда поступает	Данные провода	Примечание
37	K2:6	KY:3		
37	KY:3	XT7:5		
39	K5:5	XT7:6		
41	KY:A	XT7:7		
43	KY:5	XT7:8		
45	K5:A	XT7:9		
53	XT2:4	XT8:3		
55	XT2:5	XT8:4		
57	XT2:6	XT8:5		
59	XT2:7	XT8:6		
61	XT2:8	XT8:7	ПВ1 1	
61	XT8:7	XT8:8		П
63	XT2:9	XT8:9		
63	XT8:9	XT8:10		П
65	XT2:10	XT9:1		
65	XT9:1	XT9:2		П
71	XT3:1	K2:4		
71	K2:4	K2:7		П
73	K2:9	K8:4		
73	K8:4	K8:10		П
75	K8:9	XT9:4		
77	KY:13	K5:13		
77	K5:13	XT7:10		

Инв.№ подл. | Подпись и дата | Взам. инв.№

Изм.	Лист	№ докум.	Подп.	Дата	ТП503-3-11.86 - АН005	Лист 3

Формат А4

Продолжение табл.

Проводник	Откуда идет	Куда поступает	Данные провода	Примечание
79	КУ:12	К5:7		
79	К5:7	ХТ8:1		
81	КУ:7	К5:12		
81	К5:12	ХТ8:2		
101	SF1:2	ХТ3-3		
101	ХТ3:3	К1:3		
101	К1:3	К1:4		П
101	К1:4	К3:3		
101	К3:3	К3:7	ПВ1 1	П
101	К3:7	К3:8		П
101	К3:8	К3:11		П
101	К3:11	К3:15		П
103	ХТ3:4	К3:13		
105	ХТ3:5	SK1:1		
105	SK1:1	SK1:3		П
109	ХТ3:6	SK1:2		
111	ХТ3:7	К6:2		
111	К6:2	ХТ9:5		
113	ХТ3:8	К6:1		
113	К6:1	ХТ9:6		
115	К3:5	К6:6		
115	К6:6	К6:7		П

Типовой проект ТП

Инв.№ подл. | Подпись и дата | Взам. инв.№

Продолжение табл.

Проводник	Откуда идет	Куда поступает	Данные провода	Примечание
117	К1:5	К3:9		
117	К3:9	ХТ9:7		
119	К3:10	ХТ9:8		
121	К6:А	ХТ9:9		
121	ХТ9:9	ХТ9:10		П
123	К1:6	К3:14		
125	К3:12	К6:Ч		
127	ХТ3:9	К6:9		
127	К6:9	К7:2		
127	К7:2	К7:А		П
127	К7:А	ХТ10:1		
129	ХТ3:10	К7:7	ПВ1 1	
131	К3:17	ХТ10:2		
133	КВ:А	ХТ10:3		
201	ХТЧ:1	ХТ10:5		
202	ХТЧ:2	ХТ10:6		
203	ХТЧ:3	ХТ10:7		
N	ХТ1:1	К1:8		
N	К1:8	К2:8		
N	К2:8	К3:8		
N	К3:8	КЧ:9		
N	КЧ:9	КЧ:8		П
N	КЧ:8	К5:9		
N	К5:9	К5:8		П
N	К5:8	К6:8		
N	К6:8	К7:8		

Инв.№ подл. | Подпись и дата | Взам. инв.№

Продолжение табл.

Проводник	Откуда идет	Куда поступает	Данные провода	Примечание
N	K7:8	K8:8		
N	K8:8	KT1:10		
N	KT1:10	SK1:4		
N	SK1:4	XT5:4		
N	XT5:4	XT5:5		П
N	XT5:5	XT5:6		П
L11	SF1:1	XT5:9	ПВ1 1	
земля	XT5:1	XT5:2		П
земля	XT5:2	XT5:3		П
земля	XT5:3	XT5:4		П

Продолжение табл.

Проводник	Откуда идет	Куда поступает	Данные провода	Примечание
		Дверь		
1	XT1:2	SA4:7		
1	SA4:7	SA2:6A		
1	SA2:6A	SA2:16A		
1	SA2:16A	SB2:3		
3	XT1:3	SB3:4		
5	XT1:4	SB1:1		
9	XT1:5	SA2:9		
13	XT1:6	SA2:10A		
15	XT1:7	SA2:4	ПВ1 1	
15	SA2:4	SB1:5		
17	XT1:8	SA2:2		
19	XT1:9	SA2:2A		
23	XT1:10	HL1:1		
27	XT2:1	SA4:8		
29	XT2:2	SA2:13		
53	XT2:4	SB7:3		
55	XT2:5	SB7:4		
57	XT2:6	SA3:1		
57	SA3:1	SA3:3		
59	XT2:7	SA3:4		
59	SA3:4	SB6:1		

Типовой проект ТП

Инв. N подл. | Подпись и дата | Взам. инв. N

Продолжение табл.

Проводник	Откуда идет	Куда поступает	Данные провода	Примечание
61	XT2:8	SB6:2		
63	XT2:9	HL2:1		
65	XT2:10	SA3:2		
71	XT3:1	SA2:6		
71	SA2:6	SA2:8		П
101	XT3:3	SB8:3		
103	XT3:4	SA4:1		
103	SA4:1	SA4:5		П
105	XT3:5	B1:16	ПВ1 1	
105	B1:16	SA4:2		
107	SA4:6	SA5:1		
107	SA5:1	SA5:3		П
109	XT3:6	B1:12		
109	B1:12	B1:13		П
111	XT3:7	B1:22		
111	B1:22	SA5:2		
113	XT3:8	B1:21		
113	B1:21	SA5:4		
127	XT3:9	HL3:1		
129	XT3:10	SB8:4		

Типовой проект ТП

Инв.№ подл. | Подпись и дата | Взам.инв.№

Продолжение табл.

Проводник	Откуда идет	Куда поступает	Данные провода	Примечание
201	XT4:1	B1:9		
202	XT4:2	B1:20		
203	XT4:3	B1:29		
			ПВ1 1	
N	XT1:1	HL3:2		
N	HL3:2	HL2:2		
N	HL2:2	HL1:2		
N	HL1:2	B1:5		

Инв.№ подл. | Подпись и дата | Взам.инв.№

Альбом VI

Типовой проект ТП

Проводник	Вывод	Вид контакта	Вывод	Проводник
		Технические		
		Таблица подключения выполнена		
		на основании схем А8÷А10, А14, А15 и		
		таблицы соединений АН005		
		SF1		
А11	1		2	101
		SA1		
7	Ц1		С1	9
		XT1		
N*	1		2	1*
3*	3		4	5*
9*	5		6	13*
15*	7		8	17*
19*	9		10	23*
		XT2		
27*	1		2	29*
	3		4	53*

Проводник	Вывод	Вид контакта	Вывод	Проводник
55*	5		6	57*
59*	7		8	61*
63*	9		10	65*
		XT3		
71*	1		2	
101*	3		4	103*
105*	5		6	109*
111*	7		8	113*
127*	9		10	129*
		XT4		
201*	1		2	202*
203*	3		4	
	5		6	
	7		8	
	9		10	

Заказ № 4820

Инв. № подл. | Подпись и дата | Взам. инв. №

Нач. отд.	Огурцов		
Н. контр.	Кузнецов		
Вед. инж.	Дмитриева		
Инж.	Мирошниченко		

ТП 503-3-11.86 - АН006

Профилактория для централизованного технического обслуживания 1200 автомобилей КАМАЗ в год

Приточная система П7
Щит автоматизации АД112
Таблица подключения

Стадия	Лист	Листов
Р	1	6

ГИПРОАВТОТРАНС
г. МОСКВА

Формат А4

Проводник	Вывод	Вид контакта	Вывод	Проводник
		K1		
101*	3 п	р	5	Н7
	7	ж	9	
23*	10	ж	8	1*
123	6	р	п 4	101*
5*	11 п	ж	13	7
5*	14 п	ж	12	19*
21	А	К	8	N*
		K2		
13*	3	р	5	15
71	7 п	ж	9	73
	10	ж	8	
37	6	р	п 4	71*
5*	11	ж	13	11
1*	14	ж	12	27*
25	А	К	8	N*
		K3		
101*	3 п	р	5	115
101*	7 п	ж	9	117*
119	10	ж	п 8	101*
	6	р	4	
101*	Н п	ж	13	103
101	15 п	ж	17	131
	18	ж	16	
123	14	ж	12	125
27	А	К	8	N*

Проводник	Вывод	Вид контакта	Вывод	Проводник
		K4		
37*	3	р	5	43
81	7	ж	п 9	N*
	10	ж	8	
	6	р	4	
1*	11 п	ж	13	77
1*	14 п	ж	12	79
41	А	К	п 8	N*
		K5		
33	3	р	5	39
79	7	ж	п 9	N*
	10	ж	8	
	6	р	4	
1*	11 п	ж	13	77
1*	14 п	ж	12	81
45	А	К	п 8	N*
		K6		
115*	6 п	ж	1	113*
115	7 п	р	2	111*
127*	9	р	4	125
11	10	ж	5	9*
121	А	К	8	N*

Инв. № подл. | Подпись и дата | Взам. инв. №

Изм.	Лист	№ докум.	Подп.	Дата

ТП503-3-11.86 - АН006

Лист 2

Формат А4

Проводник	Вывод	Вид контакта	Вывод	Проводник
		К7		
	6		1	
129	7	⏚	п 2	127
	9	⏚	4	
	10		5	
127*	А п	К	8	N*
		К8		
	6	⏚	1	
	7	Р	2	
75	9	Р	4	73*
73	10	⏚	5	33
133	А	К	8	N*
		КТ1		
5*	3	⏚	4	9*
	4	Р	5	
	13	⏚	14	
	14	Р	15	
	6	⏚	7	
19	7	Р	п 8	21*
	1	К	п 9	21
N*	10			
		SK1		
105*	1 п		2	109
105	3 п		4	N*

Проводник	Вывод	Вид контакта	Вывод	Проводник
		XT5		
2*	1 п		п 2	2*
2*	3 п		п 4	N*
N*	5 п		п 6	N*
	7		8	
111*	9		10	
		XT6		
1*	1		2	3*
5*	3 п		п 4	5*
9*	5		6	13*
17*	7		п 8	23*
23*	9 п		10	
		XT7		
25*	1 п		п 2	25*
29*	3		4	33*
37*	5		6	39*
41*	7		8	43*
45*	9		10	77*
		XT8		
79*	1		2	81*
53*	3		4	55*
57*	5		6	59*
61*	7 п		п 8	61*
63*	9 п		п 10	63*

Типовой проект ТП

Инв. № подл. | Подпись и дата | Взам. инв. №

Изм.	Лист	№ докум.	Подп.	Дата

ТП 503-3-11.86 - АН006

Лист 3

Формат А4

Проводник	Вывод	Вид контакта	Вывод	Проводник
		XT9		
65*	1 п		п 2	65*
	3		4	75*
111*	5		6	113*
117*	7		8	119*
121*	9 п		п 10	121*
		XT10		
127*	1		2	131*
133*	3		4	
201*	5		6	202*
203*	7		8	
	9		10	

Проводник	Вывод	Вид контакта	Вывод	Проводник

Инв. № подл. | Подпись и дата | Взам. инв. №

Изм.	Лист	№ докум.	Подп.	Дата

ТП 503-3-11.86 - АН006

Лист 4

Формат А4

Проводник	Вывод	Вид контакта	Вывод	Проводник
	Дверь			
		HL3		
127	1		2	N*
		HL2		
63	1		2	N*
		HL1		
23	1		2	N*
		SB1		
N	5		16	105
109	13 п		22	111*
109*	12 п		21	113*
201	9			
202	20			
203	29			
		SA4		
103*	1 п		2	105
	3		4	
103	5 п		6	107
1*	7		8	27
		SA5		
107*	1 п		2	111
107	3 п		4	113

Проводник	Вывод	Вид контакта	Вывод	Проводник
		SA3		
57*	1 п		2	65
57	3 п		4	59*
		SA2		
	1		2	17
			2А	19
	3		4	15*
			4А	
	5		6	71*
			п 6А	1*
	7		8	71
			8А	
9	9		10	
			10А	13
	11		12	
			12А	
29	13		14	
			14А	
	15		16	
			п 16А	1
		SB6		
59	1		2	61
	3		4	

Типовой проект 7П

Заказ 4 4820

Инв. № подл. | Подпись и дата | Взам. инв. №

Изм. Лист № докум. Подп. Дата

ТП 503-3-11.86 -АН006

Лист 5

Формат А4

Проводник	Вывод	Вид контакта	Вывод	Проводник
		SB8		
	1		2	
101	3		4	129
		SB1		
5	1		2	15
	3		4	
		SB7		
	1		2	
53	3		4	55
		SB2		
	1		2	
1	3		4	3

Проводник	Вывод	Вид контакта	Вывод	Проводник

Инв. № подл. | Подпись и дата | Взам. инв. №

Изм. Лист № докум. Подпись Дата

ТП 503-3-11.86 -АН006

Лист 6

Формат А4

Альбом III

Типовой проект ТП

Инв. № подл. | Подпись и дата | Взам. инв. № | Инв. № дубл. | Подп. и дата

Вид спереди
Дверь не показана

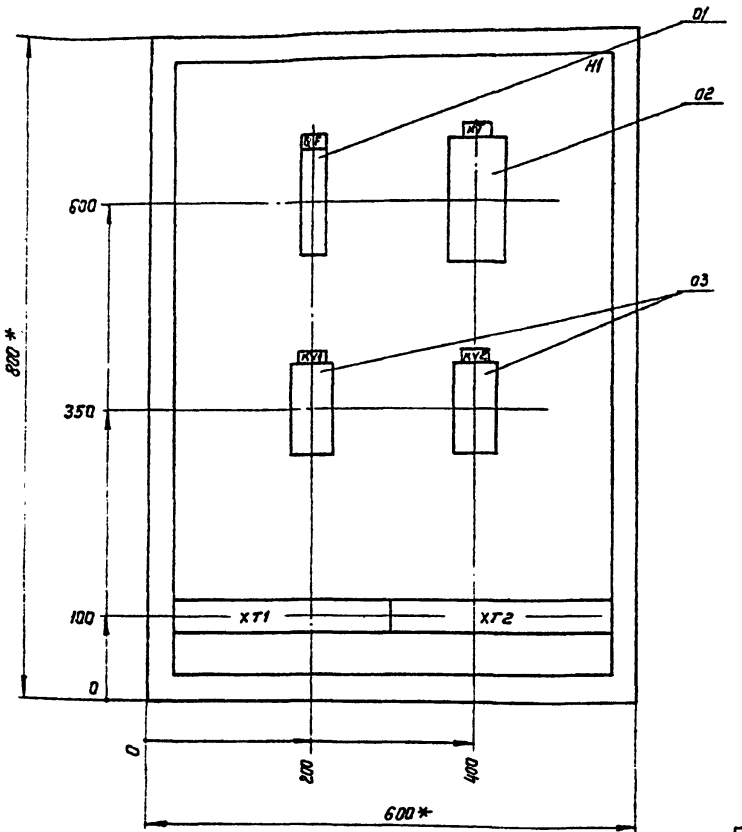

Дверь ящика
Вид спереди

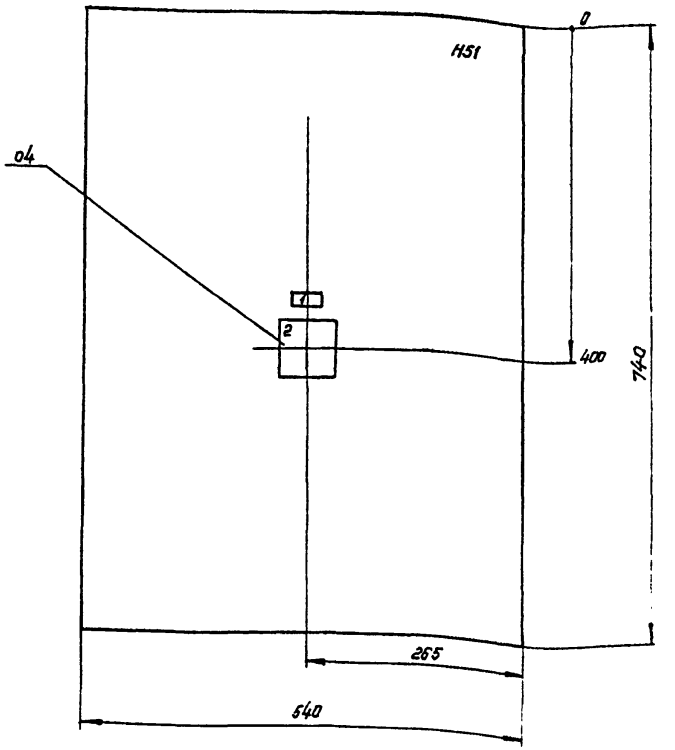

1.* Размеры для справок.

2. В контуре табличек и аппаратов номера надписей по перечню надписей.

3. По данному чертежу изготовить 2 ящика.

Изм.	Лист	№ докум.	Подп.	Дата
Разраб.		Мирошниченко		
Провер.		Афонина		
Т. контр.		Афонина		
Н. контр.		Кузнецов		
Утв.		Огурцов		

ТП503-3-11.86 - ЭЛ00180

Ящик АД123
Чертеж общего вида

Лит	Масса	Масштаб
		1:5
Лист	Листов 1	

ГИПРОАВТОТРАНС
г. Москва

Копировал Коннова

Формат А3

Альбом VI

Типовой проект ТП

Формат	Зона	Поз.	Обозначение	Наименование	Кол.	Примечан.
				Документация		
			ТП503-3-11.86 -ЭЛ001 ВО	Чертеж общего вида		
			ТП503-3-11.86 -ЭЛ001 Э4	Схема электрическая		
				соединений		
			ТП503-3-11.86 -ЭЛ001 ТБ	Таблица перечня надписей		
				Сборочные единицы		
				Н1 01		
		01		Выключатель АБ3М и~ 220В	01	QF
		02		Реле времени РВП72-3221-		
				-00У3 и~ 220В	01	КТ
		03		Реле промежуточное РПУ-2		
				36400У3 и~ 220В	02	КV1, КV2
				Н51 01		
		04		Переключатель		
				УП5313 - ф150 и~ 220В	01	SA
				Колодка из 15 зажимов		
				на ток 16А	02	

Инв.№ подл. | Подп. и дата | Взам. инв.№ | Инв.№ дубл. | Подп. и дата

Изм.	Лист	№ докум.	Подп.	Дата
Разраб.		Мирошниченко		
Провер.		Афанина		
Н. контр.		Кузнецов		
Утв.		Огурцов		

ТП503-3-11.86 -ЭЛ001

Ящик АД123. Технические данные аппаратов

Лит.	Лист	Листов
		1

ГИПРОАВТОТРАНС г. Москва

Панель	Строка	Надпись	Поз. обозначение	Место надписи	Текст	Кол.	Вид шрифта	Заготовка
		1	SA	Табличка	Избиратель управления	1		
		2	SA	ключ	123 раб. - м - 124 раб.	1		
				табличка	QF	1		
				то же	КТ	1		
				"	КV1	1		
				"	КV2	1		

Инв.№ подл. | Подп. и дата | Взам. инв.№ | Инв.№ дубл. | Подп. и дата

Изм.	Лист	№ докум.	Подп.	Дата
Разраб.		Мирошниченко		
Провер.		Афанина		
Н. контр.		Кузнецов		
Утв.		Огурцов		

ТП503-3-11.86 - ЭЛ001ТБ

Ящик АД123 Таблица перечня надписей

Лит	Лист	Листов
		1

ГИПРОАВТОТРАНС г. Москва

ТП 503-3-11.86 - ЭЛ001 34

Вид спереди

Дверь ящика

Вид со стороны монтажа

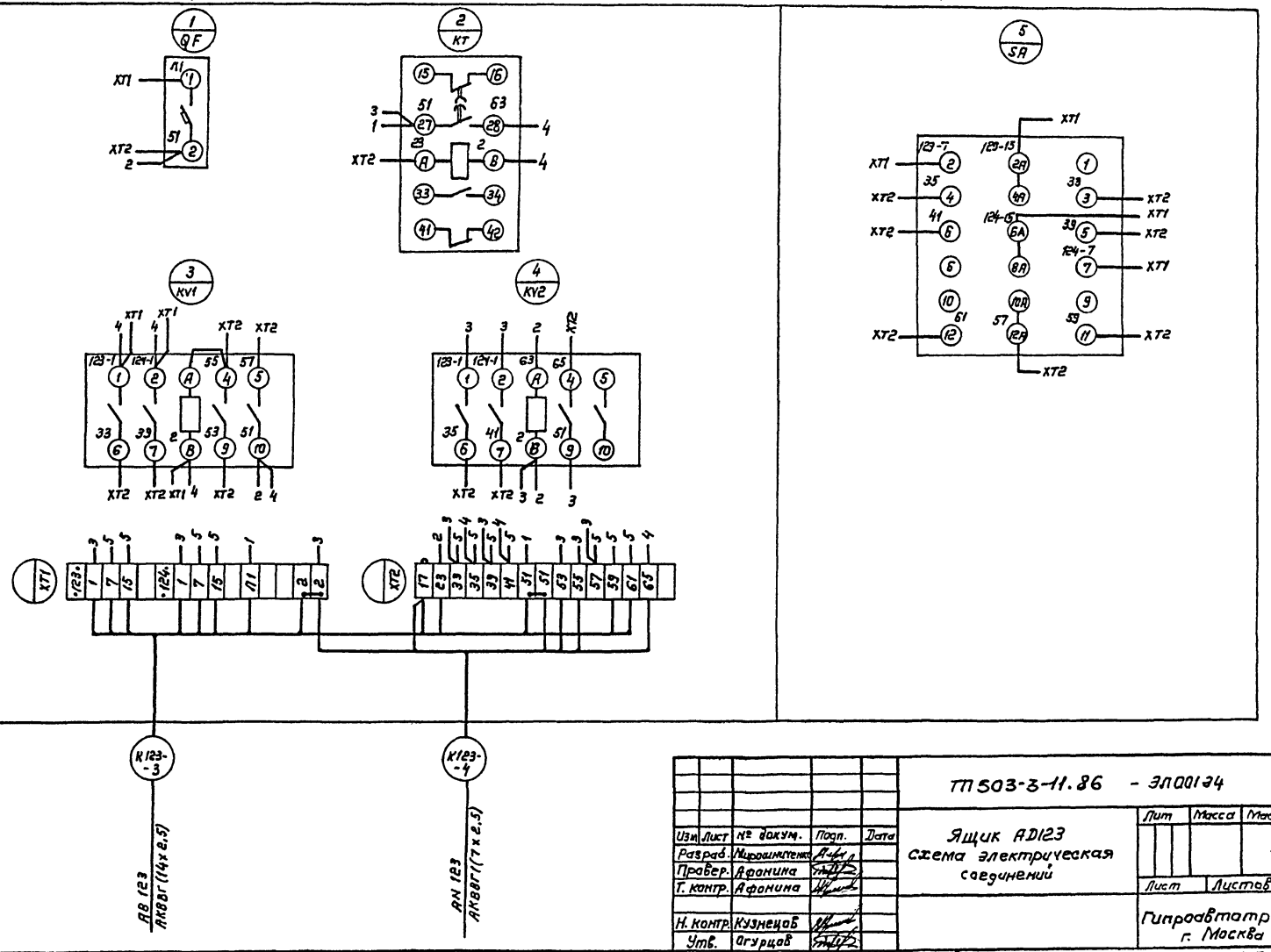

					ТП 503-3-11.86 - ЭЛ001 34	
Изм.	Лист	№ докум.	Подп.	Дата	Ящик AD123 схема электрическая соединений	Лит. / Масса / Масштаб: —
Разраб.		Мирошниченко				Лист / Листов 1
Прибер.		Афонина				
Т. контр.		Афонина				Гипроавтотранс г. Москва
Н. контр.		Кузнецов				
Утв.		Огурцов				

Копировал Каннова

Формат А3

ТП 503-3-11.86-ЭЛ002 ВО

Альбом VII

Типовой проект тп

Инв.№ подл. | Подп. и дата | Взам.инв.№ | Инв.№ дубл. | Подп. и дата

Вид спереди
Дверь не показана

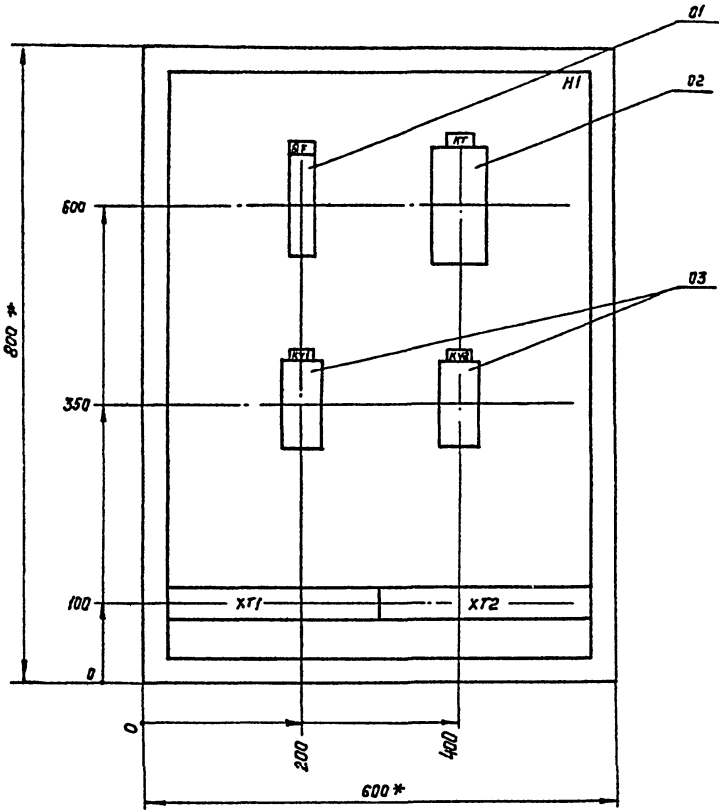

Дверь ящика
Вид спереди

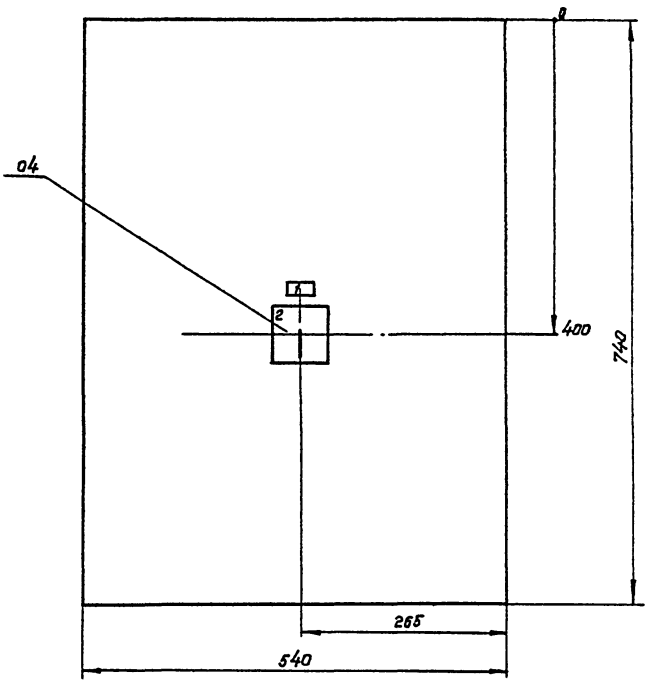

					ТП 503-3-11.86 - ЭЛ002 ВО	
Изм.	Лист	№ докум.	Подп.	Дата	Ящик АД 129. Чертеж общего вида	Лит / Масса / Масштаб: 1:5
Разраб.		Мирошниченко				Лист / Листов 1
Провер.		Афонина				ГИПРОАВТОТРАНС г. Москва
Т. контр.		Афонина				
Н. контр.		Кузнецов				
Утв.		Огурцов				

Копировал Коннова

Формат А3

Альбом VI

Типовой проект ТП

Формат	Зона	Поз.	Обозначение	Наименование	Кол.	Примечан.
				Документация		
			ТП503-3-11.86 - ЭЛ002 ВО	Чертеж общего вида		
			ТП503-3-11.86 - ЭЛ002 Э4	Схема электрическая		
				соединений		
			ТП503-3-11.86 - ЭЛ002 ТБ	Таблица перечня надписей		
				Сборочные единицы		
				H1 01		
		01		Выключатель А63М, U~220В	01	QF
		02		Реле времени РВЛ72-		
				3221- 00УЗ U~ 220В	01	TK
		03		Реле промежуточное		
				РПУ-2-364003 УЗ, U~ 220В	02	KV1, KV2
				H51 01		
		04		Переключатель		
				УП5313- ф150 U~ 220В	01	SA
				Колодка из 15 зажимов		
				на ток 16А	02	

Изм.	Лист	№ докум.	Подп.	Дата
Разраб.		Мирошниченко		
Провер.		Афонина		
Н. контр.		Кузнецов		
Утв.		Огурцов		

ТП503-3-11.86 - ЭЛ002

Ящик АД129
Технические данные аппаратов

Лит	Лист	Листов
		1

Гипроавтотранс г. Москва

Формат А4

Панель	Строка	Надпись	Поз. обозначение	Место надписи	Текст	Кол	Вид шрифта	Заготовка
		1	SA	Табличка	Избиратель управления	1		
		2	SA	ключ	129 раб. - м - 1 раб.	1		
				табличка	QF	1		
				то же	KT	1		
				"	KV1	1		
				"	KV2	1		

Инв. № подл. | Подп. и дата | Взам. инв. № | Инв. № дубл. | Подп. и дата

Изм.	Лист	№ докум.	Подп.	Дата
Разраб.		Мирошниченко		
Провер.		Афонина		
Н. контр.		Кузнецов		
Утв.		Огурцов		

ТП503-3-11.86 - ЭЛ002ТБ

Ящик АД129
Таблица перечня надписей

Лит	Лист	Листов
		1

Гипроавтотранс г. Москва

Формат А4

ТП 503-3-11.86 - ЭЛ002 Э4

Альбом VI

Типовой проект ТП

Вид спереди

Дверь ящика
Вид со стороны монтажа

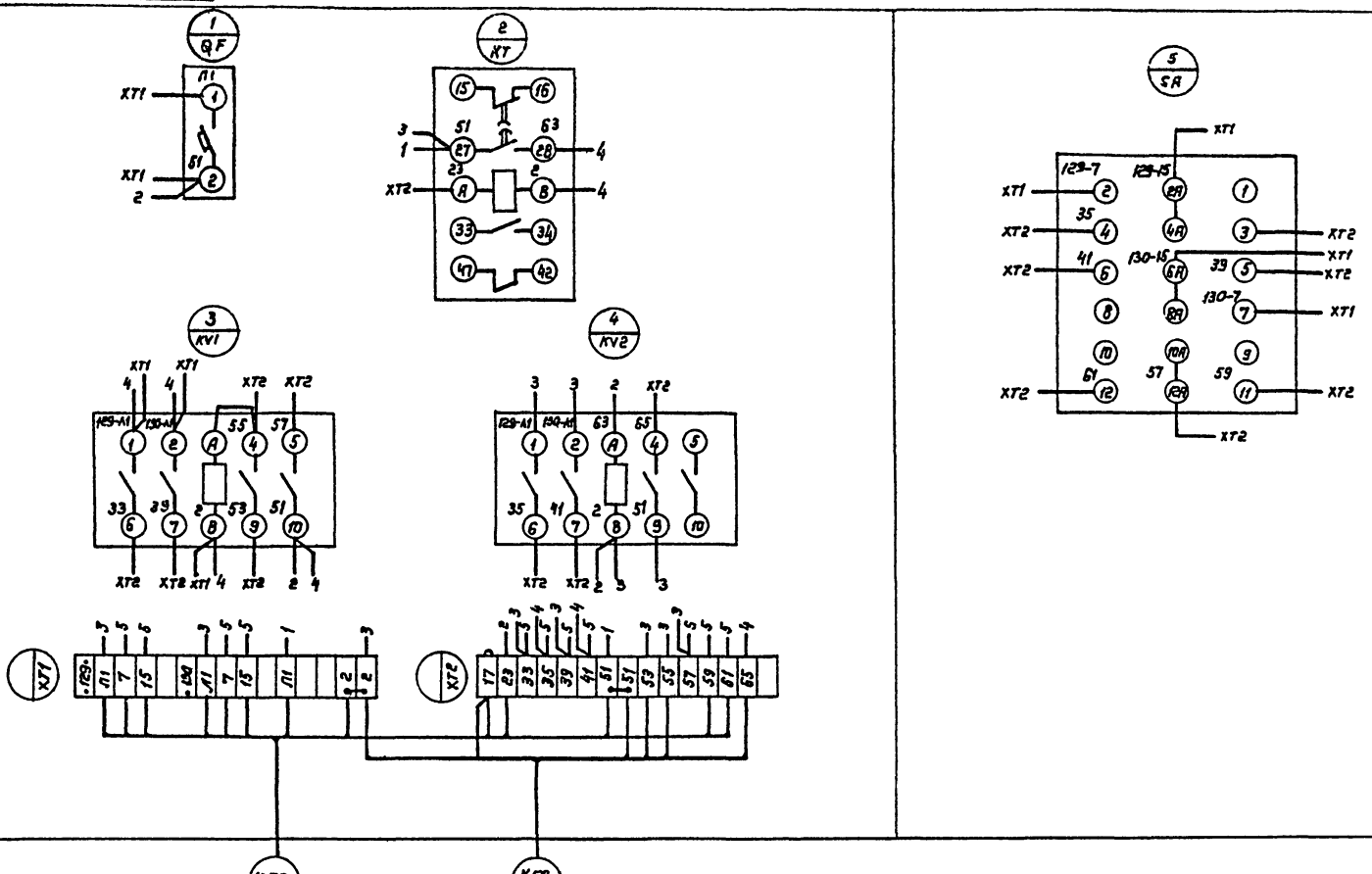

Изм.	Лист	№ докум.	Подп.	Дата
Разраб.		Мирошниченко		
Провер		Афонина		
Т. контр.		Афонина		
Н. контр.		Кузнецов		
Утв.		Огурцов		

ТП503-3-11.86 - ЭЛ002 Э4

Ящик АД 129
Схема электрическая соединений

Лит	Масса	Масштаб
		—
Лист	Листов 1	

Гипроавтотранс
г. Москва

Копировал Коннова

Формат А3

Инв. № подл. | Подп. и дата | Взам. инв. № | Инв. № дубл. | Подп. и дата

gost.e-ecolog.ru