ТИПОВОЙ ПРОЕКТ

503-3-11.86

ПРОФИЛАКТОРИЙ ДЛЯ ЦЕНТРАЛИЗОВАННОГО ТЕХНИЧЕСКОГО ОБСЛУЖИВАНИЯ

1200 АВТОМОБИЛЕЙ КАМАЗ В ГОД

АЛЬБОМ V

СТРОИТЕЛЬНЫЕ ИЗДЕЛИЯ

gost.e-ecolog.ru

Отпечатано
в Новосибирском филиале ЦИТП
630064 г. Новосибирск пр. Карла Маркса 1

Выдано в печать 17.XI 1977 г.
Заказ 1-3995 Тираж 420

ТИПОВОЙ ПРОЕКТ
503-3-11.86

ПРОФИЛАКТОРИЙ ДЛЯ ЦЕНТРАЛИЗОВАННОГО ТЕХНИЧЕСКОГО ОБСЛУЖИВАНИЯ 1200 АВТОМОБИЛЕЙ КАМАЗ В ГОД

СОСТАВ ПРОЕКТА:

АЛЬБОМ I	ОБЩАЯ ПОЯСНИТЕЛЬНАЯ ЗАПИСКА
АЛЬБОМ II	ТЕХНОЛОГИЯ ПРОИЗВОДСТВА. ОТОПЛЕНИЕ И ВЕНТИЛЯЦИЯ. ВНУТРЕННИЕ ВОДОПРОВОД И КАНАЛИЗАЦИЯ
АЛЬБОМ III	АРХИТЕКТУРНЫЕ РЕШЕНИЯ. КОНСТРУКЦИИ ЖЕЛЕЗОБЕТОННЫЕ. КОНСТРУКЦИИ МЕТАЛЛИЧЕСКИЕ
АЛЬБОМ IV	СИЛОВОЕ ЭЛЕКТРООБОРУДОВАНИЕ. ЭЛЕКТРИЧЕСКОЕ ОСВЕЩЕНИЕ. АВТОМАТИЗАЦИЯ. СВЯЗЬ И СИГНАЛИЗАЦИЯ
АЛЬБОМ V	СТРОИТЕЛЬНЫЕ ИЗДЕЛИЯ
АЛЬБОМ VI	ЗАДАНИЯ ЗАВОДУ – ИЗГОТОВИТЕЛЮ
АЛЬБОМ VII	СПЕЦИФИКАЦИИ ОБОРУДОВАНИЯ
АЛЬБОМ VIII	ВЕДОМОСТИ ПОТРЕБНОСТИ В МАТЕРИАЛАХ
АЛЬБОМ IX	СМЕТЫ
АЛЬБОМ X	ПОКАЗАТЕЛИ РЕЗУЛЬТАТОВ ПРИМЕНЕНИЯ НАУЧНО-ТЕХНИЧЕСКИХ ДОСТИЖЕНИЙ В СТРОИТЕЛЬНЫХ РЕШЕНИЯХ ПРОЕКТА

АЛЬБОМ V

УТВЕРЖДЕН И ВВЕДЕН В ДЕЙСТВИЕ
МИНАВТОТРАНСОМ РСФСР
ПРОТОКОЛ ОТ 23.06.85 № 21

БОТАН
ЧНЫМ ИНСТИТУТОМ „ГИПРОАВТОТРАНС"

ИНЖЕНЕР ИНСТИТУТА /В.Н. КРЮКОВ/
ИНЖЕНЕР ПРОЕКТА /П.П. ПИВТОРАК/

Типовой проект 503-3-11.86 Альбом V

Обозначение	Наименование	Страница
	Титульный лист	1
	Содержание альбома	2
	Содержание альбома	3
ТП -КНИ.000ТУ	Технические условия	3
·010	Колонна К1, К5	4
·020	Колонна К2, К3, К4	5
·030	Колонна К7, К8	6
·040	Колонна К11, К12, К13	7
·050	Колонна КФ1, КФ5	8
·060	Колонна КФ2, КФ9	9
·070	Колонна КФ3, КФ4; КФ8	10
·080	Колонна КФ6; КФ7	11
·090	Ферма Фс1	12
·100	Плита П 2, П3, П4	13
·110	Плита П9, П10, П12	14
·120	Плита П11, П5, П13	15
·130	Панель стеновая ПС1, ПС2, ПС5	16
·140	Панель стеновая ПС3, ПС9, ПС12	17
·150	Панель стеновая ПС4, ПС6, ПС7, ПС31	18
·160	Панель стеновая ПС8, ПС16, ПС17	19
·170	Панель стеновая ПС10, ПС13, ПС14, ПС27	20
·180	Панель стеновая ПС11, ПС15, ПС28	21
·190	Панель стеновая ПС18, ПС20, ПС21	22
·200	Панель стеновая ПС19, ПС22, ПС23, ПС24	23
·210	Панель стеновая ПС25, ПС26	24
·220	Панель стеновая ПС29, ПС30	25
·230	Панель стеновая ПС32, ПС33	26

Обозначение	Наименование	Страница
ТП -КНИ. 240	Панель стеновая ПС34, ПС35, ПС35	27
·250	Ригель Р4	28
·260	Насадка НФ1	28
·270	Сетка С1... С3	29
·280	Изделие закладное Мн1	30
·290	Изделие закладное Мн2	30
·300	Изделие закладное Мн3	31
·310	Изделие закладное Мн4, Мн5	31
320	Изделие закладное Мн6	32
330	Изделие закладное Мн7	32
·340	Изделие закладное Мн8	33
·350	Изделие закладное Мн9	33
·360	Изделие закладное Мн10, Мн11	34
·370	Изделие закладное Мн12	34
·380	Изделие закладное Мн13, Мн14	35
·390	Изделие закладное Мн15	35
·400	Изделие закладное Мн15	36
·410	Изделие закладное Мн17	37
·420	Изделие закладное Мн18	37
·430	Рамка Рм1	38
·440	Рамка Рм2	38

Инв. № подл. | Подпись и дата | Взам. инв. №

Копировал:

Формат А3

Альбом V

Типовой проект 503-3-11.86

Обозначение	Наименование	Стр.
ТП -КЖИ.450	Рамка Рм3, Рм4	39
.460	Рамка Рм5, Рм6	40
.470	Рамка Рм7	41
.480	Рамка Рм8	41
.490	Рамка Рм9	42
.500	Рамка Рм10	42
.510	Рамка Рм11... Рм16	43
.520	Щит ЩС1	44
.530	Щит ЩС2, ЩС3	45
.540	Решетка Рс1...Рс3	46
.550	Решетка Рс4	47
.560	Щит ЩД1	47
.570	Ограждение Ог1	48

Инв. № подл. | Подпись и дата | Взам. инв. №

Копировал Формат А4

1 Изделия закладные.

1.1. Для анкеров из горячекатанных стержней периодического профиля класса А-III применяется сталь марки 35ГС по ГОСТ 5632-72.

1.2. Сварку производить электродами типа Э42 по ГОСТ 9467-75.

1.3. Щиты металлические и изделия закладные покрыть грунтом ГФ-0119 за 2 раза по ТУ6-10-1399-73.

1.4. Рабочие узлы установки закладных изделий в колоннах выполнять по сериям 1.423-3 вып. 1; 1.427.1-3 вып. 1; 1.020-1/83 вып. 0-1; в ригелях - 1.020-1/83 вып. 0-1; в плитах - ГОСТ 22701.0-77* ÷ ГОСТ 22701.5-77*; в фермах - ПК-01-129/78 вып. 1; 1.030.1-1 вып. 0-3.

2. Арматурные изделия.

2.1. Для стержней периодического профиля класса А-III применять сталь марки 35ГС. по ГОСТ 5632-72, для гладкой арматуры класса А-I применять сталь марки Вст. 3 кп. 2 по ГОСТ 380-71.

2.2 Арматурные сетки изготавливать с применением контактной точечной сварки. Сварке подлежат все места пересечения стержней.

Нач. ЛСП	Винклер	
Н. контр.	Хрупало	
Гл. конст.	Хрупало	
Гл. спец.	Лисичкин	
Рук. гр.	Алехава	
Ст. инж.	Черкасова	

ТП 503-3-11.86 КЖИ.000 ТУ

Технические условия

Стадия	Лист	Листов
Р		1

Гипроавтотранс г. Москва

Инв. № подл. | Подпись и дата | Взам. инв. №

Копировал

Альбом

Типовой проект

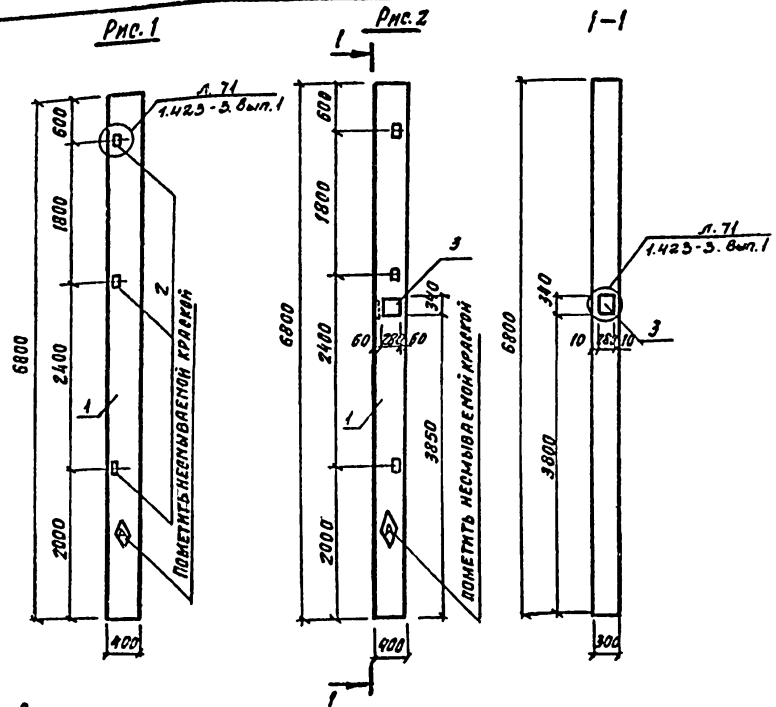

Формат	Зона	Поз.	Обозначение	Наименование	Кол. ТП	Кол. КЖИ-010 -01	Примечание
				Документация			
А4			ТП 503-3-11.86 КЖИ.000.ТУ	Технические условия			
А3			1.423-3 вып. 1; 2	Железобетонные колонны			
				прямоугольного сечения			
				Сборочные единицы			
А3		1	1.423-3 вып. 1	Колонна К60-9	1		
А3		1	1.423-3 вып. 1	Колонна К60-10		1	
				Изделия закладные			
А4		2	1.423-3 вып. 2	М 1-13	3	3	
А4		3	1.020-1/83. 2-15	МН 29		1	
				Литер			
				Шифр	К1	К5	

Ведомость расхода стали на дополнительные закладные изделия, кг

Марка элемента	Изделия закладные											Общий расход
	Арматура класса А-III				Прокат марки Вст3 КП2						Всего	
	ГОСТ 5781-82*				ГОСТ 8509-72*			ГОСТ 19903-74*				
	Ф10	Ф12	Ф16	Итого	L63×5		Итого	-200×10	-260×12	Итого		
К1		2.44		2.44	5.76		5.76	4.6		4.6	12.8	12.8
К5	0.27	0.95	3.03	4.26	5.84		5.84		8.33	8.33	18.43	18.43

Обозначение	Марка	Рис.	Масса кг
ТП503-3-11.86 -КЖИ.010	К1	1	2012.8
-01	К5	2	2018.43

Нач. асс.	Винклер	
Н. контр.	Хрупало	
Гл. конст.	Хрупало	
Гл. спец.	Лисичкин	
Рук. гр.	Алехова	
Ст. инж.	Черкасова	
Инж.	Сафонова	

ТП 503-3-11.86 - КЖИ 010

Колонна К1; К5

Стадия	Масса	Масштаб
Р	см. табл.	1:50

Лист | Листов 1

Гипроавтотранс г. Москва

Взам. инв. № | Подпись и дата | Инв. № подл.

Копировал

Формат А3

Альбом V

Типовой проект

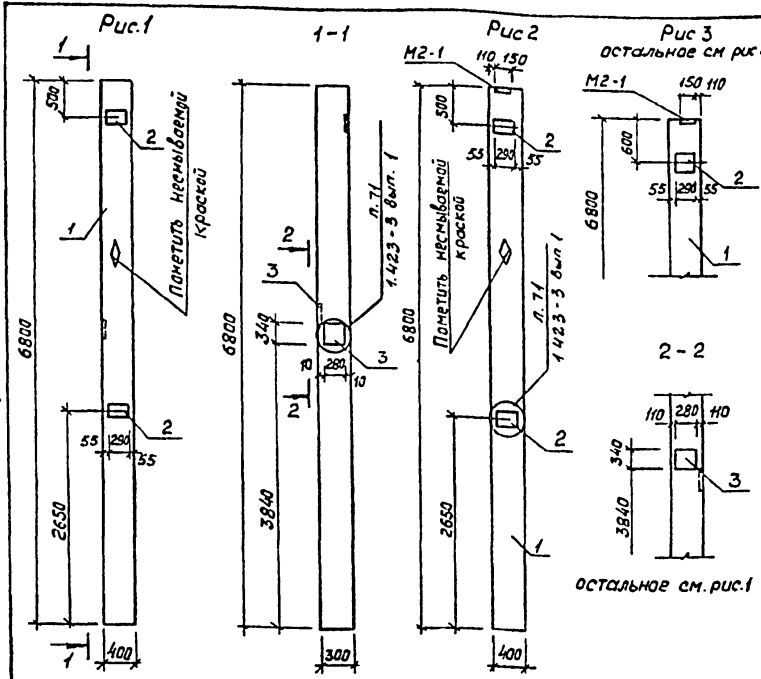

Формат	Зона	Поз	Обозначение	Наименование	Кол на тп	Кол на испр книги а.20 -01	Кол на испр книги а.20 -02	Примечания
				Документация				
А4			ТП503-3-11.86 КЖИ 000 ТУ	Технические условия	X	X	X	
А3			1.423-3 вып. 1;2	Железобетонные колонны прямоугольного сечения	X	X	X	
				Сборочные единицы				
А3		1	1.423-3 Вып.1	Колонна К6а-9	1	1	1	
				Изделия закладные				
А4		2	1.423-3 Вып.2	М1-12-1	2	2	2	
А4		3	1.020-1/83 2-15	МН 29	1			
Литер								
Шифр					К3	К2	К4	

Изделие закладное М2-1 в колоннах К2, К4 учтено с арматурой колонн в серии 1.423-3 вып.1

Обозначение	Марка	Рис.	Масса кг
ТП503-3-11.86 КЖИ 020	К3	1	2023.63
-01	К2	2	2012.0
-02	К4	3	2012.0

Ведомость расхода стали на дополнительные закладные изделия, кг

Марка элемента	Изделия закладные: Арматура класса А-III ГОСТ 5781-82* ф10	ф12	ф16	Итого	Прокат марки Вст3кп2 ГОСТ 19903-74* -200×10	-260×12	Итого	Всего	Общий расход
К3	0,272	2,8	3,03	6,102	9,2	8,327	17,527	23,63	23,63
К2		2,8		2,8	9,2		9,2	12,0	12,0
К4		2,8		2,8	9,2		9,2	12,0	12,0

Нач. АСО	Винклер	
Н. контр.	Хрупало	
Гл. конст.	Хрупало	
Гл. спец.	Лисичкин	
Рук. гр.	Алехова	
Ст. инж.	Черкасова	
Инж.	Сафонова	

ТП503-3-11.86 КЖИ.020

Колонна К2, К3, К4

Стадия	Масса	Масшт.
Р	см. табл.	1:50
Лист	Листов 1	

Гипроавтотранс г. Москва

Копировал

Формат А3

Взам. инв.№ | Подпись и дата | Инв.№ подл.

Альбом V

Таловой проект

Рис.1

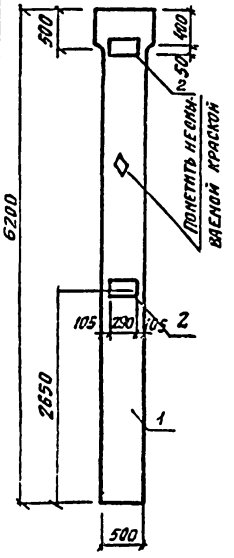

Рис.2

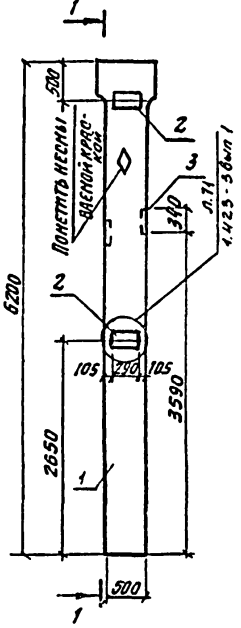

1—1

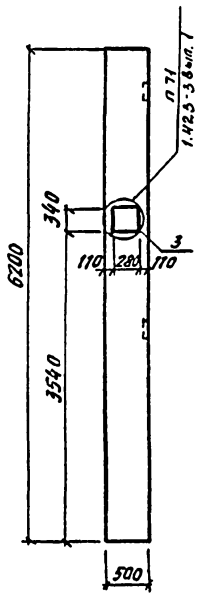

Формат	Зона	Поз.	Обозначение	Наименование	Кол. нажд. ТП	Кол. нажд. КНИ030 -01	Примечание
				Документация			
А4			ТП503-3-11.86 КНИ.000.ТУ	Технические условия	X	X	
А3			1.423-3 вып. 1,2	Железобетонные колонны	X	X	
				прямоугольного сечения			
				Сборочные единицы			
А3		1	1.423-3 вып.1	Колонна К60-37	1	1	
				Изделия закладные			
А4		2	1.423-3 вып.1	М1-12-1	2	2	
А4		3	1.020-1/83.2-15	МН 29		2	
				Литер			
				Шифр	К7	К8	

Обозначение	Марка	Рис.	Масса кг
ТП 503-3-11.86-КНИ 030	К7	1	3912.0
-01	К8	2	3935.26

Ведомость расхода стали на дополнительные закладные изделия, кг

Марка элемента	Изделия закладные								Общий расход
	Арматура класса А-III ГОСТ 5781-82*				Прокат марки Вст3 КП2 ГОСТ 19903-74*			Всего	
	ф10	ф12	ф15	Итого	200х10	260х12	Итого		
К7		2.8		2.8	9.2		9.2	12.0	12.0
К8	0.54	2.8	6.06	9.4	9.2	16.66	25.86	35.26	35.26

Нач. АСО	Винклер	
Н.контр.	Хрупало	
Гл.конст.	Хрупало	
Гл.спец	Лисичкин	
Рук.гр.	Алехова	
Ст.инж.	Черкасова	
Инж.	Сафонова	

ТП 503-3-11.86 - КНИ.030

Колонна К7, К8

Стадия	Масса	Масштаб
Р	см. табл.	1:50
Лист	Листов 1	

Гипродавтотранс г. Москва

Инв. № подл. | Подпись и дата | Взам. инв. №

Копировал

Формат А3

Альбом V

Типовой проект

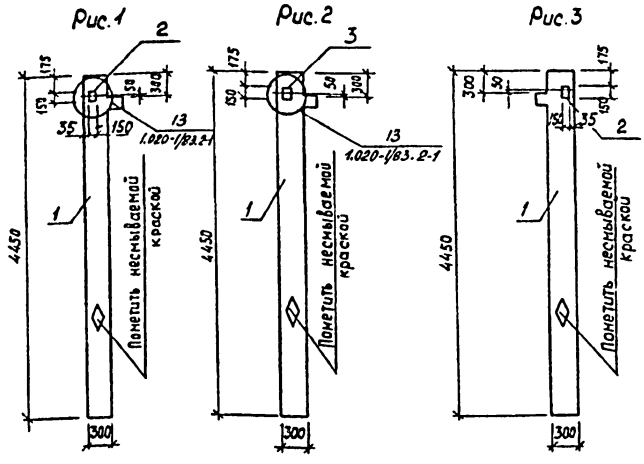

Формат	Зона	Поз.	Обозначение	Наименование	Кол. на исп. ТП	Кол. на исп. КЖИ 040 -01	Кол. на исп. КЖИ 040 -02	Примечание
				Документация				
А4			ТП 503-3-11.86 КЖИ.000ТУ	Технические условия				
				Сборочные единицы				
А3		1	1.020-1/83.2-1.04-01	Колонна 1К03.36	1	1	1	
				Изделия закладные				
А4		2	1.020-1/83.2-15.24-08	МН 40	1		1	
А4		3	1.020-1/83.2-15.24-09	МН 41		1		
				Литер				
				Шифр	К11	К12	К13	

Обозначение	Марка	Рис.	Масса кг
ТП503-3-11.86 КЖИ.040	К11	1	1020,53
-01	К12	2	1021,86
-02	К13	3	1020,53

Ведомость расхода стали на закладные изделия, кг

Марка элемента	Изделия закладные: Арматура класса А-III ГОСТ 5781-82* ф12		Итого	Прокат марки Вст3кп2 ГОСТ 19903-74* -150×8		Итого	Всего	Общий расход
К11	1,12		1,12	1,41		1,41	2,53	2,53
К12	1,04		1,04	2,82		2,82	3,86	3,86
К13	1,12		1,12	1,41		1,41	2,53	2,53

Взам. инв. №

Подпись и дата

Инв. № подл.

Нач АСО	Винклер	
Н.контр	Хрупало	
Гл. конст.	Хрупало	
Гл. спец	Лисичкин	
Рук. гр	Алехова	
Ст. инж.	Черкасова	
Инж.	Сафонова	

ТП 503-3-11.86 КЖИ.040

Колонна К11, К12, К13

Стадия	Масса	Масшт.
Р	см. табл.	1:50
Лист	Листов 1	

Гипроавтотранс г. Москва

Формат А3

Альбом Е

Типовой проект

Рис.1

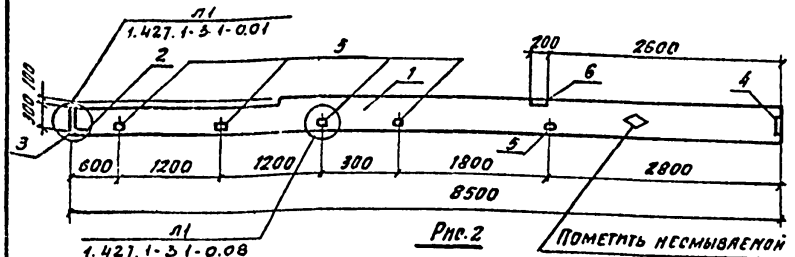

Рис.2

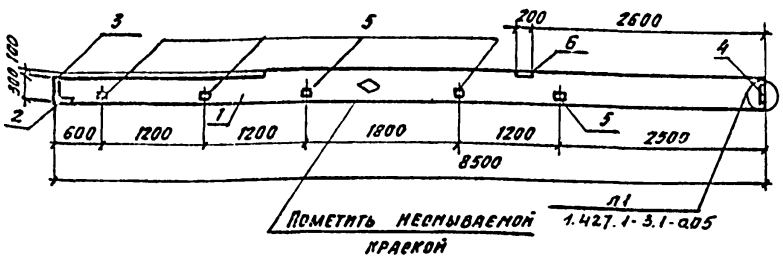

Формат	Зона	Поз.	Обозначение	Наименование	Кол. на исп. КЖИ.050			Примечание
						-01	-02	
				Документация				
А4			ТП 503-3-11.86-КЖИ.000.ТУ	Технические условия	X	X		
				Сборочные единицы				
А3		1	1.427-1-3	Колонна 6КФ83	1	1		
				Изделия закладные				
А4		2	1.427.1-3.2-0.06.0	МН1	1	1		
А4		3	1.427.1-3.2-0.07.0	МН2	1	1		
А4		4	1.427.1-3.2-0.12.0	МН7	1	1		
А4		5	1.427.1-3.2-0.20.0	МН28	5	5		
А4		6	1.427-1-3.2-0.10.0	МН5	1	1		
				Литер				
				Шифр	КФ1	КФ5		

Обозначение	Марка	Рис.	Масса кг
ТП503-3-11.86-КЖИ.050	КФ1	1	2433.94
-01	КФ5	2	2433.94

Ведомость расхода стали на закладные изделия, кг

Марка элемента	Изделия закладные										Всего	Общий расход
	Арматура класса А-III				Прокат марки Вст3 кп2							
	ГОСТ 5781-82*				ГОСТ 8509-72*			ГОСТ 19903-74*				
	ф10	ф12	ф14	Итого	L63×5	L90×6	Итого	-б=8	-б=10	Итого		
КФ1	2.46	4.00	2.08	8.54	7.0	4.2	11.2	9.5	4.7	14.2	33.94	33.94
КФ5	2.46	4.00	2.08	8.54	7.0	4.7	11.2	9.5	4.7	14.2	33.94	33.94

Инв.№ подл. | Подпись и дата | Взам.инв.№

Нач.АСО	Винклер	
Гл.констр.	Хрупало	
Гл.конст.	Хрупало	
Гл.спец.	Лисичкин	
Рук.гр.	Алексова	
Ст.инж.	Черкасова	
Инж.	Сафонова	

Согласовал:

ТП 503-3-11.86 - КЖИ.050

Колонна КФ1, КФ5

Стадия	Масса	Масштаб
Р	см. табл.	1:50

Лист | Листов 1

Гипродортранс г. Москва

Формат А3

Рис.1

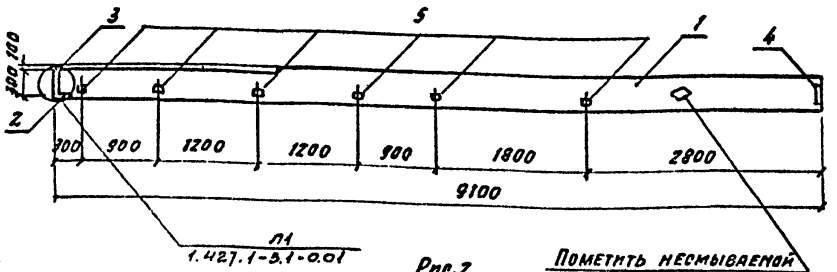

Рис.2

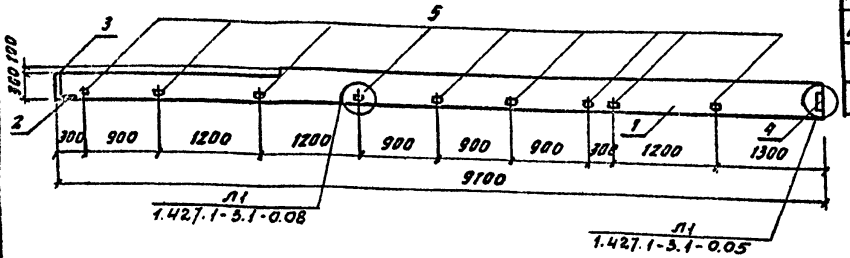

Формат	Зона	Поз.	Обозначение	Наименование	Кол. на ТП КФ-60	-01	Примечание
				Документация			
А4			ТП503-3-11.86 -КЖИ.000.ТУ	Технические условия	X	X	
				Сборочные единицы			
А3		1	1.427.1-3	Колонна 6КФ91	1	1	
				Изделия закладные			
А4		2	1.427.1-3.2-0.06.0	МН1	1	1	
А4		3	1.427-1-3.2-0.07.0	МН2	1	1	
А4		4	1.427.1-3.2-0.12.0	МН7	1	1	
А4		5	1.427-1-3.2-0.20.0	МН28	6	9	
				Литер			
				Шифр	КФ2	КФ9	

Обозначение	Марка	Рис.	Масса кг
ТП503-3-11.86 - КЖИ.60	КФ2	1	2529.78
-01	КФ9	2	2534.70

Ведомость расхода стали на изделия, закладные, кг

Марка элемента	Изделия закладные											Общий расход
	Арматура класса А-III				Прокат марки Вст3 КП2						Всего	
	ГОСТ 5781-82*				ГОСТ 8509-72*			ГОСТ 19903-74*				
	Ф10	Ф12	Ф14	Итого	L63×5	L90×6	Итого	-δ=8	-δ=10	Итого		
КФ2	2.46	2.24	2.08	6.78	8.4	4.2	12.6	5.7	4.7	10.4	29.78	29.78
КФ9	2.46	2.96	2.08	7.50	12.6	4.2	16.8	5.7	4.7	10.4	34.70	34.70

Нач. АСО	Винклер	
Н. контр.	Хрупало	
Гл. контр.	Хрупало	
Гл. спец.	Лисичкин	
Рук. гр.	Алехова	
Ст. инж.	Черкасова	
Инж.	Сафонова	

Копировал

ТП 503-3-11.86 -КЖИ.060

Колонна КФ2, КФ9

Стадия	Масса	Масштаб
Р	см. табл.	1:50
Лист	Листов 1	

Гипроавтотранс г. Москва

Инв. № подл. | Подпись и дата | Взам. инв. №

Типовой проект

Альбому

Альбом V

Типовой проект

Рис.1

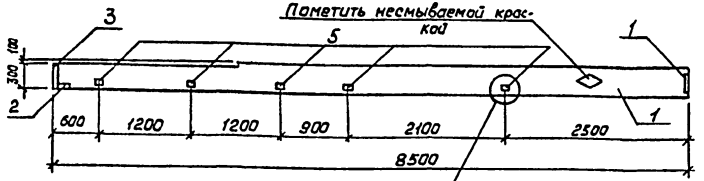

Рис.2

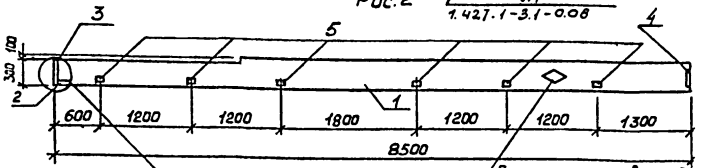

Рис. 3

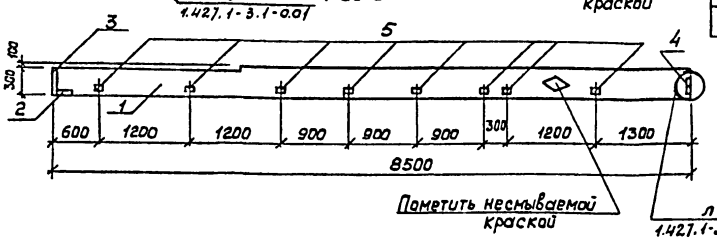

Формат	Зона	Поз.	Обозначение	Наименование	Кол. на изд. ТП	Кол. на изд. КЖИ.070 -01	Кол. на изд. КЖИ.070 -02	Примечание
				Документация				
А4			ТП503-3-11.86 КЖИ.000 ТУ	Технические условия				
				Сборочные единицы				
А3		1	1.427.1-3	Колонна 6кф85	1	1	1	
				Изделия закладные				
А4		2	1.427.1-3.2-0.06.0	МН1	1	1	1	
А4		3	1.427.1-3.2-0.07.0	МН2	1	1	1	
А4		4	1.427.1-3.2-0.12.0	МН7	1	1	1	
А4		5	1.427.1-3.2-0.20.0	МН28	6	6	8	

Инв. № подл. | Подпись и дата | Взам. инв. №

Ведомость расхода стали на изделия закладные, кг

Марка элемента	Изделия закладные											Общий расход
	Арматура класса				Прокат марки						Всего	
	A III				В ст 3 кп 2							
	ГОСТ 5781-82*				ГОСТ 8509-72*			ГОСТ 19903-74*				
	ф10	ф12	ф14	Итого	L63×5	L90×6	Итого	-δ=8	-δ=10	Итого		
Кф3	2,46	2,24	2,08	6,78	8,4	4,2	12,6	5,7	4,7	10,4	29,78	29,78
Кф8	2,46	2,24	2,08	6,78	8,4	4,2	12,6	5,7	4,7	10,4	29,78	29,78
Кф4	2,46	2,72	2,08	7,26	11,2	4,2	15,4	5,7	4,7	10,4	33,06	33,06

Обозначение	Марка	Рис.	Масса кг
ТП503-3-11.86 КЖИ.070	Кф3	1	2429,78
-01	Кф8	2	2429,78
-02	Кф4	3	2433,06

Нач. АСО	Винклер		
Н. контр.	Хрупало		
Гл. констр.	Хрупало		
Гл. спец.	Лисичкин		
Рук. гр.	Алехова		
Ст. инж.	Черкасова		
Инж.	Сафонова		

ТП 503-3-11.86 КЖИ.070

Колонна Кф3, Кф4, Кф8

Стадия	Масса	Масшт.
Р	см. табл.	1:50
Лист	Листов 1	

Гипроавтотранс г. Москва

Копировал

Формат А3

Альбом V

Типовой проект

Рис.1

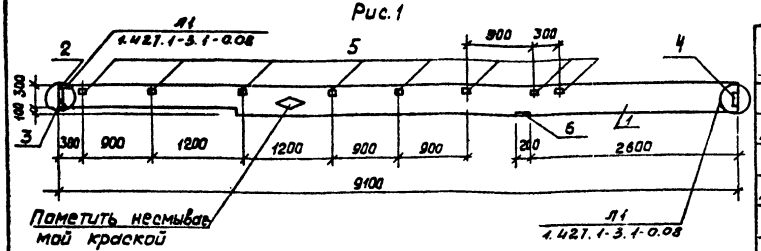

Рис.2

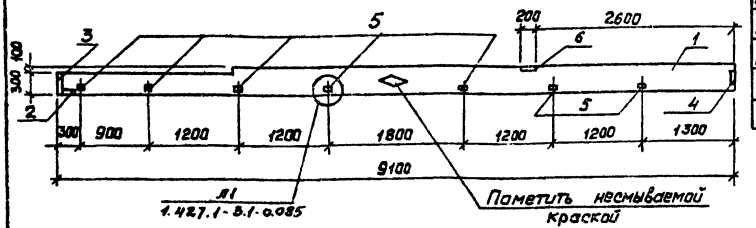

Формат	Зона	Поз.	Обозначение	Наименование	Кол. на ТП	Кол. на ТП Ктиров	Примечание
						-01	
				Документация			
А4			ТП 503-3-11.86 -КЖИ.000ТУ	Технические условия	X	X	
				Сборочные единицы			
А3		1	1.427.1-3	Колонна 6КФ91	1	1	
				Изделия закладные			
А4		2	1.427.1-3.2-0.06.0	МН1	1	1	
А4		3	1.427.1-3.2-0.07.0	МН2	1	1	
А3		4	1.427.1-3.2-0.12.0	МН7	1	1	
А4		5	1.427.1-3.2-0.20.0	МН28	8	7	
А4		6	1.427.1-3.2-0.10.0	МН5	1	1	
				Литер.			
				Шифр	Кф7	Кф6	

Обозначение	Марка	Рис.	Масса кг
ТП503-3-11.86 КЖИ.080	Кф7	1	2538,86
-01	Кф6	2	2537,22

Ведомость расхода стали на изделия закладные, кг

Марка элемента	Изделие закладные										Всего	Общий расход
	Арматура класса				Прокат марки							
	АIII				В ст.3 кп 2							
	ГОСТ 5781-82*				ГОСТ 8509-72*			ГОСТ 19903-74*				
	ф10	ф12	ф14	Итого	L63×5	L90×6	Итого	-δ=8	-δ=10	Итого		
Кф7	2,46	4,72	2,08	9,26	11,2	4,2	15,4	9,5	4,7	14,2	38,86	38,86
Кф6	2,46	4,48	2,08	9,02	9,8	4,2	14,0	9,5	4,7	14,2	37,22	37,22

Нач. АСО	Винклер	
Н. контр.	Хрупало	
Гл. конст.	Хрупало	
Гл. спец.	Лисичкин	
Рук. гр.	Алехова	
Ст. инж.	Черкасова	
Инж.	Сафонова	

Копировал

ТП 503-3-11.86 -КЖИ.080

Колонна Кф6, Кф7

Стадия	Масса	Масшт.
Р	см. табл.	1:50
Лист	Листов 1	

Гипроавтотранс г. Москва

Формат А3

Инв. № подл. | Подпись и дата | Взам. инв. №

Альбом I

Типовой проект

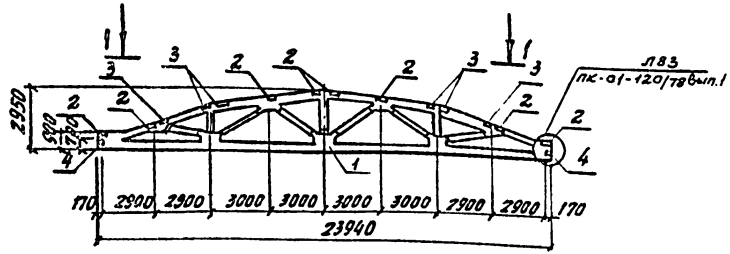

1—1

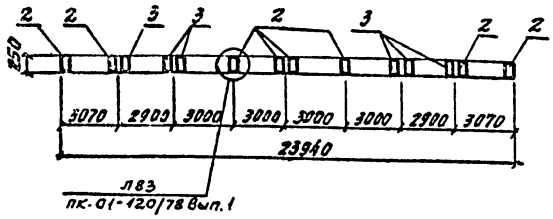

Формат	Зона	Поз.	Обозначение	Наименование	Кол.	Примечание
				Документация		
А4			ТП503-3-11.86 - КЖИ.000.ТУ	Технические условия		
А3			ПК-01-129/78 вып.4,5 часть 2	Железобетонные предварительно напряженные сегментные фермы		
				Сборочные единицы		
А3		1	ПК-01-129/78 вып. 4	Ферма 2ФС 24-3А IV	1	
				Изделия закладные		
А4		2	ПК-01-129/78 вып.5 часть 2	М4-2	8	
А4		3	ПК-01-129/78 вып.5 часть 2	М4-4	6	
А4		4	ПК-01-129/78 вып.5 часть 2	М 10	2	

Ведомость расхода стали на изделия закладные, кг

Марка элемента	Изделия закладные										Общий расход
	Арматура класса			Прокат марки						Всего	
	А III			Вст3 кп2			Вст3 кп2				
	ГОСТ 5781-82*			ГОСТ 19903-74*			ГОСТ 8510-72*				
	Ф8	Ф10	Итого	-6.6		Итого	4 ч.о.п.о.д		Итого		
ФС1	4.8	0.4	5.2	27.6		27.6	8.8		8.8	41.6	41.6

Нач. АСО	Винклер	
Н. контр.	Хрупало	
Гл. конст.	Хрупало	
Гл. спец.	Лисичкин	
Рук. гр.	Алехова	
Ст. инж.	Черкасова	
Инж.	Сафонова	

Копировал:

ТП 503-3-11.86 КЖИ.090

Ферма ФС1 (2ФС 24-3А IV-1)

Стадия	Масса	Масштаб
Р	11241,6	1:200

Лист | Листов 1

Гипроавтотранс г. Москва

Формат А3

Инв. № подл. | Подпись и дата | Взам. инв. №

Альбом V

Типовой проект

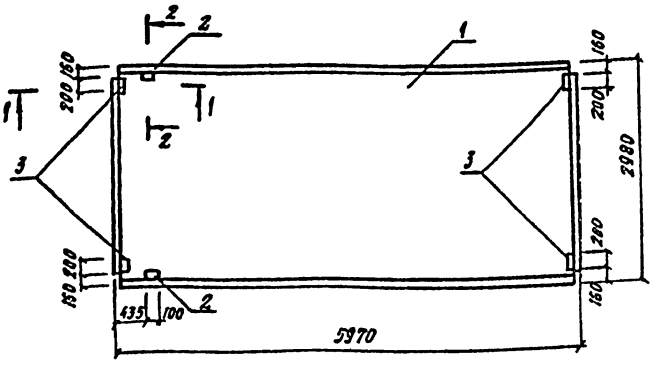

1–1

2–2 (повернуто)

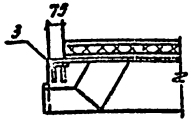

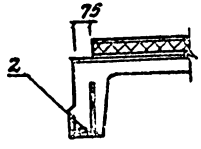

Формат	Зона	Поз.	Обозначение	Наименование	Кол-во на исполн. 100	-01	-02	Примечание
				Документация				
А4			ТП503-3-11.86 -КЖИ.000.ТУ	Технические условия	X	X	X	
А3			1.465-1-10/82 вып. 1	Комплексные железобетонные плиты покрытий одноэтажных промышленных зданий	X	X	X	
А4			ГОСТ 22701.5-77*	Плиты железобетонные ребристые предварительно напряженные размерами 6×3 м	X	X	X	
				Сборочные единицы				
А3		1	1.465.1-10/82 вып. 1	Плита 1 ПГ2АIV-90МПЖН-20ВП	1	1	1	
				Изделия закладные				
А4		2	ГОСТ 22701.5-77*	М9	2		2	
А4		3	ГОСТ 22701.5-77*	М8		4	4	
				Литер				
				Шифр	П2	П3	П4	

Обозначение	Марка	Масса кг
ТП503-3-11.86-КЖИ. 100	П2	3082.5
-01	П3	3086.8
-02	П4	3089.3

Ведомость расхода стали на дополнительные закладные изделия, кг

Марка элемента	Изделия закладные: Арматура класса III, ГОСТ 5781-82*, Ф10	Ф14	Итого	Прокат марки Вст3 кп2, ГОСТ 19903-74*, δ=8		Итого	ГОСТ 8509-72*, L70×8		Итого	Всего	Общий расход
П2	0.62	0.2	0.82				1.68		1.68	2.5	2.5
П3	1.6		1.6	5.2		5.2				6.8	6.8
П4	2.22	0.2	2.42	5.2		5.2	1.68		1.68	9.3	9.3

Нач. АСО	Винклер	
Н. контр.	Хрупало	
Гл. конст.	Хрупало	
Гл. спец.	Лисичкин	
Рук. гр.	Алехова	
Инж.	Черкасова	
Инж.	Сафонова	

ТП 503-3-11.86 -КЖИ.100

Плита П2, П3, П4

Стадия	Масса	Масштаб
Р	см. табл.	1:50
Лист	Листов 1	

Гипроавтотранс г. Москва

Копировал:

Формат А3

Инв. № подл. | Подпись и дата | Взам. инв. №

Альбом V

Типовой проект

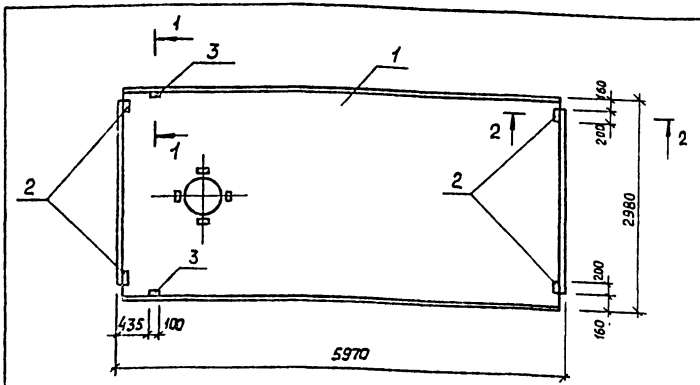

1-1 (повернуто)

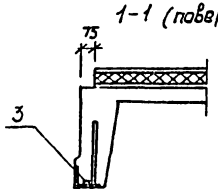

2-2

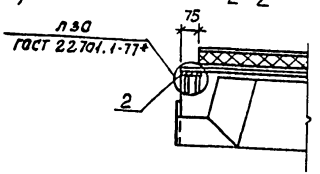

Формат	Зона	Поз.	Обозначение	Наименование	Кол. на испол. Кжи.110 -01	-02	Примечание
				Документация			
А4			ТП 503-3-11.86 КЖИ.000 ТУ	Технические условия	X	X	X	
А3			1.465.1-10/82 Вып 1	Комплексные железобетонные	X	X	X	
				плиты покрытий одноэтажных				
				промышленных зданий				
А4			ГОСТ 22701.5-77*	Плиты железобетонные	X	X	X	
				ребристые предварительно				
				напряженные размерами 6х3м				
				Сборочные единицы				
А3		1	1.465.1-10/82 Вып.1	Плита 1ПВТ-3АIVт-90МПЖН-200п	1			
А3		1	1.465.1-10/82 Вып.1	Плита 1ПВ14-3АIVт-90МПЖН-200п		1		
А3		1	1.465.1-10/82 Вып.1	Плита 1ПВ4-3АIVт-90МПЖН-200п			1	
				Изделия закладные				
А4		2	ГОСТ 22701.5-77*	М8	4		4	
А4		3	ГОСТ 22701.5-77*	М9		2		

Обозначение	Марка	Масса кг
ТП 503-3-11.86 КЖИ.110	П9	3546,8
-01	П10	3672,5
-02	П12	3646,8

Шифр Литер	П9	П10	П12

Ведомость расхода стали на дополнительные закладные изделия, кг

Марка элемента	Изделия закладные									Всего	Общий расход
	Арматура класса AIII			Прокат марки Вст3кп2							
	ГОСТ 5781-82*			ГОСТ 19903-74*			ГОСТ 8509-72*				
	ф10	ф14	Итого	-8=8		Итого	L70×8		Итого		
П9	1,6		1,6	5,2		5,2				6,8	6,8
П10	0,62	0,2	0,82				1,68		1,68	2,5	2,5
П12	1,6		1,6	5,2		5,2				6,8	6,8

Нач АСО	Винклер	
Н. контр.	Хрупало	
Гл. конст	Хрупало	
Гл. спец.	Лисичкин	
Рук гр.	Алехова	
Ст. инж.	Черкасова	
Инж.	Сафонова	

Копировал

ТП 503-3-11.86 КЖИ.110

Плита П9, П10, П12

Стадия	Масса	Масшт.
Р	сн таб	1.50
Лист	Листов 1	

Гипроавтотранс г. Москва

Формат А3

Взам. инв.№ | Подпись и дата | Инв.№ подл.

Альбом V

Типовой проект

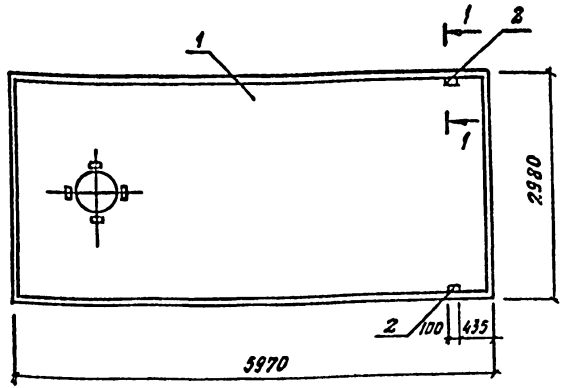

1—1 (повернуто)

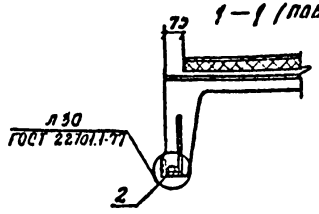

Формат	Зона	Поз.	Обозначение	Наименование	Кол. на исполн. ТП	Кол. на исполн. КЖИ 120 -01	Кол. на исполн. КЖИ 120 -02	Примечание
				Документация				
А4			ТП503-3-11.86 - КЖИ.000.ТУ	Технические условия	X	X	X	
А3			1.465.1-10/82, вып. 1	Комплексные железобетонные плиты покрытий одноэтажных промышленных зданий	X	X	X	
А4			ГОСТ 22701.5-77*	Плиты железобетонные ребристые предварительно напряженные размерами 6×3 м	X	X	X	
				Сборочные единицы				
А3		1	1.465.1-10/82, вып. 1	Плита 1ПВ4-3АIV-Т-90МПЖН-200П	1			
А3		1	1.465.1-10/82, вып. 1	Плита 1ПВ4-3АIV-Т-90МПЖН-200П		1		
А3		1	1.465.1-10/82, вып. 1	Плита 1ПВ10-3АIV-Т-90МПЖН-200П			1	
А4		2	ГОСТ 22701.5-77*	Изделие закладное М9	2	2	2	
				Литер				
				Шифр	П11	П5	П13	

Обозначение	Марка	Масса кг
ТП503-3-11.86-КЖИ.120	П11	3542.5
-01	П5	3642.5
-02	П13	3972.5

Ведомость расхода стали на дополнительные закладные изделия, кг

Марка элемента	Изделия закладные: Арматура класса А III, ГОСТ 5781-82*: ф10	ф14		Итого	Прокат марки Вст3 КП2, ГОСТ 8509-72*: L70×8		Итого	Всего	Общий расход
П5	0.62	0.2		0.82	1.68		1.68	2.5	2.5
П11	0.62	0.2		0.82	1.68		1.68	2.5	2.5
П13	0.62	0.2		0.82	1.68		1.68	2.5	2.5

Нач. АСО	Винклер	
Н. контр.	Хрупало	
Гл. конст.	Хрупало	
Гл. спец.	Лисичкин	
Рук. гр.	Алехова	
Ст. инж.	Черкасова	
Инж.	Сафонова	

ТП 503-3-11.86 - КЖИ.120

Плита П11, П5, П13

Стадия	Масса	Масштаб
Р	см. табл.	1:50

Лист | Листов 1

Гипроавтотранс г. Москва

Инв. № подл. | Подпись и дата | Взам. инв. №

Копировал:

Формат А3

Альбом V

Типовой проект

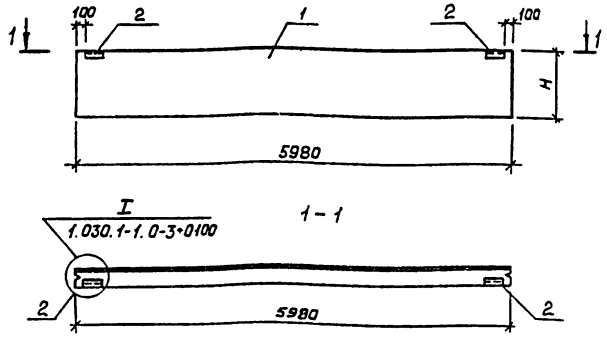

Формат	Зона	Поз.	Обозначение	Наименование	Кол. на испол. ТП КЖИ.130			Примечание
						-01	-02	
				Документация				
А4			ТП503-3-11.86 КЖИ.000 ТУ	Технические условия	X	X	X	
				Сборочные единицы				
А3		1	1.030.1-1.1-1.04-08	Панель ПС60.9.2.5-2л-31	1			
А3		1	1.030.1-1.1-1.05-03	Панель ПС.60.12.2.5-3л-31		1		
А3		1	1.030.1-1.1-1.07-05	Панель ПС.60.18.2.5-2л-31			1	
				Изделия закладные				
А4		2	1.030.1-1.1-3.-30-01	мг	2	2	2	

Литер

Шифр: ПС2 | ПС1 | ПС5

Обозначение	Марка	Н	Масса кг
ТП 503-3-11.86 КЖИ.130	ПС2	875	2024,26
-01	ПС1	1185	2714,24
-02	ПС5	1785	4074,24

Ведомость расхода стали на изделия закладные, кг

Марка элемента	Изделия закладные									Всего	Общий расход
	Арматура класса AIII			Прокат марки Вст3кп2							
	ГОСТ 5781-82*			ГОСТ 19903-74*			ГОСТ 8509-72*				
	ф10		Итого	-δ=6		Итого	L63×6		Итого		
ПС2	0,4		0,4	1,12		1,12	2,74		2,74	4,26	4,26
ПС1	0,4		0,4	1,12		1,12	2,74		2,74	4,26	4,26
ПС5	0,4		0,4	1,12		1,12	2,74		2,74	4,26	4,26

Нач АСО	Винклер	
Н. контр	Хрупало	
Гл. конс	Хрупало	
Гл. спец	Лисичкин	
Рук. гр.	Алехова	
Ст. инж.	Черкасова	
Инж.	Сафонова	

ТП 503-3-11.86 КЖИ 130

Панель стеновая ПС1, ПС2, ПС5

Стадия	Масса	Масштаб
Р	см. табл.	1:50
Лист	Листов 1	

Гипроавтотранс г. Москва

Копировал

Формат А3

Инв. № подл. | Подпись и дата | Взам. инв. №

Альбом

Типовой проект

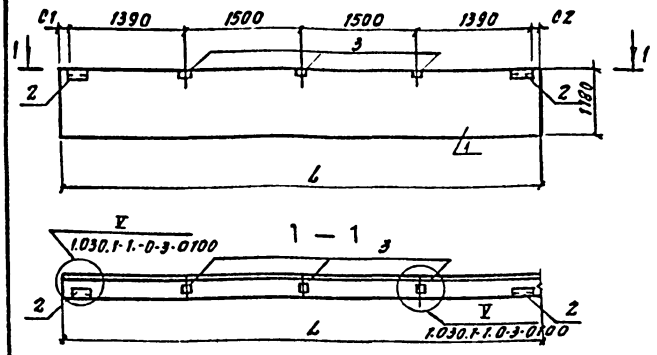

Формат	Зона	Поз.	Обозначение	Наименование	Кол. на изделие тп	Кол. на изделие КЖИ.140 -01	Кол. на изделие КЖИ.140 -02	Примечание
				Документация				
А4			ТП503-3-11.86-КЖИ.000.ТУ	Технические условия				
				Сборочные единицы				
А3		1	1.030.1-1.1-1 04-08	Панель ПС60.9.2.5-2Л-47	1			
А3		1	1.030.1-1.1-1.16	Панель ПС63.9.2.5-2Л-2.47		1		
А3		1	1.030.1-1.1-1.16	Панель ПС63.9.2.5-2Л-1.47			1	
				Изделия закладные				
А4		2	1.030.1-1.1-3-30-01	М2	2	2	2	
А4		3	1.030.1-1 1-3-36	М9	3	3	3	
				Литер				
				Шифр	ПС3	ПС9	ПС12	

Обозначение	Марка	L	С1	С2	Масса кг
ТП503-3-11.86-КЖИ.140	ПС3	5980	100	100	2028.4
-01	ПС9	6280	100	400	2128.4
-02	ПС12	6280	400	100	2128.4

Ведомость расхода стали на изделия закладные, кг

Марка элемента	Изделия закладные: Арматура класса А-III ГОСТ 5781-82* ф10		Итого	Прокат марки Вст3 кп2 ГОСТ 19903-74* -б:6	-б:8	Итого	ГОСТ 8509-72* ∠63×6		Итого	Всего	Общий расход
ПС3	1.54		1.54	1.12	3.00	4.12	2.74		2.74	8.4	8.4
ПС9	1.54		1.54	1.12	3.00	4.12	2.74		2.74	8.4	8.4
ПС12	1.54		1.54	1.12	3.00	4.12	2.74		2.74	8.4	8.4

Инв. № подл. | Подпись и дата | Взам. инв. №

Нач. ОПО	Ванклер	
Н. контр.	Крупало	
Гл. конс.	Крупало	
Гл. спец.	Лясачкин	
Рук. гр.	Алегова	
Ст. инж.	Черкасова	
Инж.	Сафонова	

ТП 503-3-11.86 -КЖИ.140

Панель стеновая ПС3, ПС9, ПС12

Стадия	Масса	Масштаб
Р	см. табл.	1:50

Лист | Листов 1

Гипродортранс г. Москва

Копировал

Формат А3

Альбом V

Типовой проект

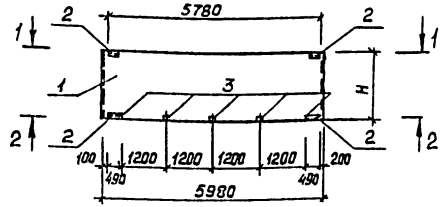

1 – 1

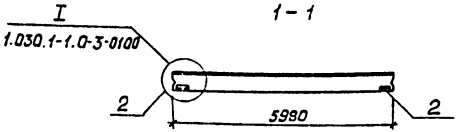

2 – 2

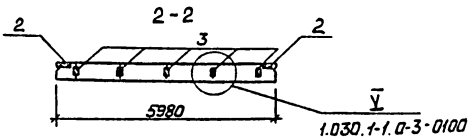

Формат	Зона	Поз.	Обозначение	Наименование	Кол. на испол. ТП КЖИ.150 -01	-02	-03	Примечание
				Документация				
А4			ТП503-3-11.86 -КЖИ.000ТУ	Технические условия	X	X	X	X	
				Сборочные единицы				
А3		1	1.030.1-1.1-1.04-08	Панель ПС60.9.2.5-2л-37	1				
А3		1	1.030.1-1.1-1.05-03	Панель ПС60.12 2.5-3л-37		1			
А3		1	1.030.1-1.1-1.07-12	Панель ПС 60 21.2.5-1л-37			1		
А3		1	1.030.1-1.1-1.07-05	Панель ПС60.18 2.5-2л-37				1	
				Изделия закладные					
А4		2	1.030.1-1.1-3-30-01	М2	4	4	4	4	
А4		3	1.030.1-1.1-3-36	М9	5	5	5	5	

Литер				
Шифр	ПС4	ПС6	ПС7	ПС31

Обозначение	Марка	Н	Масса кг
ТП503-3-11.86 КЖИ.150	ПС4	875	2035,42
-01	ПС6	1165	2725,42
-02	ПС7	2085	4765,42
-03	ПС31	1785	4085,42

Ведомость расхода стали на изделия закладные, кг

Марка элемента	Изделия закладные: Арматура класса А-III ГОСТ 5781-82* ф10		Итого	Прокат марки Вст3кп2 ГОСТ 19903-74* -δ=6	-δ=8	Итого	ГОСТ 8509-72* L63×6		Итого	Всего	Общий расход
ПС4	2,7		2,7	2,24	5,0	7,24	5,48		5,48	15,42	15,42
ПС6	2,7		2,7	2,24	5,0	7,24	5,48		5,48	15,42	15,42
ПС7	2,7		2,7	2,24	5,0	7,24	5,48		5,48	15,42	15,42
ПС31	2,7		2,7	2,24	5,0	7,24	5,48		5,48	15,42	15,42

Нач. АСО	Винклер	
Н. контр.	Крупало	
Гл. конст.	Крупало	
Гл. спец.	Лисичкин	
Рук. гр.	Алехова	
Ст. инж.	Черкасова	
Инж.	Сафонова	

ТП 503-3-11.86 КЖИ.150

Панель стеновая ПС4, ПС6, ПС7, ПС31

Стадия	Масса	Масштаб
Р	см. табл.	1:100
Лист	Листов 1	

Гипроавтотранс г. Москва

Взам. инв. №

Подпись и дата

Инв. № подл.

Копировал

Формат А3

Альбом V

Типовой проект

Рис.1

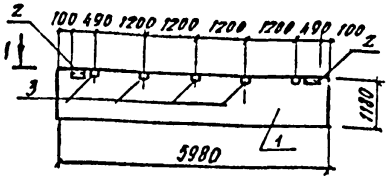

Рис.2

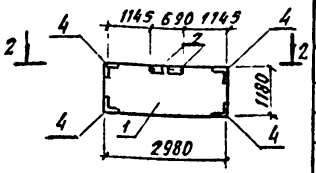

1-1

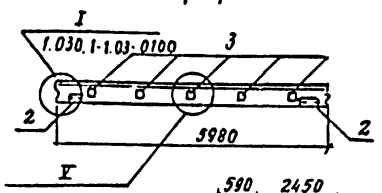

2-2

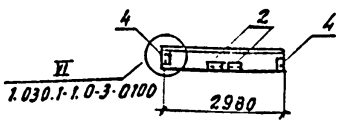

Рис.3

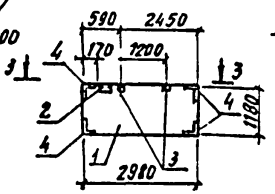

3-3

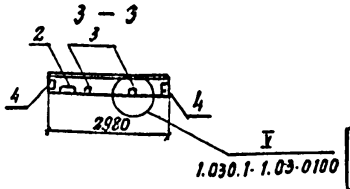

Формат	Зона	Поз.	Обозначение	Наименование	Кол на марку ТП -01	-02	Примечание
				Документация			
А4			ТП503-3-11.86 -КЖИ.000ТУ	Технические условия	X	X	X
				Сборочные единицы			
А3		1	1.030.1-1.1-1.03-03	Панель ПС.60.12.2.5-3А-36	1		
А3		1	1.030.1-1.1-1.01-10	Панель ПС.30.12.2.5-6А-1.36		1	
А3		1	1.030.1-1.1-1.01-10	Панель ПС30.12.2.5-6А-37	1		
				Изделия закладные			
А4		2	1.030.1-1.1-3-30-01	М2	2	2	1
А4		3	1.030.1-1.1-3-36	М9	5		2
А4		4	1.030.1-1.1-3-33-01	М11		4	4

Литер			
Шифр	ПС8	ПС16	ПС17

Обозначение	Марка	Рис.	Масса кг.
ТП503-3-11.86-КЖИ.160	ПС8	1	2721.16
-01	ПС16	2	1340.7
-02	ПС17	3	1340.57

Ведомость расхода стали на изделия закладные, кг

Марка элемента	Изделия закладные									Общий расход
	Арматура класса А-III			Прокат марки Вст3кп2					Всего	
	ГОСТ 5781-82*			ГОСТ 19903-74*			ГОСТ 8509-72*			
	ф10		Итого	-б:6	-б:8	Итого	L63·6	Итого		
ПС8	2.3		2.3	1.12	5.0	6.12	2.74	2.74	11.16	11.16
ПС16	2.16		2.16	1.12		1.12	6.42	6.42	9.70	9.70
ПС17	1.64		1.64	0.56	2.00	2.56	4.37	4.37	8.57	8.57

Инв.№ подл. | Подпись и дата | Взам.инв.№

Нач.АГО	Винклер	
Н.контр.	Хрупало	
Гл.конс.	Хрупало	
Гл.спец.	Лопачкин	
Рук.гр.	Алехова	
Ст.инж.	Черкасова	
Инжен.	Сафонова	

Копировал

ТП 503-3-11.86 -КЖИ.160

Панель стеновая ПС8, ПС16, ПС17

Стадия	Масса	Масштаб
Р	см. табл.	1:100
Лист	Листов 1	

Гипроавтотранс г. Москва

Формат А3

Альбом I

Типовой проект

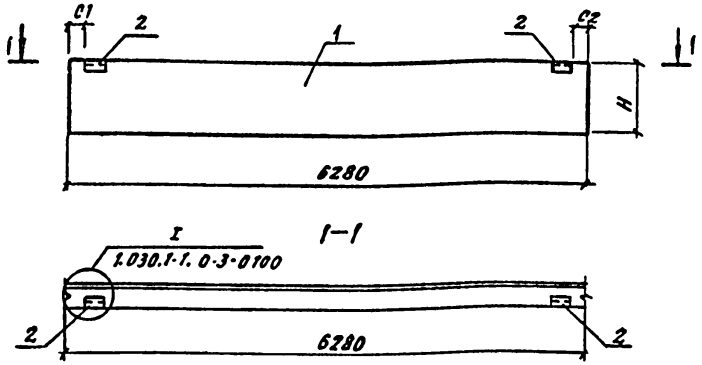

Формат	Зона	Поз.	Обозначение	Наименование	Кол. на изделие ТП КНИ. 170				Примечание
						01	-02	-03	
				Документация					
А4			ТП503-3-11.86 -КНИ. 000. ТУ	Технические условия	X	X	X	X	
				Сборочные единицы					
А3		1	1.030.1-1.1-1. 16-03	Панель ПС 63.12-2.5-3Л-2.31	1				
А3		1	1.030.1-1.1-1. 16-03	Панель ПС 63.12.2.5-3Л-1.31		1			
А3		1	1.030.1-1.1-1. 16-06	Панель ПС 63.18.2.5-2Л-1.31			1		
А3		1	1.030.1-1. 1-1. 16-06	Панель ПС 63.18.2.5-2Л-2.31				1	
				Изделия закладные					
А4		2	1.030.1-1.1-3-90-01	МЗ	2	2	2	2	
Шифр				Лист					
					ПС10	ПС13	ПС14	ПС27	

Обозначение	Марка	Н	С1	С2	Масса кг
ТП503-3-11.86 -КНИ.170	ПС10	1185	100	400	2844.26
-01	ПС13	1185	400	100	2844.26
-02	ПС14	1785	400	100	4284.26
-03	ПС27	1785	100	400	4284.26

Ведомость расхода стали на изделия закладные, кг

Марка элемента	Изделия закладные									Всего	Общий расход
	Арматура класса AIII ГОСТ 5781-82*			Прокат марки Вст. 3 кп 2 ГОСТ 19903-74**			ГОСТ 8509-72*				
	Ф10		Итого	-б:6		Итого	L63×6		Итого		
ПС10	0.4		0.4	1.12		1.12	2.74		2.74	4.26	4.26
ПС13	0.4		0.4	1.12		1.12	2.74		2.74	4.26	4.26
ПС14	0.4		0.4	1.12		1.12	2.74		2.74	4.26	4.26
ПС27	0.4		0.4	1.12		1.12	2.74		2.74	4.26	4.26

Взам. инв. № | Подпись и дата | Инв. № подл.

Нач. АРО	Винклер		
Н. контр.	Хрупало		
Гл. конст.	Хрупало		
Гл. спец.	Лметчкин		
Рук. гр.	Алехова		
Ст. инж.	Черкасова		
Инж.	Сафонова		

ТП 503-3-11.86 -КНИ.170

Панель стеновая ПС10, ПС13, ПС14, ПС27

Стадия	Масса	Масштаб
Р	См. табл.	1:50
Лист	Листов 1	

Гипродортранс г. Москва

Копировал

Формат А3

Альбом 5

Типовой проект

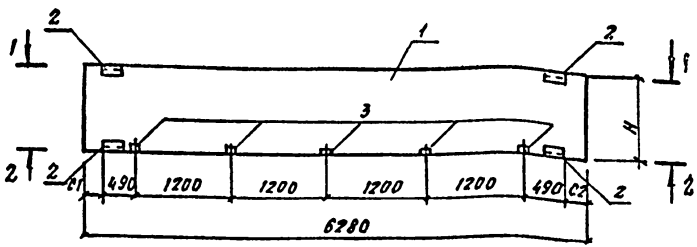

1—1

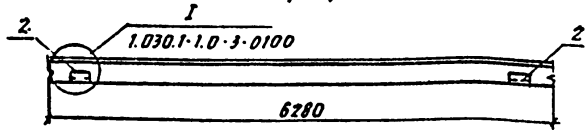

2—2

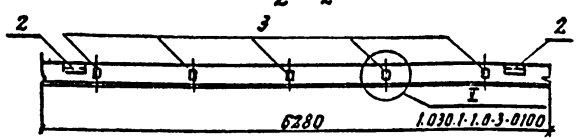

Формат	Зона	Поз.	Обозначение	Наименование	Кол. на изд. ТП Кр-1-02	-01	-02	Примечание
				Документация				
А4			ТП 503-3-11.86-КЖИ.000.ТУ	Технические условия				
				Сборочные единицы				
А3		1	1.030.1-1-1-1.16	Панель ПС 63.9.2.5-2А-2.37	1			
А3		1	1.030.1-1.1-1,16-03	Панель ПС 63.12.2.5-3А-1.37		1		
А3		1	1.030.1-1.1-1.16.	Панель ПС 63.9.2.5-2А-1.37			1	
				Изделия закладные				
А4		2	1.030.1-1.3-30-01	М2	4	4	4	
А4		3	1.030.1-1.1-3-36	М9	5	5	5	

Альтер

Шифр ПС11 ПС15 ПС28

Обозначение	Марка	Н	С1	С2	Масса кг
ТП 503-3-11.86-КЖИ.180	ПС11	879	400	400	2135.42
-01	ПС15	1185	660	100	2855.42
-02	ПС28	879	400	100	2135.42

Ведомость расхода стали на изделия закладные, кг

Марка элемента	Изделия закладные								Всего	Общий расход
	Арматура класса A III			Прокат марки Вст3кп2						
	ГОСТ 5781-82*			ГОСТ 19903-74*			ГОСТ 8509-72*			
	Ф10		Итого	-Б-6	-Б-8	Итого	∟63×6	Итого		
ПС11	27		27	2.24	5.0	7.24	5.48	5.48	15.42	15.42
ПС15	27		27	2.24	5.0	7.24	5.48	5.48	15.42	15.42
ПС28	27		27	2.24	5.0	7.24	5.48	5.48	15.42	15.42

Нач.АВО	Винклер		
Гл.конст	Крупало		
Гл.конс.	Крупало		
Гл.спец.	Апенчкин		
Рук.гр.	Алехова		
Ст.инж.	Черкасова		
Инж.	Сафонова		

Копировал:

ТП 503-3-11.86 - КЖИ.180

Панель стеновая ПС11, ПС15, ПС28

Стадия	Масса	Масштаб
Р	см. табл.	1:50

Лист | Листов 1

Гипроавтотранс г. Москва

Формат А3

Инв.№подл. | Подпись и дата | Взам.инв.№

Альбом V

Типовой проект

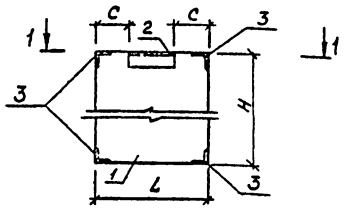

1-1

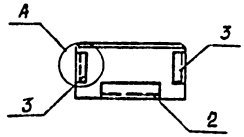

A М 1:10

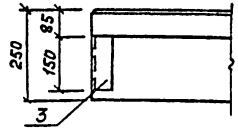

Формат	Зона	Поз.	Обозначение	Наименование	Кол на исп. ТП	КЖИ.190 -01	КЖИ.190 -02	Примечание
				Документация				
А4			ТП 503-3-11.86 КЖИ.000 ТУ	Технические условия				
				Сборочные единицы				
А3		1	1.030.1-1.1-1.58-01	Панель 2ПС6.12.2.5-А-60	1			
А3		1	1.030.1-1.1-1.61-01	Панель 2ПС.12.18.2.5-А-60		1		
А3		1	1.030.1-1.1-1.61-10	Панель 2ПС.12.24.2.5-А-60			1	
				Изделия закладные				
А4		2	1.030.1-1.1-3-30-01	М2	1	1	1	
А4		3	1.030.1-1.1-3-35-01	М11	4	4	4	
				Литер				
				Шифр	ПС18	ПС20	ПС21	

Обозначение	Марка	H	L	c	Масса кг
ТП 503-3-11.86 КЖИ.190	ПС18	1185	580	170	267.57
-01	ПС20	1785	1180	462	797,57
-02	ПС21	2385	1180	462	1077.57

Ведомость расхода стали на изделия закладные, кг

Марка элемента	Изделия закладные									Общий расход
	Арматура класса А-III			Прокат марки В ст3 кп2					Всего	
	ГОСТ 5781-82*			ГОСТ 19903-74*			ГОСТ 8509-72*			
	Ф10		Итого	-δ=6		Итого	∠63×6	Итого		
ПС 18	1,96		1,96	0,56		0,56	5,05	5,05	7,57	7,57
ПС 20	1,96		1,96	0,56		0,56	5,05	5,05	7,57	7,57
ПС 21	1,96		1,96	0,56		0,56	5,05	5,05	7,57	7,57

Взам. инв. №

Подпись и дата

Инв. № подл.

Нач АСО	Винклер	
Н контр.	Хрупало	
Гл. констр	Хрупало	
Гл. спец.	Лисичкин	
Рук гр.	Алехова	
Ст инж.	Черкасова	
Инж.	Сафонова	

ТП 503-3-11.86 -КЖИ 190

Панель стеновая ПС18, ПС20, ПС21

Стадия	Масса	Масшт
Р	см таб.	–
Лист	Листов	

Гипроавтотранс г Москва

Копировал

Формат

Альбом V

Типовой проект

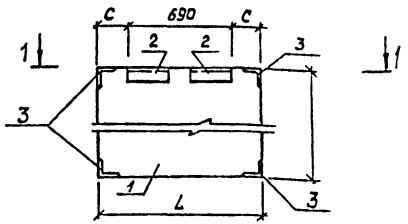

1-1

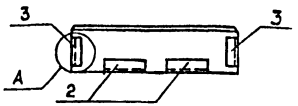

А М1:10

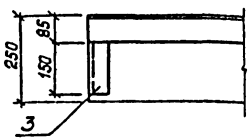

Формат	Зона	Поз.	Обозначение	Наименование	Кол. на изделие ТП кжи.200				Примечание
						-01	-02	-03	
				Документация					
А4			ТП 503-3-11.86 кжи.000 ТУ	Технические условия					
				Сборочные единицы					
А3		1	1.030.1-1.1-1.60-01	Панель 2пс12.12.2.5-А-59	1				
А3		1	1.030.1-1.1-1.66-04	Панель 2пс.18.18.2.5-А-59		1			
А3		1	1.030.1-1.1-1.66-05	Панель 2пс.18.24.2.5-А-59			1		
А3		1	1.030.1-1.1-1.64-04	Панель 2пс.9.18.2.5-А-59				1	
				Изделия закладные					
А4		2	1.030.1-1.1-3-30-01	М2	2	2	2	2	
А4		3	1.030.1-1.1-3-35-01	М11	4	4	4	4	
				Литер					
				Шифр	ПС19	ПС22	ПС23	ПС24	

Обозначение	Марка	Н	L	С	Масса кг
ТП 503-3-11.86 КЖИ.200	ПС19	1185	1180	245	539,7
-01	ПС22	1785	1780	545	1219,7
-02	ПС23	2385	1780	545	1619,7
-03	ПС24	1735	880	95	599,7

Ведомость расхода стали на изделия закладные, кг

Марка элемента	Изделия закладные								Всего	Общий расход
	Арматура класса А-III			Прокат марки Вст3кп2						
	ГОСТ 5781-82*			ГОСТ 19903-74*			ГОСТ 8509-72*			
	ф10		Итого	-δ=6		Итого	-63х6	Итого		
ПС19	2,16		2,16	1,12		1,12	6,42	6,42	9,7	9,7
ПС22	2,16		2,16	1,12		1,12	6,42	6,42	9,7	9,7
ПС23	2,16		2,16	1,12		1,12	6,42	6,42	9,7	9,7
ПС24	2,16		2,16	1,12		1,12	6,42	6,42	9,7	9,7

Взам. инв. №

Подпись и дата

Инв. № подл.

Нач. АСО	Винклер	
Н. контр.	Хрупало	
Гл. конст.	Хрупало	
Гл. спец.	Лисичкин	
Рук. гр.	Алехова	
Ст. инж.	Черкасова	
Инж.	Сафонова	

ТП 503-3-11.86 КЖИ. 200

Панель стеновая ПС19, ПС22, ПС23, ПС24

Стадия	Масса	Масшт.
Р	см. табл.	-
Лист	Листов 1	

Гипроавтотранс г. Москва

Копировал

Формат А3

Альбом V

Типовой проект

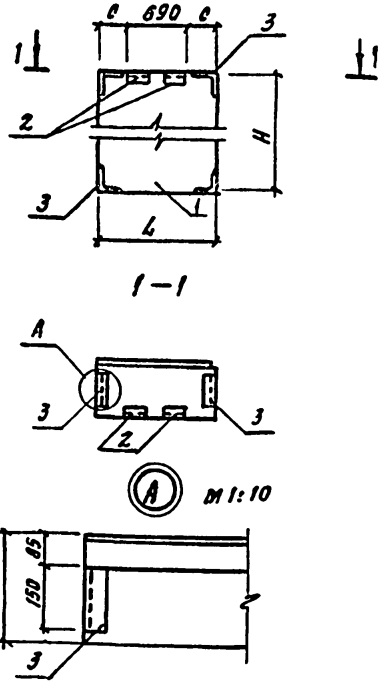

Формат	Зона	Поз.	Обозначение	Наименование	Кол. на изделие ТП	Кол. на изделие -01		Примечание
				Документация				
А4			ТП 503-3-11.86-КНИ.000.ТУ	Технические условия	X	X		
				Сборочные единицы				
А3		1	1.030-1-1.1-1.64-05	Панель 2ПС.9.24.2.5-А-59	1			
А3		1	1.030.1-1.1-1.61-10	Панель 2ПС.12.24.2.5-А-59		1		
				Изделия закладные				
А4		2	1.030.1-1.1-3-30-01	М2	2	2		
А4		3	1.030.1-1.1.3-35-01	М11	4	4		
							Литер.	
							Шифр	ПС25 / ПС26

Обозначение	Марка	H	h	c	Масса кг
ТП 503-3-11.86-КНИ.210	ПС25	2385	880	95	799.7
-01	ПС26	2385	1180	245	1079.7

Ведомость расхода стали на изделия закладные, кг

Марка элемента	Изделия закладные									Всего	Общий расход
	Арматура класса			Прокат марки							
	А-III			Вст3 кп2							
	ГОСТ 5781-82*			ГОСТ 19903-74*			ГОСТ 3509-72*				
	ф10		Итого	-5×6		Итого	L63×6		Итого		
ПС 25	2.16		2.16	1.12		1.12	6.42		6.42	9.7	9.7
ПС26	2.16		2.16	1.12		1.12	6.42		6.42	9.7	9.7

Нач. АСО	Винклер	
Н. контр.	Хрупало	
Гл. конст.	Хрупало	
Гл. спец.	Лисичкин	
Рук. гр.	Алехова	
Ст. инж.	Черкасова	
Инж.	Сафонова	

ТП 503-3-11.86 -КНИ. 210

Панель стеновая ПС25, ПС26

Стадия	Масса	Масштаб
Р	см. табл.	—
Лист	Листов 1	

Гипроавтотранс г. Москва

Копировал

Формат А3

Инв. № подл. | Подпись и дата | Инв. № дубл.

Альбом V

Типовой проект

Рис. 1

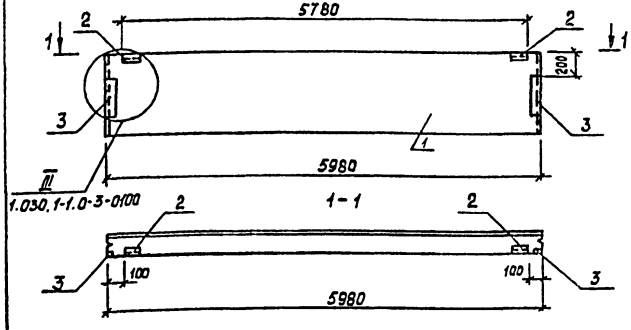

Рис. 2

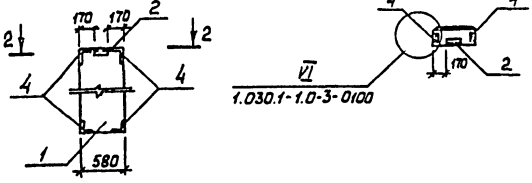

Формат	Зона	Поз.	Обозначение	Наименование	Кол. ТП	Кол. КЖИ 220 -01	Примечание
				Документация			
А4			ТП 503-3-11.86 КЖИ.000 ТУ	Технические условия	X	X	
				Сборочные единицы			
А3		1	1.030.1-1.1-1.05-03	Панель ПС60.12.2.5-3л-34	1		
А3		1	1.030.1-1.1-1.59-10	Панель 2ПС6.24 2.5-А-60		1	
				Изделия закладные			
А4		2	1.030.1-1.1-3-30-01	М2	2	1	
А4		3	1.030.1-1.1-3-34-01	М14	2		
А4		4	1.030.1-1.1-3-35-01	М11		4	
				Литер			
				Шифр	ПС30	ПС29	

Обозначение	Марка	Рис.	Масса кг
ТП 503-3-11.86 КЖИ. 220	ПС30	1	2722,62
-01	ПС29	2	526.89

Ведомость расхода стали на изделия закладные, кг

Марка элемента	Изделия закладные									Всего	Общий расход
	Арматура класса А-III			Прокат марки В ст 3 кл 2							
	ГОСТ 5781-82*			ГОСТ 19903-74*			ГОСТ 8509-72*				
	ф10		Итого	-δ=6	-δ=8	Итого	L63×6		Итого		
ПС30	1,12		1,12	2,48	6,28		2,74		2,74	12,62	12,62
ПС29	1,96		1,96	0,56		0,56	4,37		4,37	6,89	6,89

Инв. № подл. | Подпись и дата | Взам. инв. №

Нач. АСО	Винклер	
Н. контр.	Крупало	
Гл. конст.	Крупало	
Гл. спец.	Лисичкин	
Рук. гр.	Алехова	
Ст. инж.	Черкасова	
Инж.	Сафронова	

ТП 503-3-11.86 КЖИ. 220

Панель стеновая ПС29, ПС30

Стадия	Масса	Масшт.
Р	см. табл.	1:50
Лист	Листов 1	

Гипроавтотранс г. Москва.

Копировал

Формат 3

Альбом V

Типовой проект

Рис.1

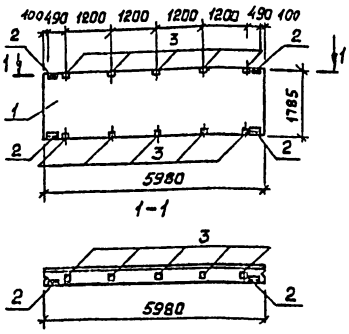

Рис.2

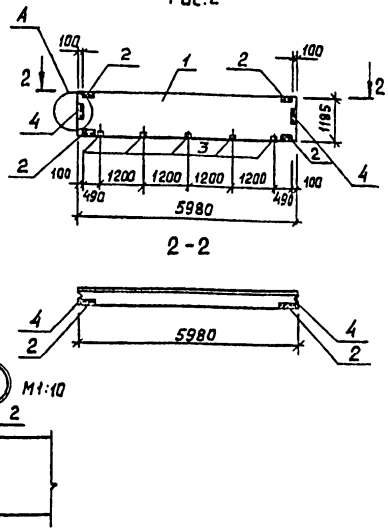

Формат	Зона	Поз.	Обозначение	Наименование	Кол. на ч. ТП КЖИ-230	-01	Примечание
				Документация			
А4			ТП503-3-11.86 КЖИ.000 ТУ	Технические условия	X	X	
				Сборочные единицы			
А3		1	1.030.1-1.1-1.07-05	Панель ПС60.18.2.5-2А-36	1		
А3		1	1.030.1-1.1-1.05-03	Панель ПС.60.12.2.5-3А-34а		1	
				Изделия закладные			
А4		2	1.030.1-1.1-3-30-01	М2	4	2	
А4		3	1.030.1-1 1-3-36	М9	10		
А4		4	1.030.1-1.1-3-34-01	М14		2	
				Литер			
				Шифр	ПС32	ПС33	

Обозначение	Марка	Рис.	Масса кг
ТП503-3-11.86 КЖИ.230	ПС32	1	4092,32
-01	ПС33	2	2722,62

Ведомость расхода стали на изделия закладные, кг

Марка элемента	Изделия закладные									Всего	Общий расход
	Арматура класса А III			Прокат марки Вст 3 кп 2							
	Гост 5781-82*			Гост 19903-74*			Гост 8509-72*				
	Ф10		Итого	-δ=6	-δ=8	Итого	-63×6		Итого		
ПС32	4,6		4,6	2,24	10,0	12,24	5,48		5,48	22,32	22.32
ПС33	1,12		1,12	2,48	6.28	8,76	2,74		2,74	12,62	12.62

Нач АСО	Винклер	
Н.контр	Хрупало	
Гл.конст	Хрупало	
Гл.спец	Лисичкин	
Рук.гр.	Алехова	
Ст.инж.	Черкасова	
Инж.	Сафонова	

ТП503-3-11.86 КЖИ.230

Панель стеновая ПС32, ПС33

Стадия	Масса	Масшт.
Р	СМ табл.	1:100
Лист	Листов 1	

Гипроавтотранс г.Москва

Инв. № подл. | Подпись и дата | Взам. инв. №

Копировал

Формат А3

Альбом X

Типовой проект

Рис. 1

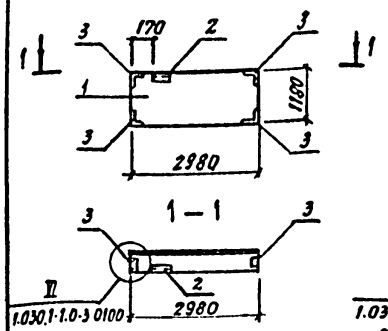

Рис 2

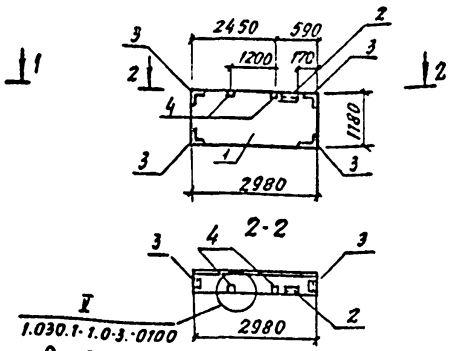

Рис.3

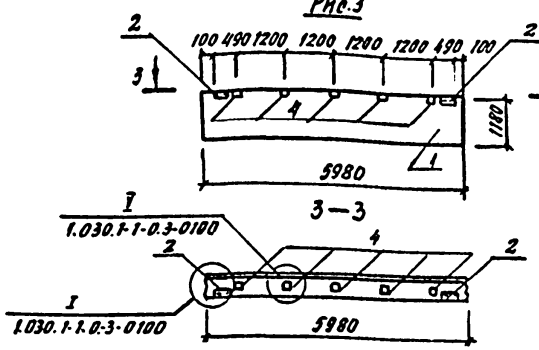

Ведомость расхода стали на изделия закладные, кг

Марка элемента	Изделия закладные									Общий расход
	Арматура класса А-III			Прокат марки Вст 3 кп2					Всего	
	ГОСТ 5781-82*			ГОСТ 19903-74*			ГОСТ 8509-72*			
	ф10		Итого	-δ=6	-δ=8	Итого	L63×6	Итого		
ПС 35	2.3		2.3	1.12	5.0	6.12	2.74	2.74	11.16	11.16
ПС 34	2.16		2.16	1.12		1.12	6.42	6.42	9.70	9.70
ПС 36	2.72		2.72	0.56	2.00	2.56	5.05	5.05	10.33	10.33

Формат	Зона	Поз.	Обозначение	Наименование	Кол. на исполн. ТП	Кол. на исполн. КЖИ.240 -01	-02	Примечание
				Документация				
А4			ТП503-3-11.86-КЖИ.000.ТУ	Технические условия	X	X	X	
				Сборочные единицы				
А3		1	1.030.1-1.1-1.07-05	Панель ПС60.18.2.5-2Л-36	1			
А3		1	1.030.1-1.1-1.01-10	Панель ПС30.12.2.5-6Л60		1		
А3		1	1.030.1-1.1-1.01-10	Панель ПС30.12.2.5-6Л-2.36			1	
				Изделия закладные				
А4		2	1.030.1-1.1-3-30-01	М2	2	1	1	
А4		3	1.030.1-1.1-3-35-01	М11		4	4	
А4		4	1.030.1-1.1-3-36	М9	5		2	
				Литер				
				Шифр	ПС35	ПС34	ПС36	

Обозначение	Марка	Рис.	Масса кг
ТП503-3-11.86-КЖИ. 240	ПС35	3	2721.16
-01	ПС34	1	1350.33
-02	ПС36	2	1349.7

Нач. АСО	Винклер	
Н. контр.	Хрупало	
Гл. конс.	Хрупало	
Гл. спец.	Лисичкин	
Рук. гр.	Алехова	
Ст. инж.	Черкасова	
Инж.	Сафонова	

ТП 503-3-11.86 -КЖИ.240

Панель стеновая ПС34, ПС35, ПС36

Стадия	Масса	Масштаб
Р	см. табл.	1:100

Лист | Листов 1

Гипроавтотранс г. Москва

Копировал

Формат А3

Взам. инв. №

Подпись и дата

Инв. № подл.

Альбом I

Типовой проект

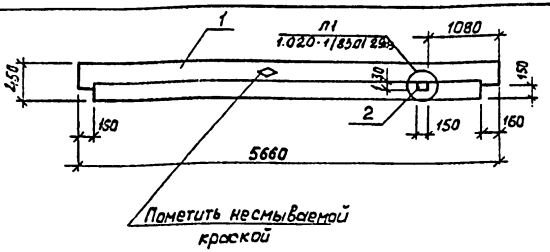

Формат	Зона	Поз	Обозначение	Наименование	Кол.	Примечание
				Документация		
А4			ТП503-3-11.86 КЖИ.000 ТУ	Технические условия		
				Сборочные единицы		
А3		1	1.020-1/83.0-1	Ригель РОП.4.57	1	
				Изделие закладное		
А3		2	1.020-1/83-2-15.24	МН33	1	

Ведомость расхода стали на дополнительные изделия, кг

Марка элемента	Изделия закладные				Всего	Общий расход
	Арматура класс A III ГОСТ 5781-82		Прокат марки Вст3кп2 ГОСТ 19903-74*			
	ф8	Итого	-100×6	Итого		
Р4	0,4	0,4	1,13	1,13	1,53	1,53

Взам. инв. №

Подпись и дата

Инв. № подл.

Нач. АСО	Винклер	
Н. контр.	Хрупало	
Гл. конст.	Хрупало	
Гл. спец.	Лисичкин	
Рук. гр.	Алехова	
Ст. инж.	Черкасова	
Инж.	Сафонова	

ТП503-3-11.86 КЖИ.250

Ригель Р4

Стадия	Масса	Масштаб
Р	2071,53	1:50
Лист	Листов 1	

Гипроавтотранс г. Москва

Копировал

Формат А4

Альбом

Типовой проект

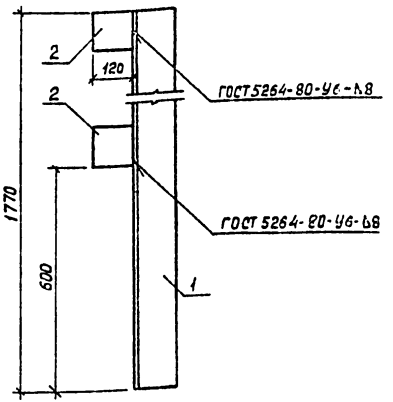

Формат	Зона	Поз	Обозначение	Наименование	Кол.	Примечание
				Документация		
А4			ТП503-3-11.86 КЖИ.000ТУ	Техническое условие		
				Детали		
Б4		1	.261	Уголок 125×125×14 ГОСТ 8509-72* Вст3кп2 ГОСТ 535-79*		
				ℓ=1770	1	46,4 кг
Б4		2	.262	Полоса 10×100 ГОСТ 103-76* Вст3кп2 ГОСТ 535-79*		
				ℓ=120	2	1,0 кг

Взам. инв. №

Подпись и дата

Инв. № подл.

Нач. АСО	Винклер	
Н. контр.	Хрупало	
Гл. конст.	Хрупало	
Гл. спец.	Лисичкин	
Рук. гр.	Алехова	
Ст. инж.	Черкасова	
Инж.	Сафонова	

ТП503-3-11.86 КЖИ 260

Насадка НФ1

Стадия	Масса	Масштаб
Р	48,4	1:10
Лист	Листов 1	

Гипроавтотранс г. Москва

Копировал

Формат А4

Альбом V

Типовой проект

Рис. 1

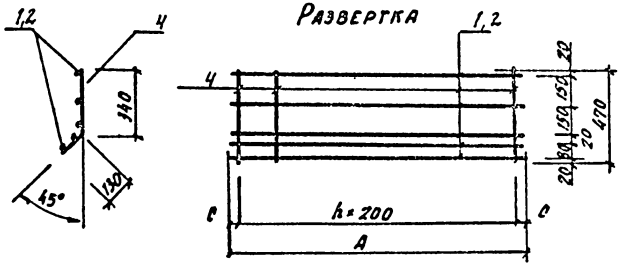

Рис. 2

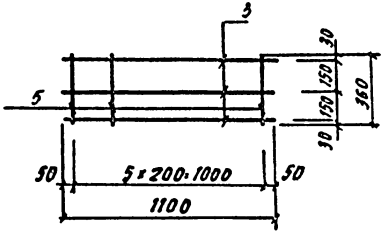

Формат	Зона	Поз.	Обозначение	Наименование	Кол. на цел. ТП —	Кол. на цел. КЖИ 270 01	Кол. на цел. КЖИ 270 02	Примечание
				Документация				
А4			ТП 503-3-11.86 КЖИ.000.ТУ	Технические условия	X	X	X	
				Детали				
				А-III-12 ГОСТ 5781-82*				
Б4		1	271	ℓ = 1900	5			1.7 кг
Б4		2	272	ℓ = 2400		5		2.2 кг
Б4		3	273	ℓ = 1100			3	1.0 кг
				А-I-6 ГОСТ 5781-82*				
Б4		4	274	ℓ = 470	10	12		0.1 кг
Б4		5	275	ℓ = 360			6	0.08 кг
				Литер				
				Шифр	С1	С2	С3	

Обозначение	Марка	Рис.	A мм	C мм	h мм	Масса кг
ТП503-3-11.86 КЖИ. 270	С1	1	1900	50	10	9.5
-01	С2	1	2400	100	11	12.2
-02	С3	2	—	—	—	3.48

Нач. АСО	Винклер	
Н. контр.	Хрупало	
Гл. конс.	Хрупало	
Гл. спец.	Лисичкин	
Рук. гр.	Алехова	
Инж.	Сапрошина	

ТП 503-3-11.86 КЖИ. 270

Сетки С1... С3

Стадия	Масса	Масштаб
Р	см. табл.	—

Лист | Листов 1

ГИПРОАВТОТРАНС г. Москва

Инв. № подл. | Подпись и дата | Взам. инв. №

Копировал: [signature]

Формат А3

Альбом V

Типовой проект

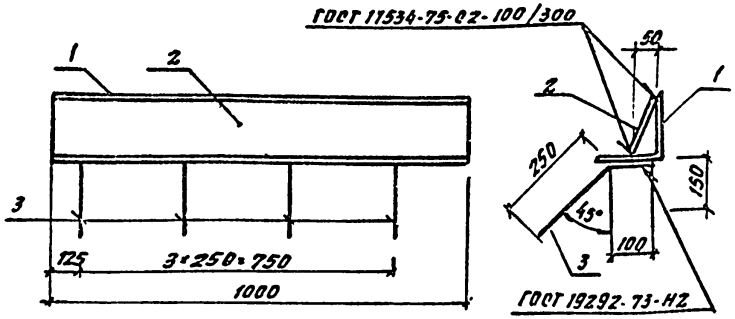

Формат	Зона	Поз.	Обозначение	Наименование	Кол.	Примечание
				Документация		
А4			ТП503-3-11.86 КЖИ.000.ТУ	Технические условия		
				Детали		
Б4		1	.281	Уголок 160×160×10 ГОСТ 8509-72* Ст3 пс6-1 ГОСТ 535-79*		
				ℓ=1000	1	24.7 кг
Б4		2	.282	Полоса 10×150 ГОСТ 103-76* Ст3 кп2 ГОСТ 535-79*		
				ℓ=1000	1	11.8 кг
Б4		3	.283	А-III-12 ГОСТ 5781-82*		
				ℓ=500	4	0.5 кг

Нач. АСО	Винклер		
Н. контр.	Хрупало		
Гл. конст.	Хрупало		
Гл. спец.	Анпчукин		
Рук. гр.	Алехова		
Инж.	Сапрошина		

ТП503-3-11.86 КЖИ.280

Изделие закладное МН1

Стадия	Масса	Масштаб
Р	38.5	1:10
Лист	Листов 1	

Гипроавтотранс г. Москва

Копировал

Формат А4

Альбом

Типовой проект

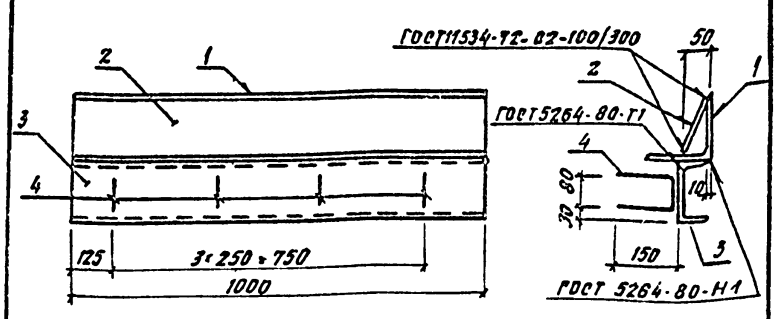

Формат	Зона	Поз.	Обозначение	Наименование	Кол.	Примечание
				Документация		
А4			ТП503-3-11.86 КЖИ.000.ТУ	Технические условия		
				Детали		
Б4		1	.291	Уголок 160×160×10 ГОСТ 8509-72* Ст3 пс6-1 ГОСТ 535-79*		
				ℓ=1000	1	24.7 кг
Б4		2	.292	Полоса 10×150 ГОСТ 103-76* Ст3 кп2 ГОСТ 535-79*		
				ℓ=1000	1	11.8 кг
Б4		3	.293	Швеллер 14 ГОСТ 8240-72* Ст3 кп2 ГОСТ 535-79*		
				ℓ=1000	1	12.3 кг
Б4		4	.294	А-III-12 ГОСТ 5781-82*		
				ℓ=400	4	0.4 кг

Нач. АСО	Винклер		
Н. контр.	Хрупало		
Гл. конст.	Хрупало		
Гл. спец.	Анпчукин		
Рук. гр.	Алехова		
Инж.	Сапрошина		

ТП 503-3-11.86 КЖИ. 280

Изделие закладное МН2

Стадия	Масса	Масштаб
Р	50.4	1:10
Лист	Листов 1	

Гипроавтотранс г. Москва

Копировал

Формат А4

Альбом V

Типовой проект

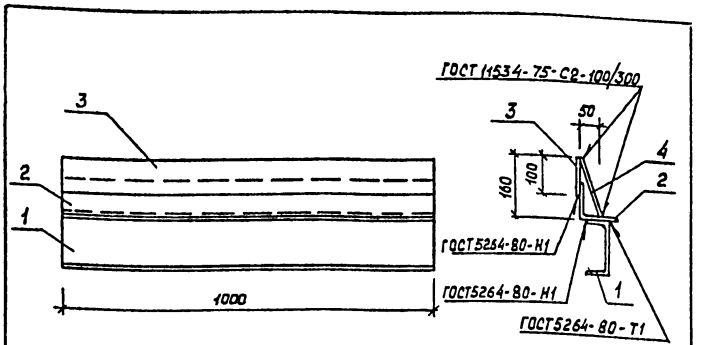

Формат	Зона	Поз.	Обозначение	Наименование	Кол.	Примечание
				Документация		
А4			ТП503-3-11.86 КЖИ.000 ТУ	Технические условия		
				Детали		
Б4		1	.301	Швеллер $\frac{14\ ГОСТ\ 8240-72*}{Ст3кп2\ ГОСТ\ 535-79*}$		12,3 кг
				ℓ = 1000	1	
Б4		2	.302	Уголок $\frac{100\times100\times8\ ГОСТ\ 8509-72*}{Ст3кп6\cdot1\ ГОСТ\ 535-79*}$		
				ℓ = 1000	1	12,2 кг
Б4		3	.303	Полоса $\frac{10\times100\ ГОСТ\ 103-76*}{Ст3кп2\ ГОСТ\ 535-79*}$		
				ℓ = 1000	1	7,85 кг
Б4		4	.304	Полоса $\frac{10\times150\ ГОСТ\ 103-76*}{Ст3кп2\ ГОСТ\ 535-79*}$		
				ℓ = 1000	1	11,8 кг

Взам. инв. №

Подпись и дата

Инв. № подл.

Нач. АСО	Винклер	
Н. контр.	Хрупало	
Гл. конст.	Хрупало	
Гл. спец.	Лисичкин	
Рук. гр.	Алехова	
Инж.	Сапрошина	

ТП 503-3-11.86 КЖИ.300

Изделие закладное Мн3

Стадия	Масса	Масшт.
Р	44.15	1:10
Лист	Листов 1	

Гипроавтотранс г. Москва

Копировал

Альбом

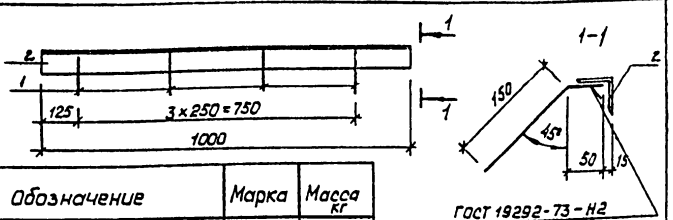

Обозначение	Марка	Масса кг
ТП503-3-11.86 КЖИ.310	Мн4	4,2
-01	Мн5	7,3

Типовой проект

Формат	Зона	Поз.	Обозначение	Наименование	Кол.	Примечание
				Документация		
А4			ТП503-3-11.86 КЖИ.000 ТУ	Технические условия		
				Детали		
Б4		1	.311	А-III-8 ГОСТ 5781-82* ℓ = 200	4	0,1 кг
			Переменные данные	для исполнений:		
				ТП 503-3-11.86 КЖИ.310		Мн4
				Детали		
Б4		2	.312	Уголок $\frac{50\times50\times5\ ГОСТ\ 8509-72*}{Ст3кп2\ ГОСТ\ 535-79*}$		
				ℓ = 1000	1	3,8 кг
				ТП 503-3-11.86 КЖИ.310-01		Мн5
				Детали		
Б4		2	.313	Уголок $\frac{75\times75\times5\ ГОСТ\ 8509-72*}{Ст3кп6\ ГОСТ\ 535-79*}$		
				ℓ = 1000	1	6,9 кг

Взам. инв. №

Подпись и дата

Инв. № подл.

Нач. АСО	Винклер	
Н. контр.	Хрупало	
Н. конст.	Хрупало	
Гл. спец.	Лисичкин	
Рук. гр.	Алехова	
Инж.	Сапрошина	

ТП 503-3-11.86 КЖИ.310

Изделие закладное Мн4, Мн5

Стадия	Масса	Масшт.
Р	см. табл.	1:10
Лист	Листов 1	

Гипроавтотранс г. Москва

Альбом V

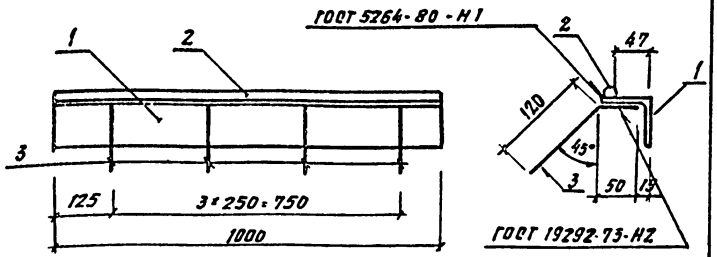

Типовой проект

Формат	Зона	Поз.	Обозначение	Наименование	Кол.	Примечание
				Документация		
А4			ТП 503-3-11.86 КЖИ.000.ТУ	Технические условия		
				Детали		
Б4		1	·321	Уголок 63×63×5 ГОСТ 8509-72* / ВСТ3 КП2 ГОСТ 535-79*		
				ℓ=1000	1	4.8 кг
Б4		2	·322	А-I-8 ГОСТ 5781-82*		
				ℓ=1000	1	0.4 кг
Б4		3	·323	А-III-8 ГОСТ 5781-82*		
				ℓ 170	4	0.1 кг

Взам. инв. №

Подпись и дата

Инв. № подл.

Нач. АСО	Винклер		
Н. контр.	Хрупало		
Гл. конст.	Хрупало		
Гл. спец.	Лисичкин		
Рук. гр.	Алехова		
Инж.	Сапрошина		

Копировал

ТП 503-3-11.86 КЖИ.320

Изделие закладное Мн6

Стадия	Масса	Масштаб
Р	5.6	1:10

Лист | Листов 1

Гипроавтотранс г. Москва

Формат А4

Альбом

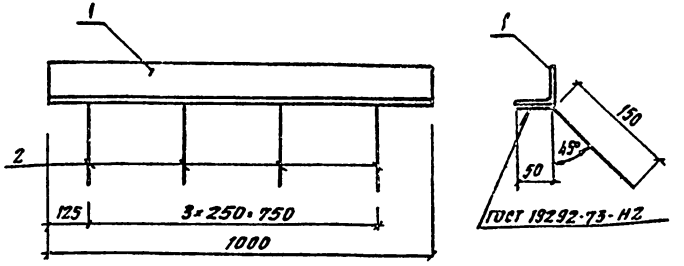

Типовой проект

Формат	Зона	Поз.	Обозначение	Наименование	Кол.	Примечание
				Документация		
А4			ТП 503-3-11.86 КЖИ.000.ТУ	Технические условия		
				Детали		
Б4		1	·331	Уголок 50×50×5 ГОСТ 8509-72* / ВСТ3 КП2 ГОСТ 535-79*		
				ℓ=1000	1	3.8 кг
Б4		2	·332	А-III-8 ГОСТ 5781-82*		
				ℓ=200	4	0.1 кг

Взам. инв. №

Подпись и дата

Инв. № подл.

Нач. АСО	Винклер		
Н. контр.	Хрупало		
Гл. конст.	Хрупало		
Гл. спец.	Лисичкин		
Рук. гр.	Алехова		
Инж.	Сапрошина		

Копировал

ТП 503-3-11.86 КЖИ.330

Изделие закладное Мн7

Стадия	Масса	Масштаб
Р	4.2	1:10

Лист | Листов 1

Гипроавтотранс г. Москва

Формат А4

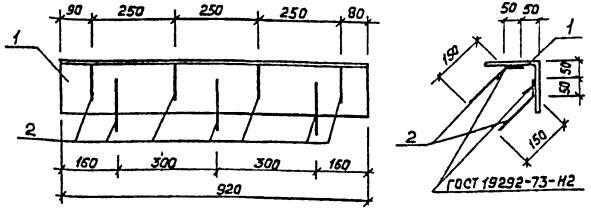

Формат	Зона	Поз.	Обозначение	Наименование	Кол.	Примечание
				Документация		
А4			ТП503-3-11.86 КЖИ.000ТУ	Технические условия		
				Детали		
Б4		1	.341	Уголок 160×160×10 ГОСТ 8509-72* Ст3пс6-1 ГОСТ 535-79*		
				ℓ = 920	1	22.4 кг
Б4		2	.342	А-III-12 ГОСТ 5781-82*		
				ℓ = 200	7	0,2 кг

Взам. инв. №
Подпись и дата
Инв. № подл.

Нач. АСО	Винклер	
Н. контр.	Хрупало	
Гл. конст.	Хрупало	
Гл. спец.	Лисичкин	
Рук. гр.	Алехова	
Инж.	Сапрошина	

ТП 503-3-11.86 КЖИ.340

Изделие закладное МН8

Стадия	Масса	Масштаб
Р	23,8	1:10
Лист	Листов 1	

Гипроавтотранс г. Москва

Копировал

Формат А4

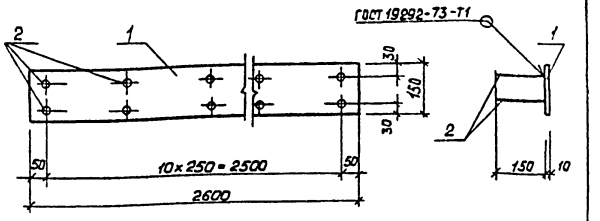

Формат	Зона	Поз.	Обозначение	Наименование	Кол.	Примечание
				Документация		
А4			ТП503-3-11.86 КЖИ.000ТУ	Технические условия		
				Детали		
Б4		1	.351	Полоса 10×150 ГОСТ 103-76* Ст3кп2 ГОСТ 535-79*		
				ℓ = 2600	1	29,7 кг
Б4		2	.352	А-III-12 ГОСТ 5781-82*		
				ℓ = 150	22	0.15кг

Взам. инв. №
Подпись и дата
Инв. № подл.

Нач. АСО	Винклер	
Н. контр.	Хрупало	
Гл. конст.	Хрупало	
Гл. спец.	Лисичкин	
Рук. гр.	Алехова	
Инж.	Сапрошина	

ТП 503-3-11.86 КЖИ.350

Изделие закладное МН9

Стадия	Масса	Масштаб
Р	31,5	1:10
Лист	Листов 1	

Гипроавтотранс г. Москва

Копировал

Формат А4

Альбом V

Типовой проект

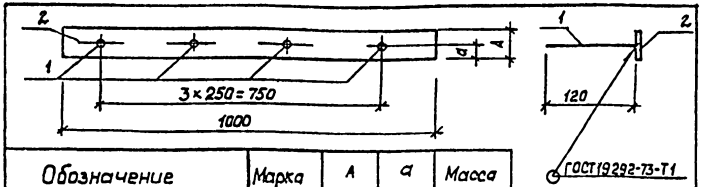

Обозначение	Марка	A мм	a мм	Масса кг
ТП 503-3-11.86 КЖИ.360	МН10	100	50	8.05
-01	МН11	40	20	1.5

Формат	Зона	Поз.	Обозначение	Наименование	Кол.	Примечание
				Документация		
А4			ТП503-3-11.86 КЖИ.000ТУ	Технические условия		
				Детали		
Б4		1	.361	А-III-8 ГОСТ 5781-82* ℓ=120	4	0,05кг
			Переменные данные	для исполнений		
				ТП 503-3-11.86 КЖИ.360		
				Детали		
Б4		2	.362	Полоса 10×100 ГОСТ 103-76* / Ст3кп2 ГОСТ 535-79*		
				ℓ=1000	1	7.85 кг
				ТП 503-3-11.86 КЖИ.360.01		
				Детали		
Б4		2	.363	Полоса 4×40 ГОСТ 103-76* / Ст3кп2 ГОСТ 535-79*		
				ℓ=1000	1	1,3 кг

Взам. инв. №

Подпись и дата

Инв. № подл.

Нач. АСО	Винклер	
Н. контр.	Хрупало	
Гл. конст.	Хрупало	
Гл. спец.	Лисичкин	
Рук. гр.	Алехова	
Инж.	Сапрошина	

ТП 503-3-11.86 КЖИ.360

Изделие закладное МН10, МН11

Стадия	Масса	Масштаб
Р	см. табл.	1:10
Лист	Листов 1	

Гипроавтотранс г. Москва

Копировал

Формат А4

Альбом V

Типовой проект

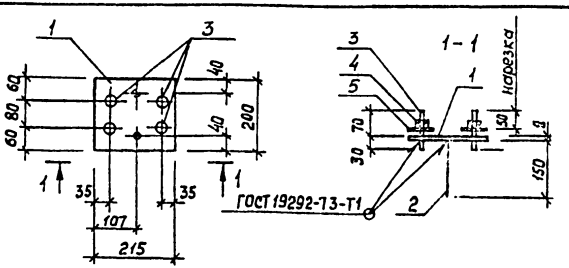

Формат	Зона	Поз.	Обозначение	Наименование	Кол.	Примечание
				Документация		
А4			ТП503-3-11.86 КЖИ.000ТУ	Технические условия		
				Детали		
Б4		1	.371	Полоса 8×200 ГОСТ 103-76* / Ст3кп2 ГОСТ 535-79*		
				ℓ=215	1	2,7 кг
Б4		2	.372	А-III-12 ГОСТ 5781-82*		
				ℓ=150	2	0,15 кг
Б4		3	.373	Круг 20 ГОСТ 2590-71* / Ст3кп2 ГОСТ 535-79* ℓ=100	4	0,25 кг
				Стандартные изделия		
		4	.374	Гайка М20 ГОСТ 5915-70*	4	0,07 кг
		5	.375	Шайба М20 ГОСТ 11371-78*	4	0,03 кг

Взам. инв. №

Подпись и дата

Инв. № подл.

Нач. АСО	Винклер	
Н. контр.	Хрупало	
Гл. конст.	Хрупало	
Гл. спец.	Лисичкин	
Рук. гр.	Алехова	
Инж.	Сапрошина	

ТП 503-3-11.86 КЖИ.370

Изделие закладное МН12

Стадия	Масса	Масшт.
Р	4,4	1:10
Лист	Листов 1	

Гипроавтотранс г. Москва

Копировал

Формат А4

Альбом V

Типовой проект

Инв. № подл. | Подпись и дата | Взам. инв. №

Рис. 1

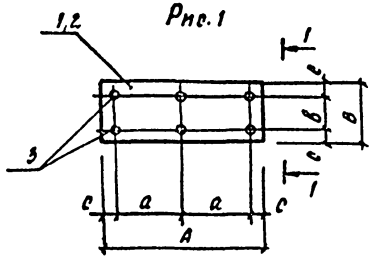

1 – 1

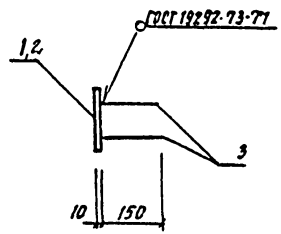

Рис. 2

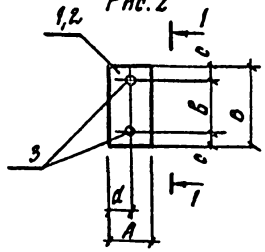

Формат	Зона	Поз.	Обозначение	Наименование	Кол. на исп. ТП КЖИ.380	-01	Примечание
				Документация			
А4			ТП503-3-11.86 КЖИ.000.ТУ	Технические условия	X	X	
				Детали			
Б4		1	.381	Полоса 10×150 ГОСТ 103-76* / Вст3 кп2 ГОСТ 535-79*			
				ℓ=400	1		4.8 кг
Б4		2	.382	Полоса 10×100 ГОСТ 103-76* / Вст3 кп2 ГОСТ 535-79*			
				ℓ=200		1	0.8 кг
Б4		3	.383	А-III-12 ГОСТ 5781-82*			
				ℓ=150	6	2	0.2 кг
					Литер		
					Шифр	МН13	МН14

Обозначение		Марка	Рис.	A мм	B мм	a мм	в мм	c мм	d мм	Масса кг
ТП	КЖИ.380	МН13	1	400	150	170	90	30	—	6.0
	-01	МН14	2	100	200	—	140	30	50	1.0

Нач. АСО	Винклер	
Н. контр.	Хрупало	
Гл. конст.	Хрупало	
Гл. спец.	Лисичкин	
Рук. гр.	Алехова	
Инж.	Сапрошина	

ТП503-3-11.86 КЖИ.380

Изделие закладное МН13, МН14

Стадия	Масса	Масштаб
Р	см. табл.	—

Лист | Листов 1

Гипроавтотранс г. Москва

Копировал: [signature]

Формат А3

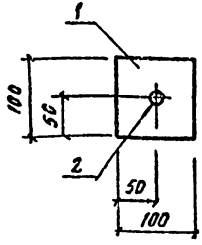

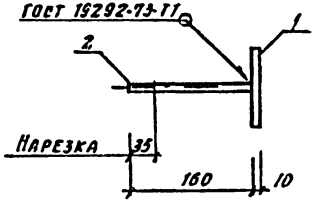

Формат	Зона	Поз.	Обозначение	Наименование	Кол.	Примечание
				Документация		
А4			ТП 503-3-11.86 КНИ.000.ТУ	Технические условия		
				Детали		
Б4		1	-391	Полоса 10×100 ГОСТ 103-76* Ст3 кп 2 ГОСТ 535-79*		
				ℓ=100	1	0,8 кг
Б4		2	-392	Круг 16 ГОСТ 2590-71* Ст3 кп 2 ГОСТ 535-79*		
				ℓ=160	1	0,3 кг

Инв. № подл. | Подпись и дата | Взам. инв. №

Нач. АСО	Винклер		
Н. контр.	Хрупало		
Гл. кон.	Хрупало		
Гл. спец.	Лисичкин		
Рук. гр.	Алехова		
Инж.	Сапрошина		

ТП 503-3-11.86 - КНИ. 390

Изделие закладное МН 15

Стадия	Масса	Масштаб
Р	1,1	1:5
Лист	Листов 1	

ГИПРОАВТОТРАНС г. Москва

Копировал

Формат А4

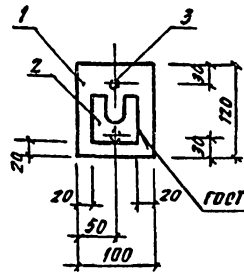

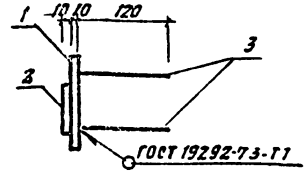

Позиция 2

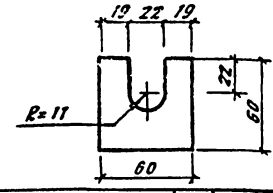

Формат	Зона	Поз.	Обозначение	Наименование	Кол.	Примечание
				Документация		
А4			ТП 503-3-11.86 КНИ.000.ТУ	Технические условия		
				Детали		
Б4		1	-401	Полоса 10×100 ГОСТ 103-76* Ст3 кп 2 ГОСТ 535-79*		
				ℓ=120	1	1,0 кг
Б4		2	-402	Полоса 10×60 ГОСТ 103-76* Ст3 кп 2 ГОСТ 535-79*		
				ℓ=60	1	0,3 кг
Б4		3	403	А-III-8 ГОСТ 5781-82* ℓ=120	2	0,05 кг

Инв. № подл. | Подпись и дата | Взам. инв. №

Нач. АСО	Винклер		
Н. контр.	Хрупало		
Гл. конс.	Хрупало		
Гл. спец.	Лисичкин		
Рук. гр.	Алехова		
Инженер	Сапрошина		

ТП 503-3-11.86 - КНИ. 400

Изделие закладное МН 16

Стадия	Масса	Масштаб
Р	1,4	1:5
Лист	Листов 1	

ГИПРОАВТОТРАНС г. Москва

Копировал

Формат А4

Альбом V

Типовой проект

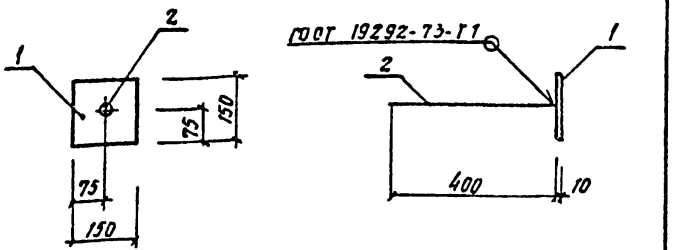

Формат	Зона	Поз.	Обозначение	Наименование	Кол.	Примечание
				Документация		
			ТП503-3-11.86 КЖИ.000.ТУ	Технические условия		
				Детали		
Б4		1	-411	Полоса 10×150 ГОСТ 103-76* / Вст3кп2 ГОСТ 535-79*		
				P=150	1	1.8кг
Б4		2	-412	А-III-10 ГОСТ 5781-82*		
				P=400	1	0.3кг

Инв.№ подл. | Подпись и дата | Взам. инв.№

Нач. АРО	Винклер	
Н. контр.	Хрупало	
Гл. конс.	Хрупало	
Гл. спец.	Анисчкин	
Рук. гр.	Алехова	
Инж.	Сапрошина	

ТП 503-3-11.86 КЖИ.410

Изделие закладное МН 17

Стадия	Масса	Масштаб
Р	1.1	1:10
Лист	Листов 1	

Гипроавтотранс г. Москва

Копировал

Формат А4

Альбом

Типовой проект

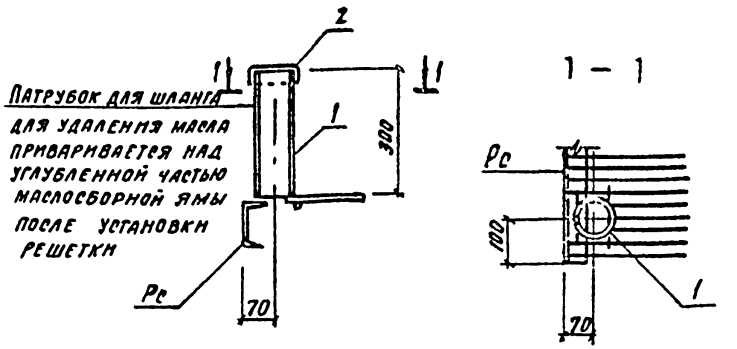

Формат	Зона	Поз.	Обозначение	Наименование	Кол.	Примечание
				Документация		
А4			ТП503-3-11.86 КЖИ.000.ТУ	Технические условия		
				Детали		
Б4		1	-421	Труба 89×4 ГОСТ 8732-78*		
				P=300	1	2.5кг
Б4		2	-422	Лист 0.2 ГОСТ 19904-74* / Вст3кп2 ГОСТ 16523-70*		
				150×150	1	0.2кг

Инв.№ подл. | Подпись и дата | Взам. инв.№

Нач. АРО	Винклер	
Н. контр.	Хрупало	
Гл. конс.	Хрупало	
Гл. спец.	Анисчкин	
Рук. гр.	Алехова	
Инж.	Сапрошина	

ТП 503-3-11.86 - КЖИ.420

Изделие закладное МН 18

Стадия	Масса	Масштаб
Р	2.7	1:10
Лист	Листов 1	

Гипроавтотранс г. Москва

Копировал

Формат А4

Альбом 2

Типовой проект

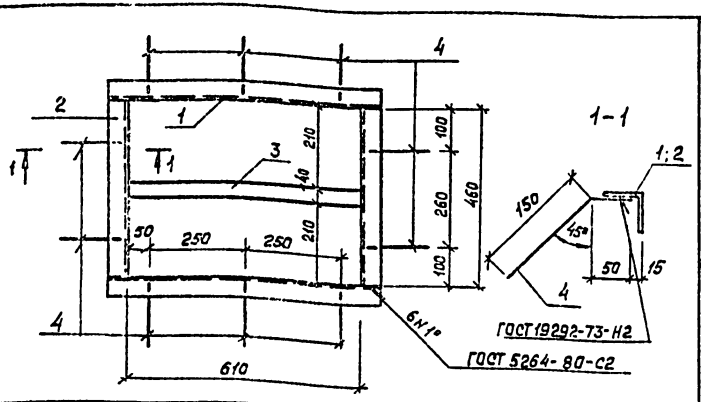

Формат	Зона	Поз.	Обозначение	Наименование	Кол.	Примечание
				Документация		
А4			ТП503-3-11.86 КЖИ.000 ТУ	Технические условия		
				Детали		
				Уголок 50×50×5 ГОСТ 8509-72* / Ст3кп2 ГОСТ 535-79*		
Б4		1	.431	ℓ = 710	2	2,7 кг
Б4		2	.432	ℓ = 460	2	1,8 кг
Б4		3	.433	Полоса 4×40 ГОСТ 103-76* / Ст3кп2 ГОСТ 535-79*		
				ℓ = 610	1	0,8 кг
Б4		4	.434	А-III-8 ГОСТ 5781-82* ℓ = 200	10	0,1 кг

Взам. инв. №

Подпись и дата

Инв. № подл.

Нач. АСО	Винклер	
Н. контр.	Хрупало	
Гл. конст.	Хрупало	
Гл. спец.	Лисичкин	
Рук. гр.	Алехова	
Инж.	Сапрошина	

Копировал

ТП503-3-11.86 КЖИ.430

Рамка Рм1

Стадия	Масса	Масшт.
Р	10,8	1:10
Лист	Листов 1	

Гипроавтотранс г. Москва

Альбом 2

Типовой проект

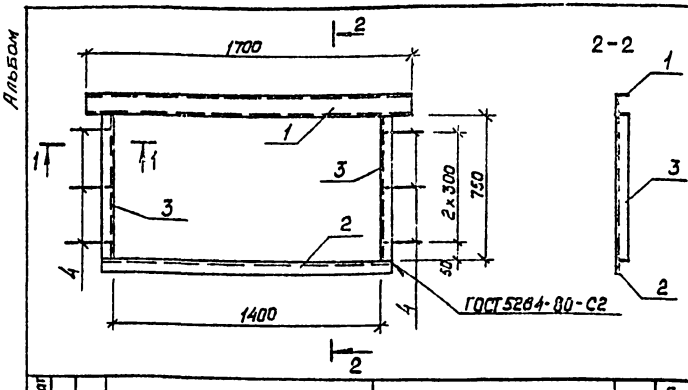

Формат	Зона	Поз.	Обозначение	Наименование	Кол.	Примечание
				Документация		
А4			ТП503-3-11.86 КЖИ.000 ТУ	Технические условия		
				Детали		
Б4		1	.441	Швеллер 10 ГОСТ 8240-72* / Ст3кп2 ГОСТ 535-79*		
				ℓ = 1700	1	15,6 кг
				Уголок 50×50×5 ГОСТ 8509-72* / Ст3кп2 ГОСТ 535-79*		
Б4		2	.442	ℓ = 1500	1	5,7 кг
Б4		3	.443	ℓ = 750	2	2,9 кг
Б4		4	.444	А-III-8 ГОСТ 5781-82*		
				ℓ = 200	6	0,1 кг

Взам. инв. №

Подпись и дата

Инв. № подл.

Нач. АСО	Винклер	
Н. контр.	Хрупало	
Гл. конст.	Хрупало	
Гл. спец.	Лисичкин	
Рук. гр.	Алехова	
Инж.	Сапрошина	

ТП503-3-11.86 КЖИ.440

Рамка Рм2

Стадия	Масса	Масшт
Р	27.7	1:20
Лист	Листов 1	

Гипроавтотранс г. Москва

Формат А4

Альбом V

Типовой проект

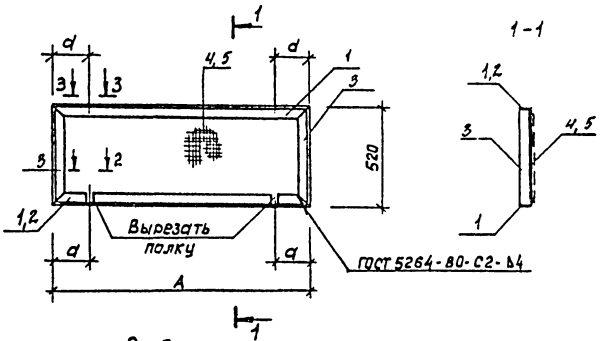

2-2
М 1:5

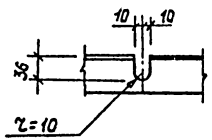

3-3
М 1:5

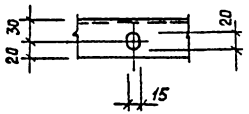

Формат	Зона	Поз	Обозначение	Наименование	Кол. на изд. ТП 503-3-11.86 КЖИ.450	-01	Примечание
				Документация			
А4			ТП 503-3-11.86 КЖИ.000 ТУ	Технические условия			
				Детали			
				Уголок 50×50×5 ГОСТ 8509-72* / Ст3кп2 ГОСТ 535-79*			
БЧ		1	.451	ℓ = 1380	2		5,2 кг
БЧ		2	.452	ℓ = 1880		2	7,5 кг
БЧ		3	.453	ℓ = 520	2	2	1,9 кг
				Сетка N 20×1,6 ГОСТ 5336-80			
БЧ		4	.454	1350×490	1		1,3 кг
БЧ		5	.455	1850×490		1	1,8 кг

Литер

Шифр: Рм3, Рм4

Обозначение	Марка	A мм	d мм	Масса кг
ТП 503-3-11.86 КЖИ.450	Рм3	1380	190	15,5
-01	Рм4	1880	290	20,6

Нач. АСО	Винклер	
Н. контр.	Хрупало	
Гл. конст.	Хрупало	
Гл. спец.	Лисичкин	
Рук. гр.	Алехова	
Инж.	Сапрошин	

ТП 503-3-11.86 КЖИ.450

Рамка Рм3, Рм4

Стадия	Масса	Масштаб
Р	см. табл.	1:20
Лист	Листов 1	

Гипроавтотранс г. Москва

Инв. № подл. | Подпись и дата | Взам. инв. №

Копировал

Формат А3

Альбом V

Типовой проект

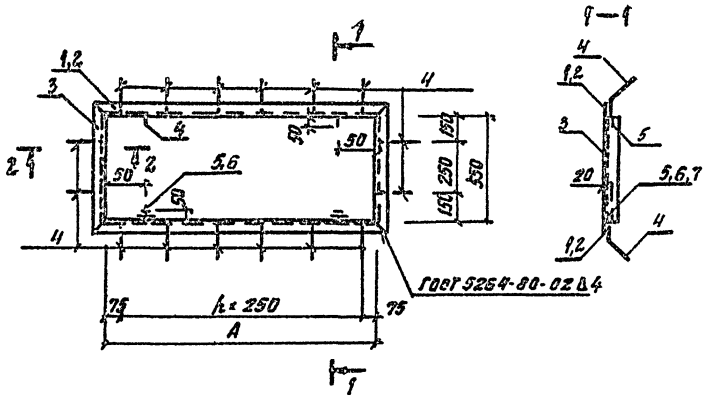

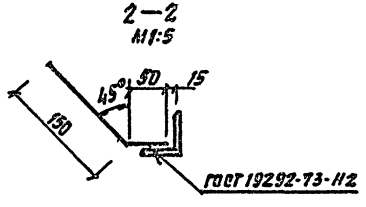

Формат	Зона	Поз.	Обозначение	Наименование	Кол. на сб. ТП КНИ.460	-01	Примечание
				Документация			
А4			ТП 503-3-11.86 КНИ.000.ТУ	Технические условия	X	X	
				Детали			
				Уголок 30×30×3 ГОСТ 8509-72* Ст3 кп2 ГОСТ 535-79*			
Б4		1	461	ℓ = 1500	2		5.7 кг
Б4		2	462	ℓ = 1900		2	7.2 кг
Б4		3	463	ℓ = 650	2	2	2.5 кг
Б4		4	464	А-III-С ГОСТ 5781-82*			
				ℓ = 200	16	20	0.1 кг
Б4		5	465	Круг 10 ГОСТ 2590-71* Ст3 кп2 ГОСТ 535-79*			
				ℓ = 50	4	4	0.05 кг
				Стандартные изделия			
		6	466	Шайба М10 ГОСТ 11374-78	4	4	
		7	467	Гайка М10 ГОСТ 5915-70*	4	4	

Автор

Шифр Рм5 Рм6

Обозначение	Марка	A мм	a мм	h	Масса кг
ТП 503-3-11.86 КНИ.460	Рм5	1400	200	5	18.2
-01	Рм6	1900	300	7	21.6

Нач. АСО	Винклер	
Н. контр.	Хрупало	
Гл. конст.	Хрупало	
Гл. спец.	Апсичукин	
Рук. гр.	Алехова	
Испол.	Сапрошина	

ТП 503-3-11.86 КНИ.460

Рамка Рм5, Рм6

Стадия	Масса	Масштаб
Р	См. табл.	1:20
Лист	Листов 1	

Гипродортранс г. Москва

Инв. № подл. | Подпись и дата | Взам. инв. №

Альбом V

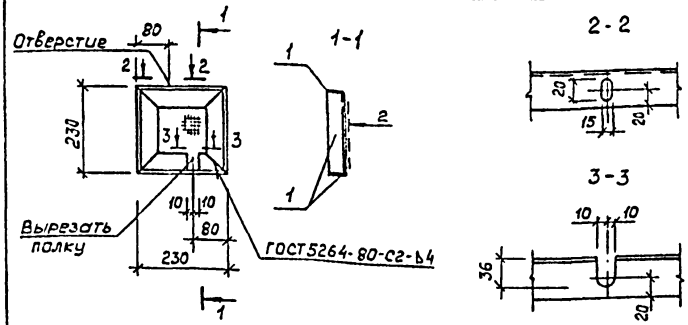

Типовой проект

Формат	Зона	Поз.	Обозначение	Наименование	Кол	Примечание
				Документация		
А4			ТП503-3-11.86 КЖИ.000 ТУ	Технические условия		
				Детали		
Б4		1	.471	Уголок 50×50×5 ГОСТ 8509-72* / Ст 3 кп 2 ГОСТ 535-79*		
				ℓ=230	4	0,9 кг
Б4		2	.472	Сетка N20×1,6 ГОСТ 5336-80		
				200×200	1	0,1 кг

Нач. АСО	Винклер		ТП 503-3-11.86	КЖИ. 470		
Н. контр.	Хрупало		Рамка Рм7	Стадия	Масса	Масшт.
Гл. конст.	Хрупало			Р	3,5	1:10
Гл. спец.	Лисичкин			Лист	Листов 1	
Рук. гр.	Алехова			Гипроавтотранс г. Москва		
Инж.	Сапрошина					

Инв. № подл. | Подпись и дата | Взам. инв. №

Копировал

Формат А4

Альбом

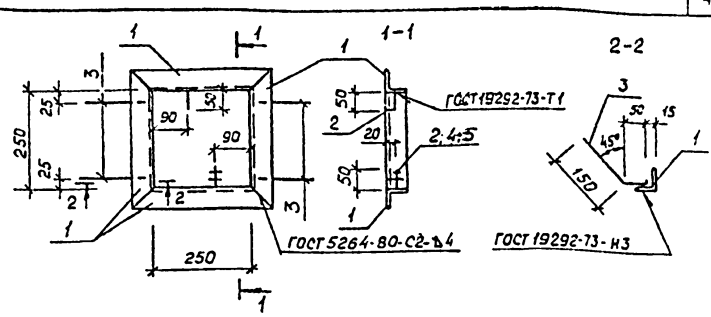

Типовой проект

Формат	Зона	Поз.	Обозначение	Наименование	Кол	Примечание
				Документация		
А4			ТП503-3-11.86 КЖИ.000 ТУ	Технические условия		
				Детали		
Б4		1	.481	Уголок 50×50×5 ГОСТ 8509-72* / Ст 3 кп 2 ГОСТ 535-79*		
				ℓ=350	4	1,35 кг
Б4		2	.482	Круг 10 ГОСТ 2590-71* / Ст 3 кп 2 ГОСТ 535-79*		
				ℓ=50	2	0,05 кг
Б4		3	.483	А-III-8 ГОСТ 5781-82* ℓ=200	4	0,1 кг
				Стандартные изделия		
		4	.484	Гайка М10 ГОСТ 5915-70*	1	
		5	.485	Шайба М10 ГОСТ 11371-78	1	

Нач. АСО	Винклер		ТП 503-3-11.86	КЖИ. 480		
Н. контр.	Хрупало		Рамка Рм8	Стадия	Масса	Масшт.
Гл. конст.	Хрупало			Р	6,1	1:10
Гл. спец.	Лисичкин			Лист	Листов 1	
Рук. гр.	Алехова			Гипроавтотранс г. Москва		
Инж.	Сапрошина					

Инв. № подл. | Подпись и дата | Взам. инв. №

Копировал

Формат А4

Альбом 5

Типовой проект

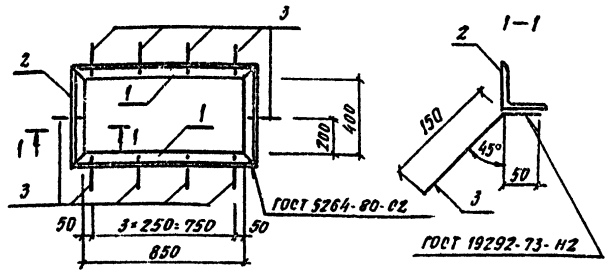

Формат	Зона	Поз.	Обозначение	Наименование	Кол.	Примечание
				Документация		
А4			ТП 503-3-11.86 КЖИ.000.ТУ	Технические условия		
				Деталь		
				Уголок 63×63×5 ГОСТ 8509-72* / Ст3 кп2 ГОСТ 535-79*		
Б4		1	.491	ℓ= 976	2	4.7 кг
Б4		2	.492	ℓ= 526	2	2.5 кг
Б4		3	.493	А-III-8 ГОСТ 5781-82*		
				ℓ= 200	10	0.1 кг

Инв.№ подл. | Подпись и дата | Взам.инв.№

Нач. АСО	Винклер		
Н. контр.	Крупало		
Гл. кон.	Крупало		
Гл. спец.	Лисичкин		
Рук. гр.	Алехова		
Инж.	Сапрошина		

ТП 503-3-11.86 КЖИ.490

Рамка Рм 9

Стадия	Масса	Масштаб
Р	15.4	1:50
Лист	Листов 1	

Гипроавтотранс г. Москва

Копировал

Формат А4

Альбом

Типовой проект

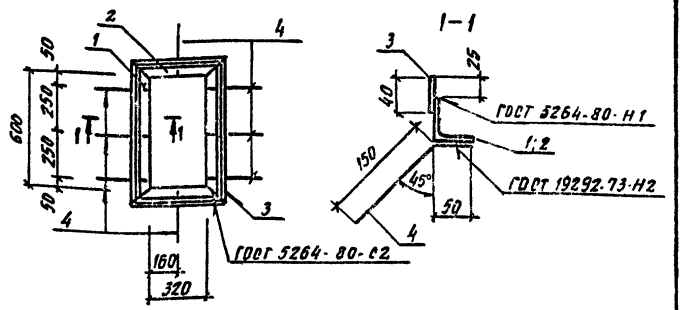

Формат	Зона	Поз.	Обозначение	Наименование	Кол.	Примечание
				Документация		
А4			ТП503-3-11.86 КЖИ.000.ТУ	Технические условия		
				Деталь		
				Уголок 63×63×5 ГОСТ 8509-72* / Ст3 кп2 ГОСТ 535-79*		
Б4		1	.501	ℓ= 726	2	3.5 кг
Б4		2	.502	ℓ= 446	2	2.1 кг
Б4		3	.503	Полоса 4×40 ГОСТ 103-76* / Ст3 кп2 ГОСТ 535-79*		
				ℓ= 2344	1	3.0 кг
Б4		4	.504	А-III-8 ГОСТ 5781-82*		
				ℓ= 200	8	0.1 кг

Инв.№ подл. | Подпись и дата | Взам.инв.№

Нач. АСО	Винклер		
Н. контр.	Крупало		
Гл. кон.	Крупало		
Гл. спец.	Лисичкин		
Рук. гр.	Алехова		
Инж.	Сапрошина		

ТП 503-3-11.86 КЖИ.500

Рамка Рм 10

Стадия	Масса	Масштаб
Р	15.0	1:50
Лист	Листов 1	

Гипроавтотранс г. Москва

Копировал

Формат А4

Альбом V

Типовой проект

Рис. 1

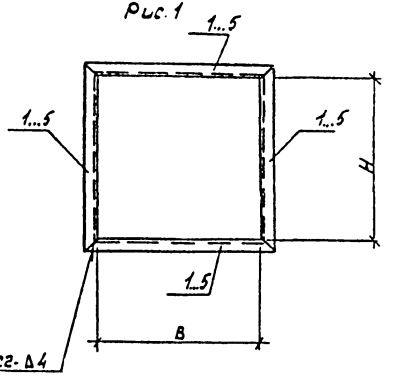

Рис. 2

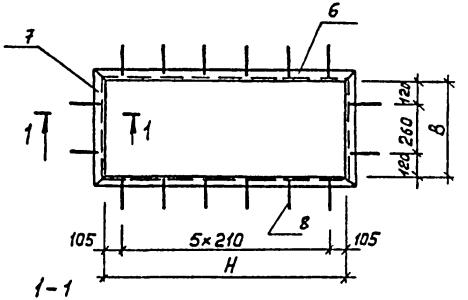

1-1
М1:50

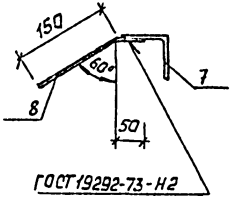

Формат	Зона	Поз	Обозначение	Наименование	Кол. на исполнение ТП503-3-11.86 КЖИ.510						Примечание
						-01	-02	-03	-04	-05	
				Документация							
А4			ТП503-3-11.86 КЖИ.000 ТУ	Технические условия	X	X	X	X	X	X	
				Детали							
				Швеллер 14 ГОСТ 8240-72* / Ст3кп2 ГОСТ 535-79*							
БЧ		1	.511	ℓ = 1000		4					12,3 кг
БЧ		2	.512	ℓ = 850	4						10,4 кг
БЧ		3	.513	ℓ = 700			4				8,6 кг
				Швеллер 10 ГОСТ 8240-72* / Ст3кп2 ГОСТ 535-79*							
БЧ		4	.514	ℓ = 650					4		5,6 кг
БЧ		5	.515	ℓ = 600				4			5,15 кг
				Уголок 63×63×5 ГОСТ 8529-72* / Ст3кп2 ГОСТ 535-79*							
БЧ		6	.516	ℓ = 1386						2	6,7 кг
БЧ		7	.517	ℓ = 626						2	3,0 кг
БЧ		8	.518	А-III-8 ГОСТ 5781-82* ℓ = 200						16	0,08 кг
Литер											
Шифр					Рм11	Рм12	Рм13	Рм14	Рм15	Рм16	

Обозначение	Марка	H мм	B мм	Рис.	Масса кг
ТП503-3-11.86 КЖИ.510	Рм11	850	850	1	41,6
-01	Рм12	1000	1000	1	49,2
-02	Рм13	700	700	1	34,4
-03	Рм14	600	600	1	20,6
-04	Рм15	650	650	1	22,4
-05	Рм16	1260	500	2	20,7

Нач. АСО	Винклер	
Н. контр.	Хрупала	
Гл. конст.	Хрупало	
Гл. спец.	Лисичкин	
Рук. гр.	Алехова	
Ст. инж.	Черкасова	
Инж.	Сафонова	

ТП503-3-11.86 КЖИ.510

Рамка Рм11... Рм16

Стадия	Масса	Масшт.
Р	см. табл.	—
Лист	Листов 1	

Гипроавтотранс г. Москва

Копировал

Формат А3

Инв. № подл. | Подпись и дата | Взам. инв. №

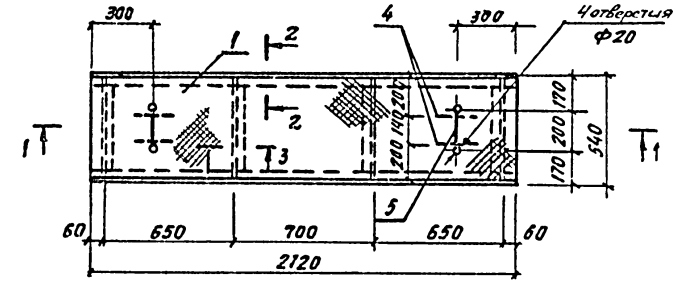

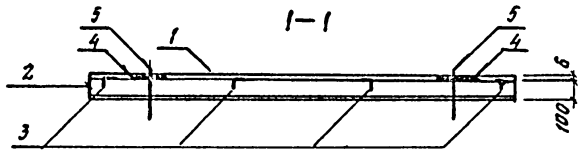

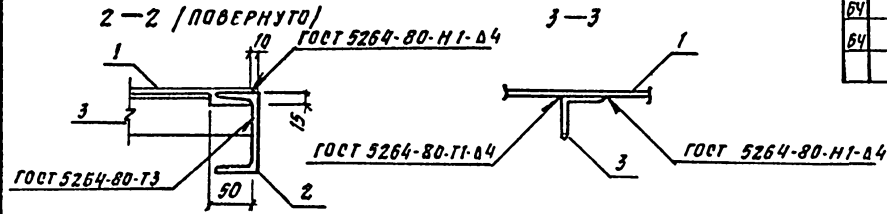

Позиция 5

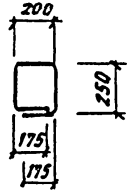

Формат	Зона	Поз.	Обозначение	Наименование	Кол.	Примечание
				Документация		
А4			ТП 503-3-11.86 КЖИ.000.ТУ	Технические условия		
				Деталь		
Б4		1	·521	Сталь листовая рифл. ромбическая 6 ГОСТ 8568-77*		
				540×2120	1	58.4 кг
Б4		2	·522	Швеллер 10 ГОСТ 8240-77* / Вст3кп2 ГОСТ 535-79*		
				ℓ = 2120	2	19.5 кг
Б4		3	·523	Уголок 50×50×5 ГОСТ 8509-72* / Вст3кп2 ГОСТ 535-79*		
				ℓ = 530	4	2.0 кг
				Круг 16 ГОСТ 2590-71* / Вст3кп2 ГОСТ 535-79*		
Б4		4	·524	ℓ = 200	4	0.3 кг
Б4		5	·525	ℓ = 1100	2	1.8 кг

Нач. АСО	Винклер		
Н. контр.	Хрупало		
Гл. конс.	Хрупало		
Гл. спец.	Лисачкин		
Рук. гр.	Алехова		
Инж.	Сапрошин		

ТП 503-3-11.86 КЖИ.520

Щит ЩС1

Стадия	Масса	Масштаб
Р	110.2	1:20
Лист	Листов 1	

Гипроавтотранс г. Москва

Копировал:

Формат А3

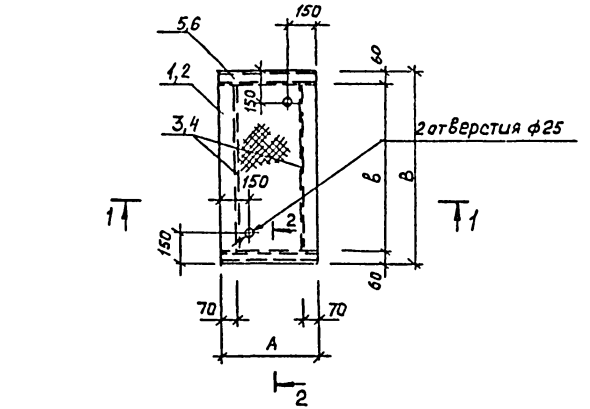

1 - 1
М 1:10

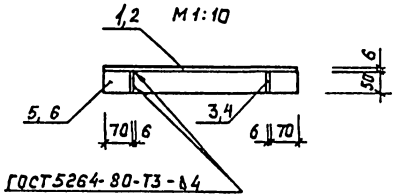

2 - 2 (повернуто)
М 1:10

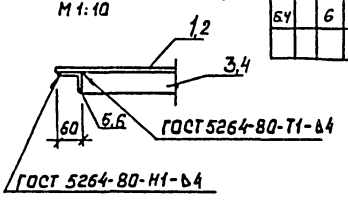

Формат	Зона	Поз.	Обозначение	Наименование	Кол. на исп. т	Кол. на исп. КЖИ 54 -01	Примечание
				Документация			
А4			ТП503-3-11.86 КЖИ.000 ТУ	Технические условия	X	X	
				Детали			
				Сталь листовая рифл. ромбич.			
				6 ГОСТ 8568-77*			
БЧ		1	.531	500 × 990	1		24,9 кг
БЧ		2	.532	600 × 1090		1	32,7 кг
БЧ		3	.533	50 × 870	2		2,2 кг
БЧ		4	.534	50 × 970		2	2,4 кг
				Уголок 50×50×5 ГОСТ 8509-72* / Вст3кп2 ГОСТ 535-79*			
БЧ		5	.535	ℓ = 500	2		1,9 кг
БЧ		6	.536	ℓ = 600		2	2,3 кг
					Литер		
					Шифр	Щс2	Щс3

Обозначение	Марка	А мм	В мм	в мм	Масса кг
ТП503-3-11.86 КЖИ.530	ЩС2	500	990	870	33.1
-01	ЩС3	600	1090	970	42.1

Нач АСО	Винклер	
Н. контр.	Хрупало	
Гл. конст.	Хрупало	
Гл. спец	Лисичкин	
Рук. гр.	Алехова	
Инж.	Сапрошина	

ТП 503-3-11.86 КЖИ.530

Щит ЩС2, ЩС3

Стадия	Масса	Масшт.
Р	см. табл.	1:20

Лист | Листов 1

Гипроавтотранс г. Москва

Формат А3

Альбом V

Типовой проект

Инв. № подл. | Подпись и дата | Взам. инв. №

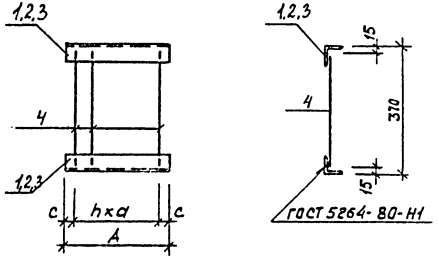

Формат	Зона	Поз.	Обозначение	Наименование	Кол. на исп. ТП503-3-11.86 КЖИ 550	-01	-02	Примечание
				Документация				
А4			ТП503-3-11.86 КЖИ.000ТУ	Технические условия	X	X	X	
				Детали				
				Уголок 50×50×5 ГОСТ 8509-72* / Вст 3 кп2 ГОСТ 535-79*				
Б.Ч		1	.541	ℓ = 1040	2			4,0 кг
Б.Ч		2	.542	ℓ = 300		2		1,2 кг
Б.Ч		3	.543	ℓ = 220			2	0,85 кг
БЧ		4	.544	А-I-22 ГОСТ 5781-82*				
				ℓ = 340	21	6	5	1,0 кг
				Литер				
				Шифр	Рс1	Рс2	Рс3	

Обозначение	Марка	A мм	d мм	c мм	h	Масса кг
ТП503-3-11.86 КЖИ.540	Рс1	1040	50	20	20	29.0
-01	Рс2	300	50	25	5	8.4
-02	Рс3	220	40	30	4	6,7

Нач АСО	Винклер	
Н. контр.	Хрупало	
Гл конст.	Хрупало	
Гл. спец	Лисичкин	
Рук. гр.	Алехова	
Инж.	Сапрошина	

ТП503-3-11.86 КЖИ.540

Решетка Рс1... Рс3

Стадия	Масса	Масшт.
Р	См. табл.	–
Лист	Листов 1	

Гипроавтотранс г. Москва

Альбом V

Типовой проект

Взам. инв. №

Подпись и дата

Инв. № подл.

Копировал

Формат А3

Альбом V

Типовой проект

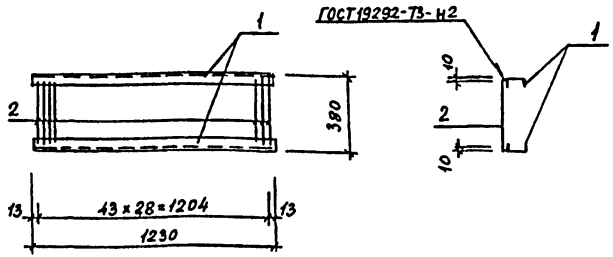

Формат	Зона	Поз.	Обозначение	Наименование	Кол.	Примечание
				Документация		
А4			ТП503-3-11.86 КЖИ.000ТУ	Технические условия		
				Детали		
Б.Ч		1	.551	Швеллер 10 ГОСТ 8240-72 ч Вст3кп2 ГОСТ 535-79*		
				ℓ = 1230	2	11,3 кг
Б.Ч		2	.552	А-I-В ГОСТ 5781-82*		
				ℓ = 360	44	0,15 кг

Взам. инв. №

Подпись и дата

Инв. № подл.

ТП 503-3-11.86 КЖИ.550			
Решетка Рс 4	Стадия	Масса	Масшт.
	Р	29,2	1:20
	Лист	Листов 1	
Гипроавтотранс г. Москва			

Нач. АСО	Винклер	
Н. контр.	Хрупало	
Гл. констр.	Хрупало	
Гл. спец.	Лисичкин	
Рук. гр.	Алехова	
Инж.	Сатрошина	

Копировал

Формат А4

Альбом V

Типовой проект

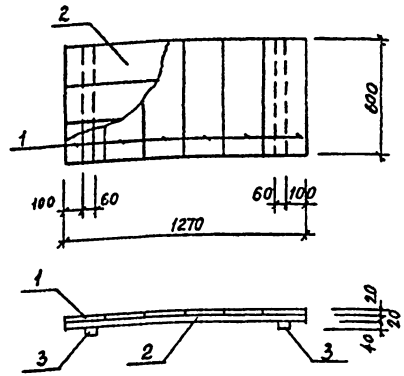

Формат	Зона	Поз.	Обозначение	Наименование	Кол.	Примечание
				Документация		
А4			ТП503-3-11.86 КЖИ.000ТУ	Технические условия		
				Детали		
				Доски деревянные сосна сорт I ГОСТ 8486-66**		
Б.Ч		1	.561	δ = 20 ℓ = 600		0,015 м³
Б.Ч		2	.562	δ = 20 ℓ = 1000		0,015 м³
				Брус деревянный сосна сорт I ГОСТ 8486-66**		
Б.Ч		3	.563	40 x 60 x 600	2	0,001 м³

Взам. инв. №

Подпись и дата

Инв. № подл.

ТП 503-3-11.86 КЖИ.560			
Щит ЩД1	Стадия	Масса	Масшт.
	Р	18,6	1:20
	Лист	Листов 1	
Гипроавтотранс г. Москва			

Нач. АСО	Винклер	
Н. контр.	Хрупало	
Гл. констр.	Хрупало	
Гл. спец.	Лисичкин	
Рук. гр.	Алехова	
Инж.	Сатрошина	

Копировал

Формат А4

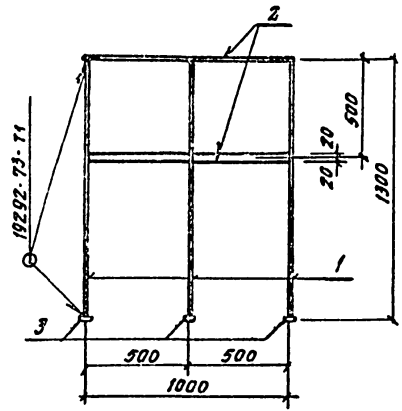

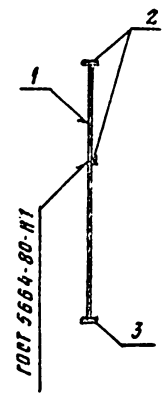

Формат	Зона	Поз.	Обозначение	Наименование	Кол.	Примечание
				Документация		
А4			ТП503-3-11.86 КЖИ.000.ТУ	Технические условия		
				Детали		
Б4		1	-571	А-I-22 ГОСТ 5781-82*		
				ℓ=1292	3	3.9кг
				Полоса 4-40 ГОСТ 103-76* / ВСт3 Кп2 ГОСТ 535-79*		
Б4		2	-572	ℓ=1000	2	1.3кг
Б4		3	-573	ℓ=40	3	0.05кг

Типовой проект

Альбом.

Взам.инв.№

Подпись и дата

Инв.№ подл.

ТП 503-3-11.86 -КЖИ. 570

Ограждение ОГ1

Стадия	Масса	Масштаб
Р	14.45	1:20
Лист	Листов 1	

Нач. ОПО	Аникаев	
Гл. конст.	Хрулало	
Гл. спец.	Лисичкин	
Рук. гр.	Алехова	
Инженер	Сапрошина	

ГИПРОАВТОТРАНС
г. Москва

Копировал

Формат А4

gost.e-ecolog.ru

48

Типовой проект

Альбом.

Взам.инв.№

Подпись и дата

Инв.№ подл.