ТИПОВОЙ ПРОЕКТ

503-3-11.86

ПРОФИЛАКТОРИЙ ДЛЯ ЦЕНТРАЛИЗОВАННОГО ТЕХНИЧЕСКОГО ОБСЛУЖИВАНИЯ 1200 АВТОМОБИЛЕЙ КАМАЗ В ГОД

АЛЬБОМ III

АРХИТЕКТУРНЫЕ РЕШЕНИЯ. КОНСТРУКЦИИ ЖЕЛЕЗОБЕТОННЫЕ. КОНСТРУКЦИИ МЕТАЛЛИЧЕСКИЕ

gost.e-ecolog.ru

Отпечатано
в Новосибирском филиале ЦИТП
630064 г. Новосибирск пр. Карла Маркса 1

Выдано в печать 17 XI 1987 г.
Заказ 1-2297 Тираж 470

ТИПОВОЙ ПРОЕКТ

503-3-11.86

ПРОФИЛАКТОРИЙ ДЛЯ ЦЕНТРАЛИЗОВАННОГО ТЕХНИЧЕСКОГО ОБСЛУЖИВАНИЯ 1200 АВТОМОБИЛЕЙ КАМАЗ В ГОД

СОСТАВ ПРОЕКТА:

АЛЬБОМ I ОБЩАЯ ПОЯСНИТЕЛЬНАЯ ЗАПИСКА
АЛЬБОМ II ТЕХНОЛОГИЯ ПРОИЗВОДСТВА. ОТОПЛЕНИЕ И ВЕНТИЛЯЦИЯ. ВНУТРЕННИЕ ВОДОПРОВОД И КАНАЛИЗАЦИЯ.
АЛЬБОМ III АРХИТЕКТУРНЫЕ РЕШЕНИЯ. КОНСТРУКЦИИ ЖЕЛЕЗОБЕТОННЫЕ. КОНСТРУКЦИИ МЕТАЛЛИЧЕСКИЕ
АЛЬБОМ IV СИЛОВОЕ ЭЛЕКТРООБОРУДОВАНИЕ. ЭЛЕКТРИЧЕСКОЕ ОСВЕЩЕНИЕ. АВТОМАТИЗАЦИЯ СВЯЗЬ И СИГНАЛИЗАЦИЯ.
АЛЬБОМ V СТРОИТЕЛЬНЫЕ ИЗДЕЛИЯ
АЛЬБОМ VI ЗАДАНИЯ ЗАВОДУ-ИЗГОТОВИТЕЛЮ
АЛЬБОМ VII СПЕЦИФИКАЦИИ ОБОРУДОВАНИЯ
АЛЬБОМ VIII ВЕДОМОСТИ ПОТРЕБНОСТИ В МАТЕРИАЛАХ
АЛЬБОМ IX СМЕТЫ
АЛЬБОМ X ПОКАЗАТЕЛИ РЕЗУЛЬТАТОВ ПРИМЕНЕНИЯ НАУЧНО-ТЕХНИЧЕСКИХ ДОСТИЖЕНИЙ В СТРОИТЕЛЬНЫХ РЕШЕНИЯХ

АЛЬБОМ III

УТВЕРЖДЕН И ВВЕДЕН В ДЕЙСТВИЕ МИНАВТОТРАНСОМ РСФСР
ПРОТОКОЛ ОТ 28.06.85 № 21

РАЗРАБОТАН
ПРОЕКТНЫМ ИНСТИТУТОМ
"ГИПРОАВТОТРАНС"

ГЛАВНЫЙ ИНЖЕНЕР ИНСТИТУТА В.Н. КРЮКОВ
ГЛАВНЫЙ ИНЖЕНЕР ПРОЕКТА П.П. ПИВТОРАК

Альбом III

Типовой проект

Содержание

Лист	Наименование	Примечание
1	Титульный лист	стр.1
1	Содержание	стр.2
	Архитектурные решения АР	
1	Общие данные	стр.3
2	Схема расположения консольно-сетчатых перегородок. Спецификации	стр.4
3	План на отм. 0.000. Фрагмент 1.	стр.5
4	Планы венткамер на отм. 3.600	стр.6
5	Схемы расположения сборных экструзионных перегородок на отм. 0.000	стр.7
6	Разрез 1-1. Узлы 1,2. Спецификация сборных экструзионных перегородок	стр.8
7	Планы полов. План кровли и молниезащиты	стр.9
8	Фасады. Схемы расположения заполнения оконных проемов	стр.10
9	Схемы расположения экструзионных перегородок на отм. 3.600	стр.11
	Конструкции железобетонные, КЖ	
1	Общие данные (начало)	стр.12
2	Общие данные (окончание)	стр.13
3	Схема расположения фундаментов и фундаментных балок	стр.14
4	Фрагменты 1...3	стр.15
5	Фрагменты 4...6	стр.16
6	Фрагменты 7...9	стр.17
7	Фрагменты 10...18	стр.18
8	Фундаменты фм1, фм2	стр.19
9	Фундаменты фм3, фм4	стр.20
10	Фундаменты фм5, фм6, фм7	стр.21
11	Фундаменты фм8...фм11	стр.22
12	Схемы расположения несущих конструкций каркаса, колонн и ригелей перекрытий между осями 3-6, Л-М, 6-9, А-Г	стр.23
13	Разрезы 1-1...7-7	стр.24
14	Спецификация к схемам расположения несущих конструкций каркаса, колонн и ригелей перекрытий между осями 3-6, Л-М; 6-9, А-Г	стр.25
15	Схема расположения плит покрытия	стр.26
16	Схемы расположения плит перекрытия между осями 6-9, А-Г; 3-6, Л-М. на отм. 3.600	стр.27
17	Участки монолитные Ум1...Ум6	стр.28
18	Участки монолитные Ум7, Ум8	стр.29
19	Схемы расположения панелей стен	
	Фрагменты 1,2	стр.30
20	Фрагменты 3...17	стр.31
21	Спецификация к схемам расположения панелей стен	стр.32
22	Схемы расположения лестничных маршей, ограждений лестницы, проступей на лестничных маршах между осями 6-7, А на отм. 1.800; 3.600. Узел 1.	стр.33
23	Схемы расположения фундаментов под оборудование и каналов.	стр.34
24	Фундамент фом.1 План на отм. 0.000	стр.35
25	Фундамент фом1. План ниже отм.0.000. Разрезы 1-1...4-4, Узел 1	стр.36
26	Фундамент фом1. Разрезы 5-5, 6-6. Узлы 2,3	стр.37
27	Фундамент фом1, фрагменты 1,2. Разрезы 7-7...11-11. Узлы 4,5	стр.38
28	Фундамент фом1. Фрагменты 3,4. Разрезы 12-12...17-17	стр.39
29	Фундамент фом2. План на отм.0.000. План перекрытия на отм.0.060	стр.40
30	Спецификация фундамента фом2	стр.41
31	Фундамент фом2, фрагмент 2. Планы на отм. 0,000 и ниже отм. -0.500	стр.42
32	Фундамент фом2. Фрагмент 3. Планы на отм.0.000 и ниже отм. -0.500	стр.43
33	Фрагмент фом2. Разрез 1-1. Узлы 1,2	стр.44
34	Фундамент фом2. План расположения борозды и ниш для электропроводки. Разрезы 2-2, 3-3. Узел 3	стр.45
35	Фундамент фом2. План расположения изделий закладных мн12, мн14. Разрезы 4-4...7-7	стр.46
36	Фундамент фом2. Разрезы 8-8...14-14. Узел 4	стр.47
37	Фундамент фом2. Разрезы 15-15...19-19	стр.48
38	Фундамент фом2. Разрезы 20-20...26-26	стр.49
39	Фундамент фом2. Узлы 5...12	стр.50
40	Фундамент фом3. Планы на отм.0,000 и ниже отм. 0,000	стр.51
41	Фундамент фом3 Разрезы 1-1...5-5. Узлы 1,2	стр.52
42	Фундамент фом4. План на отм. 0,000. Разрез 1-1	стр.53
43	Фундамент фом4. План ниже отм. 0,000 Разрезы 2-2...6-6	стр.54
44	Фундаменты фом5...фом7. Приямок пр.1 Узлы 1,2	стр.55
45	Канал ПК1	стр.56
46	Канал ПК2. План на отм. 0.000. Разрез 1-1.	стр.57
47	Каналы ПК3...ПК5. Разрезы 2-2...13-13	стр.58
48	Каналы трансформаторной подстанции. План на отм. 0,000. Фрагмент 1. План ниже отм. -0.250	стр.59
49	Каналы трансформаторной подстанции Разрезы 1-1...6-6. Узлы 1...3	стр.60
	Конструкции металлические. КМ	
1	Общие данные (начало)	стр.61
2	Общие данные (окончание)	стр.62
3	Схема расположения элементов фахверка перегородок между осями 3-9, Л-М. Разрез 1-1	стр.63
4	Схема расположения элементов фахверка перегородок между осями 1-9, А-Г	
	Разрезы 2-2, 3-3	стр.64
5	Разрезы 4-4...7-7	стр.65
6	Узлы 1...7	стр.66
7	Узлы 8÷13	стр.67
8	Узлы 14...16	стр.68
9	Схемы расположения лестниц между осями 6-7, Г-Д; 5-6, И-Л. Узлы 1...4	стр.69
10	Схемы расположения стоек и балок антресолей между осями 7-9, А; 3-6, М; Узлы 1...4	стр.70

Инв.№ подл. | Подпись и дата | Взам. инв.№

Альбом №

Типовой проект

Ведомость рабочих чертежей основного комплекта

Лист	Наименование	Примечание
1	Общие данные	
2	Схема расположения консольно-сетчатых перегородок.	
	Спецификации	
3	План на отм. 0,000. Фрагмент 1	
4	Планы венткамер на отм. 3,600	
5	Схемы расположения сборных экструзионных перегородок на отм. 0,000	
6	Разрез 1-1. Узлы 1,2. Спецификация сборных экструзионных перегородок.	
7	Планы полов. План кровли и молниезащиты	
8	Фасады. Схемы расположения заполнения оконных проемов.	
9	Схемы расположения сборных экструзионных перегородок на отм. 3,600	

Ведомость ссылочных и прилагаемых документов

/Начало/

Обозначение	Наименование	Примечание
	Ссылочные документы	
ГОСТ 12506-81	Окна деревянные для производственных зданий	
ГОСТ 14624-84	Двери деревянные для зданий промышленных предприятий	
ГОСТ 948-84	Перемычки железобетонные для зданий с кирпичными стенами	
Серия 5.904-12, вып. 1-35	Приточные вентиляционные камеры производительностью от 3,5 до 125 тыс. м³/ч.	
Серия 1.431-10, вып. 2	Перегородки консольные сетчатые стальные	
Серия 2.430-3, вып. 3	Типовые архитектурно-строительные детали промышленных зданий с кирпичными стенами	
Серия 2.460-18, вып. 2	Узлы покрытий одноэтажных производственных зданий с рулонными кровлями и железобетонными плитами	
Серия 1.494-27, вып. 5	Воздухоприемные устройства с подвесными утепленными клапанами	
Серия 1.464.2-17, вып. 1	Фонари зенитные с размерами светового проема 2,7×2,7м со стальными переплетами	
Серия 1.430.8-3	Перегородки из асбестоцементных экструзионных панелей для многоэтажных зданий промышленных предприятий	
Серия 1.435.9-25, вып. 0	Ворота подъемно-складчатые	

/окончание/

Обозначение	Наименование	Примечание
ТУ36-1517-77	Решетки жалюзийные неподвижные	
	Прилагаемые документы	
ТП	Спецификация оборудования	
ТП	Ведомость потребности в материалах	

Ведомость отделки помещений

Площадь в м²

Наименование или номер помещения	Потолок		Стены или перегородки		Низ стен или перегородок /панель/			Примечание
	Площадь	Вид отделки	Площадь	Вид отделки	Площадь	Вид отделки	Высота, мм	
Участок общей диагностики, участок ТО-2 автомобилей, компрессорная, участок углубленной диагностики, сварочно-жестяницкий участок	2361,0	Затирка, известковая окраска	1559,0	Затирка, известковая окраска	586,0	Масляная окраска	1800	
Кладовая масел, насосная кладовой масел, участок ремонта приборов	182,0	Затирка, известковая окраска	481,0	Затирка, известковая окраска	207,0	Глазурованная плитка	2000	Швы между плитками - 2мм
Аккумуляторный участок	36,0	Затирка, известковая окраска	93	Затирка, известковая окраска	45,0	Кислотоупорная плитка на растворе на жидком стекле	2000	
Гардеробы-мужской и женский, комната приема пищи, коридор	169	Штукатурка, клеевая окраска	194,0	Затирка, клеевая окраска	217,0	Масляная окраска	1800	Штукатурка только для кирпичных перегородок
Душевые, преддушевые, санузлы	35,0	Затирка, масляная окраска	130,0	Штукатурка, масляная окраска	91,0	Глазурованная плитка	1500	
Водомерный узел, тепловой пункт	36,0	Затирка, известковая окраска	103,0	Затирка, известковая окраска		—		Отделка на всю высоту

Ведомость спецификаций

Лист	Наименование	Примечание
2	Спецификация заполнения проемов	
2	Спецификация перемычек	
2	Спецификация закладных изделий	
2	Спецификация консольно-сетчатых перегородок	
6	Спецификация сборных экструзионных перегородок	
9	Спецификация перегородок из стеклоблоков	

Таблица толщин ограждающих конструкций

Расчетная зимняя температура t°нс	Стеновые панели „С"	Плитный утеплитель γ = 150 кг/м³ в покрытии	Плитный утеплитель γ = 150 кг/м³ в венткамере
-30°	250	100	80
-40°	300	130	100

Строительные показатели

1	Площадь застройки	2900 м²
2	Общая площадь	3600 м²
3	Строительный объем	23040 м³

Общие указания

1. — Класс здания - II
   — Степень огнестойкости - II
   — Расчетная зимняя температура наружного воздуха - 30°С /основной/, - 40°С
   — Скоростной напор ветра для I (основной), II и III климатических районов.
   — Вес снегового покрова для II, III /основной/ и IV районов.
   — Рельеф территории - спокойный.
   — Сейсмичность района строительства - не выше 6 баллов.
2. За условную отметку 0,000 принят уровень чистого пола, что соответствует по топографической съемке [ ]
3. Наружные стены запроектированы из керамзитобетонных панелей γ = 900 кг/м³
4. Кладку кирпичных вставок, внутренних стен и перегородок выполнить из силикатного кирпича марки 75 на растворе марки 50. Кирпичные перегородки толщиной 120мм армировать на всю длину 2Ф6АI через 750мм кладки по высоте.
5. При кладке кирпичных стен и перегородок заложить следующие элементы:
   а) антисептированные деревянные пробки по размеру кирпича для крепления дверных блоков по 2 штуки с каждой стороны проема,
   б) анкера для крепления каркаса теплоизоляции в венткамерах.
6. Горизонтальную гидроизоляцию стен выполнить из цементно-песчаного раствора состава 1:2 толщиной 30мм.
7. По периметру здания выполнить асфальтовую отмостку толщиной 40мм и шириной 1000мм по щебеночному основанию толщиной 100мм.
8. Проект разработан для условий производства работ в летнее время, при производстве работ в зимнее время руководствоваться СНиП III-17-78 „Каменные конструкции"; СНиП III - 16-80 - „Бетонные и железобетонные конструкции сборные" СНиП III-20-74 "Кровли, гидроизоляция, пароизоляция и теплоизоляция."
9. Стеновые панели окрасить поливинилацетатными красками ВА-17Б ГОСТ 20833-75* холодных тонов в заводских условиях. Кирпичные участки стен оштукатурить и окрасить краской того же цвета. Столярные изделия окрасить 2-мя слоями масляной краски белого цвета.

Типовой проект разработан в соответствии с действующими нормами и правилами и предусматривает мероприятия, обеспечивающие взрывную, взрывопожарную и пожарную безопасность при эксплуатации здания.

Главный инженер проекта /П.П.Пивторак/

Согласовано: Гл. спец. 70 Грачев

Инв. № подл. | Подпись и дата | Взам. инв. №

Привязан			
Инв. №			
ТП 503-3-11.86 АР			
ГИП	Пивторак		
Н. контр.	Ростунова		
Нач. отд.	Хрупало		
Гл. констр.	Винклер		
Гл. арх. отд.	Шаломеев		
Гл. спец.	Лисичкин		
Рук. гр.	Тузанов		
Арх.	Язычьян		

Профилакторий для централизованного технического обслуживания 1200 автомобилей КамАЗ в год

Стадия	Лист	Листов
Р	1	9

Общие данные

ГИПРОАВТОТРАНС г. Москва

Копировал: Митрушкина Формат А2

Альбом III

Типовой проект

Схема расположения консольно-сетчатых перегородок

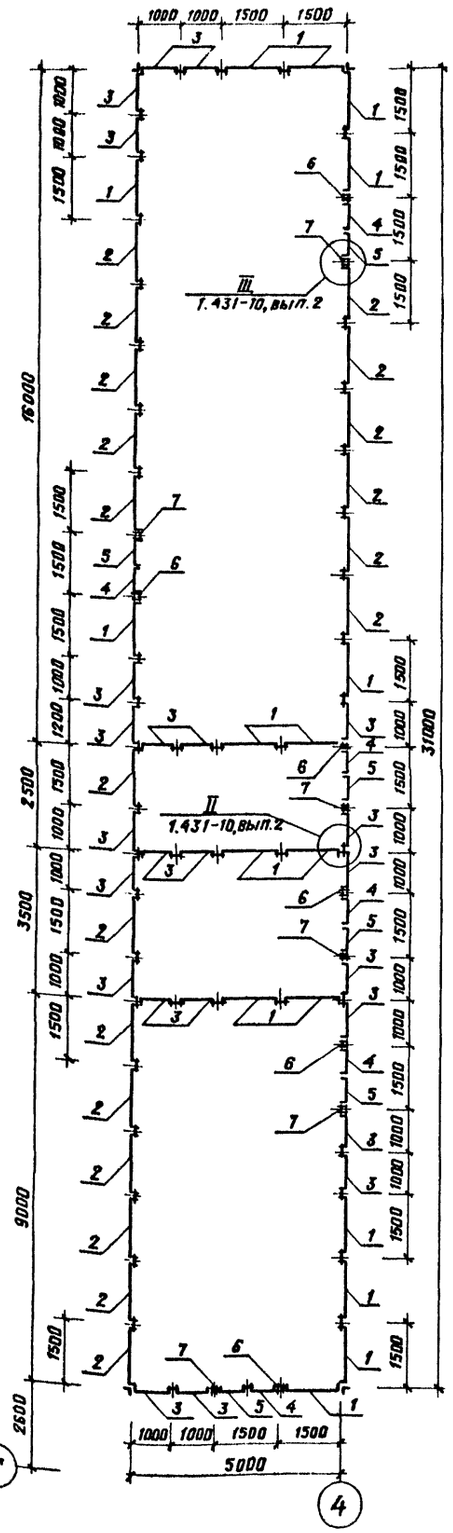

Спецификация заполнения проемов

Марка, поз.	Обозначение	Наименование	Кол.	Масса ед., кг	Примечание
		Для $t°_н$ = -30°С, -40°С			
1	1.435.9-25, вып. 0	Ворота ВС-4,2×4,2	7	1056,0	
3	ГОСТ 14624-84	Дверной блок Д 55	1		
4	ГОСТ 14624-84	Дверной блок Д 56	12		
5, 5*	ГОСТ 14624-84	Дверной блок Д 36	6		
6, 6*	ГОСТ 14624-84	Дверной блок Д 37-П	20		
7	ГОСТ 14624-84	Дверной блок Д 38-П	8		
ОК-1 ОК-2 ОК-3	ГОСТ 12506-81	Окно ПНД 12-24.1	91		
ОК-4	ГОСТ 12506-81	Окно ПГО 12-24.1	4		
	ТУ 36-1517-71	Жалюзийная решетка 1	56	1,0	Заполнение
	ТУ 36-1517-71	Жалюзийная решетка 2	56	4,0	Заполнение
	1.464.2-17, вып.1	Фонарь зенитный 2,7×2,7м	16		

* Двери обить оцинкованным железом внахлестку по слою асбеста, либо подвергнуть глубокой пропиткой антипиренами.

Спецификация перемычек

Марка, поз.	Обозначение	Наименование	Кол.	Масса ед., кг	Примечание
		Для $t°_н$ = -30°С, -40°С			
1	ГОСТ 948-84	1ПБ 13-1	39	25,0	
2		2ПБ 19-3	4	82,0	
3		1ПБ 10-1	9	20,0	

Спецификация закладных изделий

Марка, поз.	Обозначение	Наименование	Кол.	Масса ед., кг	Примечание
РМ 11	ТП КНИ 510	Рамка металлическая	4		
РМ 12	-01	Рамка металлическая	2		
РМ 13	-02	Рамка металлическая	3		
РМ 14	-03	Рамка металлическая	4		
РМ 15	-04	Рамка металлическая	5		
РМ 16	-05	Рамка металлическая	3		
МН 1	5.904-12, вып. 1-33	Болт анкерный А3д.121.036	56	0,15	
МН 2	ГОСТ 8509-72*	Уголок L 50×5, ℓ = 900 мм	14	3,39	
МН 3	ГОСТ 5781-82*	Арматура AI ф6, ℓ = 300мм	330	0,06	
МН 4	ГОСТ 8509-72*	Уголок L 50×3	24	3,76	п.м.

Спецификация консольно-сетчатых перегородок

Марка, поз.	Обозначение	Наименование	Кол.	Масса ед. кг	Примечание
1	1.431-10, вып. 2	Щит 1,5×1,8 ЩПГ-А	17	20,2	
2	1.431-10, вып. 2	Щит 1,5×1,8 ЩПГ-Б	19	20,2	
3	1.431-10, вып.2	Щит 1,0×1,8 ЩПГ	24	18,3	
4	1.431-10, вып. 2	Створка дверная 0,7×1,8 ДПГ-П	6	16,1	
5	1.431-10, вып.2	Створка дверная 0,7×1,8 ДПГ-А	6	15,6	
6	1.431-10, вып.2	Стойка 1,8 ДСГ-П	6	9,4	
7	1.431-10, вып.2	Стойка 1,8 ДСГ-А	6	9,4	

Взам. инв. № | Подпись и дата | Инв. № подл.

Привязан

Инв. №

ГИП	Пивторак		ТП 503-3-11.86 АР
Нач. от.д.	Хрупало		
Н. контр.	Шалимова		Профилакторий для централизованного технического обслуживания 1200 автомобилей КамАЗ в год. Стадия Р, Лист 2, Листов
Гл. констр.	Винклер		
Гл. архитр.	Шаломова		
Гл. спец.	Лисичкин		Схема расположения консольно-сетчатых перегородок. Спецификации. ГИПРОАВТОТРАНС г. Москва
Рук. гр. арх.	Тузанов		
Арх.	Язычьян		

Копировал: Митрушкина

Формат А2

План на отм. 0,000

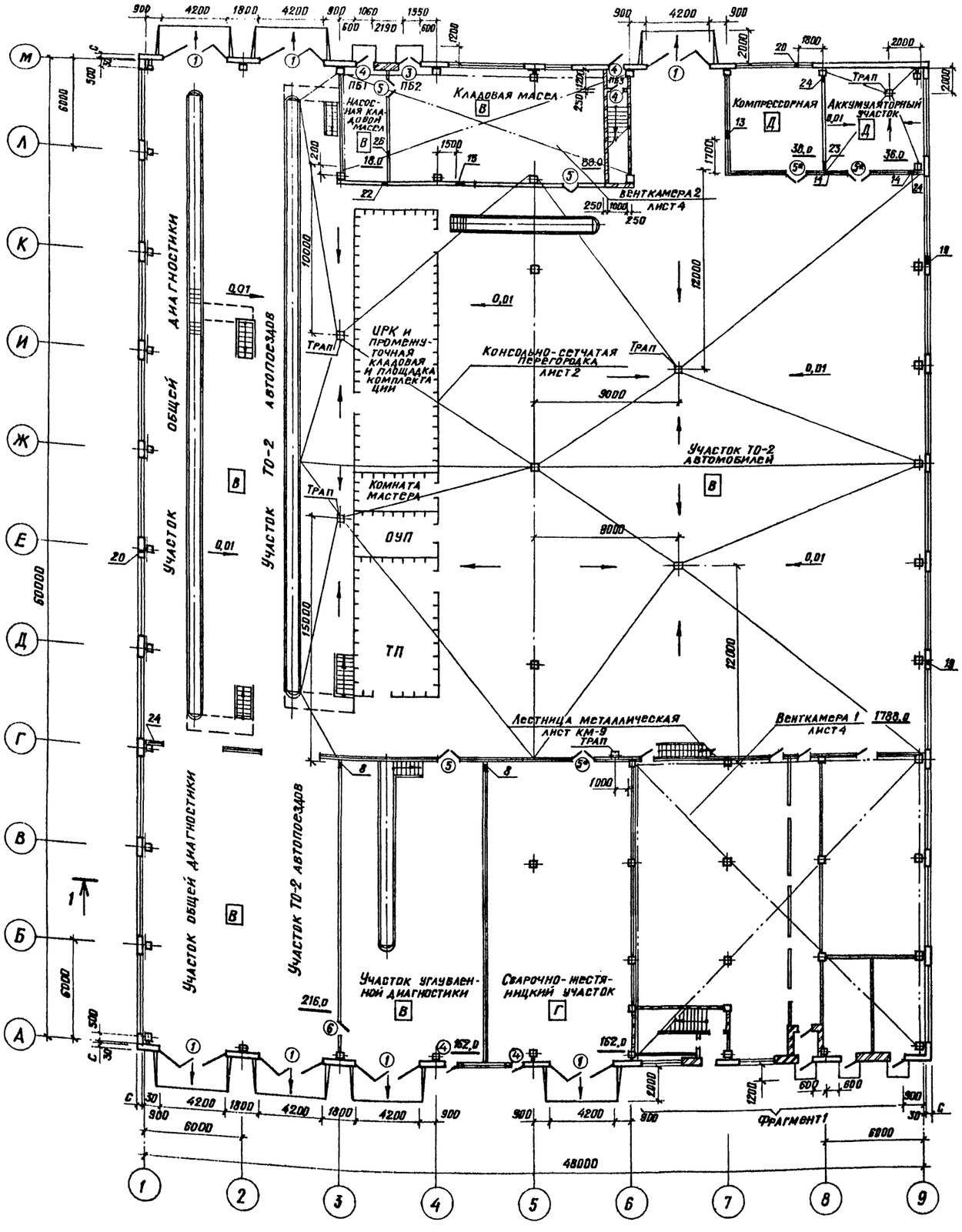

Фрагмент 1

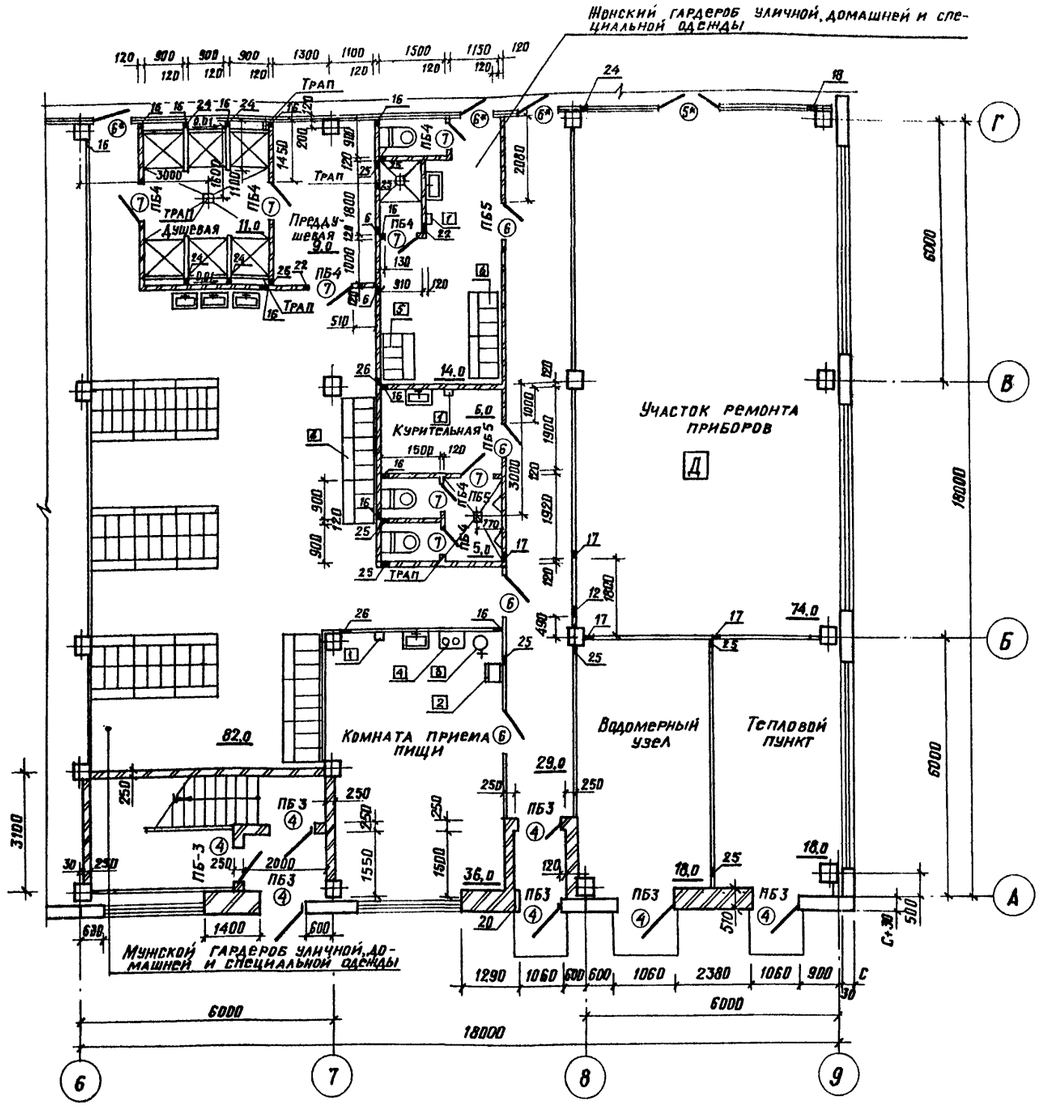

Ведомости отверстий, проемов ворот и дверей на листе 4.

Условные обозначения

[1] — Маркировка гардеробного оборудования

ГИП	Пивторак		
Нач. АСО	Хрупало		
Н. контр.	Шаломеев		
Гл. конст.	Винклер		
Гл. арх. отд.	Шаломеев		
Гл. спец.	Лисичкин		
Рук. гр. арх.	Тузанов		
Арх.	Язычьян		

Привязан

Инв. №

ТП 503-3-11.86 АР

Профилакторий для централизованного технического обслуживания 1200 автомобилей КамАЗ в год

Стадия	Лист	Листов
Р	3	

План на отм. 0,000. Фрагмент 1

ГИПРОАВТОТРАНС г. Москва

Копировал: Митрушкина

Формат А2

Альбом III

Типовой проект

Согласовано

Нач. ЭО

Нач. ОТД. ТХ Пугин

Нач. ОТД. ОВ Артюшенко

Нач. ОТД. ВК Ратников

Взам. инв. №

Подпись и дата

Инв. № подл.

Альбом III

Типовой проект

План венткамеры 1
на отм. 3,600

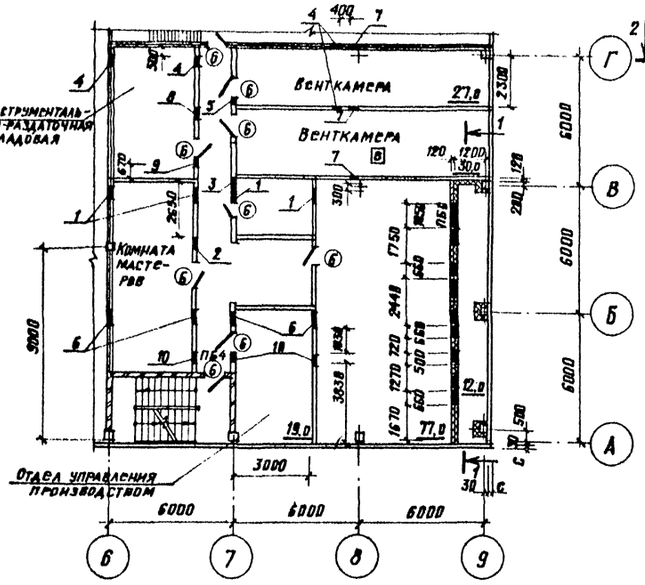

План венткамеры 2
на отм. 3,600

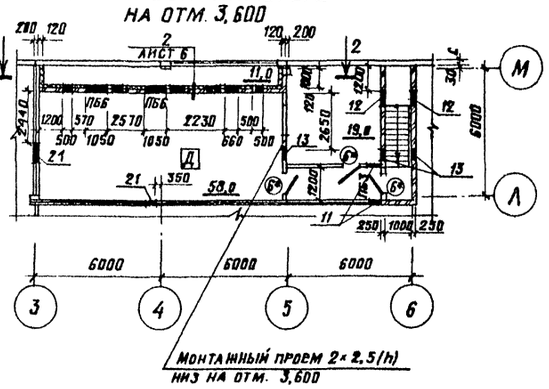

А-А

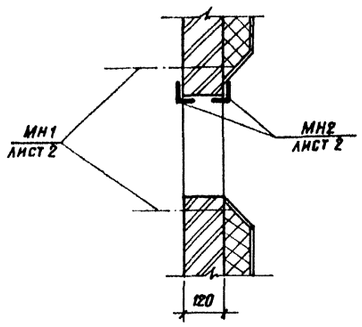

1-1

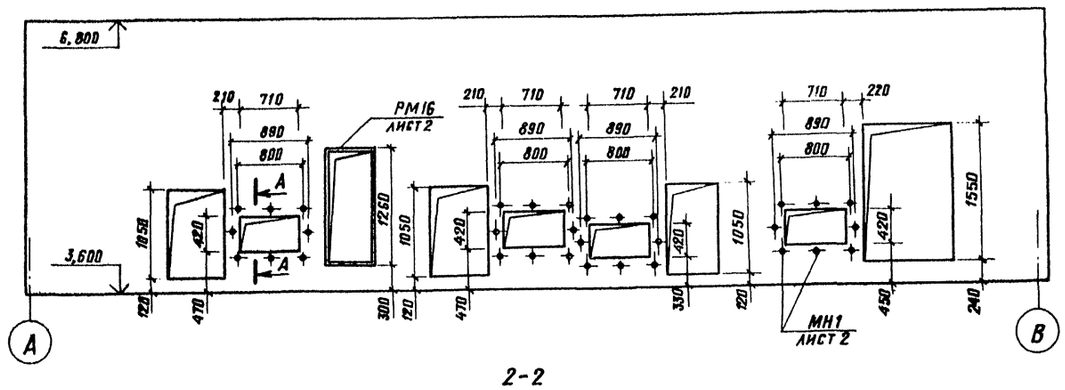

2-2

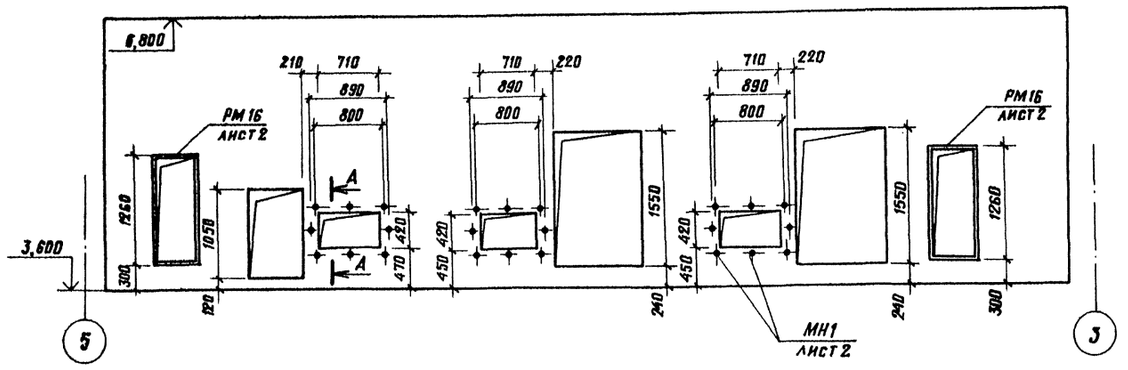

Ведомость перемычек

Марка, поз.	Схема сечения
	для $t^{\circ}_{н}$ = -30°С, -40°С
ПБ1	1
ПБ2	2
ПБ3	1
ПБ4	3
ПБ5	1

Ведомость отверстий

(Начало)

№ отв.	Размеры, мм: длина	Размеры, мм: высота	Отметка низа отверстия	Назначение	Примечание
1	850	850	6,750	ОВ	Обрамить РМ 11
2	300	300	6,350	ОВ	
3	500	500	6,600	ОВ	
4	500	500	5,600	ОВ	
5	400	400	5,900	ОВ	
6	600	600	6,900	ОВ	Обрамить РМ 14
7	700	700	7,000	ОВ	Обрамить РМ 13
8	250	250	6,350	ОВ	
9	250	250	5,800	ОВ	
10	350	350	5,800	ОВ	
11	450	450	5,600	ОВ	
12	650	650	5,350	ОВ	Обрамить РМ 15
13	650	650	6,200	ОВ	Обрамить РМ 15
14	450	450	3,400	ОВ	
25	400	300	3,000	ОВ	
26	300	300	2,800	ОВ	
27	600	600	2,700	ОВ	Обрамить РМ 14

(Окончание)

№ отв.	Размеры, мм: длина	Размеры, мм: высота	Отметка низа отверстия	Назначение	Примечание
15	450	450	2,500	ОВ	
16	200	200	2,400	ВК	
17	200	200	3,400	ВК	
18	200	200	1,250	ВК	
19	250	250	0,300	ВК	
20	80	80	0,300	ВК	
21	1000	1000	6,200	ОВ	Обрамить РМ 12
22	500	500	2,600	ОВ	
23	450	450	3,800	ОВ	
24	200	200	0,800	ОВ	

Ведомость проемов ворот и дверей

Марка поз.	Размер проема, мм
1	4210×4200
2	3800×4200
3	1550×2100
4	1060×2100
5,5*	1520×2080
6,6*	1020×2080
7	820×2080

Согласовано: Нач. ОТА ОВ Артюшенко; Нач. ОТА ЭО Огурцов; Нач. ОТА ТХ Пугин

Взам. инв. №

Подпись и дата

Инв. № подл.

Привязан

Инв. №

ГИП	Пивторан	
Нач. ОТА	Хрупало	
Н. контр.	Шаломеев	
Гл. констр.	Винклер	
Гл. арх. ОТА	Шаломеев	
Гл. спец.	Лисичкин	
Рук. гр. арх.	Туланов	
Арх.	Язычьян	

ТП 503-3-11.86 АР

Профилакторий для централизованного технического обслуживания 1200 автомобилей КАМАЗ в год.

Стадия: Р; Лист: 4; Листов:

Планы венткамер на отм. 3,600

ГИПРОАВТОТРАНС г. Москва

Копировал: Митрушкина

Формат А3

Схема 1

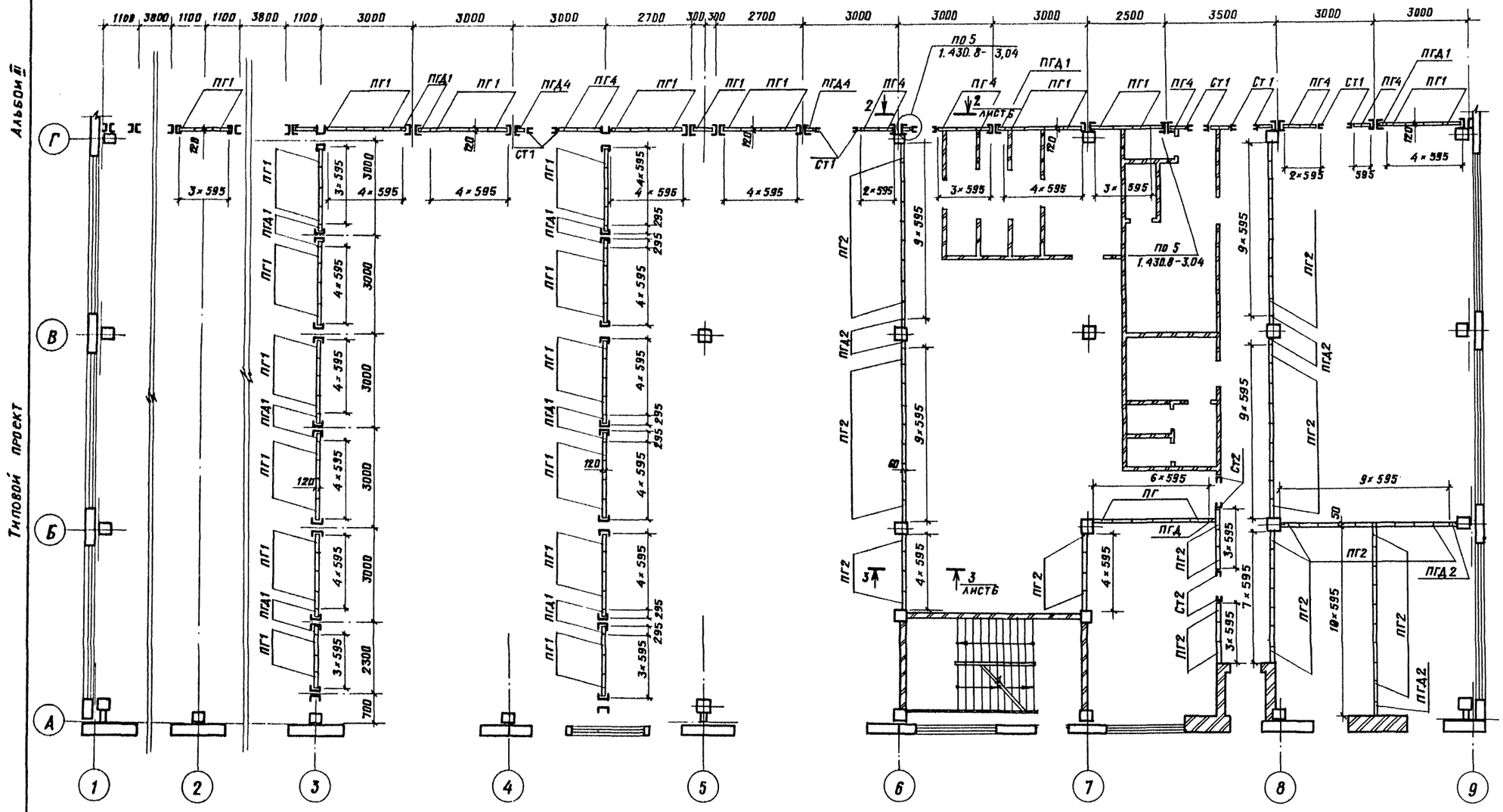

Схема 2

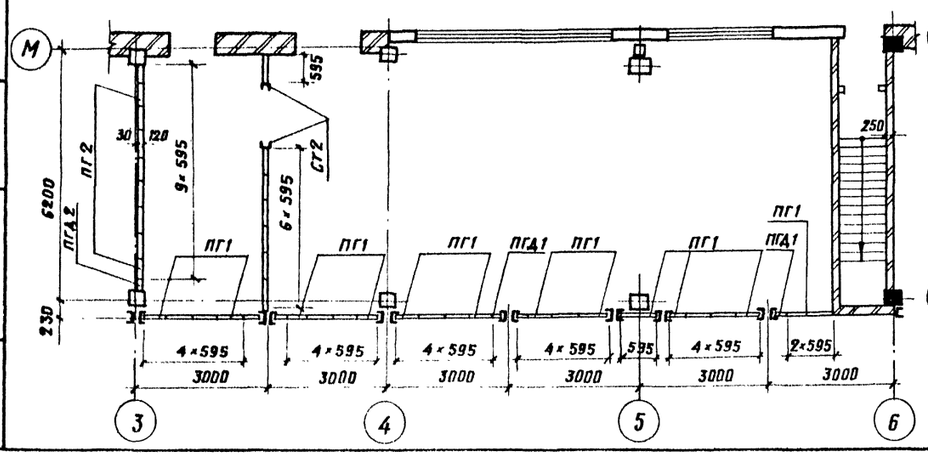

Схема 3

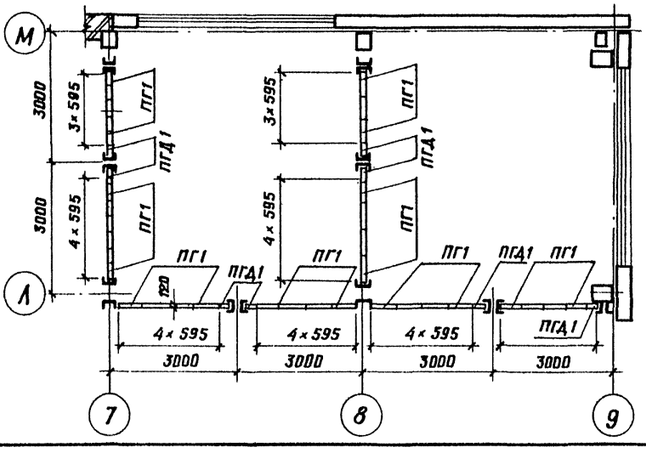

Привязан

Инв. №

				ТП 503-3-11.86	АР
ГИП	Пивтораков				
Нач. отд.	Хрупало				
Н. контр.	Шаломеев			Профилакторий для централизованного технического обслуживания 1200 автомобилей КамАЗ в год	Стадия: Р; Лист: 5; Листов:
Гл. констр.	Винклер				
Гл. арх. отд.	Шаломеев				
Гл. спец.	Лисичкин			Схемы расположения сборных экструзионных перегородок на отм. 0,000	ГИПРОАВТОТРАНС г. Москва
Рук. гр. арх.	Тузанов				
Арх.	Язычьян				

Копировал: Митрушкина

Формат А2

Инв. № подл. | Подпись и дата | Взам. инв. №

Разрез 1-1

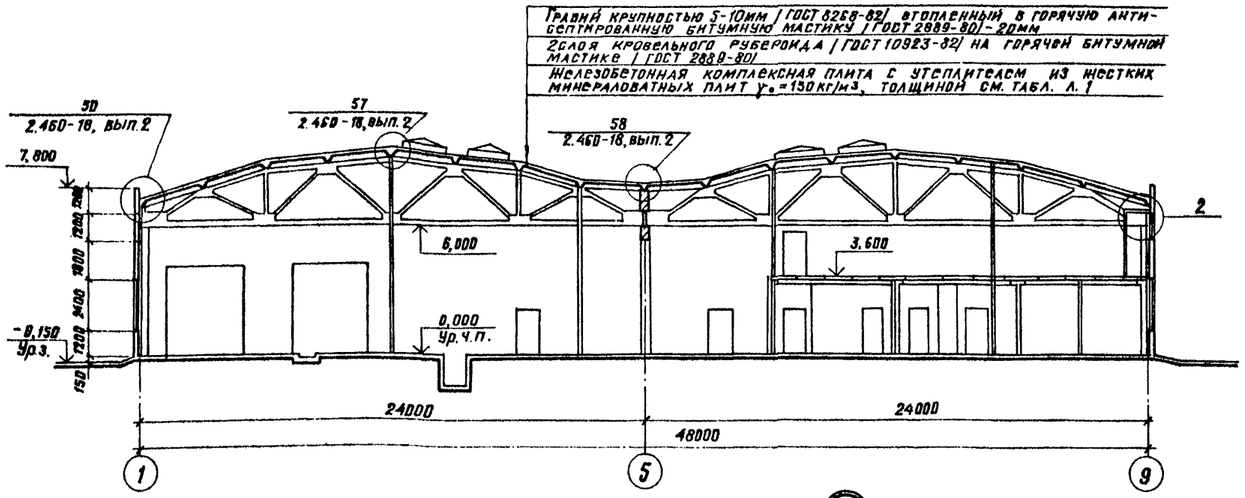

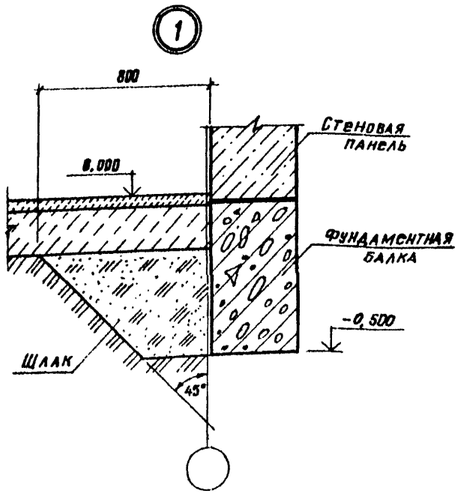

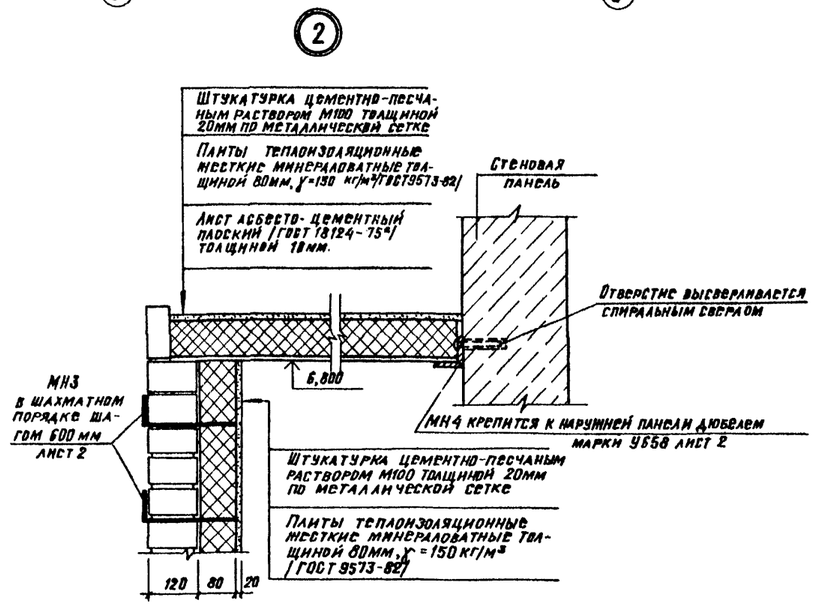

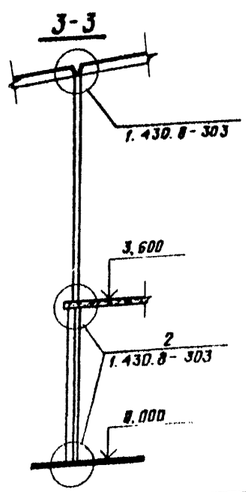

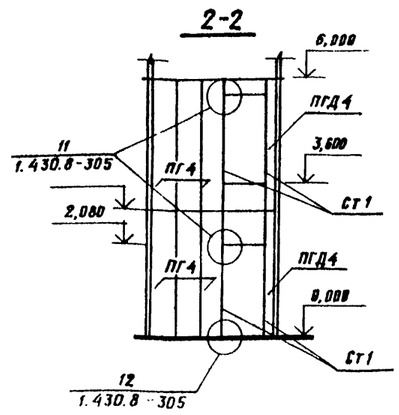

Спецификация сборных экструзионных перегородок

Марка поз.	Обозначение	Наименование	Количество на этаж 1	2	Всего	Масса ед., кг	Примечание
ПГ1	1.430.8-3.00 ПЗ	ПГ 575.60.8	160	149	209	82,4	
ПГД1	1.430.8-3.00 ПЗ	ПГД 575.30.8	40	8	48	42,6	
ПГ2	1.430.8-3.00 ПЗ	ПГ 335.60.6	85	—	85	106,2	
ПГД2	1.430.8-3.00ПЗ	ПГД 335.30.6	10	—	10	54,8	
ПГ3	1.430.8-3.00 ПЗ	ПГ 510.60.8	—	9	9	180,0	
ПГД3	1.430.8-3.00.ПЗ	ПГД 510.30.8	—	4	4	94,0	
ПГ4	1.430.8-3	ПГ 280.60.6	51	—	51	91,9	
ПГД4	1.430.8-3.07	ПГД 290.30.6	11	—	11	47,4	
МС1	1.430.8-3.07	МС3	—	50	50	0,1	
МС2	1.430.8-3.10	МС16 ℓ=90	—	—	—	4,26	
МС3	1.430.8-3.11	МС17	—	150	150	0,09	
МС4	1.430.8-3	МС19	6	32	38	0,23	
СТ1	1.430.8-3.12	СТ4	16	—	16	11,7	
СТ2	1.430.8-3.12	СТ13	6	16	22	13,5	

Альбом III

Типовой проект

Согласовано

Нач. ОТА. ТХ	Пугин	
Нач. ОТА. ОВ	Артюшенко	
Нач. ОТА. ВК	Латников	

Нач. ЭО Егорцев

Взам. инв. № | Подпись и дата | Инв. № подл.

Привязан

Инв. №

ГИП	Пивторак	
Нач. АСО	Хрупало	
Н. контр.	Шаломеев	
Гл. конст.	Винклер	
Гл. арх. отд.	Шаломеев	
Гл. спец.	Лисичкин	
Рук. гр. арх.	Тузанов	
Арх.	Язычьян	

ТП 503-3-11.86 АР

Профилакторий для централизованного технического обслуживания 1200 автомобилей КамАЗ в год

Стадия	Лист	Листов
Р	6	

Разрез 1-1. Узлы 1,2. Спецификация сборных экструзионных перегородок

ГИПРОАВТОТРАНС г. Москва

Копировал: Митрушкина

Формат А2

Альбом V

Типовой проект

План полов на отм. 0,000

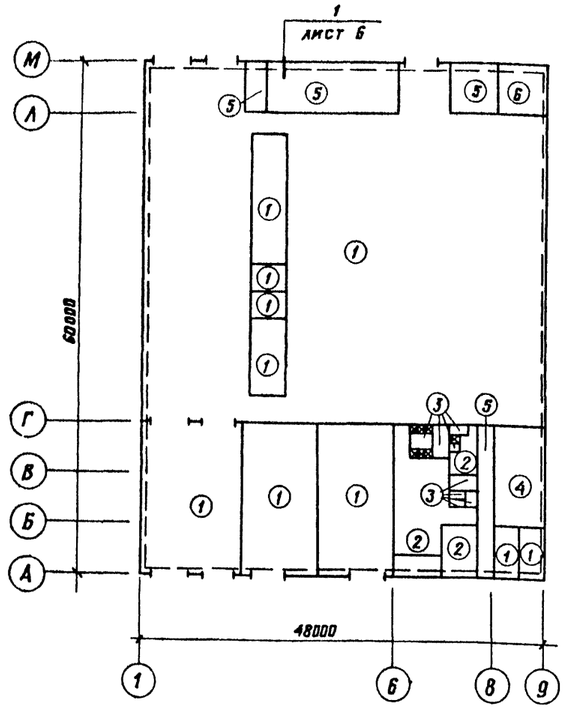

План кровли и молниезащиты

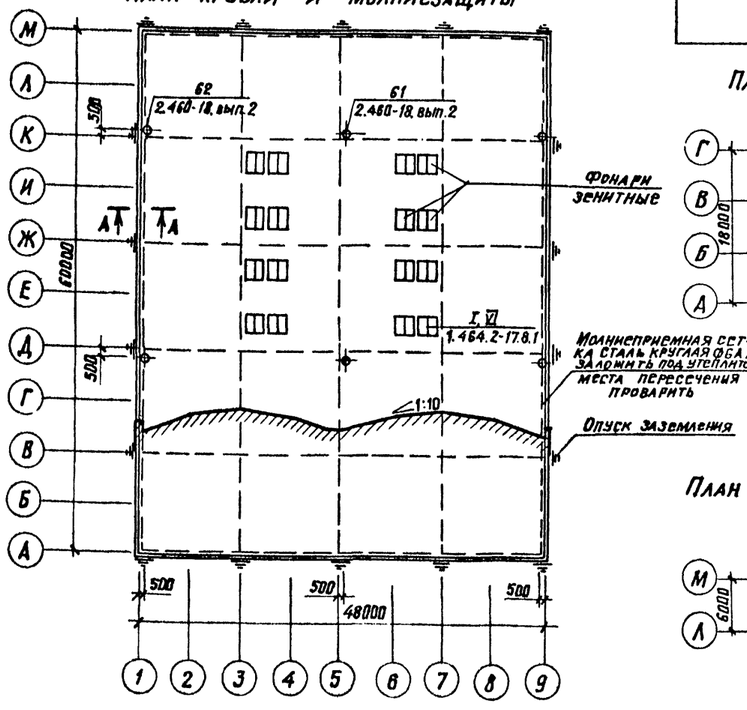

Экспликация полов

Наименование или номер помещения по проекту	Тип пола по проекту	Схема пола или номер узла по серии	Элементы пола и их толщина	Площадь пола, м² (начало)	Площадь пола, м² (окончание)
Участки: общей диагностики; углубленной диагностики; сварочно-жестяницкий; ТО-2 автопоездов; ТО-2; ТП; ИРК; ОУП; Комната мастера; водомерный узел; тепловой пункт; ИРК	1		Покрытие бетон класса В30 – 20мм Подстилающий слой класса марки В10 – 150мм Грунт основания с втрамбованным щебнем или гравием крупностью 40-60мм – 100мм	2364,0	
Женский и мужской гардеробы; комната приема пищи; Комната мастеров, отдел управления производством, кладовая	2 2*		Покрытие линолеум поливинилхлоридный многослойный ГОСТ 14632-79 – 2,5мм Прослойка из быстротвердеющей мастики на водостойких вяжущих – 1мм Стяжка из цементно-песчаного раствора марки 150 – 20мм Подстилающий слой – бетон класса В10 – 135мм Грунт основания с втрамбованным щебнем или гравием крупностью 40-60мм – 100мм	140,0	
Душевые, преддушевые; уборные; курительная	3		Покрытие керамическая плитка ГОСТ 6787-80* – 13мм Прослойка и заполнение швов из цементно-песчаного раствора марки 150 – 15мм Стяжка из цем.-песч. раствора марки 150 – 20мм Гидроизоляционный слой гидроизола марки ГИ-I (ГОСТ 7415-74*) на прослойке из битумной мастики – 2 слоя – 10мм Стяжка из цементно-песч. раствора марки 150 по уклону – 20мм Подстилающий слой – бетон класса В10 – 80мм Грунт основания с втрамбованным щебнем или гравием крупностью 40-60мм плотностью скелета 1,6 т/м³ – 100мм	35,0	
Участок ремонта приборов	4		Покрытие керамическая плитка ГОСТ 6787-80* – 13мм Прослойка и заполнение швов из цементно-песчаного раствора марки 150 – 15мм Стяжка из цементно-песчаного раствора марки 150 – 20мм Подстилающий слой – бетон класса В15 – 110мм Грунт основания с втрамбованным щебнем или гравием крупностью 40-60мм – 100мм		74,0
Кладовая масел компрессорная. Насосная кладовой масел, коридор	5		Покрытие – мозаичные плиты из бетона класса В20 – 20мм Прослойка и заполнение швов из цем.-песч. раствора марки 150 – 15мм Подстилающий слой – бетон класса В10 – 125мм Грунт основания с втрамбованным щебнем крупностью 40-60мм – 100мм		173,0
Аккумуляторный участок	6		Покрытие – керамическая кислотоупорная плитка ГОСТ 961-79 – 10мм Прослойка и заполнение швов – раствор на жидком стекле марки 150 – 20мм Подстилающий слой – бетон класса В15 – 130мм Грунт основания с втрамбованным щебнем крупностью 40-60мм – 100мм		38,0
Венткамеры	7 7*		Покрытие – бетон класса В20 – 20мм Стяжка из цем.-песч. раствора марки 150 – 20мм Гидроизоляционный слой гидроизола марки ГИ-I (ГОСТ 7415-74*) на прослойке из битумной мастики – 2 слоя – 10мм Стяжка из бетона класса В15 по уклону – 50мм Основание – железобетонная плита перекрытия		387,0
Воздухозаборные камеры	8		Покрытие – бетон класса В20 – 20мм Стяжка из цем. песч. раствора марки 150 – 20мм Гидроизоляционный слой – 2 слоя гидроизола марки ГИ-I (ГОСТ 7415-74*) на битумной мастике – 10мм Стяжка из бетона класса В15 – 40мм Утеплитель – плиты минераловатные жесткие (ГОСТ 9573-82) γ = 150 кг/м³ – 80мм. Основание – железобетонная плита перекрытия		23,0

2* – полы выполнить по перекрытию
7* – стяжка – легкий бетон

1. Уплотнение грунта производить трамбованием в него слоя гравия или щебня до плотности скелета 1,6 т/м³ на толщину 100 мм.
2. Полы выполнять после прокладки всех коммуникаций
3. В душевой и преддушевой полы выполнять из керамической плитки с рифленой поверхностью.
4. Молниеприемную сетку выполнять с опусками согласно плану молниезащиты. Места соединения заполнять сваркой электродами типа Э42.
   Расход стали круглой ФБА I – 132кг; стали полосовой 40×4 – 100кг.

План полов венткамеры 1 на отм. 3,600

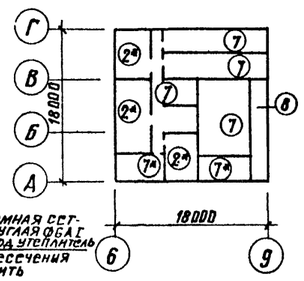

План полов венткамеры 2 на отм. 3,600

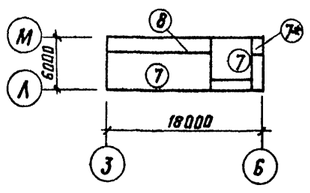

А-А

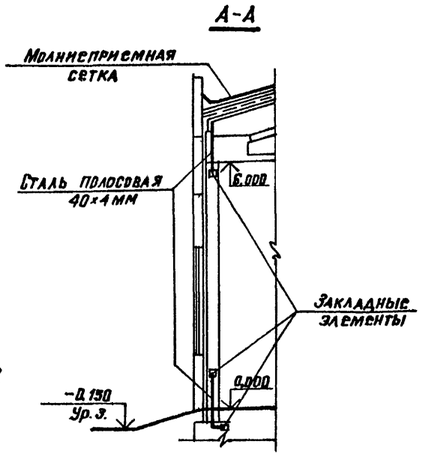

Привязан

Инв.№

ГИП	Пивторак		
Нач. отд.	Хрупало		
Н. контр.	Шаломеев		
Гл. конст.	Винклер		
Гл. арх. отд.	Шаломеев		
Гл. спец.	Лисичкин		
Рук. градх.	Тузанов		
Арх.	Язычьян		

ТП 503-3-11.86 АР

Профилакторий для централизованного технического обслуживания 1200 автомобилей КАМАЗ в год

Стадия	Лист	Листов
Р	7	

Планы полов. План кровли и молниезащиты

ГИПРОАВТОТРАНС г. Москва

Согласовано: Нач. отд. ВК Ратников; Нач. отд. ЭО Огурцов

Инв. № подл. | Подпись и дата | Взам. инв. №

Копировал: Митрущкина

Формат А2

Альбом III

Типовой проект

Фасады А-М, М-А

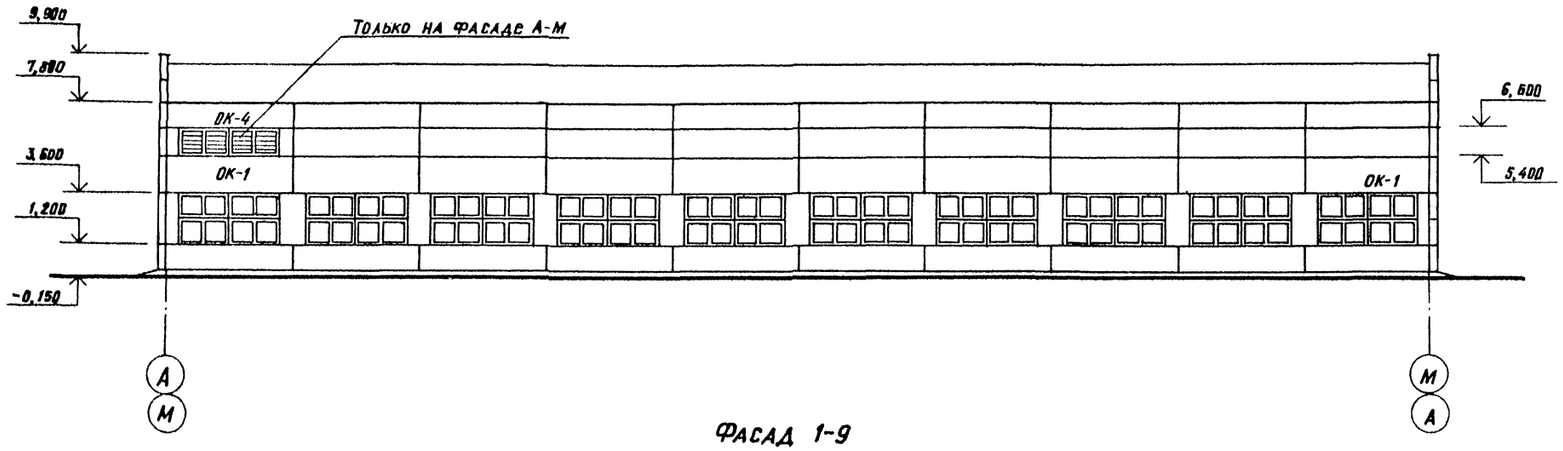

Фасад 1-9

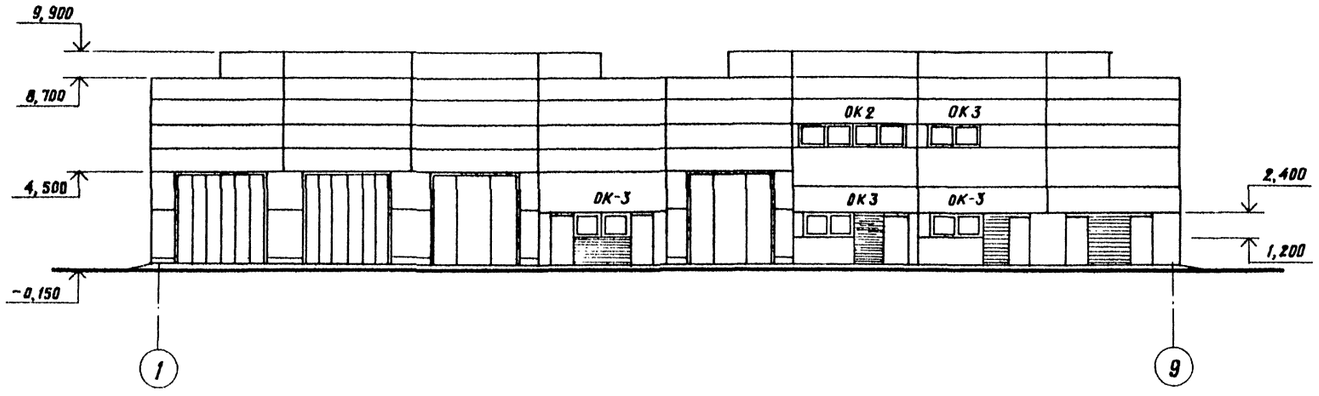

Фасад 9-1

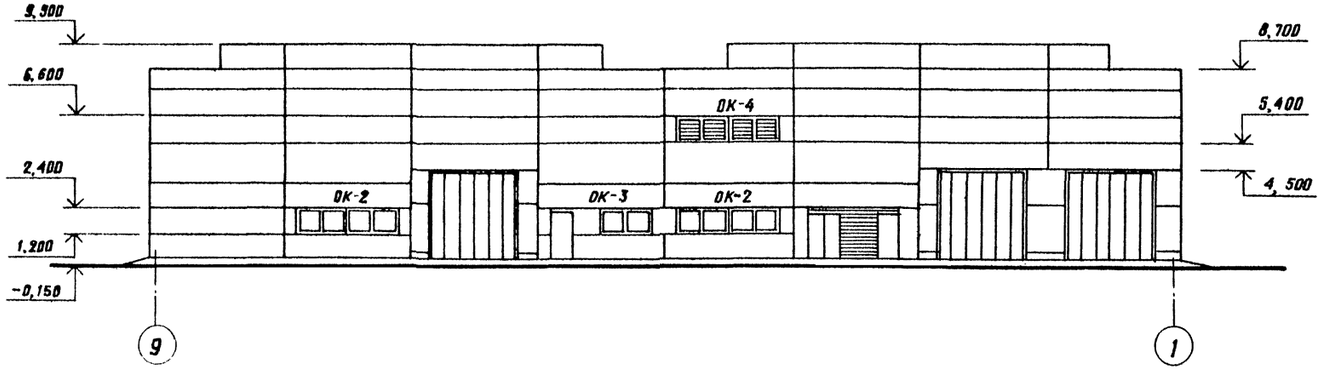

Схемы расположения заполнения оконных проемов

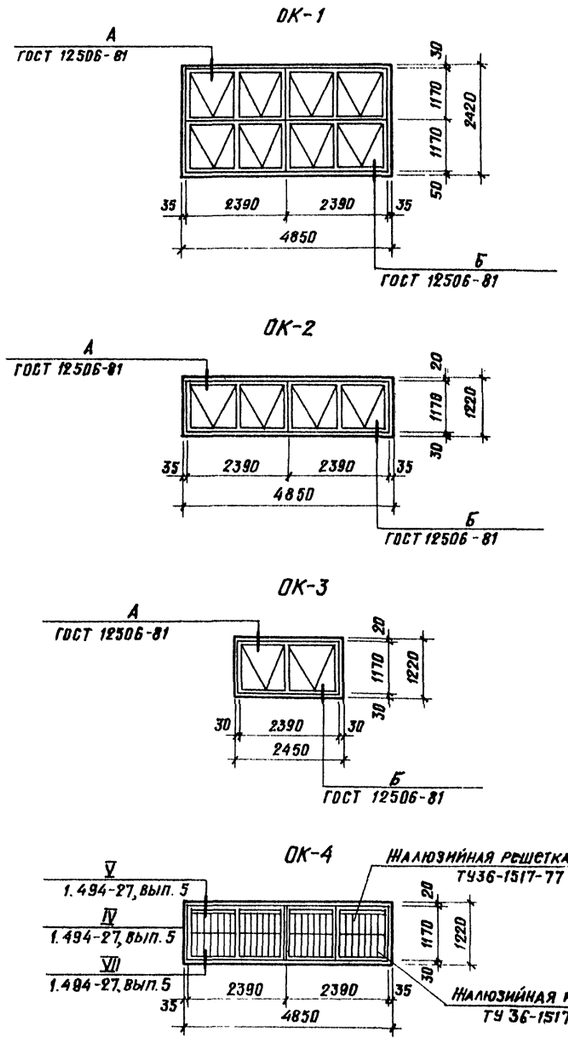

ГИП	Пивторак		
Нач. АСО	Хрупало		
Н. контр.	Шаломеев		
Гл. констр.	Винклер		
Гл. арх. отд.	Шаломеев		
Гл. спец.	Лисичкин		
Рук. гр. арх.	Тузанов		
Арх.	Язычьян		

Привязан

Инв. №

ТП 503-3-11.86 АР

Профилакторий для централизованного технического обслуживания 1200 автомобилей КАМ А3 в год

Фасады. Схемы расположения заполнения оконных проемов.

Стадия	Лист	Листов
Р	8	

ГИПРОАВТОТРАНС г. Москва

Копировал: Митрушкина

Формат А2

Согласовано

Нач. отд. ОВ Артюшенко

Инв. № подл. | Подпись и дата | Взам. инв. №

Альбом III

Типовой проект

Схема 4

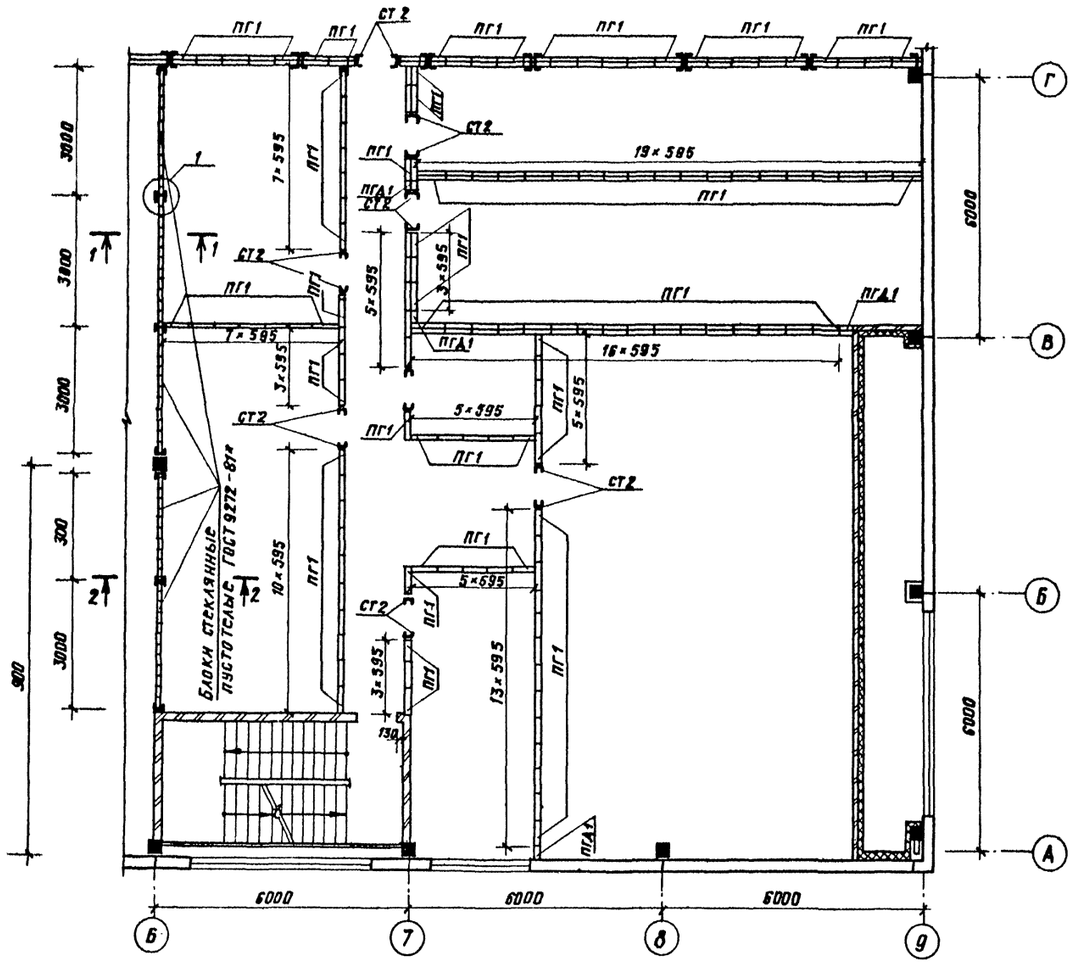

Схема 5

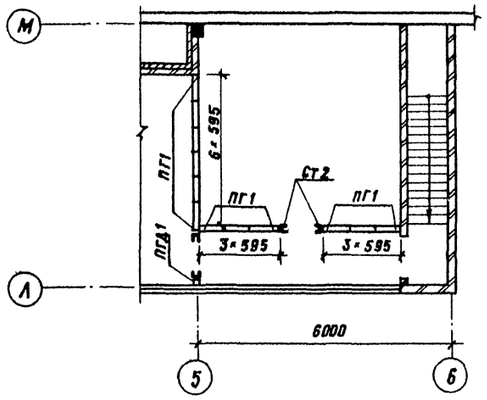

Схема 6

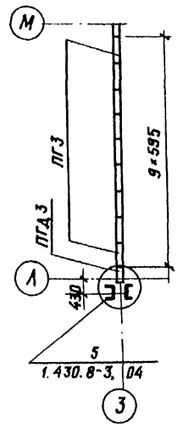

Спецификация перегородок из стеклоблоков

Марка, поз.	Обозначение	Наименование	Колич.	Масса ед. кг.	Примечание
1	ГОСТ 9272-81*	Стеклоблок БКЦ 194×98	90	—	
2	ГОСТ 8240-72*	С 14 L = 5,000	7	40	
3	ГОСТ 8239-72*	I 14 L = 5,000	3	44	

1-1

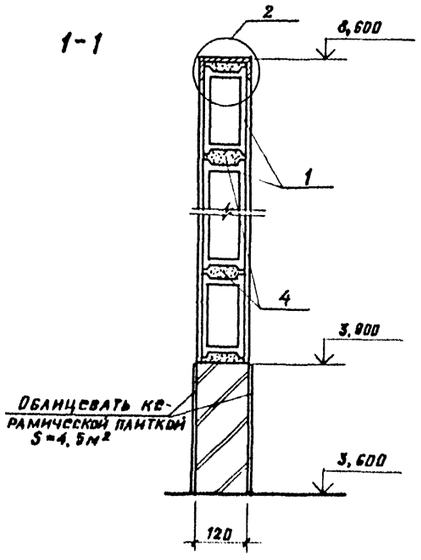

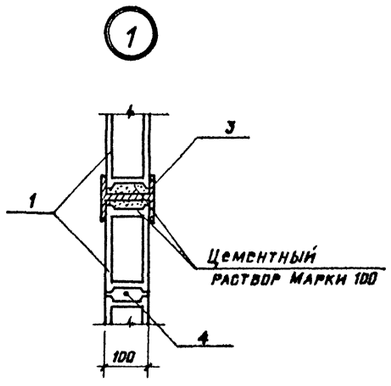

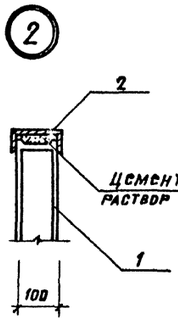

2-2

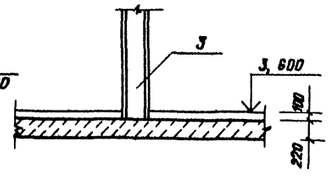

Привязан

Инв. №

ГИП	Пивторак	
Нач.отд.	Винклер	
Н. контр.	Винклер	
Гл.конст.	Хрупало	
Д.арх.отд.	Шаломеев	
Гл. спец.	Лисичкин	
Рук.гр.арх.	Тузанов	
Арх.	Тимофеева	

ТП 503-3-11.86 АР

Профилактория для централизованного технического обслуживания 1200 автомобилей КАМАЗ в год

Стадия: Р | Лист: 9 | Листов:

Схемы расположения сборных экструзионных перегородок на отм. 3,600

ГИПРОАВТОТРАНС г. Москва

Копировал: Митрушкина

Формат А2

Инв. № подл. | Подпись и дата | Взам. инв. №

Альбом III

Типовой проект

Согласовано
Гл. спец. тех. отд. Гончев

Инв. N подл. | Подпись и дата | Взам. инв. N

Ведомость рабочих чертежей основного комплекта

Начало

Лист	Наименование	Примечание
1	Общие данные /начало/	
2	Общие данные /окончание/	
3	Схема расположения фундаментов и фундаментных балок	
4	Фрагменты 1...3	
5	Фрагменты 4...6	
6	Фрагменты 7...9	
7	Фрагменты 10...18	
8	Фундаменты Фм1, Фм2	
9	Фундаменты Фм3, Фм4	
10	Фундаменты Фм5, Фм6, Фм7	
11	Фундаменты Фм8 ... Фм11	
12	Схемы расположения несущих конструкций каркаса, колонн и ригелей перекрытий между осями 3-6, Л-М, 6-9, А-Г	
13	Разрезы 1-1... 7-7	
14	Спецификация к схемам расположения несущих конструкций каркаса, колонн и ригелей перекрытий между осями 3-6, Л-М; 6-9, А-Г.	
15	Схема расположения плит покрытия	
16	Схемы расположения плит перекрытия между осями 6-9, А-Г; 3-6, Л-М на отм. 3.600	
17	Участки монолитные Ум1... Ум6	
18	Участки монолитные Ум7, Ум8	
19	Схемы расположения панелей стен Фрагменты 1,2	
20	Фрагменты 3...17	
21	Спецификация к схемам расположения панелей стен	
22	Схемы расположения лестничных маршей, ограждений лестницы, проступей на лестничных маршах между осями 6-7, А на отм. 1.800; 3.600. Узел 1.	
23	Схема расположения фундаментов под оборудование и каналов	
24	Фундамент Фом1. План на отм. 0.000	

Окончание

Лист	Наименование	Примечание
25	Фундамент Фом1. План ниже отм. 0.000. Разрезы 1-1... 4-4 Узел 1	
26	Фундамент Фом1. Разрезы 5-5, 6-6. Узлы 2,3	
27	Фундамент Фом1. Фрагменты 1,2. Разрезы 7-7... 11-11. Узлы 4,5	
28	Фундамент Фом1. Фрагменты 3,4. Разрезы 12-12... 17-17	
29	Фундамент Фом2. План на отм. 0.000. План перекрытия на отм. 0.060	
30	Спецификация фундамента Фом2	
31	Фундамент Фом2. Фрагмент 2. Планы на отм. 0.000 и ниже отм. -0.500	
32	Фундамент Фом2. Фрагмент 3. Планы на отм. 0.000 и ниже отм. -0.500	
33	Фрагмент Фом2. Разрез 1-1. Узлы 1,2	
34	Фундамент Фом2. План расположения борозды и ниш для электропроводки. Разрезы 2-2, 3-3. Узел 3	
35	Фундамент Фом2. План расположения изделий закладных Мн12, Мн14. Разрезы 4-4... 7-7	
36	Фундамент Фом2. Разрезы 8-8... 14-14. Узел 4	
37	Фундамент Фом2. Разрезы 15-15... 19-19	
38	Фундамент Фом2. Разрезы 20-20... 26-26	
39	Фундамент Фом2. Узлы 5...12	
40	Фундамент Фом3. Планы на отм. 0.000 и ниже отм. 0.000	
41	Фундамент Фом3. Разрезы 1-1... 5-5. Узлы 1,2	
42	Фундамент Фом4. План на отм. 0.000. Разрез 1-1	
43	Фундамент Фом4. План ниже отм. 0.000 Разрезы 2-2... 6-6	
44	Фундаменты Фом5...Фом7. Приямок Пр1. Узлы 1,2	
45	Канал Пк1	
46	Канал Пк2. План на отм. 0.000. Разрез 1-1.	
47	Каналы Пк3... Пк5. Разрезы 2-2... 13-13	
48	Каналы трансформаторной подстанции. План на отм. 0.000. Фрагмент 1. План ниже отм. -0.250	
49	Каналы трансформаторной подстанции Разрезы 1-1... 6-6. Узлы 1...3	

Ведомость объемов сборных бетонных и железобетонных конструкций по рабочим чертежам основного комплекта марки КЖ

N строки	Наименование группы элементов конструкции	Код	Кол. м3	Примечание
1.	Фундаменты стаканного типа и башмаки	5812000000	21,90	
2.	Колонны	5821000000	45,26	
3.	Балки обвязочные, фундаментные и сооружений	5824000000	16,04	
4.	Ригели и прогоны	5825000000	12,26	
5.	Фермы	5826000000	120,64	
6.	Панели стеновые наружные	5831000000	345,85	
7.	Плиты покрытий	5841000000	173,91	
8.	Плиты перекрытий	5842000000	46,41	
9.	Детали водопропускных труб	5853000000	9,85	
10.	Детали смотровых колодцев	5855000000	0,40	
11.	Элементы лестниц	5891000000	3,00	
12.	Детали лифтовых и вентиляционных шахт	5896000000	2,42	
13.	Перемычки	5828000000	5,48	
	Всего бетона и железобетона	5899990099	803,42	

Материалы на изготовление сборных бетонных и железобетонных конструкций учтены в ведомости потребности в материалах и отдельно не учитываются.

Общие указания

1. Проект разработан для применения в районе с расчетной температурой наружного воздуха -30°С (основной вариант), -40°С, скоростной напор ветра для I (основной вариант), II, III - географического района, весом снегового покрова для I, II, III (основной вариант), географического района, сейсмичность до 6 баллов. тип местности Б.
2. Данные о грунтах приведены на листе 3.
3. После монтажа все металлические изделия покрыть грунтом ГФ-0119 по ТУ6-10-1399-73 за 2 раза и окрасить эмалью ПФ-133 по ГОСТ 926-82 за 2 раза.
4. Производство работ в зимнее время производить с учетом требований СНиП 3.02.01-83, СНиП III-15-76, СНиП III-16-80.

Типовой проект разработан в соответствии с действующими нормами и правилами и предусматривает мероприятия, обеспечивающие взрывную, взрывопожарную и пожарную безопасность при эксплуатации здания.

Главный инженер проекта /П.П. Пивторак/

Привязан

Инв. N

ТП 503-3-11.86 КЖ

ГИП	Пивторак	
Н. контр.	Ростунова	
Нач. ЛСО	Винклер	
Гл. конст.	Хрупало	
Гл. спец.	Лисичкин	
Рук. гр.	Алехова	
Ст. инж.	Черкасова	
Инж.	Сафонова	

Профилакторий для централизованного технического обслуживания 1200 автомобилей КамАЗ в год

Стадия	Лист	Листов
Р	1	49

Общие данные /начало/

ГИПРОАВТОТРАНС г. Москва

Копировал Марченка

Формат А2

Альбом III

Типовой проект

Ведомость ссылочных и прилагаемых документов

Начало

Обозначение	Наименование	Примечание
	Ссылочные документы	
Серия 1.412-1/77 вып. 3	Монолитные железобетонные фундаменты под типовые колонны прямоугольного сечения одноэтажных промышленных зданий	
Серия 1.412-1-4	Монолитные железобетонные фундаменты на естественном основании под железобетонные стойки фахверка	
Серия 1.415-1 вып. 1	Железобетонные фундаментные балки для стен производственных зданий	
Серия 1.410-3 вып. 1; вып. 3	Сетки сварные для армирования железобетонных конструкций	
Серия 1.020-1/83 вып. 0-0; вып. 1-1; вып. 2-1; вып. 3-1; вып. 6-1; вып. 7-1;	Конструкции каркаса межвидового применения для многоэтажных общественных и производственных зданий	
Серия ПК-01-110/81 вып. 1, вып. 2	Железобетонные предварительно напряженные подстропильные фермы для покрытий зданий со скатной кровлей	
Серия ПК-01-129/78 вып. 1, вып. 2, вып. 3	Железобетонные предварительно напряженные сегментные фермы для покрытий зданий с пролетами 18×24 м	
Серия 1.465.1-10/82 вып. 0, вып. 1	Комплексные железобетонные плиты покрытий одноэтажных промышленных зданий	
ГОСТ 22701.0-77* ГОСТ 22701.5-77*	Плиты железобетонные ребристые предварительно напряженные размерами 6×3 м для покрытий производственных зданий	
Серия 1.041.1-2 вып. 1, вып. 6	Сборные железобетонные многопустотные плиты перекрытий многоэтажных общественных зданий производственных и вспомогательных зданий промышленных предприятий	
Серия 1.400-6/76 вып. 1	Унифицированные закладные детали сборных железобетонных конструкций зданий промышленных предприятий	
Серия 1.494-24 вып. 1	Стаканы для крепления крышных вентиляторов дефлекторов и зонтов	
Серия 1.427.1-3 вып. 0, вып. 1, вып. 2	Колонны железобетонные прямоугольного сечения для продольного и торцового фахверка одноэтажных производственных зданий высотой 3.0-14.4 м	

Окончание

Обозначение	Наименование	Примечание
Серия 1.030.1-1 вып. 0-3, вып. 1-1, вып. 3-3; вып. 4-1	Стены наружные из однослойных панелей для каркасных общественных зданий производственных и вспомогательных зданий промышленных предприятий	
Серия 1.141-1 вып. 60; вып. 63	Панели перекрытий железобетонные многопустотные	
Серия 1.423-3 вып. 0-1 вып. 1; вып. 2	Железобетонные колонны прямоугольного сечения для одноэтажных производственных зданий без мостовых кранов высотой до 9,6 м	
Серия 1.050.1-2 вып. 1, вып. 2	Сборные железобетонные марши, площадки и проступи для многоэтажных общественных зданий, производственных и вспомогательных зданий промышленных предприятий	
Серия 3.006.1-2/82 вып. 1-2	Сборные железобетонные каналы и тоннели из лотковых элементов	
Серия 2.460-2 вып. 2	Монтажные детали сборных железобетонных конструкций покрытий одноэтажных промышленных зданий	
Серия 5.900-2	Сальники набивные Ду 50... 1400 для пропуска труб через стены.	
	Прилагаемые документы:	
ТП -КЖИ	Чертежи строительных изделий.	
	Ведомость потребности в материалах	

Ведомость спецификаций

Начало

Лист	Наименование	Примечание
3	Спецификация к схеме расположения фундаментов и фундаментных балок	
8	Спецификация фундаментов Фм1, Фм2	
9	Спецификация фундаментов Фм3, Фм4	
10	Спецификация фундаментов Фм5, Фм6, Фм7	
11	Спецификация фундаментов Фм8 ... Фм11	
14	Спецификация к схемам расположения несущих конструкций каркаса, колонн и ригелей перекрытий между осями 3-6; Л-М; 6-9; А-Г	

Окончание

Лист	Наименование	Примечание
15	Спецификация к схеме расположения плит покрытия	
16	Спецификация к схемам расположения плит перекрытия между осями 6-9, А-Г, 3-6, Л-М на отм. 3.600	
17	Спецификация участков монолитных Ум1... Ум6	
18	Спецификация участков монолитных Ум7, Ум8	
21	Спецификация к схемам расположения панелей стен	
22	Спецификация к схемам расположения лестничных маршей, ограждений лестницы, проступей на лестничных маршах между осями 6-7, А на отм. 1,800; 3,600	
23	Спецификация к схеме расположения фундаментов под оборудование и каналов	
24	Спецификация фундамента ФОм1	
30	Спецификация фундамента ФОм2	
40	Спецификация фундамента ФОм3	
42	Спецификация фундамента ФОм4	
44	Спецификация фундаментов ФОм5... ФОм7, приямка Пр1	
45	Спецификация канала Пк1	
46	Спецификация канала Пк2	
47	Спецификация каналов Пк3, Пк4, Пк5	
48	Спецификация каналов трансформаторной подстанции	

Взам. инв. N

Подпись и дата

Инв. N подл.

Привязан

Инв. N

ГИП	Пивторак	
Н. контр.	Ростунова	
Нач. АСО	Винклер	
Гл. конст.	Хрупало	
Гл. спец.	Лисичкин	
Рук. гр.	Алехова	
Ст. инж.	Черкасова	
Инж.	Сафонова	

ТП 503-3-11.86 КЖ

Профилакторий для централизованного технического обслуживания 1200 автомобилей Кам А3 в год

Стадия	Лист	Листов
Р	2	

Общие данные (окончание)

ГИПРОАВТОТРАНС г. Москва

Копировал Марченко

Формат А2

Альбом II

Типовой проект

Схема расположения фундаментов и фундаментных балок

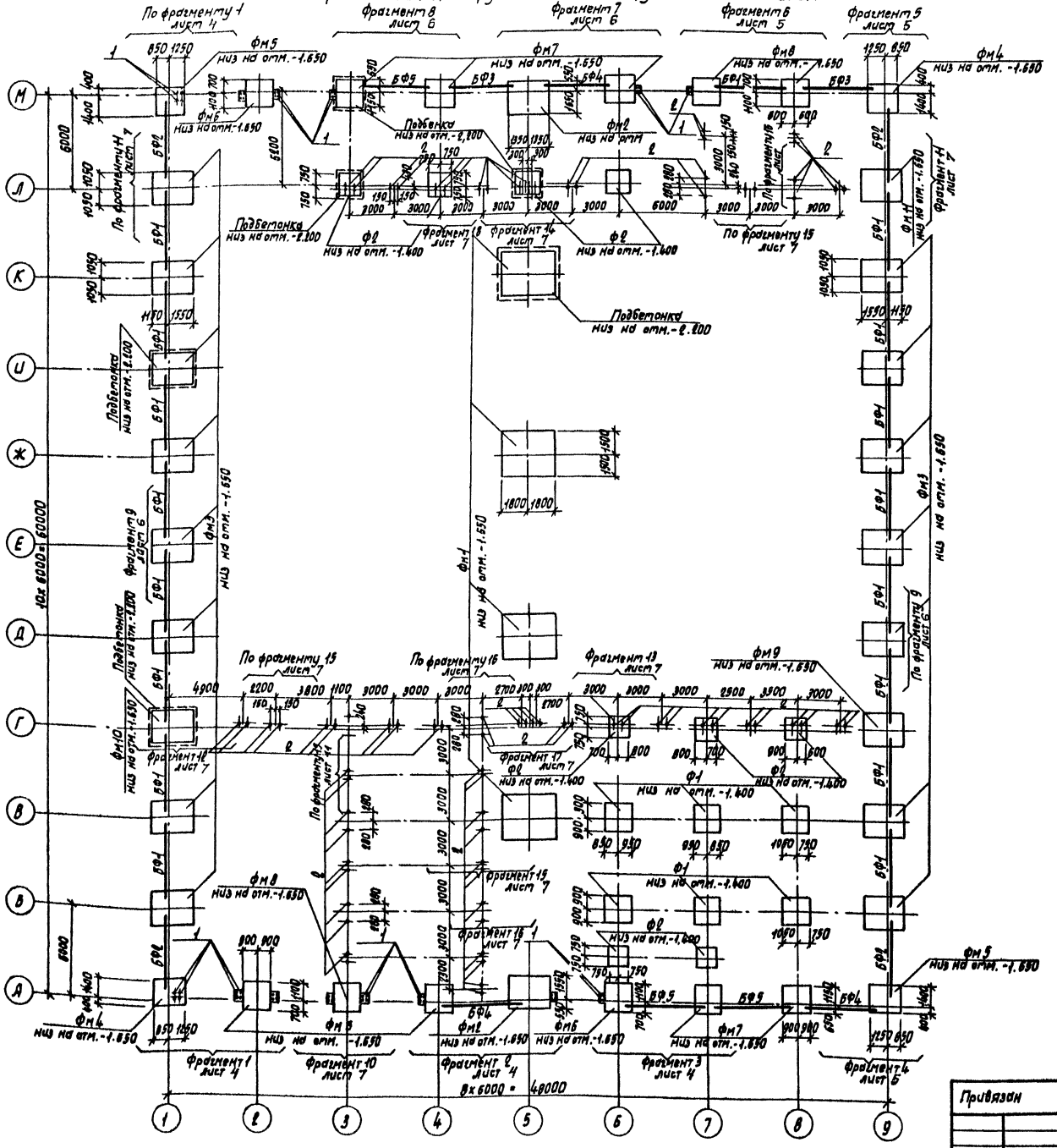

Спецификация к схеме расположения фундаментов и фундаментных балок

Марка, поз.	Обозначение	Наименование		Кол.	Масса ед. кг	Примечание
		Фундаменты				
ФМ1	лист 8	ФМ1		4		
ФМ2	лист 8	ФМ2		2		
ФМ3	лист 9	ФМ3		18		
ФМ4	лист 9	ФМ4		2		
ФМ5	лист 10	ФМ5		2		
ФМ6	лист 10	ФМ6		4		
ФМ7	лист 10	ФМ7		5		
ФМ8	лист 11	ФМ8		3		
ФМ9	лист 11	ФМ9		1		
ФМ10	лист 11	ФМ10		1		
ФМ11	лист 11	ФМ11		1		
Ф1	1.020-1/83. Вып. 1-1	1Ф18.9-1		6	4300	
Ф2	1.020-1/83 Вып. 1-1	1Ф15.9-1		9	3800	
		Балки фундаментные				
		$t°=-30°C$	$t=-40°C$			
БФ1	1.415-1 вып. 1	ФБС-2	ФБС-12	17	1300 / 1500	
БФ2	1.415-1 вып. 1	ФБС-4	ФБС-14	4	1200 / 1300	
БФ3	1.415-1 вып. 1	ФБС-3	ФБС-13	2	1200 / 1400	
БФ4	1.415-1 вып. 1	ФБС-30		3	1800	
БФ5	1.415-1 вып. 1	ФБС-29		3	1900	
4	ГОСТ 24379.1-80	Болт 1.1.М24х800		56	3,42	
2	ГОСТ 24379.1-80	Болт 1.1.М20х710		85	2,09	

1. Основанием под фундаменты приняты непучинистые, непросадочные грунты со следующими нормативными характеристиками: $\varphi_н = 28°$; $C_н = 2$ кПа; $E = 14{,}7$ МПа $\gamma = 1{,}8$ т/м³; $K_т = 1$. Грунтовые воды отсутствуют
2. Обратную засыпку пазух фундаментов производить грунтом без включения строительного мусора и растительного грунта с послойным трамбованием до получения γ скелета грунта $\geq 1{,}6$ т/м³.
3. Под всеми монолитными фундаментами устраивается бетонная подготовка толщиной 100мм из бетона класса В5; под всеми сборными фундаментами - песчаная подсыпка толщиной 100 мм из песка средней крупности.

Согласовано

Нач. отд. ТХ	Пушин	
Нач. отд. ОВ	Машкевич	
Нач. отд. ВК	Марьянов	

Инв. № подл.	Подпись и дата	Взам. инв. №

Привязан

Инв. №

ГИП	Пивторак	
Нач. ДСО	Винклер	
Н. контр.	Хрупало	
Гл. конст.	Хрупало	
Гл. спец.	Лисичкин	
Рук. гр. осн.	Тузанов	
Рук. гр.	Алехова	
Ст. инж.	Черкасова	
Инж.	Элькина	

ТП 503-3-11.86 КЖ

Профилакторий для централизованного технического обслуживания 1200 автомобилей КамАЗ в год

Стадия	Лист	Листов
Р	3	

Схема расположения фундаментов и фундаментных балок

ГИПРОАВТОТРАНС г. Москва

Копировал Марченко Формат А2

Альбом III

Типовой проект

Фрагмент 1

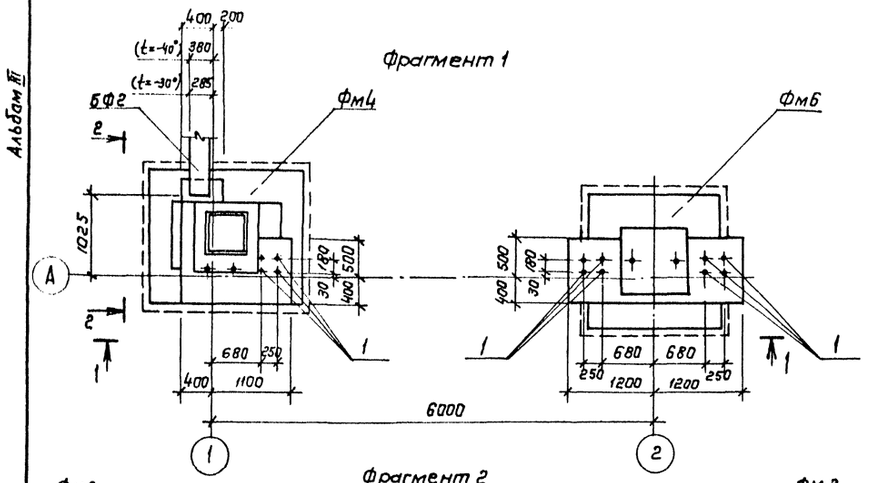

1 - 1

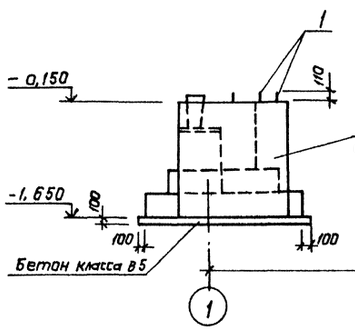

2 - 2

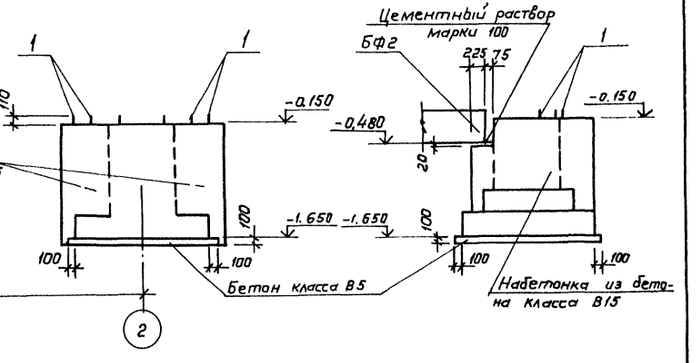

Фрагмент 2

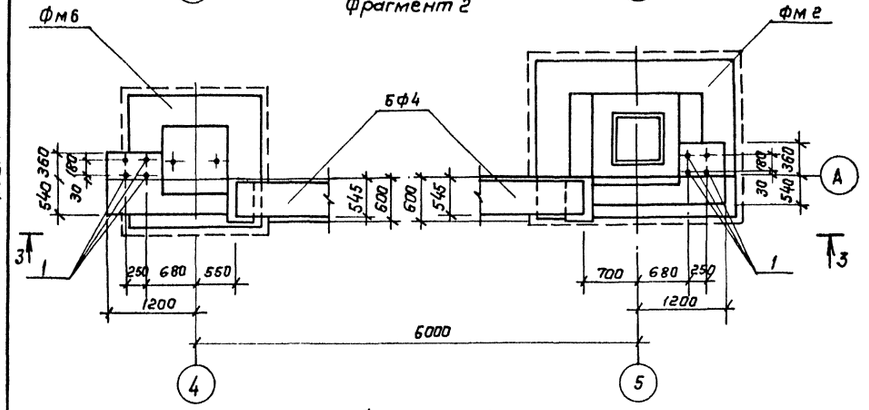

3 - 3

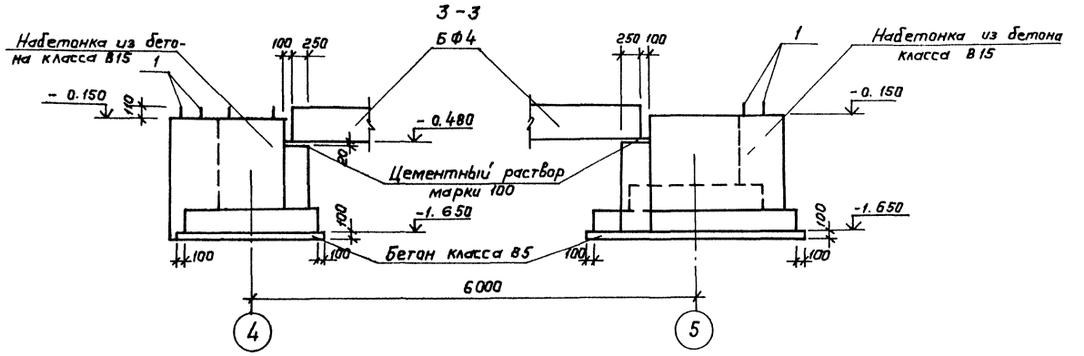

Фрагмент 3

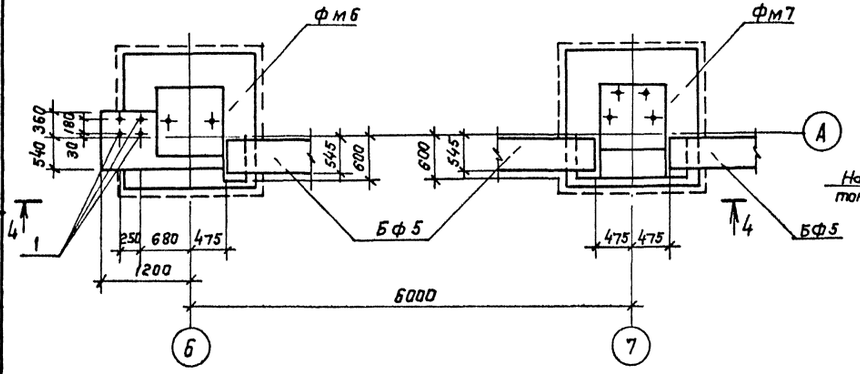

4 - 4

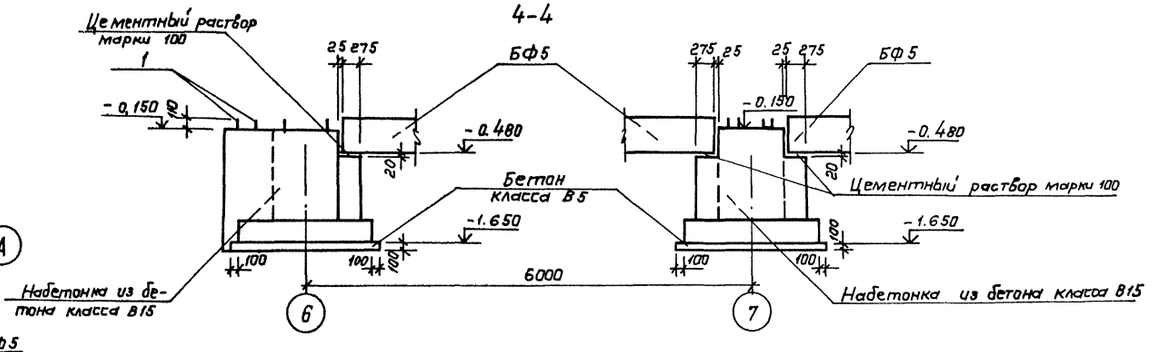

				ТП 503-3-11.86	КЖ
			ГИП	Пивторак	
Привязан			Нач. АСО	Винклер	
			Н. контр.	Хрупала	
			Гл. контр.	Хрупала	
			Гл. спец.	Лисичкин	
			Рук. гр.	Алехова	
Инв. №			Ст. инж.	Элькина	

Профилакторий для централизованного технического обслуживания 1200 автомобилей КамАЗ в год

Стадия	Лист	Листов
Р	4	

Фрагменты 1...3

ГИПРОАВТОТРАНС г. Москва

Инв.№ подл. | Подпись и дата | Взам. инв.№

Альбом III

Типовой проект

Фрагмент 4

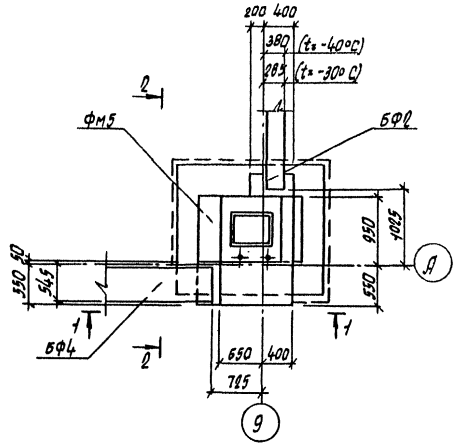

1—1

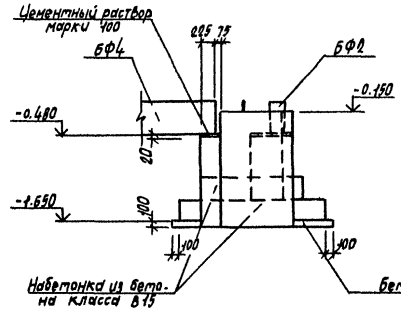

2—2

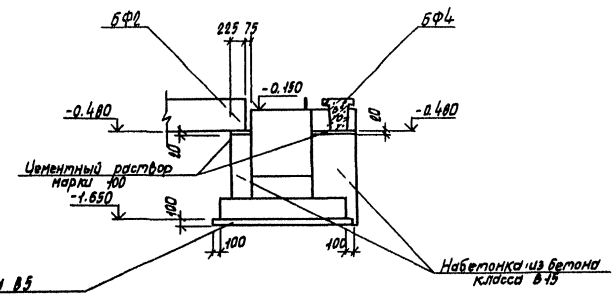

Фрагмент 5

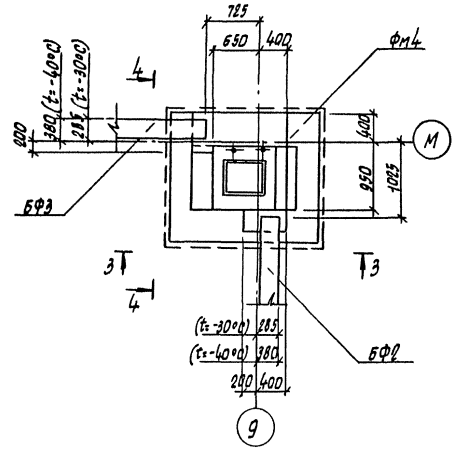

3—3

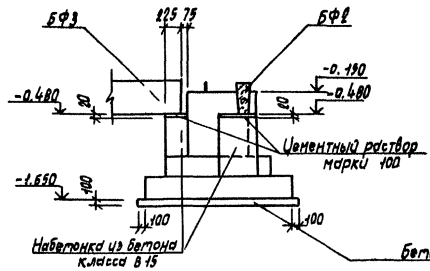

4—4

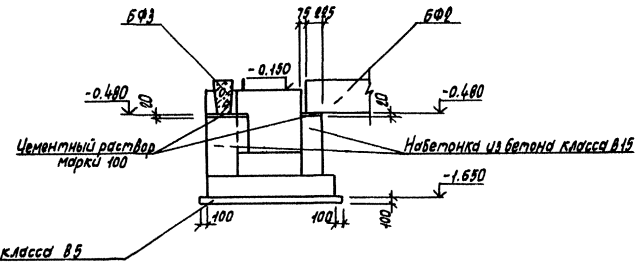

5—5

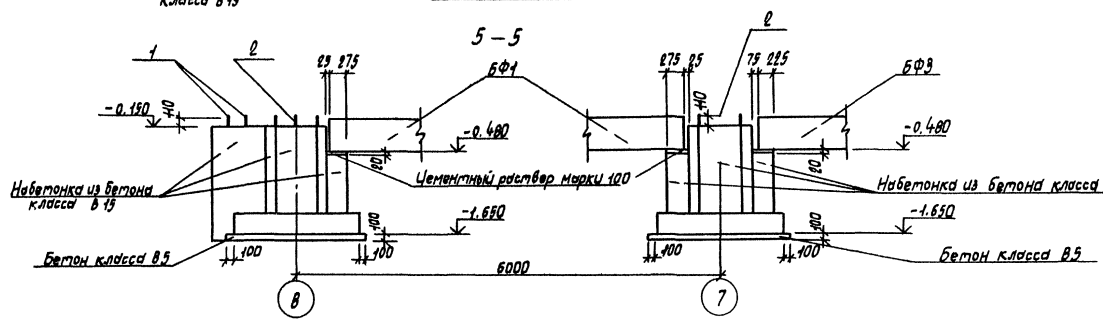

Фрагмент 6

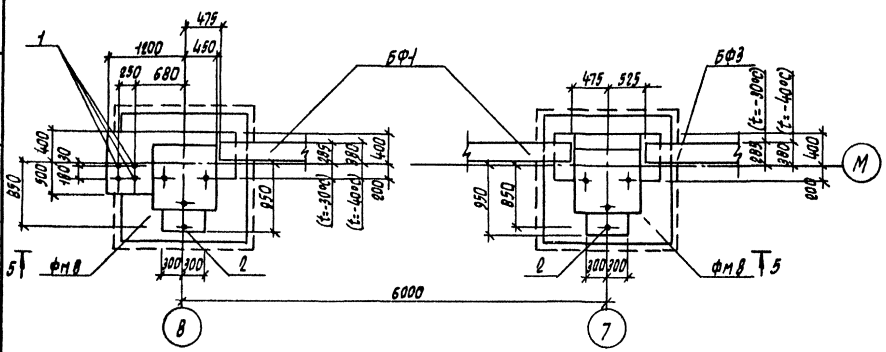

				ТП 503-3-11.86		КЖ
	ГИП	Пивторак		Профилакторий для централизованного технического обслуживания 1200 автомобилей Кам А3 - 8 год	Стадия	Лист	Листов
Привязан	Нач. АСО	Винклер			Р	5	
	Н.контр.	Хрупало					
	Гл.конст.	Хрупало					
	Гл.спец	Лисичкин		Фрагменты 4...6	ГИПРОАВТОТРАНС г. Москва		
	Рук. гр.	Алехова					
Инв. N	Инж.	Элькинд					

Инв. N подл. | Подпись и дата | Взам. инв. N

Копировал Марченко

Формат А2

Альбом III

Типовой проект

Фрагмент 7

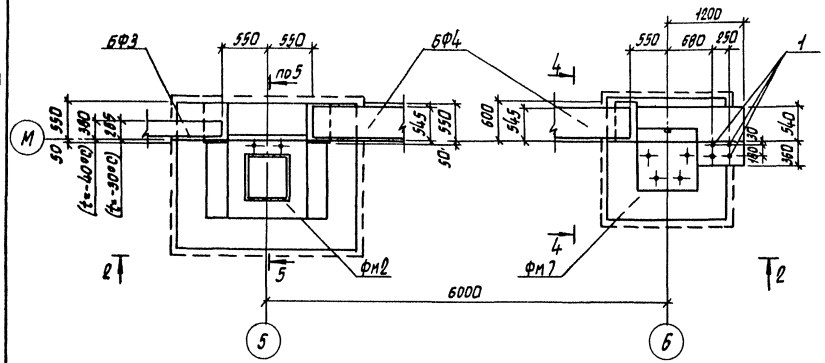

2–2

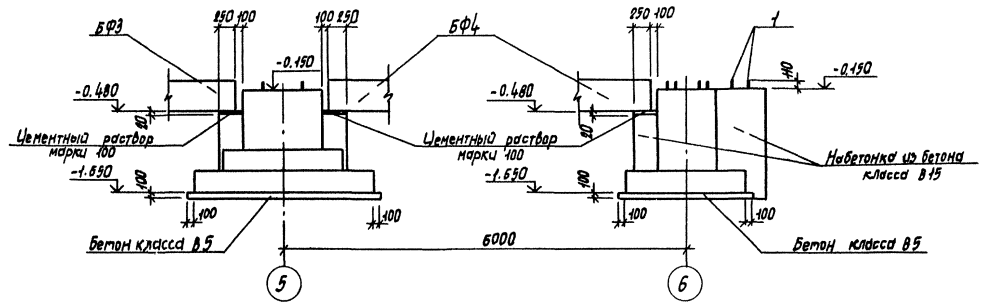

Фрагмент 8

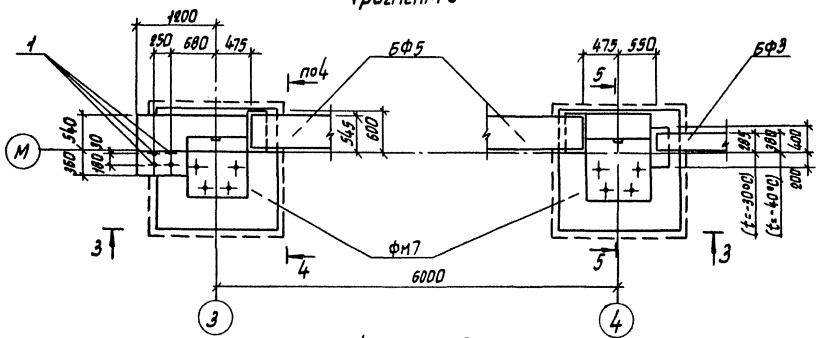

3 – 3

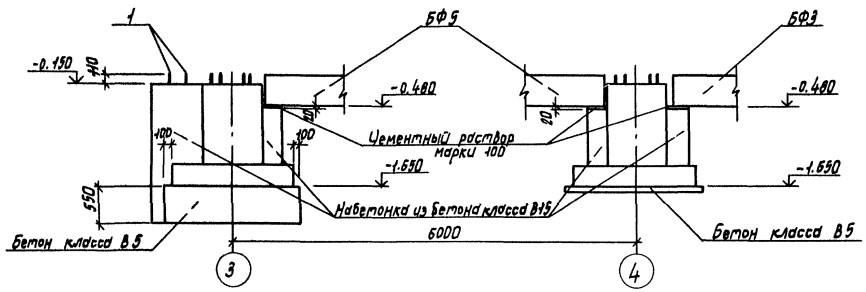

Фрагмент 9

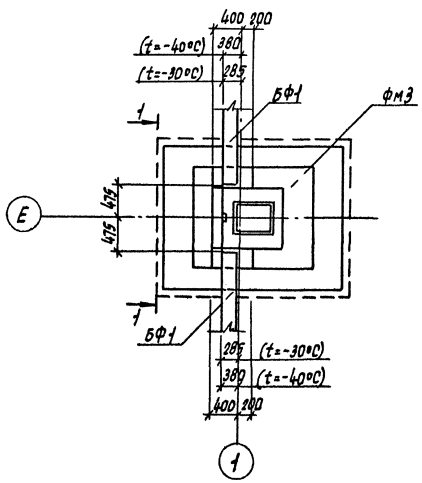

1–1

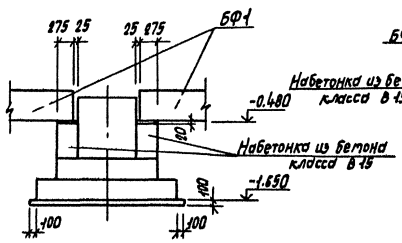

4–4

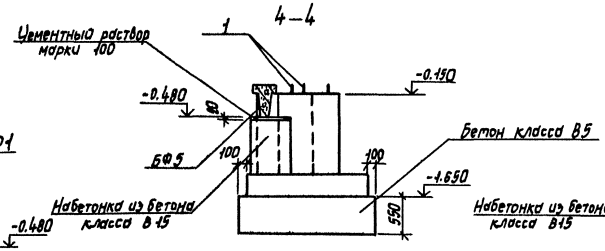

5 – 5

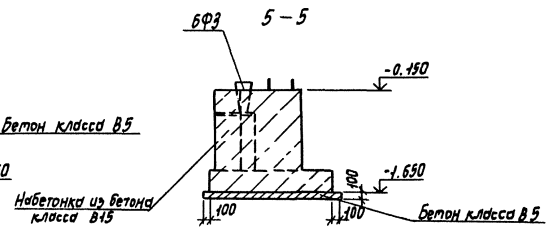

Привязан	ГИП	Пивторак	ТП 503-3-11.86	КЖ	
	Нач. АСО	Винклер	Профилакторий для централизованного технического обслуживания 1200 автомобилей КАМ А3 в год	Стадия	Лист	Листов
	Н. контр.	Хрупало		Р	6	
	Гл. конст.	Хрупало				
	Гл. спец.	Лисичкин	Фрагменты 7...9	ГИПРОАВТОТРАНС г. Москва		
Инв. №	Рук. гр.	Алехова				
	Ст. инж.	Элькинд				

Копировал Марченко

Формат А2

Инв. № подл. | Подпись и дата | Взам. инв. №

Альбом III

Типовой проект

Фрагмент 10

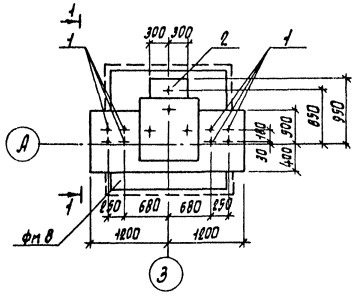

Фрагмент 11

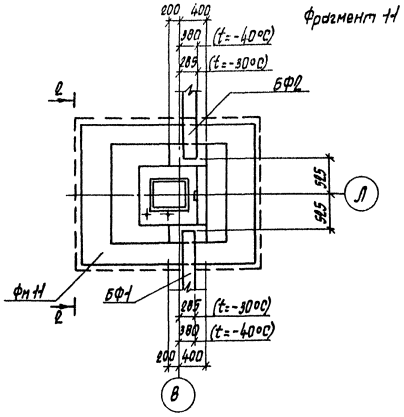

Фрагмент 12

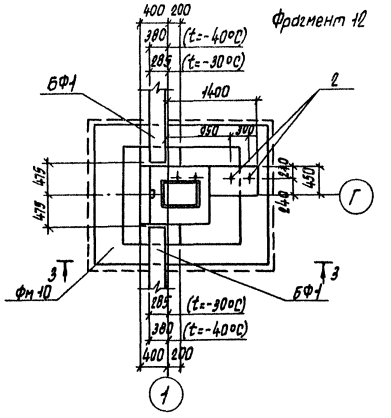

Фрагмент 13

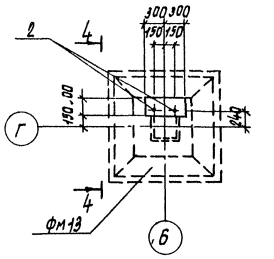

Фрагмент 14

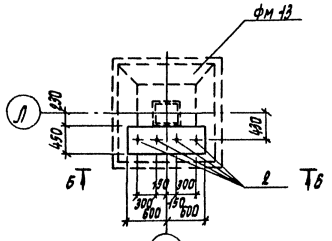

Фрагмент 15

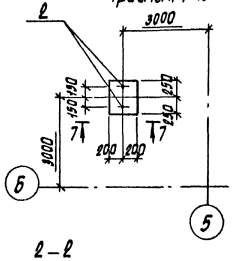

Фрагмент 16

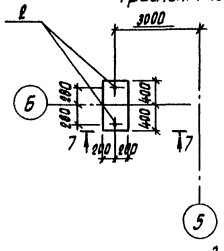

Фрагмент 17

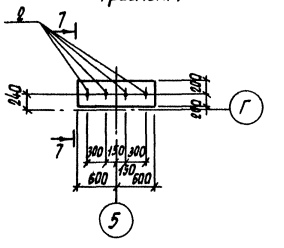

Фрагмент 18

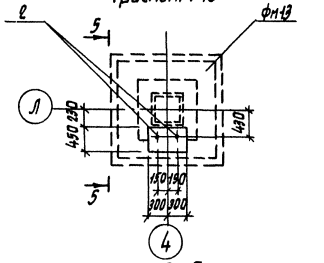

1–1

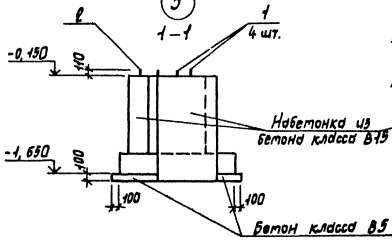

2–2

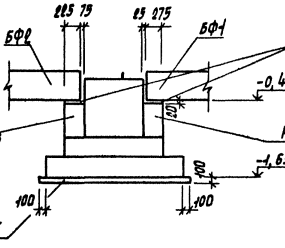

3–3

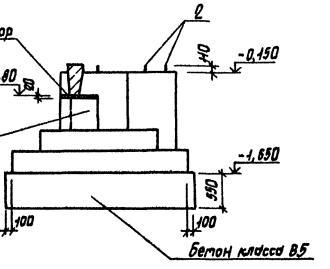

4–4

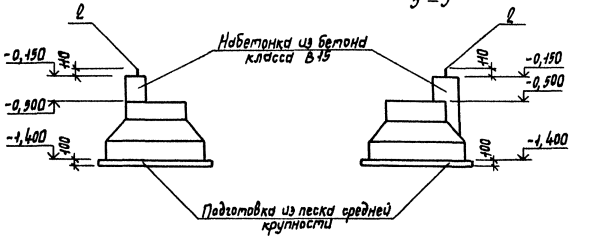

5–5

Б–Б

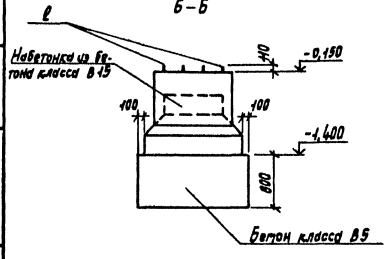

7–7

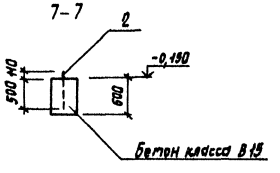

Привязан

Инв. N

ГИП	Пудторак	
Нач. ЛСО	Винклер	
Н. контр.	Хрупало	
Гл. конст.	Хрупало	
Гл. спец.	Лисичкин	
Рук. гр.	Алехова	
Ст. инж.	Зайкина	

ТП 503-3-11.86 КЖ

Профилакторий для централизованного технического обслуживания 1200 автомобилей КамАЗ в год

Стадия	Лист	Листов
Р	7	

Фрагменты 10...18

ГИПРОАВТОТРАНС г. Москва

Копировал Марченко

Формат А2

Инв. N подл. | Подпись и дата | Взам. инв. N

Альбом III

Типовой проект

Инв. № подл. | Подпись и дата | Взам. инв. №

Фм1

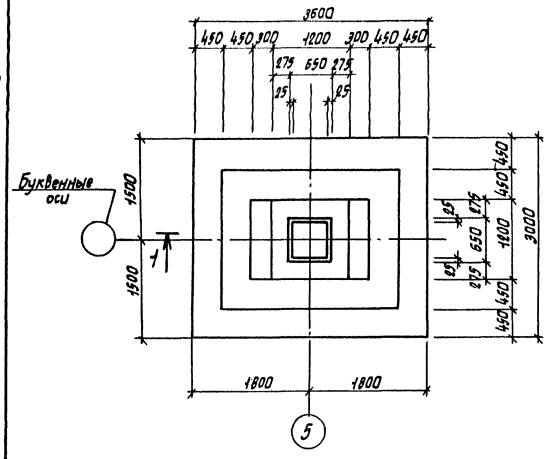

Фм2

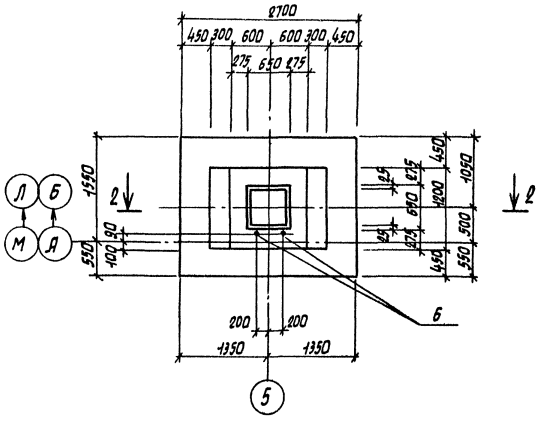

1 – 1

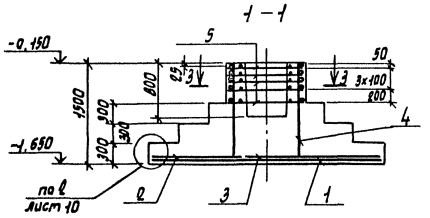

2 – 2

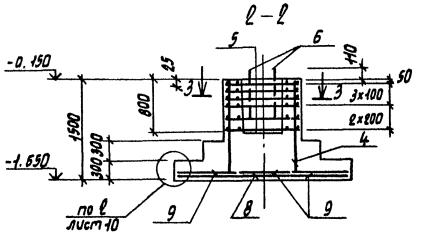

3 – 3

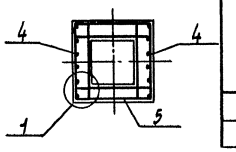

Спецификация фундаментов Фм1, Фм2

Формат	Зона	Позиция	Обозначение	Наименование	Кол.	Примечание
				Фм1		
				Сборочные единицы		
				Сетки арматурные		
А3		1	1.410-3 Выпуск 1	1С 14/8 145×355	2	
А3		2	1.410-3 Выпуск 1	1С 12/6 145×295	1	
А3		3	1.410-3 Выпуск 1	1С 12/8 205×295	1	
А4		4	1.412-1/77 Выпуск 3	СН12 АII-10×15	2	
А4		5	1.412-1/77 Выпуск 3	СБ-10 АII	5	
				Материалы		
				Бетон класса В20		
				Фм2		
				Сборочные единицы		
				Сетки арматурные		
А3		7	1.410-3 Выпуск 1	1С 12/8 85×265	1	
А3		8	1.410-3 Выпуск 1	1С 12/6 105×265	1	
А3		9	1.410-3 Выпуск 1	1С 10/8 85×205	3	
А4		4	1.412-1/77 Выпуск 3	СН12 АII-10×15	2	
А4		5	1.412-1/77 Выпуск 3	СБ-8 АI	5	
				Изделие закладное		
А3		6	1.412.1-4.060	Мн1	2	
				Материалы		
				Бетон класса В15		3,4 м³

Схема раскладки сеток подошвы Фм1

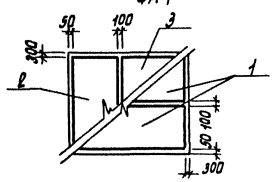

Схема раскладки сеток подошвы Фм2

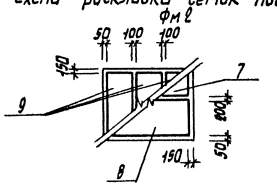

Ведомость расхода стали на элемент, кг

Марка элемента	Изделия арматурные											Всего	Изделия закладные				Общий расход
	Арматура класса												Прокат марки				
	А-I		А-II		А-III								В Ст3 кп ℓ				
	ГОСТ 5781-82*		ГОСТ 5781-82*		ГОСТ 5781-82*								ГОСТ 24379.1-80				
	Ф8	Итого	Ф10	Ф12	Итого	Ф6	Ф8	Ф10	Ф12	Ф14	Итого		1.1 М24 1×800			Итого	Всего
Фм1	8,4	8,4	28,5	15,4	43,9	5,4	4,1	—	49,8	68,6	127,9	174,2	—			—	—	174,20
Фм2	20,4	20,4	—	15,4	15,4	4,5	—	18,9	25,9	—	49,3	85,1	6,8			6,8	6,8	91,9

Нагрузки на фундаменты на отм. – 0.150

Марка	Расчетная схема	Нагрузки									
		Нормативные					Расчетные				
		N кН (т)	Mx кНм (тм)	My кНм (тм)	Qx кН (т)	Qy кН (т)	N кН (т)	Mx кНм (тм)	My кНм (тм)	Qx кН (т)	Qy кН (т)
Фм1	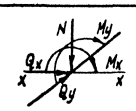	1560 (156)	376 (37,6)	178 (17,8)	50 (5,0)	22 (2,2)	1872 (187,2)	451 (45,1)	206 (20,6)	60 (6,0)	26 (2,6)
Фм2		896 (89,6)	188 (18,8)	176 (17,6)	25 (2,5)	22 (2,2)	1070 (107)	226 (22,6)	211 (21,1)	30 (3,0)	26 (2,6)

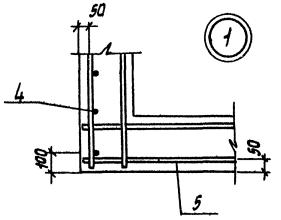

Привязан

Инв. №

ГИП	Пивторак	
Нач. ЛСО	Винклер	
Н. контр.	Хрулало	
Гл. конст.	Хрулало	
Гл. спец.	Лисичкин	
Рук. гр.	Алехова	
Инж.	Элькина	

ТП 503-3-11.86 КЖ

Профилакторий для централизованного технического обслуживания 1200 автомобилей в Кодинске

Стадия	Лист	Листов
Р	8	

Фундаменты Фм1, Фм2

ГИПРОАВТОТРАНС г. Москва

Копировал Марченко

Формат А2

Альбом III

Типовой проект

Фм 3

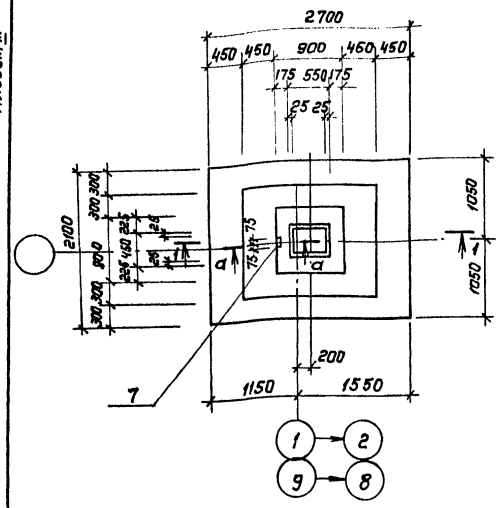

Фм4

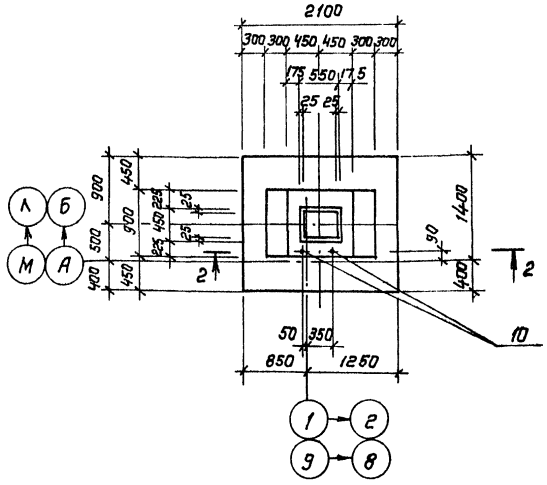

1 — 1

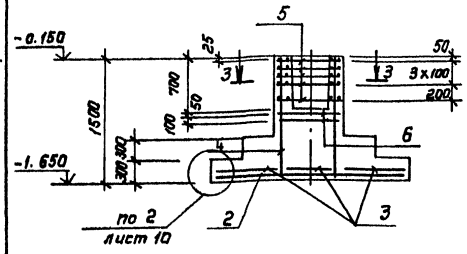

2 — 2

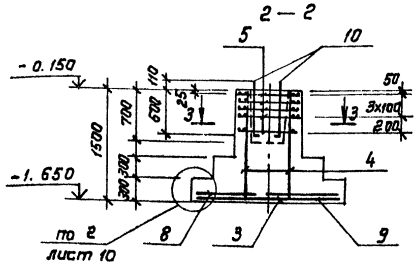

3 — 3

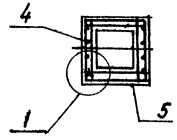

а — а

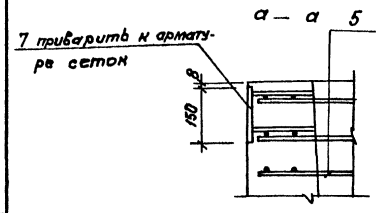

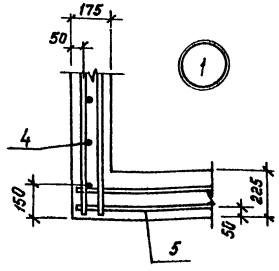

Схема раскладки сеток подошвы Фм 3

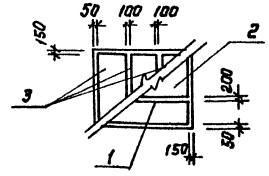

Схема раскладки сеток подошвы Фм4

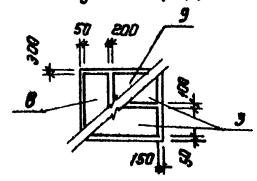

Спецификация фундаментов Фм 3, Фм4.

Формат	Зона	Поз.	Обозначение	Наименование	Кол	Примечание
				Фм 3		
				Сборочные единицы		
				Сетки арматурные		
А3		1	1.410-3 Выпуск1	1с $\frac{12}{6}$ 85×265	1	
А3		2	1.410-3 Выпуск1	1с $\frac{12}{6}$ 105×265	1	
А3		3	1.410-3 Выпуск1	1с $\frac{10}{6}$ 85×205	3	
А4		4	1.412-1/77 Выпуск3	СН12 II-6×15	2	
А4		5	1.412-1/77 Выпуск3	С А-8 А I	5	
А4		6	1.412-1/77 Выпуск3	С АI-6 А I	2	
А3		7	1.400-6/76 Выпуск1	Изделие закладное М6-1	1	
				Материалы		
				Бетон класса В15		3.1 м³
				Фм4		
				Сборочные единицы		
				Сетки арматурные		
А3		3	1.410-3 Выпуск1	1с $\frac{10}{6}$ 85×205	2	
А3		8	1.410-3 Выпуск1	1с $\frac{10}{6}$ 85×175	1	
А3		9	1.410-3 Выпуск1	1с $\frac{10}{6}$ 105×175	1	
А4		4	1.412-1/77 Выпуск3	СН12 II-6×15	2	
А4		5	1.412-1/77 Выпуск3	С А-8 А I	5	
				Изделие закладное		
А3		10	1.412.1-4.060	МН1	2	
				Материалы		
				Бетон класса В15		2,6 м³

Нагрузки на фундаменты на отм. -0.150

Марка	Расчетная схема	Нагрузки									
		Нормативные					Расчетные				
		N кН (т)	Mx кНм (тм)	My кНм (тм)	Qx кН (т)	Qy кН (т)	N кН (т)	Mx кНм (тм)	My кНм (тм)	Qx кН (т)	Qy кН (т)
Фм 3	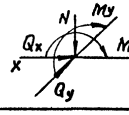	760 (76)	113 (11.3)	22 (2,2)	22 (2,2)	3 (0,3)	912 (91,2)	136 (13,6)	26 (2,6)	26 (2,6)	4 (0,4)
Фм4		400 (40)	55 (5,5)	26 (2,6)	11 (1,1)	1,6 (0,16)	480 (48)	66 (6,6)	31 (3,1)	13 (1,3)	2 (0,2)

Ведомость расхода стали на элемент, кг

Марка элемента	Изделия арматурные									Изделия закладные								Общий расход
	Арматура класса								Всего	Арматура класса	Прокат марки						Всего	
	A-I			A-II		A-III				A III	Ст 3 кп 2		Ст 3 кп					
	ГОСТ 5781-82*			ГОСТ 5781-82*		ГОСТ 5781-82*				ГОСТ 5781-82*	ГОСТ 19903-74*			ГОСТ 24379.1-80				
	ф6	ф8	Итого	ф12	Итого	ф6	ф10	ф12	Итого	ф10	Итого	ф6	ф8	Итого	(1 м 24,4 кг)		Итого		
Фм3	6,8	7.0	13.8	10,4	10,4	4.5	18,9	25,9	49.3	73.5	0.4	0.4	0.3	1.4	1.7	—		—	2,1	75.6
Фм4	—	7.0	7.0	10,4	10,4	2.9	24.5	—	27,4	44.8	—	—	—	—	—	6,8		6.8	6.8	51.6

Привязан

Инв. № подл. | Подпись и дата | Взам. инв. №

ГИП	Пивтарак	
Нач. АСО	Винклер	
Н. контр.	Хрупало	
Гл. констр.	Хрупало	
Гл. спец.	Лисичкин	
Рук. гр.	Алехова	
Ст. инж.	Эльнина	

ТП 503-3-11.86 КЖ

Профилакторий для централизованного технического обслуживания 1200 автомобилей КамАЗ в год

Стадия Р | Лист 9 | Листов

Фундаменты Фм3, Фм4.

ГИПРОАВТОТРАНС г. Москва

Копировал Каннава

Формат А2

Альбом III

Типовой проект

Фм 5

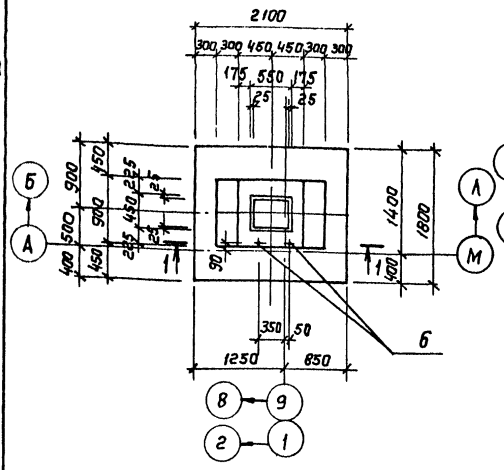

Фм 6

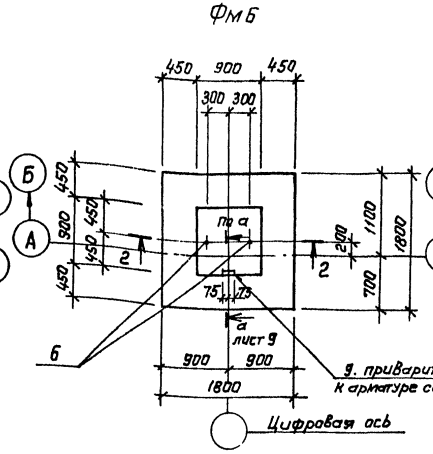

Фм 7

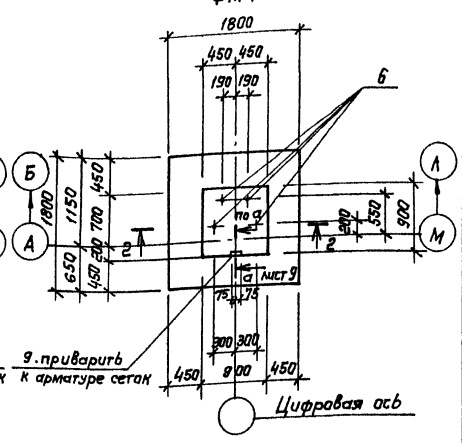

1-1

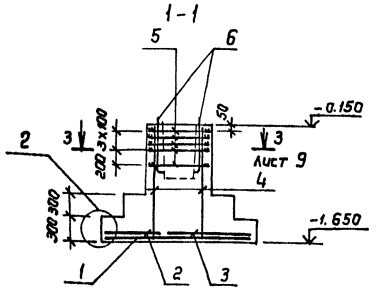

2-2

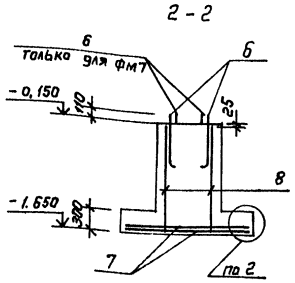

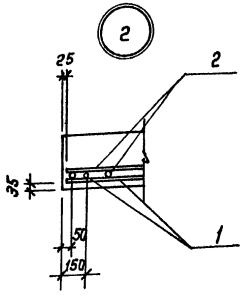

Схема раскладки сеток подошвы Фм 5

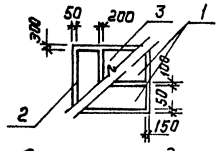

Схема раскладки сеток подошвы Фм6, Фм7.

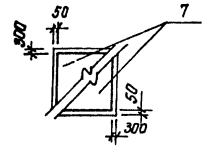

Нагрузки на фундаменты на отм. -0.150

Марка	Расчетная схема	Нагрузки									
		Нормативные					Расчетные				
		N кн (т)	Mx кнм (тм)	My кнм (тм)	Qx кн (т)	Qy кн (т)	N кн (т)	Mx кнм (тм)	My кнм (тм)	Qx кн (т)	Qy кн (т)
Фм 5		400 (40)	55 (5,5)	26 (2,6)	11 (1,1)	1,6 (0,16)	480 (48)	66 (6,6)	31 (3,1	13 (1,3)	2 (0,2)
Фм 6		132 (13,2)	—	—	—	9 (0,9)	159 (15,9)	—	—	—	11 (1,1)
Фм 7		192 (19,2)	—	—	—	9 (0,9)	230 (23,0)	—	—	—	11 (1,1)

Ведомость расхода стали на элемент, кг

Марка элемента	Изделия арматурные										Изделия закладные								Общий расход
	Арматура класса										Арматура класса	Прокат марки							
	A-I				A-II		A-III				A III	Вст 3 кп2			Вст 3 кп2				
	гост 5781-82*				гост 5781-82*		гост 5781-82*				гост 5781-82*	гост 19903-74*			гост 24379.1-80				
	ф6	ф8	ф10	Итого	ф12	Итого	ф6	ф10	Итого	Всего	ф10	Итого	δ6	δ8	Итого	1,1 М24 х 800	Итого	Всего	
Фм 5	—	15,1	—	15,1	10,4	10,4	2,9	24,5	27,4	43,9	—	—	—	—	—	6,8	6,8	6,8	50,7
Фм 6	7,0		8,4	15,4			3,4	28,4	31,8	47,2	0,4	0,4	0,3	1,4	1,7	6,8	6,8	8,9	56,1
Фм 7	7,0	—	8,4	15,4	—	—	3,4	28,4	31,8	47,2	0,4	0,4	0,3	1,4	1,7	13,6	13,6	15,7	62,9

Спецификация фундаментов Фм5, Фм6; Фм7

Формат	Зона	Поз.	Обозначение	Наименование	Кол.	Примечание
				Фм5		
				Сборочные единицы		
				Сетки арматурные		
А3		1	1.410-3 Вып.1	1с 10/6 85 х 205	2	
А3		2	1.410-3 Вып.1	1с 10/6 85 х 175	1	
А3		3	1.410-3 Вып.1	1с 10/6 105 х 175	1	
А4		4	1.412-1/77 Вып.3	СН12 А II-6 х 15	2	
А4		5	1.412-1/77 Вып.3	СА-8А-I	5	
А4		6	1.412.1-4. 060	Изделие закладное Мн1	2	
				Материалы		
				Бетон класса В15		2,30 м³
				Фм6		
				Сборочные единицы		
				сетки арматурные		
А3		7	1.410-3 Вып.3	1с 10/6 165 х 175	2	
А4		8	1.412-1/77 Вып.3	СН12 А II-6 х 15	2	
А4		6	1.412 1-4.060	Изделие закладное Мн1	2	
А4		9	1.400-6/76 Вып.1	Изделие закладное М6-1	1	
				Материалы		
				Бетон класса В15		1,94 м³
				Фм7		
				Сборочные единицы		
				Сетки арматурные		
А3		7	1.410-3 Вып.3	1с 10/6 165 х 175	2	
А4		8	1.412-1/77 Вып.3	СН12 А-II-6 х 15	2	
А3		6	1.412.1-4.060	Изделие закладное Мн1	4	
А4		9	1.400-6/76 Вып 1	Изделие закладное М61	1	
				Материалы		
				Бетон класса В15		1,94 м³

1. Схему установки пространственного каркасы вертикального армирования подколонника Фм6, Фм7, смотреть серию 1.412.1-4-070

Инв.№ подл. | Подпись и дата | Взам. инв.№

Привязан:

Инв.№

ГИП	Пивторак		ТП 503-3-11.86 КЖ
Нач. АСО	Винклер		
Н. контр.	Хрупало		
Гл. констр.	Хрупало		Профилакторий для централизованного технического обслуживания 1200 автомобилей КамАЗ в год
Гл. спец.	Лисичкин		Стадия: Р; Лист: 10; Листов:
Рук. гр.	Алехова		Фундаменты Фм5, Фм6, Фм7
Ст. инж.	Элькина		ГИПРОАВТОТРАНС г. Москва

Копировал Коннова

Формат А2

Альбом III

Типовой проект

Фм 8

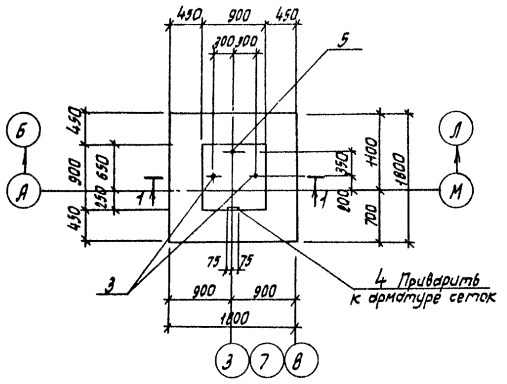

Фм 9; Фм 11

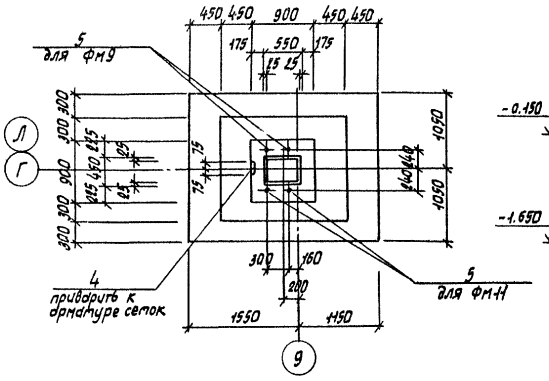

1—1

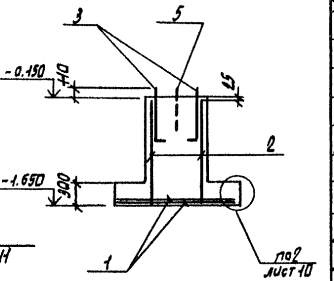

Фм 10

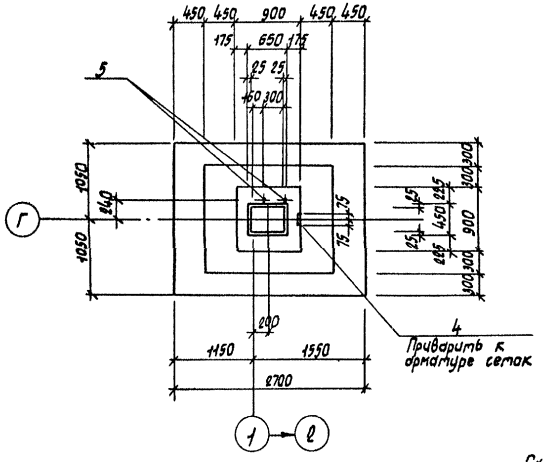

2—2

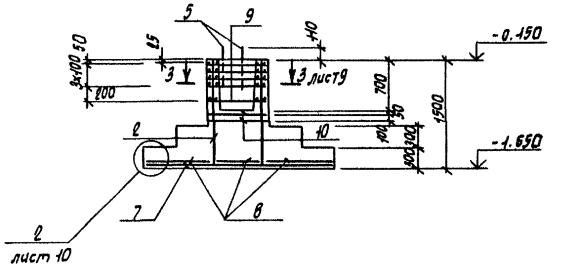

Схема раскладки сеток подошвы Фм 8

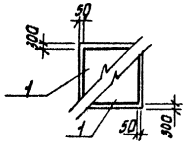

Схема раскладки сеток подошвы Фм9... Фм11

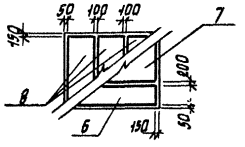

Спецификация фундаментов Фм8... Фм11

Формат	Зона	Поз.	Обозначение	Наименование	Кол.	Примечание
				Фм 8		
				Сборочные единицы		
				Сетки арматурные		
А3		1	1.410-3 Вып.3	1С $\frac{10}{6}$ - 165×175	2	
А4		2	1.412-1/77 Вып.3	СН 12 АII - 6×15	2	
				Изделия закладные		
А3		3	1.412.1-4.060	МН1	4	
А4		4	1.400-6/76 Вып.1	М6-1	1	
А4		5	ГОСТ 24379.1-80	Болт 1.1 М20×710	1	
				Материалы		
				Бетон класса В 15		1,94 м³
				Фм9, Фм10, Фм11		
				Сборочные единицы		
				Сетки арматурные		
А3		6	1.410-3 Вып.1	1С $\frac{12}{6}$ 85×265	1	
А3		7	1.410-3 Вып.1	1С $\frac{12}{6}$ 105×265	1	
А3		8	1.410-3 Вып.1	1С $\frac{10}{6}$ 85×205	3	
А4		2	1.412-1/77 Вып.3	СН 12 II - 6×15	2	
А4		9	1.412-1/77 Вып.3	СА-8 АI	5	
А4		10	1.412-1/77 Вып.3	САI-6 АI	2	
А4		4	1.400-6/76 Вып.1	Изделие закладное М6-1	1	
А4		5	ГОСТ 24379.1-80	Болт 1,1 М 20×710	2	
				Материалы		
				Бетон класса В15		3,1 м³

Нагрузки на фундаменты на отм. -0.150

Марка	Расчетная схема	Нагрузки									
		Нормативные					Расчетные				
		N кН (т)	Mx кНм (тм)	My кНм (тм)	Qx кН (т)	Qy кН (т)	N кН (т)	Mx кНм (тм)	My кНм (тм)	Qx кН (т)	Qy кН (т)
Фм8	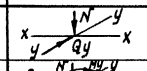	132 (13,2)	—	—	—	9 (0,9)	159 (15,9)	—	—	—	11 (1,1)
Фм9...Фм11	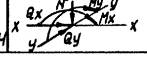	850 (85,0)	131 (13,1)	22 (2,2)	22 (2,2)	3 (0,3)	958 (95,8)	158 (15,8)	26 (2,6)	26 (2,6)	4 (0,4)

Ведомость расхода стали на элемент, кг

Марка элемента	Изделия арматурные											Изделия закладные									Общий расход
	Арматура класса										Всего	Арматура класса		Прокат марки						Всего	
	А-I				А-II		А-III					А-III		В ст3 кп2							
	ГОСТ 5781-82*				ГОСТ 5781-82*		ГОСТ 5781-82*					ГОСТ 5781-82*		ГОСТ 19903-74*			ГОСТ 24379.1-80				
	Ф6	Ф8	Ф10	Итого	Ф12	Итого	Ф6	Ф10	Ф12	Итого		Ф10	Итого	Б=6	Б=8	Итого	1,1М24×800	1,1М 20×710	Итого		
Фм8	7,0	—	8,4	15,4	—	—	3,4	28,4	—	31,8	47,2	0,4	0,4	0,3	1,4	1,7	6,8	2,1	8,9	11,0	58,2
Фм9 ... Фм11	6,8	7,0	—	13,8	10,4	10,4	4,5	18,9	25,9	49,3	73,5	0,4	0,4	0,3	1,4	1,7	—	4,2	4,2	6,3	79,8

Привязан

Инв. N

ГИП	Пивторак	
Нач. АСО	Винклер	
Н. контр.	Хрупало	
Гл. конст.	Хрупало	
Гл. спец.	Лисичкин	
Рук. гр.	Алехова	
Ст. инж.	Черкасова	

ТП 503-3-11.86 КЖ

Профилакторий для централизованного технического обслуживания 1200 автомобилей Кам.АЗ В 200.

Стадия	Лист	Листов
Р	11	

Фундаменты Фм 8... Фм 11

ГИПРОАВТОТРАНС г. Москва

Копировал Марченко

Формат А2

Инв. N подл. | Подпись и дата | Взам. инв. N

Альбом III

Типовой проект

Инв. № подл. | Подпись и дата | Взам. инв. №

Схема расположения несущих конструкций каркаса

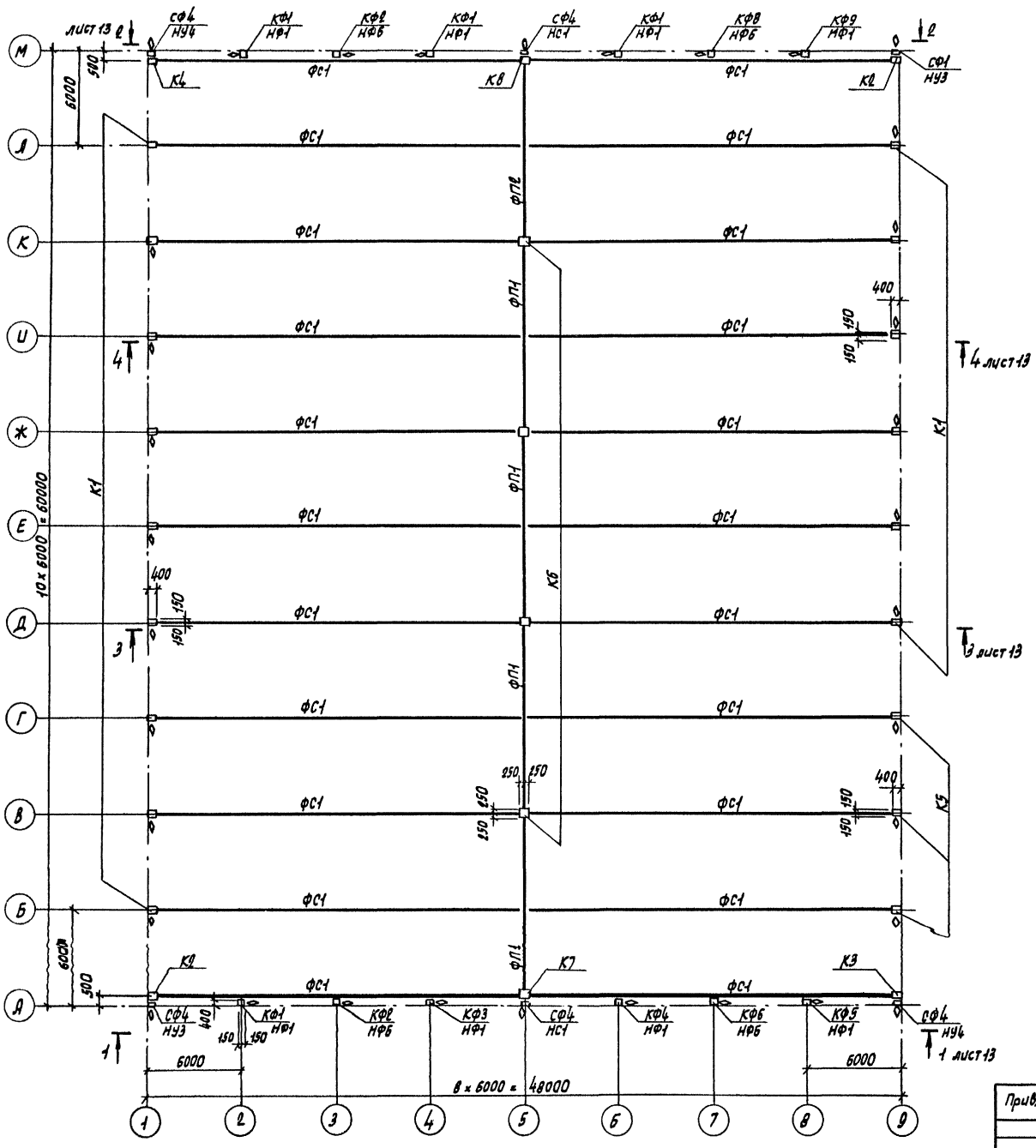

Схема расположения колонн и ригелей перекрытия между осями 3-6, Л-М

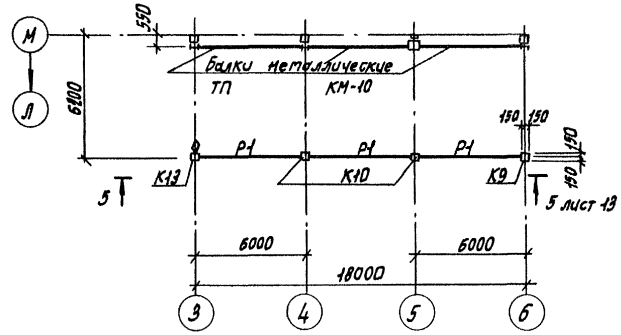

Схема расположения колонн и ригелей перекрытия между осями 6-9, Л-Г

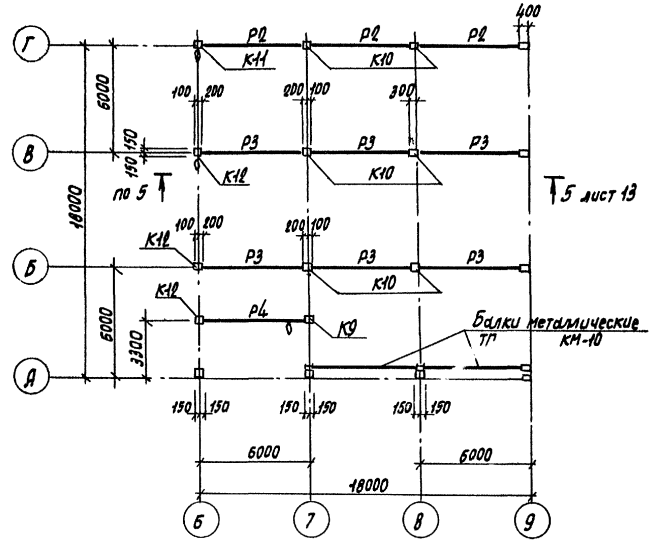

Монтаж каркаса выполнять в соответствии с требованиями серий 1.020-1/83 вып. 0-0; ЛК-01-129/78 вып. 1

				ТП 503-3-11.86		КЖ
ГИП	Пивторак					
Нач. ПСО	Винклер					
Н. контр.	Хрупало					
Гл. конст.	Хрупало			Профилакторий для централизованного технического обслуживания 1200 автомобилей Кам АЗ в год.	Стадия: Р	Лист: 12	Листов:
Гл. спец.	Лисичкин					
Рук. гр.	Алехова			Схемы расположения несущих конструкций каркаса, колонн и ригелей перекрытий между осями 3-6; Л-М; 6-9, А-Г	ГИПРОАВТОТРАНС г. Москва	
Ст. инж.	Черкасова					
Инж.	Софронов					

Привязан

Инв. N

Копировал Марченко

Формат А2

Альбом III

Типовой проект

1 – 1

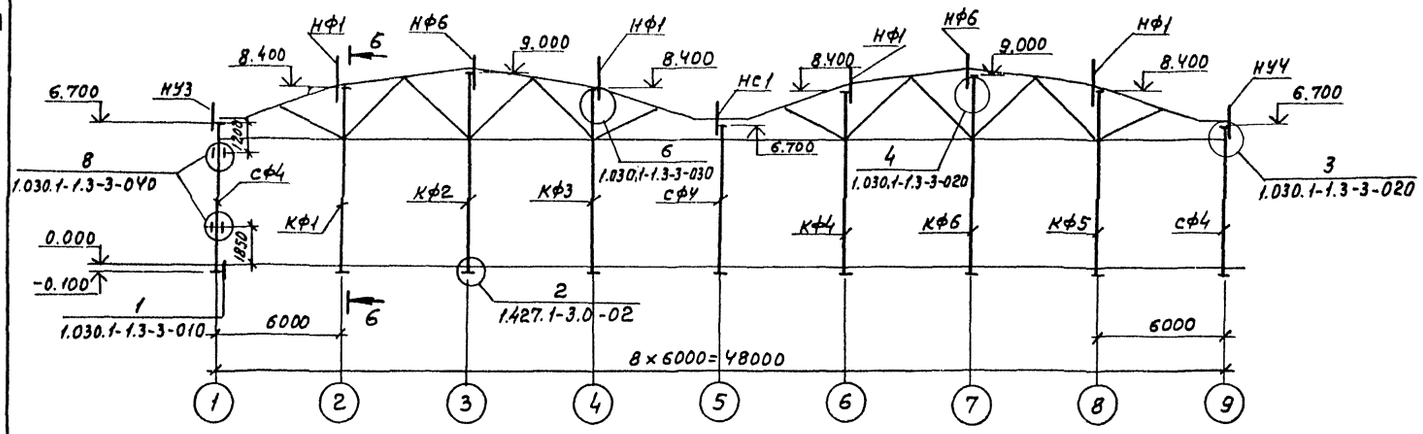

5—5

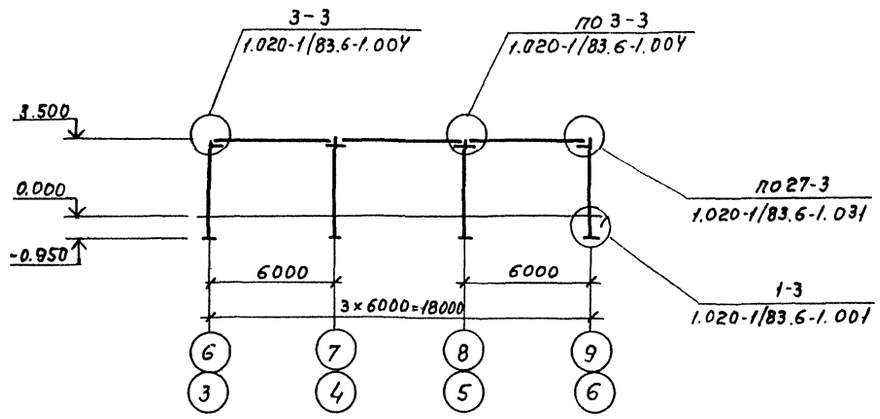

2—2

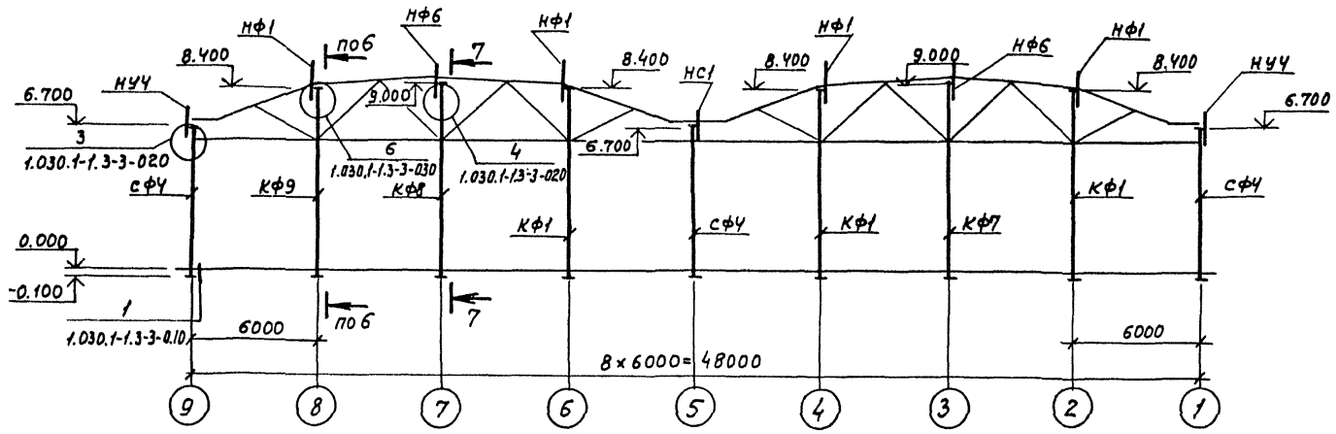

6 – 6

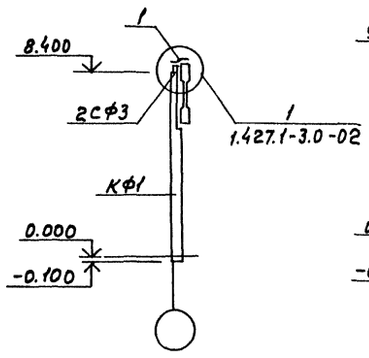

7 – 7

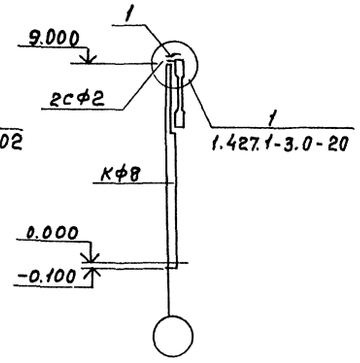

1. Данный лист смотреть с листом 12.
2. Узел установки колонн в фундаменты смотреть серию 1-423-3, вып. 0-1, лист 6
3. Узлы крепления к колоннам железобетонных стропильных и подстропильных ферм и узлы опирания стропильных ферм на подстропильные смотреть серию 1.423-3. вып. 0-1

3 – 3

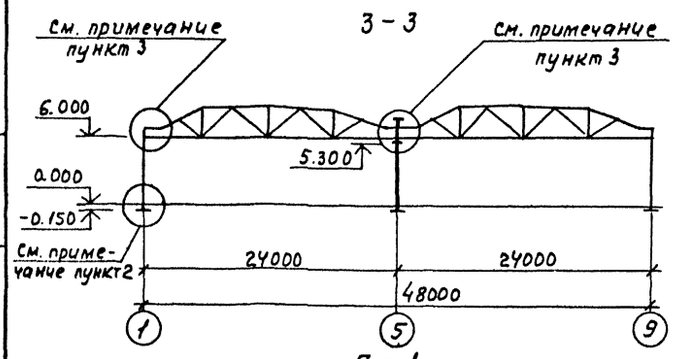

4 – 4

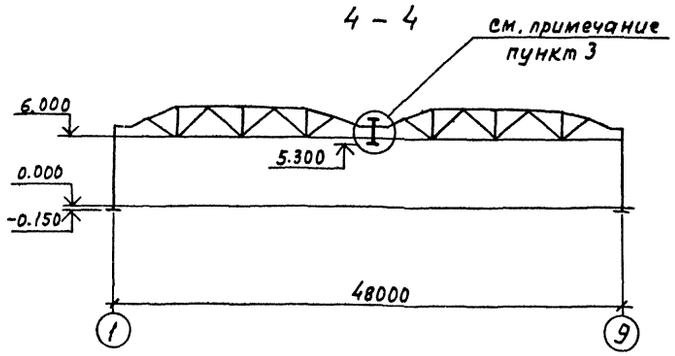

Поз. 1

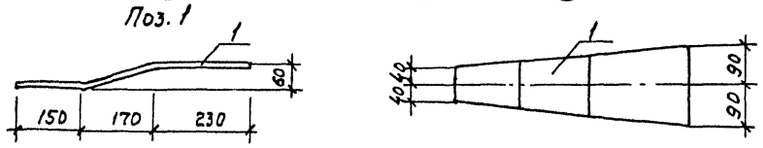

Привязан

Инв. №

ГИП	Пивторак	
Нач. АСО	Винклер	
Н. контр.	Хрупало	
Гл. конст.	Хрупало	
Гл. спец.	Лисичкин	
Рук. гр.	Алехова	
Ст. инж.	Черкасова	

ТП 503-3-11.86 -КЖ

Профилакторий для централизованного технического обслуживания 1200 автомобилей КамАЗ в год

Стадия	Лист	Листов
Р	13	

Разрезы 1-1 ... 7-7

ГИПРОАВТОТРАНС г. МОСКВА

Копировал Максимова

Формат А2

Инв. № подл. | Подпись и дата | Взам. инв. №

Альбом III

Типовой проект

Начало

Марка, поз.	Обозначение	Наименование	Кол.	Масса ед. кг	Примечание
		Схема расположения несущих конструкций каркаса			
		Ферма стропильная			
		$P_0 = 0,7 \cdot 10^3$ Па			
ФС1	ТП КЖИ.090	1.ФС 24-2.АIV-1	22	9241,6	
		$P_0 = 1,0 \cdot 10^3$ Па; $1,5 \cdot 10^3$ Па			
ФС1	ТП КЖИ.090	2ФС 24-3.АIV-1	22	14641,6	
		Фермы подстропильные			
		$P_0 = 0,7 \cdot 10^3$ Па			
ФП1	ПК-01-140/84, вып.1,2	ПФ-1АIV	3	11800	
ФП2	ПК-01-140/84, вып.1,2	ПФ-1АIVК	2	11000	
		$P_0 = 1,0 \cdot 10^3$ Па; $1,5 \cdot 10^3$ Па			
ФП1	ПК-01-140/84, вып.1,2	ПФ-2АIV	3	11300	
ФП2	ПК-01-140/84, вып.1,2	ПФ-2АIVК	2	11000	
		Колонны			
		$g_в = 0,35 \cdot 10^3$ Па; $P_{сн} = 0,7 \cdot 10^3$ Па			
К1	ТП КЖИ.010	К60-7-1	15	2012,8	
К2	010-01	К60-7-2	2	2012,0	
К3	020	К60-7-3	1	2023,63	
К4	020-02	К60-7-4	1	2012,0	
К5	010-01	К60-9-5	3	2018,43	
К6	1.423-3, вып.1	К60-37	4	3900,0	
К7	ТП КЖИ.030	К60-37-1	1	3912,0	
К8	030-01	К60-37-2	1	3935,26	
		$g_в = 0,27 \cdot 10^3$ Па; $0,35 \cdot 10^3$ Па			
		$P_{сн} = 1,0 \cdot 10^3$ Па; $1,5 \cdot 10^3$ Па			
К1	ТП КЖИ.010	К60-9-1	15	2012,8	
К2	020-01	К60-9-2	2	2012,0	
К3	020	К60-9-3	1	2023,63	
К4	020-02	К60-9-4	1	2012,0	
К5	010-01	К60-10-1	3	2018,43	
К6	1.423-3, вып.1	К60-37	4	3900,0	
К7	ТП КЖИ.030	К60-37-1	1	3912,0	
К8	030-01	К60-37-2	1	3935,26	

Продолжение

Марка, поз.	Обозначение	Наименование	Кол.	Масса ед. кг	Примечание
		Колонны фахверка			
		$g_в = 0,27 \cdot 10^3$ Па; $0,35 \cdot 10^3$ Па			
КФ1	ТП КЖИ.060	6КФ85-1	4	2433,94	
КФ2	060	6КФ91-1	1	2629,78	
КФ3	070	6КФ85-2	1	2429,78	
КФ4	070-02	6КФ85-3	1	2433,06	
КФ5	050-01	6КФ85-4	1	2433,94	
КФ6	080-01	6КФ91-2	1	2537,82	
КФ7	080	6КФ91-3	1	2538,86	
КФ8	070-01	6КФ85-5	1	2429,78	
КФ9	060-01	6КФ91-4	1	2534,7	
СФ4	1.030.1-1.4-2-10-03	Стойка фахверка СФ4	6	259,1	
		Насадки			
НУ-3	1.030.1-1.4-1-020-02	НУ-3	2	43,0	
НУ-4	-03	НУ-4	2	43,0	
НФ-1	ТП КЖИ.060	НФ-1	8	48,4	
НФ-6	1.030.1-1.4-1-010-05	НФ-6	4	23,3	
НС-1	1.030.1-1.4-1-040	НС-1	2	88,0	
		Элементы крепления			
2СФ2	1.427.1-3.2-0.85.0-01	2СФ2	4	13,1	
2СФ3	-02	2СФ3	6	15,5	
поз.1	ГОСТ 103-76*	Полоса 180х8 ℓ=550	10	6,2	
		Схема расположения колонн и ригелей перекрытия между осями 3-6, А-И			
		Колонны			
К9	1.020-1/83.2-1 04-01	1КД3.36	1	1018,0	
К10	1.020-1/83.2-1 04	1КД3.36	2	1035,0	
К13	ТП КЖИ.040-02	1КД3.36-3	1	1020,63	
Р1	1.020-1/83.3-1 02-07	Ригель РОП 4.57-40	3	2070,0	
МС-27	1.020-1/83 7-1 90	Изделие соединительное МС-27	2	11,26	

Окончание

Марка, поз.	Обозначение	Наименование	Кол.	Масса ед. кг	Примечание
		Схема расположения колонн и ригелей перекрытия между осями 6-9, А-Г			
		Колонны			
К9	1.020-1/83, 2-1 04-01	1КД3.36	1	1018,0	
К10	1.020-1/83, 2-1 04	1КД3.36	6	1035,0	
К11	ТП КЖИ.040	1.КД3.36-1	1	1020,63	
К12	040-01	1КД3.36-2	3	1021,86	
		Ригели			
Р2	1.020-1/83.3-1 05	РОП 4.56-40	3	2350,0	
Р3	1.020-1/83.3-1 01	РДП 4.56-90АТУ	6	2590,0	
Р4	ТП КЖИ.250	РОП 4.57-43	1	2071,53	
МС-27	1.020-1/83.7-1 90	Изделие соединительное МС-27	4	11,26	

Инв.№ подл. | Подпись и дата | Взам. инв.№

Привязан

Инв. №

ГИП	Пивторак		
Нач. ПСО	Винклер		
Н.контр.	Хрупало		
Гл.конст.	Хрупало		
Гл.спец.	Лисичкин		
Рук. гр.	Блехова		
Ст. инж.	Черкасова		

ТП 503-3-11.86 КЖ

Профилакторий для централизованного технического обслуживания 1200 автомобилей КамАЗ в год

Стадия: Р | Лист: 14 | Листов:

Спецификация к схемам расположения несущих конструкций каркаса, колонн и ригелей перекрытий между осями 3-6, Л-И; 6-9, А-Г

ГИПРОАВТОТРАНС г. Москва

Копировал Марченко

Формат А2

Альбом III

Типовой проект

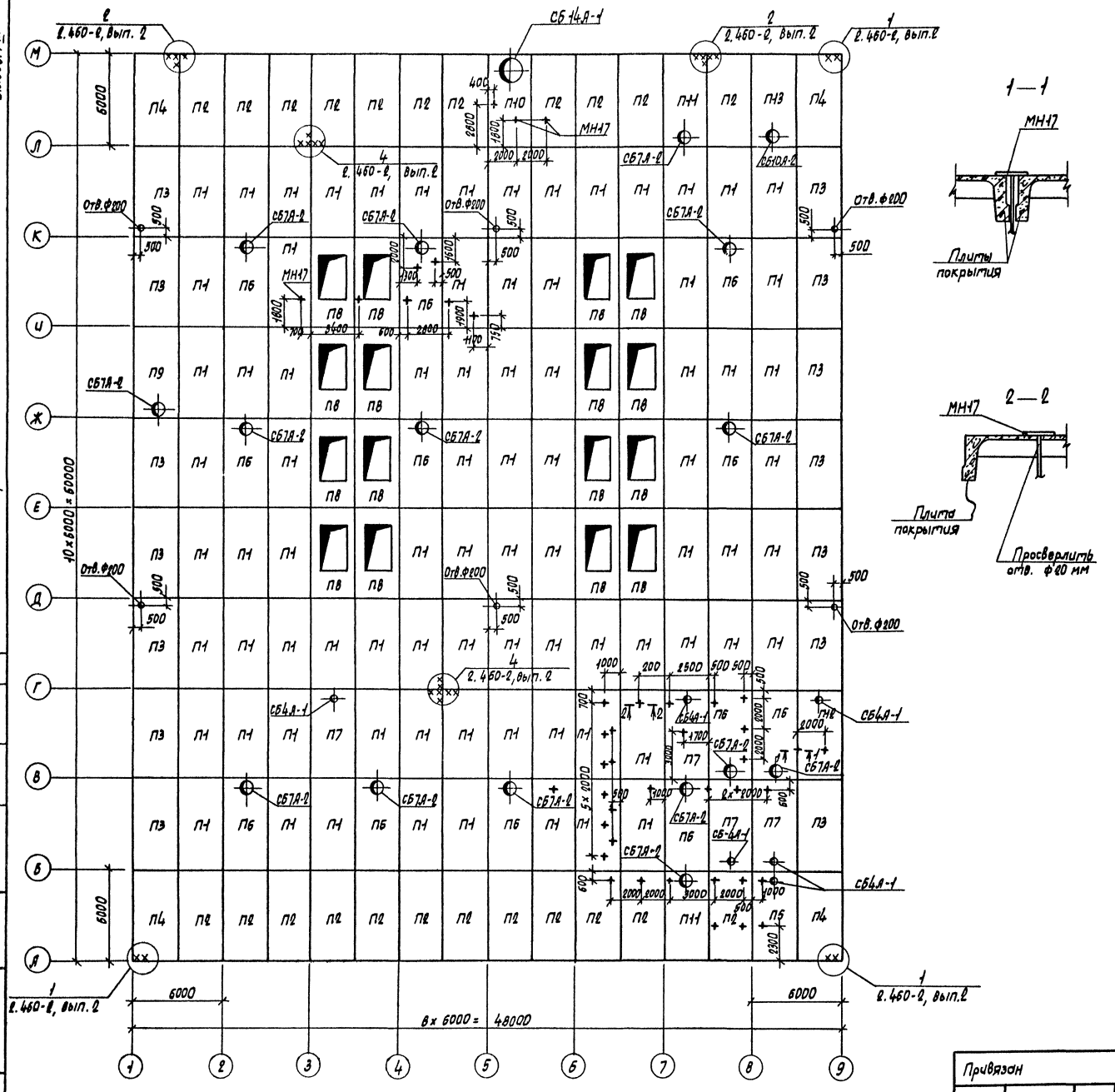

Спецификация к схеме расположения плит покрытия

Марка, поз.	Обозначение	Наименование	Кол.	Масса ед, кг	Примечание
		Плиты			
		$P_0 = 0,7 \cdot 10^3$ Па			
П1	1.465.1-10/82, вып. 0.1	1ПГ-1АIVТ-70МПЖН-200П	80	3010,0	
П2	ТП КЖИ.100	1ПГ-1АIVТ-70МПЖН-200П-1	23	3012,5	
П3	.100-01	1ПГ-1АIVТ-70МПЖН-200П-2	14	3016,8	
П4	.100-02	1ПГ-1АIVТ-70МПЖН-200П-3	4	3019,3	
П5	.120-01	1ПВ4-2АIVТ-70МПЖН-200П-1	1	3592,5	
П6	1.465.1-10/82, вып. 0.1	1ПВ7-2АIVТ-70МПЖН-200П	12	3490,0	
П7	1.465.1-10/82, вып. 0.1	1ПВ4-2АIVТ-70МПЖН-200П	4	3690,0	
П8	ГОСТ 22701.4-77	ПФ-2АIVТ	16	2300,0	
П9	ТП КЖИ.110	1ПВ7-2АIVТ-70МПЖН-200П-1	1	3496,8	
П10	.110-01	1ПВ14-2АIVТ-70МПЖН-200П-1	1	3632,5	
П11	.120	1ПВ7-2АIVТ-70МПЖН-200П-2	2	3490,5	
П12	.110-02	1ПВ4-2АIVТ-70МПЖН-200П-2	1	3596,8	
П13	.120-02	1ПВ10-2АIVТ-70МПЖН-200П-1	1	3922,5	
		$P_0 = 1,0 \cdot 10$ Па; $P_0 = 1,5 \cdot 10^3$ Па			
П1	1.465.1-10/82, вып. 0.1	1ПГ-2АIVТ-90МПЖН-200П	80	3080,0	
П2	ТП КЖИ.100	1ПГ-2АIVТ-90МПЖН-200П-1	23	3082,5	
П3	.100-01	1ПГ-2АIVТ-90МПЖН-200П-2	14	3086,8	
П4	.100-02	1ПГ-2АIVТ-90МПЖН-200П-3	4	3089,3	
П5	.120-01	1ПВ4-3АIVТ-90МПЖН-200П-1	1	3642,5	
П6	1.465.1-10/82, Вып. 0.1	1ПВ7-3АIVТ-90МПЖН-200П	12	3540,0	
П7	1.465.1-10/82, Вып. 0.1	1ПВ4-3АIVТ-90МПЖН-200П	4	3640,0	
П8	ГОСТ 22701.4-77	ПФ-3АIVТ	16	2300,0	
П9	ТП КЖИ.110	1ПВ7-3АIVТ-90МПЖН-200П-1	1	3546,8	
П10	.110-01	1ПВ14-3АIVТ-90МПЖН-200П-1	1	3676,5	
П11	.120	1ПВ7-3АIVТ-90МПЖН-200П-2	2	3540,5	
П12	.110-02	1ПВ4-3АIVТ-90МПЖН-200П-2	1	3646,8	
П13	.120-02	1ПВ10-3АIVТ-90МПЖН-200П-1	1	3970,5	
		Стаканы			
СБ4А-1	1.494-24, Вып. 1	СБ4А-1	6	150,0	
СБ7А-2	1.494-24, Вып. 1	СБ7А-2	15	290,0	
СБ10А	1.494-24, Вып. 1	СБ10А-2	1	250,0	
СБ14А	1.494-24, Вып. 1	СБ14А-1	1	400,0	
МН17	ТП КЖИ.410	Изделие закладное МН17	45		

Согласовано

Инв. № подл. | Подпись и дата | Взам. инв. №

Нач. отд. ОВ Лошкарев
Нач. отд. ВК Мартынов

Привязан

Инв. №

ГИП	Пивторак	
Нач. АОО	Винклер	
Н. контр.	Хрупало	
Гл. конст.	Хрупало	
Гл. спец.	Лисичкин	
Рук. гр.	Алехова	
Ст. инж.	Черкасова	
Инж.	Сафонова	

ТП 503-3-11.86 КЖ

Профилакторий для централизованного технического обслуживания 1200 автомобилей КамАЗ в год

Стадия	Лист	Листов
Р	15	

Схема расположения плит покрытия

ГИПРОАВТОТРАНС г. Москва

Копировал Марченко

Формат А2

Альбом III

Типовой проект

Схема расположения плит перекрытия между осями 6-9, А-Г на отм. 3.600 (схема 1)

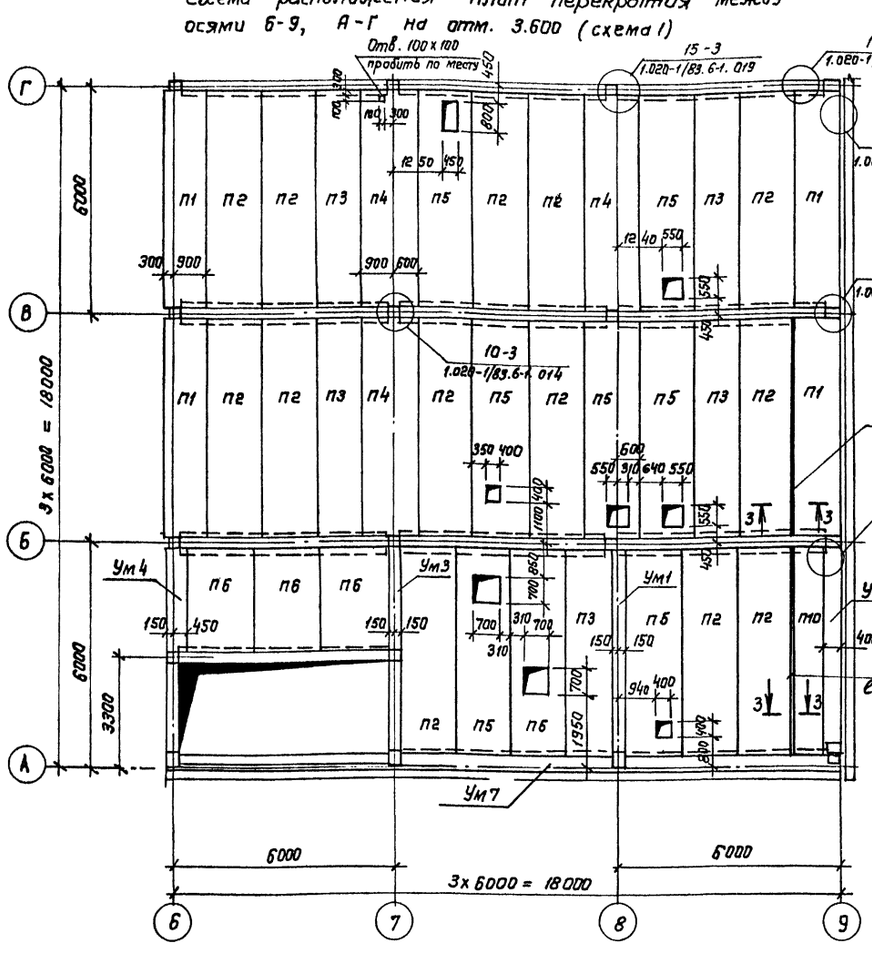

1—1

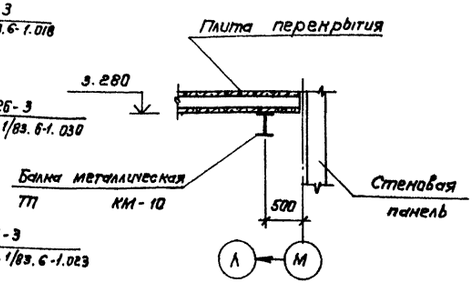

Деталь обрамления отверстий

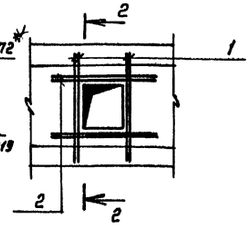

2 — 2

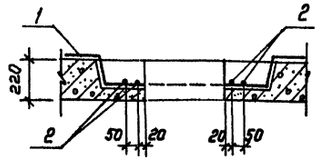

3 — 3

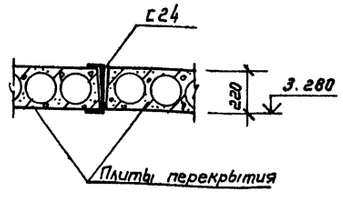

Схема расположения плит перекрытия между осями 3-6, Л-М на отм. 3.600 (схема 2)

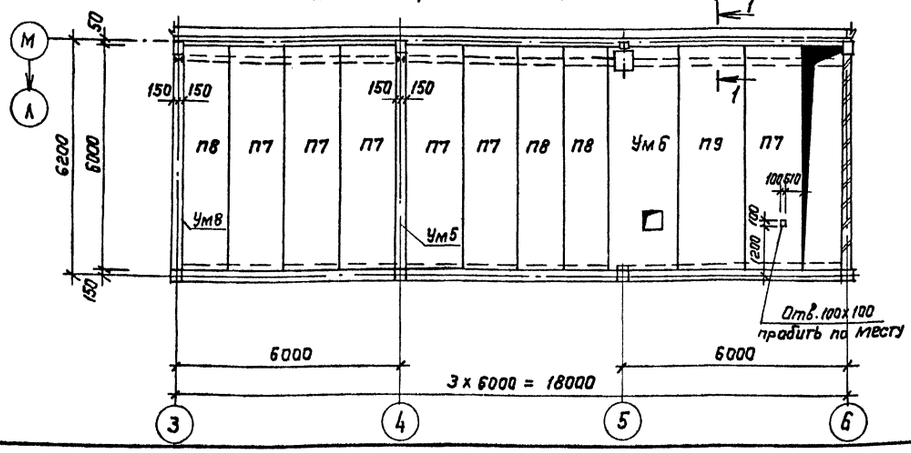

Спецификация к схемам расположения плит перекрытия между осями 6-9, А-Г; 3-6, Л-М на отм. 3.600

Марка, поз.	Обозначение	Наименование	Кол.	Масса ед., кг	Примечание
		Схема 1			
		Плиты			
П1	1.041.1-2.1.200-02	ПК 56.12-12А IV Т-1	4	2000.0	
П2	1.041.1-2.1.300-03	ПК 56.15-10А IV Т	13	2600.0	
П3	1.041.1-2.1.100-03	ПК 56.12-10А IV Т	6	2000.0	
П4	1.041.1-2.1.400-03	ПК 56.15-10А IV Т-2	3	2600.0	
П5	1.041.1-2.6 2.0.00.0	ПРС 56.15-16А IV Т	8	2890.0	
П6	1.141-1 вып. 60	ПК 8-24.18	3	1285.0	
П10	1.041.1-2.1.600-02	ПК 56.9-10А IV Т-1	1	1700.0	
		Участки монолитные			
Ум1	лист 17	Ум1	1		
Ум2	17	Ум2	1		
Ум3	17	Ум3	1		
Ум4	17	Ум4	1		
Ум7	18	Ум7	1		
		Изделия соединительные			
МС13	1.020-1/83.6-1.14.011.600	МС13	4	0.73	
МС17	16.011.350	МС17	8	0.54	
МС18	14.011.350	МС18	6	0.41	
МС21	260.10.010.260	МС21	4	0.55	
МС22	360.10.070.360	МС22	4	1.02	
МС27	1.020-1/83.7-1090	МС27	10	11.26	
МС28	1.020-1/83.7-1 090-01	МС28	2	12.66	
		Детали			
		А-III-8- ГОСТ 5781-82*			
поз.1		ℓ=1520	32	0.61	
поз.2		ℓ=1400	32	0.56	
		Схема 2			
		Плиты			
П7	1.141-1.63.20 0000	ПК 8-60.15	6	2800.0	
П8	1.141-1.63.30 0000	ПК 8-60.12	3	2100.0	
П9	1.141-1.63.02 0000	ПК 8-60.18	1	3175.0	
		Участки монолитные			
Ум5	лист 17	Ум5	1		
Ум6	17	Ум6	1		
Ум8	18	Ум8	1		
МС-27	1.020-1/83.7-1 090	Изделие соединительное МС-27	2	11.26	

Привязан	ГИП	Пивторак	
	Нач. АСО	Винклер	
	Н. контр.	Хрупало	
	Гл. констр.	Хрупало	
	Гл. спец.	Лисичкин	
	Рук. гр.	Алехова	
Инв. №	Ст. инж.	Черкасова	

ТП 503-3-11.86 КЖ

Профилакторий для централизованного технического обслуживания 1200 автомобилей КамАЗ в год

Стадия	Лист	Листов
Р	16	

Схемы расположения плит перекрытия между осями 6-9, А-Г; 3-6, Л-М на отм. 3.600.

ГИПРОАВТОТРАНС г. Москва

Копировал Коннова

формат А2

Инв. № подл. | Подпись и дата | Взам. инв. №

Нач. отд. ОВ Лошакова

Нач. отд. ВК Мартынов

Альбом III

Типовой проект

Участки монолитные

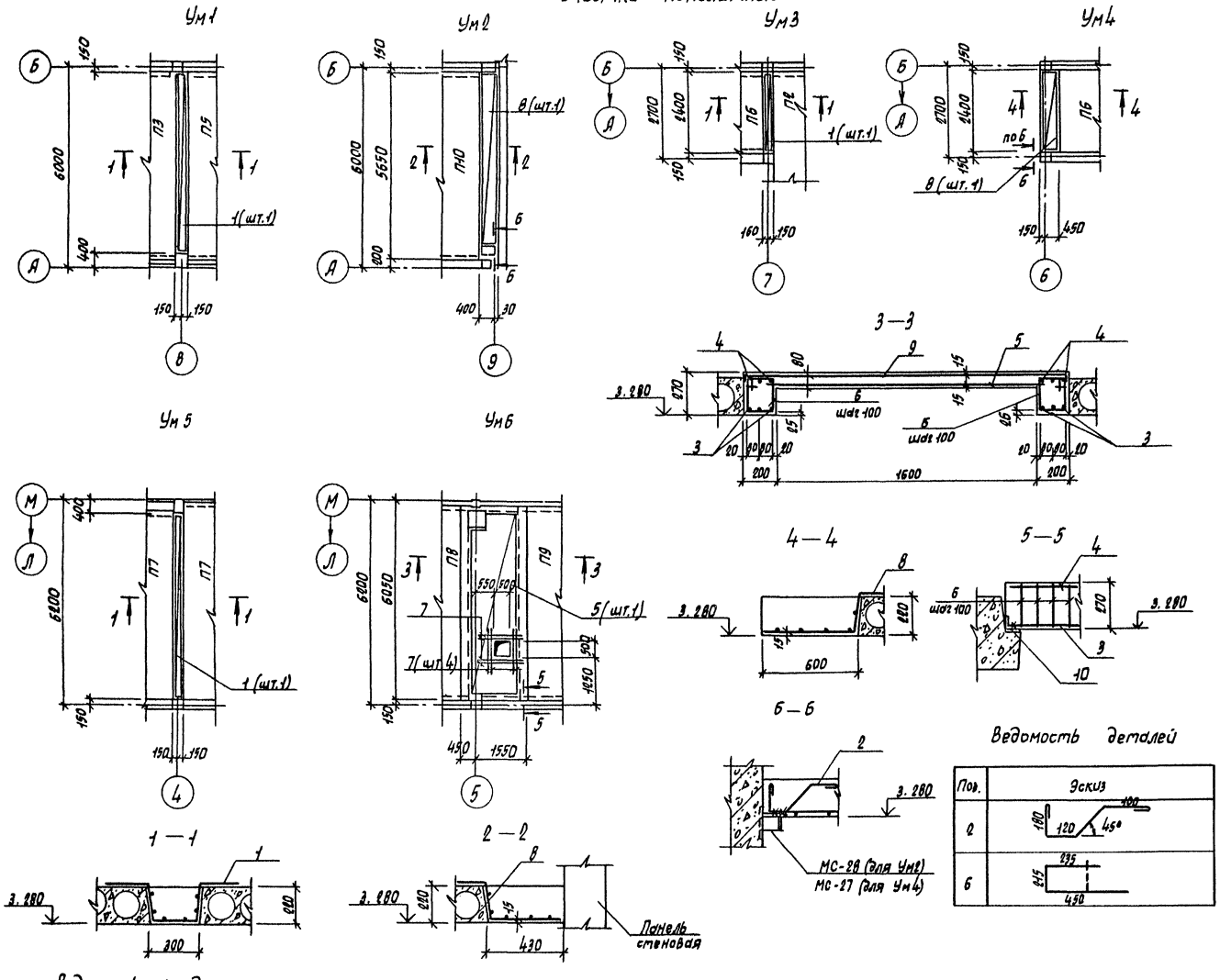

Спецификация участков монолитных Ум1... Ум6

Формат	Зона	Поз.	Обозначение	Наименование	Кол.	Примечание
				Ум1; Ум5		
				Сборочные единицы		
Б.Ч.		1	ГОСТ 8478-81	Сетка 100/100/8/8 / 1100	—	5,6 п.м.
				Материалы		
				Бетон класса В20		0,37м³
				Ум2		
				Сборочные единицы		
Б.Ч.		8	ГОСТ 8478-81	Сетка 100/100/8/8 / 900	—	5,2 п.м.
				Детали		
Б.Ч.		2*		А-III-8 ГОСТ 5781-82* ℓ=760	2	
				Материалы		
				Бетон класса В20		0,52м³
				Ум3		
				Сборочные единицы		
Б.Ч.		1	ГОСТ 8478-81	Сетка 100/100/8/8 / 1100	—	2,4 п.м.
				Материалы		
				Бетон класса В20		0,16м³
				Ум4		
				Сборочные единицы		
Б.Ч.		8	ГОСТ 8478-81	Сетка 100/100/8/8 / 900	—	2,4 п.м.
				Детали		
Б.Ч.		2*		А-III-8 ГОСТ 5781-82* ℓ=760	2	
				Материалы		
				Бетон класса В20		0,32 м³
				Ум6		
				Сборочные единицы		
Б.Ч.		5	ГОСТ 8478-81	Сетка 100/100/8/8 / 1700	—	5,6 п.м.
Б.Ч.		9	ГОСТ 8478-81	Сетка 100/100/8/8 / 2300	—	5,6 п.м.
Б.Ч.		10	ГОСТ 8509-72*	Уголок 63×63×5 ℓ=200	2	
				Детали		
Б.Ч.		3		А-III-22 ГОСТ 5781-82* ℓ=5600	6	16,7 кг
Б.Ч.		4		А-III-12 ГОСТ 5781-82* ℓ=560	6	4,97 кг
Б.Ч.		7		А-III-10 ГОСТ 5781-82* ℓ=1100	4	0,68 кг
Б.Ч.		6*		АI-6 ГОСТ 5781-82* ℓ=900	114	0,2 кг
				Материалы		
				Бетон класса В20		1,32м³

*) Поз. 2, 6 - см. ведомость деталей

Ведомость деталей

Поз.	Эскиз
2	180, 120, 45°, 100
6	215, 235, 450

Ведомость расхода стали на элемент, кг

Марка элемента	Изделия арматурные											Общий расход
	Арматура класса								Прокат марки		Всего	
	А-I			А-III					Вст3 кп2			
	ГОСТ 5781-82*			ГОСТ 5781-82*					ГОСТ 8509-72*			
	Ф6		Итого	Ф22	Ф12	Ф10	Ф8	Итого	L63×63×6	Итого		
Ум1							45,9	45,9			45,9	45,9
Ум2							43,6	43,6			43,6	43,6
Ум3							28,2	28,2			28,2	29,2
Ум4							28,6	28,6			28,6	28,6
Ум5							45,9	45,9			45,9	45,9
Ум6	22,8		22,8	100,3	29,8	2,7	59,3	192,1	1,95	1,95	216,85	216,85

Взам. инв. N | Подпись и дата | Инв. N подл.

Привязан

Инв. N

ГИП	Пивторак	
Нач. АСО	Винклер	
Н. контр.	Хрупало	
Гл. конст.	Хрупало	
Гл. спец.	Лисичкин	
Рук. гр.	Алехова	
Ст. инж.	Черкасова	

ТП 503-3-11.86 КЖ

Профилакторий для централизованного технического обслуживания 1200 автомобилей КамАЗ в год

Стадия	Лист	Листов
Р	17	

Участки монолитные Ум1... Ум6

ГИПРОАВТОТРАНС г. Москва

Копировал Марченко

Формат А2

Альбом III

Типовой проект

Инв. № подл. | Подпись и дата | Взам. инв. №

Участок монолитный Ум7

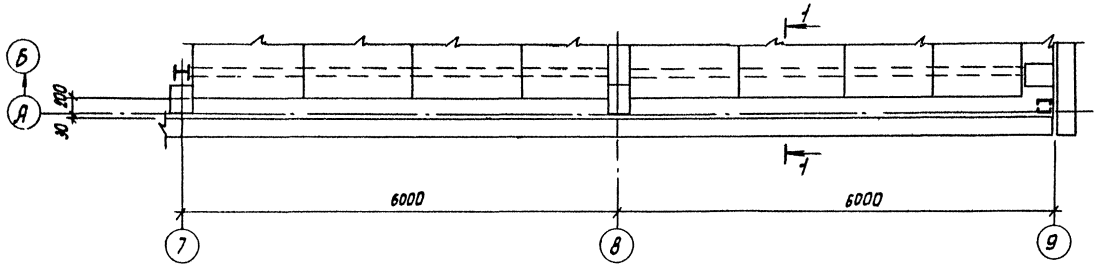

Участок монолитный Ум 8

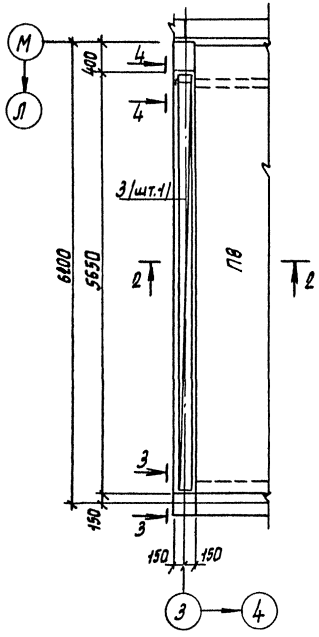

1—1

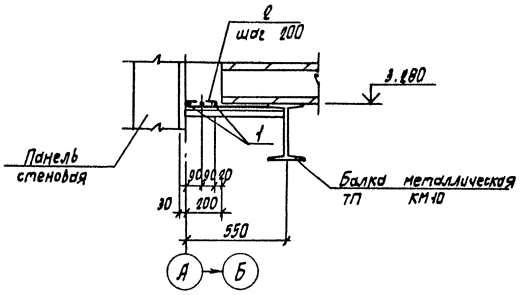

2—2

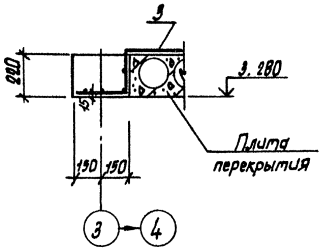

3—3

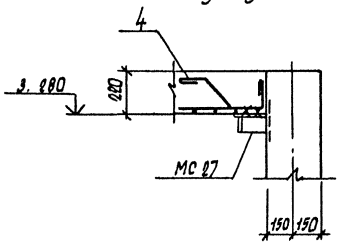

4—4

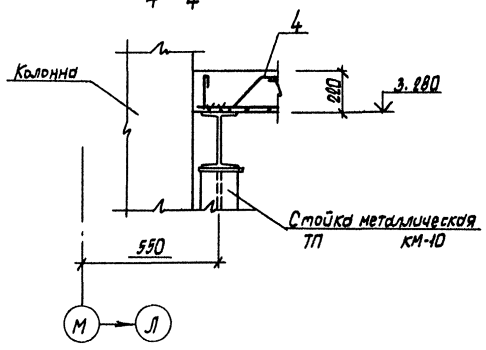

Спецификация участков монолитных Ум7, Ум8

Формат	Зона	Поз.	Обозначение	Наименование	Кол.	Примечание
				Ум7		
				Детали		
БЧ		1		А-III-в ГОСТ 5781-82*	—	33,6 п.м.
БЧ		2		А-I-б ГОСТ 5781-82* ℓ=350	60	0,08 кг
				Материалы		
				Бетон класса В20		0,6 м³
				Ум8		
				Сборочные единицы		
БЧ		3	ГОСТ 8478-81	Сетка 100/100/8/8 / 900	—	5,6 п.м
				Детали		
БЧ		4*		А-III-в ГОСТ 5781-82* ℓ=760	2	0,9 кг
				Материалы		
				Бетон класса В20		0,37 м³

*) Поз. 4 - см. ведомость деталей

Ведомость расхода стали на элемент, кг

Марка элемента	Изделия арматурные						Всего	Общий расход
	Арматура класса							
	А-I			А-III				
	ГОСТ 5781-82*			ГОСТ 5781-82*				
	ФБ		Итого	ФВ		Итого		
Ум7	4,8		4,8	13,3		13,3	18,1	18,1
Ум8				20,5		20,5	20,5	20,5

Ведомость деталей

Поз.	Эскиз
4	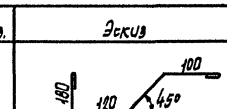

Привязан

Инв. №

ГИП	Пивторак		
Нач. АСО	Винклер		
Н. контр.	Хрупало		
Гл. конст.	Хрупало		
Гл. спец.	Лисичкин		
Рук. гр.	Алехова		
Ст. инж.	Черкасова		

ТП 503-3-11.86 КЖ

Профилакторий для централизованного технического обслуживания 1200 автомобилей КамАЗ в год

Стадия	Лист	Листов
Р	18	

Участки монолитные Ум 7, Ум 8

ГИПРОАВТОТРАНС г. Москва

Копировал Марченко

Формат А2

Схемы расположения панелей стен

Альбом III

Типовой проект

по оси „А"

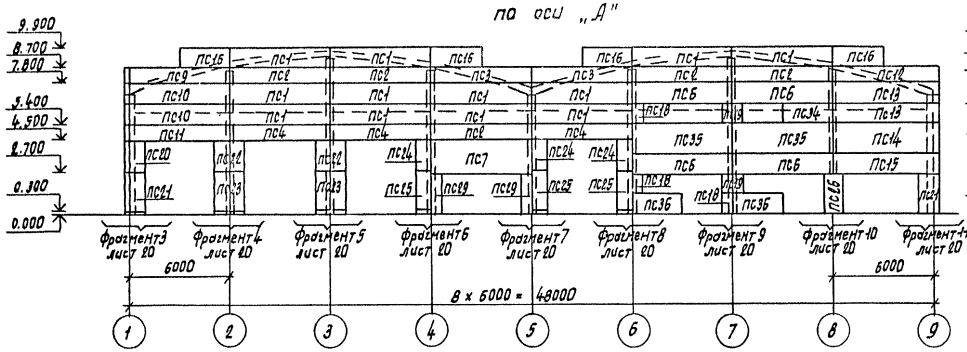

по оси „М"

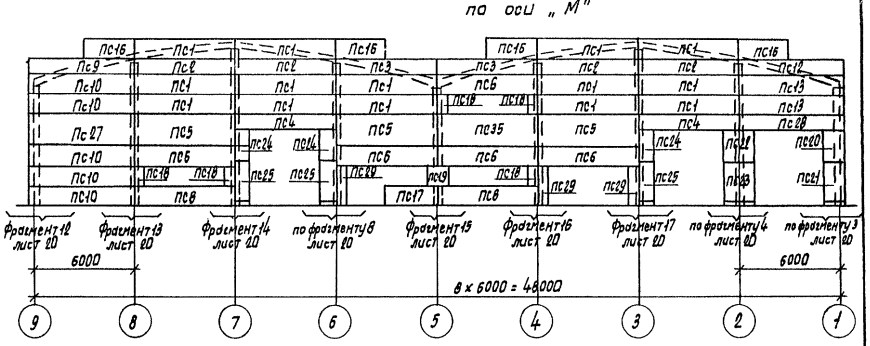

по оси „9"

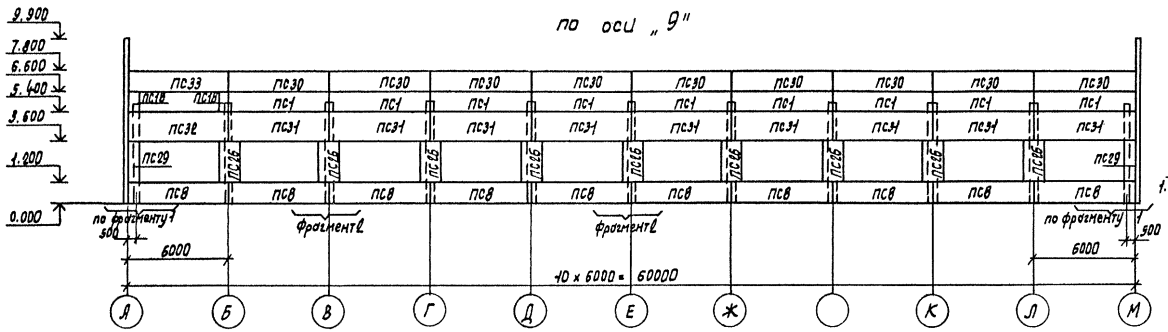

по оси „1"

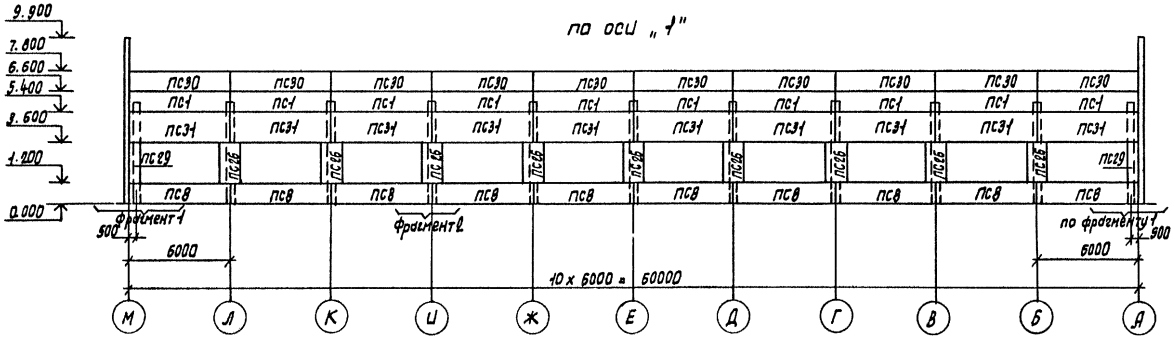

Фрагмент 1

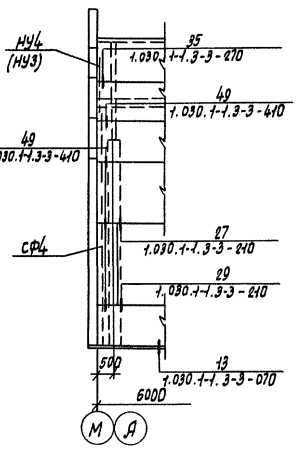

Фрагмент 2

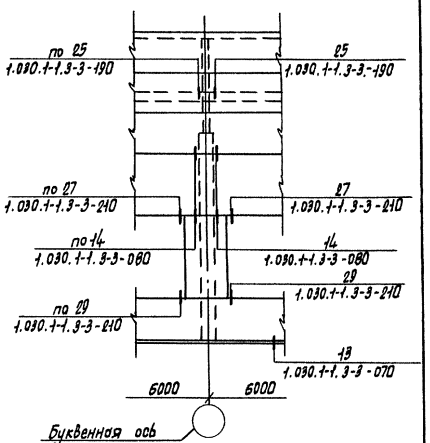

				ТП 503-3-11.86		КЖ	
ГИП	Пивторяк						
Нач. ЛСО	Винклер						
Н.контр.	Хрупало			Профилакторий для централизованного технического обслуживания 1200 автомобилей КамАЗ в год	Стадия	Лист	Листов
Гл.конст.	Хрупало				Р	19	
Гл. спец.	Лисичкин						
Рук. гр. арх.	Гузанов			Схемы расположения панелей стен, фрагменты 1, 2	ГИПРОАВТОТРАНС г. Москва		
Рук. гр.	Хлевова						
Ст. инж.	Черкасова						

Привязан

Инв. N

Копировал Марченко

Формат А2

Инв. N подл. | Подпись и дата | Взам. инв. N

Альбом III

Типовой проект

Фрагмент 3

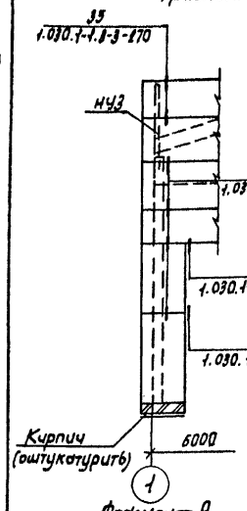

Фрагмент 4

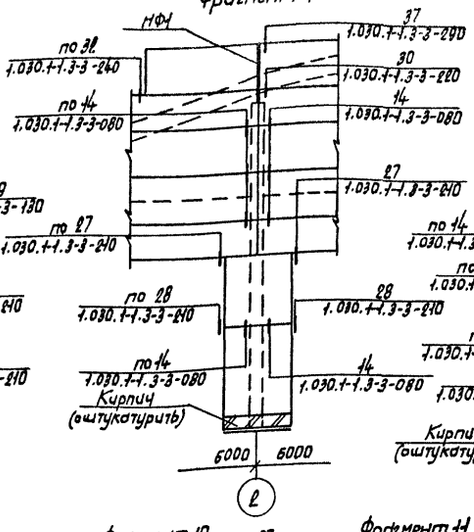

Фрагмент 5

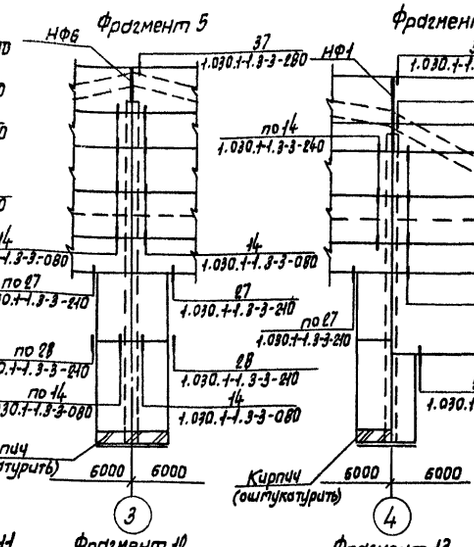

Фрагмент 6

Фрагмент 7

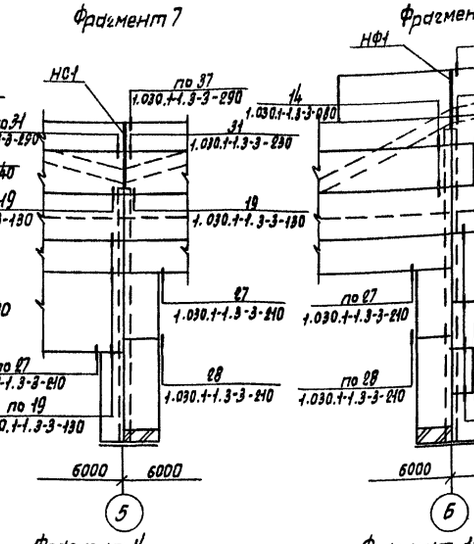

Фрагмент 8

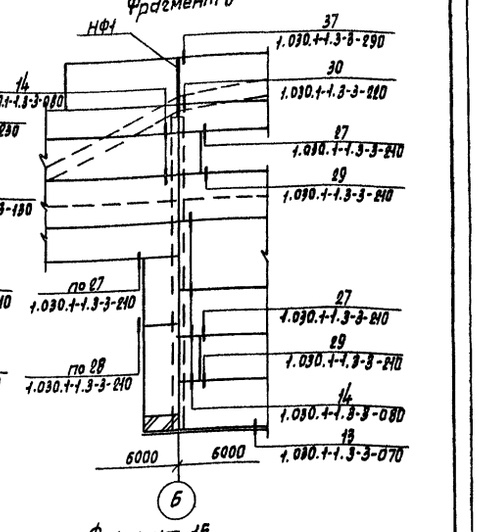

Фрагмент 9

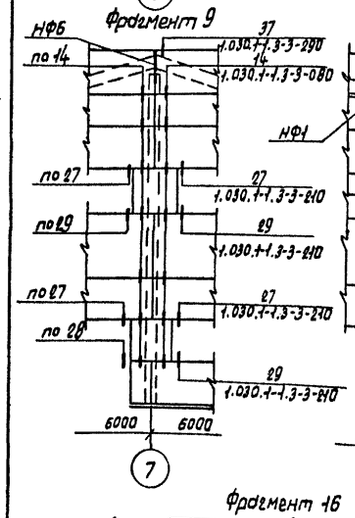

Фрагмент 10

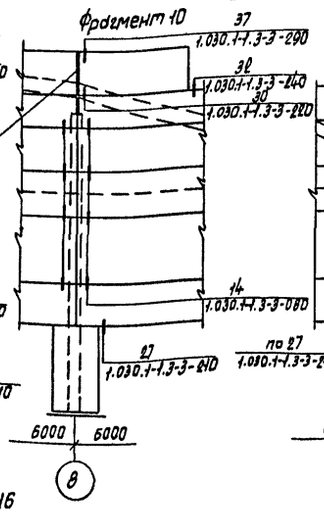

Фрагмент 11

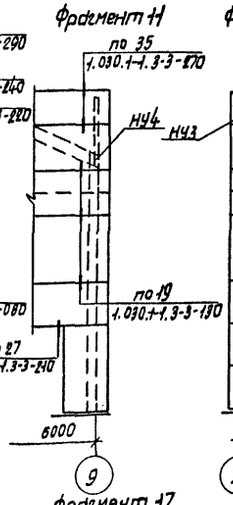

Фрагмент 12

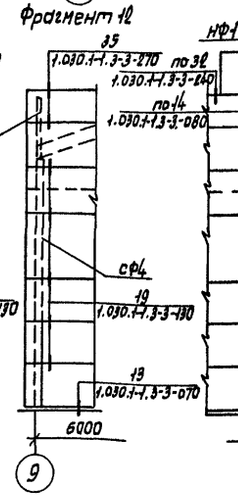

Фрагмент 13

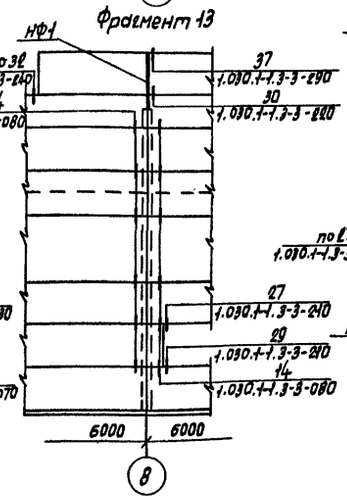

Фрагмент 14

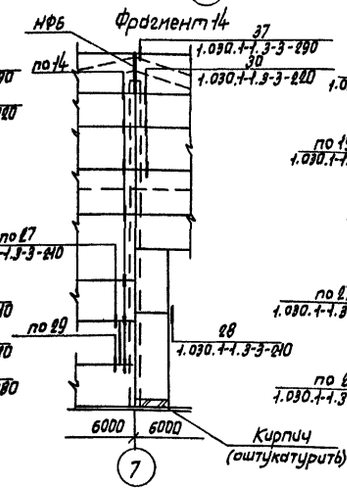

Фрагмент 15

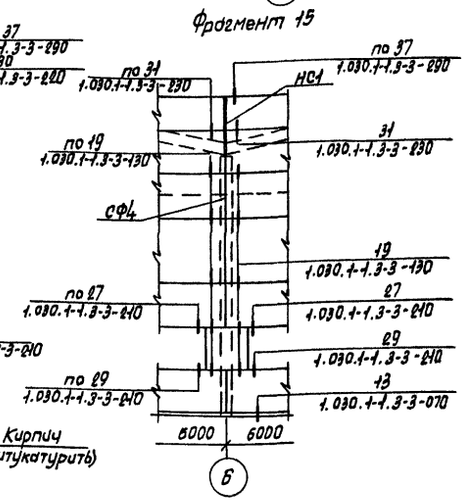

Фрагмент 16

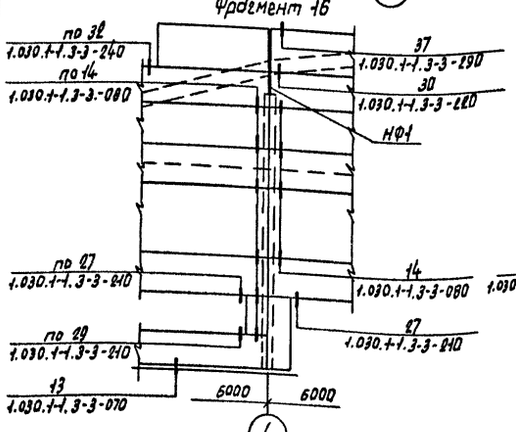

Фрагмент 17

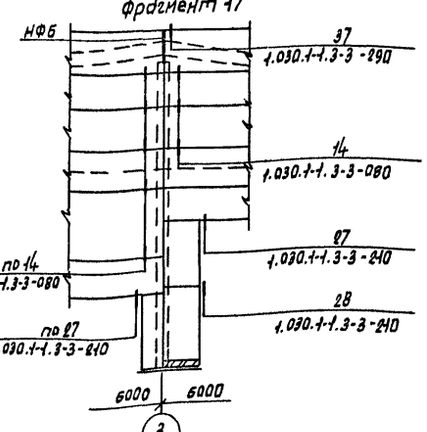

Привязан

Инв. N

Подпись и дата

Взам. инв. N

Инв. N подл.

ГИП	Пивторак	
Нач. ПСО	Винклер	
Н. контр.	Хрупало	
Гл. конст.	Хрупало	
Гл. спец.	Лайсачкин	
Рук. гр.	Алехова	
Ст. инж.	Черкасова	
Инженер	Сафонова	

ТП 503-3-11.86 КЖ

Профилакторий для централизованного технического обслуживания 1200 автомобилей Кам АЗ "В 200"

Стадия Р | Лист 20 | Листов

Фрагменты 3...17

ГИПРОАВТОТРАНС г. Москва

Копировал Марченка

Формат А2

Альбом III

Типовой проект

Начало

Марка, поз.	Обозначение	Наименование	Кол.	Масса ед., кг	Примечание
		$t°=-30°C$			
		Панели			
ПС1	ТП ККИ.130-01	ПС 60.12.2,5-3Л-31	45	2714,26	
ПС2	.130	ПС 60.9.2,5-2Л-31	9	2024.26	
ПС3	.140	ПС 60.9.2,5-2Л-47	4	2028.4	
ПС4	.150	ПС 60.9.2.5-2Л-37	5	2035.42	
ПС5	.130-02	ПС 60.18.2.5-2Л-31	3	4074.26	
ПС 6	.150-01	ПС 60.12.2.5-3Л-37	9	2725,42	
ПС 7	.150-02	ПС 60.21.2.5-1Л-37	1	1765,42	
ПС 8	.160	ПС60.12.2.5-3Л-36	22	2721,16	
ПС 9	.140-01	ПС 63.9.2.5-2Л-2.47	2	2128.4	
ПС 10	.170	ПС 63.12.2,5-3Л-2.31	7	2844.26	
ПС 11	.180	ПС 63.9.2.5-2Л-2.37	1	2135.42	
ПС 12	.140-02	ПС 63.9.2.5-2Л-1.47	2	2128.4	
ПС 13	.170-01	ПС 63.12.2,5-3Л-1.31	4	2844.26	
ПС 14	.170-02	ПС 63.18.2.5-2Л-1.31	1	4284.26	
ПС 15	.180-01	ПС 63.12.2,5-3Л-1.37	1	2855.42	
ПС 16	.160-01	ПС 30.12.2.5-6Л-57	8	1349.7	
ПС 17	.160-02	ПС 30.12.2,5-6Л-1.36	1	1348.57	
ПС 18	.190	2ПС 6.12.2,5-Л-60	10	267.57	
ПС 19	.200	2ПС 12.12.2,5-Л-59	3	539,7	
ПС 20	.190-01	2ПС 12.18.2,5-Л-60	2	797.57	
ПС 21	.190-02	2ПС 12.24.2,5-Л-60	3	1077.57	
ПС 22	.200-01	2ПС 18.18.2,5-Л-59	3	1219.7	
ПС 23	.200-02	2ПС 18.24.2,5-Л-59	3	1619.7	
ПС 24	.200-03	2ПС 9.18.2,5-Л-59	6	599.7	
ПС 25	.210	2ПС 9.24.2,5-Л-59	6	799,7	
ПС 26	.210-01	2ПС 12.24.2,5-Л-59	19	1079,7	
ПС 27	.170-03	ПС 63.18.2.5-2Л-2.31	1	4284.26	
ПС 28	.180-02	ПС 63.9.2.5-2Л-1.37	1	2135.42	
ПС 29	.220-01	2ПС6.24.2,5-Л-60	9	526,89	
ПС 30	.220	ПС 60.12.2,5-3Л-34	19	2722.62	
ПС 31	.150-03	ПС 60.18.2,5-2Л-37	19	4085.42	
ПС 32	.230	ПС 60.18.2,5-2Л-36	1	4032.32	
ПС 33	.230-01	ПС60,12.2.5-3Л-34а	1	2722.62	
ПС 34	.240-01	ПС30.12.2,5-6Л-60	1	1350.33	
ПС 35	.240	ПС 60 18, 2.5-2Л-36	3	2721.16	
ПС 36	.240-02	ПС30.12.2,5-6Л-2.36	2	1349.7	

Продолжение

Марка, поз.	Обозначение	Наименование	Кол.	Масса ед., кг	Примечание
		$t°=-40°C$			
		Панели			
ПС1	ТП ККИ.130-01	ПС60.12.3.0-3Л-31	45	3214,26	
ПС2	.130	ПС60.9.3.0-6Л-31	9	2414.26	
ПС3	.140	ПС60.9.3.0-6Л-47	4	2418.4	
ПС4	.150	ПС60.9.3,0-6Л-37	5	2425,42	
ПС5	.130-02	ПС60.18.3,0-2Л-31	3	4834.26	
ПС 6	.150-01	ПС60.12.3,0-6Л-37	9	3225,42	
ПС 7	.150-02	ПС60.21.3,0-2Л-37	1	5655,42	
ПС 8	.160	ПС 60.12.3,0-6Л-36	22	3221.16	
ПС 9	.140-01	ПС 63,5.9.3,0-6Л-2.47	2	2548.4	
ПС 10	.170	ПС 63.5.12.3,0-3Л-2.31	7	3434,26	
ПС 11	.180	ПС 63,5.9.3,0-6Л-2.37	1	2555,42	
ПС 12	.140-02	ПС 63.5.9.3,0-6Л-1.47	2	2548.4	
ПС 13	.170-01	ПС 63.5.12.3,0-3Л-1.81	4	3434,26	
ПС 14	.170-02	ПС 63,5.18.3,0-2Л-1.31	1	5124.26	
ПС 15	.180-01	ПС 63.5.12.3,0-3Л-1.37	1	3445,42	
ПС 16	.160-01	ПС 30.12.3,0-6Л-57	8	1609.7	
ПС 17	.160-02	ПС30.12.3,0-6Л-1.36	1	1608.57	
ПС 18	.190	2ПС 6.12.3,0-Л-60	10	317,57	
ПС 19	.200	2ПС 12.12.3.0-Л-59	3	639,7	
ПС 20	.190-01	2ПС 12.18.3,0-Л-60	2	947.57	
ПС 21	.190-02	2ПС 12.24.3,0-Л-60	3	1287,57	
ПС 22	.200-01	2ПС 18.18.2,5-Л-59	3	1219,7	
ПС 23	.200-02	2ПС 18,24.2.5-Л-59	3	1619.7	
ПС 24	.200-03	2ПС 9.18.2,5-Л-59	6	599,7	
ПС 25	.210	2ПС 9.24.2,5-Л-59	6	799,7	
ПС 26	.210-01	2ПС 12.24.3,0-Л-59	19	1279.7	
ПС 27	.170-03	ПС 63.5.18.3,0-2Л-2.31	1	5124.26	
ПС 28	.180-02	ПС 63.5.9.3,0-6Л-1.37	1	2555.42	
ПС 29	.220-01	2ПС6.24.3,0-Л-60	9	636.89	
ПС 30	.220	ПС60.12.3,0-6Л-34	19	3222.62	
ПС 31	.150-03	ПС60.18.3,0-2Л-37	19	4845.42	
ПС 32	.230	ПС60.18.3,0-2Л-36	1	4852.32	
ПС 33	.230-01	ПС 60.12.3,0-6Л-34-а	1	3222.62	
ПС 34	.240-01	ПС 30.12.3,0-6Л-60	1	1610.33	
ПС 35	.240	ПС60.12.3,0-3Л-36	3	3221.16	
ПС 36	.240-02	ПС30.12.3,0-6Л-2.36	2	1609,7	

окончание

Марка, поз.	Обозначение	Наименование	Кол.	Масса ед., кг	Примечание
		Изделия соединительные			
Т-3	1.030.1-1.4-1-120	Т-3	147	0,4	
Т-5	1.030.1-1.4-1-130	Т-5	8	0,4	
Т-8	1.030.1-1.4-1-140	Т-8	50	0,5	
Т-19	1.030.1-1.4-1-220-02	Т-19	36	0.5	
Т-25	1.030.1-1.4-1.260	Т-25	4	1.0	
19	1.030.1-1.3-2-514	Лист 8х80х140	132	1.74	

При привязке проекта к конкретным условиям, отличающимся от принятых в проекте по расчетной температуре наружного воздуха, толщину панелей стен принимать по таблице:

Расчетная температура наружного воздуха	Толщина панели, мм
$t°=28°\ldots38°$	300
$t°=38°\ldots45°$	350

Привязан

Инв.№

Инв.№ подл. | Подпись и дата | Взам. инв.№

Копировал

ГИП	Пивтарак		ТП 503-3-11.86 КЖ
Нач.АСО	Винклер		
Н. контр.	Хрупало		Профилакторий для централизованного технического обслуживания 1200 автомобилей КамАЗ в год
Гл.констр.	Хрупало		Спецификация к схемам расположения панелей стен.
Гл.спец.	Лисичкин		Стадия Р; Лист 21; Листов
Рук.гр.	Алехова		ГИПРОАВТОТРАНС г. Москва
Ст. инж.	Черкасова		
Инж.	Сафонова		

Формат А2

Альбом III

Типовой проект

Схема расположения лестничных маршей и ограждений лестницы между осями Б-7, А (схема 1)

на отм. 1,800

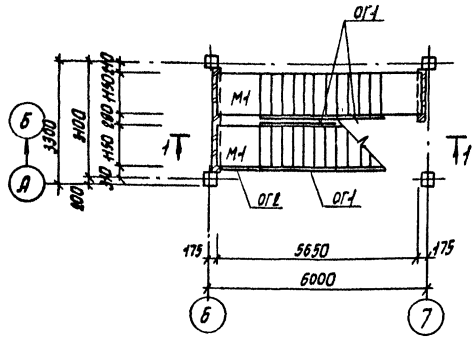

на отм. 3.600

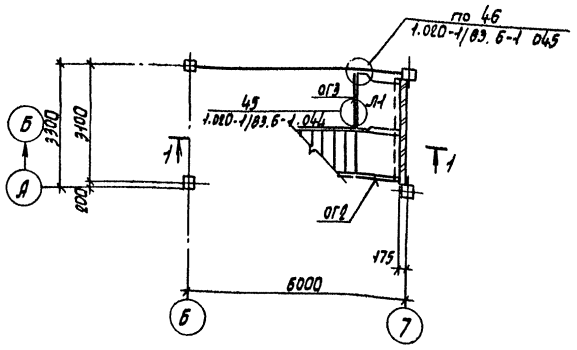

Схема расположения проступей на лестничных маршах между осями Б-7, А (схема 2)

на отм. 1.800

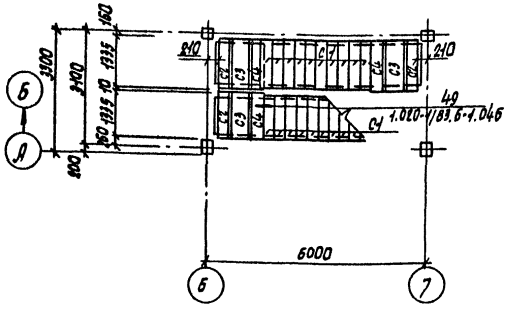

на отм. 3.600

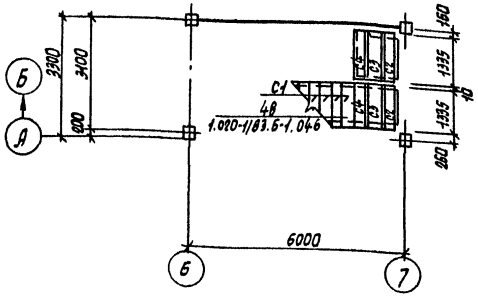

1—1

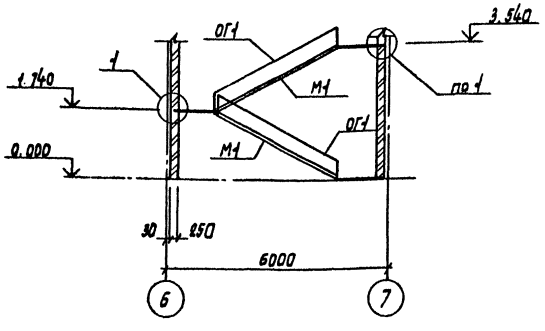

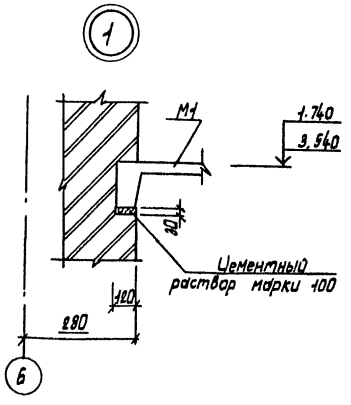

Спецификация к схемам расположения лестничных маршей, ограждений лестницы, проступей на лестничных маршах между осями Б-7, А на отм. 1.800; 3.600

Марка, поз.	Обозначение	Наименование	Кол.	Масса ед. кг	Примечание
		Схема 1			
М1	1.050.1-2.107.0.00.0	Марш лестничный ЛМП57.11.18-5	2	2400	
Л1	1.050.1-2.117.0.00.0	Площадка лестничная ЛПП14.12в	1	520	
		Ограждения			
ОГ1	1.050.1-2.201.0-02	ОМ18-1	3	45,5	
ОГ2	1.050.1-2.207.0	ОМВ18-1	2	15,4	
ОГ3	1.050.1-2.214.0	ОП12	1	18,3	
		Схема 2			
		Проступи накладные			
С1	1.050.1-2.118.0.00.0-01	1ЛН12,3	22	40,0	
С2	-04	2ЛН13,3	5	50,0	
С3	-05	2ЛН13,5	5	60,0	
С4	-12	2ЛН13.38	5	40,0	

ГИП	Пивторак		ТП 503-3-11.86		КЖ
Нач. АСО	Винклер				
Н. контр.	Хрупало		Профилакторий для централизованного технического обслуживания 1200 автомобилей КамАЗ в год	Стадия	Лист	Листов
Гл. конст.	Хрупало			Р	22	
Гл. спец.	Лисичкин		Схемы расположения лестничных маршей, ограждений лестницы, проступей на лестничных маршах между осями Б-7, А на отм. 1.800; 3.600. Узел 1	ГИПРОАВТОТРАНС г. Москва		
Рук. гр.	Алехова				
Ст. инж.	Черкасова				

Привязан

Инв. N

Копировал Марченко

Формат А2

Инв. N подл. | Подпись и дата | Взам. инв. N

Альбом III

Типовой проект

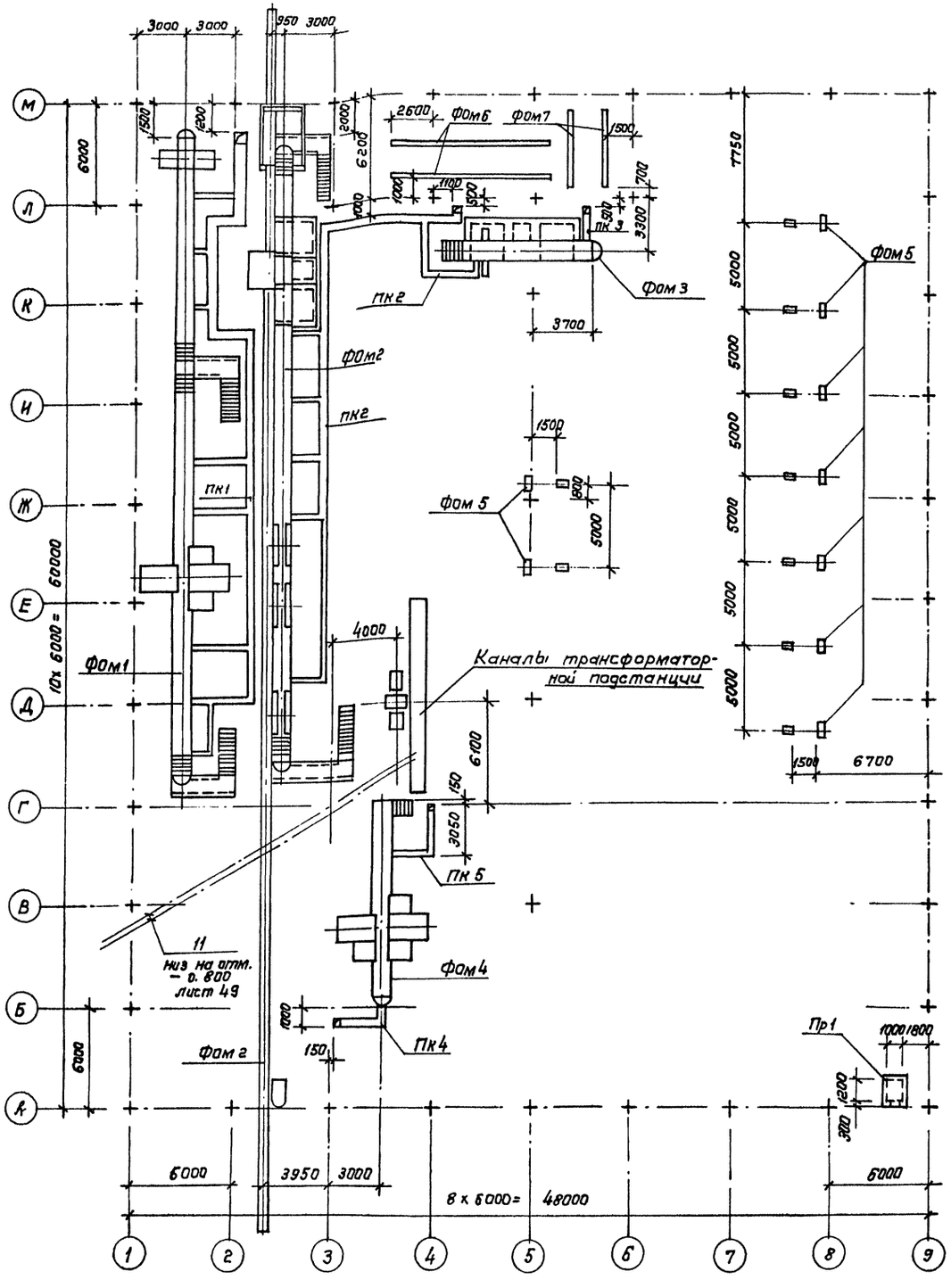

1. Основание фундаментов под оборудование, каналов, приямка Пр1 утрамбовать щебнем.
2. Каналы ПК1...ПК5 выполнять после бетонирования канав Фом 1... Фом 4.
3. В канавах Фом 1...Фом 4 полы облицевать керамическими плитками по ГОСТ 6787-80*, стены - белыми керамическими плитками по ГОСТ 6141-82.

Спецификация к схеме расположения фундаментов под оборудование и каналов

Марка поз.	Обозначение	Наименование	Кол.	Масса ед., кг	Примечание
		Фундаменты под оборудование			
Фом 1	лист 24...28	Канава осмотровая проездная со стендом для диагностики ходовых качеств автомобилей КИ-8959 и стендом для проверки тормозных качеств СТЗ-КУВО	1	—	
Фом 2	- 29...39	Канава осмотровая проездная с конвейером П-537А и подъемниками П-128	1	—	
Фом 3	- 40, 41	Канава смазочная	1	—	
Фом 4	- 42, 43	Канава со стендом комбинированным для контроля ходовых качеств автомобилей СК2 - К-267	1	—	
Фом 5	-44	Отсос напольный с убирающимся в пол шлангом 9253	9	—	
Фом 6	- 44	Фундаменты под резервуары	1	—	
Фом 7	44		1	—	
		Каналы ОВ			
ПК1	-45	ПК1	1	—	
ПК2	-46	ПК2	1	—	
ПК3	- 47	ПК3	1	—	
ПК4	- 47	ПК4	1	—	
ПК5	- 47	ПК5	1	—	
—	-48, 49	Каналы трансформаторной подстанции	1	—	
Пр1	- 44	Приямок Пр1	1	—	

Согласовано: Гл. спец. тех. отд. Грачев

Согласовано: Нач. отд. ТХ Пугин; Нач. отд. ОВ Пашкова; Нач. отд. ЭО Шунский

Инв. № подл. | Подпись и дата | Взам. инв. №

Привязан

Инв. №

ГИП	Пивторак	
Нач. АСО	Винклер	
Н. контр.	Хрупало	
Гл. констр.	Хрупало	
Гл. спец.	Лисичкин	
Рук. гр.	Алехова	
Инж.	Сапрошина	

ТП 503-3-11.86 КЖ

Профилакторий для централизованного технического обслуживания 1200 автомобилей КамАЗ в год

Стадия	Лист	Листов
Р	23	

Схема расположения фундаментов под оборудование и каналов

ГИПРОАВТОТРАНС г. Москва

Копировал Каннава

Формат А2

Альбом III

Типовой проект

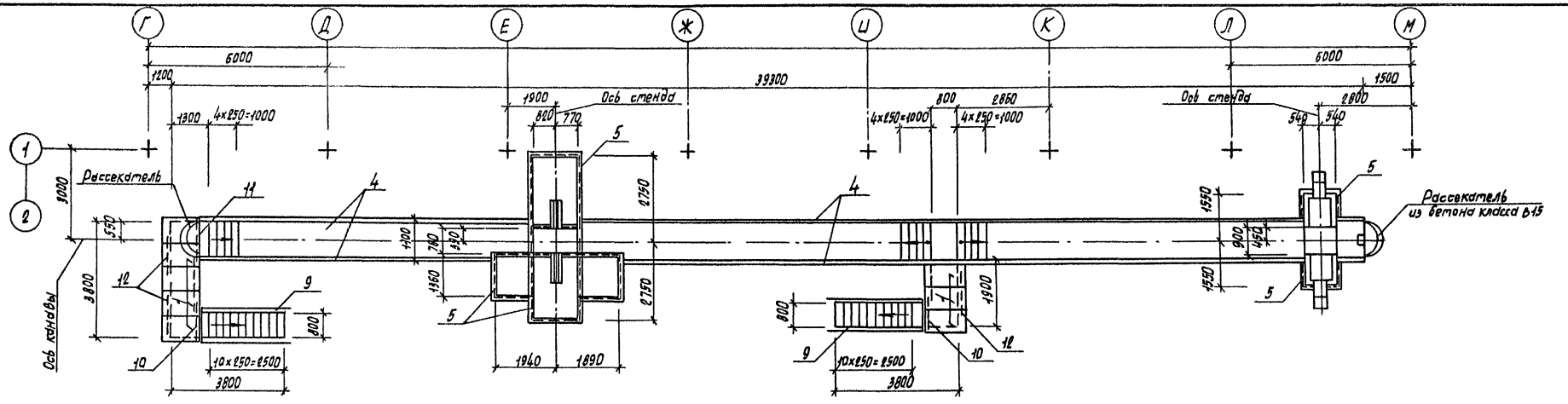

Спецификация фундамента ФОм1

Формат	Зона	Поз.	Обозначение	Наименование	Кол.	Примечание
				Сборочные единицы		
А4		1	3.006.1-2/82 Вып. 1-2	Плита ПВ9-8	8	210 кг
				Сетки арматурные		
А4		2	ТП КЖИ. 270	С1	31	
А4		3	-02	С3	9	
				Изделия закладные		
А4		4	ТП КЖИ. 280	МН1		68,5 пм
А4		5	.310	МН4		32,6 пм
А4		7	.380-01	МН14	62	
А4		14	.380	МН13	1	
				Рамки		
А4		6	ТП КЖИ.430	РМ1	8	
А4		15	.450	РМ3	31	
А4		16	.460	РМ5	31	
А4		17	.470	РМ7	1	
А4		18	.480	РМ8	1	
А4		9	.570	Ограждение ОГ1		13,5 пм
				Детали		
				L 160х160х10 ГОСТ 8509-72*		
Б4		10		ℓ = 1300	2	32,1 кг
Б4		11		ℓ = 1600	1	39,6 кг
Б4		12		ℓ = 1900	3	47,0 кг
А2		8	лист 25	Труба Ду 80 ГОСТ 3262-75* В ст3 кп2 ГОСТ 535-79*		
				ℓ = 400	31	0,7 кг
А2		13	лист 26	А-III-20 ГОСТ 5781-82* ℓ = 1100	3	0,8 кг
				Материалы		
				Бетон класса В15		68,0 м³

Ведомость расхода стали на элемент, кг

Марка элемента	Изделия закладные																					Всего	Общий расход
	Арматура класса AIII				Арматура класса AI			Сетка		Прокат марки Вст3 кп2			Прокат марки Вст3 пс6-1	Прокат марки В ст3 кп2									
	ГОСТ 5781-82*				ГОСТ 5781-82*			ГОСТ 5336-80		ГОСТ 2590-71*			ГОСТ 8509-72*	ГОСТ 103-76*						ГОСТ 3262-75*			
	Ф20	Ф12	Ф8	Итого	Ф22	Ф6	Итого	N20х1,6	Итого	Ф16	Ф10	Итого	L 160х10	L 50х5	Итого	10х150	10х100	4х40	Итого	Ду 80		Итого		
ФОм1	41,0	404,0	71,0	486,0	110,0	37,0	147,0	41,0	41,0	19,0	7,0	26,0	1939,0	1159,0	3098,0	811,0	50,0	43,0	904,0	88,0		88,0	4724,0	4724,0

Согласовано

Нач. отд. ТХ Гущин

Инв. № подл. | Подпись и дата | Взам. инв. №

Привязан

Инв. №

ГИП	Литорак		
Нач. ВОО	Винклер		
Н. контр.	Хрупало		
Гл. конст.	Хрупало		
Гл. спец.	Лисичкин		
Рук. гр.	Алехова		
Инж.	Сапрошина		

ТП 503-3-11.86 КЖ

Профилакторий для централизованного технического обслуживания 1200 автомобилей Ком А3 в год

Стадия	Лист	Листов
Р	24	

Фундамент ФОм1 План на отм. 0.000

ГИПРОАВТОТРАНС г. Москва

Копировал Марченко

Формат А2

Фундамент Фом1

План ниже отметки 0.000

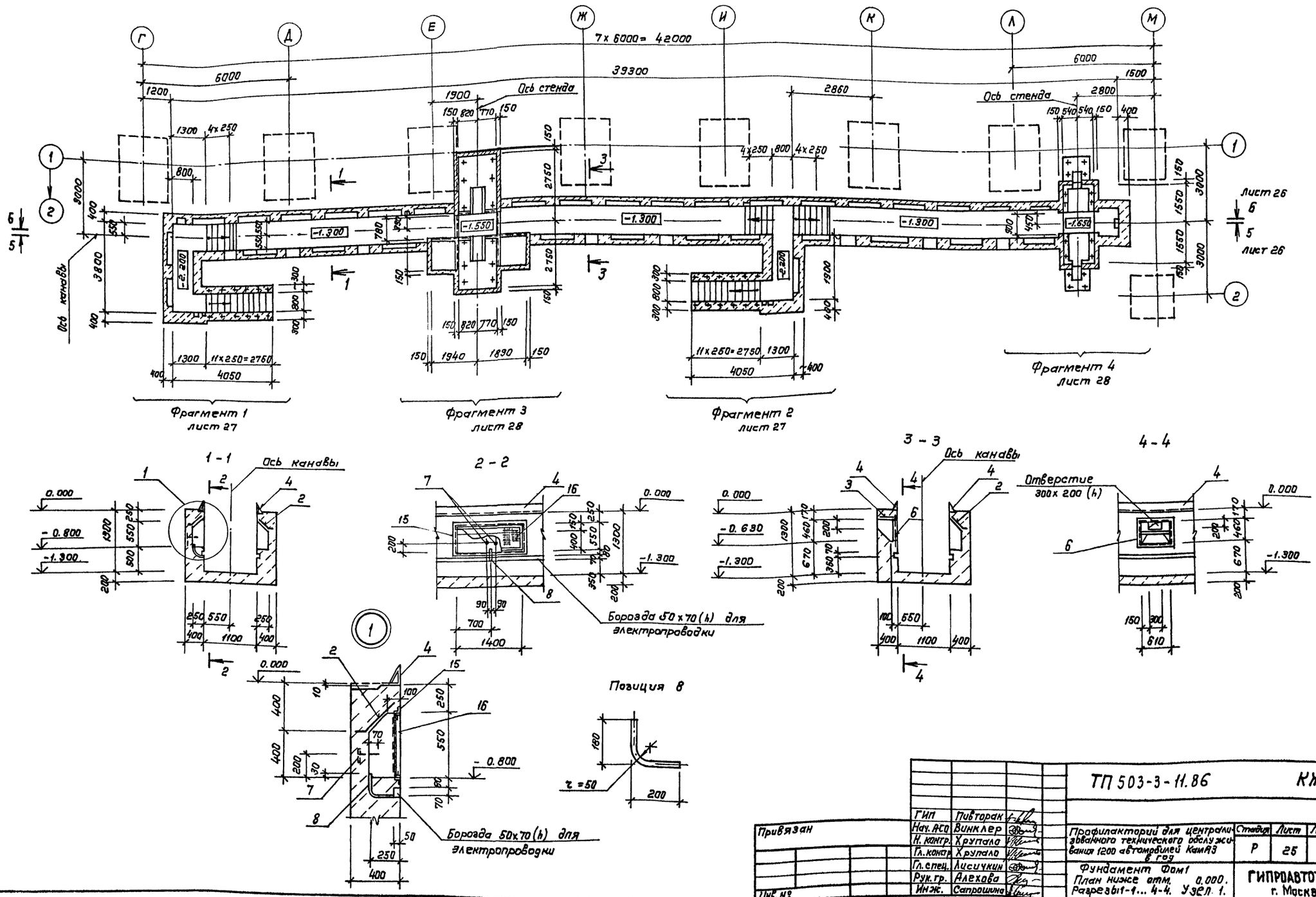

Альбом III

Типовой проект

Согласовано:

Нач. отд. ТХ	Пугин	
Нач. отд. ЭО	Шунский	
Нач. отд. ОВ	Лошакова	

Взам. инв. №

Подпись и дата

Инв. № подл.

ГИП	Пивторак		
Нач. АСО	Винклер		
Н. контр.	Хрупало		
Гл. контр.	Хрупало		
Гл. спец.	Лисичкин		
Рук. гр.	Алехова		
Инж.	Сапрошина		

Привязан

Инв. №

ТП 503-3-11.86 КЖ

Профилакторий для централизованного технического обслуживания 1200 автомобилей КамАЗ в год

Фундамент Фом1
План ниже отм. 0.000.
Разрезы 1-1... 4-4. Узел 1.

Стадия	Лист	Листов
Р	25	

ГИПРОАВТОТРАНС
г. Москва

Копировал Коннова

формат А2

Альбом III

Типовой проект

Фундамент ФОм1

5—5

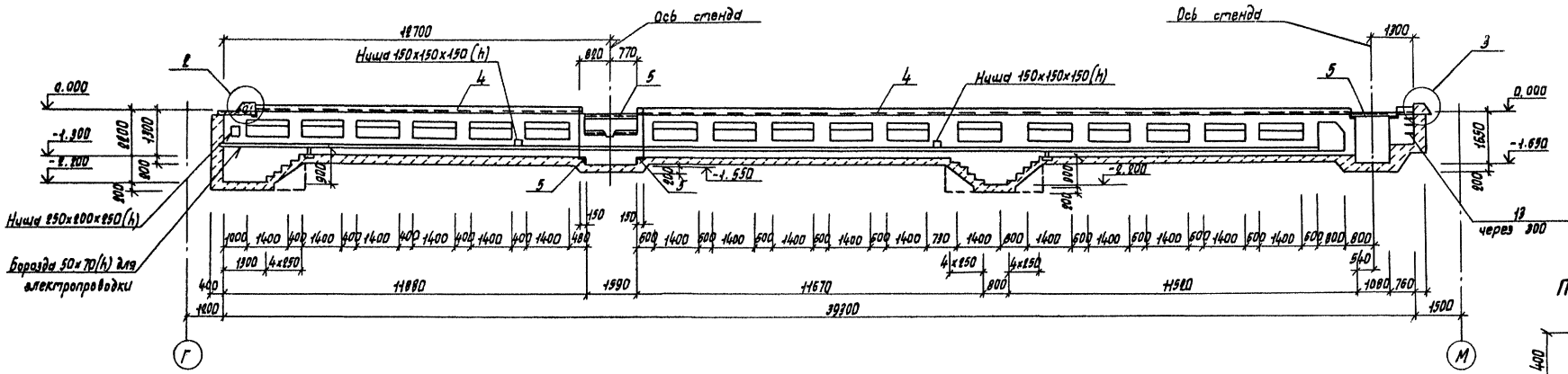

Позиция 13

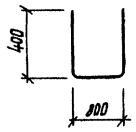

6—6

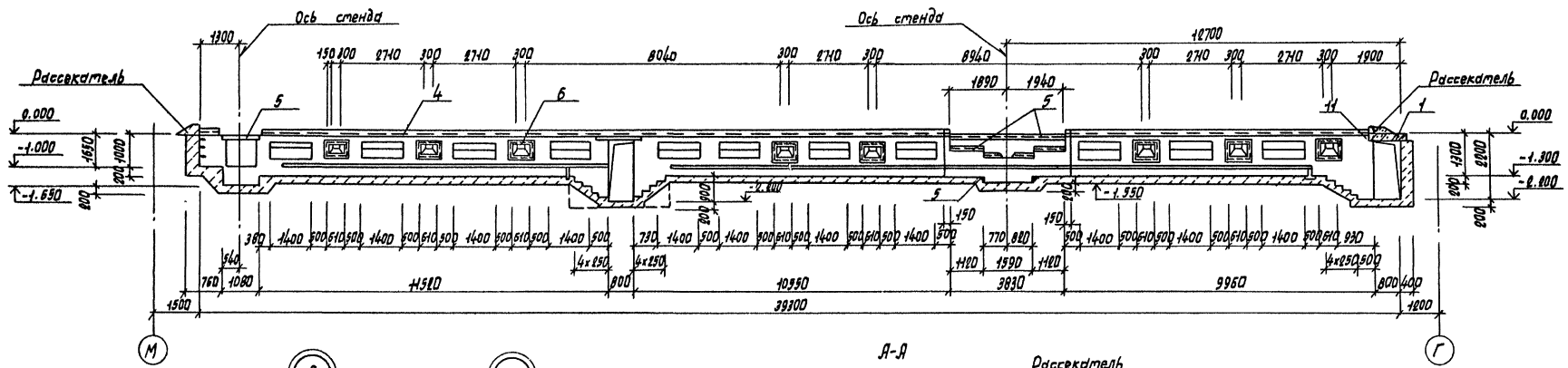

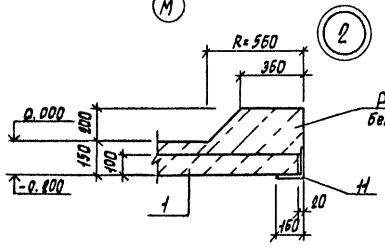

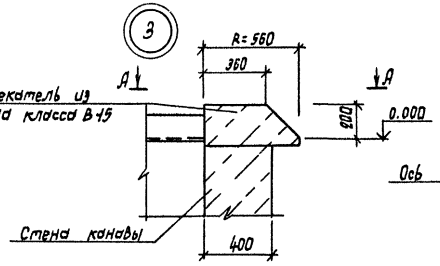

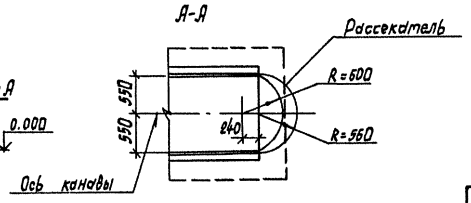

ГИП	Пивторак		
Нач. АСО	Винклер		
Н. контр.	Хрупало		
Гл. конст.	Хрупало		
Гл. спец.	Лисичкин		
Рук. гр.	Алехова		
Инж.	Сапрошина		

Привязан

Инв. N

Копировал Марченко

ТП 503-3-11.86 КЖ

Профилакторий для централизованного технического обслуживания 1200 автомобилей КамАЗ в год

Стадия	Лист	Листов
Р	26	

Фундамент ФОм1.
Разрезы 5-5, 6-6.
Узлы 2, 3.

ГИПРОАВТОТРАНС
г. Москва

Формат А2

Согласовано

Нач. отд. ТХ	Пугин	
Нач. отд. ЭО	Шумский	
Нач. отд. ОВ	Лошакова	

Взам. инв. N | Подпись и дата | Инв. N подл.

Фундамент ФОМ1

Альбом III

Типовой проект

Инв. N подл. | Подпись и дата | Взам. инв. N

Фрагмент 1

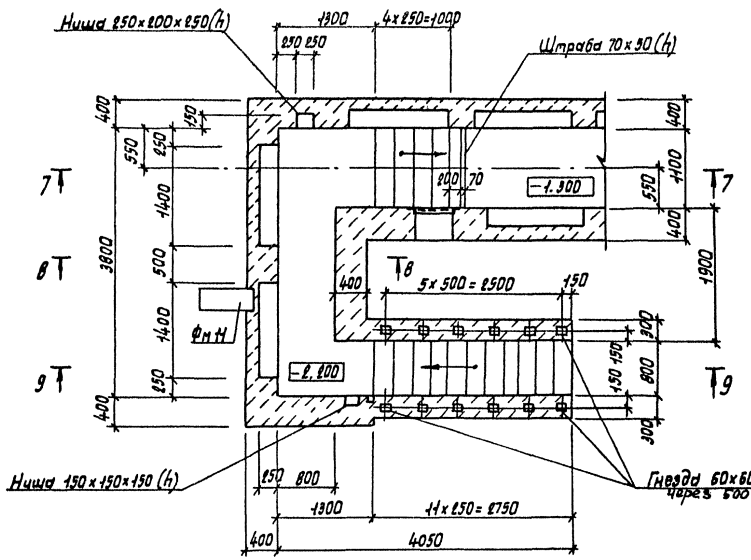

Фрагмент 2

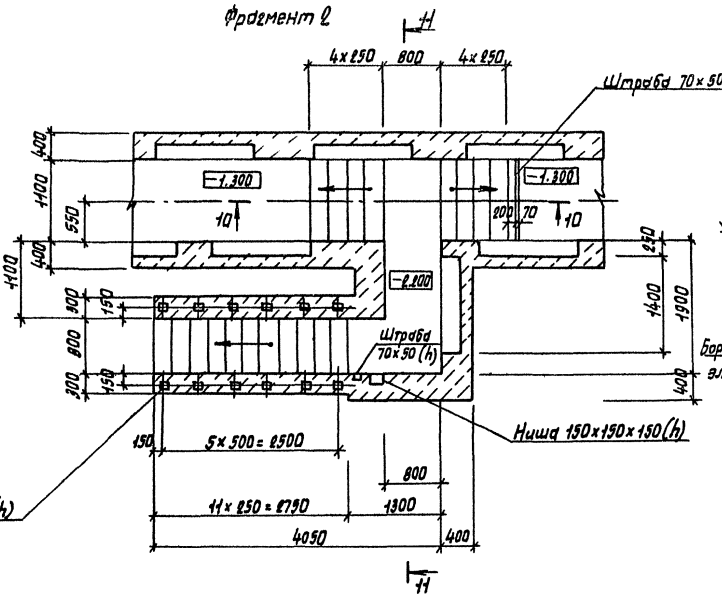

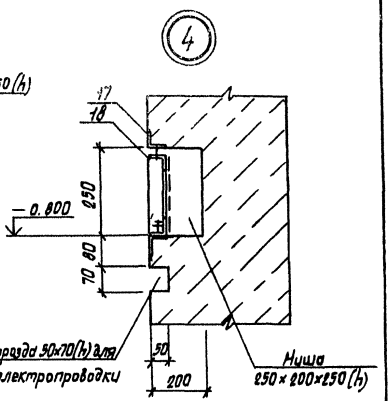

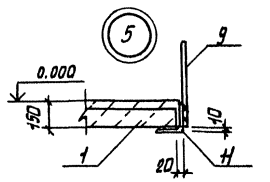

7—7

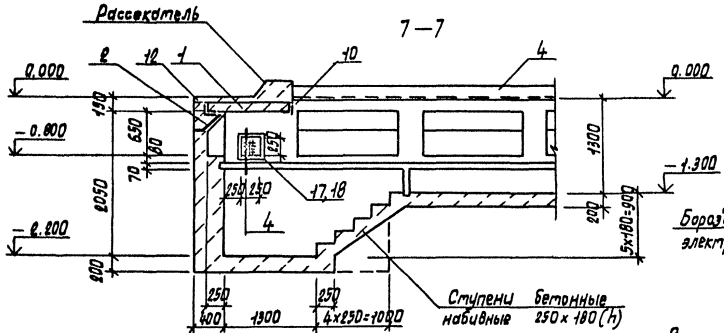

8—8

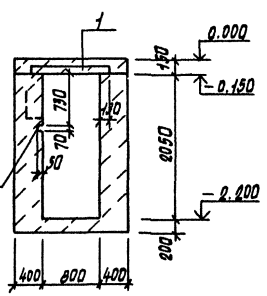

9—9

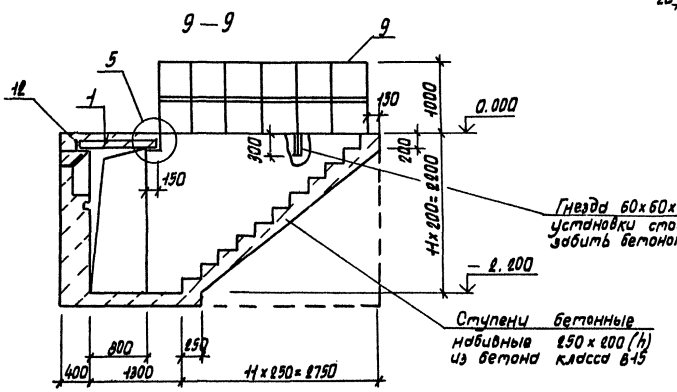

10—10

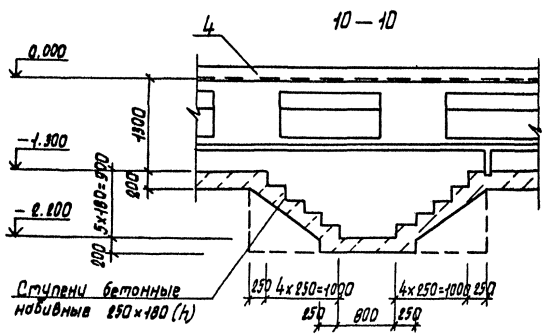

11—11

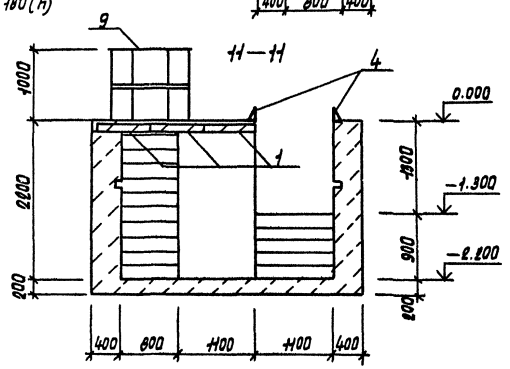

				ТП 503-3-11.86	КЖ
ГИП	Пивторак				
Нач. ЛСО	Винклер			Профилакторий для централизованного технического обслуживания 200 автомобилей КамАЗ в год	Стадия: Р; Лист: 27; Листов:
Н. контр.	Хрупало				
Гл. конст.	Хрупало				
Гл. спец.	Лисичкин			Фундамент ФОМ1. Фрагменты 1,2 разрезы 7-7... 11-11. Узлы 4, 5	ГИПРОАВТОТРАНС г. Москва
Рук. гр.	Алехова				
Инж.	Сапрошина				

Привязан

Инв. N

Копировал Марченко

Формат А2

Альбом III

Типовой проект

Фундамент ФОм 1

Фрагмент 3

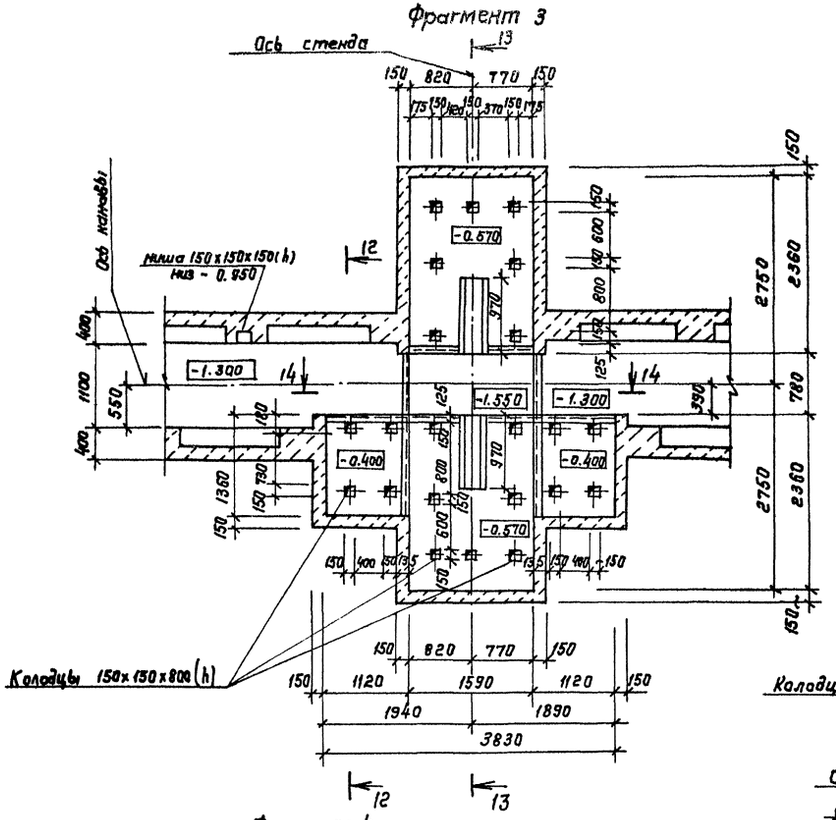

12 - 12

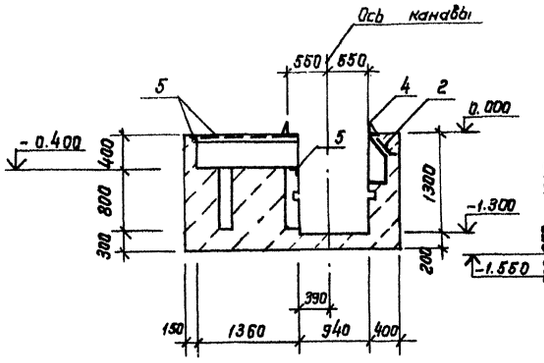

13 - 13

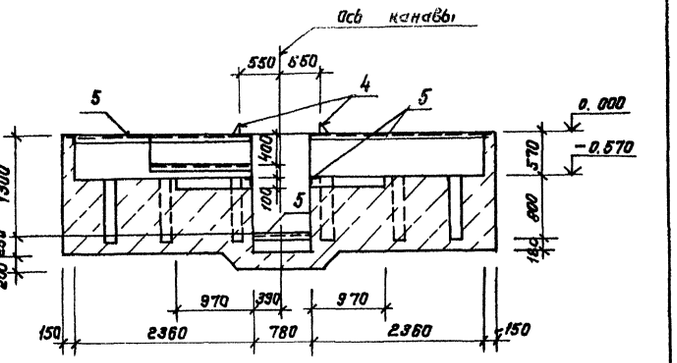

14 - 14

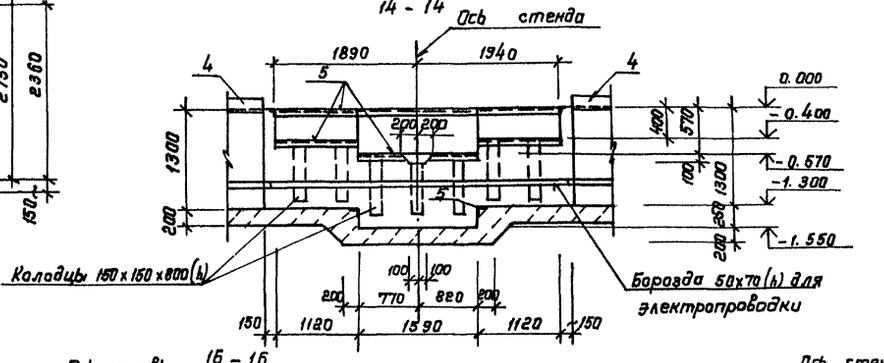

15 - 15

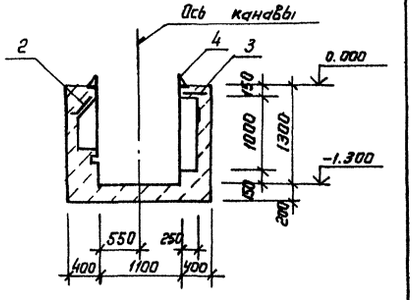

Фрагмент 4

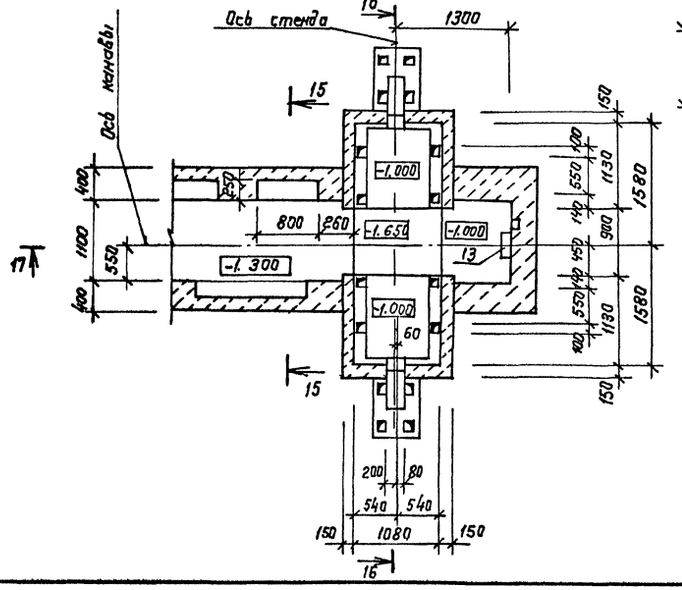

16 - 16

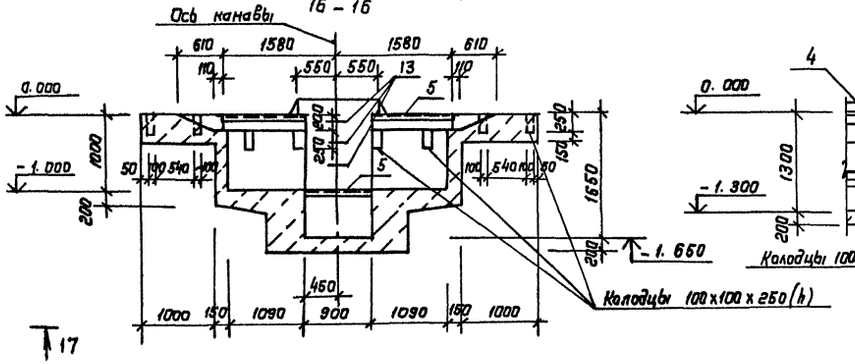

17 - 17

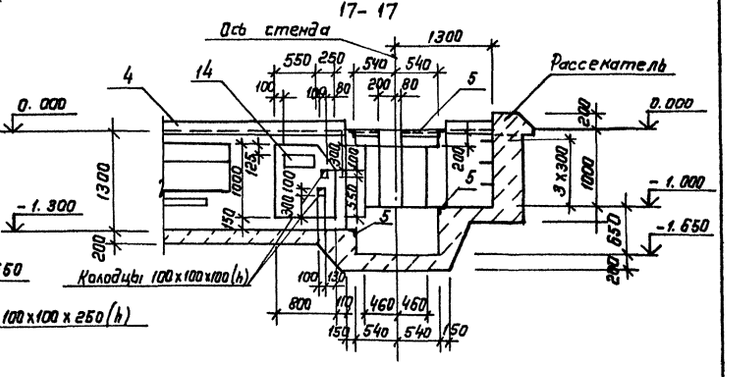

				ТП 503-3-11.86	КЖ
Привязан		ГИП	Пибторак	Профилактории для централизованного технического обслуживания 1200 автомобилей КамАЗ в год.	Стадия: Р; Лист: 28; Листов:
		Нач. АСО	Винклер		
		Н. контр.	Хрупало		
		Гл. констр.	Хрупало		
		Гл. спец.	Лисичкин	Фундамент ФОм1. Фрагменты 3, 4. Разрезы 12-12... 17-17.	ГИПРОАВТОТРАНС г. Москва
Инв.№		Рук. гр.	Алехова		
		Инж.	Сатрошина		

Инв.№ подл. | Подпись и дата | Взам. инв.№

Копировал Каннова

Формат А2

Альбом II

Типовой проект

Фундамент ФОМ 2

План на отм. 0.000

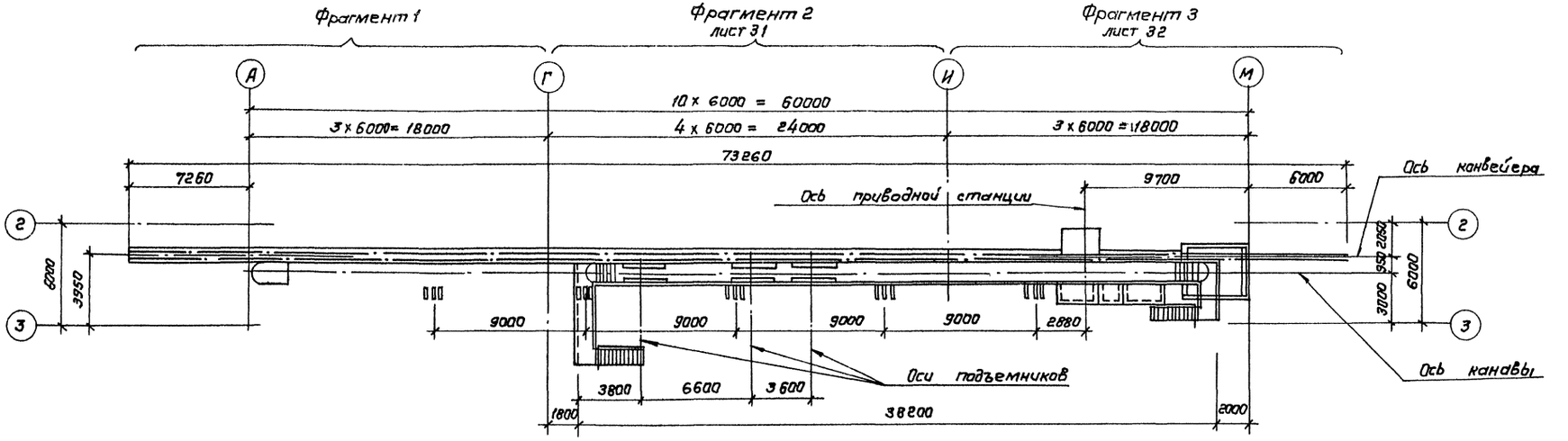

Фрагмент 1

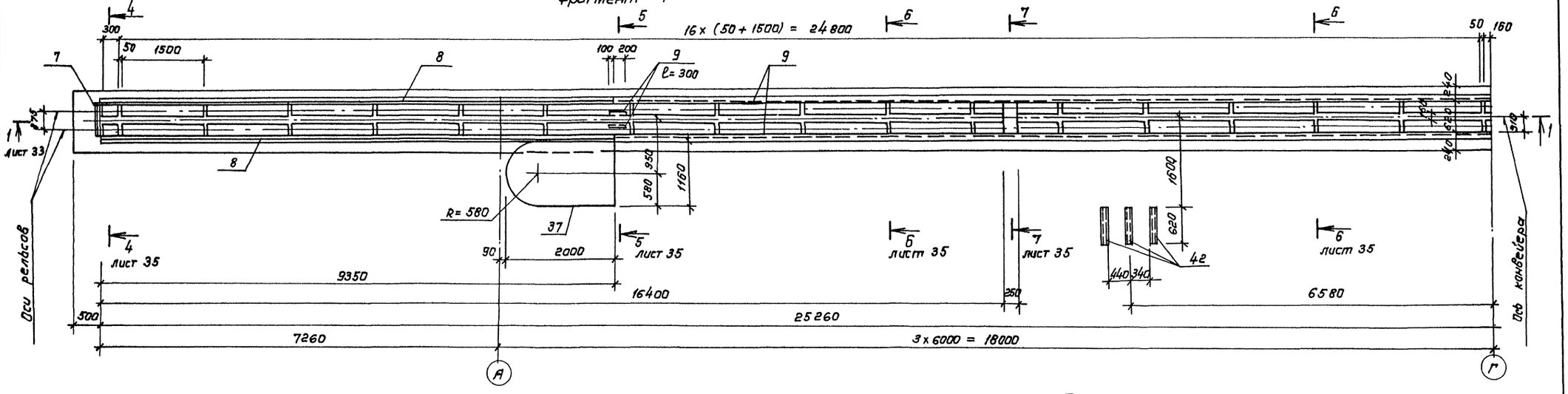

План перекрытия на отм. 0.060

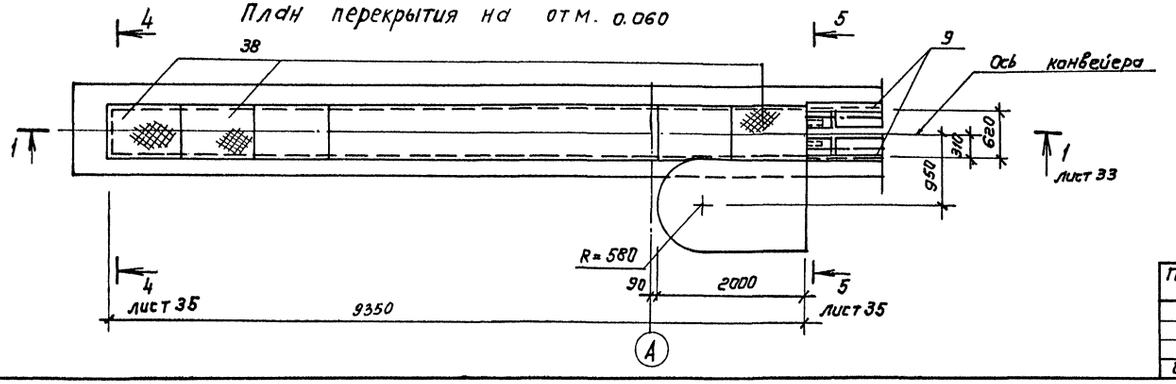

1. Примечания даны на листе 23.
2. Ведомость расхода стали на ФОМ 2 дана на листе 30.

Согласовано

Нач. отд. Тх	Пугин
Взам. инв. №	
Подпись и дата	
Инв. № подл.	

ГИП	Пивторак	
Нач. АСО	Винклер	
Н. контр.	Хрупало	
Гл. контр.	Хрупало	
Гл. спец.	Лисичкин	
Рук. гр.	Алехова	
Инж.	Сапрошина	

Привязан

Инв. №

ТП 503-3-11.86 КЖ

Профилакторий для централизованного технического обслуживания 1200 автомобилей КамАЗ в год

Стадия	Лист	Листов
Р	29	

Фундамент ФОМ 2. План на отм. 0.000. Фрагмент 1. План перекрытия на отм. 0.060.

ГИПРОАВТОТРАНС г. Москва

Копировал Каннова

Формат А2

Спецификация фундамента ФОМ2

(начало)

Формат	Зона	Поз.	Обозначение	Наименование	Кол.	Примечание
				Сборочные единицы		
			3.006.1-2/82 вып. 1-2	Плиты		
А4		32		П8д-8	12	210 кг
А4		33		П11д-8	2	270 кг
А4		34		П21д-8	4	730 кг
				Сетки арматурные		
А4		1	ТП КЖИ. 270	С1	15	
А4		3	270-01	С2	5	
А4		2	270-02	С3	5	
				Изделия закладные		
А4		18	ТП КЖИ. 280	Мн1		3,2 пм
А4		16	.290	Мн2		33,4 п.м
А4		17	.300	Мн3		33,4 пм
А4		9	.310	Мн4		83,2 пм
А4		8	-01	Мн5		18,7 пм
А4		10	.330	Мн7		7,5 пм
А4		7	.340	Мн8	1	
А4		20	.350	Мн9	6	
А4		23	.390	Мн15	40	
А3		19	.380-01	Мн14	30	
А4		4	.370	Мн12	100	
				Рамки		
А4		21	ТП КЖИ. 430	Рм1	5	
А4		22	.440	Рм2	1	

(продолжение)

Формат	Зона	Поз.	Обозначение	Наименование	Кол.	Примечание
А3		47	ТП КЖИ. 450	Рм3	15	
А3		48	-01	Рм4	15	
А3		49	.460	Рм5	5	
А3		50	-01	Рм6	5	
А4		51	.470	Рм7	1	
А4		52	.480	Рм8	1	
				Решетки		
А3		29	ТП КЖИ. 540-01	Рс2	2	
А3		30	-02	Рс3	1	
А3		31	.550	Рс4	1	
				Щиты		
А3		28	ТП КЖИ. 520	Щс1	4	
А4		43	.560	Щд1	2	
А4		44	.570	Ограждение ОГ1		8,0 пм
				Детали		
БЧ		13		Рельс Р11 ГОСТ 6368-82		
				l = 73,4 пм	2	
				L 160×160×10 ГОСТ 8509-72*		
БЧ		25		l = 1600	2	39,5 кг
БЧ		26		l = 1300	2	32,1 кг
БЧ		27		l = 1900	2	47,0 кг
				Швеллер ГОСТ 8240-72*		
БЧ		12		[10 l = 1400	2	12,9 кг
БЧ		14		[16 l = 9000	1	126,9 кг

(окончание)

Формат	Зона	Поз.	Обозначение	Наименование	Кол.	Примечание
БЧ		15		[16 l = 5200	1	73,5 кг
БЧ		42		[14 l = 620	15	7,9 кг
				Квадрат 40 ГОСТ 2591-71*		
БЧ		35		l = 740	1	9,3 кг
БЧ		36		l = 9370	2	118,0 кг
				Лист ГОСТ 19903-74*		
БЧ		37		6 × 250 × 4660	1	55,0 кг
БЧ		38		18 × 740 × 940	10	100,0 кг
БЧ		40		18 × 80 × 25	2	0,2 кг
БЧ		11		10 × 178 × 180	3	2,5 кг
				Полоса ГОСТ 103-76*		
БЧ		41		10×110 l = 110	2	0,95 кг
А2		6	лист 39	10×150 l = 100	200	1,2 кг
А2		5	лист 39	6×70 l = 170	200	0,6 кг
				Труба Ду20 ГОСТ 3262-75* / В ст 3 кп 2 ГОСТ 535-79*		
А2		24	лист 32	l = 400	4	0,7 кг
А2		46	лист 32	l = 710	16	1,25 кг
				Стандартные изделия		
А3		39	5.900-2	Сальник Ду 100 А 200	1	6,2 кг
				Материалы		
				Бетон класса В15		105,0 м³

Ведомость расхода стали на элемент, кг

Марка элемента	Арматура класса АIII ГОСТ 5781-82* Ф12	Ф8	Итого	АI ГОСТ 5781-82* Ф22	Ф6	Итого	Сетка ГОСТ 5336-80 Н20×1,6	Итого	Изделия закладные: Вст3 кп2 ГОСТ 2590-71* Ф20	Ф16	Ф10	Итого	ГОСТ 2591-71* □40	Итого	Прокат марки: Вст3 пс6-1 ГОСТ 8240-72* [16	Вст3 кп2 [14	[10	Итого	Вст3 пс6 ГОСТ 8509-72* L50×5	Вст3 пс6-1 L75×5	Вст3 кп2 ГОСТ 103-76* L100×8	L160×10	Итого	Вст3 кп2 ГОСТ 19903-74* 10×150	10×100	8×200	6×70	4×40	Итого	ГОСТ 8568-77* Б18	Б10	Б6	Итого	ГОСТ 3262-75* Б6	Итого	Ду20	Итого	ГОСТ 6368-82 Р11	Итого	Всего	Общий расход
ФОМ2	327,0	85,0	412,0	123,0	25,0	148,0	30,0	30,0	100,0	31,0	4,0	135,0	244,0	244,0	200,0	935,0	298,0	1439,0	1180,0	129,0	406,0	1307,0	3022,0	1255,0	289,0	340,0	120,0	26,0	2030,0	991,0	8,0	55,0	1054,0	223,0	223,0	23,0	23,0	1644,0	1644,0	10398,0	10398,0

Альбом III

Типовой проект

Инв. N подл. | Подпись и дата | Взам. инв. N

Привязан

Инв. N

ГИП	Пивторак	
Нач. АСО	Винклер	
Н. контр.	Хрупало	
Гл. констр.	Хрупало	
Гл. спец.	Лисичкин	
Рук. гр.	Алехова	
Инж.	Сапрошина	

ТП 503-3-11.86 КЖ

Профилакторий для централизованного технического обслуживания 1200 автомобилей КАМАЗ в год

Стадия	Лист	Листов
Р	30	

Спецификация фундамента ФОМ2

ГИПРОАВТОТРАНС г. Москва

Копировал Марченко

Формат А2

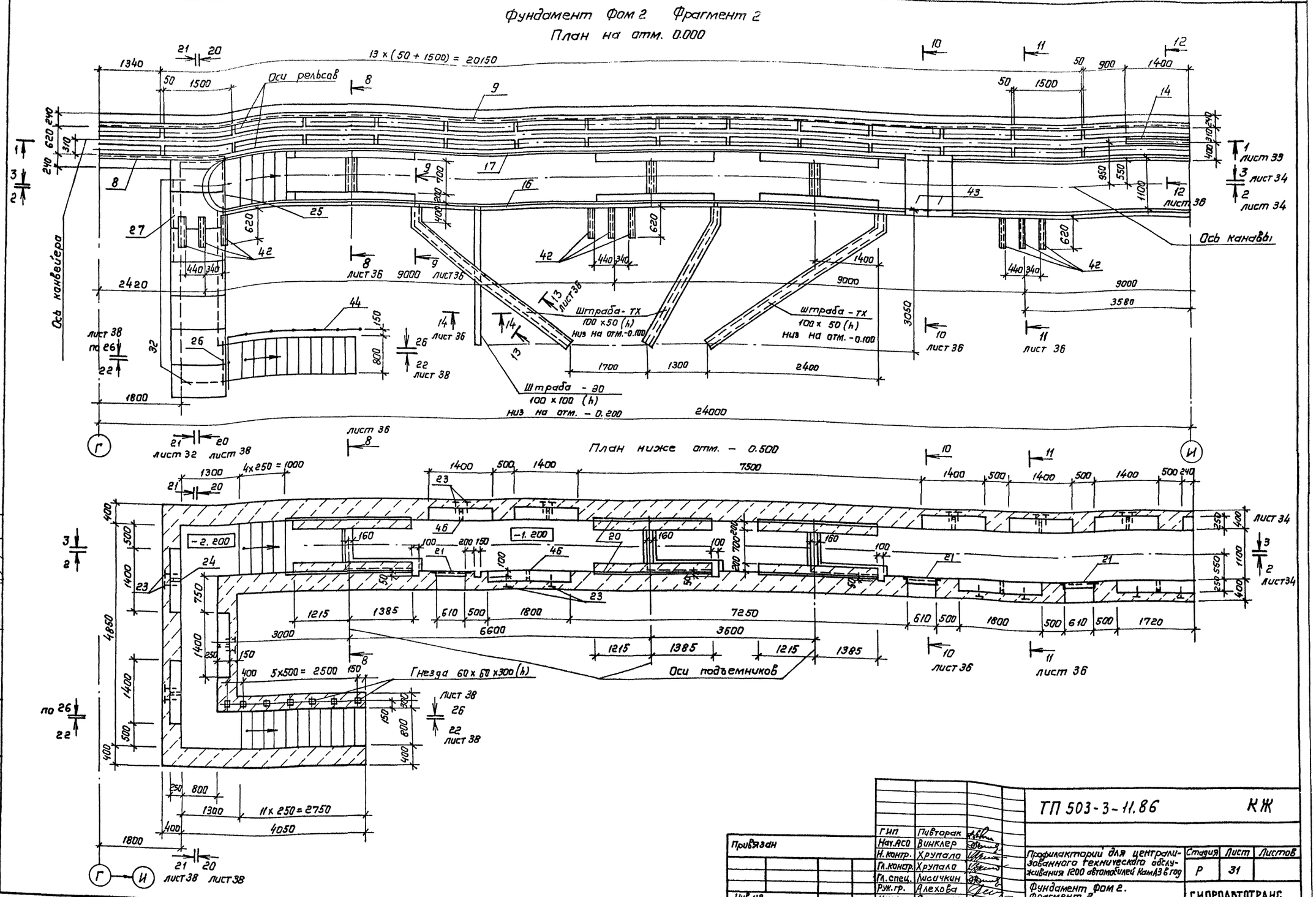
Фундамент Фом 2 Фрагмент 2
План на отм. 0.000
13 × (50 + 1500) = 20150
Оси рельсов
Ось конвейера
Ось канавы
Штраба - тх
100 × 50 (h)
низ на отм. -0.100
Штраба - 30
100 × 100 (h)
низ на отм. - 0.200
24000
План ниже отм. - 0.500
4×250 = 1000
5×500 = 2500
Гнезда 60 × 60 × 300 (h)
Оси подъемников
11 × 250 = 2750
лист 33
лист 34
лист 36
лист 38
лист 32
лист 38 по 26
Альбом III
Типовой проект
Согласовано
Нач. отд. тх
Нач. отд. ОВ
Нач. отд. ЭО
Пугин
Лошакова
Шунский
Взам. инв. N
Подпись и дата
Инв. N подл.
Привязан
Инв. N
ТП 503-3-11.86 КЖ
Гип Пивторак
Нач. АСО Винклер
Н. контр. Хрупало
Гл. контр. Хрупало
Гл. спец. Лисичкин
Рук. гр. Алехова
Инж. Сапрошина
Профилактории для централизованного технического обслуживания 1200 автомобилей КамАЗ в год
Стадия Р
Лист 31
Листов
Фундамент Фом 2.
Фрагмент 2.
Планы на отм. 0.000 и ниже отм. - 0.500
ГИПРОАВТОТРАНС г. Москва
Копировал Коннова
формат А2

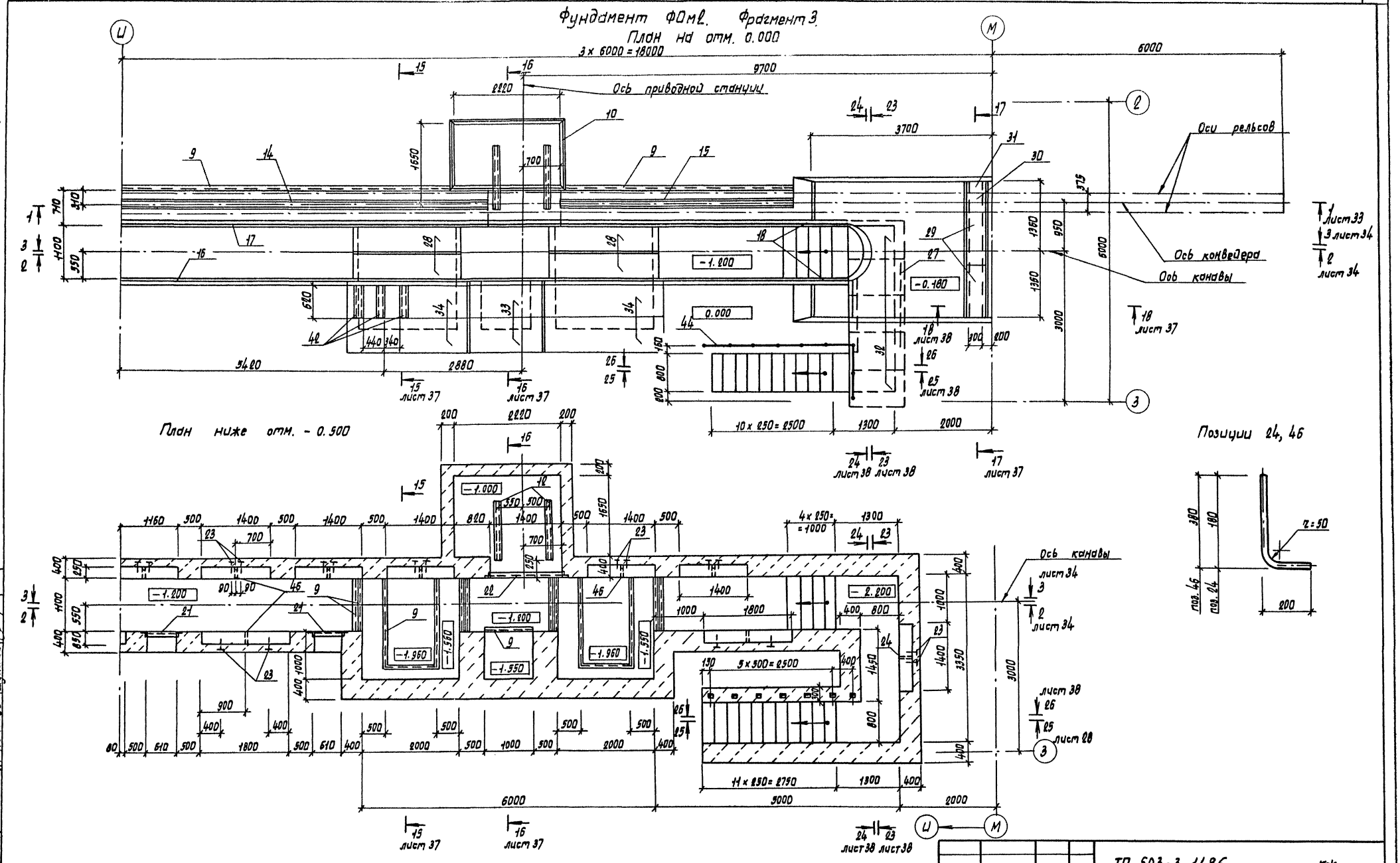

ГИП	Пивторак		
Нач. АСО	Винклер		
Н. контр.	Хрупало		
Гл. конст.	Хрупало		
Гл. спец.	Лисичкин		
Рук. гр.	Алехова		
Инж.	Сапрошина		

Привязан

Инв. N

ТП 503-3-11.86 КЖ

Профилакторий для централизованного технического обслуживания 1200 автомобилей КамАЗ в год

Стадия	Лист	Листов
Р	32	

Фундамент ФОМ2 Фрагмент 3. Планы на отм. 0.000 и ниже отм. -0.500

ГИПРОАВТОТРАНС г. Москва

Копировал Марченко

Формат А2

Согласовано

Нач. отд. ТХ	Пугин	
Нач. отд. ОВ	Лошакова	
Нач. отд. ЭО	Шунский	

Взам. инв. N

Подпись и дата

Инв. N подл.

Фундамент ФОМ2

1—1

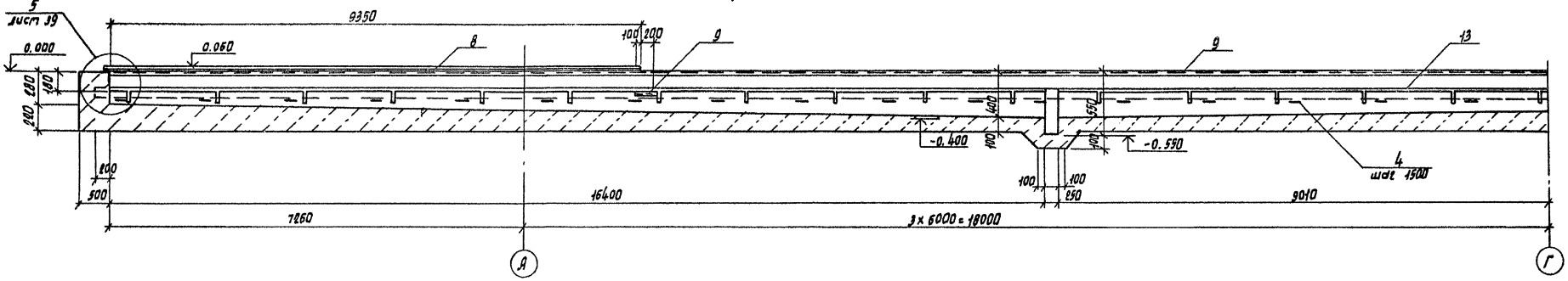

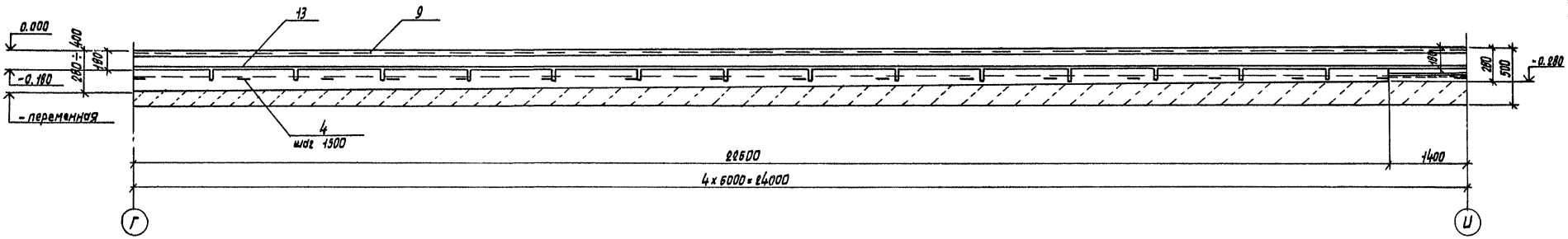

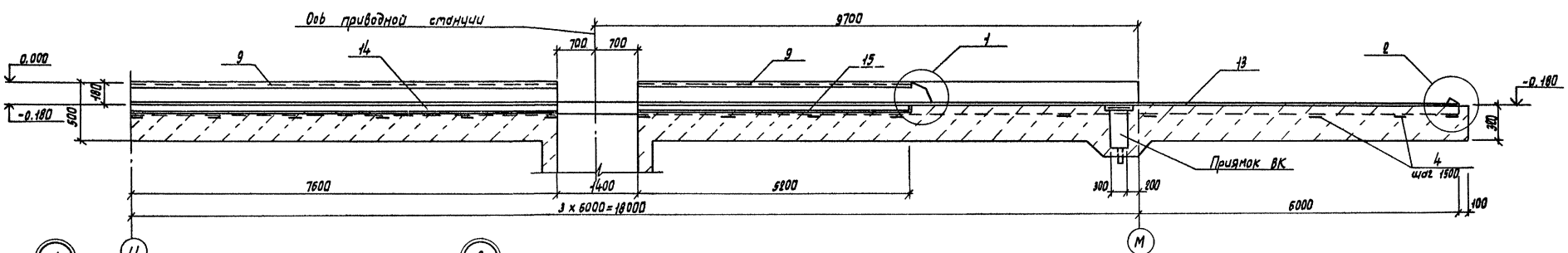

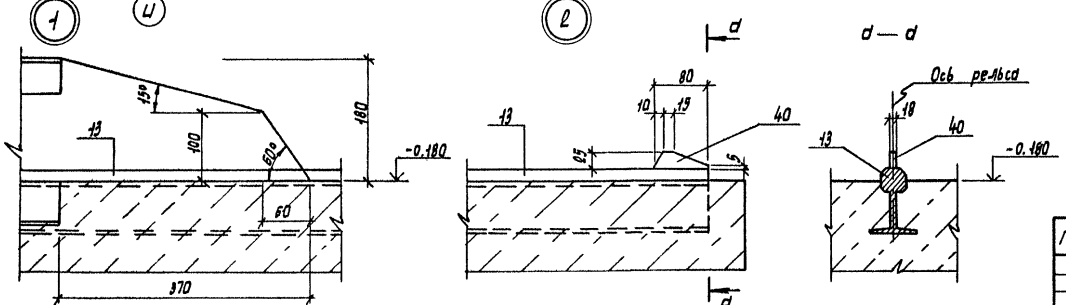

Привязан

Инв. №

ГИП	Пивтарчак	
Нач. АСО	Винклер	
Н. контр.	Хрупало	
Гл. констр.	Хрупало	
Гл. спец.	Лисичкин	
Рук. гр.	Алехина	
Инж.	Сапрыкина	

ТП 503-3-11.86 КЖ

Профилакторий для централизованного технического обслуживания 100 автомобилей Кам.АЗ в год

Стадия	Лист	Листов
Р	33	

Фундамент ФОМ2
Разрез 1-1
Узлы 1, 2

ГИПРОАВТОТРАНС
г. Москва

Копировал Марченко

Формат А2

Инв. № подл. | Подпись и дата | Взам. инв. №

Альбом III

Типовой проект

Фундамент ФОМ2

План расположения борозды и ниш для электропроводки

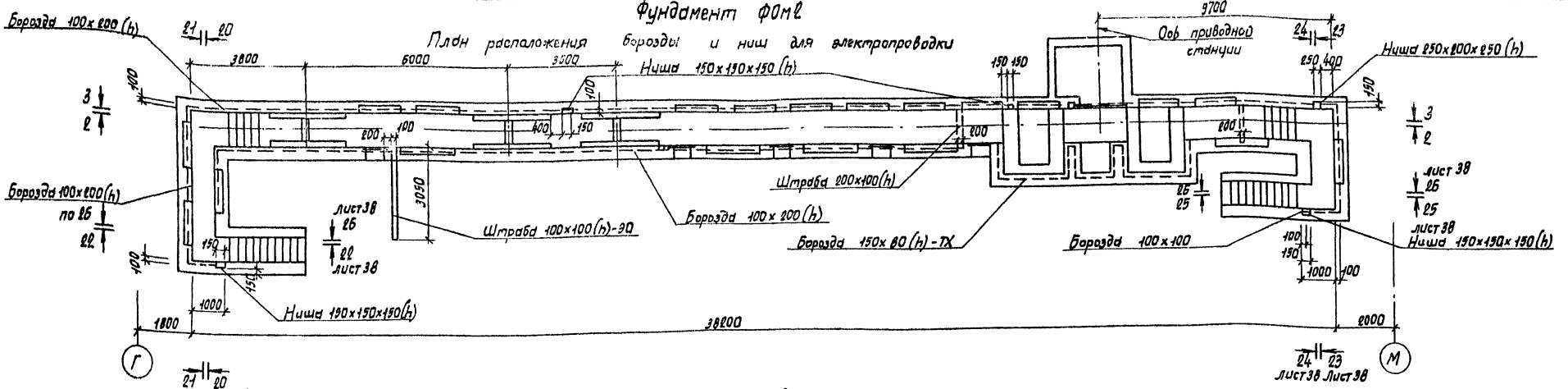

2—2

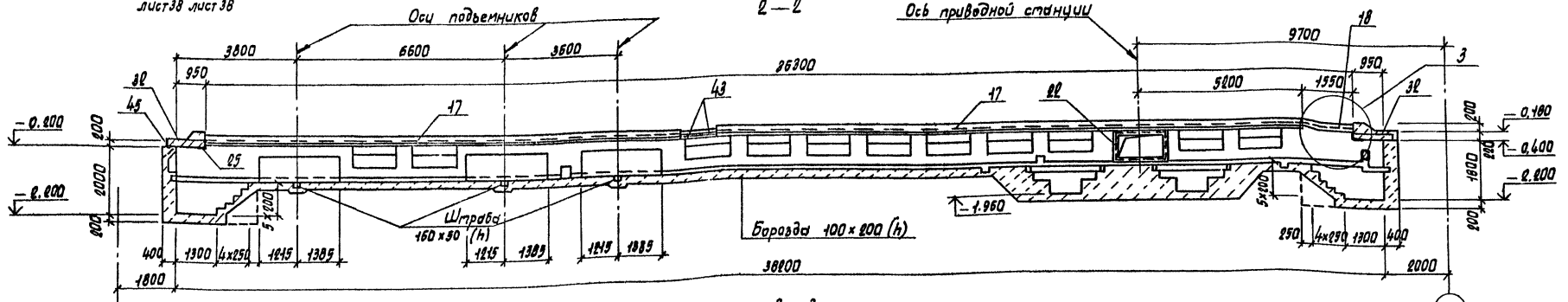

3—3

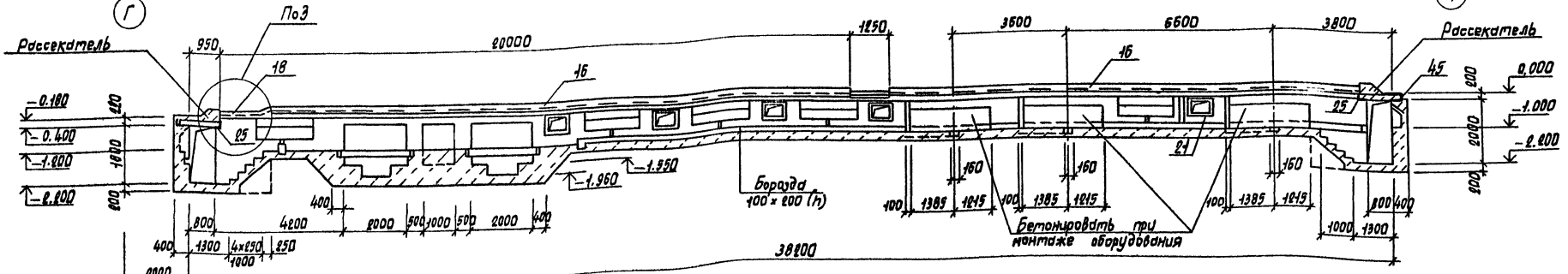

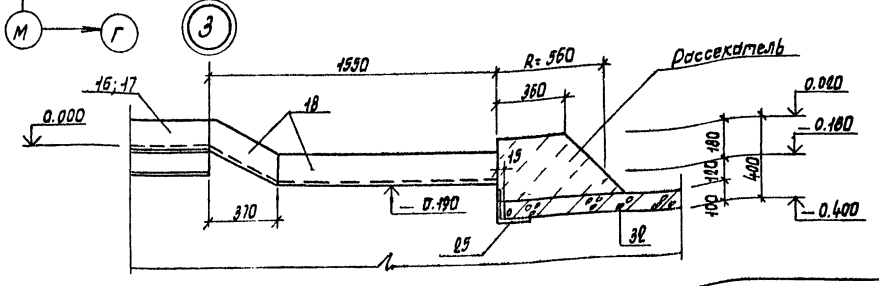

ГИП	Пивторак		
Нач. АСО	Винклер		
Н. контр.	Хрупало		
Гл. конст.	Хрупало		
Гл. спец.	Лисичкин		
Рук. гр.	Алехова		
Инж.	Полушина		

Привязан

Инв. N

ТП 503-3-11.86 КЖ

Профилакторий для централизованного технического обслуживания 1200 автомобилей Кан АЗ в год

Стадия	Лист	Листов
Р	34	

Фундамент ФОМ2
План расположения борозды и ниш для электропроводки.
Разрезы 2-2; 3-3; узел 3

ГИПРОАВТОТРАНС
г. Москва

Копировал Марченко

Формат А2

Согласовано
Нач. отд. 90 Шуйский

Инв. N подл. | Подпись и дата | Взам. инв. N

Фундамент ФОМ 2

План расположения изделий закладных МН-12, МН-14

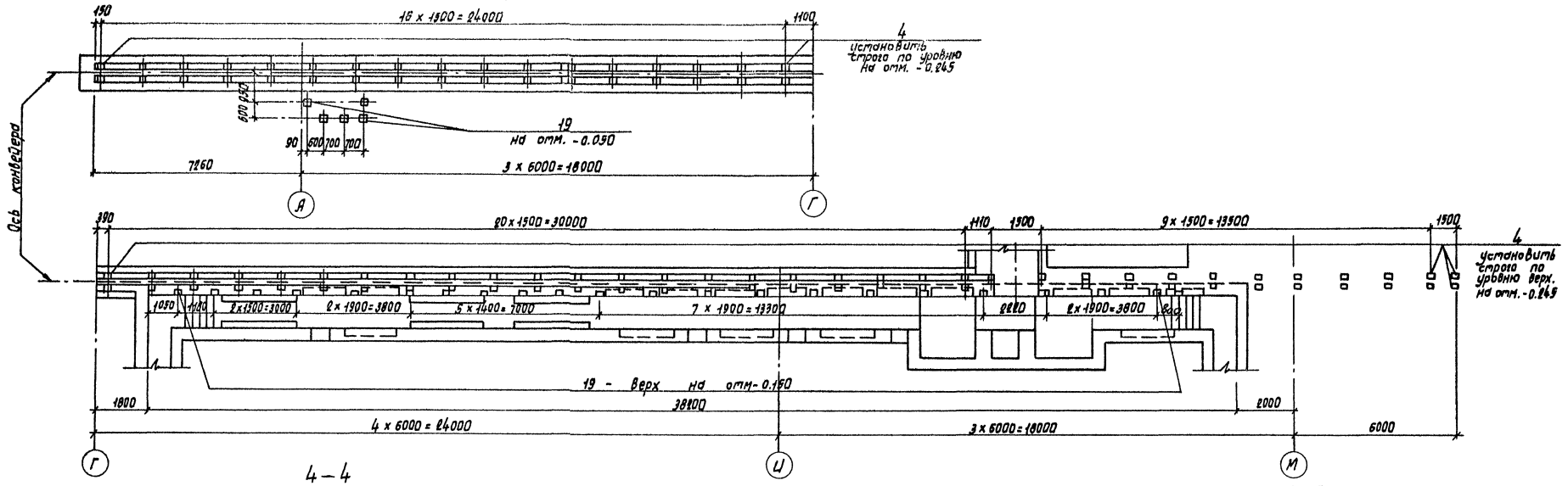

4 — 4

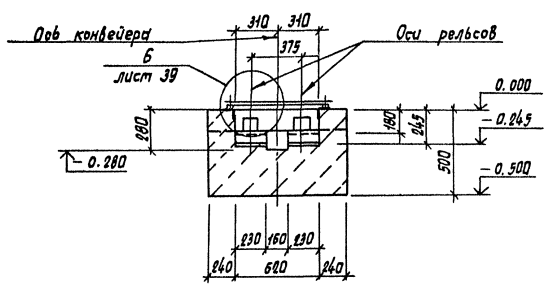

5 — 5

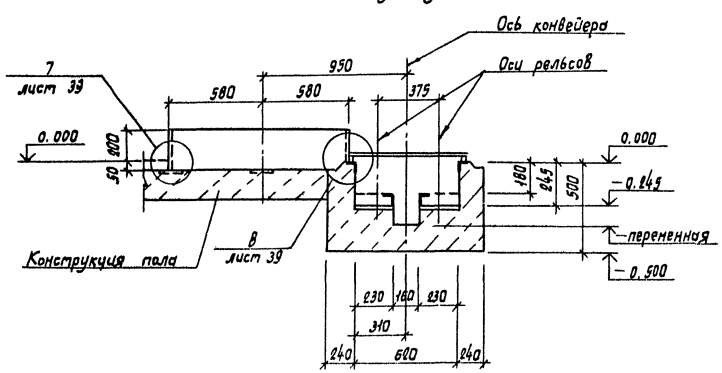

Б — Б

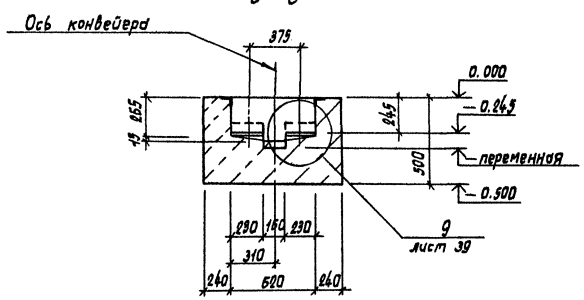

7 — 7

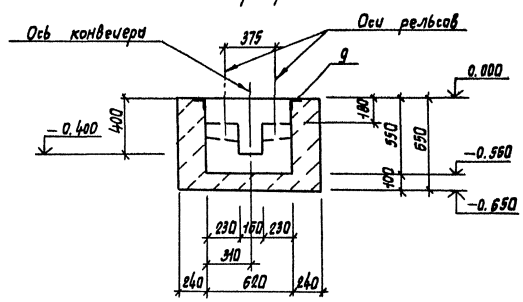

В разрезах рельсы Р-11 условно не показаны

Альбом III

Типовой проект

Инв. № подл. | Подпись и дата | Взам. инв. №

Привязан

Инв. №

ГИП	Пивторак		
Нач. АСО	Винклер		
Н. контр.	Хрупало		
Гл. конст.	Хрупало		
Гл. спец.	Лисичкин		
Рук. гр.	Алехова		
Инж.	Сапрошина		

ТП 503-3-11.86 КЖ

Профилакторий для централизованного технического обслуживания 1200 автомобилей КамАЗ в год

Фундамент ФОМ2. План расположения изделий закладных МН-12, МН-14. Разрезы 4-4 ... 7-7

Стадия	Лист	Листов
Р	35	

ГИПРОАВТОТРАНС г. Москва

Формат А2

Альбом III

Типовой проект

Фундамент ФОм 2

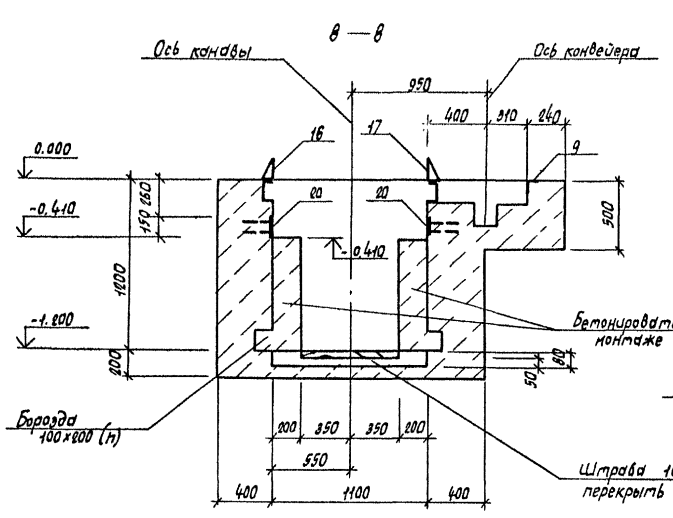

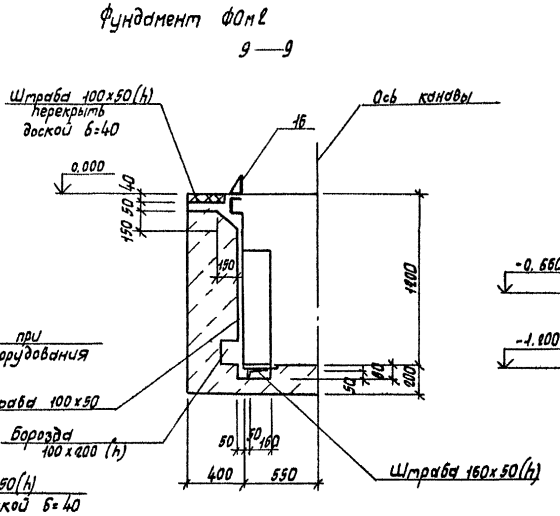

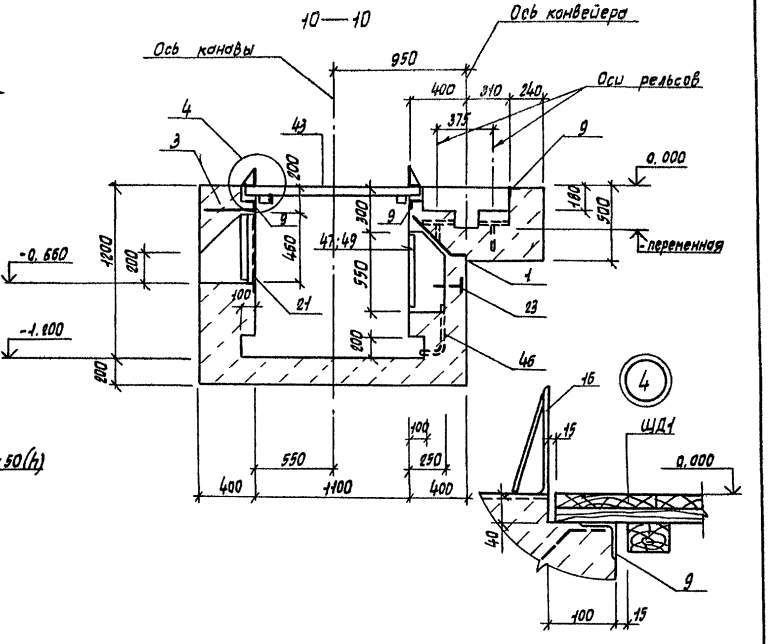

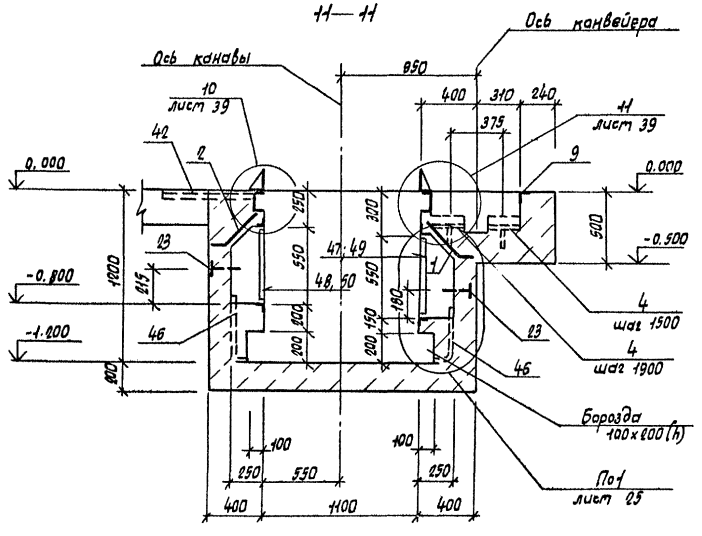

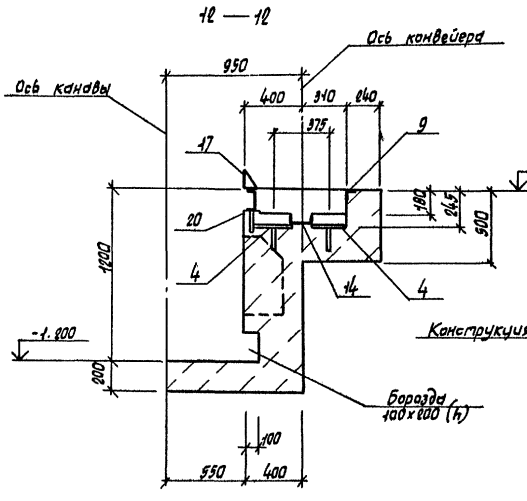

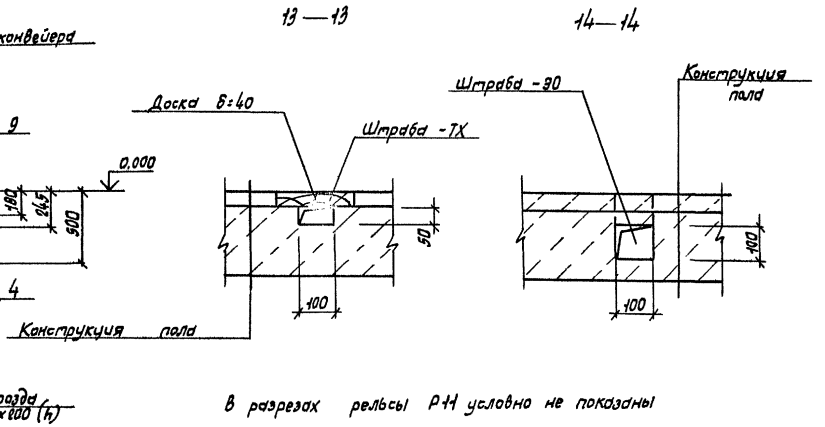

В разрезах рельсы Р11 условно не показаны

				ТП503-3-11.86		КЖ
ГИП	Пивторак					
Нач. АСО	Винклер			Профилакторий для централизованного технического обслуживания 1200 автомобилей КамАЗ в год	Стадия: Р	Лист: 36	Листов:
Гл. конст.	Хрупала					
Гл. конст.	Хрупала					
Гл. спец.	Лисичкин			Фундамент ФОм 2. Разрезы 8-8 ... 14-14. Узел 4	ГИПРОАВТОТРАНС г. Москва	
Рук. гр.	Алехова					
Инж.	Старошина					

Привязан

Инв. N

Копировал Марченко

Формат А2

Инв. N подл. | Подпись и дата | Взам. инв. N

Альбом III

Типовой проект

Фундамент ФОм2

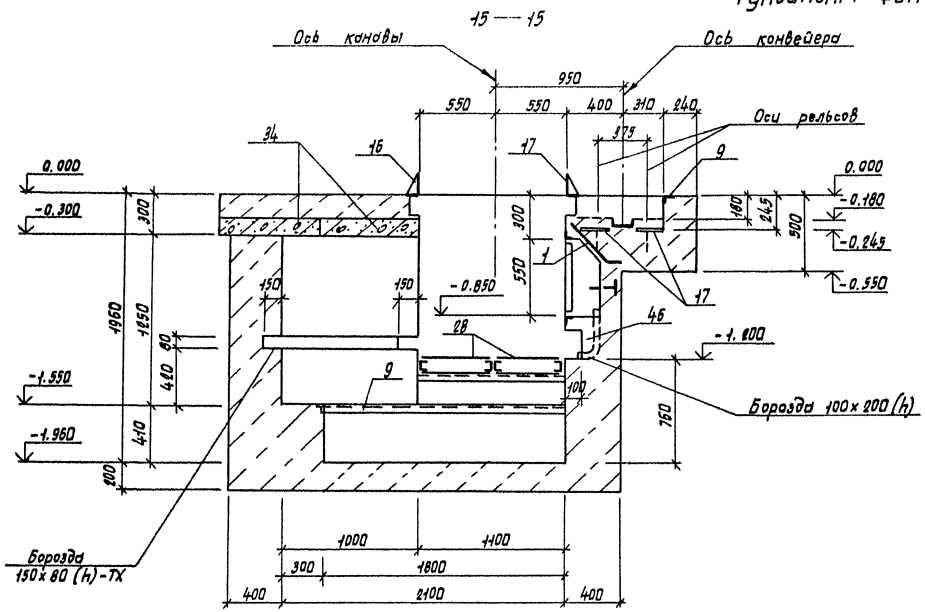

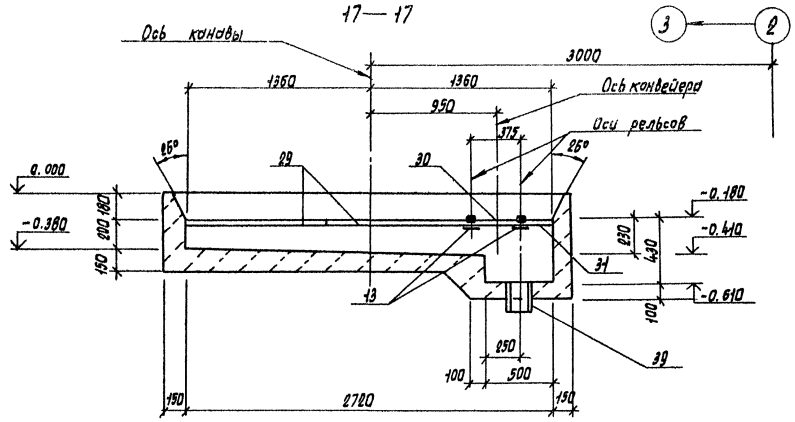

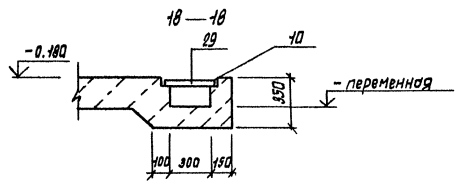

Позиция 11

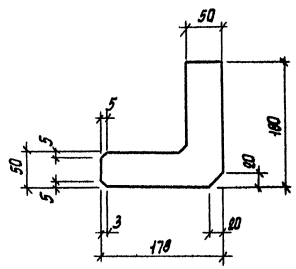

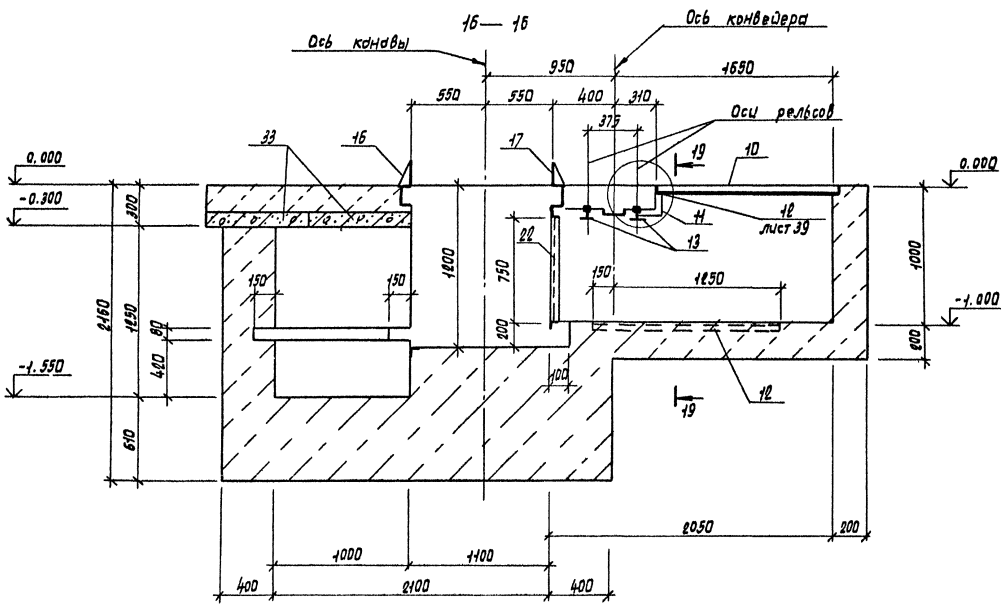

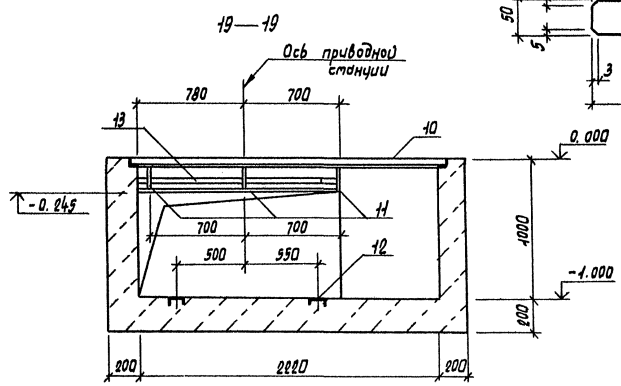

				ТП 503-3-11.86		КЖ	
ГИП	Пивторак						
Нач. ПСО	Аинклер			Профилакторий для централизованного технического обслуживания 1200 автомобилей Ком.АЗ в год	Стадия	Лист	Листов
Н. контр.	Хрупало				Р	37	
Гл. конст.	Хрупало			Фундамент ФОм2. Разрезы 15-15 ... 19-19	ГИПРОАВТОТРАНС г. Москва		
Гл. спец.	Лисичкин						
Рук. гр.	Алехова						
Инж.	Сапрошина						

Привязан

Инв. N

Копировал Марченко

Формат А2

Инв. N подл. | Подпись и дата | Взам. инв. N

Фундамент ФОМ 2

20 - 20

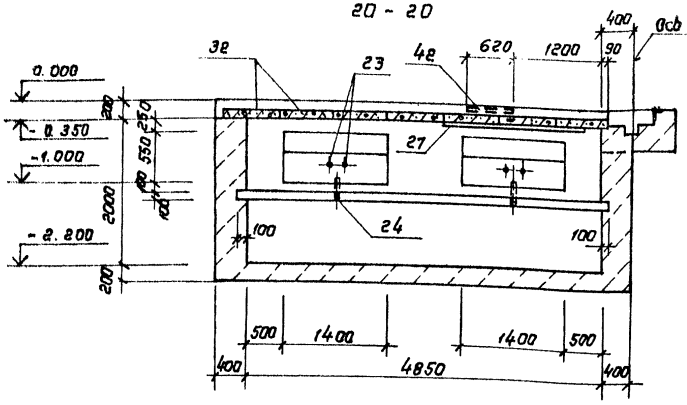

23 - 23

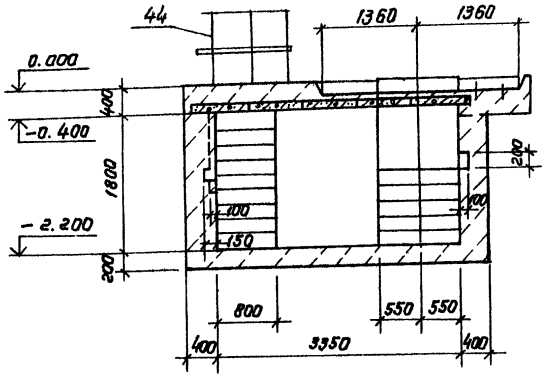

25 - 25

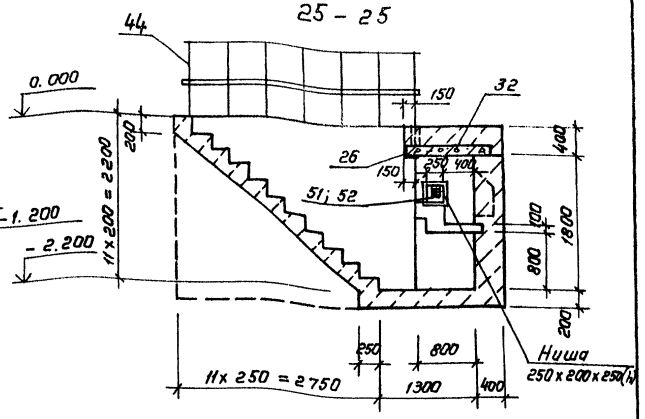

21 - 21

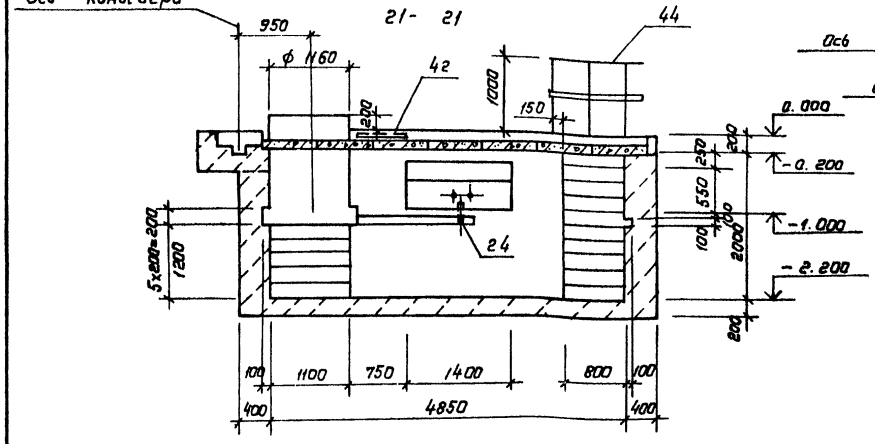

24 — 24

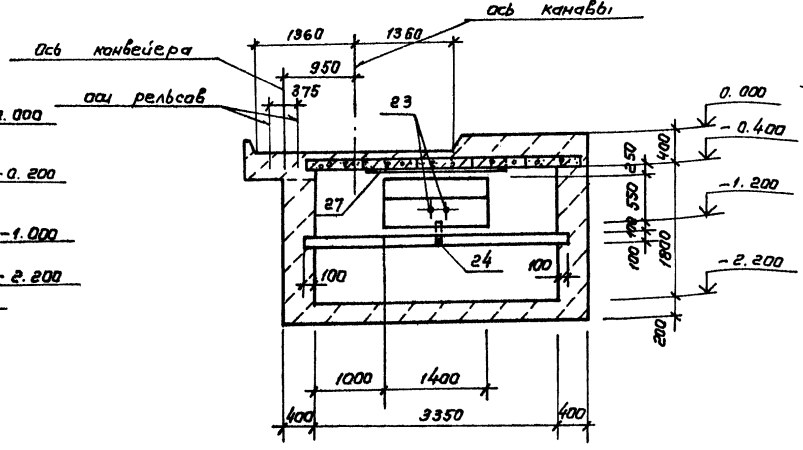

26 — 26

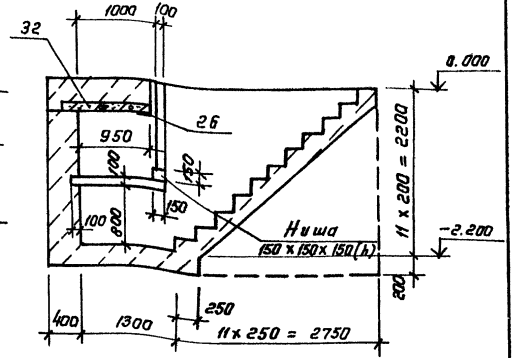

В разрезах рельсы Р11 условно не показаны.

22 - 22

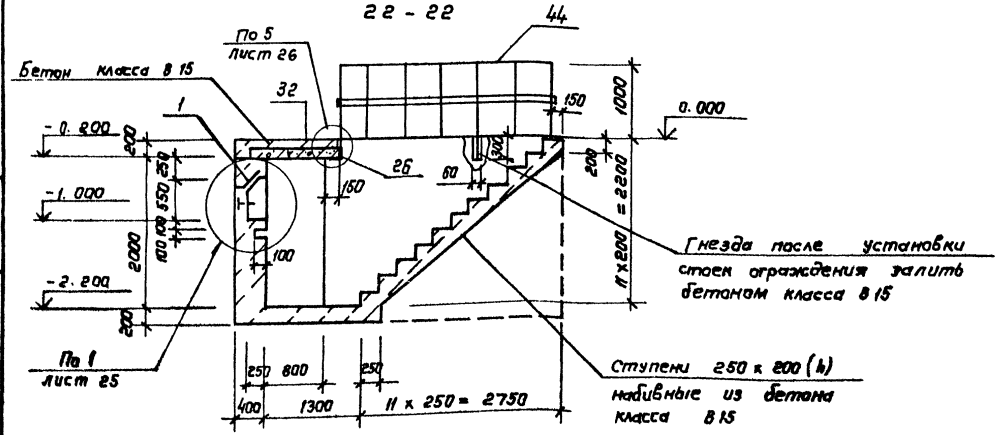

Гнезда после установки стоек ограждения залить бетоном класса В 15

Ступени 250 x 200 (h) набивные из бетона класса В 15

Альбом III

Типовой проект

Инв. № подл. | Подпись и дата | Взам. инв. №

				ТП 503-3-11.86		КЖ
ГИП	Пивтораик					
Нач. АСО	Винклер			Профилакторий для централизованного технического обслуживания 1600 автомобилей КамАЗ в год	Стадия	Лист	Листов
Н.контр.	Хрупало				Р	38	
Гл.констр.	Хрупало						
Гл.спец.	Лисичкин			Фундамент ФОМ 2 Разрезы 20-20... 26-26	ГИПРОАВТОТРАНС г. Москва		
Рук.гр.	Алехова						
Инж.	Сапрошина						

Привязан

Инв. №

Копировал Каннова

Формат А2

Фундамент ФОМ2

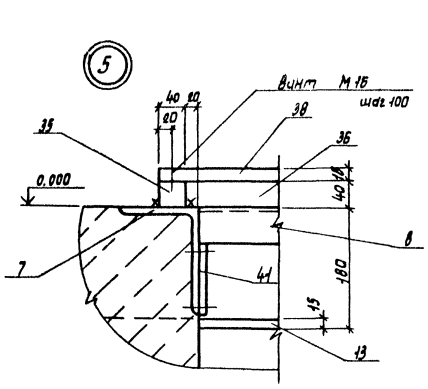

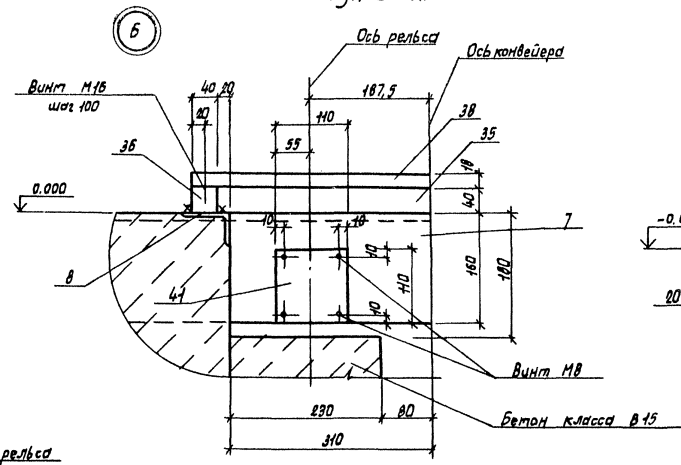

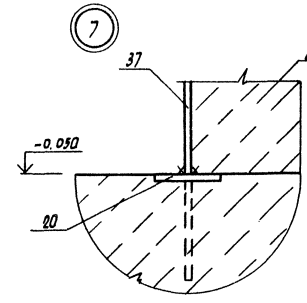

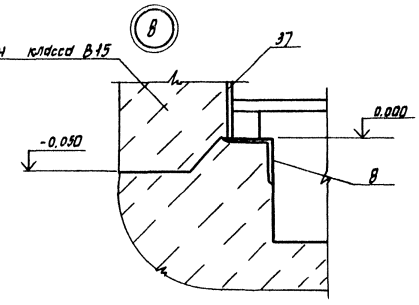

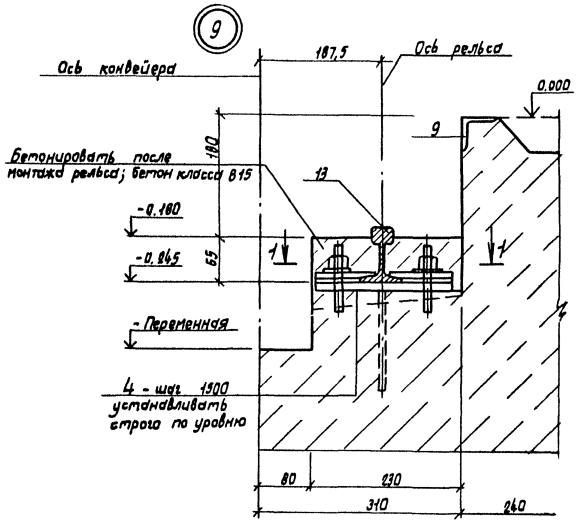

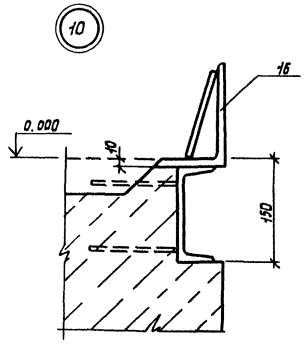

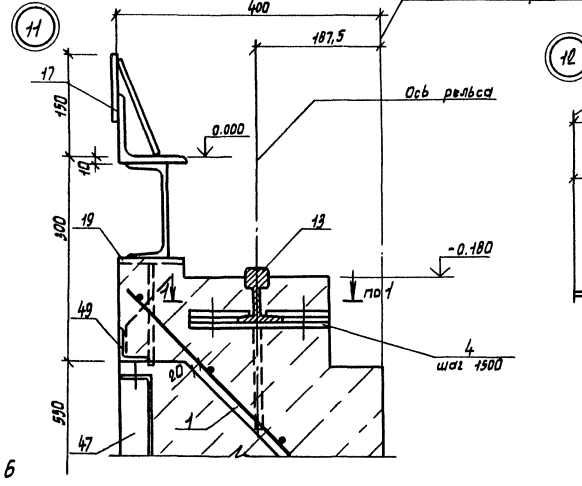

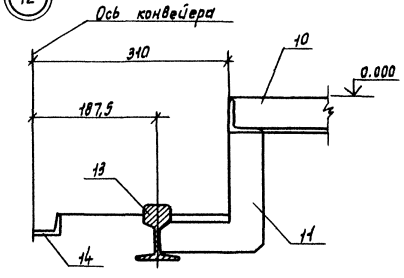

1 – 1

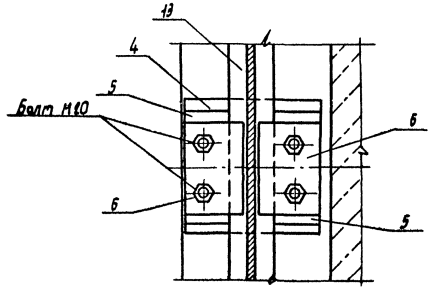

Позиция 5

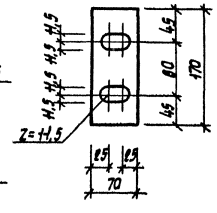

Позиция 6

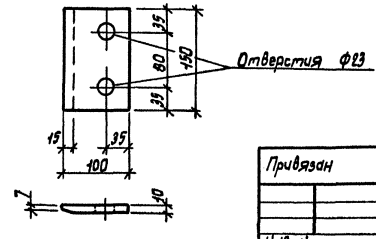

Альбом III

Типовой проект

Инв. N подл. | Подпись и дата | Взам. инв. N

Привязан

Инв. N

ГИП	Пивторак		
Нач. ДСО	Винклер		
Н. контр.	Хрупало		
Гл. конст.	Хрупало		
Гл. спец.	Лысичкин		
Рук. гр.	Алехова		
Инж.	Сапрошина		

ТП 503-3-11.86 КЖ

Профилакторий для централизованного технического обслуживания 1200 автомобилей КамАЗ в год

Стадия	Лист	Листов
Р	39	

Фундамент ФОМ2
Узлы 5...12

ГИПРОАВТОТРАНС
г. Москва

Копировал Марченко

Формат А2

Фундамент ФОм3

План на отм. 0.000

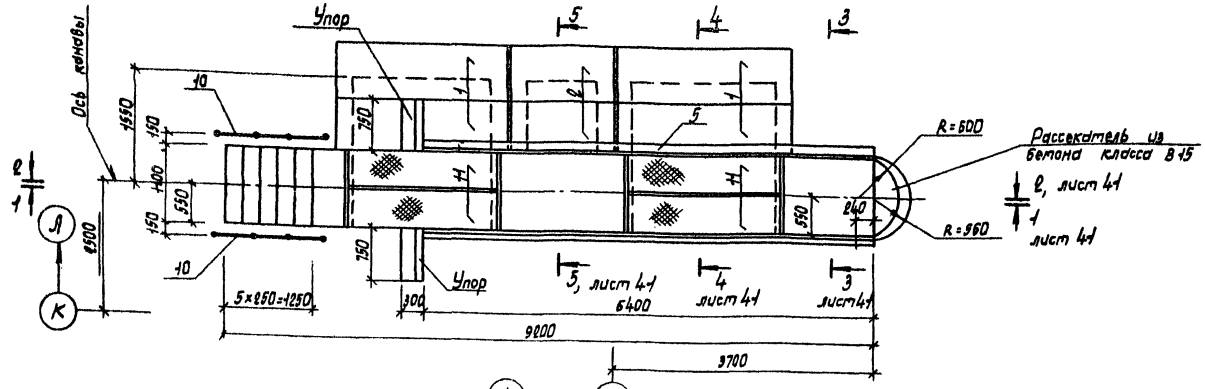

План ниже отм. 0.000

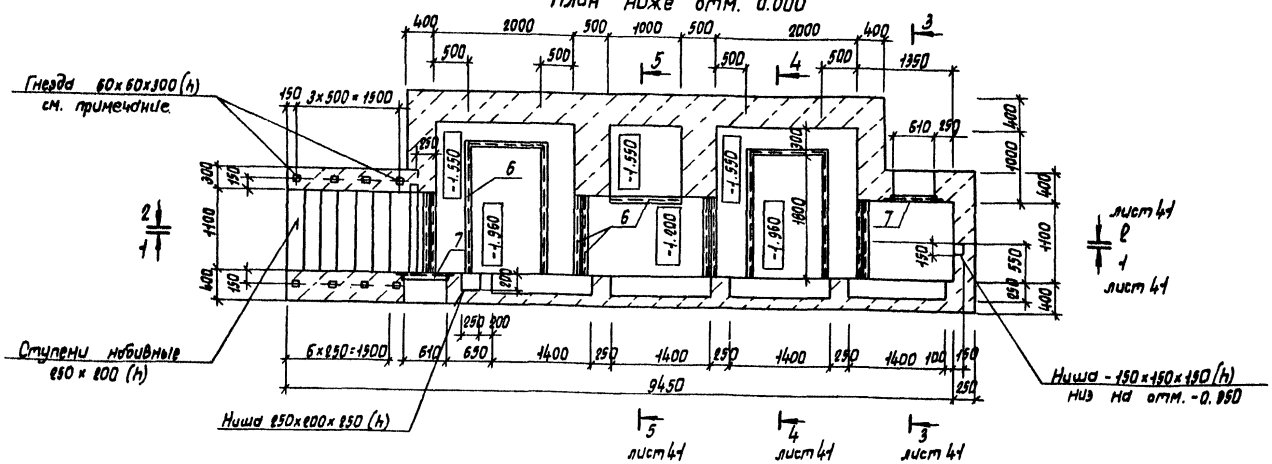

Спецификация фундамента ФОм3

Формат	Зона	Поз	Обозначение	Наименование	Кол.	Примечание
				Сборочные единицы		
			3.006.1-2/82 вып.1-2	Плиты		
А4		1		П21д-8	4	
А4		2		П11д-8	2	
				Сетки арматурные		
А4		3	ТП кжи.270	С1	4	
А4		4	-02	С3	2	
				Изделия закладные		
А4		5	ТП кжи.280	Мн1		12,8 пм
А4		6	.310	Мн4		19,4 пм
А4		9	.390	Мн15	8	
				Рамки		
А4		7	ТП кжи.430	Рм1	2	
А3		12	.450	Рм3	4	
А3		13	.460	Рм5	4	
А4		14	.470	Рм7	1	
А4		15	.480	Рм8	1	
А4		10	.570	Ограждение ОГ1		3,0 пм
А3		11	.520	Щит Щс1	4	
				Детали		
А2		8	лист 25	Труба Ду 20 ГОСТ 3262-72* / Вст3 кп2 ГОСТ 535-79*		
				l=400	4	0,7 кг
				Материалы		
				Бетон класса В15		25,0 м³

Гнезда 60×60×300 (h) после установки стоек ограждения тщательно забить бетоном класса В15.

Ведомость расхода стали на элемент, кг

Марка элемента	Изделия закладные																									Общий расход
	Арматура класса						Сетка		Прокат марки																	
	АIII			АI					Вст3 кп2				Вст3 пс6-1	Вст3 кп2												
	ГОСТ 5781-82*			ГОСТ 5781-82*			ГОСТ 5336-80		ГОСТ 2590-71*		ГОСТ 8240-72*		ГОСТ 8509-72*			ГОСТ 103-76*				ГОСТ 8568-77*		ГОСТ 3262-75*		Всего	
	Ф12	Ф8	Итого	Ф22	Ф6	Итого	N24×1,6	Итого	круг 16	Итого	С10	Итого	L160×10	L50×5	Итого	10×150	10×100	4×40	Итого	6 6	Итого	Ду 20	Итого		
ФОм3	90,0	16,0	106,0	31,5	5,0	36,5	5,5	5,5	22,0	22,0	78,0	78,0	317,0	240,0	557,0	151,0	6,5	8,5	166,0	234,0	234,0	3,0	3,0	1208,0	1208,0

Согласовано: Нач. отд. ТХ, Нач. отд. ОВ, Нач. отд. ЭО; Пушин, Лошакова, Шунский

Альбом III

Типовой проект

Инв. № подл. | Подпись и дата | Взам. инв. №

Привязан

Инв. №

ГИП	Пивторак	
Нач. АСО	Винклер	
Н. контр.	Хрупало	
Гл. контр.	Хрупало	
Гл. спец.	Лисичкин	
Рук. гр.	Алехова	
Инж.	Сапрошина	

ТП 503-3-11.86 КЖ

Профилакторий для централизованного технического обслуживания 1200 автомобилей КАМАЗ в год

Стадия	Лист	Листов
Р	40	

Фундамент ФОм3. Планы на отм. 0.000 и ниже отм. 0.000

ГИПРОАВТОТРАНС г. Москва

Копировал Марченко

Формат А2

Фундамент ФОМ3

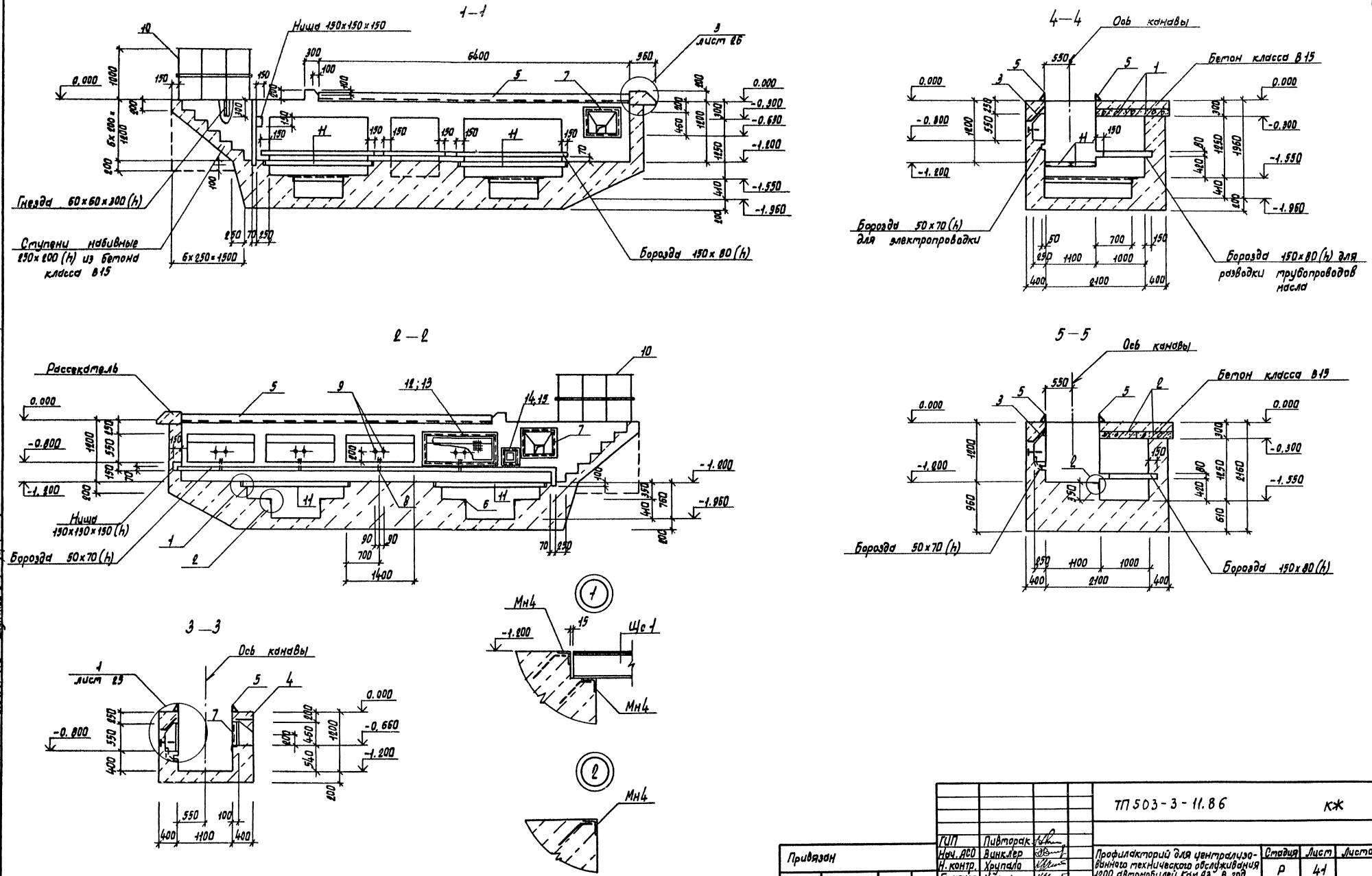

Альбом III

Типовой проект

Согласовано							
Нач. отд. ТХ	Пугин						
Нач. отд. ОВ	Лошакова						
Нач. отд. ЭО	Шунский						
Взам. инв. N							
Подпись и дата							
Инв. N подл.							

				ТП 503-3-11.86		КЖ
Привязан	ГИП	Пивторак		Профилакторий для централизованного технического обслуживания 1200 автомобилей КамАЗ в год	Стадия	Лист	Листов
	Нач. АСО	Винклер			Р	41	
	Н. контр.	Хрупало					
	Гл. конст.	Хрупало					
	Гл. спец.	Лисичкин		Фундамент ФОМ3. Разрезы 1-1...5-5. Узлы 1, 2	ГИПРОАВТОТРАНС г. Москва		
	Рук. гр.	Алехова					
Инв. N	Инж.	Сапрошина					

Копировал Марченко

Формат А2

Альбом III

Типовой проект

Фундамент ФОм4

План на отметке 0.000

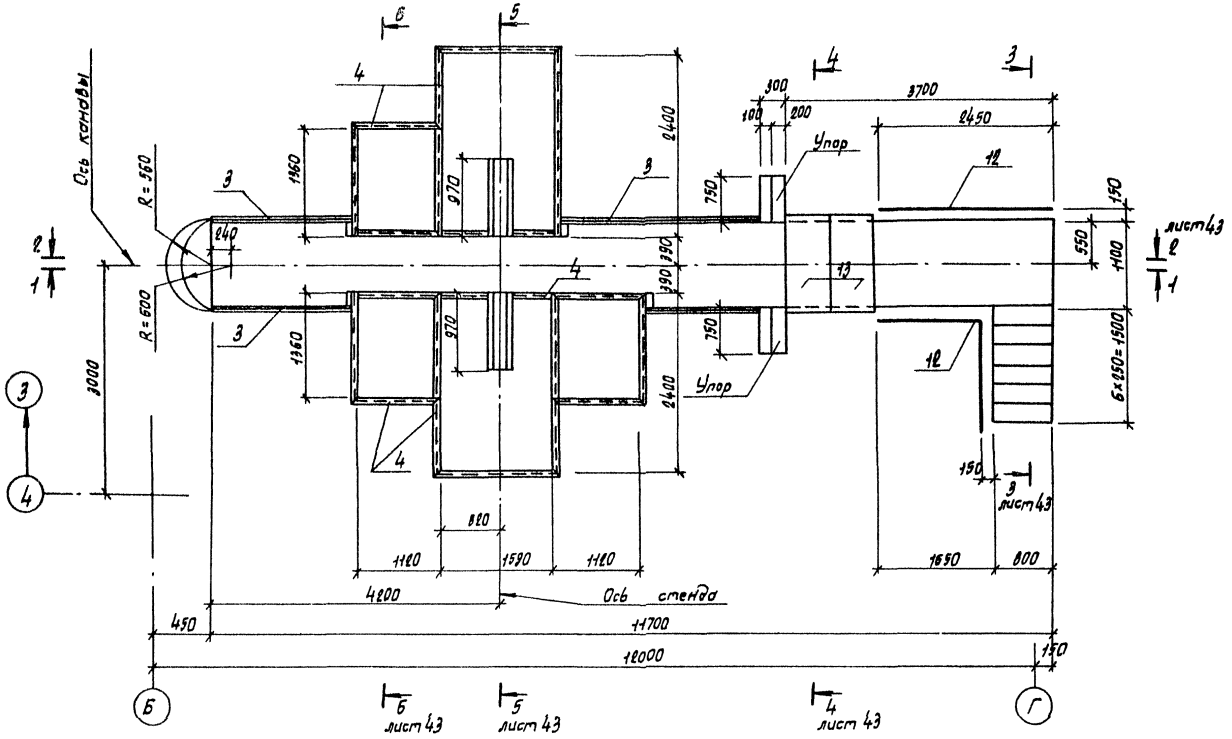

1 — 1

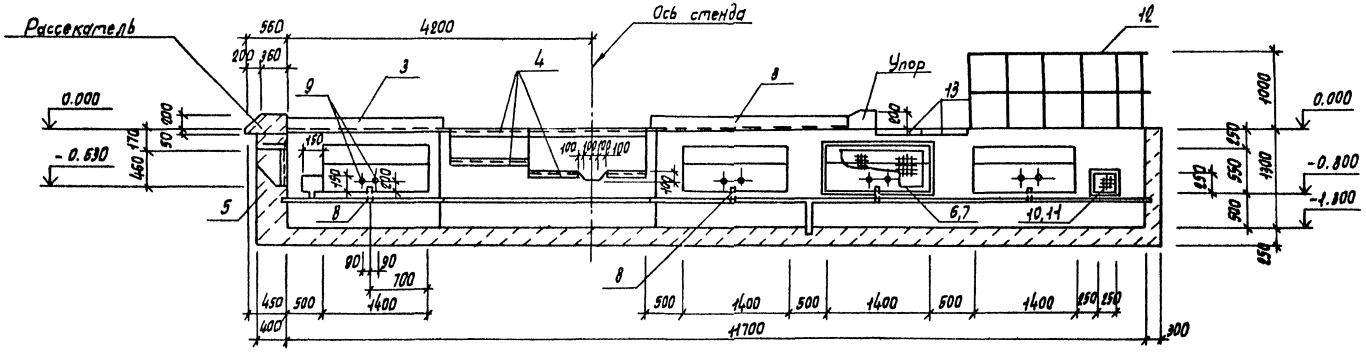

Ведомость расхода стали на элемент, кг

Спецификация фундамента ФОм4

Формат	Зона	Поз.	Обозначение	Наименование	Кол.	Примечание
				Сборочные единицы		
				Сетки арматурные		
А4		1	ТП КЖИ. 270	С1	6	
А4		2	-02	С3	4	
				Изделия закладные		
А4		3	ТП КЖИ. 280	Мн1		8,7 пм
А4		4	.310	Мн4		29,2 пм
А4		9	.390	Мн15	12	
				Рамки		
А4		5	ТП КЖИ. 430	Рм1	2	
А3		6	.450	Рм3	6	
А3		7	.460	Рм5	6	
А4		10	.470	Рм7	1	
А4		11	.480	Рм8	1	
А4		12	.570	Ограждение ОГ1		5,5 пм
А4		13	.560	Щит деревянный ЩД1	2	
				Детали		
А2		8	лист 25	Труба Ду20 ГОСТ 3262-75* / В ст3 кп2 ГОСТ 535-79*		27,0 м³
				l=400	6	0,7 кг
				Материалы		
				Бетон класса В15		27,0 м³

Марка элемента	Изделия закладные																						Общий расход
	Арматура класса						Сетка		Прокат марки													Всего	
	АII			АI					В ст3 кп2			В ст3 пс 6-1	В ст3 кп2										
	ГОСТ 5781-82*			ГОСТ 5781-82*			ГОСТ 5336-80		ГОСТ 2590-71*			ГОСТ 8509-72*			ГОСТ 103-76*				ГОСТ 3262-75*				
	Ф12	Ф8	Итого	Ф22	Ф6	Итого	N20×1,6	Итого	Ф16	Ф10	Итого	L 160×10	L50×5	Итого	10×150	10×100	4×40	Итого	Ду20	Итого			
ФОм4	71.0	23.0	94.0	51.0	7.5	58.5	8.0	8.0	4.0	1.5	5.5	213.0	322.0	535.0	102.0	10.0	17.0	129.0	4.5	4.5	834.5		834.5

Согласовано: Нач. отд. ТХ Пугин; Нач. отд. ОВ Лащакова; Нач. отд. ЭО Шунский

Инв. № подл. | Подпись и дата | Взам. инв. №

Привязан

Инв. №

ГИП	Пивторак	
Нач. АСО	Винклер	
Н. контр.	Хрупало	
Гл. констр.	Хрупало	
Гл. спец.	Лисичкин	
Рук. гр.	Алехова	
Инж.	Сапрошина	

ТП 503-3-11.86 КЖ

Профилакторий для централизованного технического обслуживания 1200 автомобилей КАМАЗ в год.

Фундамент ФОм4. План на отм. 0.000. Разрез 1-1

Стадия	Лист	Листов
Р	42	

ГИПРОАВТОТРАНС г. Москва

Копировал Марченко

Формат А2

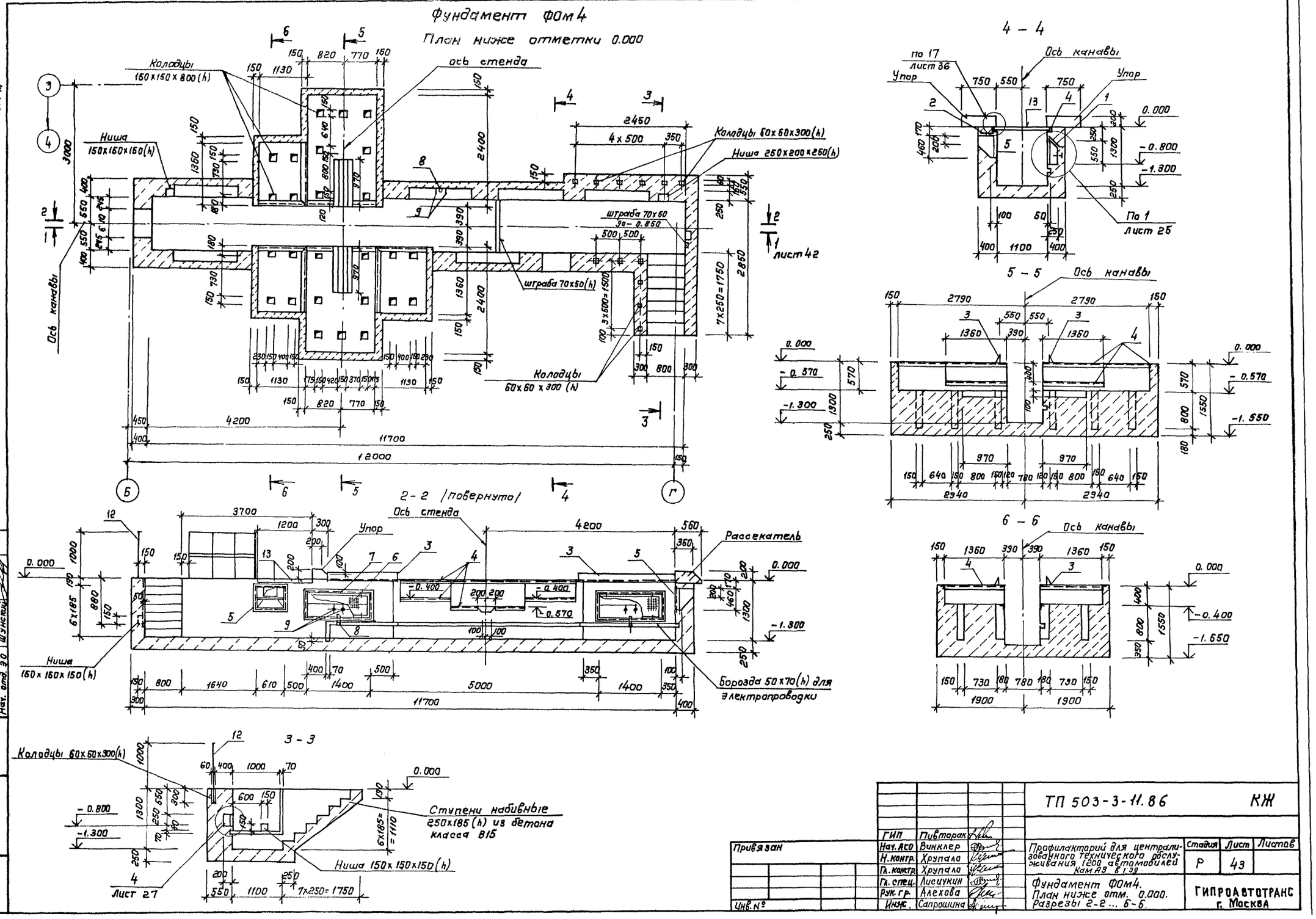
Фундамент ФОМ4
План ниже отметки 0.000
Колодцы 150×150×800(h)
ось стенда
Ниша 150×150×150(h)
Колодцы 60×60×300(h)
Ниша 250×200×250(h)
штраба 70×50
штраба 70×50(h)
Колодцы 60×60×300(h)
Ось канавы
лист 42
4 – 4
по 17 лист 36
Ось канавы
Упор
По 1 лист 25
5 – 5
Ось канавы
6 – 6
Ось канавы
2 – 2 (повернута)
Ось стенда
Упор
Рассекатель
Ниша 150×150×150(h)
Борозда 50×70(h) для электропроводки
3 – 3
Колодцы 60×60×300(h)
Ступени набивные 250×185(h) из бетона класса В15
Ниша 150×150×150(h)
Лист 27
Альбом III
Типовой проект
Согласовано:
Нач. отд. ГХ Пугин
Нач. отд. ОВ Лошакова
Нач. отд. ЭО Шунский
Инв. № подл. Подпись и дата Взам. инв. №
Привязан
Инв. №
ГИП Пивторак
Нач. АСО Винклер
Н. контр. Хрупала
Гл. констр. Хрупала
Гл. спец. Лисичкин
Рук. гр. Алехова
Инж. Сапрошина
ТП 503-3-11.86 КЖ
Профилакторий для централизованного технического обслуживания 1200 автомобилей КамАЗ в 1.39
Стадия Р
Лист 43
Листов
Фундамент ФОМ4.
План ниже отм. 0.000.
Разрезы 2-2 ... 6-6.
ГИПРОАВТОТРАНС г. Москва

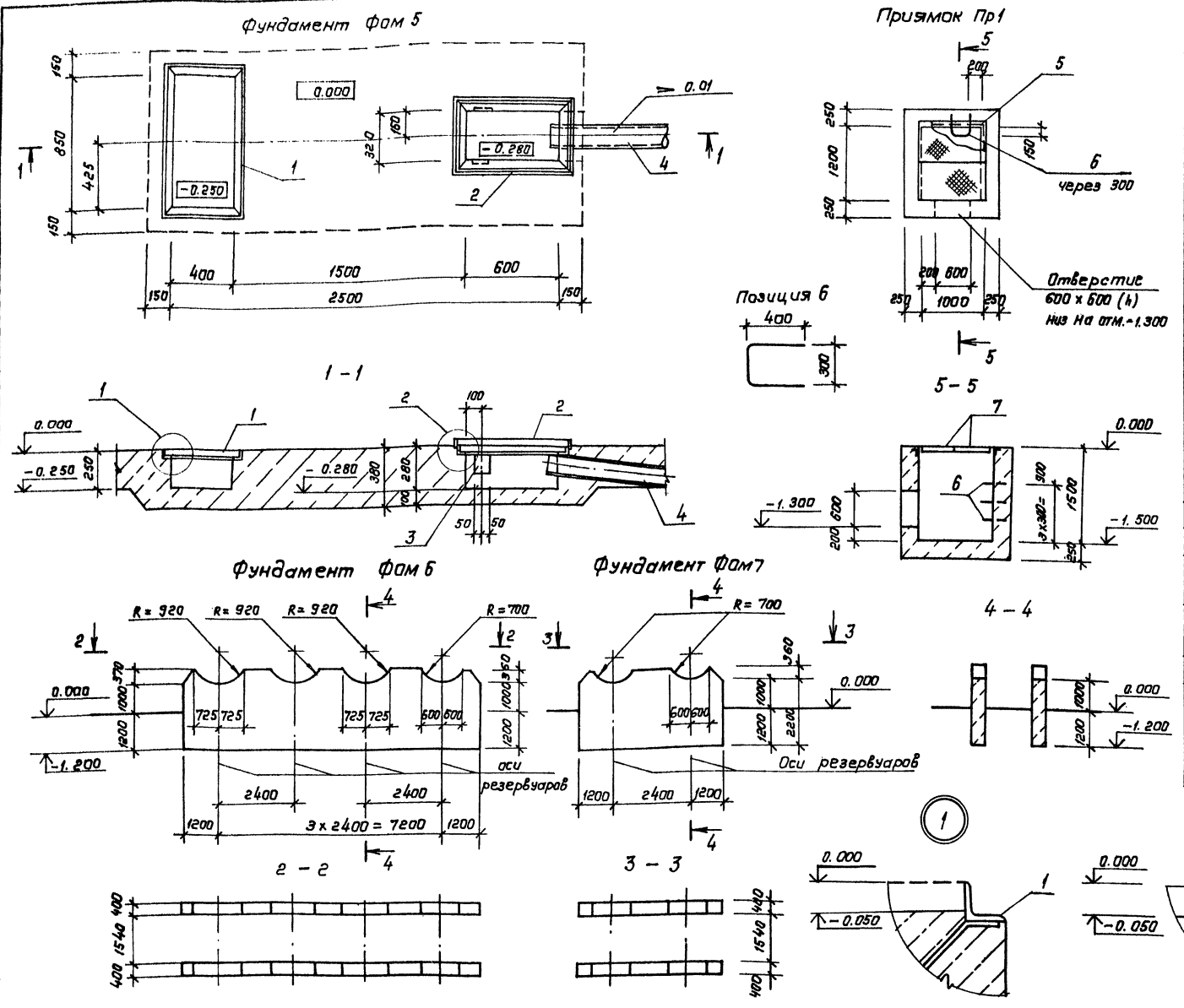

Спецификация фундаментов ФОм5...Фом7, приямка Пр1

Формат	Зона	Поз.	Обозначение	Наименование	Кол.	Примечание
				Фом 5		
				Сборочные единицы		
А4		3	ТП 503-3-11.86 КЖИ.400	Изделие закладное МН16	2	
				Рамки		
А4		1	ТП 503-3-11.86 КЖИ.490	Рм9	1	
А4		2	. 500	Рм10	2	
				Детали		
				Труба ГОСТ 8732-78 *		
Б.4		4		219 x 6 ℓ = 3300	2	
				Материалы		
				Бетон класса В15		1.1 м³
				Фом 6		
				Материалы		
				Бетон класса В15		17.0 м³
				Фом 7		
				Материалы		
				Бетон класса В15		9.0 м³
				Пр 1		
				Сборочные единицы		
				Изделие закладное		
А4		5	ТП 503-3-11.86 КЖИ.320	Мн6		3,4 пм
А3		7	530	Щит ЩС2	2	
				Детали		
				А-III-20 ГОСТ 5781-82*		
А2		6	лист 44	ℓ = 1100	3	
				Материалы		
				Бетон класса В15		2.7 м³

Ведомость расхода стали на элемент, кг

Марка элемента	Изделия закладные																Общий расход
	Арматура класса					Прокат марки										Всего	
	А III			А I		В ст 3 кп 2											
	ГОСТ 5781-82*			ГОСТ 5781-82*		ГОСТ 8509-72*			ГОСТ 103-76*				ГОСТ 8732-78*		ГОСТ 8568-77*		
	ф 8	ф 20	Итого	ф 8	Итого	L63x5	L50x5	Итого	4x40	10x100	10x60	Итого	Труба 219x6	Итого	Сталь рифл. 6 ф 6	Итого	
Фом 5	2.0		2.0			26.0		26.0	3.0	2.0	1.0	6.0	104.0	104.0			138.0	138.0
Пр1	2.0	8.0	10.0	2.0	2.0	15.0	5.0	20.0							78.0	78.0	110.0	110.0

Привязан

Инв. №

Гип	Пивторак	
Нач. АСО	Винклер	
Н. контр.	Хрупало	
Гл. констр.	Хрупало	
Гл. спец.	Лисичкин	
Рук. гр.	Алехова	
Ин. ж.	Сапрошина	

ТП 503-3-11.86 КЖ

Профилакторий для централизованного технического обслуживания 1200 автомобилей КамАЗ в год

Фундаменты Фом5...Фом7. Приямок Пр1. Узлы 1, 2

Стадия	Лист	Листов
Р	44	

ГИПРОАВТОТРАНС г. Москва

Согласовано: Нач. отд. ТХ Пугин; Нач. отд. ОВ Лошакова

Инв. № подл. | Подпись и дата | Взам. инв. №

Альбом III

Типовой проект

Копировал Коннова

Альбом VII

Типовой проект

Канал Пк1

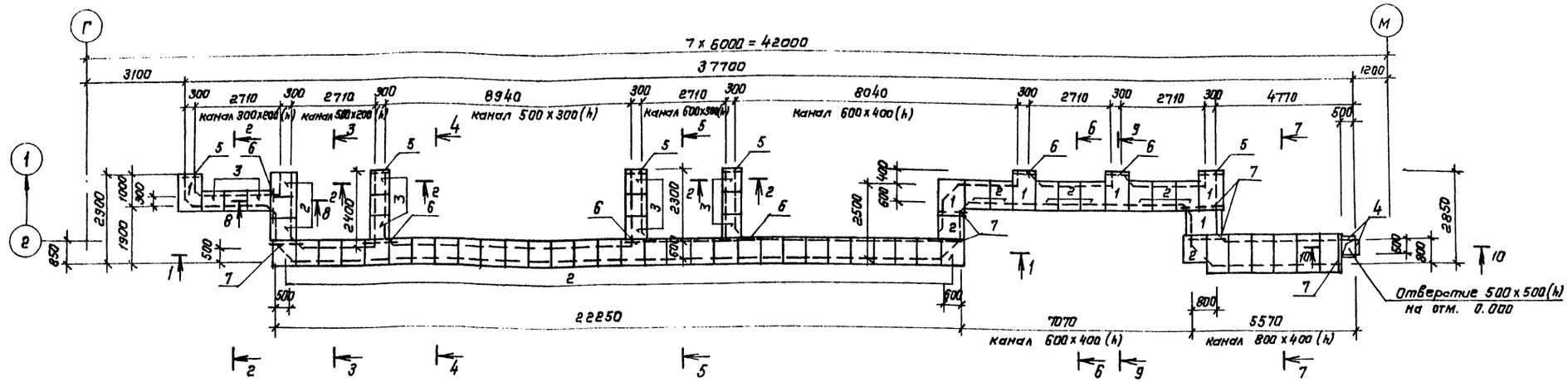

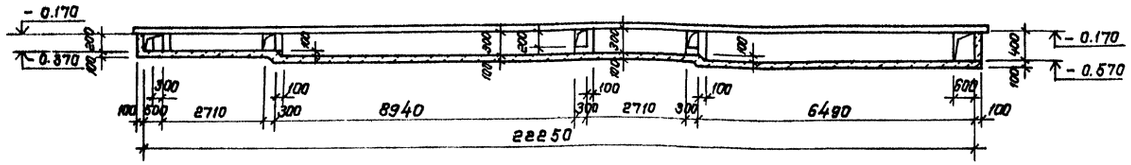

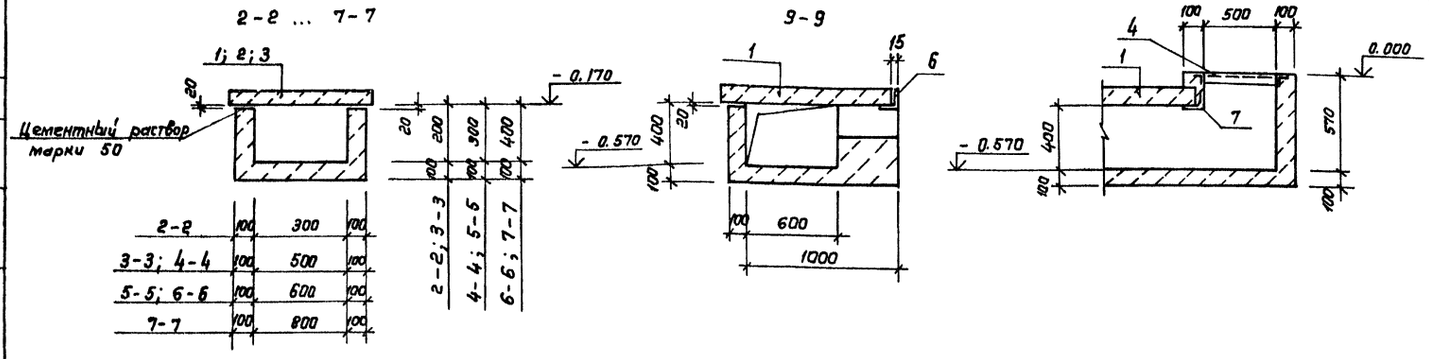

Спецификация канала Пк1

Формат	Зона	Поз.	Обозначение	Наименование	Кол.	Примечание
				Сборочные единицы		
			3.006.1-2/82 Вып. 1-2	Плиты		
А4		1		ПВд-8	12	210 кг
А4		2		П5д-8	43	100 кг
А4		3		ПЗ-5	12	50 кг
				Изделие закладное		
А4		4	ТП-503-3-11.86 -КЖИ.310	Мн4		2.0 пм
				Детали		
				L 100х100х8 ГОСТ 8509-72*		
Б4		5		ℓ = 500	5	6,1 кг
Б4		6		ℓ = 700	6	8,5 кг
Б4		7		ℓ = 1200	6	14,6 кг
				Материалы		
				Бетон класса В15		7.5 пм

Ведомость расхода стали на элемент, кг

Марка элемента	Изделия закладные							Общий расход
	Арматура класса			Прокат марки			Всего	
	A III			Вст 3 кп 2				
	ГОСТ 5781-82*			ГОСТ 8509-72*				
	ф 8		Итого	L100х8	L50х5	Итого		
Пк1	1.0		1.0	170.0	8.0	178.0	179.0	179.0

Согласовано: Нач. отд. 08 Пашкова

Инв. № подл. | Подпись и дата | Взам. инв. №

Привязан

Инв. №

ГИП	Пивторак	
Нач. АСО	Винклер	
Н. контр.	Хрупало	
Гл. констр.	Хрупало	
Гл. спец.	Лисичкин	
Рук. гр.	Алехова	
Инж.	Сапрошина	

ТП 503-3-11.86 КЖ

Профилактории для централизованного технического обслуживания 1200 автомобилей КамАЗ в год

Стадия	Лист	Листов
Р	45	

Канал Пк1

ГИПРОАВТОТРАНС г. Москва

Копировал Коннова

Формат А2

Альбом III

Типовой проект

Канал Пк2

План на отм. 0.000

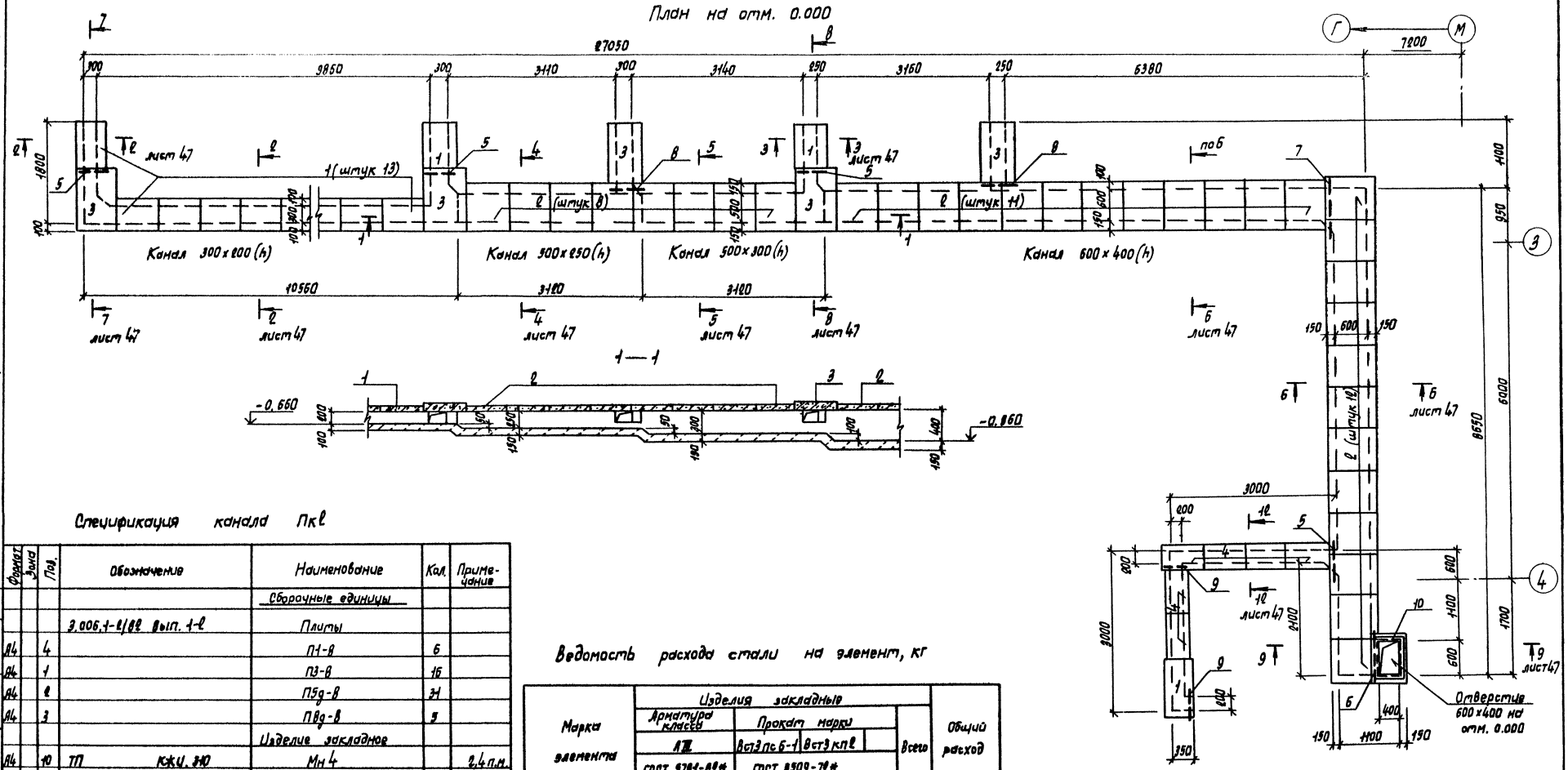

Спецификация канала Пк2

Формат	Зона	Поз.	Обозначение	Наименование	Кол.	Примечание
				Сборочные единицы		
			3.006.1-2/82 вып. 1-2	Плиты		
А4		4		П1-8	6	
А4		1		П3-8	16	
А4		2		П5д-8	31	
А4		3		П8д-8	5	
				Изделие закладное		
А4		10	ТП КЖИ. 310	Мн4		2,4 п.м.
				Детали		
				L100×100×8 ГОСТ 8509-72*		
БЧ		5		2=500	4	6,1 кг
БЧ		6		2=900	1	11,0 кг
БЧ		7		2=1100	1	13,4 кг
БЧ		8		2=600	2	7,3 кг
БЧ		9		2=400	2	4,9 кг
				Материалы		
				Бетон класса В15		8,0 м³

Ведомость расхода стали на элемент, кг

Марка элемента	Изделия закладные							Всего	Общий расход
	Арматура класса			Прокат марки					
	АIII			Вст3 пс6-1		Вст3 кп2			
	ГОСТ 5781-82*			ГОСТ 8509-72*					
	ф8		Итого	L100×8		L50×5	Итого		
Пк2	1,0		1,0	73,2		9,3	82,5	83,5	83,5
Пк3	0,4		0,4			3,8	3,8	4,2	4,2
Пк4	0,7		0,7	7,3		6,1	13,4	15,1	15,1
Пк5	0,7		0,7	7,3		6,1	13,4	15,1	15,1

Согласовано

Нач. отд. ДВ | Лешкова | Лист

Инв. № подл. | Подпись и дата | Взам. инв. №

Привязан

Инв. №

ГИП	Пивторак	
Нач. АСО	Винклер	
Н. контр.	Хрупало	
Гл. конст.	Хрупало	
Гл. спец.	Лисичкин	
Рук. гр.	Алехова	
Инж.	Сапрошина	

ТП 503-3-11.86 КЖ

Профилакторий для централизованного технического обслуживания 1200 автомобилей КамАЗ 8 год

Стадия	Лист	Листов
Р	46	

Канал Пк2
План на отм. 0.000
Разрез 1-1

ГИПРОАВТОТРАНС
г. Москва

Копировал Марченко

Формат А2

Альбом III

Типовой проект

Согласовано

Инв. № подл. | Подпись и дата | Взам. инв. №

Нач. отд. 08 Кашнова

Каналы Пк3... Пк5

Пк3

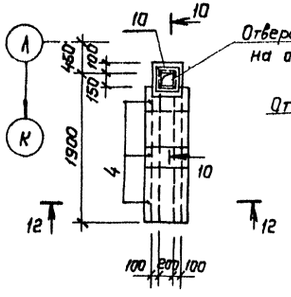

Пк4

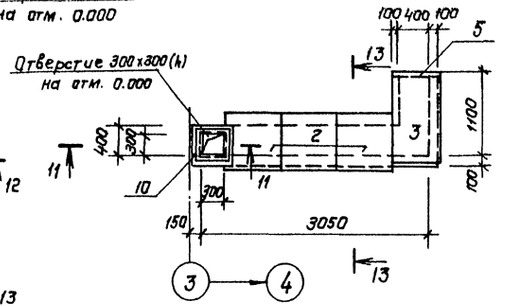

Пк5

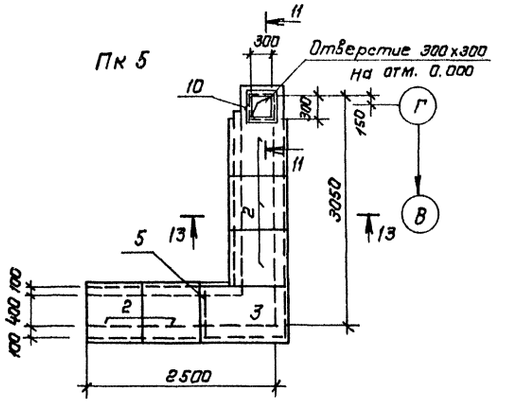

2-2; 3-3; 12-12; 13-13

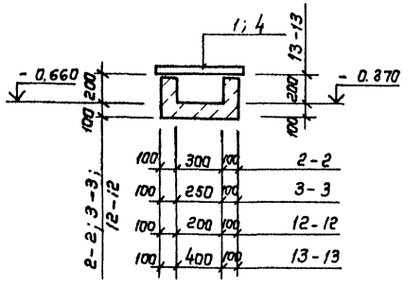

4-4; 5-5

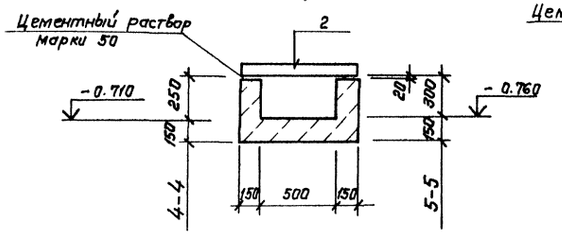

6-6

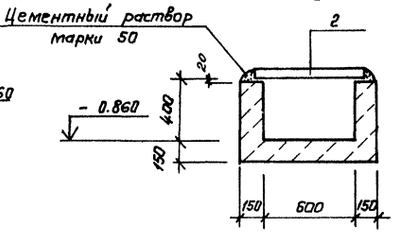

7-7

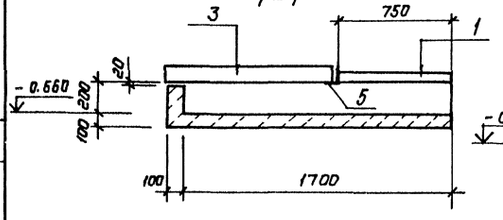

8-8

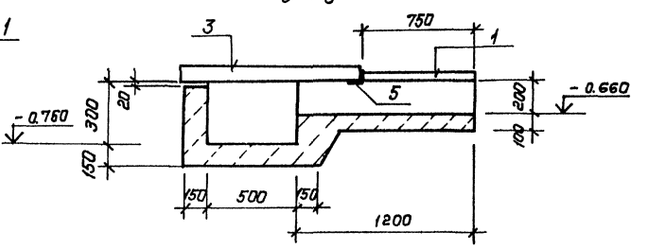

9-9

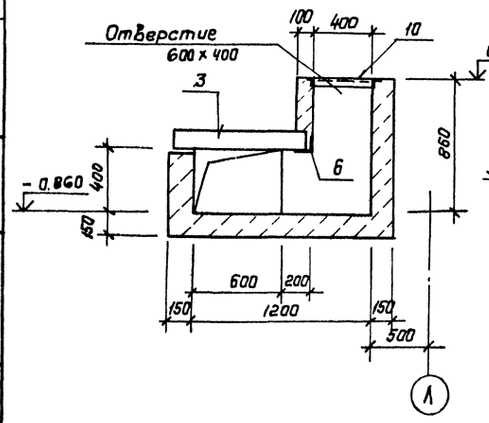

10-10

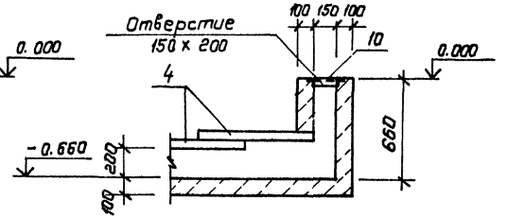

11-11

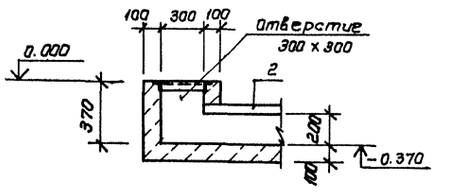

Спецификация каналов Пк3, Пк4, Пк5

Формат	Зона	Поз.	Обозначение	Наименование	Кол.	Примечание
				Пк 3		
				Сборочные единицы		
А4		4	3.006.1-2/82 Вып 1-2	Плита П1-8	3	40.0кг
				Изделие закладное		
А4		10	ТП503-3-11.86 КЖИ.310	Мн4		1.0пм
				Материалы		
				Бетон класса В15		0,2м³
				Пк4		
				Сборочные единицы		
			3.006.1-2/82 Вып 1-2	Плиты		
А4		2		П5д-8	3	100.0кг
А4		3		П8д-8	1	210.0кг
				Изделие закладное		
А4		10	ТП-503-3-11.86 - КЖИ.310	Мн4		1.6пм
				Детали		
Б4		5		L 100х100х8 ГОСТ 8509-72*		
				ℓ=600	1	7.3кг
				Материалы		
				Бетон класса В15		0,4м³
				Пк 5		
				Сборочные единицы		
			3.006.1-2/82 Вып 1-2	Плиты		
А4		2		П5д-8	5	100.0кг
А4		3		П8д-8	1	210.0кг
				Изделие закладное		
А4		10	ТП-503-3-11.86 - КЖИ.310	Мн4		1.6пм
				Детали		
Б4		5		L 100х100х8 ГОСТ 8509-72*		
				ℓ=600	1	7.3кг
				Материалы		
				Бетон класса В15		0,6м³

Ведомость расхода стали на Пк3 ... Пк5 на листе 46.

Привязан		ТП 503-3-11.86	КЖ
Инв. №	ГИП Пивторак		
	Нач. АСО Винклер		
	Н. контр. Хрупало		
	Гл. конст. Хрупало		
	Гл. спец. Лисичкин		
	Рук. гр. Алехова		
	Инж. Сапрошина		

Профилакторий для централизованного технического обслуживания 1200 автомобилей КамАЗ в год

Стадия	Лист	Листов
Р	47	

Каналы Пк3... Пк5. Разрезы 2-2... 13-13

ГИПРОАВТОТРАНС г. Москва

Копировал Каннова

Формат А2

Каналы трансформаторной подстанции

План на отм. 0.000

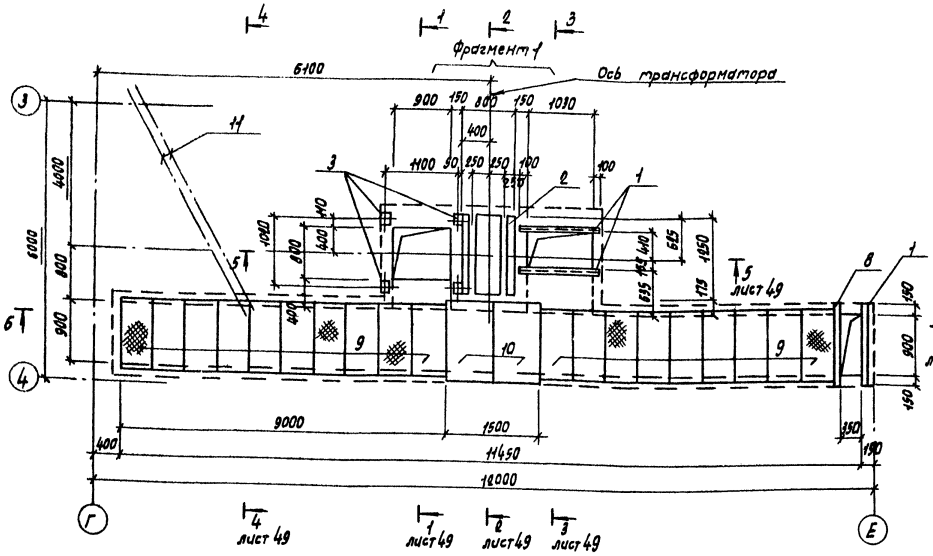

Фрагмент 1

План ниже отм. -0,250

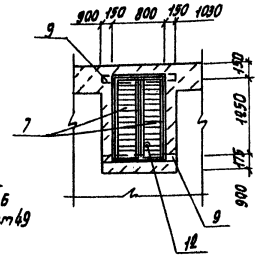

Спецификация каналов трансформаторной подстанции

Формат	Зона	Поз	Обозначение	Наименование	Кол.	Примечание
				Сборочные единицы		
А4		10	3.006.1-2/82 вып. 1-2	Плита ПВд-8	2	
				Изделия закладные		
А4		1	ТП503-3-11.86 КЖИ. 310	Мн 4	–	3,7 мп
А4		2	.360	Мн 10	2	
А3		3	.380-01	Мн 14	4	
А4		4	.320	Мн 6	–	19,0 пм
А4		5	.360-01	Мн 11	–	34,0 пм
А4		12	.420	Мн 18	1	
А3		6	.530-01	Щит Щс3	19	
А4		7	.550	Решетка Рс4	2	
				Детали		
Б.Ч		8		L100×100×8 ГОСТ 8509-72*		
				l=1200	1	14,6 кг
Б.Ч		9		С10 ГОСТ 8240-72*		
				l=1100	2	10,1 кг
				А-III-12 ГОСТ 5781-82*		
БЧ		13		l=1200	2	1,1 кг
БЧ		16		l=1300	3	1,2 кг
БЧ		19		l=1550	4	1,4 кг
				А-I-6 ГОСТ 5781-82*		
БЧ		14		l=1200	2	0,25 кг
		15*		l=1260	9	0,3 кг
БЧ		17		l=1300	3	0,3 кг
		18*		l=1160	22	0,25 кг
БЧ		20		l=1550	4	0,35 кг
БЧ		21*		l=820	26	0,18 кг
БЧ		11		Труба асбестоцементная ф100 ГОСТ 1839-80		
				l=23,0 пм	2	
				Материалы		
				Бетон класса В15		7,0 м³

* Позиции 15, 18, 21 смотреть ведомость деталей

Ведомость деталей

Поз.	Эскиз
15	390 / 240 / 630
18	340 / 240 / 580
21	210 / 200 / 410

Ведомость расхода стали на элемент, кг

Марка элемента	Изделия арматурные					Изделия закладные																				Общий расход
	Арматура класса				Всего	Арматура класса				Прокат марки																
	АIII		АI			АIII		АI		В ст3 кп2				В ст3 пс6-1			В ст3 кп2									
	ГОСТ 5781-82*		ГОСТ 5781-82*			ГОСТ 5781-82*		ГОСТ 5781-82*		ГОСТ 8240-72*		ГОСТ 8509-72*					ГОСТ 103-76*			ГОСТ 8568-77*		ГОСТ 8732-78*				
	Ф12	Итого	Ф6	Итого		Ф8	Итого	Ф8	Итого	С10	Итого	L63×5	L50×5	L100×8		Итого	10×100	4×40	Итого	Сталь рифл. 6×6	Итого	Труба 89×4		Итого		
Каналы	11,5	11,5	16,0	16,0	27,5	17,0	17,0	37,0	37,0	660	66,0	91,0	86,0	13,0		192,0	20,0	44,0	64,0	570,0	570,0	2,5		2,5	948,5	976,0

Согласовано
Нач. отд. 90 Шумский
Взам. инв. №
Подпись и дата
Инв. № подл.

Привязан

Инв. N

ГИП	Пивторак	
Нач. АСО	Винклер	
Н. контр.	Хрупало	
Гл. конст.	Хрупало	
Гл. спец.	Лисичкин	
Рук. гр.	Алехова	
Инж.	Сапрошина	

ТП 503-3-11.86 КЖ

Профилакторий для централизованного технического обслуживания 1200 автомобилей КамАЗ в год.

Стадия	Лист	Листов
Р	48	

Каналы трансформаторной подстанции. План на отм. 0.000 Фрагмент 1. План ниже отм. -0,250

ГИПРОАВТОТРАНС г. Москва

Копировал Марченко

Формат А2

Альбом III

Типовой проект

Каналы трансформаторной подстанции

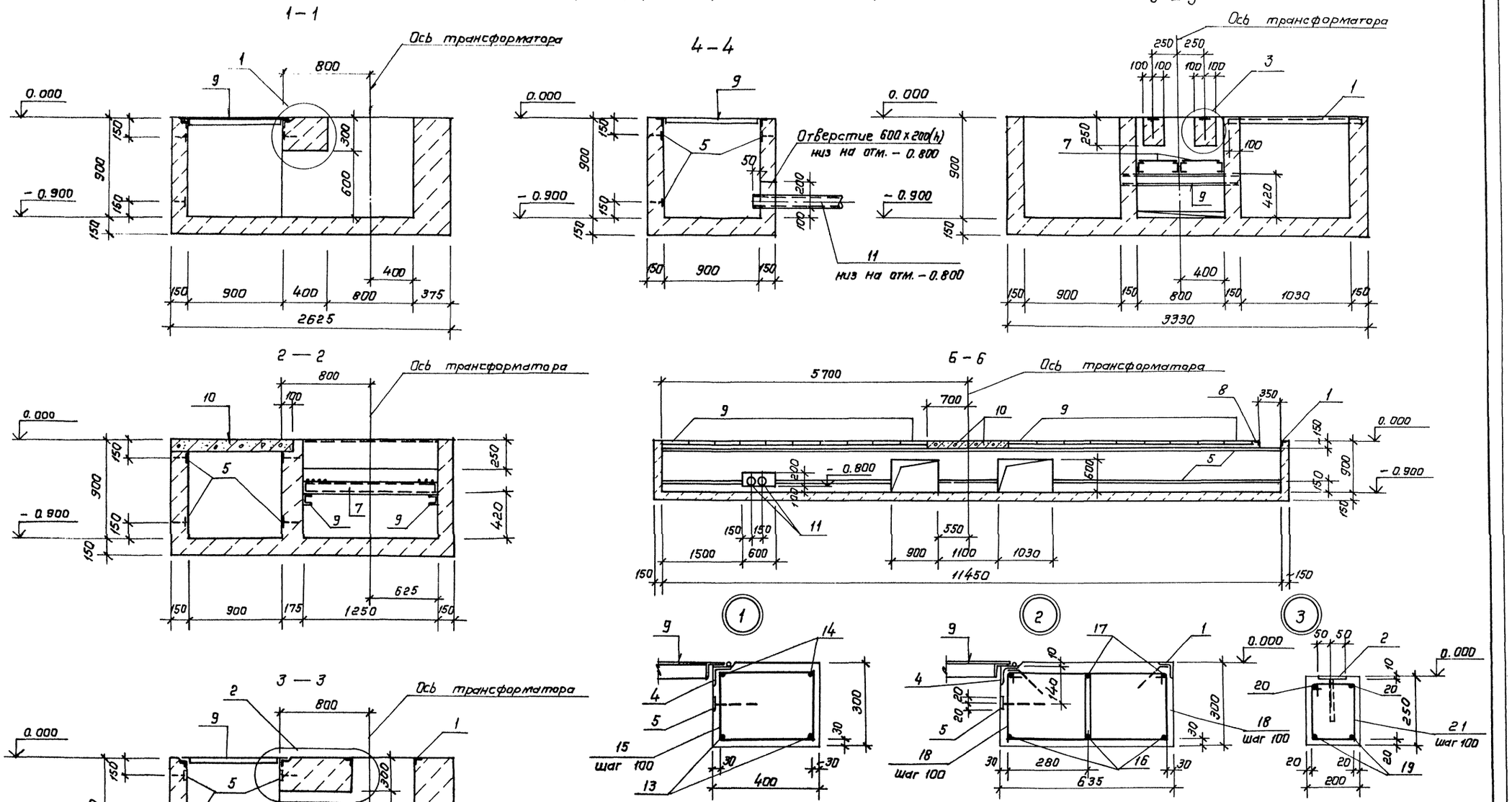

Альбом III

Типовой проект

Инв.№ подл.	Подпись и дата	Взам. инв.№

Привязан	ГИП	Пивторак	
	Нач. АСО	Винклер	
	Н. контр.	Хрупало	
	Гл. констр.	Хрупало	
	Гл. спец.	Лисичкин	
	Рук. гр.	Алехова	
Инв.№	Инж.	Сапрошина	

ТП 503-3-11.86 КЖ

Профилакторий для централизованного технического обслуживания 1200 автомобилей КамАЗ в год

Стадия	Лист	Листов
Р	49	

Каналы трансформаторной подстанции. Разрезы 1–1 ... 6–6. Узлы 1 ... 3.

ГИПРОАВТОТРАНС г. Москва

Формат А2

Альбом III

Ведомость рабочих чертежей основного комплекта (начало)

Лист	Наименование	Примечание
1	Общие данные (начало)	
2	Общие данные (окончание)	
3	Схема расположения элементов фахверка	
	перегородок между осями 3-9, л-м. Разрез 1-1	
4	Схема расположения элементов фахверка	
	перегородок между осями 1-9; А-Г	
	Разрезы 2-2, 3-3	

Лист	Наименование	Примечание
5	Разрезы 4-4 7-7	
6	Узлы 1...7	
7	Узлы 8...13	
8	Узлы 14...16	
9	Схемы расположения лестниц между осями 6-7	
	Г-Д; 5-6, м-л. Узлы 1...4	
10	Схемы расположения стоек и балок антресолей меж-	
	ду осями 7-9, А; 3-6, м. Узлы 1...4	

Ведомость ссылочных и прилагаемых документов

Обозначение	Наименование	Примечание
	Ссылочные документы	
1.450.3-3 вып.0	Стальные лестницы, площадки, стре-	
	мянки и ограждения	
1.030.1-1. вып. 3-3	Стены наружные из однослойных панелей	
	для каркасных общественных зданий, произ-	
	водственных и вспомогательных зданий	
	промышленных предприятий	

Техническая спецификация металла (начало)

Вид профиля и ГОСТ, ТУ	Марка металла и ГОСТ	Обозначение и размер профиля, мм	Nпп	Код: марка металла	Код: вид профиля	Код: размер профиля	Количество, шт	Длина, мм	Масса металла по элементам конструкций: Антресоли	Фахверк	Лестницы и ограждения	Общая масса т.	Масса потребности в металле по кварталам (заполняется изготовителем), т				Заполняется ВЦ
									Код элемента конструкций								
1	2	3	4	5	6	7	8	9									
Двутавр ГОСТ 8239-72*	ВСт3ГС-6 ГОСТ 19281-73*	I 18	1								0,133	0,133					
	Итого										0,133	0,133					
Всего профиля											0,133	0,133					
Двутавр с параллельными полками ТУ 14-2-24-72	Вст3пс6 ГОСТ 380-71*	20К1	2						0,640			0,640					
	Вст3пс6-1 ТУ 14-1-3023-80	30Ш2	3						1.800			1.800					
	Итого								2.440								
Всего профиля												2.440					
Швеллеры равнополочные ГОСТ 8278-83	Вст3кп2 ГОСТ 380-71*	ГН [140×60×4	4							4.140		4.140					
		ГН [160×80×4	5							7.780		7.780					
	Итого									11.920							
Всего профиля												11.920					

Общие указания

1. Все монтажные соединения производить на сварке
2. Сварку производить электродом типа Э42 по ГОСТ 9467-75, $h_{шв}$ = 6 мм, кроме оговоренных.
3. Все металлоконструкции огрунтовать 2 слоями ГФ 0119 по ТУ6-10-1399-73 и окрасить эмалью ПФ-133 за 2 раза по ГОСТ 926-82
4. После проведения монтажно-сварочных работ окраску восстановить.

Типовой проект разработан в соответствии с действующими нормами и правилами и предусматривает мероприятия, обеспечивающие взрывную, взрывопожарную и пожарную безопасность при эксплуатации здания

Главный инженер проекта /П.П. Пивторак/

Привязан

Инв.№

ТП 503-3-11.86 КМ

Г.И.П.	Пивторак		
Н.контр	Ростунова		
Нач.отд.	Винклер		
Гл.контр.	Крупало		
Гл.спец.	Лисичкин		
Рук.гр.	Алехова		
Ст.инж.	Левицкий		

Профилактория для централизованного технического обслуживания 1 год автомобилей КамАЗ в год.

Стадия	Лист	Листов
Р	1	10

Общие данные/начало/

ГИПРОАВТОТРАНС г. Москва

Копировал Волкова Формат А3

Взам.инв.№ | Подпись и дата | Инв.№ подл. | Гл.инж.отд | Гл.спец. | Гл.инж.проект

Техническая спецификация металла (окончание)

Вид профиля и ГОСТ, ТУ	Марка металла и ГОСТ	Обозначение и размер профиля, мм	Код				Количество, шт	Длина, мм	Масса металла по элементам конструкций, т			Общая масса т	Масса потребности в металле по кварталам (заполняется изготовителем) т.				Заполняется ВЦ
			мпп	Марка металла	Вид профиля	Размер профиля			интересоли	фахверк	лестницы и ограждения		I	II	III	IV	
									Код элемента конструкции								
1	2	3	4	5	6	7	8	9									
Швеллеры горячекатаные ГОСТ 8240-72*	Вст3 кп2 ГОСТ 380-71*	С 10									0,100	0,100					
	09Г2С-6 ГОСТ 19281-73*	С 16									0,300	0,300					
		С 27									0,030	0,030					
	Итого										0,430	0,430					
Всего профиля											0,430	0,430					
Сталь угловая равнополочная ГОСТ 8509-72*	Вст3 кп 2 ГОСТ 380-71*	L 25×3									0,020	0,02					
		L 50×5							0,040	0,070	0,090	0,200					
		L 56×4									0,06	0,06					
		L 75×6								0,030	0,02	0,05					
	Итого								0,040	0,100	0,19	0,33					
Всего профиля									0,040	0,100	0,19	0,33					
Сталь толстолистовая по ГОСТ 19903-74*	Вст3 кп2 ГОСТ 380-71*	-δ=4									0,080	0,080					
		-δ=5															
		-δ=6									0,010	0,010					
		-δ=8								2,100		2,100					
		-δ=10							0,060		0,080	0,140					
	09Г2С-6 ГОСТ 19282-73*	-δ=20							0,14	1,100		1,240					
									0,20	3,200	0,170	3,517					
	Итого								0,20	3,200	0,170	3,517					
Всего профиля											0,400	0,400					
Сталь листовая рифленая (ромбическая) по ГОСТ 8568-77*	Вст3 кп2 ГОСТ 380-71*	-δ=4									0,400	0,400					
	Итого										0,400	0,400					
Всего профиля												18,870					
Всего масса металла												14,727					
В том числе по маркам	Вст3 кп2											1,703					
	09Г2С-6											0,64					
	Вст3 пс6											1,8					
	Вст3 пс6-1																
Масса поставки элементов по кварталам (заполняется заказчиком)																	

Привязан

Инв. №

ГИП	Пивторак		ТП 503-3-11.86 -КМ
Н. контр.	Ростунова		
Нач. ЛСО	Винклер		Профилакторий для централизованного технического обслуживания тягачей автомобилей КамАЗ в ГОЗ
Гл. констр.	Хрупало		Стадия: Р; Лист: 2; Листов:
Гл. спец.	Лисичкин		Общие данные (окончание)
Рук. гр.	Алехова		ГИПРОАВТОТРАНС г. Москва
Инж.	Левицкий		

Копировал Волкова

Формат А2

Альбом VI

Типовой проект

Инв. № подл. | Подп. и дата | Взам. инв. №

Альбом II

Типовой проект

Схема расположения элементов фахверка перегородок между осями 3-9; л-м.

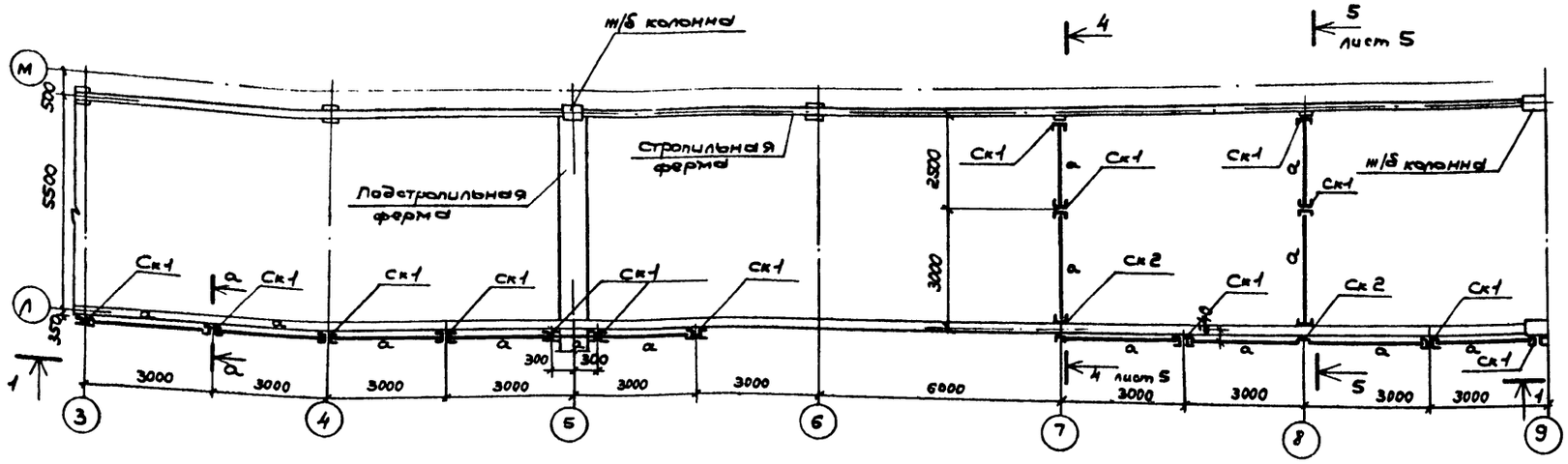

1 - 1

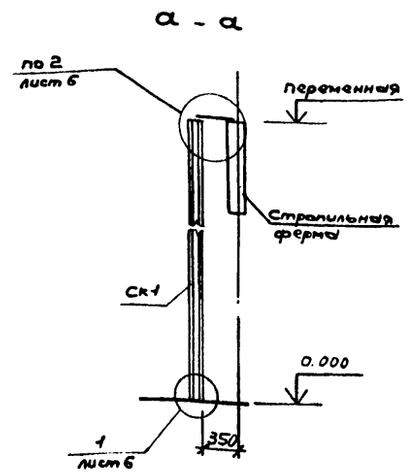

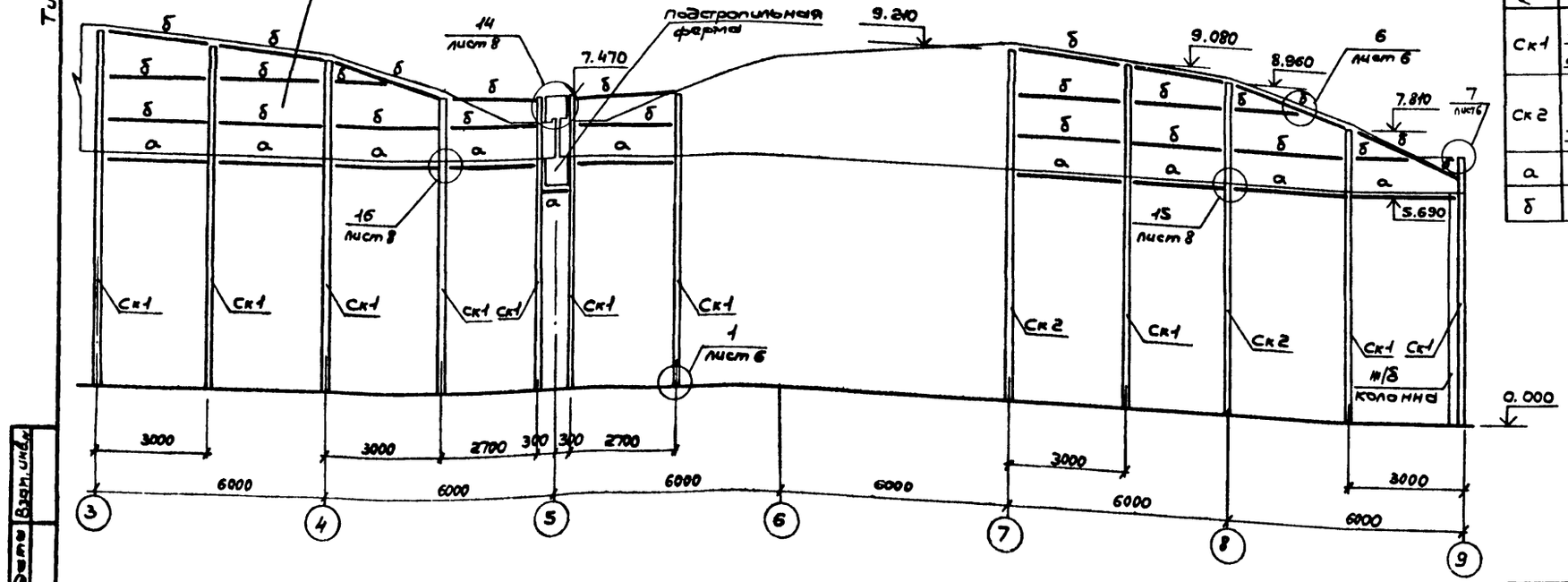

Ведомость деталей

Марка	Сечение Эскиз	Поз.	Состав	М	N Н	Q Н	Группа констр.	Марка металла	Примечание
Ск-1	1 2 160	1	2ГНС 160×80×4	конструктивно					
		2	– δ=8					Вст3кп2	
Ск-2	1 2 300	1	2ГНС 160×80×4	конструктивно					
		2	– δ=8					Вст3кп2	
а			ГНС 140×60×4	конструктивно					
δ			ГНС 140×60×4						

Привязан

Инв. №

Взам. инв. №

Подп. и дата

Инв. № подл.

ГИП	Пивторак		ТП 503-3-11.86 КМ
Нач. отд	Винклер		
Н. контр.	Хрупало		
Гл. констр.	Хрупало		Профилакторий для централизованного технического обслуживания 1200 автомобилей КамАЗ в год. Стадия Р; Лист 3; Листов
Гл. спец.	Лисичкин		
Рук. гр.	Алехова		Схема расположения элементов фахверка перегородок между осями 3-9; л-м разрез 1-1. ГИПРОАВТОТРАНС г. МОСКВА
Инж.	Левицкий		

Копировал Коневаленко

Формат А2

Альбом III

Типовой проект

Схема расположения элементов фахверка перегородок между осями "1-9", "А-Г".

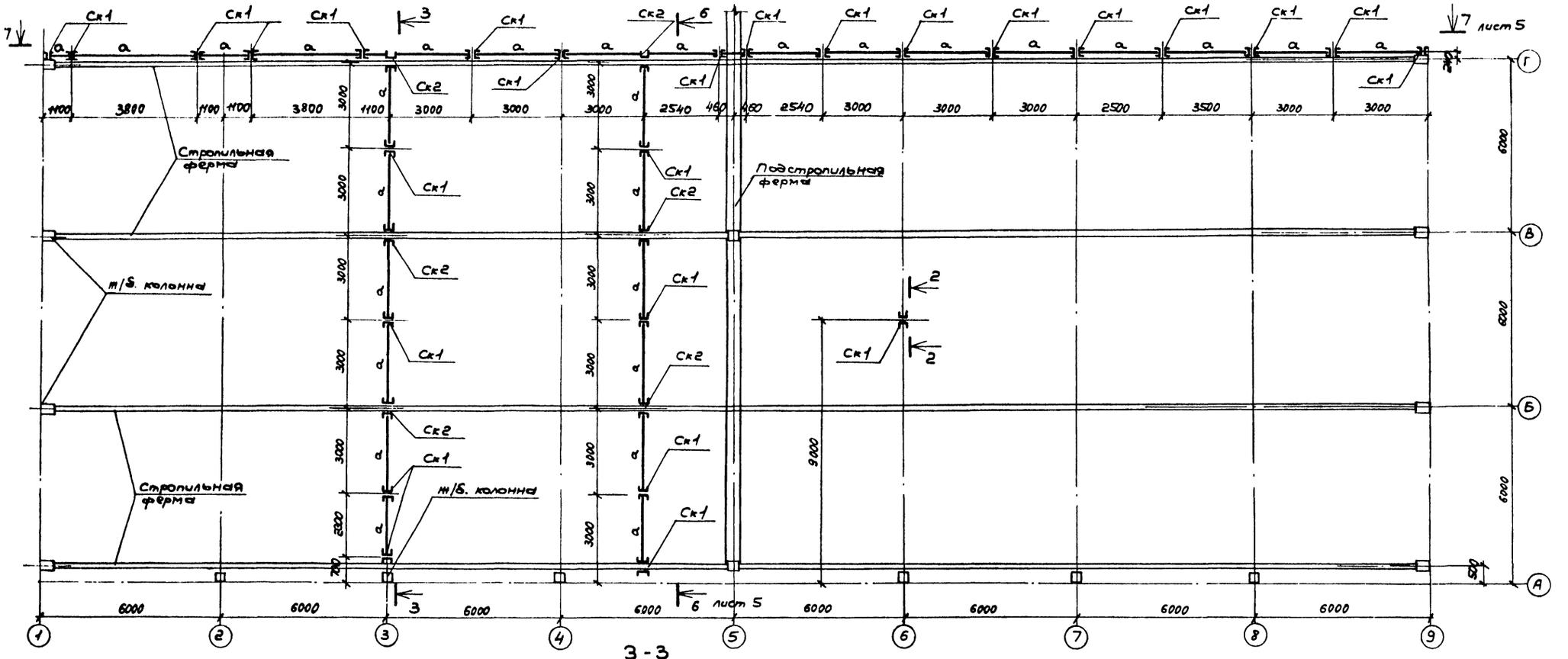

2 - 2

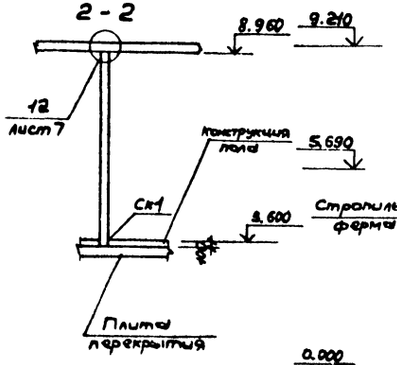

3 - 3

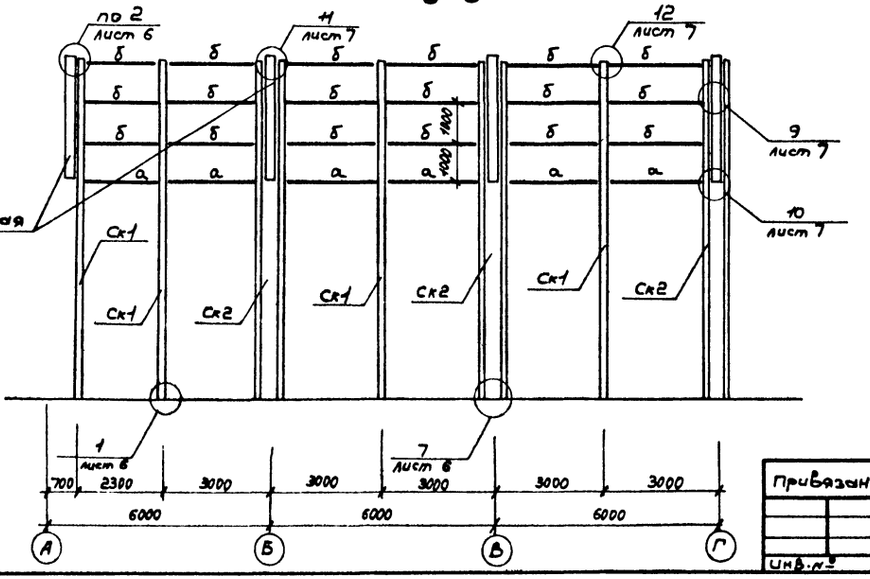

ГИП	Пивтораков		
Нач. отд	Винклер		
Н. контр.	Хрупало		
Гл. констр.	Хрупало		
Гл. спец.	Лисичкин		
Рук. гр.	Алехова		
Рук. гр.	Тузанов		
Инж.	Левицкий		

Привязан

Инв. №

ТП 503-3-11.86 КМ

Профилакторий для централизованного технического обслуживания 1200 автомобилей КамАЗ в год.

Схема расположения элементов фахверка перегородок между осями 1-9, А-Г. Разрезы 2-2; 3-3.

Стадия	Лист	Листов
Р	4	

ГИПРОАВТОТРАНС г. МОСКВА

Копировал Коньвеленко

Формат А2

Инв. № подл. | Подп. и дата | Взам. инв. №

Альбом III

Типовой проект

4-4

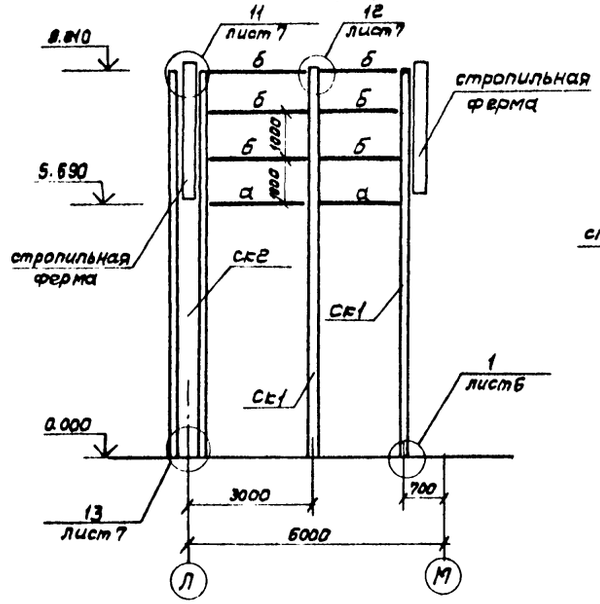

5-5

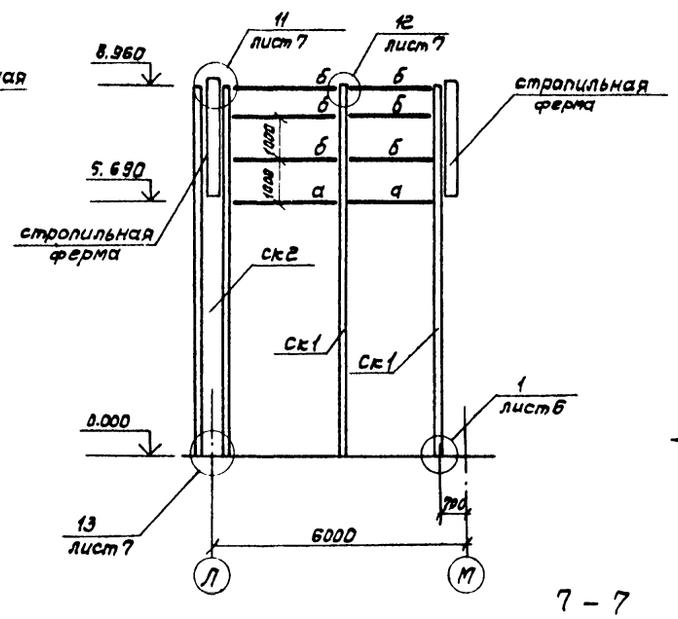

6-6

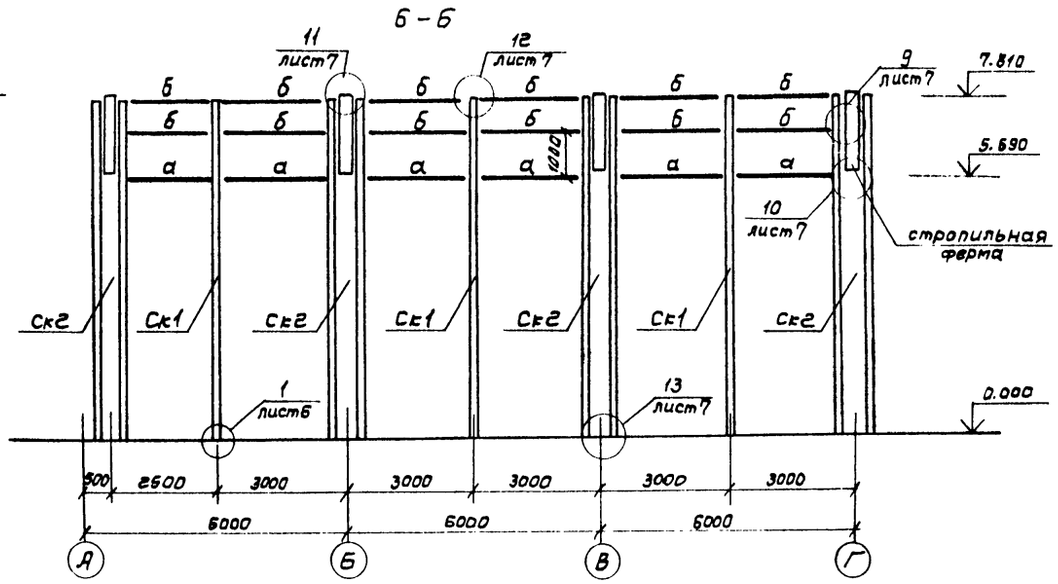

7-7

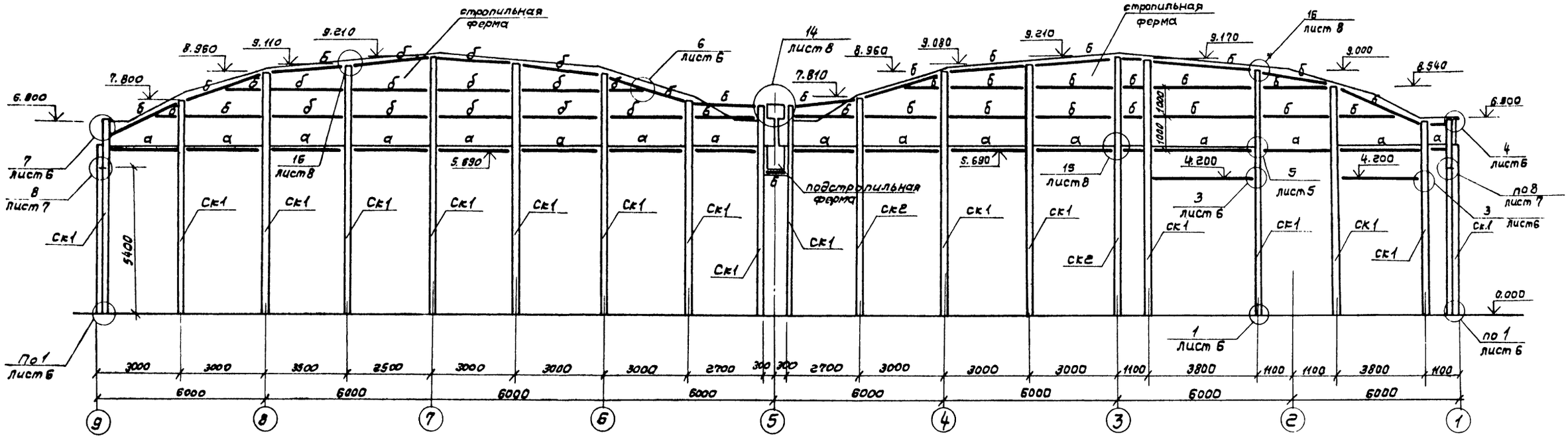

ГИП	Ливтерак		ТП 503-3-11.86		КМ
Нач.отд.	Винклер				
Н. контр.	Крупало				
Гл.констр.	Крупало		Профилакторий для централизованного технического обслуживания 1600 автомобилей КамАЗ в год	Стадия: Р	Лист: 5	Листов:
Гл.спец.	Лисичкин				
Рук.гр.	Алехова		Разрезы 4-4 ... 7-7	ГИПРОАВТОТРАНС г. Москва	
Инженер	Левицкий				

Привязан

Инв. №

Инв. № подл. | Подпись и дата | Взам. инв. №

Копировал Волкова

Формат А2

Альбом III

Типовой проект

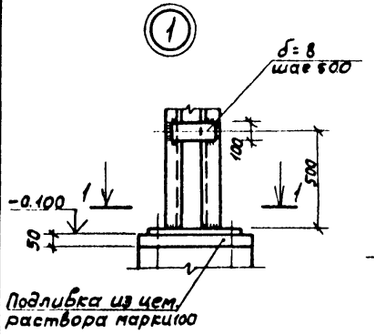

1-1

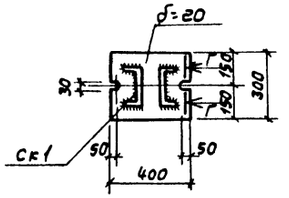

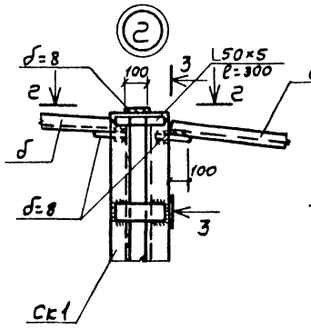

2-2

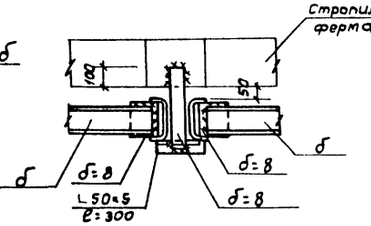

3-3

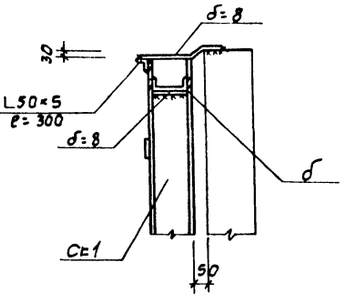

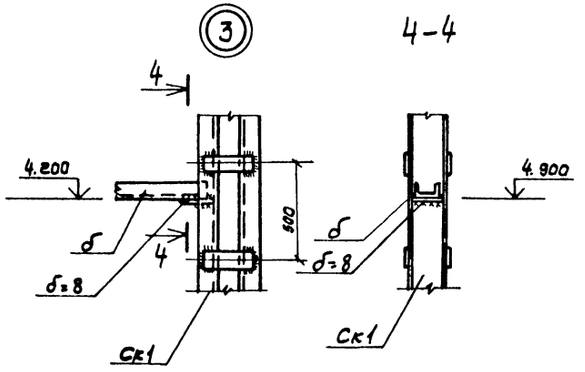

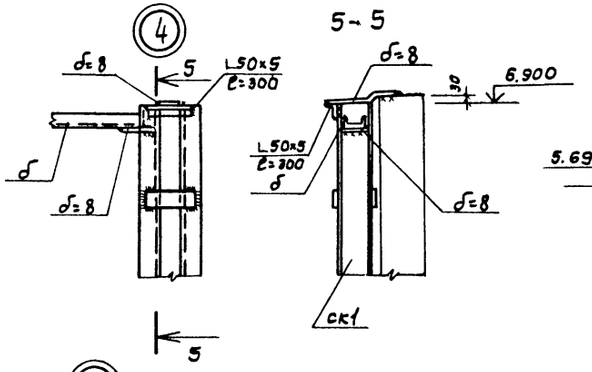

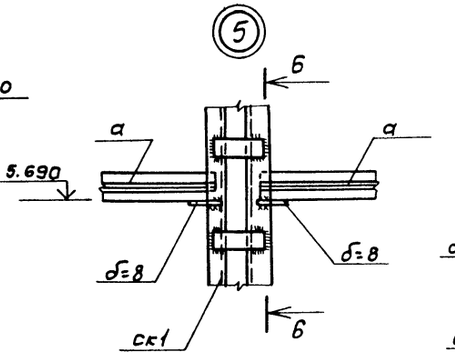

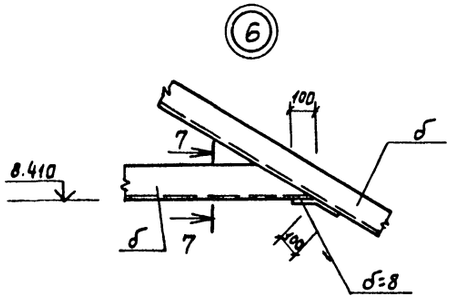

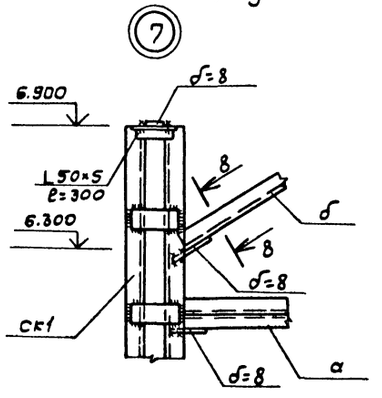

7-7

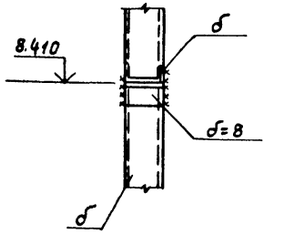

8-8

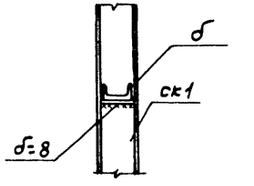

				ТП 503-3-11.86		КМ	
		ГИП	Пивторак				
Привязан		Нач. отд.	Винклер	Профилакторий для централизованного технического обслуживания 120 автомобилей КамАЗ 6 тов	Стадия	Лист	Листов
		Н. контр.	Хрупало		Р	6	
		Гл. констр.	Хрупало				
		Гл. спец.	Лисичкин	Узлы 1...7	ГИПРОАВТОТРАНС г. Москва		
		Рук. гр.	Ялехова				
Инв. №		Инж.	Левицкий				

Инв. № подл. | Подп. и дата | Взам. инв. №

Копировал Волкова

Формат А2

Альбом III

Типовой проект

Инв. № подл. | Подп. и дата | Взам. инв. №

8

9 — 9

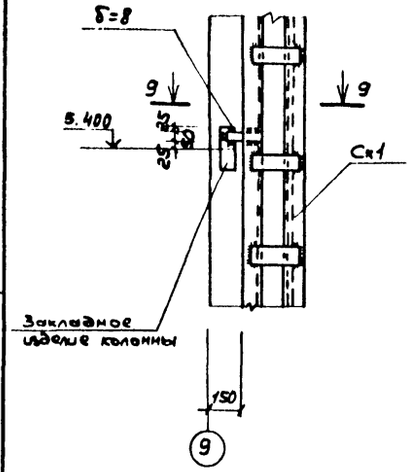

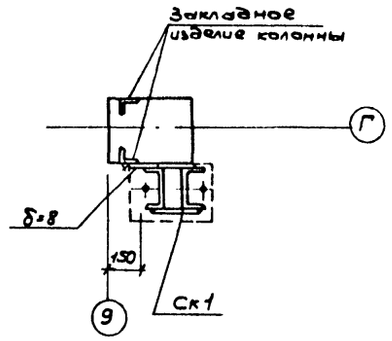

9

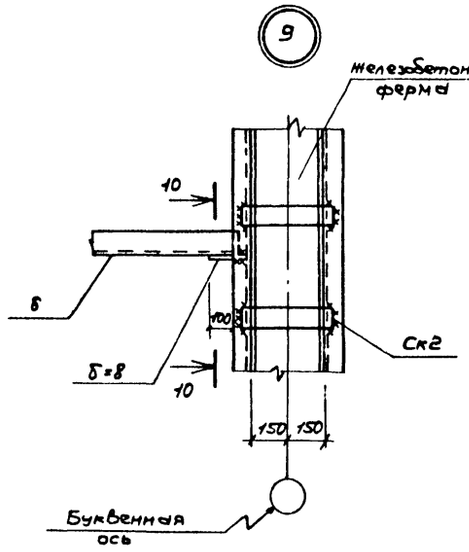

10 — 10

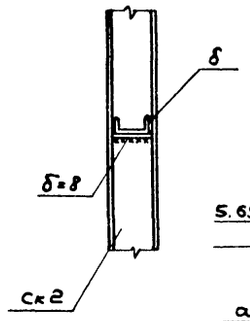

10

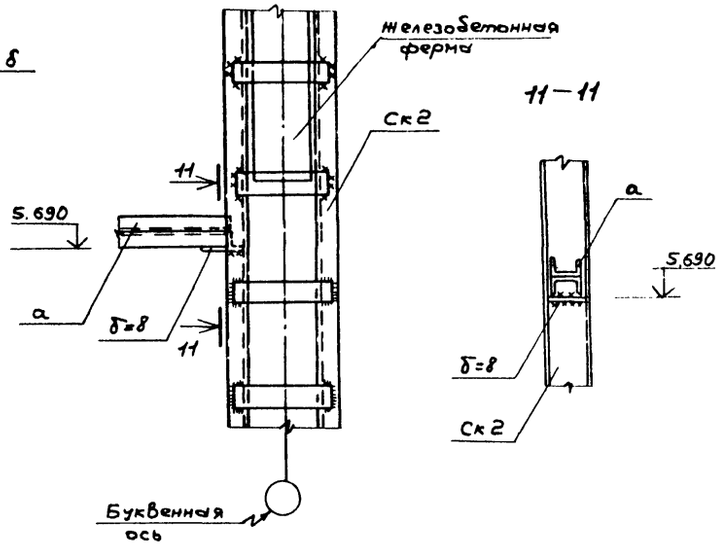

11 — 11

11

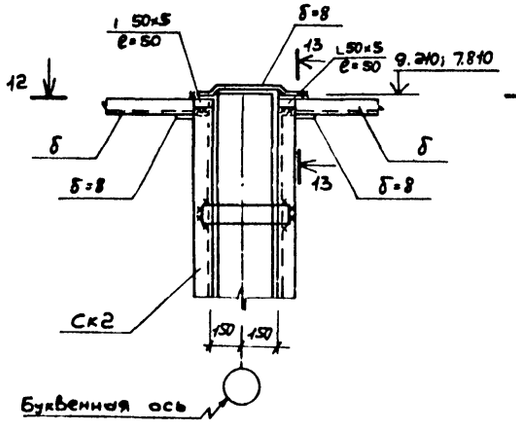

12 — 12

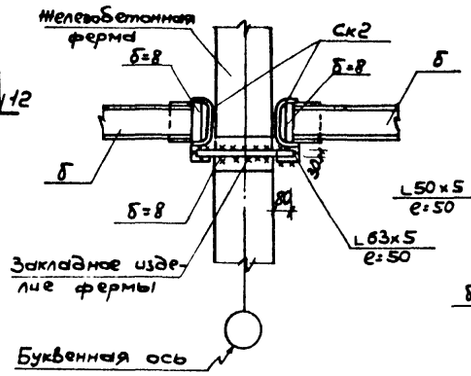

13 — 13

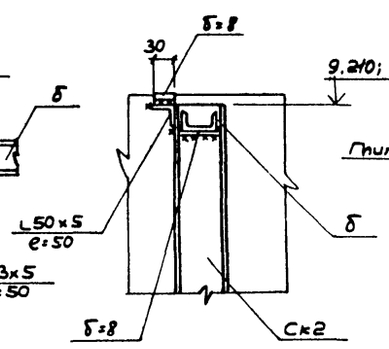

12

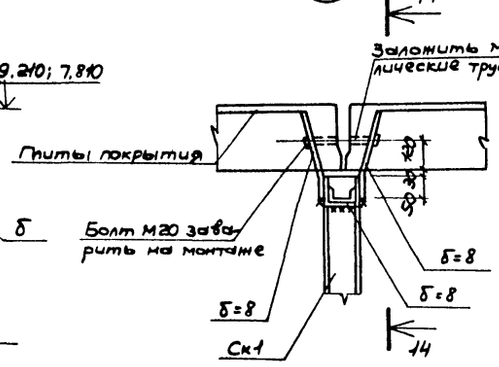

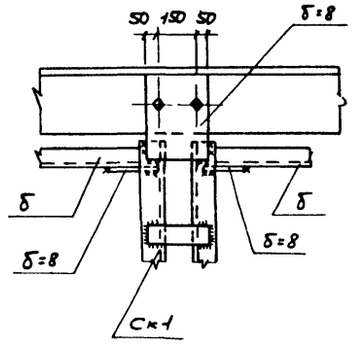

14 — 14

13

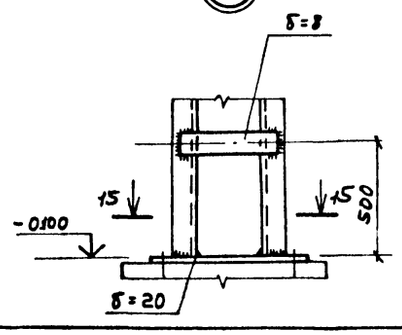

15 — 15

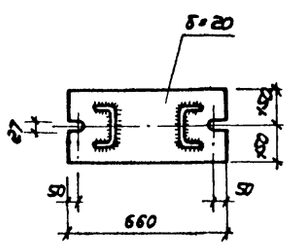

				ТП 503-3-11.86 КМ		
ГИП	Ливтерак					
Нач. отд.	Винклер			Профилакторий для централизованного технического обслуживания 1200 автомобилей КАМАЗ в год.	Стадия: Р	Лист: 7	Листов:
Н. контр.	Хрулева					
Гл. констр.	Хрулева					
Гл. спец.	Лисичкин			Узлы 8 ... 13.	ГИПРОАВТОТРАНС г. Москва	
Рук. гр.	Алехова					
Инж.	Левицкий					

Копировал Коневаленко

Формат А2

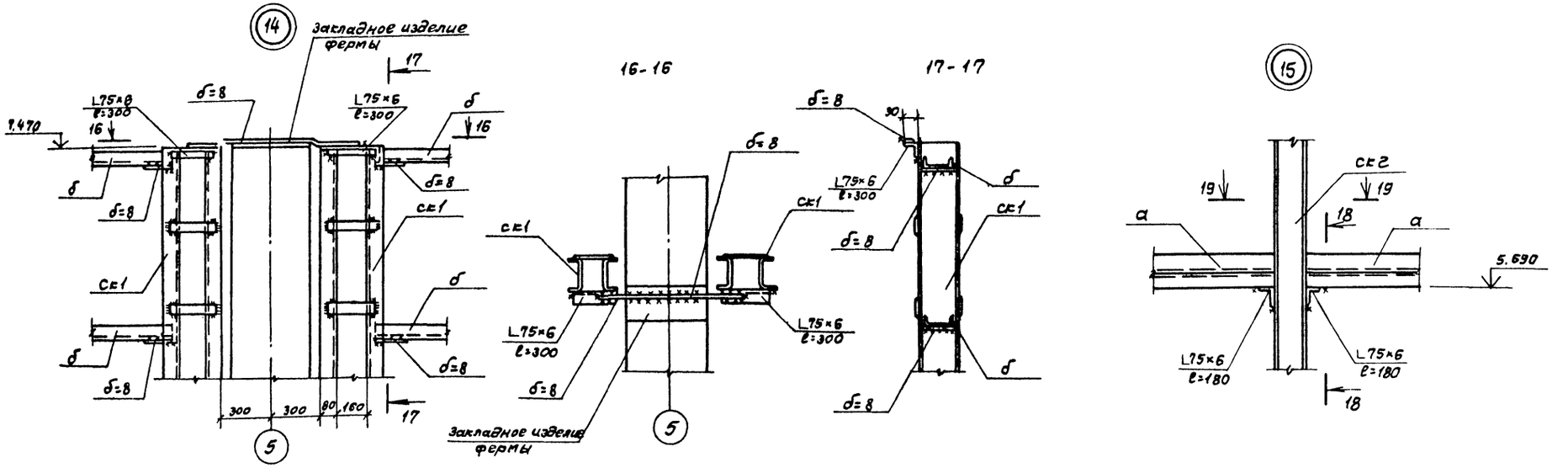

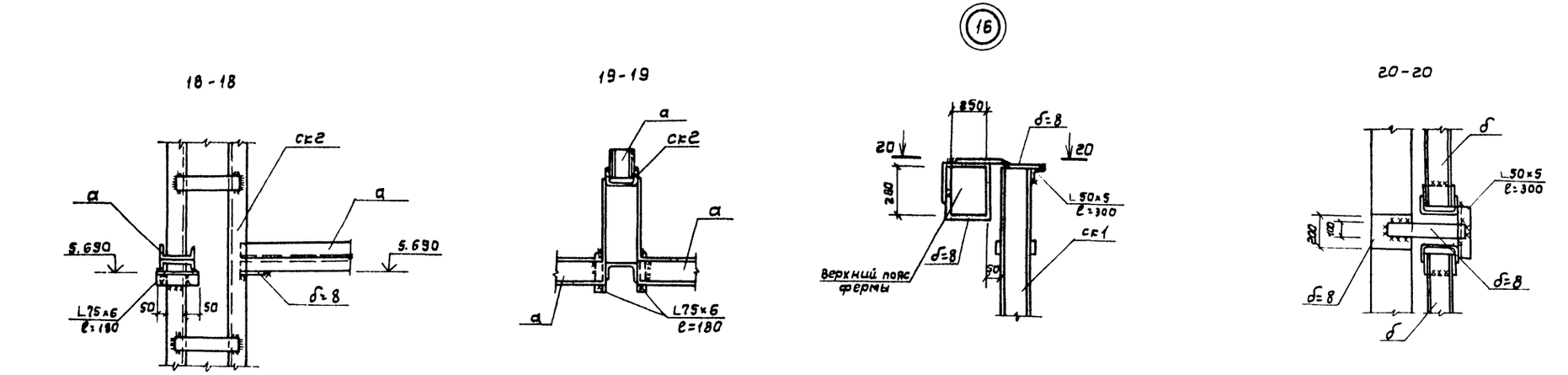

					ТП503-3-11.86	КМ
ГИП	Пивтораг					
Нач.отд.	Винклер					
Н.контр.	Крупало					
Привязан	Д.контр.	Крупало			Профилакторий для централизованного технического обслуживания 1200 автомобилей КамАЗ в год	Стадия: Р; Лист: 8; Листов:
	Гл.спец.	Лисичкин				
	Рук.гр.	Ялехова				
Инв. №	Инж.	Левицкий			Узлы 14...16	ГИПРОАВТОТРАНС г. Москва

Копировал Волкова

Формат А2

Инв. № подл. | Подпись и дата | Взам. инв. №

Типовой проект

Альбом III

Типовой проект

Схема расположения лестницы между осями 6-7, Г-Д

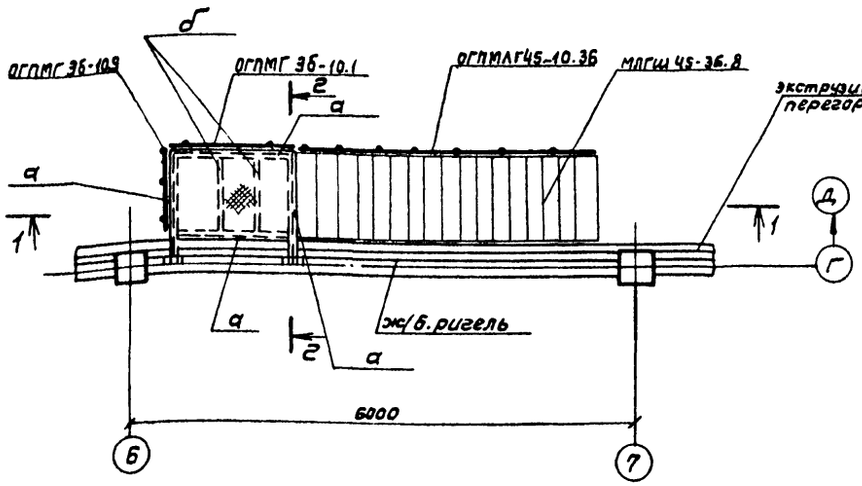

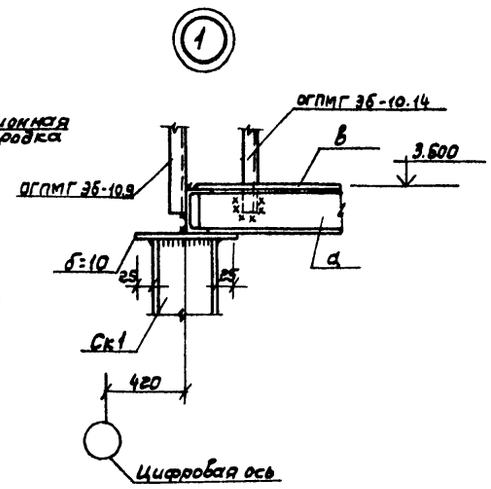

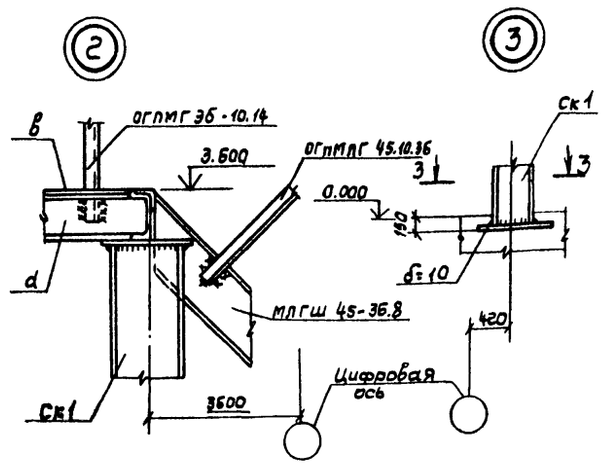

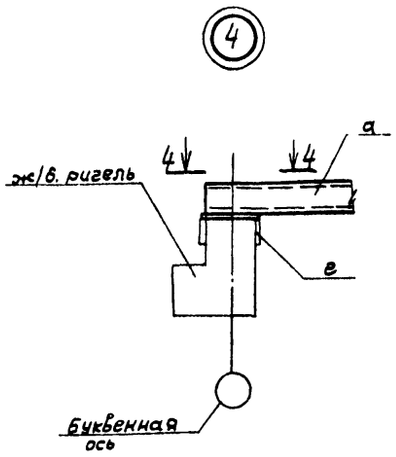

Схема расположения лестницы между осями 5-6, М-Л

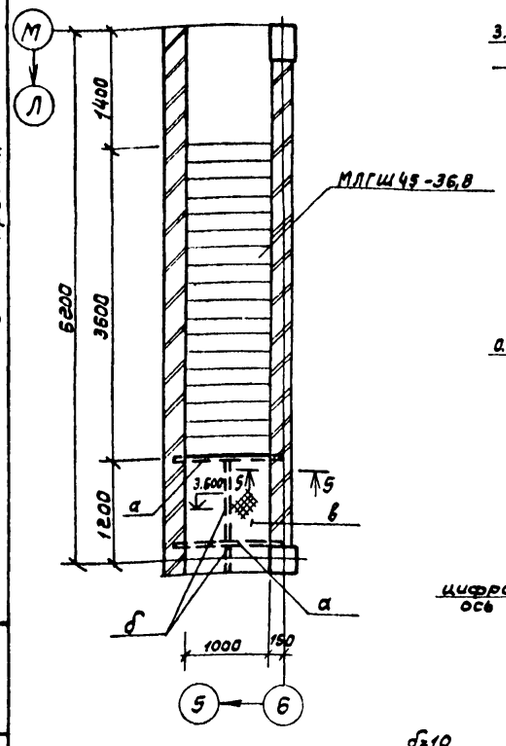

1-1

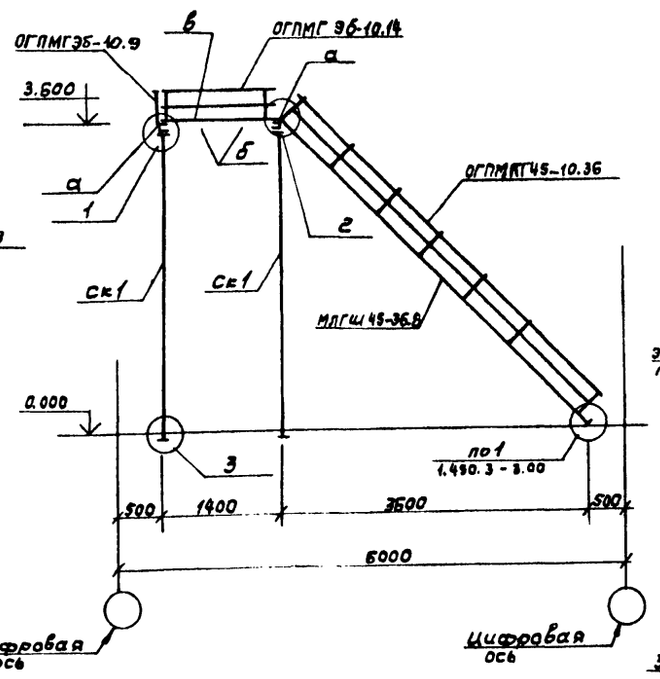

2-2

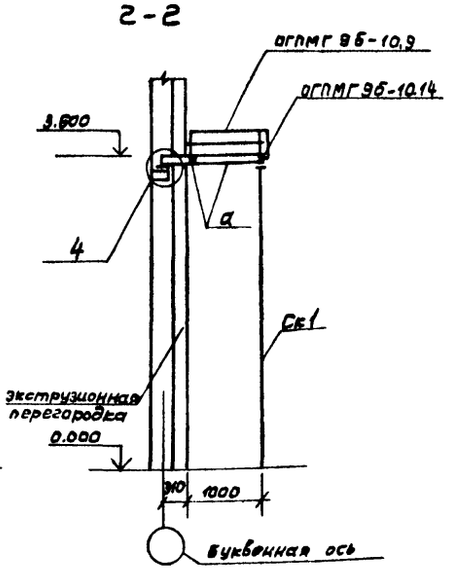

3-3

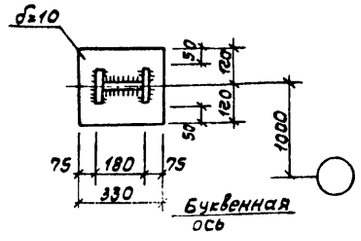

4-4

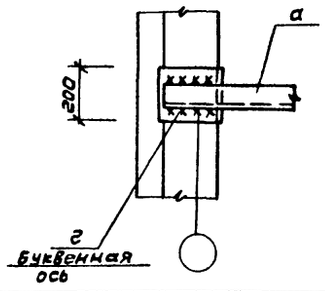

5-5

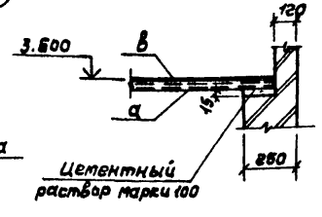

Ведомость элементов

Марка	Сечение: эскиз	Поз.	Состав	Опорные усилия: М	$N_н$	$Q_н$		Марка металла	Примечание
Ск1		1	I18	конструктивно				0,9ГЕС-6	
		2	-10×230	—	"	—		Вст3кп2	
		3	-10×240	—	"	—		Вст3кп2	
а			С10	конструктивно				Вст3кп2	
б			-б6	—	"	—		Вст3кп2	
в	—		Сталь рифленая б=4	—	"	—		Вст3кп2	
г			С27	—	"	—		0,9ГЕС-6	
МЛГШ 45-36.8									1.450.3-3.2
ОГПМЛГ 45-10.36									1.450.3-3.2
ОГПМГ3Б-10.9									1.450.3-3.2
ОГПМГ3Б-10.14									1.450.3-3.2

ГИП	Пивторак		
Нач.АСО	Винклер		
Н.контр.	Хрупало		
Гл.контр.	Хрупало		
Гл.спец.	Лисичкин		
Рук.гр.	Алехова		
Ст.инж.	Черкасова		

Привязан

Инв.№

ТП 503-3-11.86 КМ

Профилакторий для централизованного технического обслуживания 1200 автомобилей КамАЗ в год

Схемы расположения лестниц между осями 6-7, Г-Д; 5-6, М-Л. Узлы 1...4

Стадия	Лист	Листов
Р	9	

ГИПРОАВТОТРАНС г. Москва

Копировал Волкова

Формат А2

Инв.№ подл. | Подпись и дата | Взам.инв.№

Альбом III

Типовой проект

Схема расположения стоек и балок антресолей между осями 7-9, А.

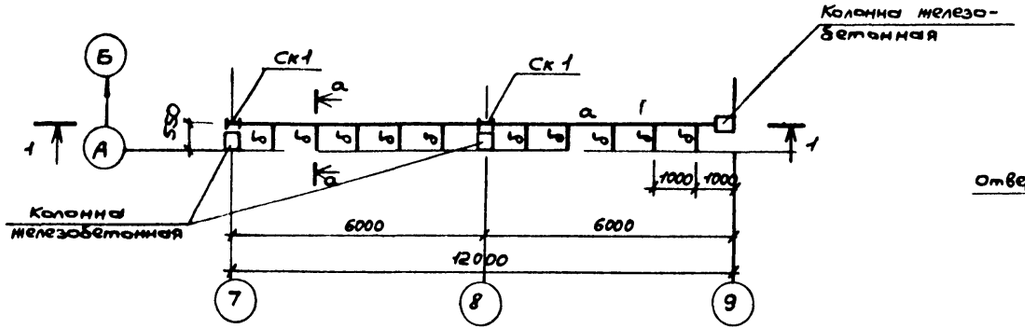

3 - 3

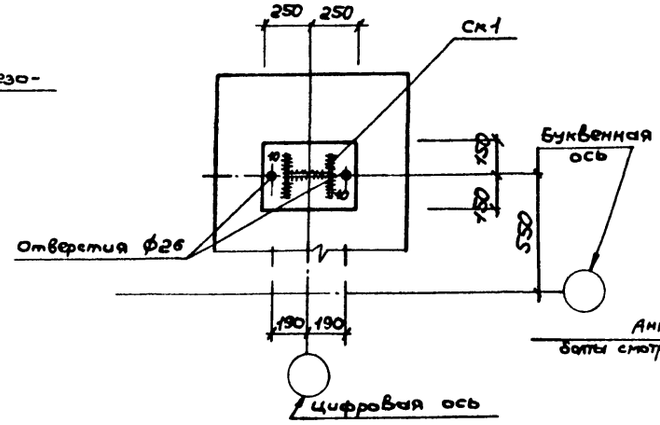

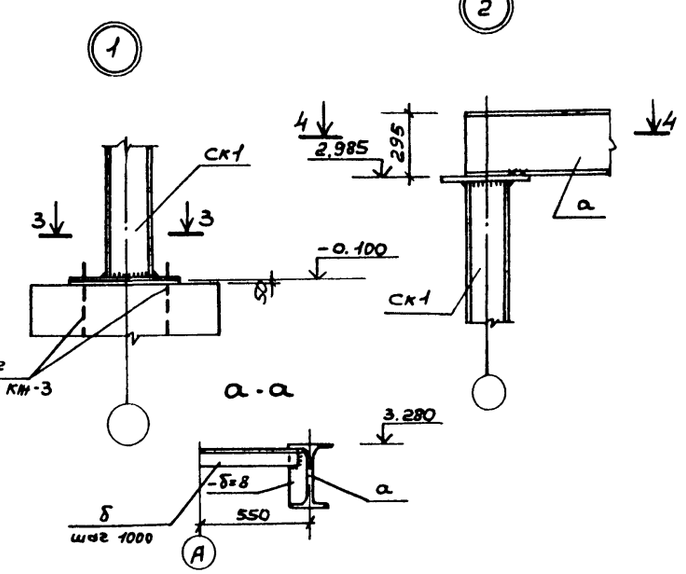

Схема расположения стоек и балок антресолей между осями 3-6, М.

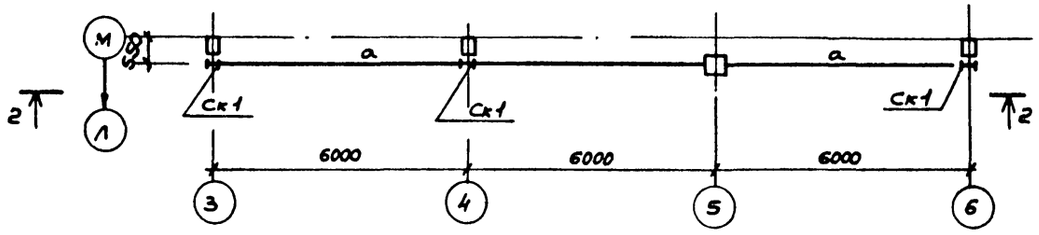

4 - 4

5 - 5

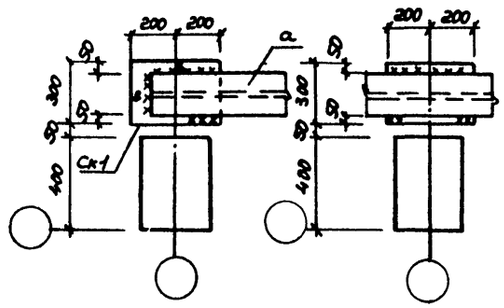

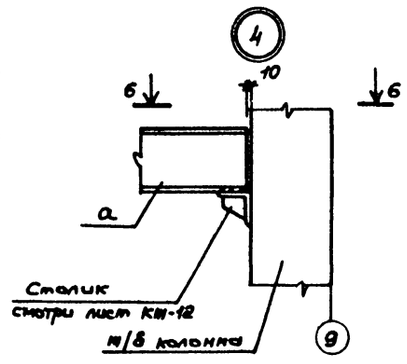

1 - 1

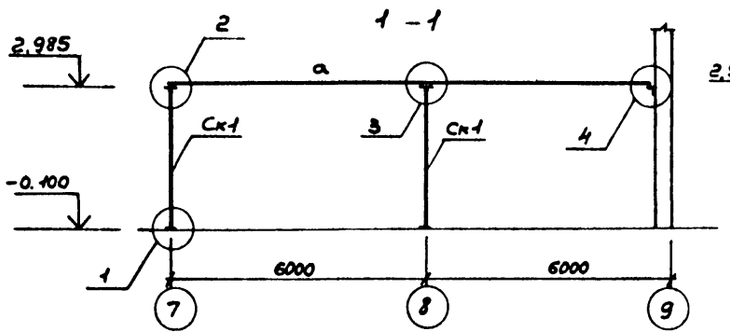

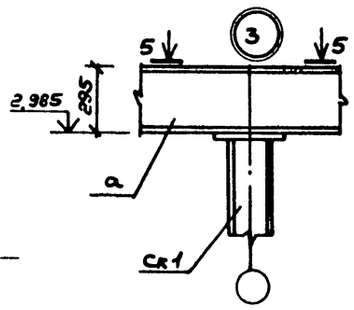

6 - 6

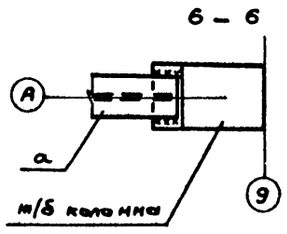

2 - 2

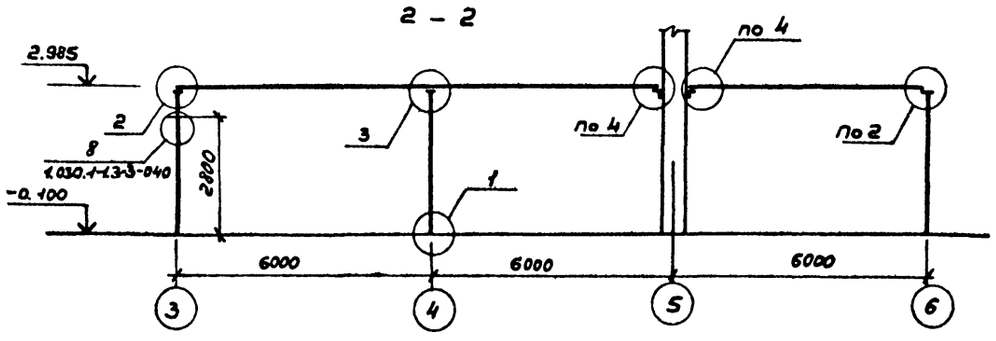

Ведомость деталей

Марка	Сечение эскиз	Поз.	Состав	М кнм	N кн	Q кн	Группа констр.	Марка металла	Примечание
Ск1	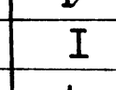	1	20К1	—	216	—	2	Вст3пс6	
		2	-δ=10	конструктивно				Вст3пс6-1	
		3	-δ=20					Вст3пс6-1	
а	I		30Ш2			108	2	Вст3пс6-1	
δ	L		L50х5	конструктивно			2	Вст3кп2	

ГИП	Пивторик		ТП 503-3-11.86 КМ
Нач. отд.	Винклер		
Н. контр.	Хрупало		Профилакторий для централизованного технического обслуживания 1200 автомобилей КАМАЗ в год. Стадия Р, Лист 10, Листов
Гл. констр.	Хрупало		
Гл. спец.	Лисичкин		Схемы расположения стоек и балок антресолей между осями 7-9, А, 3-6, М. Узлы 1...4.
Рук. гр.	Алехова		ГИПРОАВТОТРАНС г. Москва
Ст. инж.	Левицкий		

Привязан

Инв. № подл. | Подп. и дата | Взам. инв. №

Инв. № подл.

Копировал Коневиченко

Формат А2

gost.e-ecolog.ru