ТИПОВОЙ ПРОЕКТ

902-5-18.86

РЕЗЕРВУАР МЕТАНТЕНКОВ ОБЪЕМОМ 9000 КУБ. М.

АЛЬБОМ V

Проект производства работ
Приспособления для монтажа
металлоконструкций

/Основные положения/

gost.e-ecolog.ru

Прибавлен.

ТИПОВОЙ ПРОЕКТ
902-5-18.86

РЕЗЕРВУАР
МЕТАНТЕНКОВ ОБЪЕМОМ 9000 КУБ.М

СОСТАВ ПРОЕКТА:

Альбом I	Технологические, архитектурные, теплотехнические решения. Конструкции железобетонные. Электротехнические решения и технологический контроль.
Альбом II	Строительные изделия
Альбом III	Конструкции металлические.
Альбом IV	Проект производства работ на монтаж металлоконструкций. /основные положения/
Альбом V	Проект производства работ. Приспособления для монтажа металлоконструкций./основные положения/
Альбом VI	Спецификации оборудования.
Альбом VII	Ведомости потребности в материалах.
Альбом VIII	Сметы.

Альбом V

Разработан институтом
Гипронефтеспецмонтаж

Утвержден МЖКХ РСФСР
приказ № 111 от 4 марта 1986 г.
Введен в действие институтом
„Гипрокоммунводоканал"
приказ № 40 от 12 марта 1986 г.

Главный инженер института И.С.Гольденберг
Главный инженер проекта Б.А.Мелешин

				привязан:

Содержание

Обозначение	Наименование	Стр.
1281.П2.00.00 СБ	Стойка монтажная. Сборочный чертеж. 3 листа	5,6,7
1281.П2.00.00	Стойка монтажная. 4 листа	8
1281.П2.00.28	Крышка	9
1281.П2.00.29	Кольцо опорное	9
1281.П2.00.31	Крышка	9
1281.П21.00.00	Траверса для подъема галереи	9
1281.П2.00.27	Ось	10
1281.П2.00.16	Ловитель	10
1281.П2.00.07	Столик опорный	10
1281.П2.00.30	Ось	10
1281.П1.00.00СБ	Эстакада. Сборочный чертеж	11
1281.П1.00.00	Эстакада. 2 листа	12
1281.П1.00.01	Стойка	12
1281.П18.00.00СБ	Траверса для монтажа щитов покрытия Q=5,0 т. Сборочный чертеж.	13
1281.П18.00.00	Траверса для монтажа щитов покрытия Q=5,0 т	13
1281.П18.00.01	Скоба	13
1281.П21.00.00СБ	Траверса для подъема элементов галереи. Сборочный чертеж	14
1281.П21.00.00	Траверса для подъема элементов галереи	15
1281.П21.00.09	Косынка	15
1281.П21.00.08	Косынка	15
1281.П21.00.10	Косынка	15
ПП9.04.00.00 СБ.	Кронштейн	16
ПП9.04.00.00	Кронштейн. 2 листа	16
ПВ21.12.00.00СБ	Устройство замерное. Сборочный чертеж	17
ПВ21.12.00.07	Пластина	17
ПВ21.12.00.06	Кронштейн	17
ПВ21.12.00.00	Устройство замерное. 2 листа	18
ПП9.01.00.00СБ	Настил деревянный. Сборочный чертеж.	18
ПП9.01.00.00	Настил деревянный	18
ПП9.05.01.00 СБ	Скоба. Сборочный чертеж	19
ПП9.05.01.00	Скоба	19
ПП9.05.00.00	Сборочное приспособление	19
ПП9.05.00.00СБ	Сборочное приспособление. Сборочный чертеж	19
ПП9.05.00.01	Шайба	20
ПП9.05.00.02	Клин	20
ПП9.05.01.01	Ребро	20
ПП9.05.01.02	Пластина	20
ПВ8.05.00.00СБ	Упор клиновой. Сборочный чертеж	21
ПВ8.05.00.04	Диафрагма	22
ПВ8.05.00.01	Ось	22
ПВ8.05.00.00	Упор клиновой. 2 листа	22
ПВ8.05.00.07	Ручка	23
ПВ8.05.00.09	Уголок	23
ПВ8.05.00.10	Уголок	23
ПВ8.05.00.08	Уголок	23
ПВ8.05.00.11	Уголок	24
ПВ7.51.00.00	Карман для кронштейна	24
ПП9.06.00.00СБ	Балка для сборки горизонтального стыка. Сборочный чертеж.	24
ПП9.06.00.00	Балка для сборки горизонтального стыка	24
ПВ32.01.00.00СБ	Устройство для раскатки рулонов Сборочный чертеж	25
ПВ32.01.02.00	Щека тяговая	26
ПВ32.01.00.02	Штырь	26
ПВ32.01.02.01	Ступица	26
ПВ32.01.00.00	Устройство для раскатки рулонов	26
ПВ32.01.01.00СБ	Крестовина. Сборочный чертеж	27
ПВ32.01.02.02	Ребро	28
ПВ32.01.01.06	Ось	28
ПВ32.01.01.00	Крестовина	28
ПВ32.01.02.00СБ	Щека тяговая. Сборочный чертеж.	29
ПВ32.01.02.03	Накладка	29
ПВ5К.14.00.00СБ	Шарнир для подъема рулонов массой 45÷65т краном. Сборочный чертеж.	30
ПВ5К.14.01.00СБ	Опора. Сборочный чертеж	31
ПВ5К.14.01.13	Ребро	32
ПВ5К.14.03.00	Палец	32
ПВ5К.14.03.00СБ	Палец. Сборочный чертеж	32
ПВ5К.14.01.04	Кронштейн	33
ПВ5К.14.01.14	Кронштейн	33
ПВ5К.14.01.05	Ребро	33
ПВ5К.14.01.03	Ушко	33
ПВ5К.14.00.00	Шарнир для подъема рулонов массой 45÷65т краном. 2 листа	34
ПВ5К.14.01.00	Опора. 2 листа	34
ПВ5К.14.01.08	Фиксатор	35
ПВ5К.14.01.11	Сектор	35
ПВ5К.14.02.00	Основание	35
ПВ5К.14.02.00СБ	Основание. Сборочный чертеж.	35
ПВ5К.11.00.00СБ	Захват для подъема рулонов массой 45÷65т краном. Сборочный чертеж	36
ПВ5К.11.02.00СБ	Упор. Сборочный чертеж	36
ПВ5К.11.01.00	Корпус. 2 листа	37
ПВ5К.11.00.00	Захват для подъема рулонов массой 45÷65т краном.	37
ПВ5К.11.02.00	Упор	37
ПВ5К.11.01.00СБ	Корпус. Сборочный чертеж	38
ПВ5К.11.01.06	Стенка	39
ПВ5К.11.01.01	Щека	39
ПВ5К.11.01.11	Фланец	40
ПВ5К.11.01.09	Ребро	40
ПВ5К.11.01.07	Пластина	40
ПВ5К.11.01.03	Гайка	41
ПВ5К.11.01.13	Ребро	41
ПВ5К.11.01.05	Накладка	41
ПВ5К.11.00.02	Подпятник	42
ПВ5К.11.00.03	Кольцо запорное	42
ПВ5К.11.00.01	Винт	42
ПВ3.02.00.00СБ	Скоба для развертывания рулона	43

Типовой проект 902-5-18 86 Ал. Бор. V

Обозначение	Наименование	Стр.
ПВ3.02.00.01	Палец	43
ПВ3.02.00.00	Скоба для разверты вания рулона	43
ПВ3.02.01.01	Втулка	44
ПВ3.02.01.02	Кольцо	44
ПВ3.02.01.00СБ	Втулка. Сборочный чертеж	44
ПВ3.02.01.00	Втулка	44
ПВ3.02.02.00СБ	Корпус. Сборочный чертеж	45
ПВ3.02.02.02	Щека	45
ПВ3.02.02.00	Корпус	45
ПВ7.11.00.00	Клин	46
ПВ7.11.00.01	Уголок	46
ПВ7.11.00.00СБ	Клин. Сборочный чертеж	46
ПВ12.02.00.00	Поддон	47
ПВ8.04.00.00	Кронштейн для расчалок	47
ПВ8.04.00.01	Пластина	47
ПВ8.04.00.00СБ	Кронштейн для расчалок. Сборочный чертеж	47
ПВ12.01.00.01	Серьга	48
ПВ12.01.00.00СБ	Отвес. Сборочный чертеж	48
ПВ12.01.00.02	Груз	48
ПВ12.01.00.00	Отвес	48
ПВ9.7А-0-0	Лестница навесная	49
ПВ5А-3-0-2	Пластина	49
ПВ9.7А-0-0СБ	Лестница навесная. Сборочный чертеж	49
ПВ9.7А-2-5	Пластина	50
ПВ9.7А-1-0	Лестница I	50
ПВ9.7А-1-0СБ	Лестница I. Сборочный чертеж	50
ПВ5А-3-0-0	Скоба для установки навесной лестницы	51
ПВ9.7А-2-0	Лестница II	51
ПВ9.7А-2-0СБ	Лестница II. Сборочный чертеж	51
ПВ5А-3-0-0СБ	Скоба для установки навесной лестницы. Сборочный чертеж	52
ПВ9.7А-3-0	Лестница III	52
ПВ9.7А-3-0СБ	Лестница III. Сборочный чертеж.	52
ПВ6.07.00.00СБ	Приспособление для замыкания вертикального монтажного стыка. Сборочный чертеж	53
ПВ6.07.00.00	Приспособление для замыкания вертикального монтажного стыка. 4 листа.	54
ПВ6.07.01.00СБ	Кронштейн. Сборочный чертеж	55
ПВ6.07.01.01	Косынка	55
ПВ6.07.01.00	Кронштейн	55
ПВ6.07.00.02	Винт	55
ПВ6.07.02.00	Балка. 4 листа	56
ПВ6.07.02.00СБ	Балка. Сборочный чертеж	57
ПВ6.07.04.00СБ	Площадка. Сборочный чертеж	58
ПВ6.07.04.00	Площадка. 2 листа	58
ПВ6.07.01.03	Швеллер	59
ПВ6.07.01.02	Швеллер	59
ПВ6.07.01.05	Швеллер	59
ПВ6.07.01.04	Швеллер	59

Обозначение	Наименование	Стр.
ПВ6.07.03.00СБ	Лестница. Сборочный чертеж	60
ПВ6.07.02.07	Скоба	60
ПВ6.07.02.06	Гайка	60
ПВ6.07.02.01	Кронштейн	61
ПВ6.07.02.03	Пластина	61
ПВ6.07.04.05	Основание	61
ПВ6.07.04.06	Основание боковое	61
ПВ6.07.03.00	Лестница. 3 листа	62
ПВ6.07.02.02	Ловитель	62
ПВ10.05.00.00СБ	Строп 4х ветвевой. Q=5т. Сборочный чертеж	63
ПВ10.05.00.00	Строп 4х ветвевой. Q=5т.	63
ПВ10.04.00.00СБ	Строп 3х ветвевой. Q=3т. Сборочный чертеж.	63
ПВ10.04.00.00	Строп 3х ветвевой. Q=3т	63
ПВ5.13.00.00СБ	Приспособление строповочное Сборочный чертеж	64
ПВ5.13.00.01	Скоба	64
ПВ5.13.00.02	Пластина	64
ПВ5.13.00.00	Приспособление строповочное	64
ПВ7.20.00.00СБ	Стойка для сборки и сварки вертикального монтажного стыка стенки. Сборочный чертеж.	65
ПВ7.20.00.00	Стойка для сборки и сварки вертикального монтажного стыка стенки. 3 листа	66
ПВ7.20.01.00	Площадка	66
ПВ7.20.00.04	Державка	67
ПВ7.20.00.03	Захват	67
ПВ7.20.00.01	Захват	67
ПВ7.20.00.05	Основание	67
ПВ7.20.01.00СБ	Площадка. Сборочный чертеж	68
ПВ5.52.00.00	Скоба для навешивания блока	69
ПВ5.52.00.03	Щека	69
ПВ5.52.00.00СБ	Скоба для навешивания блока. Сборочный чертеж	69
ПВ5.49.00.00	Звено строповочное	70
ПВ5.49.00.00СБ	Звено строповочное. Сборочный чертеж.	70
ПВ5.49.00.02	Ухо	70
ПВ5.49.00.01	Пластина	70
ПВ4.05.00.03	Гайка	71
ПВ4.05.01.01	Уголок	71
ПВ4.05.01.02	Ребро	71
ПВ4.05.00.00СБ	Стяжное приспособление. Сборочный чертеж	71
ПВ4.05.01.00	Кронштейн	72
ПВ4.05.00.02	Сухарь	72
ПВ4.05.00.00	Стяжное приспособление	72
ПВ4.05.01.00СБ	Кронштейн. Сборочный чертеж	72
ПВ51.04.00.00СБ	Строп для подъема листов. Сборочный чертеж	73
ПВ51.04.01.01	Втулка	73

Обозначение	Наименование	Стр.
ПВ51.04.01.02	Захват	73
ПВ51.04.00.00	Строп для подъема листов	73
ПВ51.04.01.03	Косынка	74
ПВ51.04.01.00СБ	Захват. Сборочный чертеж	74
ПВ51.04.01.00	Захват	74
ПВ6.06.00.00СБ	Устройство для формообразования. Сборочный чертеж	75,76
ПВ6.06.00.05	Винт	77
ПВ6.06.00.00	Устройство для формообразования. Злиста	77
ПВ6.06.01.00СБ	Шаблон гибочный. Сборочный чертеж	78
ПВ6.06.01.00	Шаблон гибочный	78
ПВ6.06.01.06	Пластина	78
ПВ6.06.01.01	Балка профилирующая.	79
ПВ6.06.01.07	Ребро	79
ПВ6.06.01.03	Стойка	79
ПВ6.06.00.06	Балка	80
ПВ6.06.00.12	Кронштейн	80
ПВ6.06.01.02	Пята	80
ПВ6.06.01.04	Стойка	80
ПВ6.06.02.00СБ	Прижим. Сборочный чертеж	81
ПВ6.06.02.00	Прижим	81
ПВ6.06.02.01	Гайка	81
ПВ6.06.04.00СБ	Лестница. Сборочный чертеж	82
ПВ6.06.04.00	Лестница. 2 листа	82
ПВ6.06.03.00СБ	Площадка. Сборочный чертеж	83
ПВ6.06.03.00	Площадка	83
ПВ6.06.00.02	Ребро	83
ПВ6.06.02.09	Швеллер	84
ПВ6.06.02.08	Швеллер	84
ПВ6.06.02.07	Швеллер	84
ПВ6.06.02.00	Прижим лист 2.	84
ПВ6.06.02.05	Швеллер	85
ПВ6.06.02.06	Швеллер	85
ПВ6.06.02.10	Подкладка	85
ПВ6.06.02.04	Швеллер	85
ПВ6.06.01.08	Накладка	86
ПВ6.06.02.03	Накладка	86
ПВ6.06.00.01	Захват	86
ПВ6.06.02.02	Накладка	86
ПВ6.06.03.01	Уголок	87
ПВ6.06.03.02	Уголок	87
ПВ6.06.03.03	Уголок	87

Продолжение табл.

Обозначен.	Наименование	Стр.
ПВ6.06.03.00	Уголок	87

1281 П2.00.00 СБ

Типовой проект 902-5-18.86. Альбом V

Ф-Ф
м 1:25

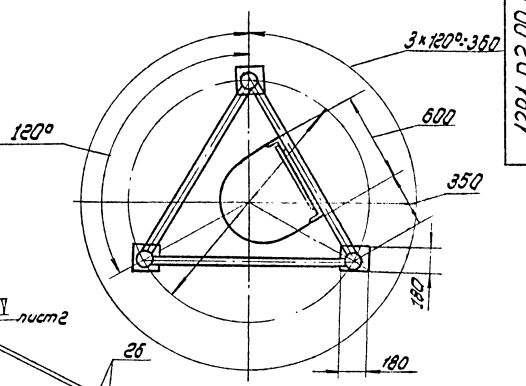

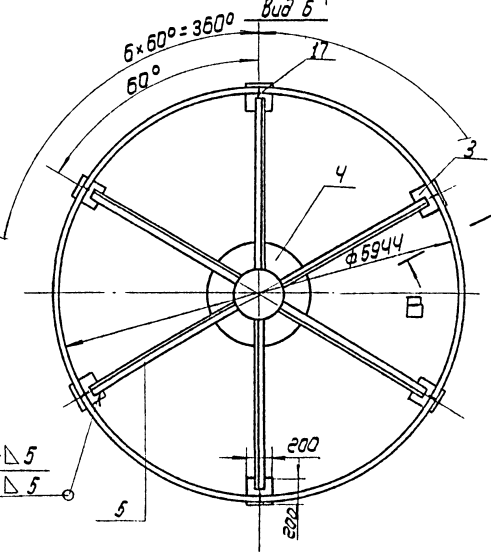

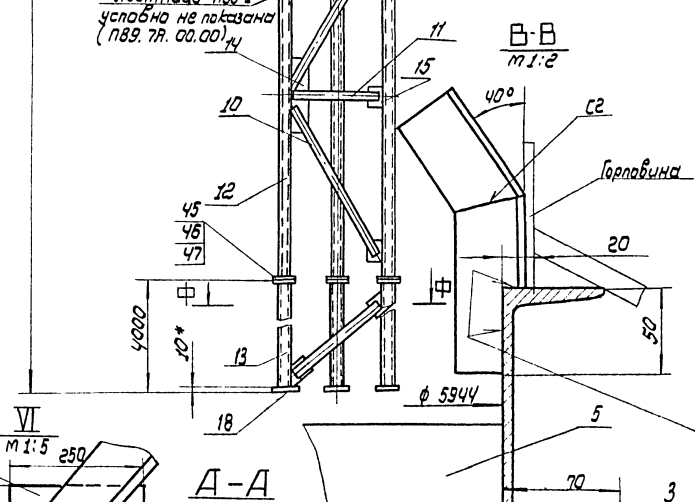

1. Сварные швы выполнять по ГОСТ 5264-80, катетом, равным наименьшей толщине свариваемых деталей. Электроды сварочные типа Э42А ГОСТ 9467-75.
2. Неуказанные предельные отклонения размеров: ±IT16/2 отверстий - H16, валов - h16, остальных - ±
3. Шероховатость поверхностей реза для дет. 64 - 50
4. * Размеры для справок.
5. ** Форму и размеры косынок дет. поз. 9, 14, 15, 16 уточнить на монтаже. Трубы дет. поз. 16, 6 должны быть врезаны в косынки не менее, чем на 100 мм.

					1281. П2. 00. 00 СБ		
Изм.	Лист	№ докум.	Подп.	Дата	Стойка монтажная Сварочный чертеж	Лит.	Масса	Масштаб
Разраб.		Числова		12.83			8000	1:50
Пров.						Лист 1	Листов 3	
Т. контр.								
ГИП		Мелешин		12.83		Гипронефтеспецмонтаж г. Москва		
Н. контр.		Панова		12.83				
Утв.		Кузнецов						

Инв. № подл. | Подп. и дата | Взам. инв. № | Инв. № дубл. | Подп. и дата

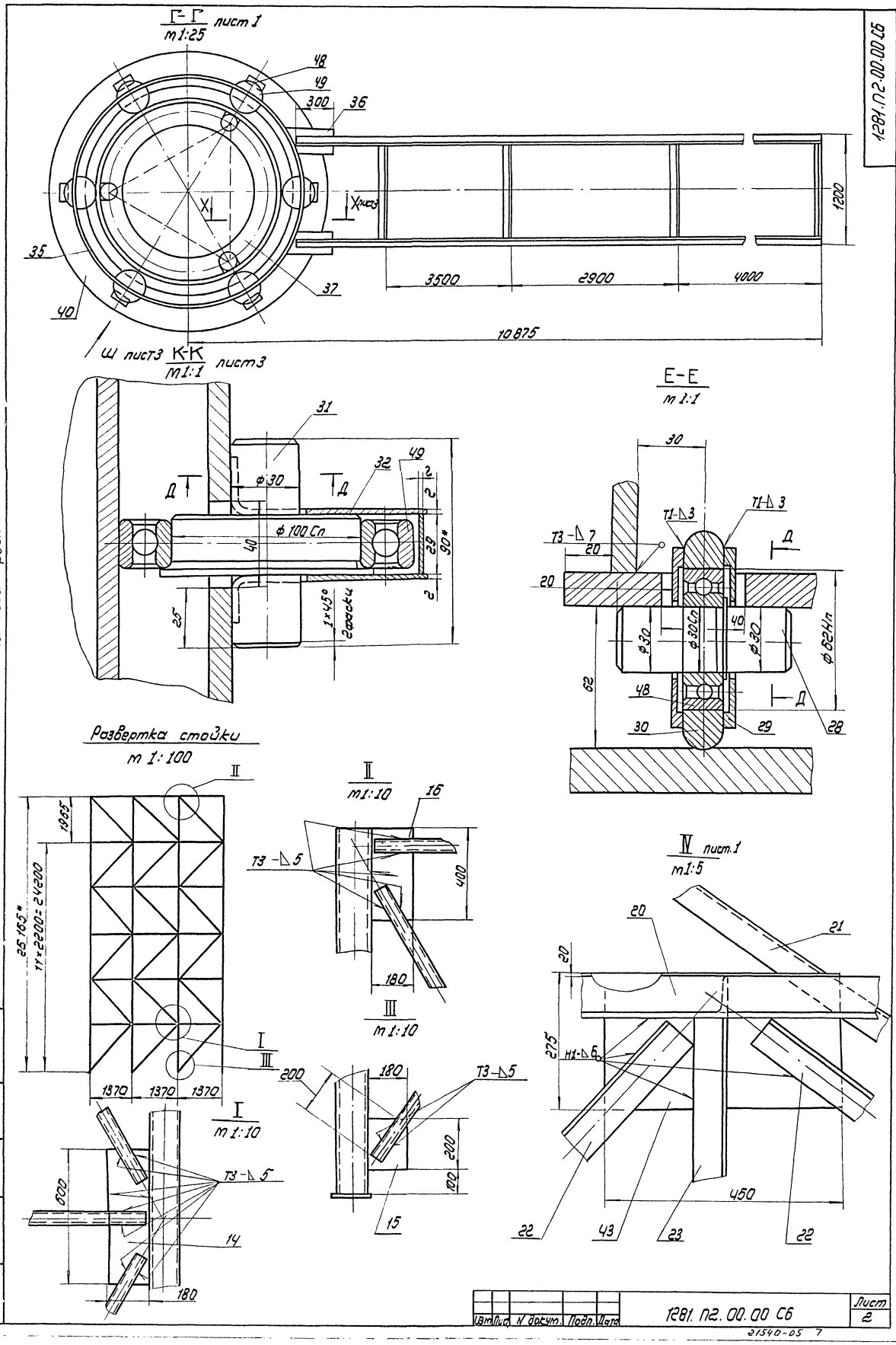

Г-Г лист 1
м1:25
48
49
300
36
35
40
37
X
Xлист3
1200
3500
2900
4000
10875
Ш лист3 К-К лист3
м1:1
31
32
49
Д
Д
ф30
ф100Сп
40
29
90*
2
2
2
25
1×45°
2фаски
Е-Е
м1:1
30
Т1-△3
Т1-△3
Т3-△7
20
20
Д
Д
ф30
ф30Сп
40
ф30
ф62Нп
62
48
30
29
28
Развертка стойки
м1:100
II
1965
25165*
11×2200=24200
I
III
1370
1370
1370
II
м1:10
16
Т3-△5
400
180
III
м1:10
200
180
Т3-△5
200
100
15
I
м1:10
600
Т3-△5
14
180
IV лист.1
м1:5
20
21
20
275
Н1-△6
450
22
43
23
22
Типовой проект 902-5-18.86 Альбом V
1281.П2.00.00.С6
Изм. Лист Н докум. Подп. Дата
1281. П2. 00. 00 С6
Лист 2
21540-05 7

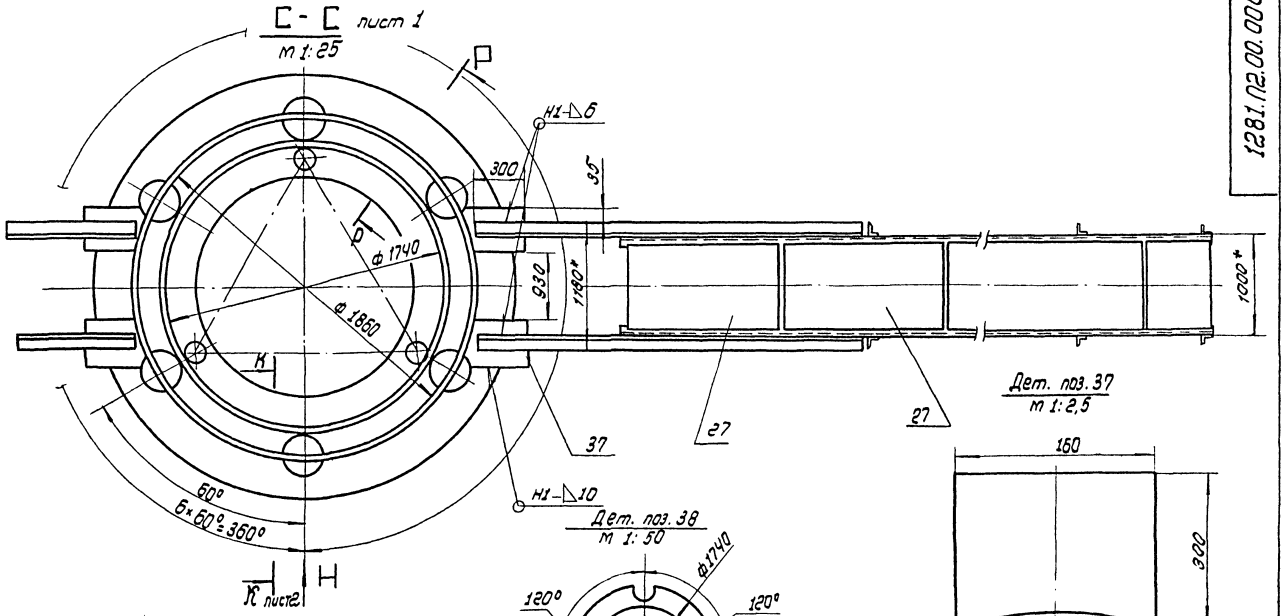

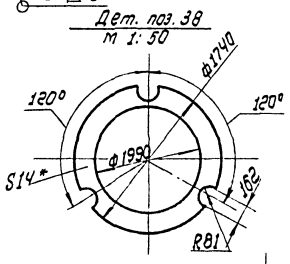

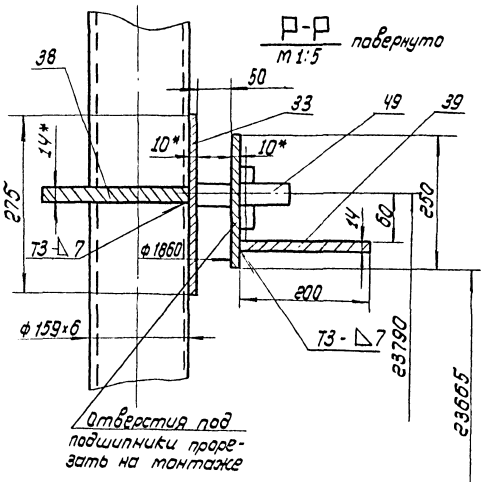

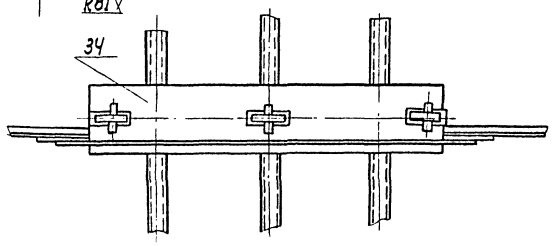

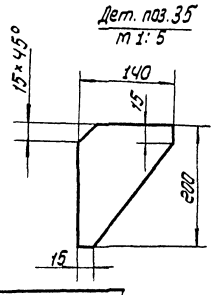

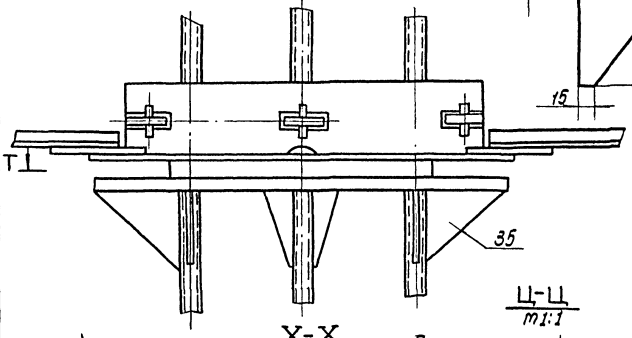

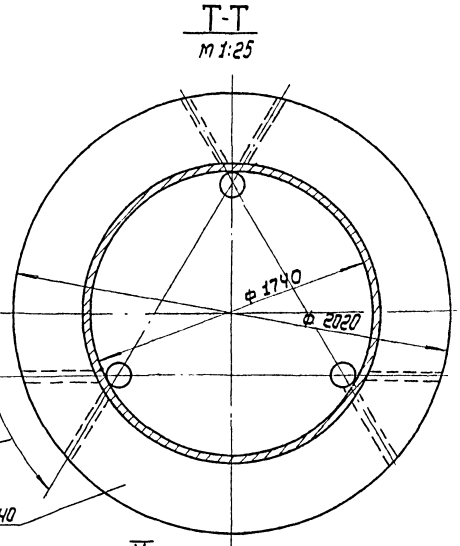

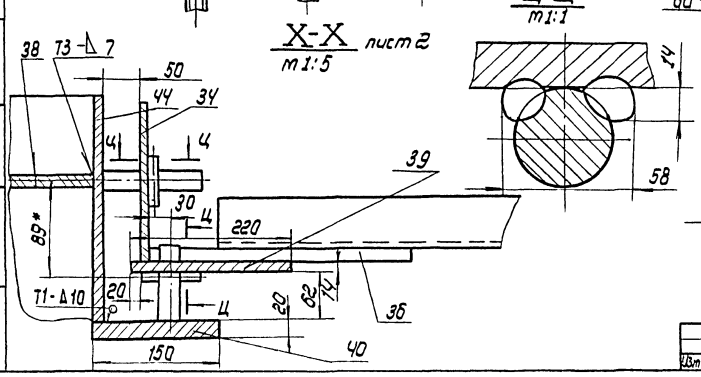

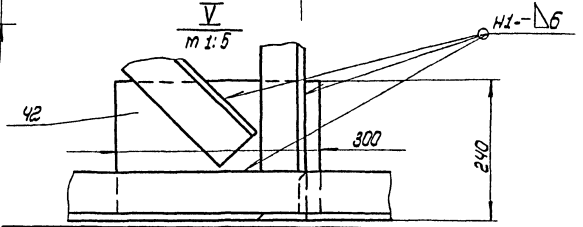

Типовой проект 902-5-18.86 Альбом V

Инв.№ подл. | Подп. и дата | Взам. инв.№ | Инв.№ дубл. | Подп. и дата

Изм.	Лист	№ докум.	Подп.	Дата	1281. П2. 00. 00 СБ.	Лист 3

Типовой проект 902-5-18.86 Альбом V

Формат	Зона	Поз.	Обозначение	Наименование	Кол.	Примеч.
Б4		9	1281.ПЗ.00.08	Косынка 200х300		
				Лист Б-8 ГОСТ 19903-74 / Ст.3 ГОСТ 14637-79	21	3,7кг
				Раскос		
				Труба 89х6 ГОСТ 8732-78 / В10 ГОСТ 8731-74		
Б4		10	1281.ПЗ.00.09	L = 2000	36	24,6кг
Б4		11	1281.ПЗ.00.10	L = 1200	33	14,5кг
				Труба		
				Труба 159х6 ГОСТ 8732-78 / В10 ГОСТ 8731-74		
Б4		12	1281.ПЗ.00.11	L = 22165	3	500кг
Б4		13	1281.ПЗ.00.12	L = 3980	3	90кг
				Косынки		
				Лист Б-8 ГОСТ 19903-74 / Ст.3 ГОСТ 14637-79		
Б4		14	1281.ПЗ.00.13	180х600	33	6,2кг
Б4		15	1281.ПЗ.00.14	180х200	3	2кг
Б4		16	1281.ПЗ.00.15	180х400	3	4кг
А4		17	1281.ПЗ.00.16	Ловитель	6	
Б4		18	1281.ПЗ.00.17	Косынка		
				Лист Б-10 ГОСТ 19903-74 / Ст.3 ГОСТ 14637-79		
				180х180	3	2,5кг
				Уголок		
				Уголок Б-90х90х6 ГОСТ 8509-72 / Ст.3 ГОСТ 535-79		
Б4		19	1281.ПЗ.00.18	L = 9870	4	83кг
Б4		20	1281.ПЗ.00.19	L = 3500	4	29кг
Б4		21	1281.ПЗ.00.20	L = 9000	4	75кг
Б4		22	1281.ПЗ.00.21	L = 34000	1	285кг

Инв.№ подл. | Подп. и дата | Взам. инв.№ | Инв.№ дубл. | Подп. и дата

Изм.	Лист	№ докум.	Подп.	Дата	1281.ПЗ.00.00	Лист 2

Формат	Зона	Поз.	Обозначение	Наименование	Кол.	Примеч.
Б4		23	1281.ПЗ.00.22	Уголок		
				Уголок Б-63х63х6 ГОСТ 8509-72 / Ст.3 ГОСТ 535-79		
				L = 20000	1	960кг
				Уголок Б-45х45х5 ГОСТ 8509-72 / Ст.3 ГОСТ 535-79		
Б4		24	1281.ПЗ.00.23	L = 1250	24	1,7кг
Б4		25	1281.ПЗ.00.24	L = 550	24	1,85кг
Б4		26	1281.ПЗ.00.25	Уголок		
				Уголок Б-30х30х4 ГОСТ 8509-72 / Ст.3 ГОСТ 535-79		
				L = 55000	1	105кг
Б4		27	1281.ПЗ.00.26	Настил		
				Лист ПВ 508х1000х1250 ГОСТ 8706-78	14	21кг
А4		28	1281.ПЗ.00.27	Ось	6	
А4		29	1281.ПЗ.00.28	Крышка	12	
А4		30	1281.ПЗ.00.29	Кольцо опорное	6	
А4		31	1281.ПЗ.00.30	Ось	6	
А4		32	1281.ПЗ.00.31	Крышка	24	
				Лист		
				Лист Б- ГОСТ 19903-74 / Ст.3 ГОСТ 14637-79		
Б4		33	1281.ПЗ.00.32	S10; 5485х275	1	118кг
Б4		34	1281.ПЗ.00.33	S10; 5870х250	2	114кг
Б4		35	1281.ПЗ.00.34	S10; 200х140	6	2,4кг
Б4		36	1281.ПЗ.00.35	S14; D=2280; d=1880	1	62кг
Б4		37	1281.ПЗ.00.36	S14; 160х400	4	7кг
Б4		38	1281.ПЗ.00.37	S14; D=1740; d=1290	2	108кг
Б4		39	1281.ПЗ.00.38	S14; D=2260; d=1820	1	63кг
Б4		40	1281.ПЗ.00.39	S20; D=2040; d=1740	1	93кг

Инв.№ подл. | Подп. и дата | Взам. инв.№ | Инв.№ дубл. | Подп. и дата

Изм.	Лист	№ докум.	Подп.	Дата	1281.ПЗ.00.00	Лист 3

Формат	Зона	Поз.	Обозначение	Наименование	Кол.	Примеч.
Б4		41	1281.ПЗ.00.40	S10; 350х250	4	6,8кг
Б4		42	1281.ПЗ.00.41	S10; 300х240	8	5,1кг
Б4		43	1281.ПЗ.00.42	S10; 450х275	4	8,2кг
Б4		44	1281.ПЗ.00.43	S10; 5485х340	1	125кг
				Стандартные изделия		
		45		Фланец 150-2,5 ГОСТ 12820-80	6	
		46		Болт М16х70.58.026 ГОСТ 7798-70	24	
		47		Гайка М16.4.026 ГОСТ 5915-70	24	
				Подшипники ГОСТ 8338-75		
		48		Подшипник 206	6	
		49		Подшипник 120	12	
				Материалы		
				Лист бортовой		
				Лист Б-1 ГОСТ 19903-74 / Ст.3 ГОСТ 16523-70	40кг	20кг

Инв.№ подл. | Подп. и дата | Взам. инв.№ | Инв.№ дубл. | Подп. и дата

Изм.	Лист	№ докум.	Подп.	Дата	1281.ПЗ.00.00	Лист 4

Формат	Зона	Поз.	Обозначение	Наименование	Кол.	Примеч.
				Документация		
22			1281.ПЗ.00.00 СБ	Сборочный чертеж	3	
				Сборочные единицы		
А4		1	ПВ9.7А.00.00	Лестница	1	
				Детали		
Б4		2	1281.ПЗ.00.01	Кольцо опорное		
				Швеллер 16 ГОСТ 8240-72 / Ст.3 ГОСТ 535-79		
				L = 18665; d = 5944	1	267кг
Б4		3	1281.ПЗ.00.02	Подкладка		
				Лист Б-10 ГОСТ 19903-74 / Ст.3 ГОСТ 14637-79		
				200х200	6	3,2кг
Б4		4	1281.ПЗ.00.03	Кольцо		
				Лист Б-8 ГОСТ 19903-74 / Ст.3 ГОСТ 14637-79		
				D = 500; d = 200	1	6,2кг
Б4		5	1281.ПЗ.00.04	Уголок		
				Уголок Б-75х75х5 ГОСТ 8509-72 / Ст.3 ГОСТ 535-79		
				L = 2880	6	16,7кг
				Труба		
				Труба 89х6 ГОСТ 8732-78 / В10 ГОСТ 8731-74		
Б4		6	1281.ПЗ.00.05	L = 4000	6	50кг
Б4		7	1281.ПЗ.00.06	L = 3100	3	38кг
А4		8	1281.ПЗ.00.07	Столик опорный	3	

Инв.№ подл. | Подп. и дата | Взам. инв.№ | Инв.№ дубл. | Подп. и дата

Изм.	Лист	№ докум.	Подп.	Дата	1281.ПЗ.00.00		
Разраб.	Числова			12.83	Стойка монтажная	Лит.	Лист 1 / Листов 4
Пров.							
ГИП	Мелешин			12.83		Гипронефтеспецмонтаж г. Москва	
Н.контр.	Панова			12.83			
Утв.	Хазиев						

1281.П2.00.28

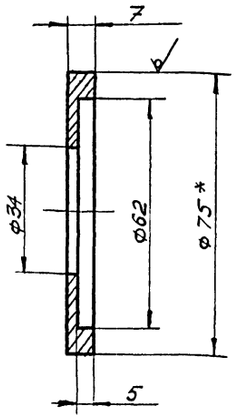

1. Неуказанные предельные отклонения размеров: отверстий - H14; валов - h14; остальных - $\pm \frac{JT14}{2}$.
2. * Размер для справок.

Изм.	Лист	№ докум.	Подп.	Дата
Разраб.		Числова		12.83
Пров.				
Т.контр.				
ГИП		Мелешин		12.83
Н.контр.		Панова		12.83
Утв.		Кузнецов		

1281.П2.00.28

Крышка

Лит.	Масса	Масшт.
	0,1	1:1

Лист | Листов 1

Круг В-75 ГОСТ 2590-71 / Ст.3 ГОСТ 535-79

Гипронефтеспецмонтаж г. Москва

Инв. № подл. | Подп. и дата | Взам. инв. № | Инв. № дубл. | Подп. и дата

1281.П2.00.29

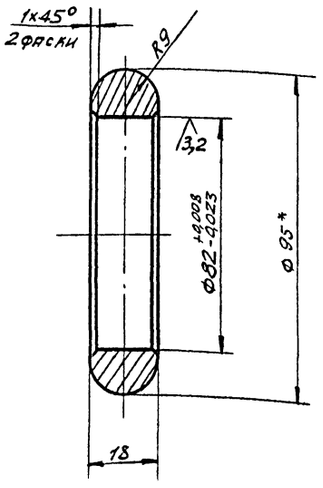

1. Неуказанные предельные отклонения размеров: валов - h14; остальных - $\pm \frac{JT14}{2}$.
2. * Размер для справок.

Изм.	Лист	№ докум.	Подп.	Дата
Разраб.		Числова		12.83
Пров.				
Т.контр.				
ГИП		Мелешин		12.83
Н.контр.		Панова		12.83
Утв.		Кузнецов		

1281.П2.00.29

Кольцо опорное

Лит.	Масса	Масшт.
	0,45	1:1

Лист | Листов 1

Круг В-95 ГОСТ 2590-71 / Ст.3 ГОСТ 535-79

Гипронефтеспецмонтаж г. Москва

Инв. № подл. | Подп. и дата | Взам. инв. № | Инв. № дубл. | Подп. и дата

1281.П2.00.31

Вид А

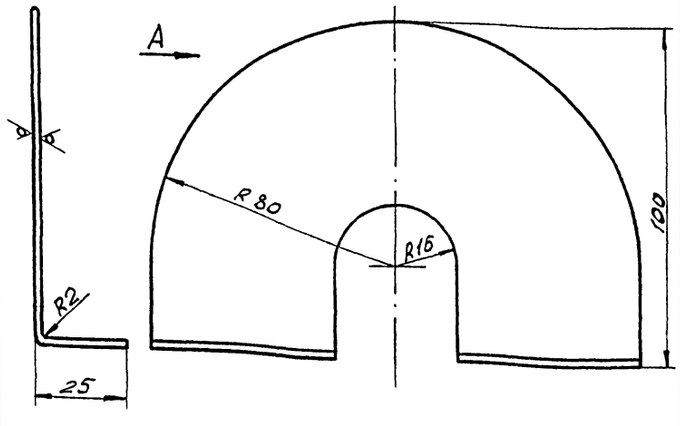

Неуказанные предельные отклонения размеров: отверстий - H16; валов - h16; остальных - $\pm \frac{JT16}{2}$.

Изм.	Лист	№ докум.	Подп.	Дата
Разраб.		Числова		12.83
Пров.				
Т.контр.				
ГИП		Мелешин		12.83
Н.контр.		Панова		10.83
Утв.		Кузнецов		

1281.П2.00.31

Крышка

Лит.	Масса	Масшт.
	0,1	1:1

Лист | Листов 1

Лист В-2 ГОСТ 19903-74 / Ст.3 ГОСТ 16523-70

Гипронефтеспецмонтаж г. Москва

Инв. № подл. | Подп. и дата | Взам. инв. № | Инв. № дубл. | Подп. и дата

Формат	Зона	Поз.	Обозначение	Наименование	Кол.	Примеч.
				Стандартные изделия		
		13		Отвод 90° 108×8 ГОСТ 17375-77	2	
		14		Коуш 75 ГОСТ 2224-72		
		15		Зажим ЗК-23 ТУ36 1839-75	32	
		16		Скоба СА-5 ОСТ 5.2312-79	12	
		17		Зажим ЗК-32 ТУ36 1839-75	10	
				Материалы		
		18		Канат 31-Г-I-1764(180) ГОСТ 7668-80 L=4000	2	
		19		Канат 22-Г-I-1764(180) ГОСТ 7668-80 L=3200	6	

Изм. | Лист | № докум. | Подп. | Дата

1281.П21.00.00

Лист 2

Типовой проект 902-5-18.86 Альбом V

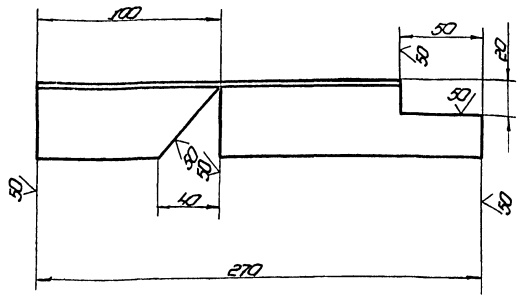

Неуказанные предельные отклонения размеров: отверстий - H16; валов - h16; остальных - $\pm\frac{IT16}{2}$

Изм.	Лист	№ докум.	Подп.	Дата	1281.П2.00.16	Лит.	Масса	Масштаб
Разраб.		Числова	Чил	12.83	Ловитель		2,0	1:2
Пров.						Лист	Листов 1	
Т. контр.								
Гип		Мелешин		12.83	Уголок Б-45×45×5 ГОСТ 8509-72 / Ст.3 ГОСТ 535-79	Гипронефтеспецмонтаж г. Москва		
Н. контр.		Панова		12.83				
Утв.		Кузнецов						

Копировал. формат 11

Инв. № подл. | Подп. и дата | Взам. инв. № | Инв. № дубл. | Подп. и дата

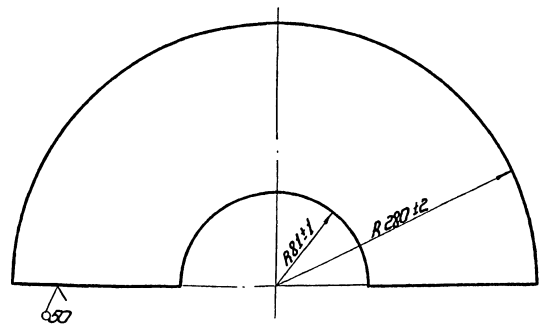

Изм.	Лист	№ докум.	Подп.	Дата	1281.П2.00.07	Лит.	Масса	Масштаб
Разраб.		Числова	Чил	12.83	Столик опорный		2,0	1:2,5
Пров.						Лист	Листов 1	
Т. контр.								
Гип		Мелешин		12.83	Лист Б-10 ГОСТ 19903-74 / Ст.3 ГОСТ 14637-79	Гипронефтеспецмонтаж г. Москва		
Н. контр.		Панова		12.83				
Утв.		Кузнецов						

Копировал формат 11

Инв. № подл. | Подп. и дата | Взам. инв. № | Инв. № дубл. | Подп. и дата

1281.П2.00.30

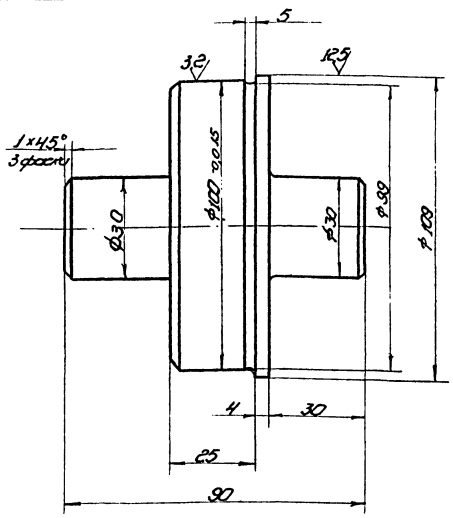

Неуказанные предельные отклонения размеров: отверстий - H14; валов - h14; остальных - $\pm\frac{IT14}{2}$

Изм.	Лист	№ докум.	Подп.	Дата	1281.П2.00.30	Лит.	Масса	Масштаб
Разраб.		Числова	Чил	12.83	Ось		1,1	1:1
Пров.						Лист	Листов 1	
Т. контр.								
Гип		Мелешин		12.83	Круг В-110 ГОСТ 2590-71 / Ст.3 ГОСТ 535-79	Гипронефтеспецмонтаж г. Москва		
Н. контр.		Панова		12.83				
Утв.		Кузнецов						

Копировал формат 11

Инв. № подл. | Подп. и дата | Взам. инв. № | Инв. № дубл. | Подп. и дата

1281.П2.00.27

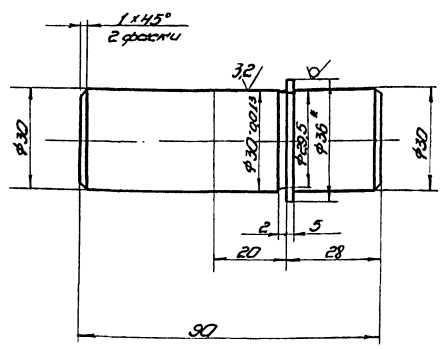

1. Неуказанные предельные отклонения размеров: отверстий - H14; валов - h14; остальных - $\pm\frac{IT14}{2}$
2. * Размер для справок.

Изм.	Лист	№ докум.	Подп.	Дата	1281.П2.00.27	Лит.	Масса	Масштаб
Разраб.		Числова	Чил	12.83	Ось		0,9	1:1
Пров.						Лист	Листов 1	
Т. контр.								
Гип		Мелешин		12.83	Круг В-36 ГОСТ 2590-71 / Ст.3 ГОСТ 535-79	Гипронефтеспецмонтаж г. Москва		
Н. контр.		Панова		12.83				
Утв.		Кузнецов						

Копировал 21540-05 11 формат 11

Инв. № подл. | Подп. и дата | Взам. инв. № | Инв. № дубл. | Подп. и дата

1281.П1.00.00СБ

Типовой проект 902-5-18.86. Альбом V

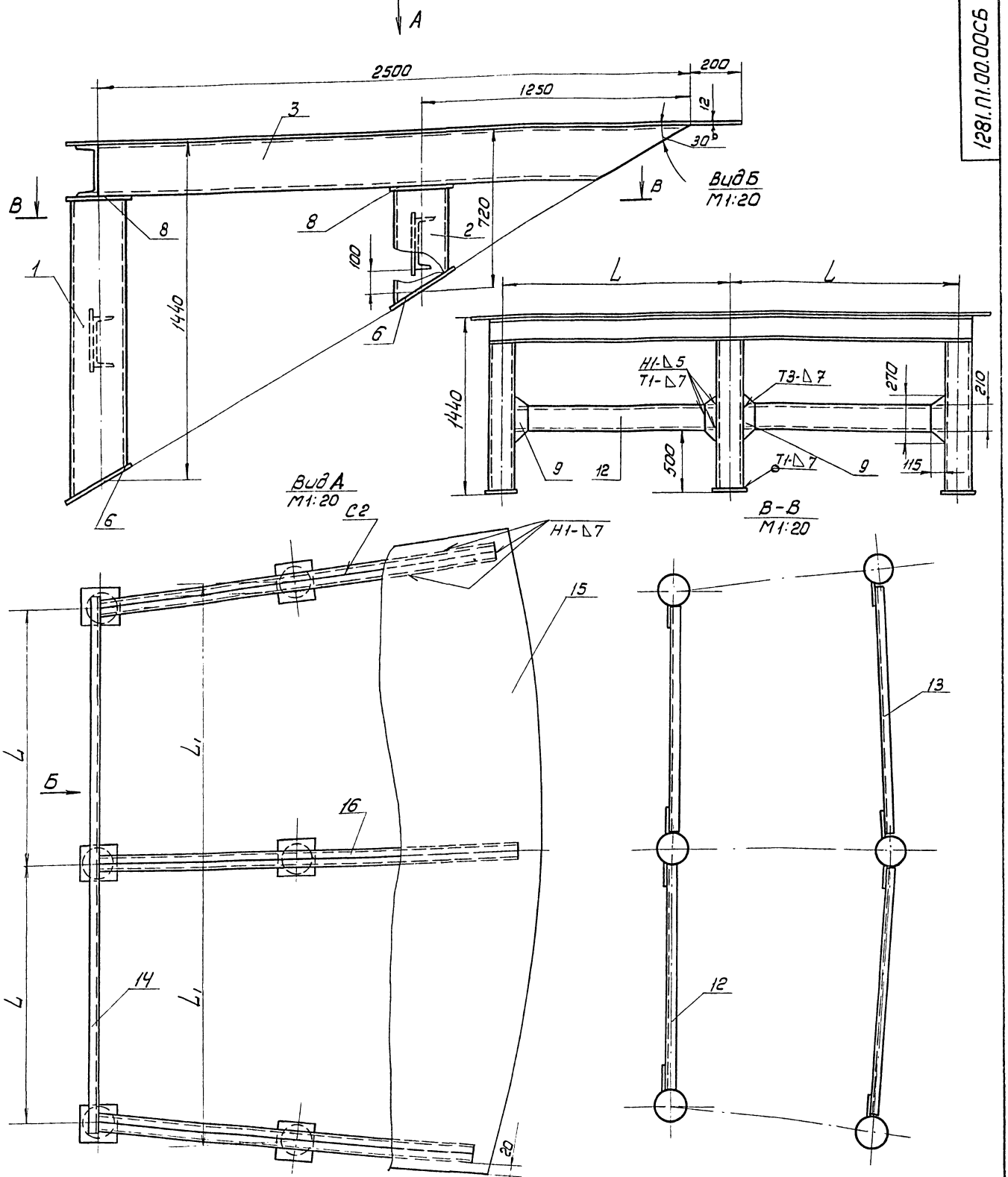

1. Сварные швы выполнять по контуру прилегания деталей катетом равным наименьшей толщине свариваемых деталей по ГОСТ 5264-80. Электроды сварочные типа Э42А ГОСТ 9467-75.
2. Неуказанные предельные отклонения размеров: отверстий H16; валов - h16; остальных $\pm\frac{IT16}{2}$.
3. Шероховатость поверхностей реза для дет. Б4 $\frac{50}{}$

Обозначение	Размеры, мм L	Размеры, мм L1	Масса кг.	Примечание
1281.П1.00.00-	1750	2280	1052	V=5000м³
-01	2045	2500	1284	V=9000м³

Изм.	Лист	№ докум.	Подп.	Дата
Разраб.		Числова		12.85
Пров.				
Т. контр.				
ГИП		Мелешин		12.85
Н. контр.		Панова		12.85
Утв.		Кучеров		

1281.П1. 00.00 СБ

Эстакада
Сборочный чертеж

Лит.	Масса	Масштаб
	См. табл.	1:10
Лист	Листов 1	

Гипронефтеспецмонтаж г. Москва

Инв.№ подл. | Подп. и дата | Взам. инв.№ | Инв.№ дубл. | Подп. и дата

Типовой проект 902-5-18.86 Альбом V

Формат	Зона	Поз.	Обозначение	Наименование	Кол.	Примеч.
			Переменные данные	для исполнений		
				1281.П1.00.00 См.СБ		
				Детали		
				Швеллер		
				Швеллер 20 ГОСТ 8240-72 / Ст.3 ГОСТ 535-79		
Б4		12	1281.П1.00.10	L=1530	2	28 кг
Б4		13	1281.П1.00.11	L=2060	2	38 кг
Б4		14	1281.П1.00.12	L=3750	1	69 кг
Б4		15	1281.П1.00.13	Настил		
				Лист 6-12 ГОСТ 19903-74 / Ст.3 ГОСТ 14637-79		
				3100×6000	1	174 кг
				1281.01.00.00-01 См.СБ		
				Детали		
				Швеллер		
				Швеллер 20 ГОСТ 8240-72 / Ст.3 ГОСТ 535-79		
Б4		12	1281.П1.00.10-01	L=1825	2	33,6 кг
Б4		13	1281.П1.00.11-01	L=2280	2	42 кг
Б4		14	1281.П1.00.12-01	L=4350	1	80 кг
				Настил		
				Лист 6-12 ГОСТ 19903-74 / Ст.3 ГОСТ 14637-79		
				3100×6500	1	189 кг

Подп. и дата | Инв.№ дубл. | Взам. инв.№ | Инв.№ подл. | Подп. и дата

Изм.	Лист	№ докум.	Подп.	Дата	1281.П1.00.00	Лист 2

Формат	Зона	Поз.	Обозначение	Наименование	Кол.	Примеч.
				Документация		
22			1281.П1.00.00СБ	Сборочный чертеж		
				Детали		
11		1	1281.П1.00.01 -	Стойка	3	
11		2	-01	Стойка	3	
Б4		3	1281.П1.00.02	Швеллер		
				Швеллер 20 ГОСТ 8240-72 / Ст.3 ГОСТ 535-79		
				L=2500	4	46 кг
				Лист		
				Лист 6-12 ГОСТ 19903-74 / Ст.3 ГОСТ 14637-79		
Б4		6	1281.П1.00.СБ	245×245	6	11 кг
Б4		8	1281.П1.00.07	250×250	6	5,9 кг
Б4		9	1281.П1.00.08	300×100	8	2,8 кг
Б4		16	1281.П1.00.09	Швеллер		
				Швеллер 20 ГОСТ 8240-72 / Ст.3 ГОСТ 535-79		
				L=2850	2	52,5 кг

Подп. и дата | Инв.№ подл. | Подп. и дата | Взам. инв.№ | Инв.№ дубл. | Подп. и дата

Изм.	Лист	№ докум.	Подп.	Дата	1281.П1.00.00		
Разраб.		Числова		12.83	Эстакада	Лит.	Лист 1 / Листов 2
Пров.							Гипронефтеспецмонтаж г. Москва
ГИП		Мелешин		12.83			
Н.контр.		Пянова		12.83			
Утв.		Кузнецов					

1281.П1.00.01

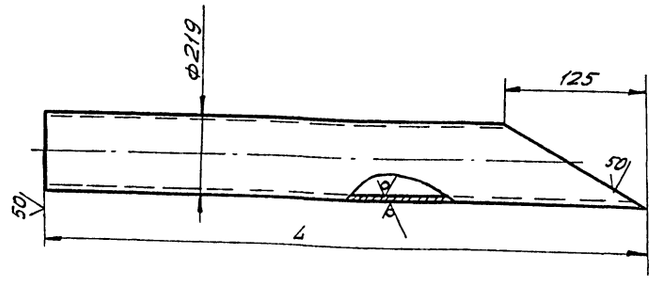

Обозначение	L, мм	Масса, кг
1281.П1.00.01	1280	53
-01	560	23

Подп. и дата | Инв.№ дубл. | Взам. инв.№ | Инв.№ подл. | Подп. и дата

Изм.	Лист	№ докум.	Подп.	Дата	1281.П1.00.01		
Разраб.		Числова		12.83	Стойка	Лит.	Масса: См. табл. / Масштаб: - / Лист / Листов 1
Пров.							Гипронефтеспецмонтаж
Т.контр.							
ГИП		Мелешин		12.83			
Н.контр.		Пянова		12.83			
Утв.		Кузнецов					

Труба 219×8 ГОСТ 8732-78 / В 10 ГОСТ 8731-74

Типовой проект 902-5-18.86 Альбом V

1281.П18.00.00СБ

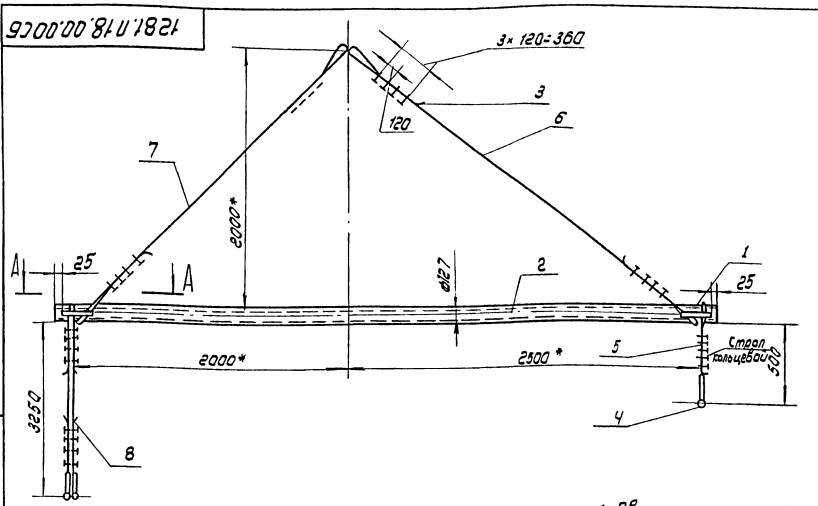

А-А
м 1:10

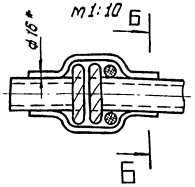

Б-Б
м 1:10

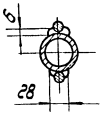

1. Сварка ручная электродуговая. Электроды сварочные типа Э42А ГОСТ 9467-75.
2. Неуказанные предельные отклонения размеров: $\pm \frac{IT16}{2}$
3. отверстий - H16; валов - h16; остальных - $\pm$
4. * Размеры для справок

Изм.	Лист	N докум.	Подп.	Дата	1281.П18.00.00СБ			
Разраб.		Числова		12.85	Траверса для монтажа щитов покрытия Q=50т. Сборочный чертеж	Лит.	Масса	Масштаб
Пров.							120.0	1:20
Т.контр.						Лист 1	Листов 1	
ГИП		Мелешин		12.85		Гипронефтеспецмонтаж г. Москва		
Н.контр.		Панова		12.85				
Утв.		Кузнецов						

Инв.№ подл.	Подп. и дата	Взам.инв.№	Инв.№ дубл.	Подп. и дата

Форм.	Зона	Поз.	Обозначение	Наименование	Кол.	Примечание
				Документация		
А2			1281.П18.00.00 СБ	Сборочный чертеж		
				Детали		
А4		1	1281.П18.00.01	Скоба	4	
Б4		2	1281.П18.00.02	Труба		
				Труба 108×6 ГОСТ 8732-78 В10 ГОСТ 8731-74		
				L = 4850	1	72кг
				Стандартные изделия		
		3		Замок 3К-237У36 1839-75	37	0,6кг
		4		Скоба СА-4 ОСТ52312-79	3	3,5кг
				Материалы		
				Канат 20-Г-1-1764-(180) ГОСТ7668-80		
		5		L = 1200	1	1,8кг
		6		L = 4800	1	6,8кг
		7		L = 4200	1	6,5кг
		8		L = 4500	2	6,8кг

Изм.	Лист	N докум.	Подп.	Дата	1281.П18.00.00			
Разраб.		Числова		12.85	Траверса для монтажа щитов покрытия Q=50т	Лит.	Лист	Листов 1
Пров.								
Т.контр.						Гипронефтеспецмонтаж г. Москва		
ГИП		Мелешин		12.85				
Н.контр.		Панова		12.85				
Утв.		Кузнецов						

1281.П18.00.01

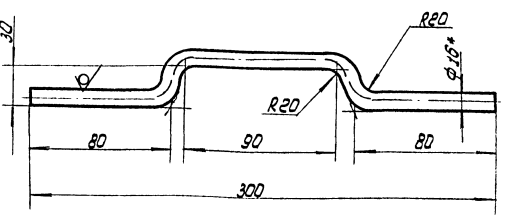

1. Развернутая длина заготовки L = 380 мм.
2. Неуказанные предельные отклонения размеров: отверстий - H16, валов - h16, остальных - $\pm \frac{IT16}{2}$
3. * Размер для справок.

Изм.	Лист	N докум.	Подп.	Дата	1281.П18.00.01			
Разраб.		Числова		12.85	Скоба	Лит.	Масса	Масштаб
Пров.							0,6	1:2
Т.контр.						Лист	Листов 1	
ГИП		Мелешин		12.85		Гипронефтеспецмонтаж г. Москва		
Н.контр.		Панова		12.85	Круг В-16 ГОСТ 2590-71 / Ст.3 ГОСТ 535-79			
Утв.		Кузнецов						

1281.П21.00.00СБ

Типовой проект 402-5-13.86 Альбом V

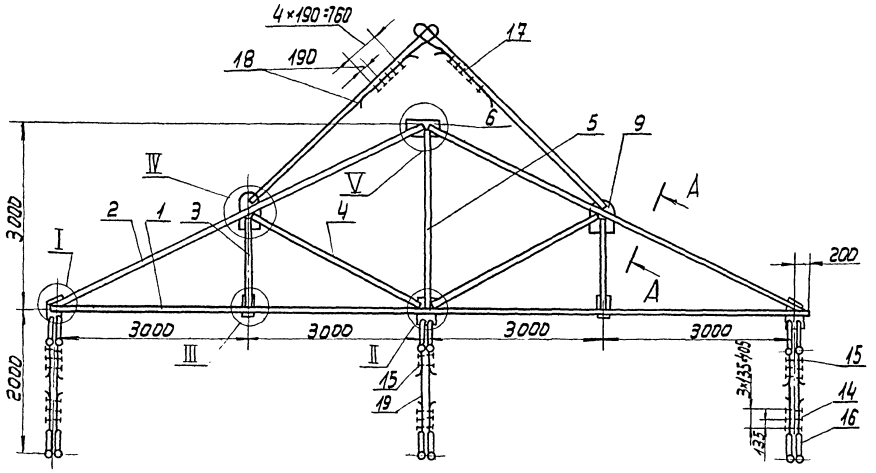

I
m 1:10

II
m 1:10

Б-Б
m 1:10

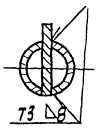

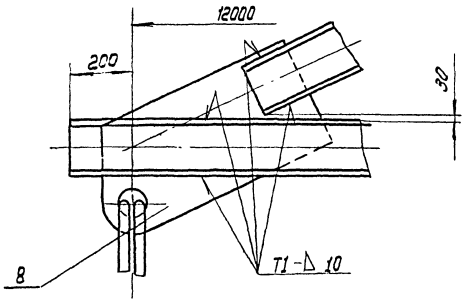

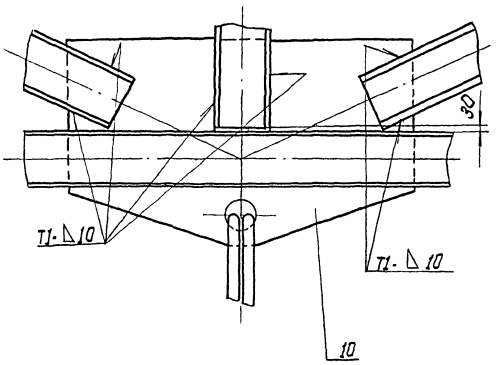

Ⅳ
m 1:10

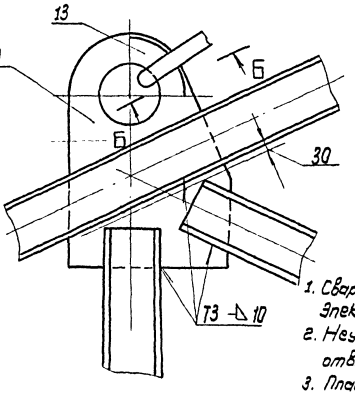

Ⅴ
m 1:10

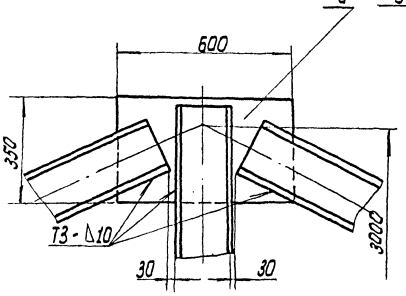

Ⅲ
m 1:10

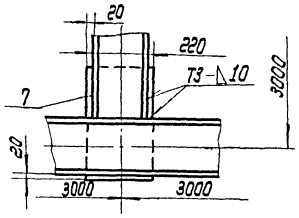

А-А повернуто
m 1:10

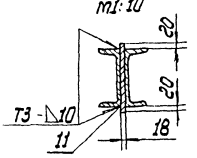

1. Сварные швы выполнять по ГОСТ 5264-80. Электроды сварочные типа Э42А ГОСТ 9467-75.
2. Неуказанные предельные отклонения размеров: отверстий - H15, валов - h 15 ; остальных ± IT15/2.
3. Пластины поз. 11 разместить по всем элементам траверсы с шагом h = 500 мм.
4. Шероховатость поверхностей реза для дет. 64-V 50

					1281.П21.00.00 СБ		
Изм.	Лист	N докум.	Подп.	Дата	Траверса для подъема элементов галереи. Сборочный чертеж	Лит	Масса	Масштаб
Разраб.		Числова		12.85		И	190.0	1:50
Пров.		Мелешин		12.85		Лист	Листов 1
Т.контр.							
ГИП		Мелешин		12.85		Гипронефтеспецмонтаж г. Москва	
Н.контр.		Панова		12.85			
Утв.		Кузнецов					

21540-05 13

Инв.№ подл. | Подп. и дата | Взам.инв.№ | Инв.№ дубл. | Подп. и дата

Типовой проект 902-5-18.86 Альбом V

1281.П21.00.08

50 (√)

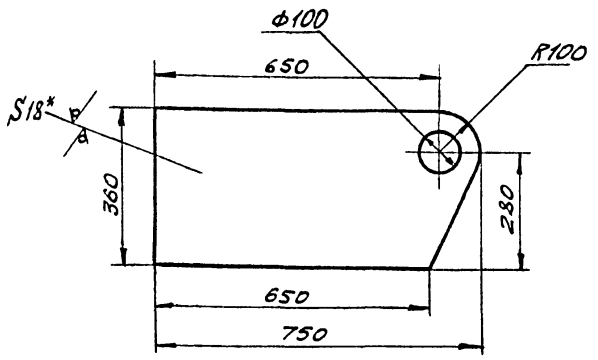

1. Неуказанные предельные отклонения размеров: валов - h 16; отверстий - H 16; остальных - $\pm \frac{JT16}{2}$.
2. * Размер для справок.

Изм.	Лист	№ докум.	Подп.	Дата	1281.П21.00.08			
Разраб.		Пак		12.83	Косынка	Лит.	Масса	Масштаб
Пров.		Числова		12.83			36	1:10
Т.контр.						Лист	Листов 1	
ГИП		Мелешин		12.83	Лист Б-18 ГОСТ 19903-74 Ст.3 ГОСТ 14637-79	Гипронефтеспецмонтаж г. Москва		
Н.контр.		Панова		12.83				
Утв.		Кузнецов						

Подп. и дата | Инв.№ подл. | Взам. инв.№ | Инв.№ дубл. | Подп. и дата

1281.П21.00.09

50 (√)

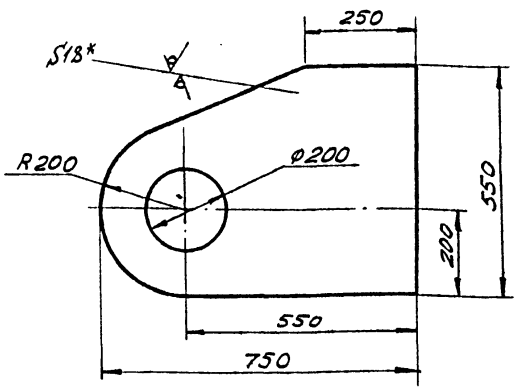

1. Неуказанные предельные отклонения размеров: отверстий - H16; валов - h 16; остальных - $\pm \frac{JT16}{2}$.
2. * Размеры для справок.

Изм.	Лист	№ докум.	Подп.	Дата	1281.П21.00.09			
Разраб.		Пак		12.83	Косынка	Лит.	Масса	Масштаб
Пров.		Числова		12.83			56	1:10
Т.контр.						Лист	Листов 1	
ГИП		Мелешин		12.83	Лист Б-18 ГОСТ 19903-74 Ст.3 ГОСТ 14637-79	Гипронефтеспецмонтаж г. Москва		
Н.контр.		Панова		12.83				
Утв.		Кузнецов						

Подп. и дата | Инв.№ подл. | Взам. инв.№ | Инв.№ дубл. | Подп. и дата

1281.П21.00.10

50 (√)

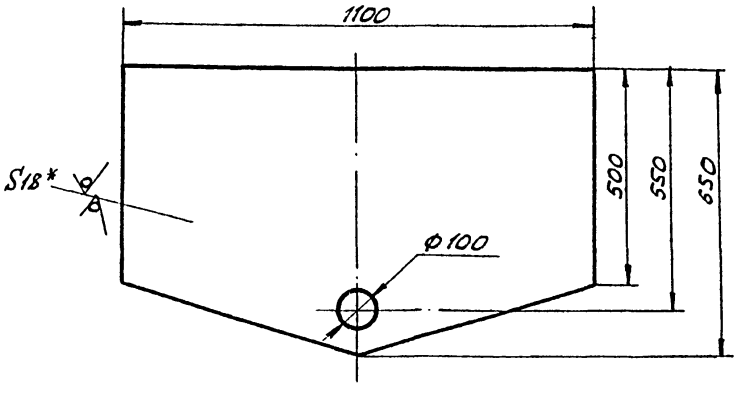

1. Неуказанные предельные отклонения размеров: отверстий - H16; валов - h 16; остальных - $\pm \frac{JT16}{2}$.
2. * Размеры для справок.

Изм.	Лист	№ докум.	Подп.	Дата	1281.П21.00.10			
Разраб.		Пак		12.83	Косынка	Лит.	Масса	Масштаб
Пров.		Числова		12.83			94	1:10
Т.контр.						Лист	Листов 1	
ГИП		Мелешин		12.83	Лист Б-18 ГОСТ 19903-74 Ст.3 ГОСТ 14637-79	Гипронефтеспецмонтаж г. Москва		
Н.контр.		Панова		12.83				
Утв.		Кузнецов						

Подп. и дата | Инв.№ подл. | Взам. инв.№ | Инв.№ дубл. | Подп. и дата

Формат	Зона	Поз.	Обозначение	Наименование	Кол.	Примеч.
				Документация		
А2			1281.П21.00.00 СБ	Сборочный чертеж		
				Детали		
				Швеллер		
				Швеллер 18 ГОСТ 8240-72 / Ст.3 ГОСТ 535-79		
Б4		1	1281.П21.00.01	L = 12400	2	202 кг
Б4		2	1281.П21.00.02	L = 6170	4	110 кг
Б4		3	1281.П21.00.03	L = 1400	4	24,5 кг
Б4		4	1281.П21.00.04	L = 2780	4	50 кг
Б4		5	1281.П21.00.05	L = 2950	2	48 кг
Б4		6	1281.П21.00.06	Косынка Лист Б-18 ГОСТ 19903-74 / Ст.3 ГОСТ 14637-79 600×350	1	30 кг
Б4		7	1281.П21.00.07	Косынка Лист Б-18 ГОСТ 19903-74 / Ст.3 ГОСТ 14637-79 220×350	2	7 кг
А4		8	1281.П21.00.08	Косынка	2	
А4		9	1281.П21.00.09	Косынка	2	
А4		10	12 81. П21.00.10	Косынка	1	
Б4		11		Пластины Лист Б-18 ГОСТ 19903-74 / Ст.3 ГОСТ 14637-79 220×200	19	6,2 кг

Изм.	Лист	№ докум.	Подп.	Дата	1281.П21.00.00			
Разраб.		Числова		12.83	Траверса для подъема элементов галереи	Лит.	Лист 1	Листов 2
Пров.		Мелешин		12.83		Гипронефтеспецмонтаж г. Москва		
ГИП		Мелешин		12.83				
Н.контр.		Панова		12.83				
Утв.		Кузнецов						

Подп. и дата | Инв.№ подл. | Взам. инв.№ | Инв.№ дубл. | Подп. и дата

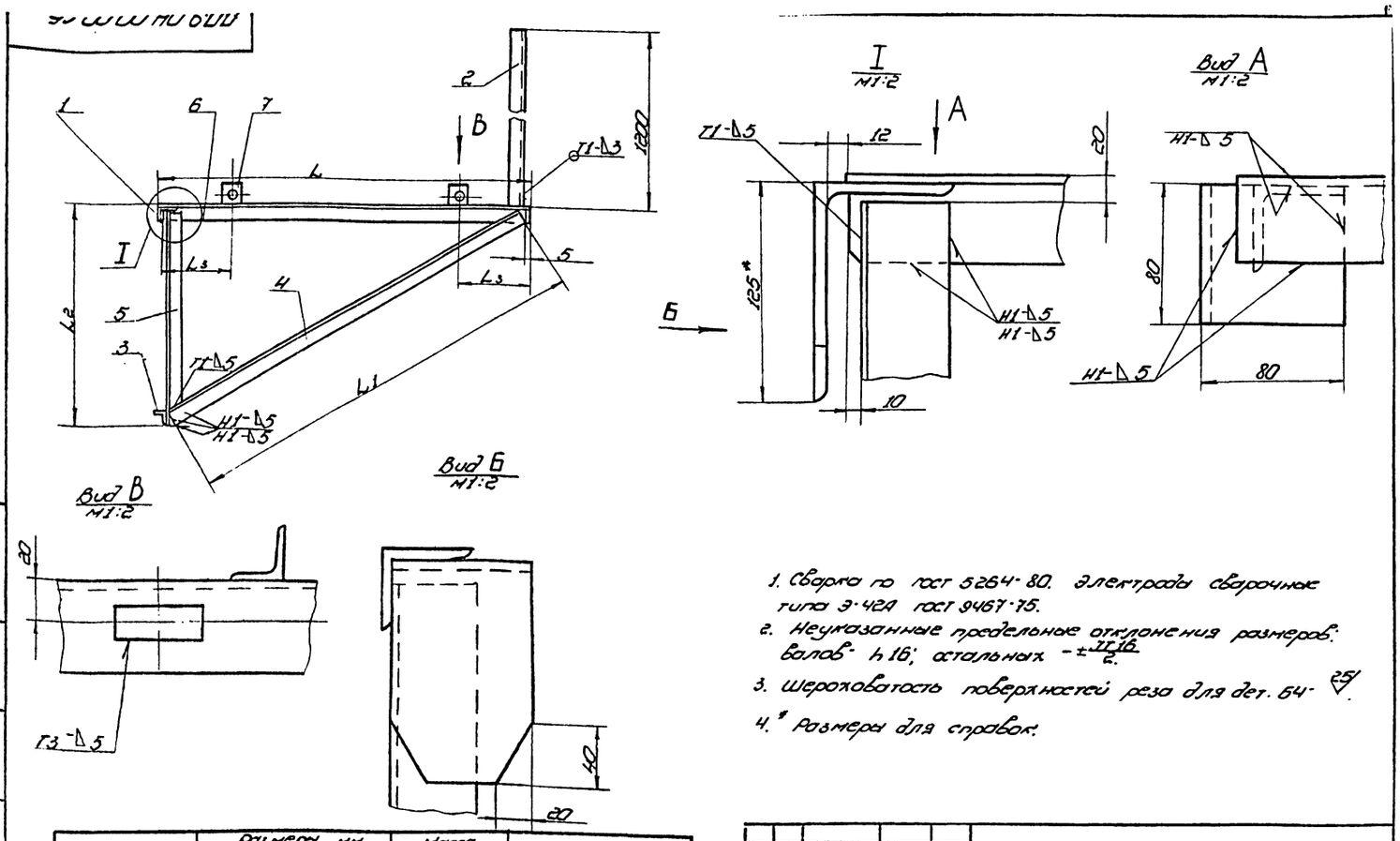

1. Сварка по гост 5264-80. Электроды сварочные типа Э-42А гост 9467-75.
2. Неуказанные предельные отклонения размеров: валов - h16; остальных - $\pm\frac{IT16}{2}$.
3. Шероховатость поверхностей реза для дет. 64-25.
4. * Размеры для справок.

Обозначение	Размеры, мм L	L1	L2	L3	Масса, кг	Примечание
ПП9.04.00.00-	900	1000	530	–	11,5	Для деревянных щитов
-01	550	650	350	–	7,1	Для деревянных щитов межстенного пространства
-02	900	1000	530	200	12,2	Для металлических щитов с люками
-03	550	650	350	100	7,8	Для металлических щитов с люками в межстенном пространстве

Изм.	Лист	№ докум.	Подп.	Дата
Разраб.		Числова		12.83
Пров.				
Т. контр.				
ГИП		Мелешин		12.83
Н. контр.		Панова		12.83
Утв.		Кузнецов		

ПП9.04.00.00 СБ

Кронштейн

Сборочный чертеж

Лит.	Масса	Масштаб
И	См. табл.	1:10

Лист | Листов 1

Гипронефтеспецмонтаж г. Москва

Копировал | формат 12

Типовой проект 902-5-18.86 Альбом V

Инв. № подл. | Подп. и дата | Взам. инв. № | Инв. № дубл. | Подп. и дата

Формат	Зона	Поз.	Обозначение	Наименование	Кол.	Примечание
64		4	ПП9.04.00.04-01	L=650	1	2,2 кг
64		5	ПП9.04.00.05-01	L=330	1	1,2 кг
64		6	ПП9.04.00.06-01	L=530	1	2 кг
				ПП9.04.00.00-02 См.СБ		
				Детали		
				Уголок		
				Уголок $\frac{Б\text{-}50\times50\times5\ ГОСТ\ 8509\text{-}72}{Ст\text{-}3\ ГОСТ\ 535\text{-}79}$		
64		4	ПП9.04.00.04	L=1000	1	3,7 кг
64		5	ПП9.04.00.05	L=510	1	2 кг
64		6	ПП9.04.00.06	L=880	1	3,6 кг
11		7	ПП9.05.00.01	Шайба монтажная	2	
				ПП9.04.00.00-03 См.СБ		
				Детали		
				Уголок		
				Уголок $\frac{Б\text{-}50\times50\times5\ ГОСТ\ 8509\text{-}72}{Ст\text{-}3\ ГОСТ\ 535\text{-}79}$		
64		4	ПП9.04.00.04-01	L=650	1	2,2 кг
64		5	ПП9.04.00.05-01	L=330	1	1,2 кг
64		6	ПП9.04.00.06-01	L=530	1	2 кг
64		7	ПП9.05.00-01	Шайба монтажная	2	

Изм.	Лист	№ докум.	Подп.	Дата

ПП9.04.00.00

Лист 2

Копировал | формат 11

Формат	Зона	Поз.	Обозначение	Наименование	Кол.	Примечание
				Документация		
			ПП9.04.00.00	Сборочный чертеж		
				Детали		
64		1	ПП9.04.00.01	Крюк		
				Уголок $\frac{Б\text{-}125\times80\times8\ ГОСТ\ 8510\text{-}72}{Ст\text{-}3\ ГОСТ\ 535\text{-}79}$		
				L=80	1	0,4 кг
64		2	ПП9.04.00.02	Ограждение		
				Уголок $\frac{Б\text{-}28\times28\times3\ ГОСТ\ 8509\text{-}72}{Ст\text{-}3\ ГОСТ\ 535\text{-}79}$		
				L=1200	1	1,2 кг
64		3	ПП9.04.00.03	Упор		
				Уголок $\frac{Б\text{-}28\times28\times3\ ГОСТ\ 8509\text{-}72}{Ст\text{-}3\ ГОСТ\ 535\text{-}79}$		
				L=70	1	0,07 кг
			Переменные данные для исполнений			
				ПП9.04.00.00 См.СБ		
				Детали		
				Уголок		
				Уголок $\frac{Б\text{-}50\times50\times5\ ГОСТ\ 8509\text{-}72}{Ст\text{-}3\ ГОСТ\ 535\text{-}79}$		
64		4	ПП9.04.00.04	L=1000	1	3,7 кг
64		5	ПП9.04.00.05	L=510	1	2 кг
64		6	ПП9.04.00.06	L=880	1	3,6 кг
				ПП9.04.00.00-01 См.СБ		
				Детали		
				Уголок		
				Уголок $\frac{Б\text{-}50\times50\times5\ ГОСТ\ 8509\text{-}72}{Ст\text{-}3\ ГОСТ\ 535\text{-}79}$		

Изм.	Лист	№ докум.	Подп.	Дата
Разраб.		Числова		12.83
Пров.				
ГИП		Мелешин		12.83
Н. контр.		Панова		12.83
Утв.		Кузнецов		

ПП9.04.00.00

Кронштейн

Лит.	Лист	Листов
	1	2

Гипронефтеспецмонтаж г. Москва

Копировал | 21540-05 17 | формат 11

Типовой проект 902-5-18.86 Альбом V

ПВ21.12.00.06

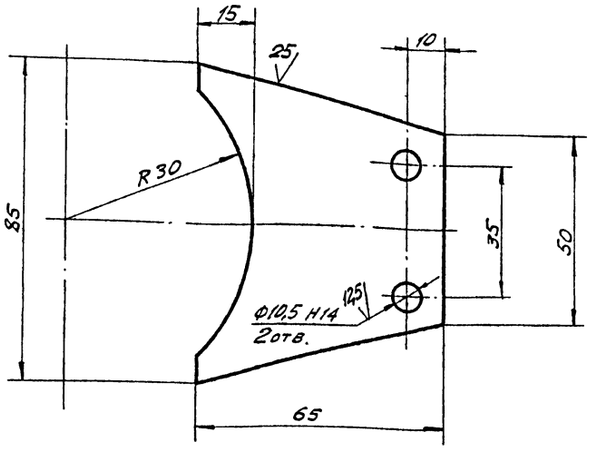

Неуказанные предельные отклонения размеров: валов - h16, остальных - $\pm \frac{JT16}{2}$.

Изм.	Лист	№ докум.	Подп.	Дата
Разраб.		Кузьмина		12.83
Пров.		Числова		12.83
Т.контр.				
ГИП		Мелешин		12.83
Н.контр.		Панова		12.83
Утв.		Кузнецов		

ПВ21.12.00.06

Кронштейн

Лит.	Масса	Масшт.
И	0,2	1:1
Лист	Листов 1	

Лист Б-6 ГОСТ 19903-74
Ст.3 ГОСТ 14637-69

Гипронефтеспецмонтаж г. Москва

Инв.№подл. | Подп. и дата | Взам.инв.№ | Инв.№дубл. | Подп. и дата

ПВ21.12.00.07

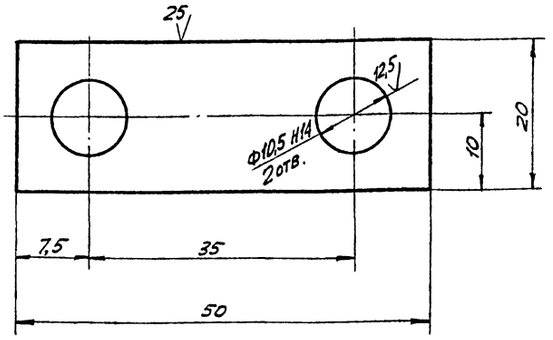

Неуказанные предельные отклонения размеров: валов - h16; остальных - $\pm \frac{JT16}{2}$.

Изм.	Лист	№ докум.	Подп.	Дата
Разраб.		Кузьмина		12.83
Пров.		Числова		12.83
Т.контр.				
ГИП		Мелешин		12.83
Н.контр.		Панова		12.83
Утв.		Кузнецов		

ПВ21.12.00.07

Пластина

Лит.	Масса	Масшт.
И	0,025	2:1
Лист	Листов 1	

Лист Б-3 ГОСТ 19903-74
Ст.3 ГОСТ 16523-70

Гипронефтеспецмонтаж г. Москва

Инв.№подл. | Подп. и дата | Взам.инв.№ | Инв.№дубл. | Подп. и дата

ПВ21.12.00.00СБ

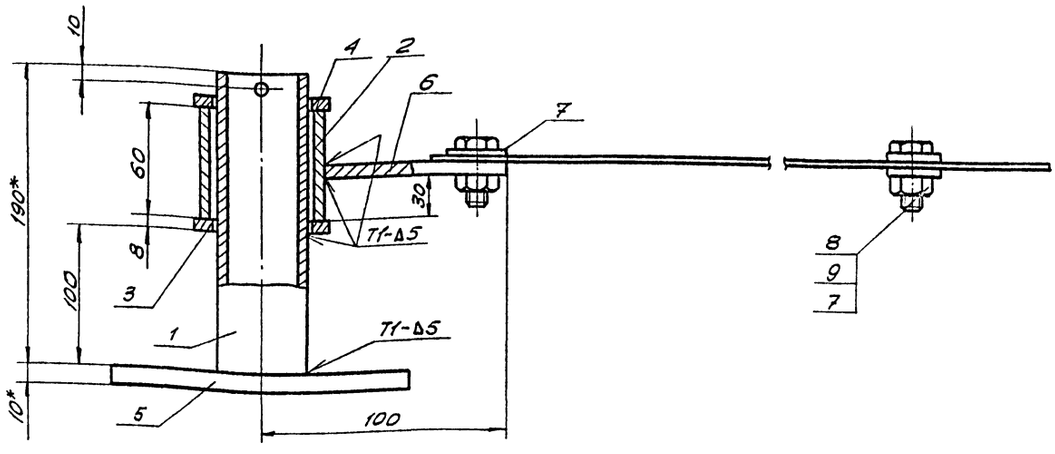

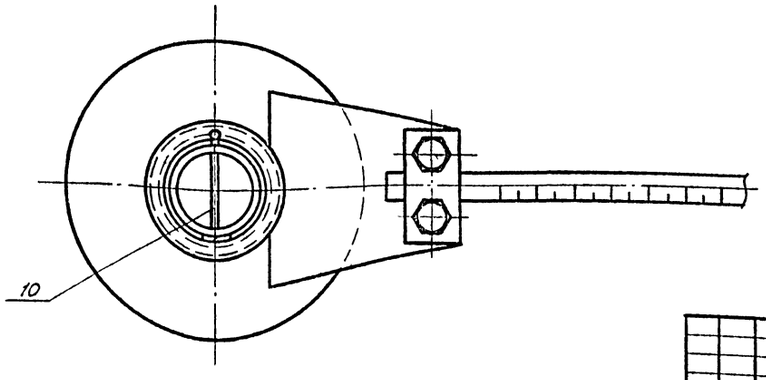

1. Сварку производить по ГОСТ 5264-80. Электроды сварочные типа Э42А ГОСТ 9467-75.
2. Неуказанные предельные отклонения размеров: валов - h16; остальных - $\pm \frac{JT16}{2}$.
3. Шероховатость поверхностей реза для дет. Б4 - $\frac{25}{\sqrt{}}$.
4. * Размеры для справок.

Изм.	Лист	№ докум.	Подп.	Дата
Разраб.		Числова		12.83
Пров.		Кузьмина		12.83
Т.контр.				
ГИП		Мелешин		12.83
Н.контр.		Панова		12.83
Утв.		Кузнецов		

ПВ21.12.00.00СБ

Устройство замерное
Сборочный чертеж

Лит.	Масса	Масшт.
И	3,5	1:2
Лист	Листов 1	

Гипронефтеспецмонтаж г. Москва

Инв.№подл. | Подп. и дата | Взам.инв.№ | Инв.№дубл. | Подп. и дата

Формат	Зона	Поз.	Обозначение	Наименование	Кол.	Примеч.
				Стандартные изделия		
		8		Болт М10×22.58.013		
				ГОСТ 7718-70	11	
		9		Гайка М10.4.013		
				ГОСТ 5915-70	12	
		10		Шплинт 9,5×70		
				ГОСТ 397-66	1	

ПВ21.12.00.00 Лист 2

Изм. Лист № докум. Подп. Дата

Инв.№ подл. | Подп. и дата | Взам. инв.№ | Инв.№ дубл. | Подп. и дата

Формат	Зона	Поз.	Обозначение	Наименование	Кол.	Примеч.
				Документация		
А3			ПВ21.12.00.00 СБ	Сборочный чертеж		
				Детали		
Б4		1	ПВ21.12.00.01	Ось		
				Труба 45×4 ГОСТ 8732-78 / А10 ГОСТ 8731-74		
				L=190	1	0,7кг
Б4		2	ПВ21.12.00.02	Втулка		
				Труба 57×6 ГОСТ 8732-78 / А10 ГОСТ 8731-74		
				L=60	1	0,4кг
Б4		3	ПВ21.12.00.03	Кольцо неподвижное		
				Лист Б-8 ГОСТ 19903-74 / Ст.3 ГОСТ 14637-69		
				D=70; d=47	1	0,11кг
Б4		4	ПВ21.12.00.04	Кольцо подвижное		
				Лист Б-6 ГОСТ 19903-74 / Ст.3 ГОСТ 14637-69		
				D=70; d=47	1	0,08кг
Б4		5	ПВ21.12.00.05	Основание		
				Лист Б-10 ГОСТ 19903-74 / Ст.3 ГОСТ 14637-69		
				D=160	1	1,5кг
А4		6	ПВ21.12.00.06	Кронштейн	1	
А4		7	ПВ21.12.00.07	Пластина 20×50	21	

ПВ21.12.00.00

Изм.	Лист	№ докум.	Подп.	Дата
Разраб.	Числова			12.83
Пров.				
ГИП	Шитиков			12.83
Н.контр.	Панова			12.83
Утв.	Кузнецов			

Устройство замерное

Лит. | Лист 1 | Листов 2

Гипронефтеспецмонтаж г. Москва

Формат	Зона	Поз.	Обозначение	Наименование	Кол.	Примеч.
				Документация		
А4			ПП 9.01.00.00 СБ	Сборочный чертеж		
			Переменные данные	для исполнений		
				ПП9.01.00.00-см. СБ		
				Материалы		
		1		Гвозди 5,9×100		
				ГОСТ 4028-63	1	кг
		2		Брус 50×100		
				ГОСТ 8486-66		
				L=800	3	шт.
		3		Доска 40×200		
				ГОСТ 8486-66		
				L=3000	4	шт.
				ПП9.01.00.00-01-см. СБ		
				Материалы		
		1		Гвозди 5,6×100		
				ГОСТ 4028-63	0,7	кг
		2		Брус 50×100		
				ГОСТ 8486-66		
				L=450	3	шт.
		3		Доска 40×200		
				ГОСТ 8486-66		
				L=3000	3	шт.

ПП9.01.00.00

Изм.	Лист	№ докум.	Подп.	Дата
Разраб.	Числова			12.83
Пров.				
ГИП	Мелешин			12.83
Н.контр.	Панова			12.83
Утв.	Кузнецов			

Настил деревянный

Лит. И | Лист | Листов 1

Гипронефтеспецмонтаж г. Москва

ПП9.01.00.00 СБ

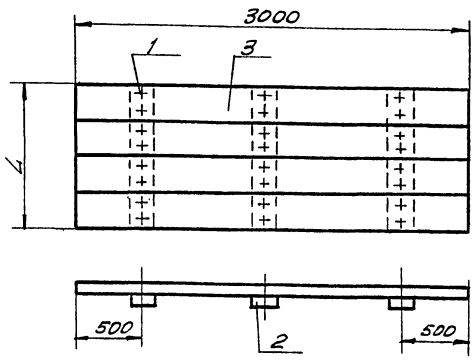

Обозначение	L, мм	Масса, кг
ПП9.01.00.00-	800	63
-01	450	34

ПП9.01.00.00 – настилы для внутренних и внешних кольцевых подмостей.

ПП9.01.00.00-01 – настилы для подмостей в межстенном пространстве.

ПП9.01.00.00 СБ

Изм.	Лист	№ докум.	Подп.	Дата
Разраб.	Числова			12.83
Пров.	Мелешин			12.83
ГИП	Мелешин			12.83
Н.контр.	Панова			12.83
Утв.	Кузнецов			

Настил деревянный сборочный чертеж

Лит. И | Масса См. табл. | Масшт. 1:25

Лист | Листов 1

Гипронефтеспецмонтаж отд. резервуаростр.

Типовой проект 902-5-18.86 Альбом V

Формат	Зона	Поз.	Обозначение	Наименование	Кол.	Примечание
				Документация		
А4			ПП9.05.01.00 СБ	Сборочный чертеж		
				Детали		
А4		1	ПП9.05.01.01	Ребро	1	
А4		2	ПП9.05.01.02	Пластина	1	

Инв.№ подл.	Подп. и дата	Взам.инв.№	Инв.№ дубл.	Подп. и дата

Изм.	Лист	№ докум.	Подп.	Дата
Разраб.		Кузьмина		12.83
Пров.		Числова		12.83
ГИП		Мелешин		12.83
Н. контр.		Попова		12.83
Утв.		Кузнецов		

ПП9.05.01.00

Скоба

Лит.	Масса	Масштаб
И		
Лист	Листов	
Гипронефтеспецмонтаж г. Москва		

Копировал Формат А1

ПП9.05.01.00 СБ

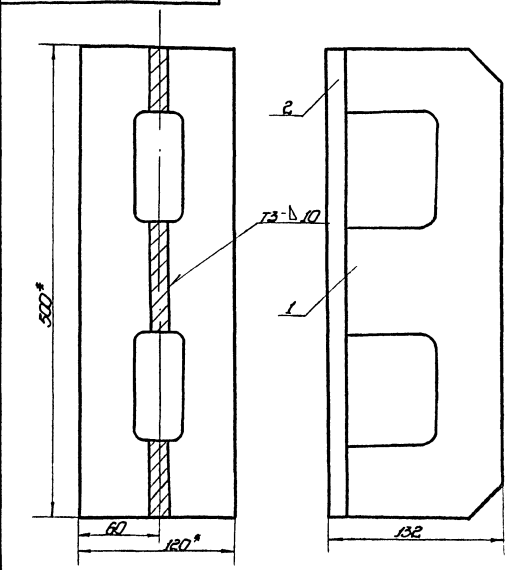

1. Сварку производить электродами типа Э42А по ГОСТ 9467-75. Сварные швы по ГОСТ 5264-80.
2. Неуказанные предельные отклонения размеров: отверстий $+1{,}15$; валов $-1{,}15$; остальных $\pm\frac{IT16}{2}$.
3. * Размеры для справок.

Изм.	Лист	№ докум.	Подп.	Дата
Разраб.		Кузьмина		12.83
Пров.		Числова		12.83
Т. контр.				
ГИП		Мелешин		12.83
Н. контр.		Попова		12.83
Утв.		Кузнецов		

ПП9.05.01.00 СБ

Скоба

Сборочный чертеж

Лит.	Масса	Масштаб
И	7,80	1:2,5
Лист	Листов 1	
Гипронефтеспецмонтаж г. Москва		

Копировал Формат А1

Формат	Зона	Поз.	Обозначение	Наименование	Кол.	Примечание
				Документация		
А4			ПП9.05.00.00 СБ	Сборочный чертеж		
				Сборочные единицы		
А4		1	ПП9.05.01.00	Скоба	1	
				Детали		
А4		2	ПП9.05.00.01	Шайба	2	
А4		3	ПП9.05.00.02	Клин	6	

Инв.№ подл.	Подп. и дата	Взам.инв.№	Инв.№ дубл.	Подп. и дата

Изм.	Лист	№ докум.	Подп.	Дата
Разраб.		Кузьмина		12.83
Пров.		Числова		12.83
Т. контр.				
ГИП		Мелешин		12.83
Н. контр.		Попова		10.83
Утв.		Кузнецов		

ПП9.05.00.00

Сборочное приспособление

Лит.	Масса	Масштаб
И		
Лист	Листов 1	
Гипронефтеспецмонтаж г. Москва		

Копировал Формат А1

ПП9.05.00.00 СБ

Вид А

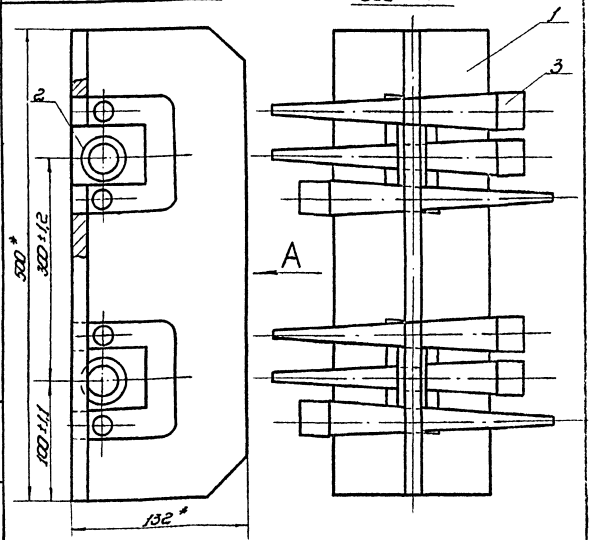

* Размеры для справок.

Изм.	Лист	№ докум.	Подп.	Дата
Разраб.		Кузьмина		12.83
Пров.		Числова		12.83
Т. контр.				
ГИП		Мелешин		12.83
Н. контр.		Попова		10.83
Утв.		Кузнецов		

ПП9.05.00.00 СБ

Сборочное приспособление

Сборочный чертеж

Лит.	Масса	Масштаб
И	12,60	1:2,5
Лист	Листов 1	
Гипронефтеспецмонтаж г. Москва		

Копировал 815.40-05 20 Формат А1

Типовой проект 902-5-18 86 Альбом V

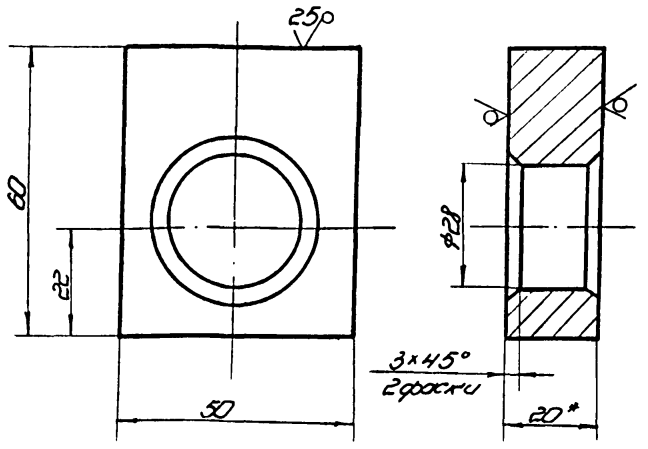

1. Неуказанные предельные отклонения размеров:
   отверстий - H16;
   валов - h16;
   остальных - $\pm\frac{IT16}{2}$
2.* Размеры для справок

Изм.	Лист	№ докум.	Подп.	Дата	ПП9.05.00.01			
Разраб.		Кузьмина		12.83	Шайба	Лит. И	Масса 0,35	Масштаб 1:1
Пров.		Числова		12.83		Лист	Листов 1	
Т. контр.								
ГИП		Мелешин		12.83	Лист Б-20 ГОСТ 19903-74 / Ст.3 ГОСТ 14637-79	Гипронефтеспецмонтаж г. Москва		
Н. контр.		Панова		12.83				
Утв.		Кузнецов						

Копировал — формат 11

Инв. № подл. | Подп. и дата | Взам. инв. № | Инв. № дубл. | Подп. и дата

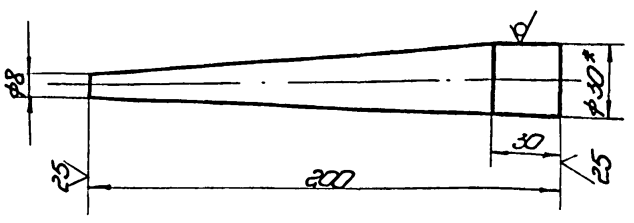

1. Неуказанные предельные отклонения размеров:
   валов - h16;
   остальных - $\pm\frac{IT16}{2}$
2.* Размеры для справок.

Изм.	Лист	№ докум.	Подп.	Дата	ПП9.05.00.02			
Разраб.		Кузьмина		12.83	Клин	Лит. И	Масса 0,68	Масштаб 1:2
Пров.		Числова		12.83		Лист	Листов 1	
Т. контр.		Мелешин		12.83				
ГИП								
Н. контр.		Панова		12.83	Круг В30 ГОСТ 2590-71 / Ст.3 ГОСТ 535-79	Гипронефтеспецмонтаж г. Москва		
Утв.		Кузнецов						

Копировал — формат 11

Инв. № подл. | Подп. и дата | Взам. инв. № | Инв. № дубл. | Подп. и дата

ПП9.05.01.01

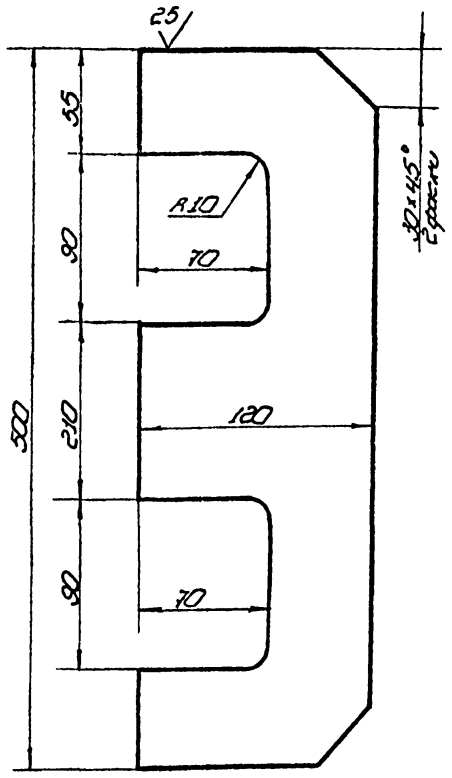

1. Неуказанные предельные отклонения размеров:
   отверстий - H16;
   валов - h16;
   остальных - $\pm\frac{IT16}{2}$

Изм.	Лист	№ докум.	Подп.	Дата	ПП9.05.01.01			
Разраб.		Кузьмина		12.83	Ребро	Лит. И	Масса 3,8	Масштаб 1:2,5
Пров.		Числова		12.83		Лист	Листов 1	
Т. контр.								
ГИП		Мелешин		12.83	Лист Б-10 ГОСТ 19903-74 / Ст.3 ГОСТ 14637-79	Гипронефтеспецмонтаж г. Москва		
Н. контр.		Панова		12.83				
Утв.		Кузнецов						

Копировал — формат 11

Инв. № подл. | Подп. и дата | Взам. инв. № | Инв. № дубл. | Подп. и дата

ПП9.05.01.02

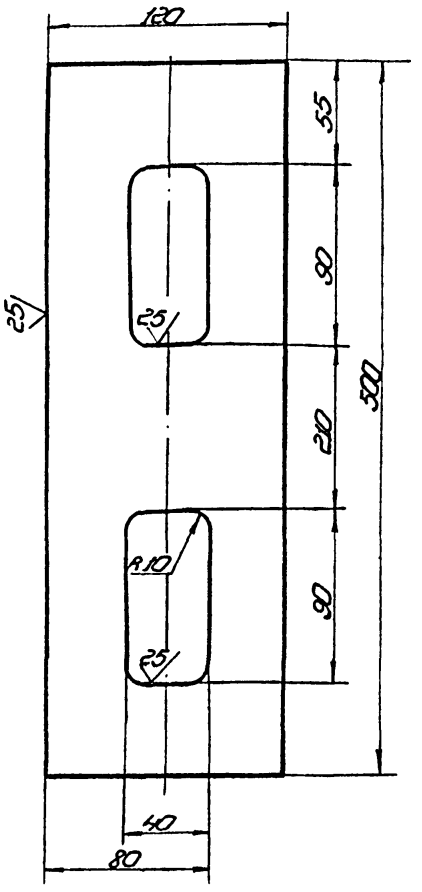

1. Неуказанные предельные отклонения размеров:
   отверстий - H16; валов - h16; остальных - $\pm\frac{IT16}{2}$

Изм.	Лист	№ докум.	Подп.	Дата	ПП9.05.01.02			
Разраб.		Кузьмина		12.83	Пластина	Лит. И	Масса 4,00	Масштаб 1:2,5
Пров.		Числова		12.83		Лист	Листов 1	
Т. контр.								
ГИП		Мелешин		12.83	Лист Б-10 ГОСТ 19903-74 / Ст.3 ГОСТ 14637-79	Гипронефтеспецмонтаж г. Москва		
Н. контр.		Панова		12.83				
Утв.		Кузнецов						

Копировал 21540-05 21 формат 11

Инв. № подл. | Подп. и дата | Взам. инв. № | Инв. № дубл. | Подп. и дата

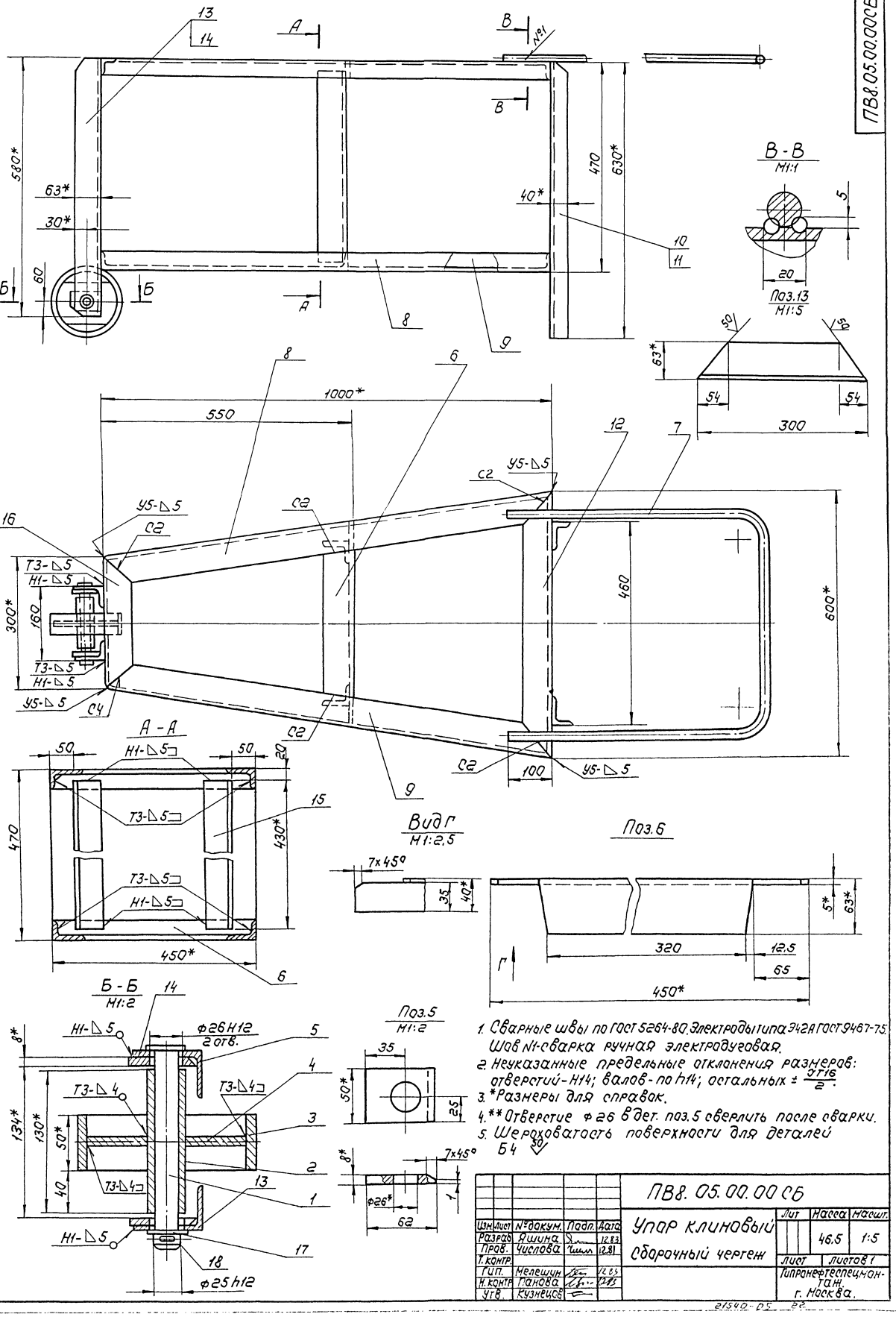
ПВ8.05.00.00СБ.
Типовой проект 902-5-18.86 Альбом V
В-В
М1:1
Поз.13
М1:5
А-А
Б-Б
М1:2
Вид Г
М1:2,5
Поз.6
Поз.5
М1:2
1000*
550
300*
460
600*
470
630*
580*
450*
430*
134*
130*
50*
40
7x45°
Ф26 Н12
2 отв.
Ф25 h12
Т3-△5
Н1-△5
У5-△5
С2
С4
Т3-△4
Т3-△4□
Н1-△5□
Т3-△5□
Г
1. Сварные швы по ГОСТ 5264-80. Электроды типа Э42А ГОСТ 9467-75. Шов N1-сварка ручная электродуговая.
2. Неуказанные предельные отклонения размеров: отверстий-Н14; валов-по h14; остальных ± JT16/2.
3. *Размеры для справок.
4. **Отверстие Ф26 в дет. поз.5 сверлить после сварки.
5. Шероховатость поверхности для деталей Б4 50
ПВ8.05.00.00 СБ
Упор клиновый
Сборочный чертеж
Изм. Лист № докум. Подп. Дата
Разраб. Яшина 12.83
Пров. Числова 12.83
Т. контр.
Гип. Мелешин 12.83
Н. контр. Панова 12.83
Утв. Кузнецов
Лит. Масса Масшт.
46.5 1:5
Лист Листов 1
Гипронефтеспецмонтаж. г. Москва.
Инв.№ подл. Подп. и дата Вз.инв.№ Инв.№ дубл. Подп. и дата
21540-05 22

ПВ8.05.00.04

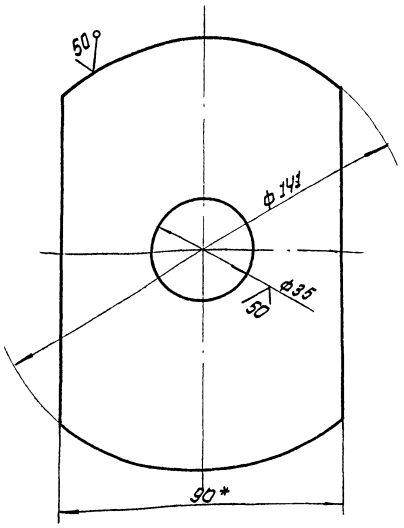

1. Неуказанные предельные отклонения размеров:
   отверстий - H16;
   валов - h16;
   остальных - $\pm \frac{IT16}{2}$
2. * Размер для справок.

Изм.	Лист	№ докум.	Подп.	Дата
Разраб.		Яшина		12.83
Пров.		Числова		12.83
Т. контр.				
ГИП		Мелешин		12.83
Н. контр.		Панова		12.83
Утв.		Кузнецов		

Диафрагма

Лит.	Масса	Масштаб
	0,65	1:1
Лист	Листов 1	

Полоса $\frac{6\text{-}B\text{ч}\ 90\ ГОСТ\ 103\text{-}76}{Ст.3\ ГОСТ\ 535\text{-}79}$

Гипронефтеспецмонтаж г. Москва

Инв.№ подл. | Подп. и дата | Взам. инв.№ | Инв.№ дубл. | Подп. и дата

ПВ8.05.00.01

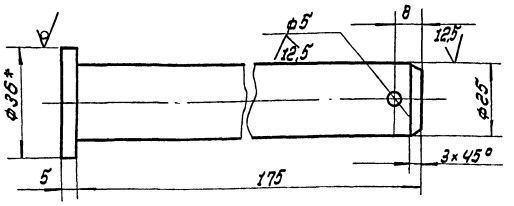

1. Неуказанные предельные отклонения размеров:
   отверстий - H16;
   валов - h16;
   остальных - $\pm \frac{IT16}{2}$
2. * Размер для справок.

Изм.	Лист	№ докум.	Подп.	Дата
Разраб.		Яшина		12.83
Пров.		Числова		12.83
Т. контр.				
ГИП		Мелешин		12.83
Н. контр.		Панова		12.83
Утв.		Кузнецов		

Ось

Лит.	Масса	Масштаб
	0,70	1:1
Лист	Листов 1	

Круг $\frac{8\text{-}36\ ГОСТ\ 2590\text{-}71}{Ст.3\ ГОСТ\ 535\text{-}79}$

Гипронефтеспецмонтаж г. Москва

Инв.№ подл. | Подп. и дата | Взам. инв.№ | Инв.№ дубл. | Подп. и дата

Формат	Зона	Поз.	Обозначение	Наименование	Кол.	Примечание
				Документация		
Б4			ПВ8.05.00.00 СБ	Сборочный чертеж		
				Детали		
А4		1	ПВ8.05.00.01	Ось	1	
Б4		2	ПВ8.05.00.02	Ступица		
				Труба 25×32 ГОСТ 3262-75		
				L = 130	1	0,38 кг
Б4		3	ПВ8.05.00.03	Обод		
				Труба $\frac{159\times8\ ГОСТ\ 8732\text{-}78}{В\text{-}10\ ГОСТ\ В\ 731\text{-}74}$		
				L = 50	1	1,50 кг
А4		4	ПВ8.05.00.04	Диафрагма	1	
Б4		5	ПВ8.05.00.05	Накладка		
				Полоса $\frac{6\text{-}B\text{ч}\times50\ ГОСТ\ 103\text{-}76}{Ст.3\ ГОСТ\ 535\text{-}79}$		
				L = 62	2	0,16 кг
А4		6	ПВ8.05.00.06	Переплавина	2	
А4		7	ПВ8.05.00.07	Ручка	1	
А4		8	ПВ8.05.00.08	Уголок	2	
А4		9	ПВ8.05.00.08-01	Уголок	2	
А4		10	ПВ8.05.00.09	Уголок	2	
А4		11	ПВ8.05.00.09-01	Уголок	2	
Б4		12	ПВ8.05.00.10	Уголок	2	
А4		13	ПВ8.05.00.11	Уголок	2	
А4		14	ПВ8.05.00.11-01	Уголок	2	

Инв.№ подл. | Подп. и дата | Взам. инв.№ | Инв.№ дубл. | Подп. и дата

Изм.	Лист	№ докум.	Подп.	Дата
Разраб.		Яшина		12.83
Пров.		Числова		12.83
ГИП		Мелешин		12.83
Н. контр.		Панова		12.83
Утв.		Кузнецов		

ПВ8.05.00.00

Упор клиновой

Лит.	Лист	Листов
	1	2

Гипронефтеспецмонтаж г. Москва

Формат	Зона	Поз.	Обозначение	Наименование	Кол.	Примечание
Б4		15	ПВ8.05.00.12	Уголок		
				Уголок $\frac{6\text{-}62\times40\times5\ ГОСТ\ 8510\text{-}72}{Ст.3\ ГОСТ\ 535\text{-}79}$		
				L = 430	2	1,68 кг
А4		16	ПВ8.05.00.13	Уголок	2	
				Стандартные изделия		
		17		Шайба 25.04.016 ГОСТ 11371-78	1	0,02 кг
		18		Шплинт 5×50.002 ГОСТ 397-79	1	0,01 кг

Инв.№ подл. | Подп. и дата | Взам. инв.№ | Инв.№ дубл. | Подп. и дата

ПВ8.05.00.00

Лист 2

Типовой проект 902-5-18.86 Альбом V

ПВ8.05.00.07

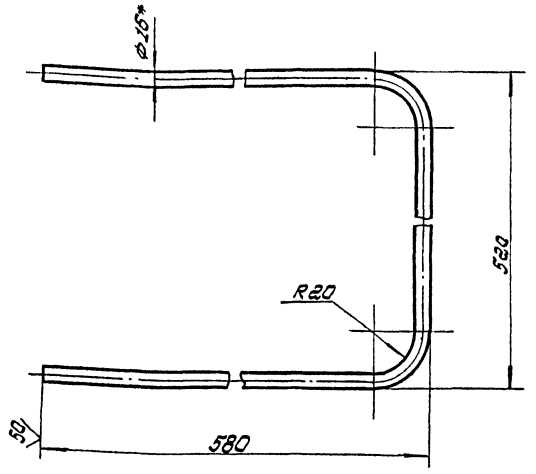

1. Длина заготовки 1600мм.
2. Неуказанные предельные отклонения размеров:
   отверстий - H16;
   валов - h 16;
   остальных - $\pm \frac{IT16}{2}$
3. * Размер для справок.

Изм.	Лист	N докум.	Подп.	Дата	ПВ8.05.00.07		
Разраб.		Яшина		12.83	Ручка	Лит.	Масса 2,5	Масштаб 1:4
Пров.		Чиспова		12.83		Лист	Листов 1
Т.контр.						Гипронефтеспецмонтаж г. Москва	
ГИП		Телешин		12.83	Круг В 16 ГОСТ 2590-71 / Ст. 3 ГОСТ 535-79		
Н.контр.		Панова		12.83			
Утв.		Кузнецов					

Инв.№ подл. | Подп. и дата | Взам. инв.№ | Инв.№ дубл. | Подп. и дата

ПВ8.05.00.09

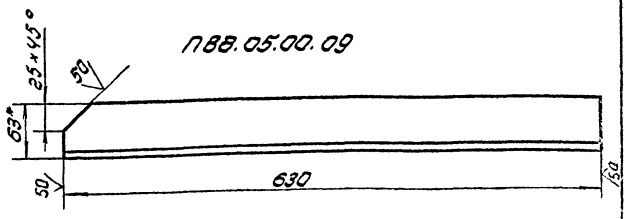

ПВ8.05.00.09-01 - зеркальное отражение остальное см. ПВ8.05.00.09

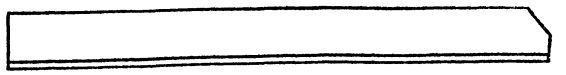

1. Неуказанные предельные отклонения размеров:
   отверстий - H16;
   валов - h 16;
   остальных - $\pm \frac{IT16}{2}$
2. * Размер для справок.

Изм.	Лист	N докум.	Подп.	Дата	ПВ8.05.00.09		
Разраб.		Яшина		12.83	Уголок	Лит.	Масса 2,46	Масштаб 1:4
Пров.		Чиспова		12.83		Лист	Листов 1
Т.контр.						Гипронефтеспецмонтаж г. Москва	
ГИП		Телешин		12.83	Уголок Б-63×40×5 ГОСТ 8510-72 / Ст. 3 ГОСТ 535-79		
Н.контр.		Панова		12.83			
Утв.		Кузнецов					

Инв.№ подл. | Подп. и дата | Взам. инв.№ | Инв.№ дубл. | Подп. и дата

ПВ8.05.00.08

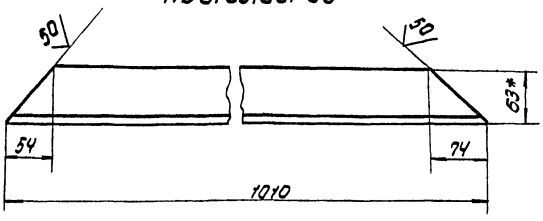

ПВ8.05.00.08-01. зеркальное отражение остальное см. ПВ8.05.00.08



1. Неуказанные предельные отклонения размеров:
   отверстий - H16;
   валов - h 16;
   остальных - $\pm \frac{IT16}{2}$
2. * Размер для справок.

Изм.	Лист	N докум.	Подп.	Дата	ПВ8.05.00.08		
Разраб.		Яшина		12.83	Уголок	Лит.	Масса 3,93	Масштаб 1:4
Пров.		Чиспова		12.83		Лист	Листов 1
Т.контр.		Телешин		12.83		Гипронефтеспецмонтаж г. Москва	
ГИП				12.83	Уголок Б-63×40×5 ГОСТ 8510-72 / Ст3 ГОСТ 535-79		
Н.контр.		Панова		12.83			
Утв.		Кузнецов					

Инв.№ подл. | Подп. и дата | Взам. инв.№ | Инв.№ дубл. | Подп. и дата

ПВ8.05.00.10

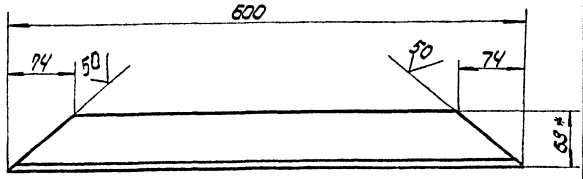

1. Неуказанные предельные отклонения размеров:
   отверстий - H16;
   валов - h 16;
   остальных - $\pm$
2. * Размер для справок.

Изм.	Лист	N докум.	Подп.	Дата	ПВ8.05.00.10		
Разраб.		Яшина		12.83	Уголок	Лит.	Масса 2,35	Масштаб 1:4
Пров.		Чиспова		12.83		Лист	Листов 1
Т.контр.						Гипронефтеспецмонтаж г. Москва	
ГИП		Телешин		12.83	Уголок Б-63×40×5 ГОСТ 8510-72 / Ст.3 ГОСТ 535-79		
Н.контр.		Панова		12.83			
Утв.		Кузнецов					

Инв.№ подл. | Подп. и дата | Взам. инв.№ | Инв.№ дубл. | Подп. и дата

ПП9.06.00.00 СБ

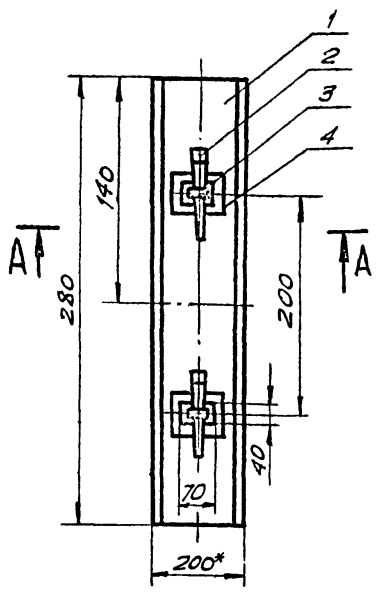

А-А
м 1:2,5

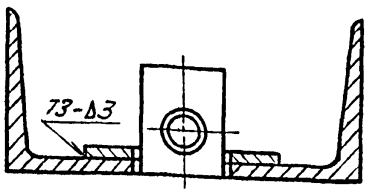

Поз. 4
м 1:5

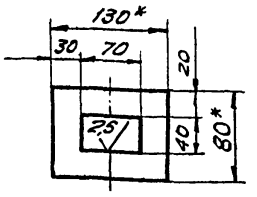

1. Сварные швы по ГОСТ 5264-80. Электроды сварочные типа Э42А ГОСТ 9467-75.
2. Неуказанные предельные отклонения размеров: валов – h16; отверстий – H16; остальных – $\pm \frac{JT16}{2}$.
3. Шероховатость поверхностей реза для деталей Б4 – $\sqrt{50}$.
4. * Размеры для справок.

Изм.	Лист	№ докум.	Подп.	Дата
Разраб.		Числова		12.83
Пров.		Кузьмина		12.83
Т.контр.				
ГИП		Мелешин		12.83
Н.контр.		Панова		12.83
Утв.		Кузнецов		

ПП9.06.00.00 СБ

Балка для сборки горизонтального стыка
Сборочный чертеж

Лит.	Масса	Масштаб
	8,0	1:10
Лист	Листов 1	

Гипронефтеспецмонтаж г. Москва

Формат	Зона	Поз.	Обозначение	Наименование	Кол.	Примеч.
				Документация		
А4			ПП9.06.00.00 СБ.	Сборочный чертеж		
				Детали		
Б4		1	ПП9.06.00.01	Скоба		
				Швеллер 20 ГОСТ 8240-72 / Ст.3 ГОСТ 535-79		
				L=1200	1	
А4		2	ПП9.05.00.02	Клин	2	
А4		3	ПП9.05.00.01	Шайба	2	
Б4		4	ПП9.06.02	Шайба		
				Лист Б-3 ГОСТ 19903-74 / Ст.3 ГОСТ 14637-79		
				130×80	2	0,3 кг

Подп. и дата | Инв. № подл. | Взам. инв. № | Инв. № дубл. | Подп. и дата

ПП9.06.00.00

Балка для сборки горизонтального стыка

Изм.	Лист	№ докум.	Подп.	Дата
Разраб.		Числова		12.83
Пров.		Кузьмина		12.83
ГИП		Мелешин		12.83
Н.контр.		Панова		12.83
Утв.		Кузнецов		

Лит.	Лист	Листов
		1

Гипронефтеспецмонтаж г. Москва

ПВ7.51.00.00

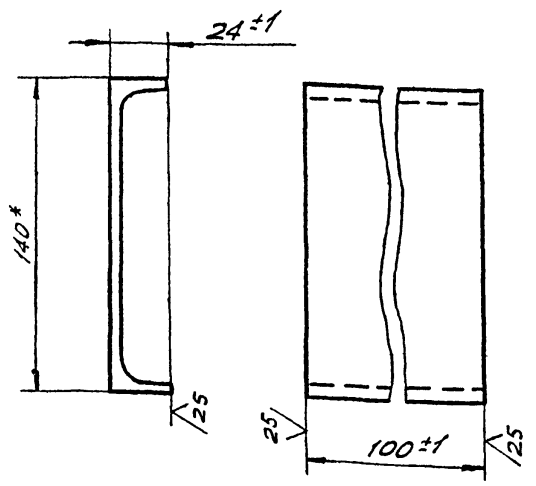

* Размер для справок.

ПП7.51.00.00

Карман для кронштейна

Лит.	Масса	Масшт.
	1,2	1:2
Лист	Листов 1	

Швеллер 14 ГОСТ 8240-72 / Ст.3 ГОСТ 535-79

Гипронефтеспецмонтаж г. Москва

ПВ8.05.00.11

ПВ8.05.00.11

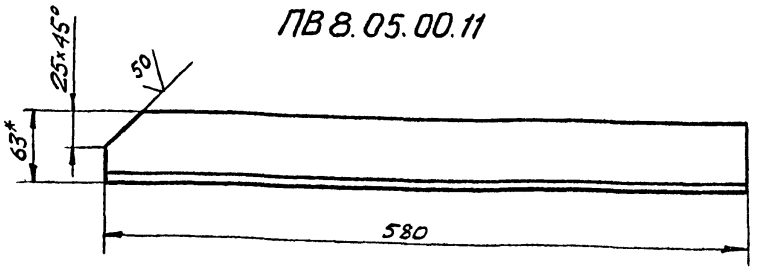

ПВ8.05.00.11-01 – зеркальное отражение
Остальное см. ПВ8.05.00.11

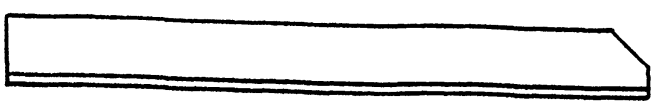

1. Неуказанные предельные отклонения размеров:
   отверстий – H16;
   валов – h16;
   остальных – $\pm \frac{JT16}{2}$.
2. * Размер для справок.

Подп. и дата | Инв. № подл. | Взам. инв. № | Инв. № дубл. | Подп. и дата

ПВ8.05.00.11

Уголок

Изм.	Лист	№ докум.	Подп.	Дата
Разраб.		Ашина		12.83
Пров.		Числова		12.83
Т.контр.		N		
ГИП		Мелешин		12.83
Н.конт.		Панова		12.83
Утв.		Кузнецов		

Лит.	Масса	Масшт.
	2,27	1:4
Лист	Листов 1	

Уголок 6-63×40×5 ГОСТ 8510-72 / Ст.3 ГОСТ 535-79

Гипронефтеспецмонтаж г. Москва

ПВ32.01.00.00 СБ

Типовой проект 902-5-18.86 Альбом V

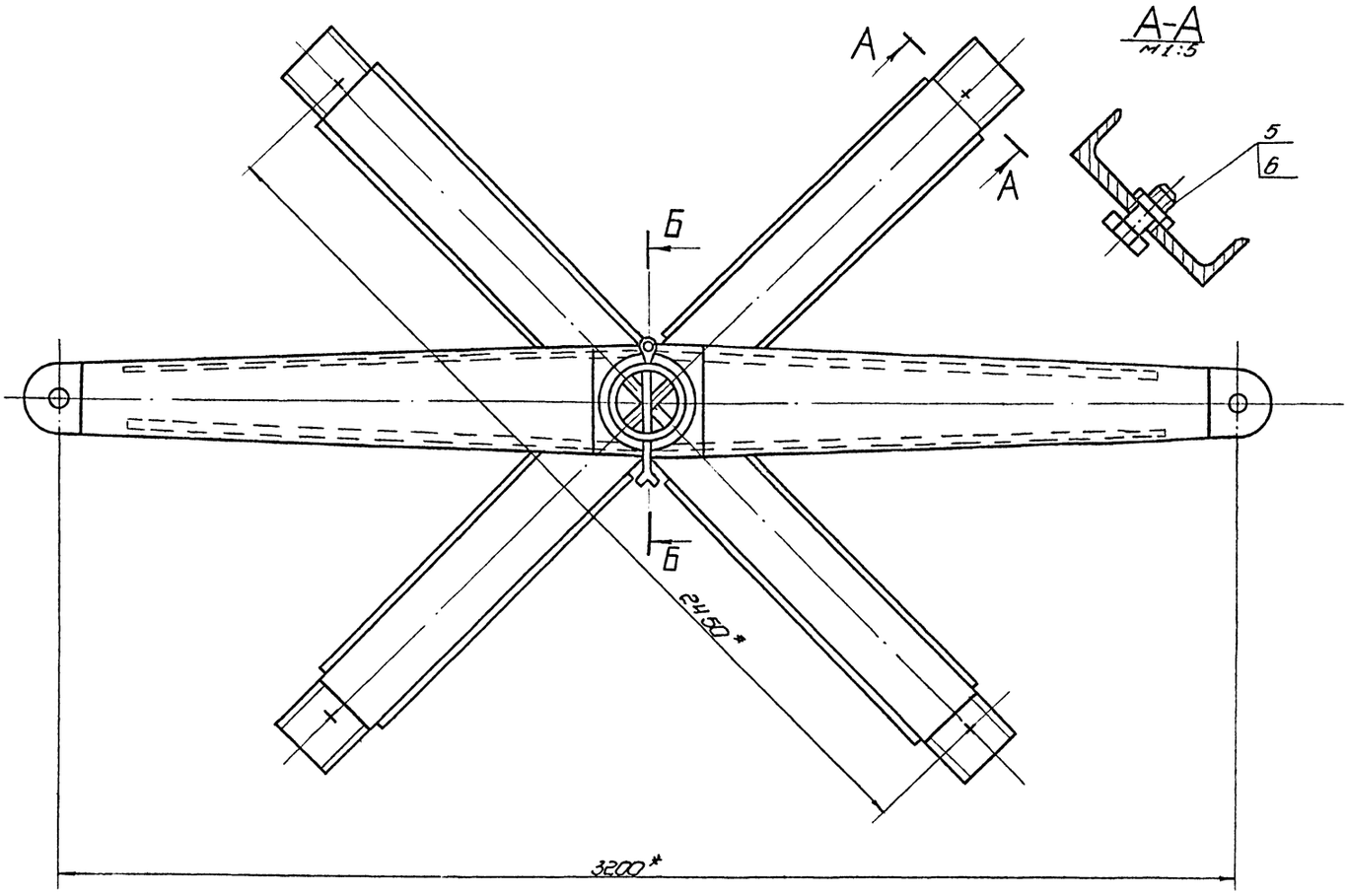

А-А
М1:5

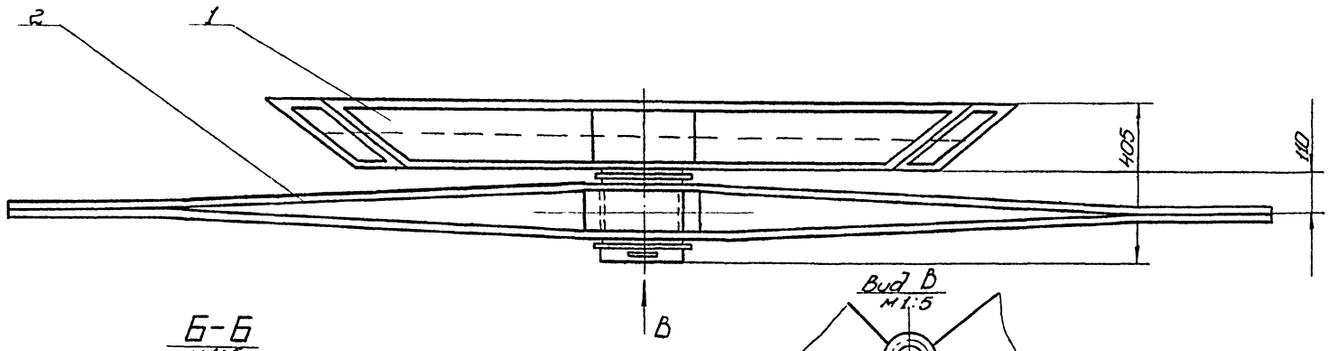

Б-Б
М1:5

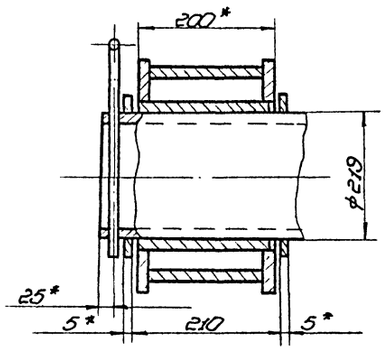

Вид В
М1:5

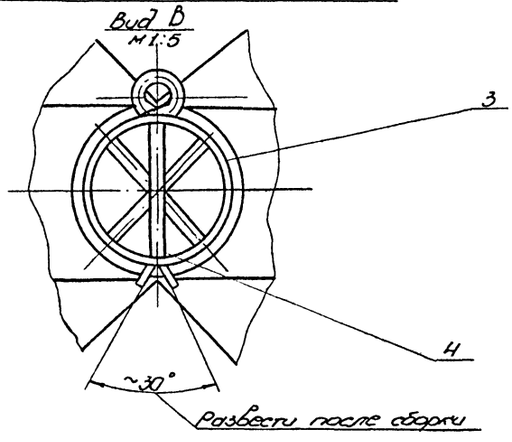

Развести после сборки

1. Неуказанные предельные отклонения размеров: отверстий - H16; валов - h16; остальных $\pm \frac{IT16}{2}$.
2. Шероховатость поверхностей реза для дет. БН $\sqrt{50}$.
3. * Размеры для справок.

					ПВ32.01.00.00 СБ		
Изм.	Лист	№ докум.	Подп.	Дата	Устройство для раскатки рулонов. Сборочный чертеж	Лит.	Масса	Масштаб
Разраб.		Числова		12.83		И	4400	1:10
Пров.		Кувшинов		12.83		Лист	Листов 1	
Т.контр.						Гипронефтеспецмонтаж		
ГИП		Малахин		12.83				
Н.контр.		Попова		12.83				
Утв.		Кузнецов						

Инв.№ подл. | Подп. и дата | Взам.инв.№ | Инв.№ дубл. | Подп. и дата

Типовой проект 902-5-18.86 Альбом V

Формат	Зона	Поз.	Обозначение	Наименование	Кол.	Примечание
				Документация		
А3			ПВ32.01.02.00.СБ	Сборочный чертеж		
				Детали		
А4		1	ПВ32.01.02.01	Ступица	1	
А3		2	ПВ32.01.02.02	Ребро	2	
А3		3	ПВ32.01.02.03	Накладка	2	

Изм.	Лист	№ докум.	Подп.	Дата
Разраб.		Числова	Числ	12.83
Пров.		Кузьмина	Куз	12.83
Гип		Мелешин	[illegible]	12.83
Н. контр.		Панова	[illegible]	12.83
Утв.		Кузнецов		

ПВ32.01.02.00

Щека тяговая

Лит.	Масса	Масштаб
И		1

Гипронефтеспецмонтаж г. Москва

Копировал — формат

ПВ32.01.00.02

25 √(√)

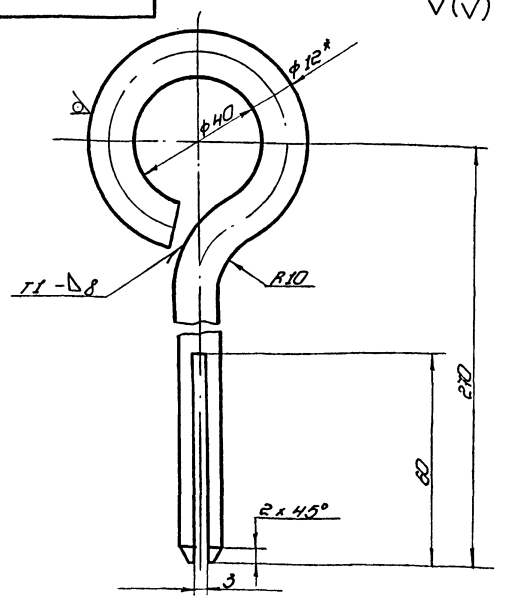

1. Сварной шов по ГОСТ 5264-80. Электроды типа Э42А ГОСТ 9467-75.
2. Неуказанные предельные отклонения размеров: отверстий - Н16; остальных - $\pm\frac{IT16}{2}$.
3. * Размер для справок.
4. Развернутая длина заготовки L = 410 ±3,0 мм

Изм.	Лист	№ докум.	Подп.	Дата
Разраб.		Числова	Числ	12.83
Пров.		Кузьмина	Куз	12.83
Т. контр.				
Гип		Мелешин	[illegible]	12.83
Н. контр.		Панова	[illegible]	12.83
Утв.		Кузнецов		

ПВ32.01.00.02

Штырь

Лит.	Масса	Масштаб
И	0,37	1:1

Лист — Листов 1

Круг В-12 ГОСТ 2590-71 / Ст.3 ГОСТ 535-79

Гипронефтеспецмонтаж г. Москва

Копировал — формат 11

ПВ32.01.02.01

50 √(√)

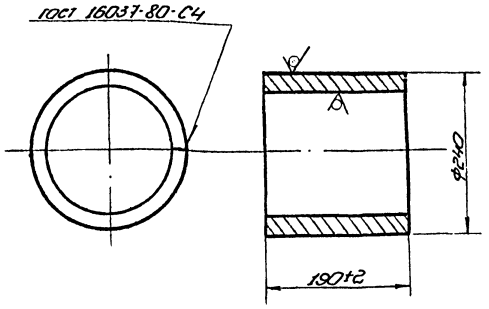

Электроды сварочные типа Э42А ГОСТ 9467-75

Изм.	Лист	№ докум.	Подп.	Дата
Разраб.		Числова	Числ	12.83
Пров.		Кузьмина	Куз	12.83
Т. контр.				
Гип		Мелешин	[illegible]	12.83
Н. контр.		Панова	[illegible]	12.83
Утв.		Кузнецов		

ПВ32.01.02.01

Ступица

Лит.	Масса	Масштаб
И	10,0	1:5

Лист — Листов 1

Лист Б-10 ГОСТ 19903-74 / Ст.3 ГОСТ 14637-79

Гипронефтеспецмонтаж г. Москва

Копировал — формат 11

Формат	Зона	Поз.	Обозначение	Наименование	Кол.	Примечание
				Документация		
А2			ПВ32.01.00.00.СБ	Сборочный чертеж		
				Сборочные единицы		
А4		1	ПВ32.01.01.00	Крестовина	1	
А4		2	ПВ32.01.02.00	Щека тяговая	1	
				Детали		
Б4		3	ПВ32.01.00.01	Кольцо проставочное		
				Лист Б-5 ГОСТ 19903-74 / Ст.3 ГОСТ 14637-79		
				d = 222, D = 250	2	0,8 кг
А4		4	ПВ32.01.00.02	Штырь	1	
				Стандартные изделия		
		5		Болт М30×70.58.026		
				ГОСТ 7798-70	4	0,64 кг
		6		Гайка М30.4.026		
				ГОСТ 5915-70	4	0,23 кг

Изм.	Лист	№ докум.	Подп.	Дата
Разраб.		Числова	Числ	12.83
Пров.		Кузьмина	Куз	12.83
Гип		Мелешин	[illegible]	12.83
Н. контр.		Панова	[illegible]	12.83
Утв.		Кузнецов		

ПВ32.01.00.00

Устройство для раскатки рулонов

Лит.	Лист	Листов
И		1

Гипронефтеспецмонтаж г. Москва

Копировал — 21540-05 27 — формат 11

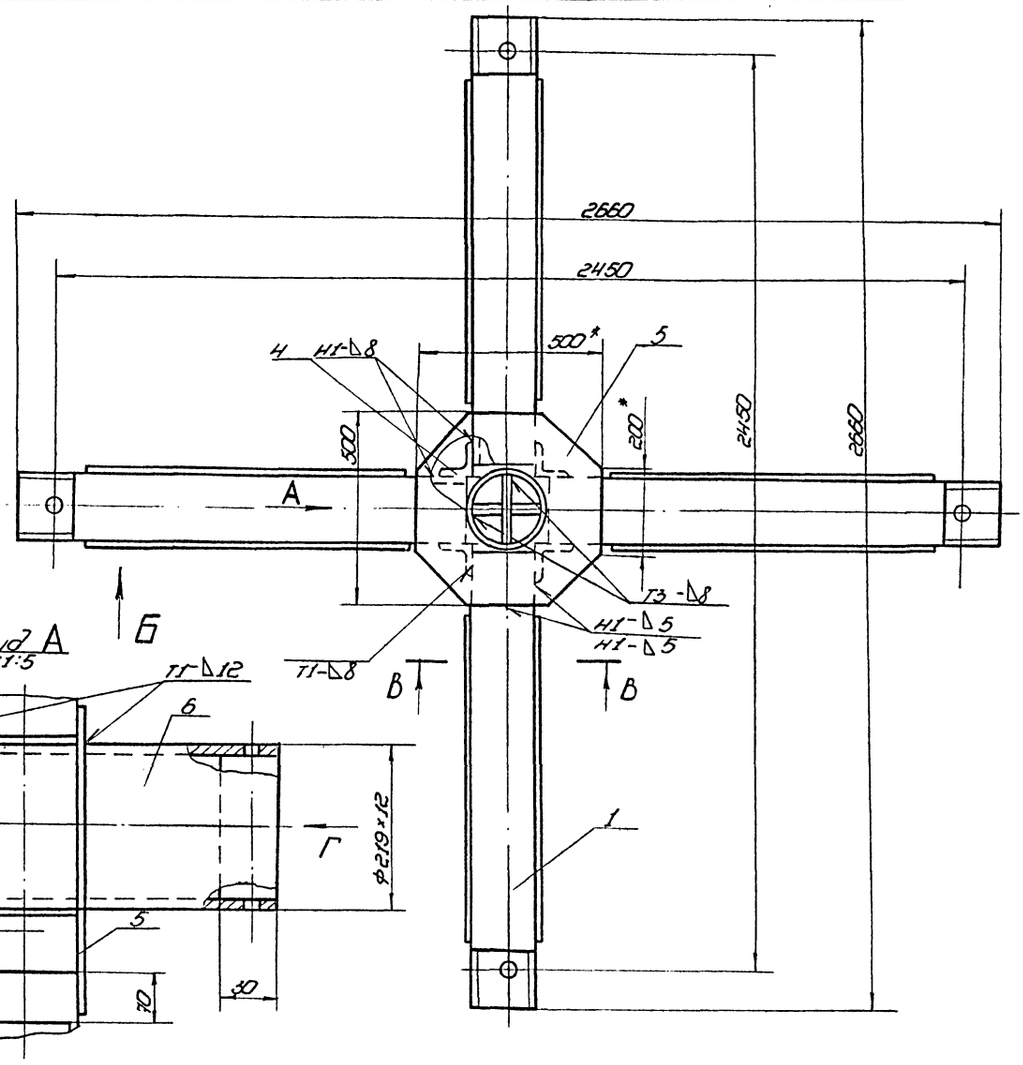

Поз. 1
М1:4

Вид А
М1:5

Вид Б
М1:3

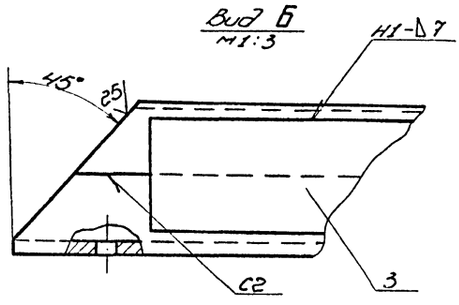

В-В
М1:3

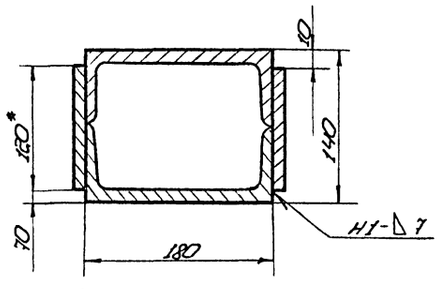

Вид Г
М1:5

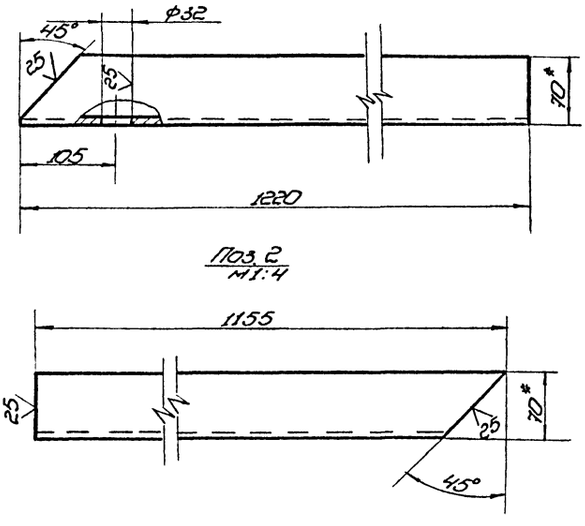

Поз. 2
М1:4

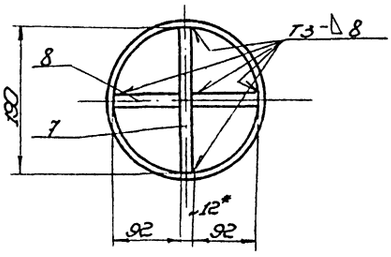

Поз. 5

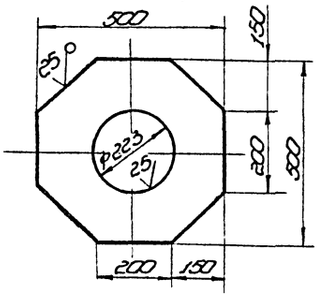

1. Сварные швы выполнять по ГОСТ 5264-80.
Электроды сварочные типа Э42А ГОСТ 9467-75.
2. Неуказанные предельные отклонения размеров:
отверстий - Н16; валов - h16; остальных - $\pm\frac{IT16}{2}$.
3. Шероховатость поверхностей реза для дет. Б4 - 50.
4. * Размеры для справок.

					ПВ32.01.01.00СБ		
Изм.	Лист	№ докум.	Подп.	Дата	Крестовина	Лит.	Масса	Масштаб
Разраб.		Чиклова		12.83		И	295	1:10
Пров.		Сушкина		12.83	Сборочный чертеж	Лист	Листов 1
Т. контр.						Гипронефтеспецмонтаж г. Москва	
ГИП		Мелешин		12.83			
Н. контр.		Попова		12.83			
Утв.		Сушкина					

Инв. № подл. | Подп. и дата | Взам. инв. № | Инв. № дубл. | Подп. и дата

Копировал 21540-05 28 Формат

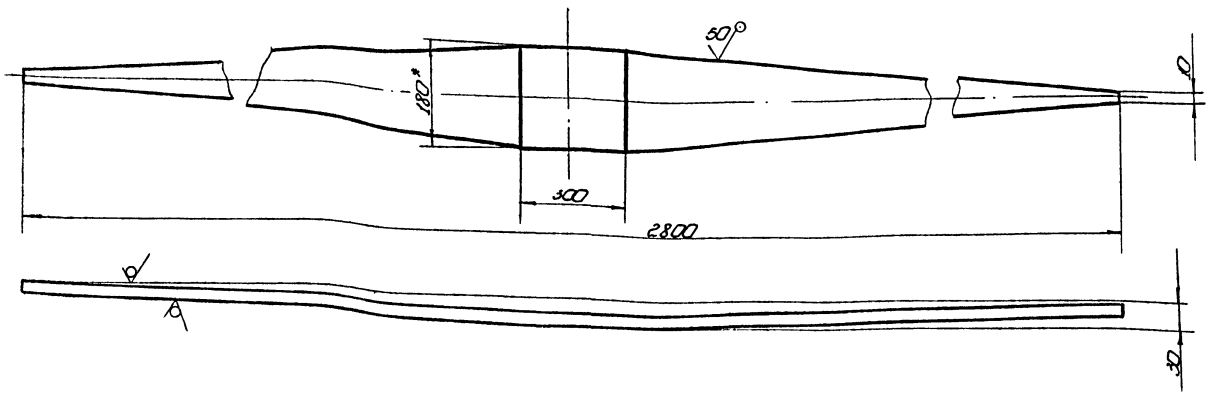

1. Неуказанные предельные отклонения размеров: отверстий - H16; валов - h16; остальных - $\pm\frac{IT16}{2}$.
2.* Размер для справок.

Изм.	Лист	№ докум.	Подп.	Дата	ПВ32.01.02.02	Лит.	Масса	Масштаб
Разраб.		Числова		12.83	Ребро	И	20,0	1:10
Пров.		Кузьмина		12.83		Лист	Листов 1	
Т. контр.								
ГИП		Мелешин		12.83	Полоса Б10×180 ГОСТ 103-79 / Ст.3 ГОСТ 535-79	Гипронефтеспецмонтаж г. Москва		
Н. контр.		Панова		12.83				
Утв.		Кузнецов						

Копировал — формат 12

Типовой проект 902-5-18.86 Альбом V

Инв. № подл. | Подп. и дата | Взам. инв. № | Инв. № дубл. | Подп. и дата

ПВ32.01.01.06

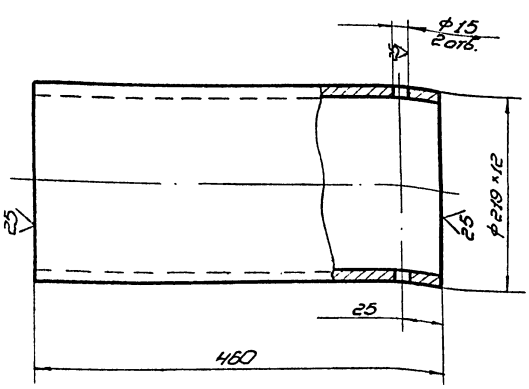

Изм.	Лист	№ докум.	Подп.	Дата	ПВ32.01.01.06	Лит.	Масса	Масштаб
Разраб.		Числова		12.83	Ось	И	28,0	1:4
Пров.		Кузьмина		12.83		Лист	Листов 1	
Т. контр.								
ГИП		Мелешин		12.83	Труба 219×12 ГОСТ 8732-78 / В10 ГОСТ 8731-74	Гипронефтеспецмонтаж г. Москва		
Н. контр.		Панова		12.83				
Утв.		Кузнецов						

Копировал — формат 11

Формат	Зона	Поз.	Обозначение	Наименование	Кол.	Примечание
				Документация		
22			ПВ32.01.01.00 СБ	Сборочный чертеж		
				Детали		
				Балка		
				Швеллер 18 ГОСТ 8240-72 / Ст.3 ГОСТ 535-79		
54		1	ПВ32.01.01.01	L = 1220	4	20 кг
54		2	ПВ32.01.01.02	L = 1155	4	19 кг
54		3	ПВ32.01.01.03	Накладка		
				Полоса 8×120 ГОСТ 103-76 / Ст.3 ГОСТ 535-79		
				L = 1000	8	8,5 кг
54		4	ПВ32.01.01.04	Усилительный уголок		
				Уголок Б-90×90×8 ГОСТ 8509-72 / Ст.3 ГОСТ 535-79		
				L = 180	4	0,2 кг
54		5	ПВ32.01.01.05	Накладка		
				Лист Б-12 ГОСТ 19903-74 / Ст.3 ГОСТ 14637-79		
				500×500	2	16 кг
11		6	ПВ32.01.01.06	Ось		
				Вставка		
				Лист Б-12 ГОСТ 19903-74 / Ст.3 ГОСТ 14637-79		
54		7	ПВ32.01.01.07	190×370	1	4 кг
54		8	ПВ32.01.01.08	92×370	2	2,1 кг

Изм.	Лист	№ докум.	Подп.	Дата	ПВ32.01.01.00	Лит.	Лист	Листов
Разраб.		Числова		12.83	Крестовина	И		1
Пров.		Кузьмина		12.83		Гипронефтеспецмонтаж г. Москва		
Т. контр.								
ГИП		Мелешин		12.83				
Н. контр.		Панова		12.83				
Утв.		Кузнецов						

Копировал 21540-05 29 — формат 11

ПВ32.01.02.00СБ

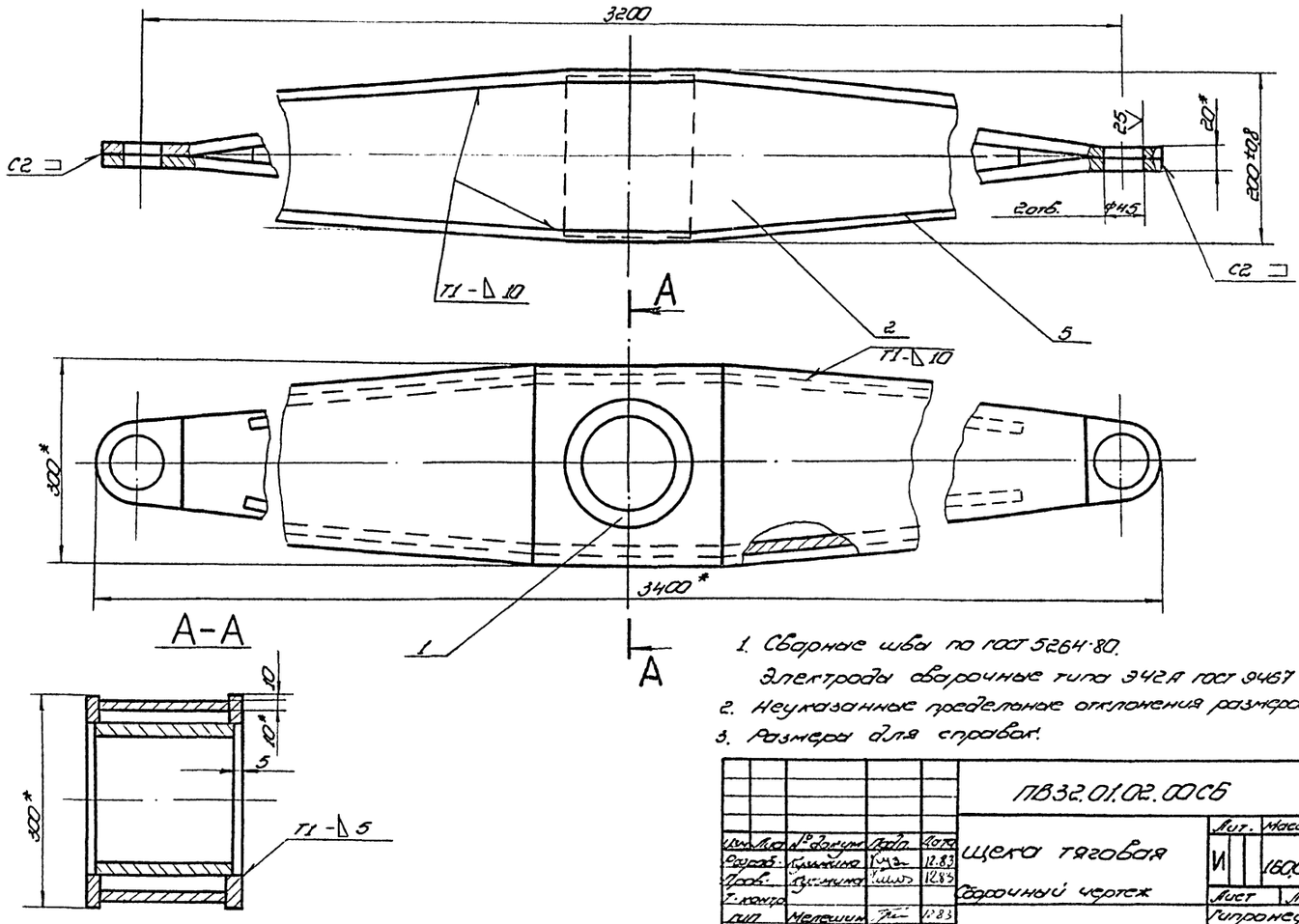

1. Сварные швы по ГОСТ 5264-80.
   Электроды сварочные типа Э42А ГОСТ 9467-75.
2. Неуказанные предельные отклонения размеров: $\pm\frac{IT16}{2}$.
3. Размеры для справок.

					ПВ32.01.02.00СБ			
Изм.	Лист	№ докум.	Подп.	Дата	Щека тяговая	Лит.	Масса	Масштаб
Разраб.		Кузьмина		12.83		И	160,0	1:5
Пров.		Кузьмина		12.83	Сборочный чертеж	Лист	Листов 1	
Т. контр.						Гипронефтеспецмонтаж г. Москва		
ГИП		Мелешин		12.83				
Н. контр.		Панова		12.83				
Утв.		Кузнецов						

Копировал

Формат 12

Типовой проект 902-5-18.86 Альбом V

Инв. № подл. | Подп. и дата | Взам. инв. № | Инв. № дубл. | Подп. и дата

ПВ32.01.02.03

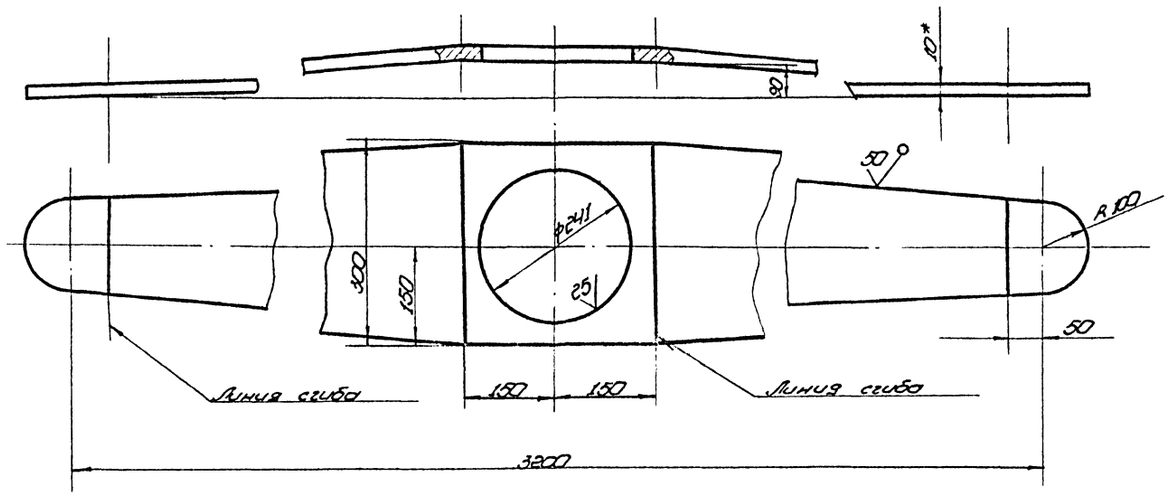

1. Неуказанные предельные отклонения размеров: отверстий - H16; валов - h16; остальных - $\pm\frac{IT16}{2}$.
2. * Размеры для справок.

					ПВ32.01.02.03			
Изм.	Лист	№ докум.	Подп.	Дата	Накладка	Лит.	Масса	Масштаб
Разраб.		Кузьмина		12.83		И	45,0	1:5
Пров.		Кузьмина		12.83		Лист	Листов 1	
Т. контр.								
ГИП		Мелешин		12.83	Лист 6-10 ГОСТ 19903-74	Гипронефтеспецмонтаж г. Москва		
Н. контр.		Панова		12.83	Ст-3 ГОСТ 14637-79			
Утв.		Кузнецов						

Копировал 21540-05 30

Инв. № подл. | Подп. и дата | Взам. инв. № | Инв. № дубл. | Подп. и дата

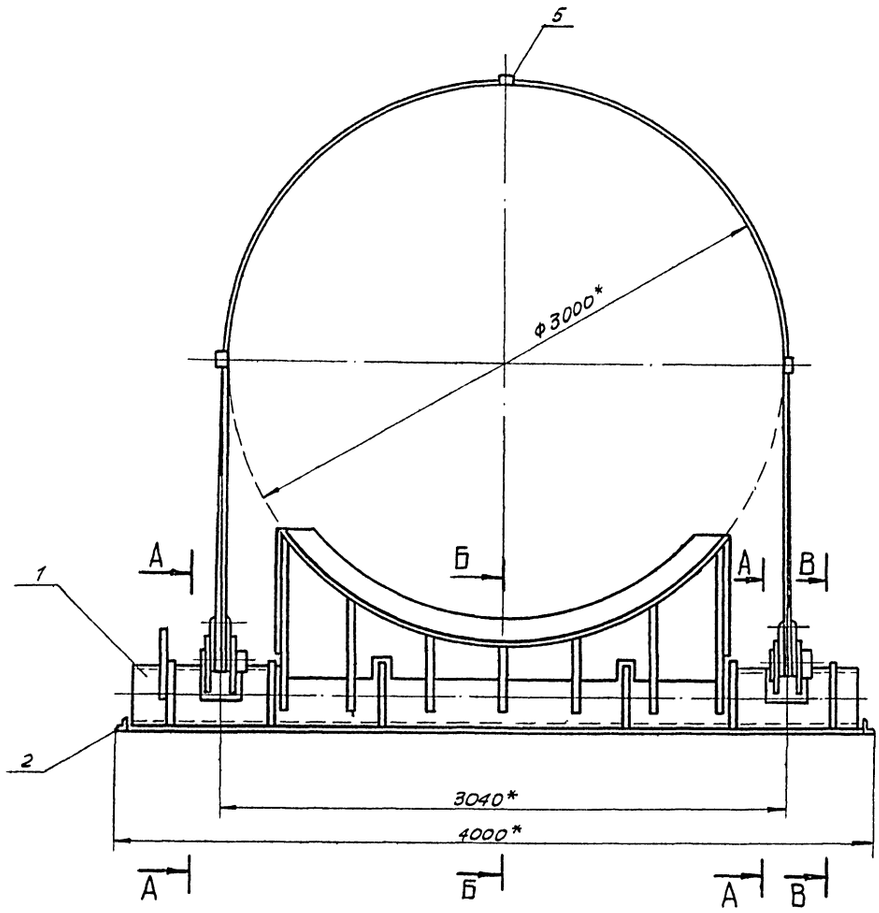

Б - Б
м 1:10 (в откинутом положении)

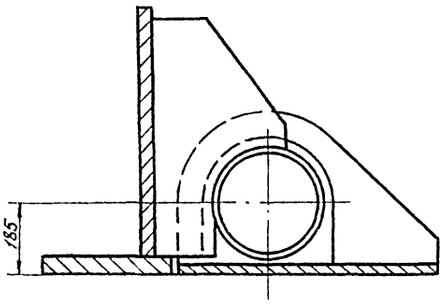

В - В
м 1:10

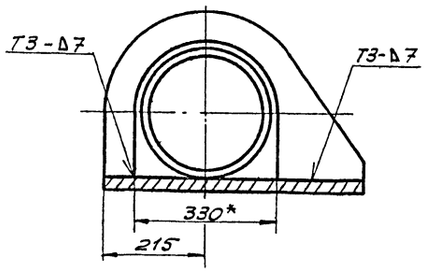

Вид Д
м 1:5

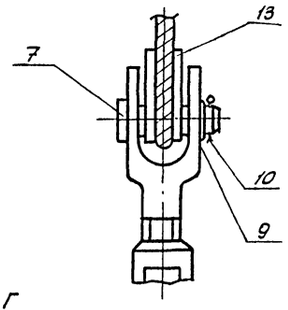

Вид Г
м 1:5

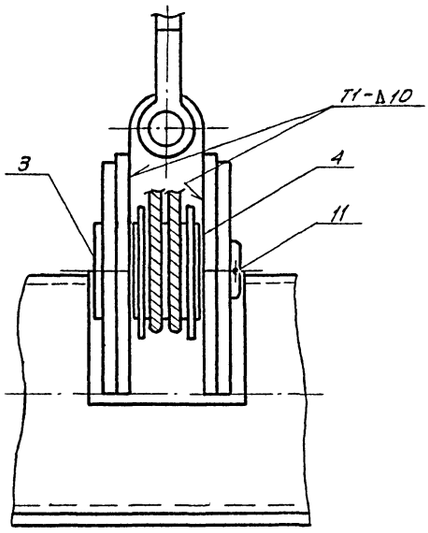

А - А
м 1:5

Схема 1
Запасовка каната поз. 13

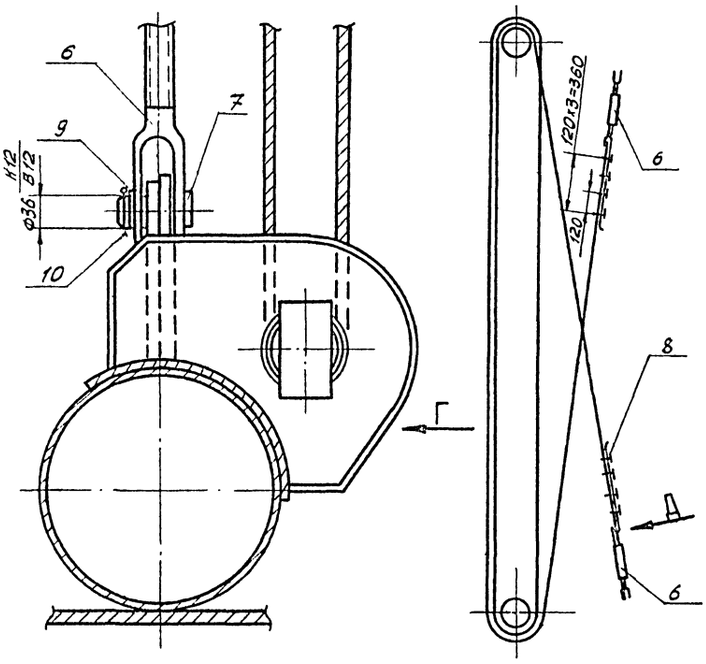

1. Сварные швы выполнять по ГОСТ 5264-80. Электроды типа Э42А ГОСТ 9467-75.
2. Неуказанные предельные отклонения размеров: отверстий - H16; валов - h16; остальных - $\pm \frac{IT16}{2}$.
3. Шероховатость поверхностей для дет. Б4 - $\frac{50}{\nabla}$.
4. * Размеры для справок.

					ПВ5К.14.00.00 СБ		
Изм.	Лист	№ докум.	Подп.	Дата	Шарнир для подъема рулонов массой 45÷65т краном. Сборочный чертеж	Лит.	Масса	Масштаб
Разраб.		Кузьмина		12.83		И	1500	1:20
Пров.		Числова		12.83		Лист	Листов 1	
Т. контр.								
ГИП		Мелешин		12.83		Гипронефтеспецмонтаж г. Москва		
Н. контр.		Панова		12.83				
Утв.		Кузнецов						

Типовой проект 902-5-18.86 Альбом V

Инв. № подл. | Подп. и дата | Взам. инв. № | Инв. № дубл. | Подп. и дата

Типовой проект 902-5-18.86 Альбом V

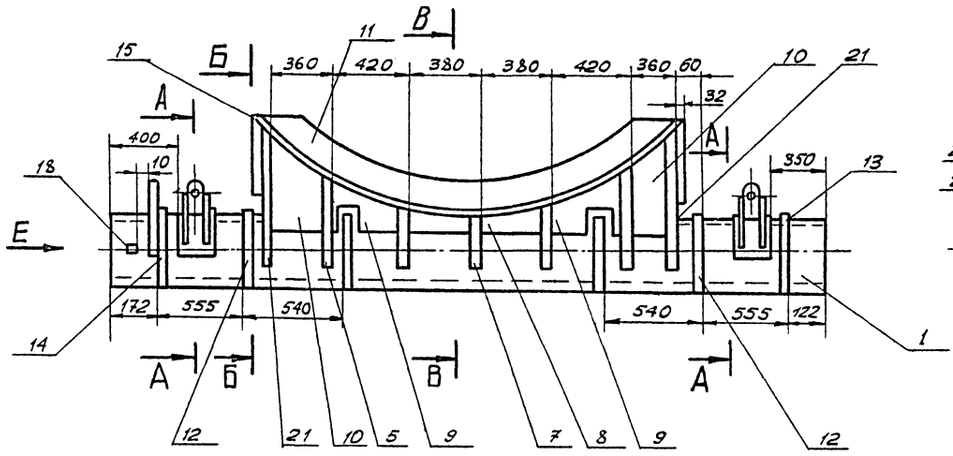

Вид Е
м 1:10

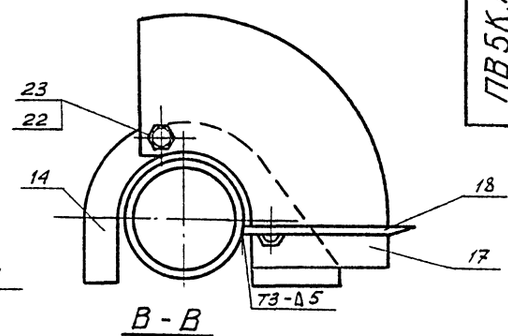

В - В
м 1:10

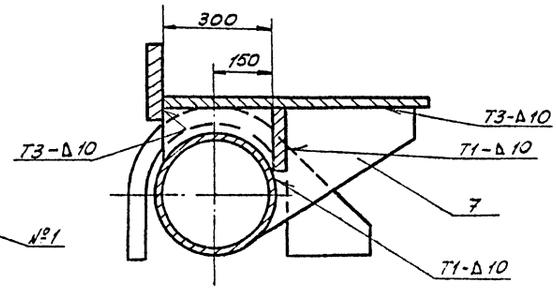

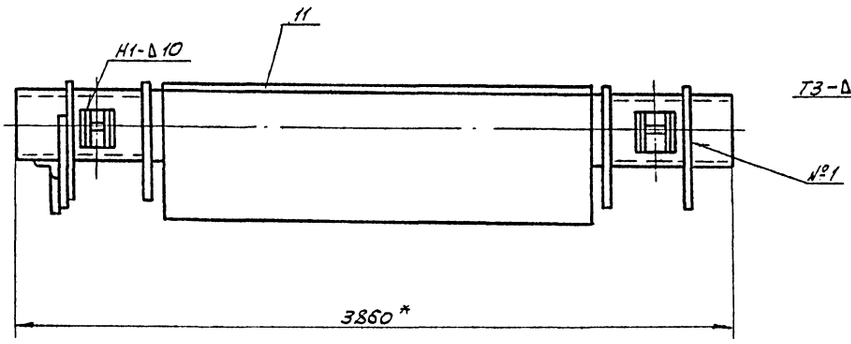

И - И
м 1:10

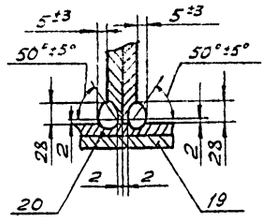

Б - Б
м 1:10

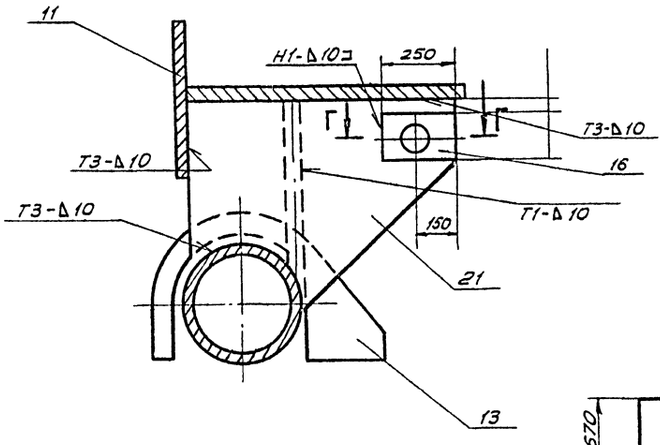

Г - Г
м 1:1

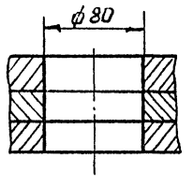

Поз. 11
м 1:4

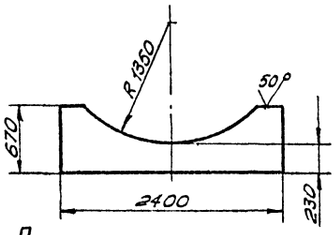

Поз. 10
м 1:1

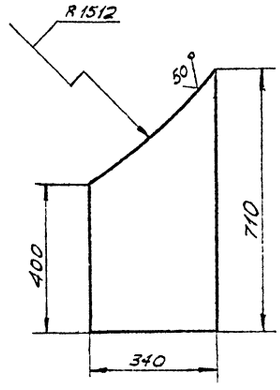

А - А
м 1:5

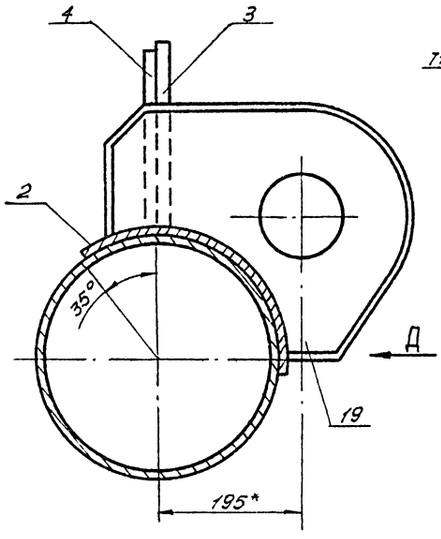

Вид Д
м 1:5

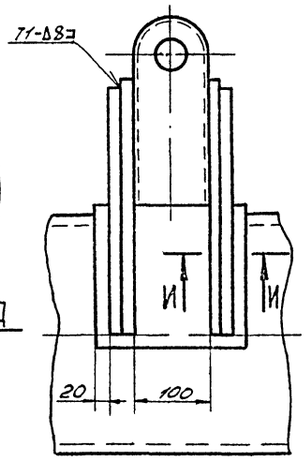

1. Сварные швы выполнять по ГОСТ 5264-80. Электроды сварочные типа Э42А ГОСТ 9467-75.
2. Неуказанные предельные отклонения размеров: отверстий - H16; валов - h16; остальных - $\pm \frac{JT16}{2}$.
3. Шероховатость поверхностей реза для дет. Б4 $\frac{50}{}$.
4. *Размеры для справок.

Изм.	Лист	№ докум.	Подп.	Дата
Разраб		Кузьмина		12.83
Пров.		Числова		12.83
Т. контр.				
ГИП		Мелешин		12.83
Н. контр.		Гранова		12.83
Утв.		Кузнецов		

ПВ 5К.14.01.00 СБ

Опора

Сборочный чертеж

Лит.	Масса	Масшт.
	2025	1:20
Лист	Листов 1	

Гипронефтеспецмонтаж г. Москва

Инв. № подл. | Подп. и дата | Взам. инв. № | Инв. № дубл. | Подп. и дата

Типовой проект 902-5-18.86 Альбом V

ПВ5К.14.01.13

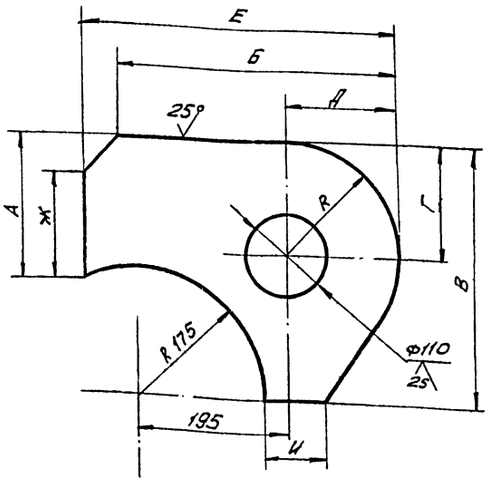

Обозначение	Размеры, мм									Масса кг
	А	Б	В	Г	Д	Е	Ж	И	R	
ПВ5К.14.01.13	175	370	340	150	150	420	125	75	150	15,5
-01	165	360	330	140	140	410	115	65	140	14,5

Изм.	Лист	№ докум.	Подп.	Дата
Разраб.		Кузьмина		12.83
Пров.		Числова		12.83
Т. контр.				
ГИП		Мелешин		12.83
Н. контр.		Панова		12.83
Утв.		Кузнецов		

ПВ5К.14.01.13

Ребро

Лит. И | Масса: См. табл. | Масштаб: 1:5

Лист | Листов 1

Лист 5-18 ГОСТ 19903-74 / Ст 3 ГОСТ 14637-79

Гипронефтеспецмонтаж г. Москва

Формат	Зона	Поз.	Обозначение	Наименование	Кол.	Примеч.
				Документация		
А4			ПВ5К.14.03.00 СБ	Сборочный чертеж		
				Детали		
Б4		1	ПВ5К.14.03.01	Вкладыш		
				Лист 5-25 ГОСТ 19903-74 / Ст 3 ГОСТ 14637-79		
				76×195	2	2,9 кг
Б4		2	ПВ5К.14.03.02	Палец		
				Труба 108×6 ГОСТ 8732-78 / В10 ГОСТ 8731-74		
				L=180	1	2,8 кг
Б4		3	ПВ5К.14.03.03	Головка		
				Лист 5-10 ГОСТ 19903-74 / Ст 3 ГОСТ 14637-79		
				130×70	1	0,7 кг

Изм.	Лист	№ докум.	Подп.	Дата
Разраб.		Кузьмина		12.83
Пров.		Числова		12.83
Т. контр.				
ГИП		Мелешин		12.83
Н. контр.		Панова		12.83
Утв.		Кузнецов		

ПВ5К.14.03.00

Палец

Лит. | Лист | Листов 1

Гипронефтеспецмонтаж г. Москва

ПВ5К.14.03.00 СБ

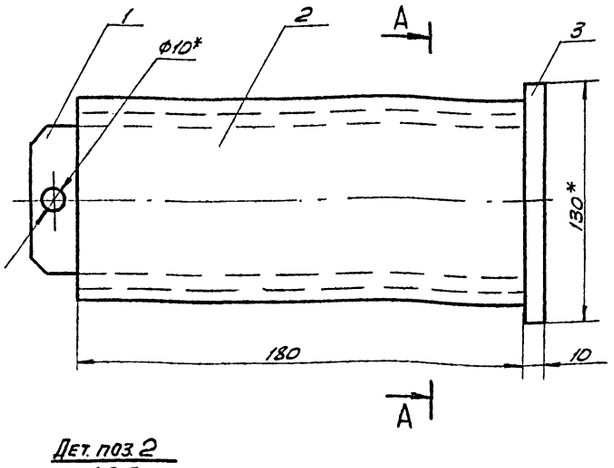

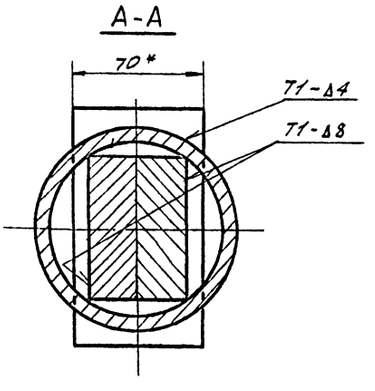

Дет. поз. 2
м 1:2,5

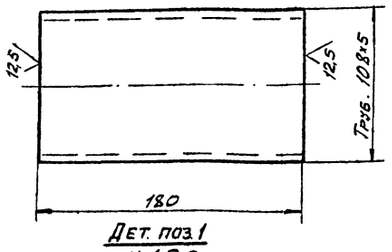

Дет. поз. 1
м 1:2,5

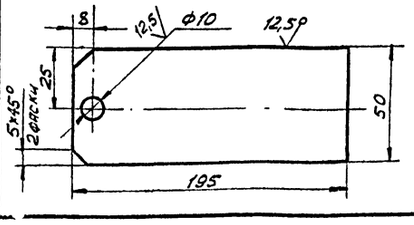

1. Сварные швы выполнять по ГОСТ 5264-80. Электроды сварочные типа Э42 ГОСТ 9467-75.
2. Неуказанные предельные отклонения размеров: отверстий - H16; валов - h16; остальных - $\pm \frac{IT16}{2}$.
3. Шероховатость поверхностей деталей Б4 - $\sqrt{25}$.
4. * Размеры для справок.

Изм.	Лист	№ докум.	Подп.	Дата
Разраб.		Кузьмина		12.83
Пров.		Числова		12.83
Т. контр.				
ГИП		Мелешин		12.83
Н. контр.		Панова		12.83
Утв.		Кузнецов		

ПВ5К.14.03.00 СБ

Палец
Сборочный чертеж

Лит. И | Масса: 9,5 | Масштаб: 1:2

Лист | Листов 1

Гипронефтеспецмонтаж г. Москва

Типовой проект 902-5-18.86 Альбом V

ПВ5К.14.01.04

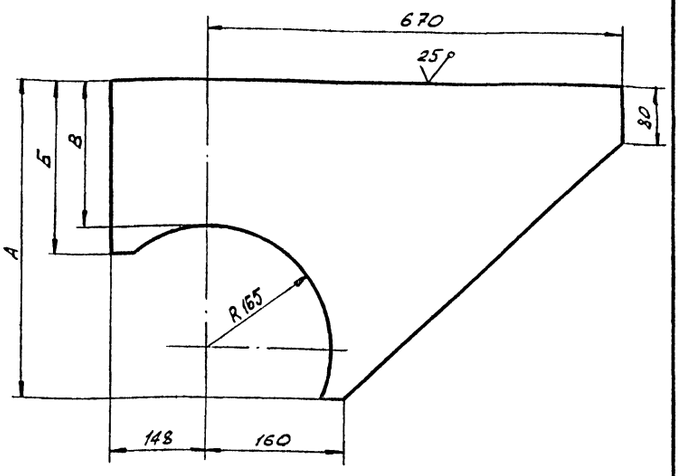

Обозначение	Размеры, мм			Масса, кг
	А	В	Б	
ПВ5К.14.01.04	570	325	395	29,0
-01	100	155	225	24,0
-02	310	95	165	19,0

Неуказанные предельные отклонения размеров: отверстий - H16; валов - h16; остальных - $\pm \frac{IT16}{2}$.

Изм.	Лист	№ докум.	Подп.	Дата	ПВ5К.14.01.04	Лит.	Масса	Масшт.
Разраб.		Кузьмина		12.83	Кронштейн		См. табл.	1:5
Пров.		Числова		12.83		Лист	Листов	
Т.контр.					Лист 5-16 ГОСТ 19903-74 / Ст.3 ГОСТ 14637-79	Гипронефтеспецмонтаж г. Москва		
ГИП		Мелешин		12.83				
Н.контр.		Панова		12.83				
Утв.		Кузнецов						

Инв.№ подл. | Подп. и дата | Взам. инв.№ | Инв.№ дубл. | Подп. и дата

ПВ5К.14.01.14

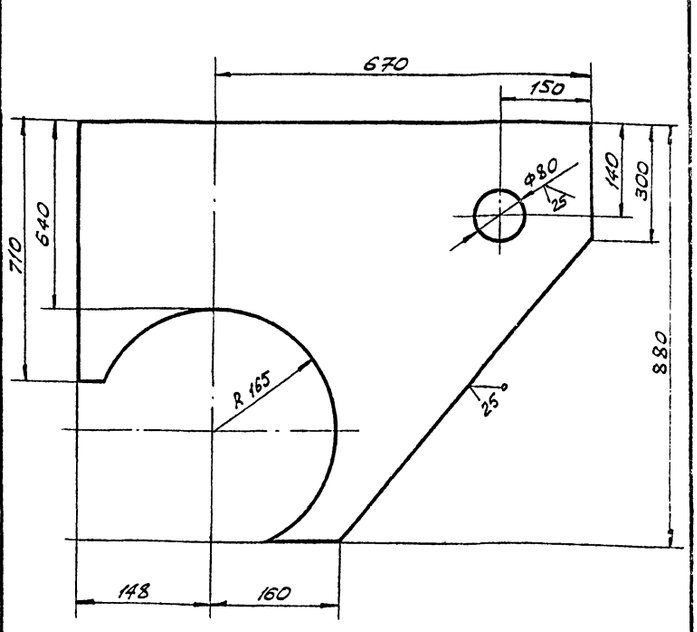

Неуказанные отклонения размеров: отверстий - H16; валов - h16; остальных - $\pm \frac{IT16}{2}$.

Изм.	Лист	№ докум.	Подп.	Дата	ПВ5К.14.01.14	Лит.	Масса	Масшт.
Разраб.		Кузьмина		12.83	Кронштейн		60,0	1:5
Пров.		Числова		12.83		Лист	Листов 1	
Т.контр.					Лист 5-16 ГОСТ 19903-74 / Ст.3 ГОСТ 14637-79	Гипронефтеспецмонтаж г. Москва		
ГИП		Мелешин		12.83				
Н.контр.		Панова		12.83				
Утв.		Кузнецов						

Инв.№ подл. | Подп. и дата | Взам. инв.№ | Инв.№ дубл. | Подп. и дата

ПВ5К.14.01.05

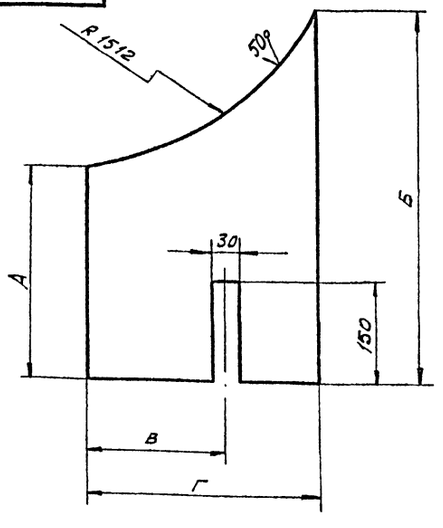

Обозначение	Размеры, мм				Масса, кг
	А	Б	В	Г	
ПВ5К.14.01.05	165	220	-	560	5,1
-01	230	380	290	400	8,0

Неуказанные предельные отклонения размеров: отверстий - H16; валов - h16; остальных - $\pm \frac{IT16}{2}$.

Изм.	Лист	№ докум.	Подп.	Дата	ПВ5К.14.01.05	Лит.	Масса	Масшт.
Разраб.		Кузьмина		12.83	Ребро		См. табл.	1:5
Пров.		Числова		12.83		Лист	Листов 1	
Т.контр.					Лист 5-10 ГОСТ 19903-74 / Ст.3 ГОСТ 14637-79	Гипронефтеспецмонтаж г. Москва		
ГИП		Мелешин		12.83				
Н.контр.		Панова		12.83				
Утв.		Кузнецов						

Инв.№ подл. | Подп. и дата | Взам. инв.№ | Инв.№ дубл. | Подп. и дата

ПВ5К.14.01.03

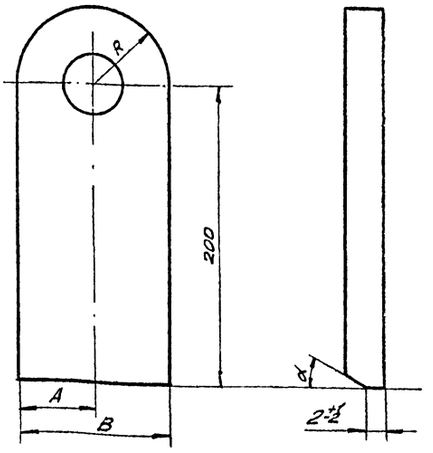

Обозначение	Размеры, мм			α°	Масса, кг
	А	В	R		
ПВ5К.14.01.03	50	100	50	15	3,2
-01	40	80	40	30	2,4

Неуказанные предельные отклонения размеров: отверстий - H16; валов - 16; остальных - $\pm \frac{IT16}{2}$.

Изм.	Лист	№ докум.	Подп.	Дата	ПВ5К.14.01.03	Лит.	Масса	Масшт.
Разраб.		Кузьмина		12.83	Ушко	И	См. табл.	1:2,5
Пров.		Числова		12.83		Лист	Листов 1	
Т.контр.					Лист 5-18 ГОСТ 19903-74 / Ст.3 ГОСТ 14637-79	Гипронефтеспецмонтаж г. Москва		
ГИП		Мелешин		12.83				
Н.контр.		Панова		12.83				
Утв.		Кузнецов						

Инв.№ подл. | Подп. и дата | Взам. инв.№ | Инв.№ дубл. | Подп. и дата

Типовой проект 902-5-18.86 Альбом V

Формат	Зона	Поз.	Обозначение	Наименование	Кол.	Примеч.
				2400х670	1	330,0 кг
А4		12	ПВ 5К.14.01.08	Фиксатор	2	
		13	-01	Фиксатор	3	
		14	-02	Фиксатор	1	
Б4		15	ПВ 5К.14.01.09	Ложе		
				Лист Б-12 ГОСТ 19903-74 / Ст.3 ГОСТ 14637-79		
				830х2780	1	185 кг
Б4		16	ПВ 6К.14.01.10	Накладка		
				Лист Б-16 ГОСТ 19903-74 / Ст.3 ГОСТ 14637-79		
				220х250	4	5,0 кг
А4		17	ПВ 5К.14.01.11	Сектор		
Б4		18	ПВ 5К.14.01.12	Стрелка		
				Полоса Б4х20 ГОСТ 103-76 / Ст.3 ГОСТ 535-79		
				L=500	1	0,5 кг
А4		19	ПВ 5К.14.01.13	Ребро	4	
		20	-01	Ребро	4	
А4		21	ПВ 5К.14.01.14	Кронштейн	2	
				Стандартные изделия		
		22		Болт М12х40.58.013 ГОСТ 7798-70	2	0,04 кг
		23		Гайка М12.58.013 ГОСТ 5915-70	2	0,02 кг

Инв.№ подл. | Подп. и дата | Взам. инв.№ | Инв.№ дубл. | Подп. и дата

Изм.	Лист	№ докум.	Подп.	Дата

ПВ 5К.14.01.00 — Лист 2

Формат	Зона	Поз.	Обозначение	Наименование	Кол.	Примеч.
				Документация		
А2			ПВ 5К.14.01.00 СБ	Сборочный чертеж		
				Детали		
Б4		1	ПВ5К.14.01.01	Основание опоры		
				Труба 325х15 ГОСТ 8732-78 / В10 ГОСТ 8731-74		
				L=3860	1	115 кг
Б4		2	ПВ 5К.14.01.02	Бандаж		
				Полоса Б-10х210 ГОСТ 103-76 / Ст.3 ГОСТ 535-79		
				L=450	2	2,0 кг
А4		3	ПВ5К.14.01.03	Ушко	2	
		4	-01	Ушко	2	
А4		5	ПВ5К.14.01.04	Кронштейн	2	
		6	-01	Кронштейн	2	
		7	-02	Кронштейн	1	
А4		8	ПВ5К.14.01.05	Ребро	2	
		9	-01	Ребро	2	
Б4		10	ПВ5К.14.01.06	Ребро		
				Лист Б-10 ГОСТ 19903-74 / Ст.3 ГОСТ 14637-79		
				710х340	2	14,7 кг
Б4		11	ПВ5К.14.01.07	Вертикальный лист		
				Лист Б-34 ГОСТ 19903-74 / Ст.3 ГОСТ 14637-79		

Инв.№ подл. | Подп. и дата | Взам. инв.№ | Инв.№ дубл. | Подп. и дата

Изм.	Лист	№ докум.	Подп.	Дата
Разраб.		Кузьмина		12.83
Пров.		Числова		12.83
ГИП		Мелешин		12.83
Н.контр.		Панова		12.83
Утв.		Кузнецов		12.83

ПВ 5К.14.01.00

Опора

Лит. | Лист 1 | Листов 2

Гипронефтеспецмонтаж г. Москва

Формат	Зона	Поз.	Обозначение	Наименование	Кол.	Примеч.
				Стандартные изделия		
		6		Талреп 63 ВВ ОСТ S.2314-79	2	14,5 кг
		7		Ось 22-36х100 Ст.3 ГОСТ 9650-71	4	
		8		Зажим ЗК-19 ТУ36 1839-75	8	0,57 кг
		9		Шайба 36.01.013 ГОСТ 9649-78	4	0,44 кг
				Шплинт ГОСТ 397-79		
		10		6,3х60.002	4	0,02 кг
		11		10х120.002	2	0,05 кг
		12		Коуш 56 ГОСТ 2224-72	1	1,85 кг
				Материалы		
		13		Канат 18,0-Г-І-1764-(180) ГОСТ 7668-80	1	

Инв.№ подл. | Подп. и дата | Взам. инв.№ | Инв.№ дубл. | Подп. и дата

Изм.	Лист	№ докум.	Подп.	Дата

ПВ 5К.14.00.00 — Лист 2

Формат	Зона	Поз.	Обозначение	Наименование	Кол.	Примеч.
				Документация		
А2			ПВ 5К.14.00.00 СБ	Сборочный чертеж		
				Сборочные единицы		
А4		1	ПВ 5К.14.01.00	Опора	1	
А4		2	ПВ 5К.14.02.00	Основание	1	
А4		3	ПВ 5К.14.03.00	Палец	1	
				Детали		
Б4		4	ПВ5К.14.00.01	Труба Труба 133х8 ГОСТ 8732-78 / В10 ГОСТ 8731-74		
				L=95	1	2,5 кг
Б4		5	ПВ5К.14.00.02	Проставка Швеллер 18 ГОСТ 8240-72 / Ст.3 ГОСТ 535-79		
				L=60	3	0,52 кг
Б4		14	ПВ5К.14.00.03	Лист Лист Б-10 ГОСТ 19903-74 / Ст.3 ГОСТ 14637-78		
				D=180, d=135	2	0,87 кг

Инв.№ подл. | Подп. и дата | Взам. инв.№ | Инв.№ дубл. | Подп. и дата

Изм.	Лист	№ докум.	Подп.	Дата
Разраб.		Кузьмина		12.83
Пров.		Числова		12.83
ГИП		Мелешин		12.83
Н.контр.		Панова		12.83
Утв.		Кузнецов		12.83

ПВ 5К.14.00.00

Шарнир для подъема рулонов массой 45÷65 т краном

Лит. | Лист 1 | Листов 2

Гипронефтеспецмонтаж г. Москва

Типовой проект 902-5-18.86 Альбом V

ПВ5К.14.02.00СБ

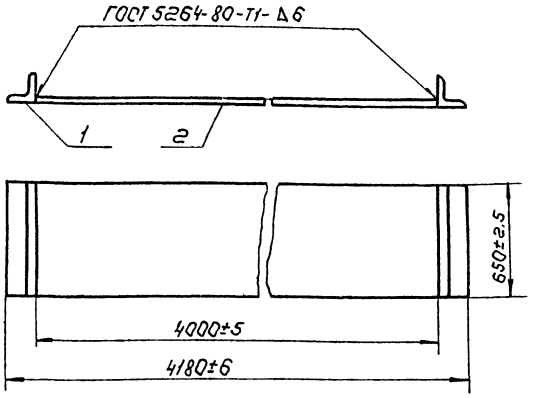

1. Электроды типа Э-42А ГОСТ 9467-75
2. Шероховатость поверхностей реза для деталей Б4- $\sqrt{50}$.

Изм.	Лист	№ докум.	Подп.	Дата
Разраб.		Кузьмина		12.83
Пров.		Числова		12.83
Т. контр.				
ГИП		Мелешин		12.83
Н. контр.		Панова		12.83
Утв.		Кузнецов		

ПВ5К.14.02.00СБ

Основание
Сборочный чертеж

Лит.	Масса	Масштаб
	455,0	1:20

Лист	Листов 1

Гипронефтеспецмонтаж г. Москва

Инв.№ подл. | Подп. и дата | Взам. инв.№ | Инв.№ дубл. | Подп. и дата

ПВ5К.14.01.08

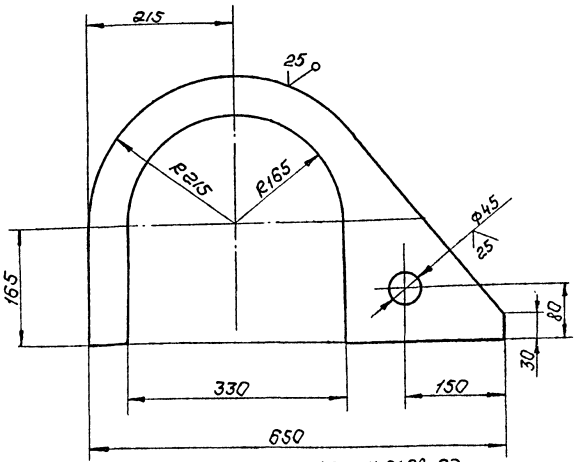

ПВ5К.14.01.08-01
Остальное см. ПВ5К.14.01.08
М1:20

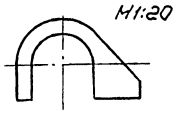

ПВ5К.14.01.08-02
Остальное см. ПВ5К.14.01.08
М1:20

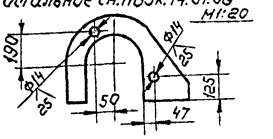

Неуказанные предельные отклонения размеров: отверстий - H16; остальных - $\pm \frac{IT16}{2}$, валов - h16

Изм.	Лист	№ докум.	Подп.	Дата
Разраб.		Кузьмина		12.83
Пров.		Числова		12.83
Т. контр.		Мелешин		12.83
ГИП				
Н. контр.		Панова		12.83
Утв.		Кузнецов		

ПВ5К.14.01.08

Фиксатор

Лист 6-16 ГОСТ 19903-74
Ст. 3 ГОСТ 14637-79

Лит.	Масса	Масштаб
	14,0	1:5

Лист	Листов 1

Гипронефтеспецмонтаж г. Москва

Инв.№ подл. | Подп. и дата | Взам. инв.№ | Инв.№ дубл. | Подп. и дата

Формат	Зона	Поз.	Обозначение	Наименование	Кол.	Примечание
				Документация		
А4			ПВ5К.14.02.00СБ	Сборочный чертеж		
				Детали		
Б4		1	ПВ5К.14.02.01	Пластина Лист 6-20 ГОСТ 19903-74 Ст. 3 ГОСТ 14637-79		
				650×4000	1	44,0 кг
Б4		2	ПВ5К.14.02.02	Упор Уголок 6-90×90×5 ГОСТ 8509-72 Ст. 3 ГОСТ 535-79		
				L=650	2	5,8 кг

Изм.	Лист	№ докум.	Подп.	Дата
Разраб.		Кузьмина		12.83
Пров.		Числова		12.83
ГИП		Мелешин		12.83
Н. контр.		Панова		12.83
Утв.		Кузнецов		

ПВ5К.14.02.00

Основание

Лит.	Лист	Листов

Гипронефтеспецмонтаж г. Москва

Инв.№ подл. | Подп. и дата | Взам. инв.№ | Инв.№ дубл. | Подп. и дата

ПВ5К.14.01.11

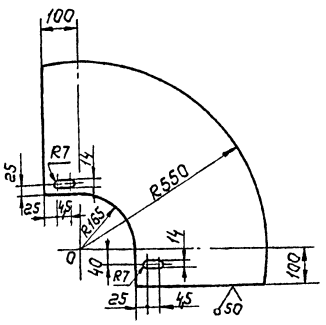

Неуказанные предельные отклонения размеров: отверстий - H16; валов - h16; остальных - $\pm \frac{IT16}{2}$.

Изм.	Лист	№ докум.	Подп.	Дата
Разраб.		Кузьмина		12.83
Пров.		Числова		12.83
Т. контр.				
ГИП		Мелешин		12.83
Н. контр.		Панова		12.83
Утв.		Кузнецов		

ПВ5К.14.01.11

Сектор

Лист 6-5 ГОСТ 19903-74
Ст. 3 ГОСТ 14637-79

Лит.	Масса	Масштаб
И	20	1:10

Лист	Листов 1

Гипронефтеспецмонтаж г. Москва

Инв.№ подл. | Подп. и дата | Взам. инв.№ | Инв.№ дубл. | Подп. и дата

ПВ5К.11.02.00СБ

Типовой проект 902-5-18.86 Альбом V

Инв.№ подл. | Подп. и дата | Взам.инв.№ | Инв.№ дубл. | Подп. и дата

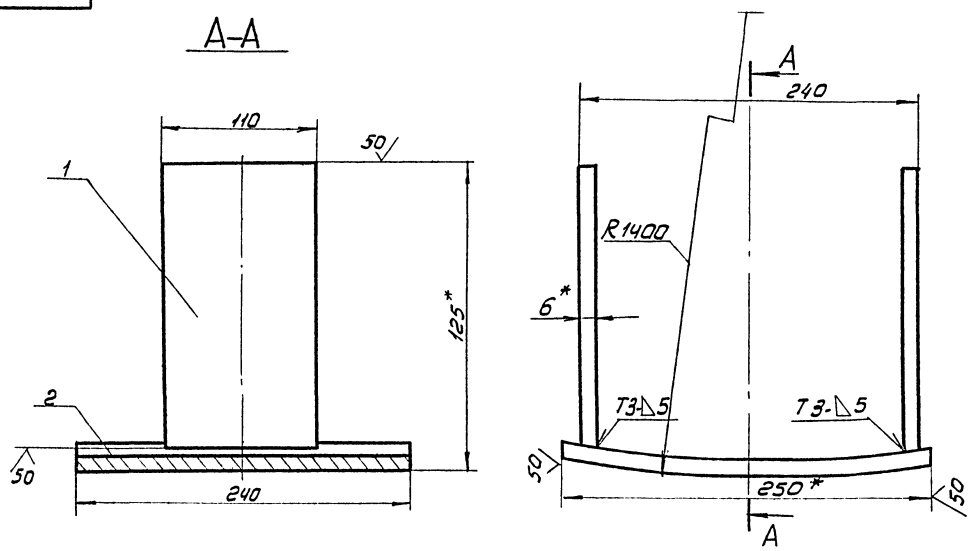

1. Сварные швы по ГОСТ 5264-80
   Сварочные электроды типа Э42А по ГОСТ 9467-75
2. Неуказанные предельные отклонения размеров:
   валов - h16; отверстий - H16; остальных $\pm \frac{IT16}{2}$
3. *Размеры для справок.

Изм.	Лист	№ докум.	Подп.	Дата	ПВ5К.11.02.00СБ			
Разраб.		Числова		12.83	Упор	Лит.	Масса	Масштаб
Пров.		Кузьмина		12.83		И	8.4	1:2,5
Т.контр.					Сборочный чертеж	Лист	Листов 1	
ГИП		Мелешин		12.83		Гипронефтеспецмонтаж г. Москва		
Н.контр.		Панова		12.83				
Утв.		Кузнецов						

ПВ5К.11.00.00СБ

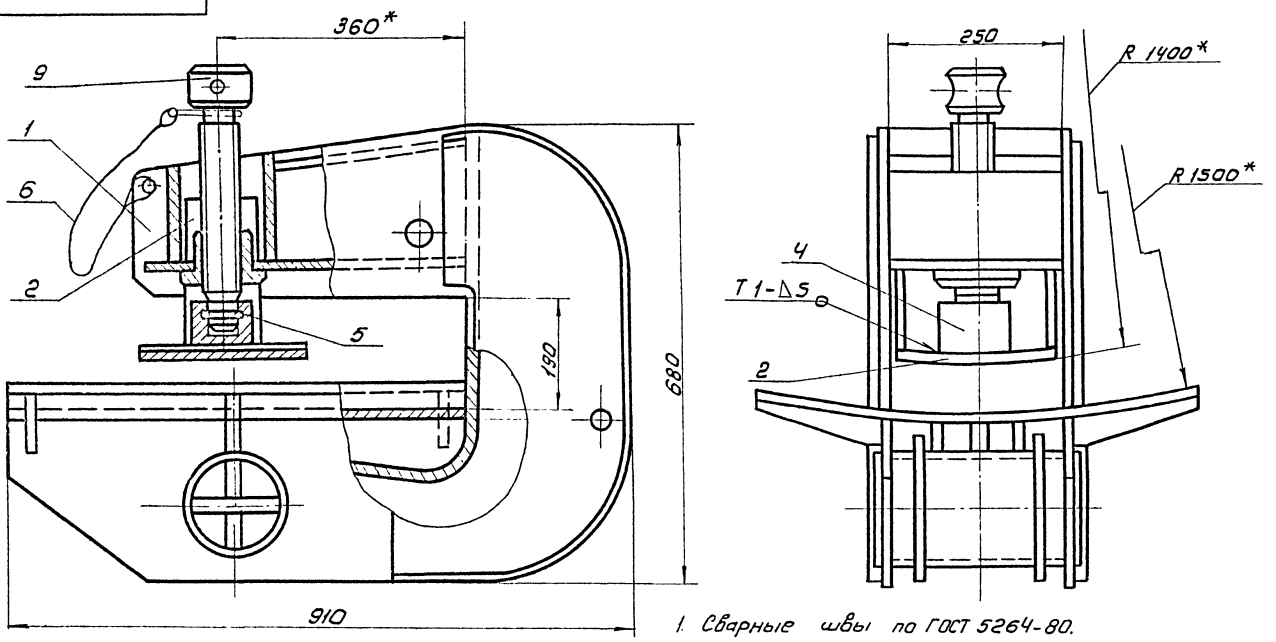

1. Сварные швы по ГОСТ 5264-80.
   Сварочные электроды типа Э42А по ГОСТ 9467-75.
2. Неуказанные предельные отклонения размеров:
   отверстий - H16; валов - h16; остальных - $\pm \frac{IT16}{2}$
3. *Размеры для справок

Изм.	Лист	№ докум.	Подп.	Дата	ПВ5К.11.00.00СБ			
Разраб.		Числова		12.83	Захват для подъема рулонов массой 45÷65т краном	Лит.	Масса	Масштаб
Пров.		Кузьмина		12.83		И	2250	1:5
Т.контр.					Сборочный чертеж	Лист	Листов 1	
ГИП		Мелешин		12.83		Гипронефтеспецмонтаж г. Москва		
Н.контр.		Панова		12.83				
Утв.		Кузнецов						

Типовой проект 902-5-18.86 Альб. VI

Формат	Зона	Поз.	Обозначение	Наименование	Кол.	Примеч.
				Документация		
А2			ПВ5К.11.01.00 СБ	Сборочный чертеж		
				Детали		
А3		1	ПВ5К.11.01.01	Щека	2	
Б4		2	ПВ5К.11.01.02	Пластина		
				Полоса 12×250 ГОСТ 103-76 Ст.3 ГОСТ 535-79		
				L=140	1	3,3 кг
А4		3	ПВ5К.11.01.03	Гайка		
Б4		4	ПВ5К.11.01.04	Пластина		
				Полоса 12×250 ГОСТ 103-76 Ст.3 ГОСТ 535-79		
				L=160	1	3,8 кг
А3		5	ПВ5К.11.01.05	Накладка	2	
А3		6	ПВ5К.11.01.06	Стенка		
А3		7	ПВ5К.11.01.07	Пластина		
Б4		8	ПВ5К.11.01.08	Ложе		
				Полоса 12×670 ГОСТ 103-76 Ст.3 ГОСТ 535-79		
				L=655	1	31,5 кг
А4		9	ПВ5К.11.01.09	Ребро	4	
			-01	Ребро	2	

Подп. и дата | Взам. инв.№ | Инв.№ дубл. | Подп. и дата | Инв.№ подл.

Изм.	Лист	№ докум.	Подп.	Дата
Разраб.	Блинова	Блин		12.83
Пров.	Кузьмина	Куз		12.83
ГИП	Мелешин			12.83
Н.контр.	Панова			12.83
Утв.	Кузнецов			

ПВ5К.11.01.00

Корпус

Лит.	Лист	Листов
И	1	2

Гипронефтеспецмонтаж г. Москва

Формат	Зона	Поз.	Обозначение	Наименование	Кол.	Примеч.
Б4		11	ПВ5К.11.01.10	Ось		
				Труба 159×8 ГОСТ 8732-78 В-10 ГОСТ 8731-74		
				L=300	1	9,0 м
А4		12	ПВ5К.11.01.11	Фланец	2	
А4		13	ПВ5К.11.01.12	Ребро	3	
Б4		14	ПВ5К.11.01.13	Пластина		
				Полоса 8×85 ГОСТ 103-76 Ст.3 ГОСТ 535-79		
				L=300	2	1,30 кг
Б4		15	ПВ5К.11.01.14	Пластина		
				Полоса 8×140 ГОСТ 103-76 Ст.3 ГОСТ 535-79		
				L=300	1	2,60 кг
Б4		16	ПВ5К.11.01.15	Пластина		
				Б-12 ГОСТ 19903-74 Лист Ст.3 ГОСТ 14637-79		
				250×290	1	11,0 кг

Подп. и дата | Взам. инв.№ | Инв.№ дубл. | Подп. и дата | Инв.№ подл.

Изм.	Лист	№ докум.	Подп.	Дата

ПВ5К.11.01.00

Лист 2

Формат	Зона	Поз.	Обозначение	Наименование	Кол.	Примеч.
				Документация		
А3			ПВ5К.11.02.00 СБ	Сборочный чертеж		
				Детали		
Б4		1	ПВ5К.11.02.01	Пластина		
				Полоса 6×110 ГОСТ 103-76 Ст.3 ГОСТ 535-79		
				L=200	2	1,0 кг
Б4		2	ПВ5К.11.02.02	Пластина		
				Полоса 12×240 ГОСТ 103-76 Ст.3 ГОСТ 535-79		
				L=265	1	5,4 кг

Подп. и дата | Взам. инв.№ | Инв.№ дубл. | Подп. и дата | Инв.№ подл.

Изм.	Лист	№ докум.	Подп.	Дата
Разраб.	Блинова	Блин		12.83
Пров.	Кузьмина	Куз		12.83
ГИП	Мелешин			12.83
Н.контр.	Панова			12.83
Утв.	Кузнецов			

ПВ5К.11.02.00

Упор

Лит.	Лист	Листов
И		1

Гипронефтеспецмонтаж г. Москва

Формат	Зона	Поз.	Обозначение	Наименование	Кол.	Примеч.
				Документация		
А3			ПВ5К.11.00.00 СБ	Сборочный чертеж		
				Сборочные единицы		
А4		1	ПВ5К.11.01.00	Корпус	1	
А4		2	ПВ5К.11.02.00	Упор	1	
				Детали		
А3		3	ПВ5К.11.00.01	Винт	1	
А4		4	ПВ5К.11.00.02	Подпятник	1	
А4		5	ПВ5К.11.00.03	Кольцо запорное	1	
				Материалы		
		6		Проволока 1 ГОСТ 3282-74		0,10 кг

Подп. и дата | Взам. инв.№ | Инв.№ дубл. | Подп. и дата | Инв.№ подл.

Изм.	Лист	№ докум.	Подп.	Дата
Разраб.	Блинова	Блин		12.83
Пров.	Кузьмина	Куз		12.83
ГИП	Мелешин			12.83
Н.контр.	Панова			12.83
Утв.	Кузнецов			

ПВ5К.11.00.00

Захват для подъема рулонов массой 45÷65 т краном

Лит.	Лист	Листов
И		1

Гипронефтеспецмонтаж г. Москва

ПВ5К.11.01.00СБ

Типовой проект 902-5-18.86 Альбом V

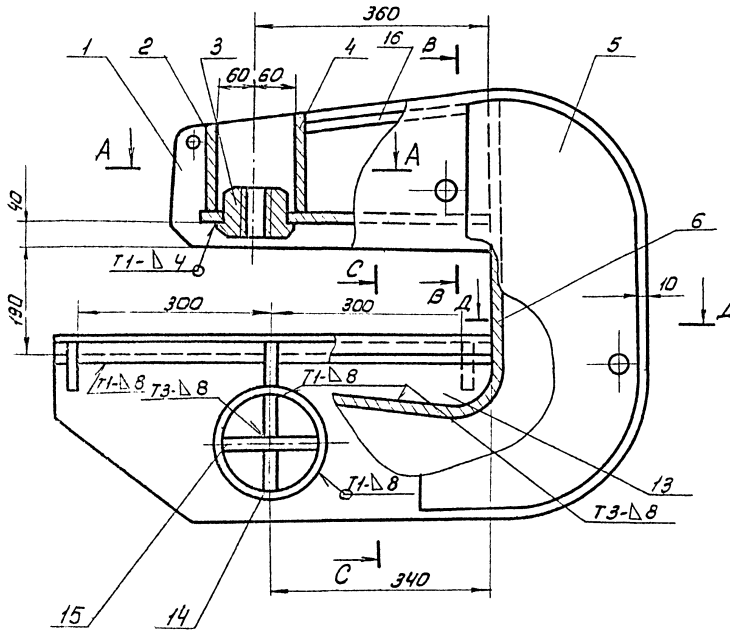

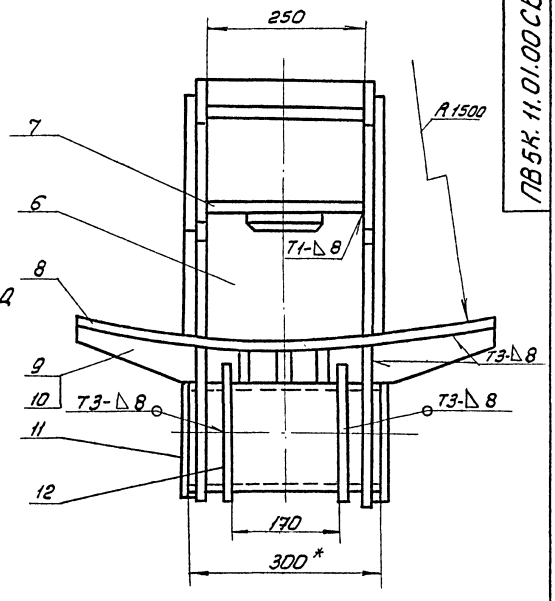

А-А

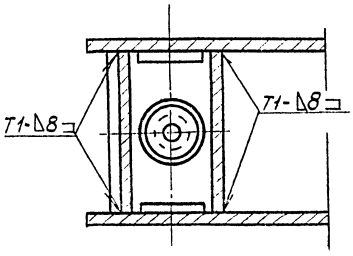

В-В

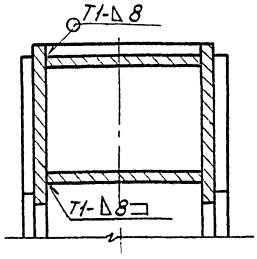

С-С

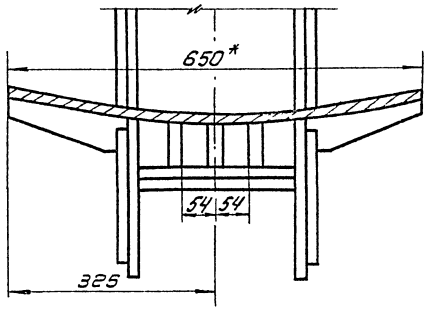

Д-Д

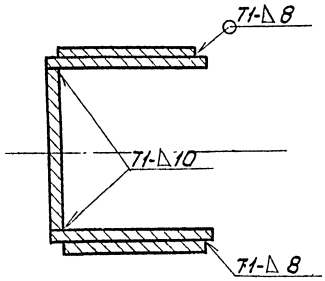

1. Сварные швы по ГОСТ 5264-80.
   Электроды сварочные типа Э42А по ГОСТ 9467-75
2. Прибарку дет. поз. 6 выполнить после прибарки 3-х деталей поз. 13 к дет. поз. 8.
3. Неуказанные предельные отклонения размеров: отверстий – H16; валов – h16; остальных – $\pm \frac{JT16}{2}$
4. Шероховатость поверхностей реза для дет. Б4 $\frac{50}{}$
5. *Размеры для справок.

					ПВ5К.11.01.00СБ		
Изм.	Лист	№ докум.	Подп.	Дата	Корпус	Лит.	Масса	Масштаб
Разраб.		Числова		12.83		И	210.0	1:5
Пров.		Кузьмина		12.83				
Т.контр.					Сборочный чертеж	Лист	Листов 1
ГИП		Терешин		12.83			
Н.контр.		Панова		12.83		Гипронефтеспецмонтаж. г. Москва	
Утв.		Кузнецов					

Инв.№ подл. | Подп. и дата | Взам. инв.№ | Инв.№ дубл. | Подп. и дата

Типовой проект 902-5-18.86 Альбом V

ПВ5К. 11. 01. 06

50 √(√)

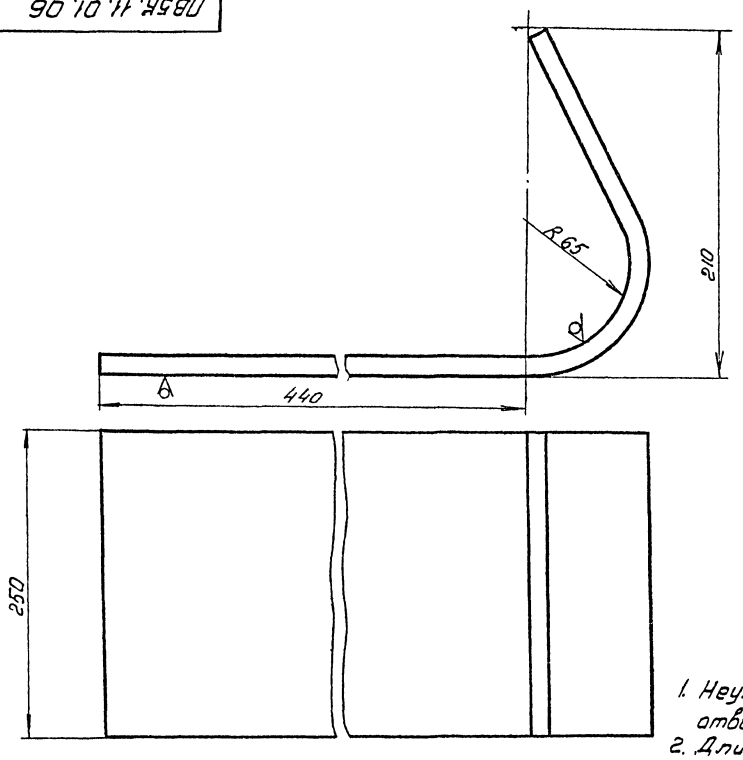

1. Неуказанные предельные отклонения размеров: отверстий - H16; остальных - $\pm \frac{IT16}{2}$, валов - h16.
2. Длина заготовки 700 ± 25 мм

					ПВ5К. 11. 01. 06		
Изм.	Лист	№ докум.	Подп.	Дата	Стенка	Лит.	Масса	Масштаб
Разраб.		Числова		12.83		И	15.0	1:2
Пров.		Кузьмина		12.83		Лист	Листов 1
Т.контр.						Гипронефтеспецмонтаж г. Москва	
ГИП		Мелешин		12.83	Лист Б-12 ГОСТ 19903-74		
Н.контр.		Панова		12.83	Ст.3 ГОСТ 14637-79		
Утв.		Кузнецов					

Инв.№ подл. | Подп. и дата | Взам. инв.№ | Инв.№ дубл. | Подп. и дата

ПВ5К. 11. 01. 01

12.5 √(√)

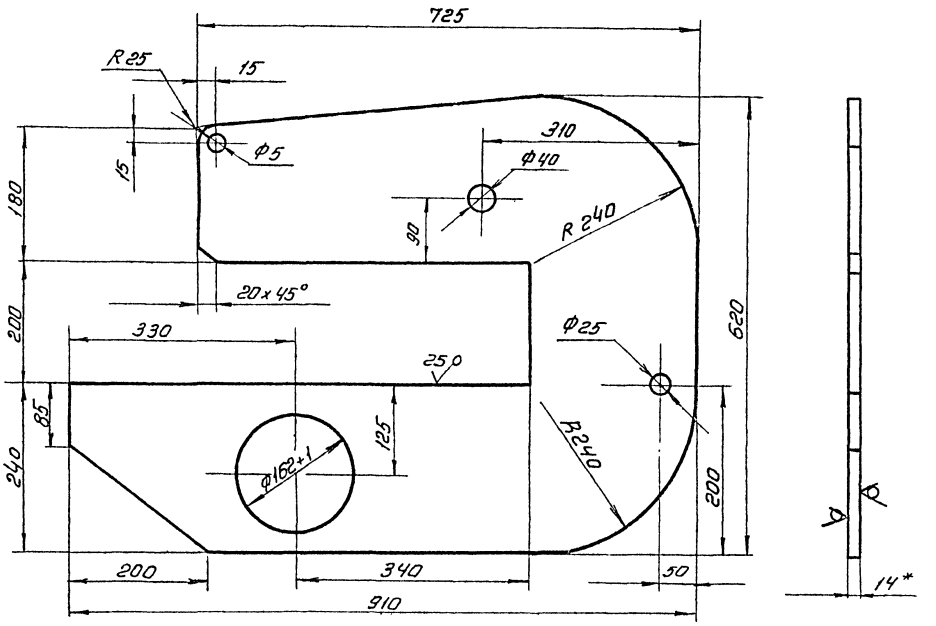

1. Неуказанные предельные отклонения размеров: отверстий - H16; валов - h16; остальных - $\pm \frac{IT16}{2}$.
2. * Размер для справок.

					ПВ5К. 11. 01. 01		
Изм.	Лист	№ докум.	Подп.	Дата	Щека	Лит.	Масса	Масштаб
Разраб.		Числова		12.83		И	40.0	1:5
Пров.		Кузьмина		12.83		Лист	Листов 1
Т.контр.						Гипронефтеспецмонтаж	
ГИП		Мелешин		12.83	Лист Б-14 ГОСТ 19903-74		
Н.контр.		Панова		12.83	Ст.3 ГОСТ 14637-79		
Утв.		Кузнецов					

Инв.№ подл. | Подп. и дата | Взам. инв.№ | Инв.№ дубл. | Подп. и дата

Типовой проект 902-5-18.86 Альбом V

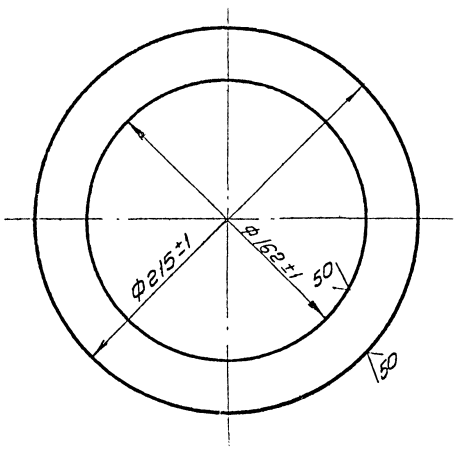

Изм.	Лист	№ докум.	Подп.	Дата
Разраб.		Числова		12.83
Пров.		Кузьмина		12.83
Т. контр.				
ГИП		Мелешин		12.83
Н. контр.		Панова		12.83
Утв.		Кузнецов		

ПВ5К.11.01.11

Фланец

Лит.	Масса	Масштаб
И	1.0	1:2

Лист | Листов 1

Лист Б-8 ГОСТ 19903-74
Ст.3 ГОСТ 14637-79

Гипронефтеспецмонтаж г. Москва

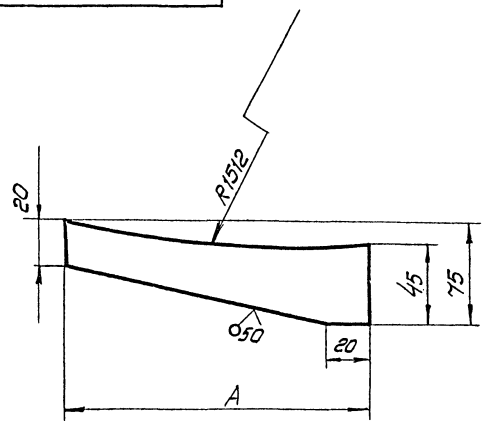

Обозначение	А, мм	Масса, кг
ПВ5К.11.01.09	185	0.62
-01	170	0.58

Неуказанные предельные отклонения размеров: валов - h16; остальных - ± JT16/2

Изм.	Лист	№ докум.	Подп.	Дата
Разраб.		Числова		12.83
Пров.		Кузьмина		12.83
Т. контр.				
ГИП		Мелешин		12.83
Н. контр.		Панова		12.83
Утв.		Кузнецов		

ПВ5К.11.01.09

Ребро

Лит.	Масса	Масштаб
И	См. табл.	-

Лист | Листов 1

Полоса 12х75 ГОСТ 103-76
Ст.3 ГОСТ 535-79

Гипронефтеспецмонтаж г. Москва

ПВ5К.11.01.07

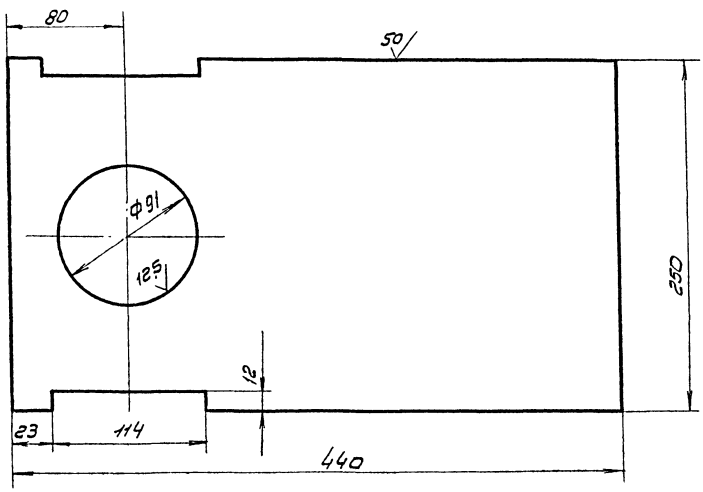

Неуказанные предельные отклонения размеров: отверстий - H16; остальных - ± JT16/2; валов - h16.

Изм.	Лист	№ докум.	Подп.	Дата
Разраб.		Числова		12.83
Пров.		Кузьмина		12.83
Т. контр.				
ГИП		Мелешин		12.83
Н. контр.		Панова		12.83
Утв.		Кузнецов		

ПВ5К.11.01.07

Пластина

Лит.	Масса	Масштаб
И	12.1	1:25

Лист | Листов 1

Лист Б-12 ГОСТ 19903-74
Ст.3 ГОСТ 14637-79

Гипронефтеспецмонтаж г. Москва

Типовой проект 902-5-18.86 Альбом V

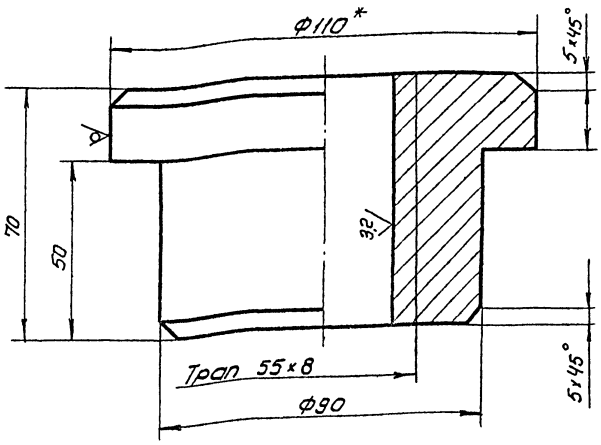

1. Неуказанные предельные отклонения размеров: отверстий - H16; валов - h16; остальных - $\pm \frac{IT16}{2}$
2* Размер для справок.

ПВ5К. 11. 01. 03

Изм.	Лист	№ докум.	Подп.	Дата
Разраб.		Числова		12.83
Пров.		Кузьмина		12.83
Т. контр.				
ГИП		Мелешин		12.83
Н. контр.		Панова		12.83
Утв.		Кузнецов		

Гайка

Лит.	Масса	Масштаб
И	3.0	1:1
Лист	Листов 1	

Круг $\frac{В-110\ ГОСТ\ 2590-71}{Ст.3\ ГОСТ\ 535-79}$

Гипронефтеспецмонтаж г. Москва

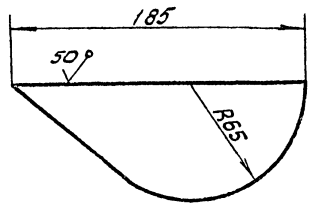

Неуказанные предельные отклонения размеров: - $\pm \frac{IT16}{2}$

ПВ5К. 11. 01. 13

Изм.	Лист	№ докум.	Подп.	Дата
Разраб.		Числова		12.83
Пров.		Кузьмина		12.83
Т. контр.				
ГИП.		Мелешин		12.83
Н. контр.		Панова		12.83
Утв.		Кузнецов		

Ребро

Лит.	Масса	Масштаб
И	1.5	1:1
Лист	Листов	

Лист $\frac{Б-12\ ГОСТ\ 19903-74}{Ст.3\ ГОСТ\ 14637-79}$

Гипронефтеспецмонтаж г. Москва

ПВ5К. 11. 01. 05

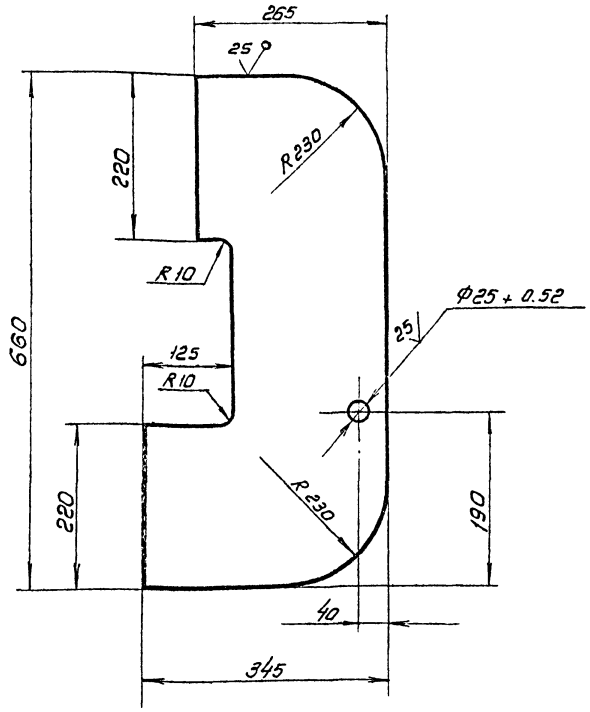

Неуказанные предельные отклонения размеров: отверстий - H16; валов - h16; остальных - $\pm \frac{IT16}{2}$

Изм.	Лист	№ докум.	Подп.	Дата
Разраб.		Числова		12.83
Пров.		Кузьмина		12.83
Т. контр.				
ГИП		Мелешин		12.83
Н. контр.		Панова		12.83
Утв.		Кузнецов		

Накладка

Лит.	Масса	Масштаб
И	19.0	1:5
Лист	Листов 1	

Лист $\frac{Б-12\ ГОСТ\ 19903-74}{Ст.3\ ГОСТ\ 14637-79}$

Гипронефтеспецмонтаж г. Москва

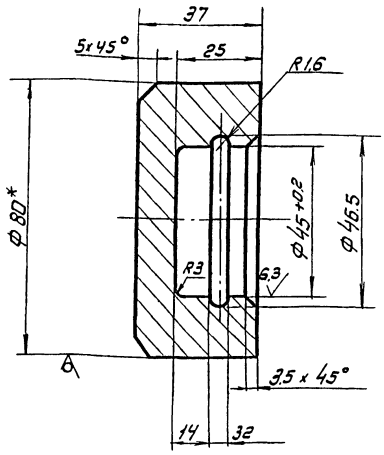

1. Неуказанные предельные отклонения размеров: отверстий - H16; валов - h16; остальных - $\pm \frac{IT16}{2}$
2* Размер для справок.

Изм.	Лист	№ докум.	Подп.	Дата	ПВ5К.11.00.02	Лит.	Масса	Масштаб
Разраб.		Числова		12.83	Подпятник	И	0.9	1:1
Пров.		Кузьмина		12.83		Лист	Листов 1	
Т.контр.								
ГИП		Мелешин		12.83	Круг В-80 ГОСТ 2590-71 / Ст.3 ГОСТ 535-79	Гипронефтеспецмонтаж г. Москва		
Н.контр.		Панова		12.83				
Утв.		Кузнецов						

Инв.№ подл. | Подп. и дата | Взам. инв.№ | Инв.№ дубл. | Подп. и дата

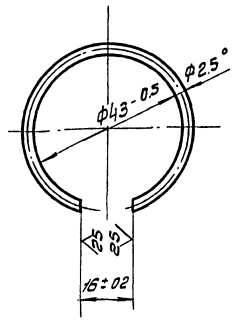

1. Длина заготовки 124±0.5 мм
2* Размер для справок.

Изм.	Лист	№ докум.	Подп.	Дата	ПВ5К.11.00.03	Лит.	Масса	Масштаб
Разраб.		Числова		12.83	Кольцо запорное	И	0,01	1:1
Пров.		Кузьмина		12.83		Лист	Листов 1	
Т.контр.								
ГИП		Мелешин		12.83	Проволока II 2 ГОСТ 9389-75	Гипронефтеспецмонтаж г. Москва		
Н.контр.		Панова		12.83				
Утв.		Кузнецов						

Инв.№ подл. | Подп. и дата | Взам. инв.№ | Инв.№ дубл. | Подп. и дата

ПВ5К.11.00.01

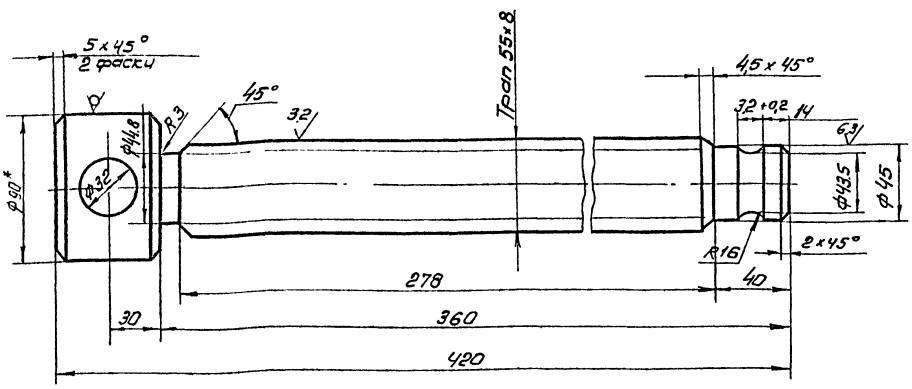

1. Неуказанные предельные отклонения размеров: отверстий - H16; валов - h16; остальных - $\pm \frac{IT16}{2}$
2* Размер для справок.

Изм.	Лист	№ докум.	Подп.	Дата	ПВ5К.11.00.01	Лит.	Масса	Масштаб
Разраб.		Числова		12.83	Винт	И	9,5	1:2
Пров.		Кузьмина		12.83		Лист	Листов 1	
Т.контр.								
ГИП		Мелешин		12.83	Круг В-90 ГОСТ 2590-71 / Ст.3 ГОСТ 535-79	Гипронефтеспецмонтаж г. Москва		
Н.контр.		Панова		12.83				
Утв.		Кузнецов						

Инв.№ подл. | Подп. и дата | Взам. инв.№ | Инв.№ дубл. | Подп. и дата

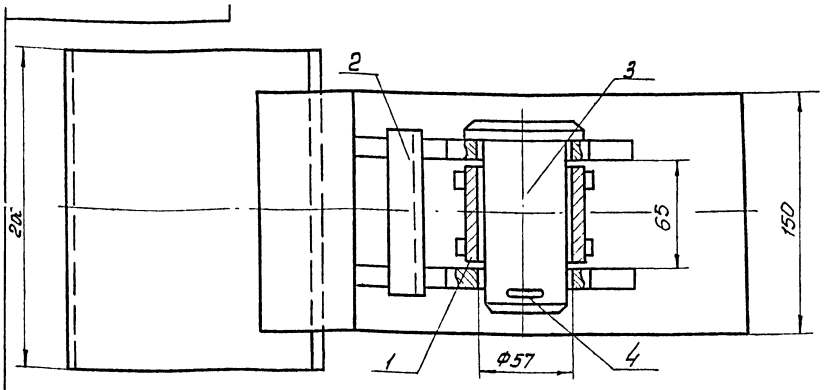

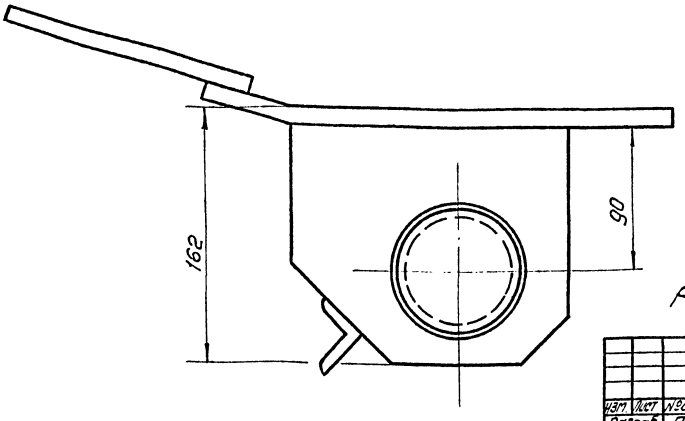

Размеры для справок

					ПВ3.02.00.00СБ			
						Лит.	Масса	Масштаб
Изм.	Лист	№ докум.	Подп.	Дата	Скоба для развертывания рулона		130	1:2
Разраб.		Пак		12.83				
Пров.		Числова		12.83		Лист	Листов 1	
Т.контр.					Сборочный чертеж			
ГИП		Мелешин		12.83		Гипронефтеспецмонтаж г. Москва		
Н.контр.		Панова		01.84				
Утв.		Кузнецов						

Инв. № подл. | Подп. и дата | Взам. инв. № | Инв. № дубл. | Подп. и дата

ПВ3.02.00.01

25 √(√)

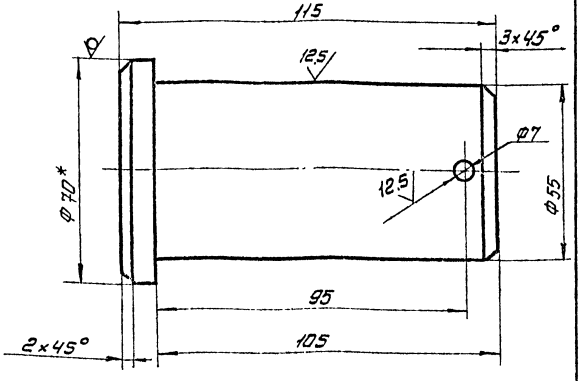

1. Неуказанные предельные отклонения размеров: H14, h14, $\pm \frac{IT16}{2}$

					ПВ3.02.00.01			
						Лит.	Масса	Масштаб
Изм.	Лист	№ докум.	Подп.	Дата	Палец		2г	1:1
Разраб.		Пак		12.83				
Пров.		Числова		12.83		Лист	Листов 1	
Т.контр.								
ГИП		Мелешин		12.83	Круг В-70 ГОСТ 2590-71	Гипронефтеспецмонтаж г. Москва		
Н.контр.		Панова		01.84	Ст.5 ГОСТ 535-79			
Утв.		Кузнецов						

Инв. № подл. | Подп. и дата | Взам. инв. № | Инв. № дубл. | Подп. и дата

Формат	Зона	Поз.	Обозначение	Наименование	Кол.	Примечание
				Документация		
А3			ПВ3.02.00.00СБ	Сборочный чертеж		
				Сборочные единицы		
А4		1	ПВ3.02.01.00	Втулка	1	
А4		2	ПВ3.02.02.00	Корпус	1	
				Детали		
А4		3	ПВ3.02.00.01	Палец	1	
				Стандартные изделия		
		4		Шплинт 6,3×75-002 ГОСТ 397-79	1	0,02 кг

					ПВ3.02.00.00			
						Лит.	Лист	Листов
Изм.	Лист	№ докум.	Подп.	Дата	Скоба для развертывания рулона			1
Разраб.		Пак		12.83				
Пров.		Числова		12.83		Гипронефтеспецмонтаж г. Москва		
ГИП		Мелешин		12.83				
Н.контр.		Панова		01.84				
Утв.		Кузнецов						

Инв. № подл. | Подп. и дата | Взам. инв. № | Инв. № дубл. | Подп. и дата

Типовой проект 902-5-18.86 Альбом V

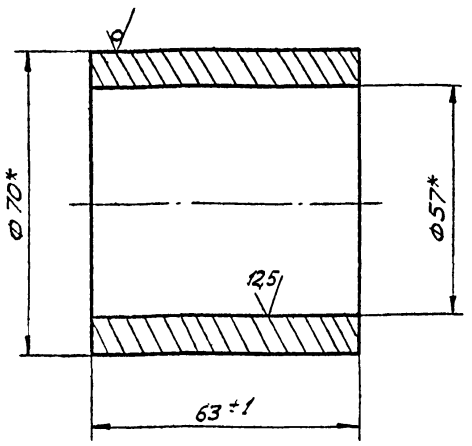

* Размер для справок.

					ПВ3.02.01.01			
Изм.	Лист	№ докум.	Подп.	Дата	Втулка	Лит.	Масса	Масшт.
Разраб.		Яшина		12.83			0,7	1:1
Пров.		Числова		12.83		Лист	Листов 1	
Т. контр.					Труба 70х8 ГОСТ 8732-78 / В 10 ГОСТ 8731-74	Гипронефтеспецмонтаж г. Москва		
ГИП		Мелешин		12.83				
Н. контр.		Панова		12.83				
Утв.		Кузнецов						

Инв. № подл. | Подп. и дата | Взам. инв. № | Инв. № дубл. | Подп. и дата

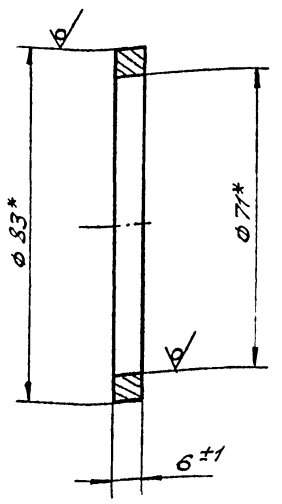

* Размер для справок.

					ПВ3.02.01.02			
Изм.	Лист	№ докум.	Подп.	Дата	Кольцо	Лит.	Масса	Масшт.
Разраб.		Яшина		12.83			0,15	1:1
Пров.		Числова		12.83		Лист	Листов 1	
Т. контр.					Труба 83х6 ГОСТ 8732-78 / В 10 ГОСТ 8731-74	Гипронефтеспецмонтаж г. Москва		
ГИП		Мелешин		12.83				
Н. контр.		Панова		12.83				
Утв.		Кузнецов						

Инв. № подл. | Подп. и дата | Взам. инв. № | Инв. № дубл. | Подп. и дата

ПВ3.02.01.00 СБ

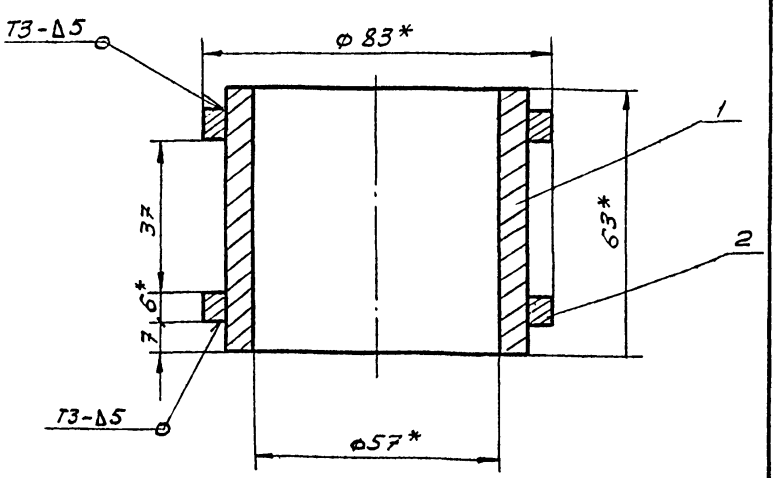

1. Сварные швы по ГОСТ 5264-80.
   Электроды типа Э42А ГОСТ 9467-75.
2. Неуказанные предельные отклонения размеров:
   отверстий - $H16$;
   остальных - $\pm \frac{JT16}{2}$
3. * Размеры для справок.

					ПВ3.02.01.00 СБ			
Изм.	Лист	№ докум.	Подп.	Дата	Втулка Сборочный чертеж	Лит.	Масса	Масшт.
Разраб.		Яшина		12.83			1,2	1:1
Пров.		Числова		12.83		Лист	Листов 1	
Т. контр.						Гипронефтеспецмонтаж г. Москва		
ГИП		Мелешин		12.83				
Н. контр.		Панова		12.83				
Утв.		Кузнецов						

Инв. № подл. | Подп. и дата | Взам. инв. № | Инв. № дубл. | Подп. и дата

Формат	Зона	Поз.	Обозначение	Наименование	Кол.	Примеч.
				Документация		
А4			ПВ3.02.01.00 СБ	Сборочный чертеж		
				Детали		
А4		1	ПВ3.02.01.01	Втулка	1	
А4		2	ПВ3.02.01.02	Кольцо	2	

					ПВ3.02.01.00			
Изм.	Лист	№ докум.	Подп.	Дата	Втулка	Лит.	Лист	Листов
Разраб.		Яшина		12.83				1
Пров.		Числова		12.83		Гипронефтеспецмонтаж г. Москва		
ГИП		Мелешин		12.83				
Н. контр.		Панова		12.83				
Утв.		Кузнецов						

Инв. № подл. | Подп. и дата | Взам. инв. № | Инв. № дубл. | Подп. и дата

ПВ3.02.02.00СБ

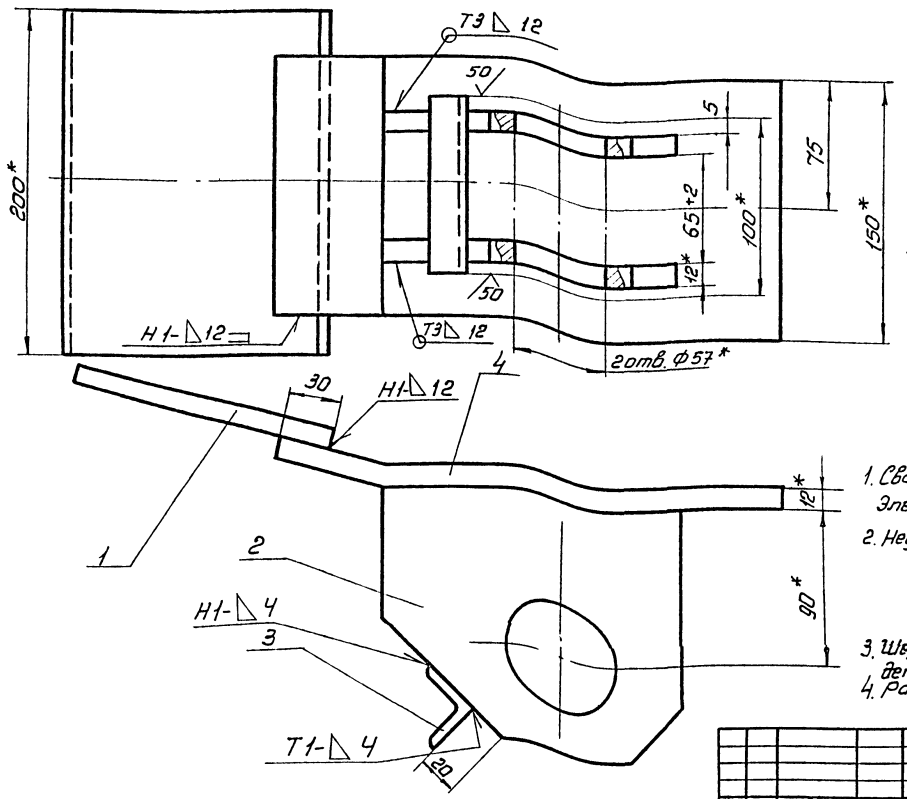

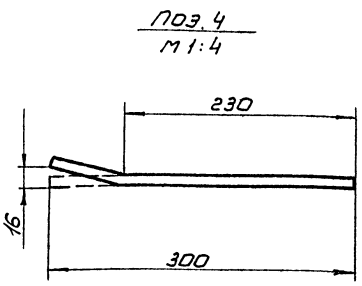

1. Сварные швы по ГОСТ 5264-80
   Электроды типа Э42А ГОСТ 9467-75
2. Неуказанные предельные отклонения размеров:
   отверстий - Н16
   валов - h16
   остальных - $\pm \frac{IT16}{2}$
3. Шероховатость поверхностей реза для дет. Б4-25/.
4. Размеры для справок.

Изм.	Лист	№ докум.	Подп.	Дата	ПВ3.02.02.00СБ			
Разраб.		Яшина		12.83	Корпус	Лит.	Масса	Масштаб
Пров.		Числова		12.83	Сборочный чертеж		10.0	1:2
Т.контр.						Лист	Листов 1	
ГИП		Мелешин		12.83		Гипронефтеспецмонтаж. г. Москва		
Н.контр.		Панова		12.83				
Утв.		Кузнецов						

Инв.№ подл. | Подп. и дата | Взам.инв.№ | Инв.№ дубл. | Подп. и дата

ПВ3.02.02.02

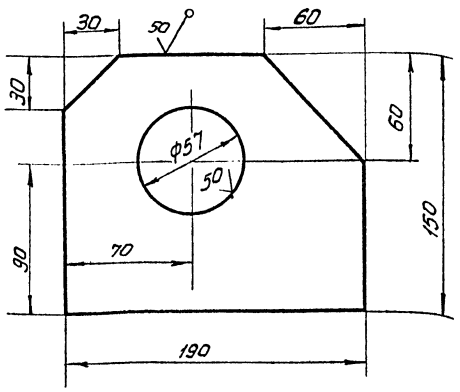

Неуказанные предельные отклонения размеров: отверстий Н14; валов h14; остальных $\pm \frac{IT16}{2}$

Изм.	Лист	№ докум.	Подп.	Дата	ПВ3.02.02.02			
Разраб.		Яшина		12.83	Щека	Лит.	Масса	Масштаб
Пров.		Числова		12.83			2,5	1:2
Т.контр.						Лист	Листов 1	
ГИП		Мелешин		12.83	Полоса Б-12×150 ГОСТ 103-76 Ст.3 ГОСТ 535-79	Гипронефтеспецмонтаж г. Москва		
Н.контр.		Панова		12.83				
Утв.		Кузнецов						

Инв.№ подл. | Подп. и дата | Взам.инв.№ | Инв.№ дубл. | Подп. и дата

Формат	Зона	Поз.	Обозначение	Наименование	Кол.	Примечание
				Документация		
А3			ПВ3.02.02.00СБ	Сборочный чертеж		
				Детали		
Б4		1	ПВ3.02.02.01	Пластина		
				Полоса Б-12×150 ГОСТ 103-76 / Ст3 ГОСТ 535-79		
				L=200	1	3.0кг
А4		2	ПВ3.02.02.02	Щека	2	
Б4		3	ПВ3.02.02.03	Перекладина		
				Уголок Б-32×32×4 ГОСТ 8509-72 / Ст.3 ГОСТ 535-79		
				L=100	1	0,2кг
Б4		4	ПВ3.02.02.04	Пластина		
				Полоса Б-12×150 ГОСТ 103-76 / Ст3 ГОСТ 535-79	1	4.2кг

Изм.	Лист	№ докум.	Подп.	Дата	ПВ3.02.02.00			
Разраб.		Яшина		12.83	Корпус	Лит.	Лист	Листов
Пров.		Числова		12.83		И		1
ГИП		Мелешин		12.83		Гипронефтеспецмонтаж г. Москва		
Н.контр.		Панова		12.83				
Утв.		Кузнецов						

Инв.№ подл. | Подп. и дата | Взам.инв.№ | Инв.№ дубл. | Подп. и дата

21540-05 45

Типовой проект 902-5-18.86 Альбом V

Формат	Зона	Поз	Обозначение	Наименование	Кол	Примечание
				Документация		
А3			ПВ7.11.00.00.СБ	Сборочный чертеж		
				Детали		
А4		1	ПВ7.11.00.01	Уголок	2	

Изм.	Лист	№ докум.	Подп.	Дата
Разраб.		Числова		12.83
Пров.		Кузьмина		12.83
ГИП		Мелешин		12.83
Н.контр.		Панова		12.83
Утв.		Кузнецов		

ПВ7.11.00.00

Клин

Лит.	Лист	Листов
И		1

Гипронефтеспецмонтаж г. Москва

Инв.№ подл. | Подп. и дата | Взам. инв.№ | Инв.№ дубл. | Подп. и дата

ПВ7.11.00.01

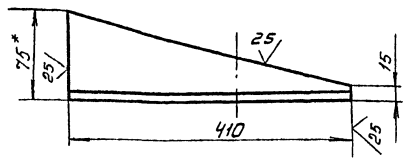

1. Неуказанные предельные отклонения размеров: валов - h16.
2. * Размер для справок.

Изм.	Лист	№ докум.	Подп.	Дата
Разраб.		Числова		12.83
Пров.		Кузьмина		12.83
Т. контр.				
ГИП		Мелешин		12.83
Н.контр.		Панова		12.83
Утв.		Кузнецов		

ПВ7.11.00.01

Уголок

Уголок Б-75х75х8 ГОСТ 8509-72 / Ст.3 ГОСТ 535-79

Лит.	Масса	Масштаб
И	3,5	1:5
Лист	Листов 1	

Гипронефтеспецмонтаж г. Москва

ПВ7.11.00.00СБ

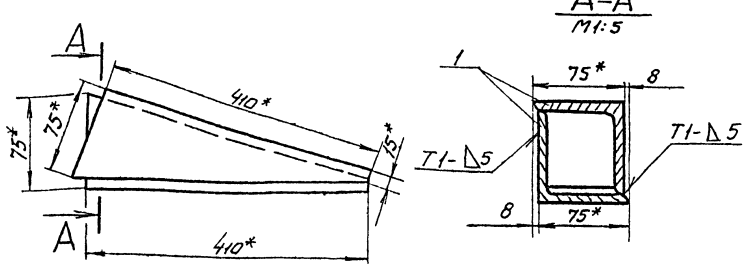

1. Сварные швы по ГОСТ 5264-80. Электроды сварочные типа Э42А по ГОСТ 9467-75
2. Неуказанные предельные отклонения размеров $\pm \frac{IT16}{2}$
3. * Размеры для справок.

Изм.	Лист	№ докум.	Подп.	Дата
Разраб.		Числова		12.83
Пров.		Кузьмина		12.83
Т. контр.				
ГИП		Мелешин		12.83
Н.контр.		Панова		12.83
Утв.		Кузнецов		

ПВ7.11.00.00СБ

Клин

Сборочный чертеж

Лит.	Масса	Масштаб
И	4,0	1:5
Лист	Листов 1	

Гипронефтеспецмонтаж г. Москва

Инв.№ подл. | Подп. и дата | Взам. инв.№ | Инв.№ дубл. | Подп. и дата

Типовой проект 902-5-18.86 Альбом V

ПВ12.02.00.00

(√)А

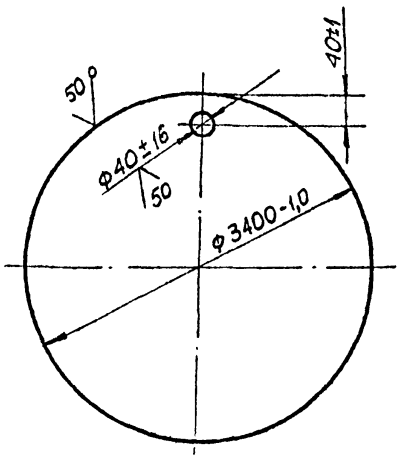

Изм.	Лист	№ докум.	Подп.	Дата
Разраб.	Числова		12.83
Пров.	Кузьмина		12.83
Т.контр.			
ГИП	Мелешин		2.83
Н.контр.	Панова		12.83
Утв.	Кузнецов		

ПВ 12.02.00.00

Поддон

Лит.	Масса	Масштаб
И	530,0	1:20
Лист	Листов 1	

Лист Б-8 ГОСТ 19903-74 / Ст.3 ГОСТ 14637-79

Гипронефтеспецмонтаж г. Москва

Инв.№ подл. | Подп. и дата | Взам. инв.№ | Инв.№ дубл. | Подп. и дата

Форм.	Зона	Поз.	Обозначение	Наименование	Кол.	Примеч.
				Документация		
А4			ПВ8.04.00.00 СБ	Сборочный чертеж		
				Детали		
А4		1	ПВ8.04.00.01	Пластина	1	
				Опора		
				Уголок Б-63х40х4 ГОСТ 8509-72 / Ст.3 ГОСТ 535-79		
Б4		2	ПВ8.04.00.02	L=50	1	0,16 кг
Б4		3	ПВ8.04.00.03	L=250	1	0,80 кг
				Стандартные изделия		
		4		Скоба СА-2,5 ОСТ 5.2312-79	2	1,38 кг

Изм.	Лист	№ докум.	Подп.	Дата
Разраб.	Числова		12.83
Пров.	Кузьмина		12.83
ГИП	Мелешин		12.83
Н.контр.	Панова		12.83
Утв.	Кузнецов		

ПВ8.04.00.00

Кронштейн для расчалок

Лит.	Лист	Листов
И	1	1

Гипронефтеспецмонтаж г. Москва

Инв.№ подл. | Подп. и дата | Взам. инв.№ | Инв.№ дубл. | Подп. и дата

ПВ8.04.00.01

(√)А

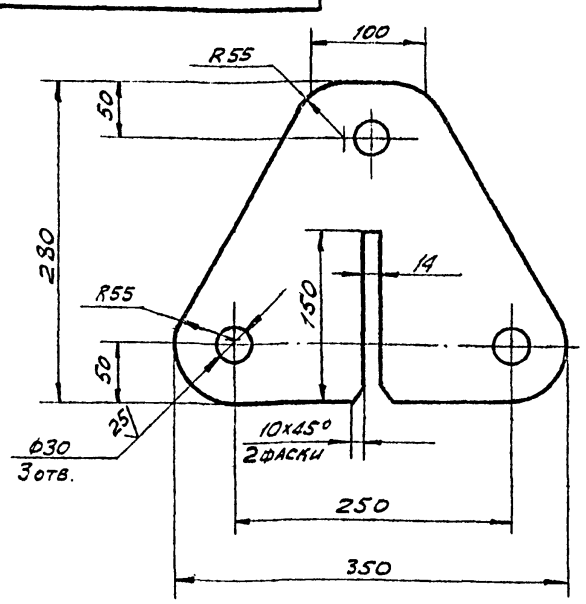

Неуказанные предельные отклонения размеров:
валов - h 16;
отверстий - H16;
остальных - $\pm \frac{JT16}{2}$.

Изм.	Лист	№ докум.	Подп.	Дата
Разраб.	Числова		12.83
Пров.	Кузьмина		12.83
Т.контр.			
ГИП	Мелешин		12.83
Н.контр.	Панова		12.83
Утв.	Кузнецов		

ПВ8.04.00.01

Пластина

Лит.	Масса	Масштаб
И	9,5	1:4
Лист	Листов 1	

Лист Б-18 ГОСТ 19903-74 / Ст.3 ГОСТ 14637-79

Гипронефтеспецмонтаж г. Москва

ПВ8.04.00.00СБ

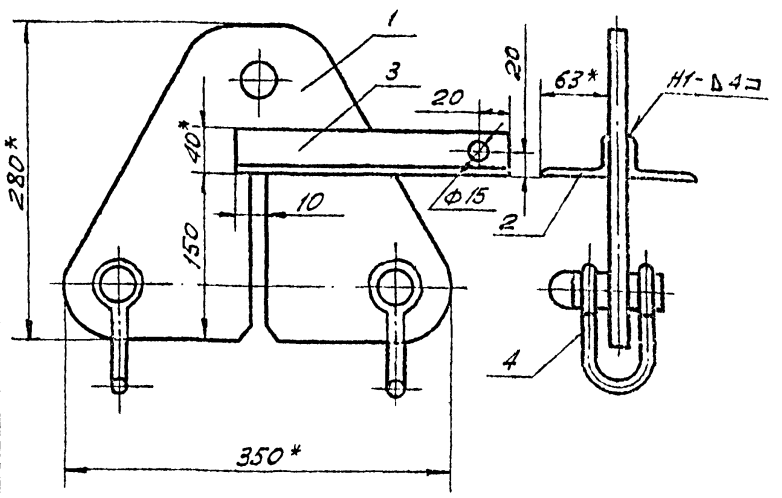

1. Сварные швы по ГОСТ 5264-80.
Электроды типа Э42А ГОСТ 9467-75.
2. Неуказанные предельные отклонения размеров:
валов - h 16;
отверстий - H16;
остальных - $\pm \frac{JT16}{2}$.
3. * Размеры для справок.

Изм.	Лист	№ докум.	Подп.	Дата
Разраб.	Числова		12.83
Пров.	Кузьмина		12.83
Т.контр.			
ГИП	Мелешин		12.83
Н.контр.	Панова		12.83
Утв.	Кузнецов		

ПВ8.04.00.00 СБ

Кронштейн для расчалок
Сборочный чертеж

Лит.	Масса	Масштаб
И	2,8	1:4
Лист	Листов 1	

Гипронефтеспецмонтаж г. Москва

Типовой проект УКГ-5-18.88 Альбом V

ПВ 12.01.00.01

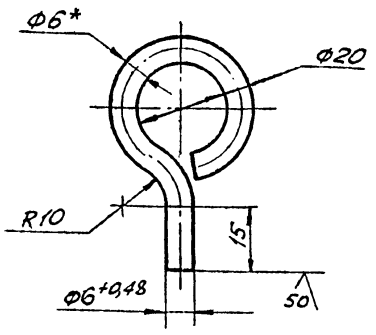

1. Длина заготовки 115 ± 0,7мм.
2. Неуказанные предельные отклонения размеров:
   отверстий - H16;
   валов - h 16;
   остальных - $\pm \frac{JT16}{2}$.
3. *Размер для справок.

Изм.	Лист	№ докум.	Подп.	Дата
Разраб.		Яшина		12.83
Пров.		Числова		12.83
Т.контр.				
ГИП		Мелешин		
Н.контр.		Панова		
Утв.		Кузнецов		

ПВ 12.01.00.01

Серьга

Лит.	Масса	Масшт.
	0,03	1:1
Лист	Листов 1	

Круг В-6 ГОСТ 2590-71 / Ст 3 ГОСТ 535-79

Гипронефтеспецмонтаж г. Москва

Инв.№ подл. | Подп. и дата | Взам. инв.№ | Инв.№ дубл. | Подп. и дата

ПВ 12.01.00.00 СБ

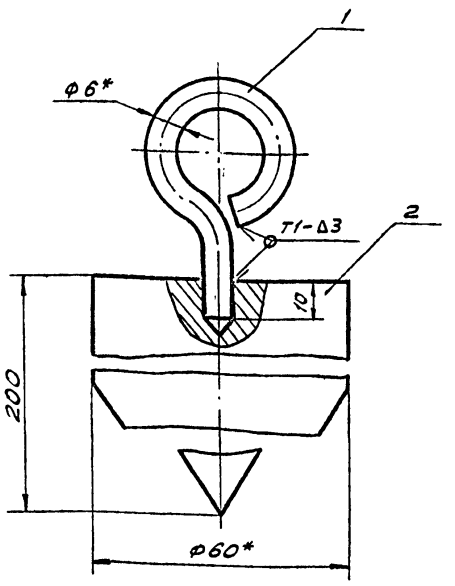

1. Сварные швы по ГОСТ 5264-80.
   Электроды типа Э42А ГОСТ 9467-75.
2. Неуказанные предельные отклонения размеров:
   отверстий - H16;
   валов - h 16;
   остальных - $\pm \frac{JT16}{2}$.
3. * Размеры для справок.

Изм.	Лист	№ докум.	Подп.	Дата
Разраб.		Яшина		12.83
Провер.		Числова		12.83
Т.контр.				
ГИП		Мелешин		12.83
Н.контр.		Панова		12.83
Утв.		Кузнецов		

ПВ 12.01.00.00 СБ

Отвес

Сборочный чертеж

Лит.	Масса	Масшт.
	4,0	1:1
Лист	Листов 1	

Гипронефтеспецмонтаж г. Москва

Инв.№ подл. | Подп. и дата | Взам. инв.№ | Инв.№ дубл. | Подп. и дата

ПВ 12.01.00.02

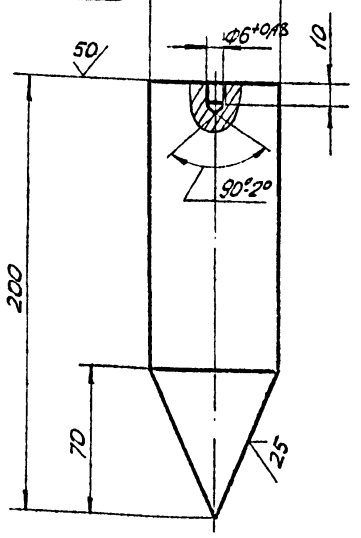

1. Длина заготовки 200 ± 1,5 мм.
2. Неуказанные предельные отклонения размеров:
   отверстий - H 16;
   валов - h 16;
   остальных - $\pm \frac{JT16}{2}$.

Изм.	Лист	№ докум.	Подп.	Дата
Разраб.		Яшина		12.83
Пров.		Числова		12.83
Т.контр.				
ГИП		Мелешин		12.83
Н.контр.		Панова		12.83
Утв.		Кузнецов		

ПВ 12.01.00.02

Груз.

Лит.	Масса	Масшт.
	3,9	1:2
Лист	Листов 1	

Круг В-60 ГОСТ 2590-71 / Ст 3 ГОСТ 535-79

Гипронефтеспецмонтаж г. Москва

Инв.№ подл. | Подп. и дата | Взам. инв.№ | Инв.№ дубл. | Подп. и дата

Формат	Зона	Поз.	Обозначение	Наименование	Кол.	Примеч.
				Документация		
11			ПВ 12.01.00.00	Сборочный чертеж		
				Детали		
11		1	ПВ 12.01.00.01	Серьга	1	
11		2	ПВ. 12.01.00.02	Груз	1	

ПВ 12.01.00.00

Отвес

Лит.	Лист	Листов
		1

Гипронефтеспецмонтаж г. Москва

Типовой проект 902-5-18.86 Альбом V

Формат	Зона	Поз.	Обозначение	Наименование	Кол.	Примеч.
				Документация		
12			ПВ 9.7А.00 СБ	Сборочный чертеж		
				Сборочные единицы		
11		1	ПВ9-7А-1-О	Лестница I	1	
11		2	ПВ9.7А-2-О	Лестница II	1	
11		3	ПВ9.7А.3-О	Лестница III	1	
				Детали		
Б4		4	ПВ9.7А-О-1	Уголок		
				Уголок Б-5Dх5Dх4 ГОСТ 8509-72 / Ст.3 ГОСТ 535-79		
				L = 370	2	2,63 кг
Б4		5	ПВ9-7А-О-2	Уголок		
				Уголок Б-5Dх5Dх5 ГОСТ 8509-72 / Ст.3 ГОСТ 535-79		
				L = 110	2	0,78 кг
				Стандартные изделия		
		6		Болт М12х35.58.013 ГОСТ 7798-70	16	0,8 кг
		7		Гайка М12.4.013 ГОСТ 5915-70	16	0,2 кг

Инв. № подл. | Подп. и дата | Взам. инв. № | Инв. № дубл. | Подп. и дата

Изм.	Лист	№ докум.	Подп.	Дата
Разраб.	Кузьмина			12.83
Пров.	Числова			12.83
Гип	Мелешин			12.83
Н.контр.	Пянова			12.83
Утв.	Кузнецов			

ПВ 9.7А-О-О

Лестница навесная

Лит.	Лист	Листов
И		1

Гипронефтеспецмонтаж г. Москва

ПВ 5А.3-О-2

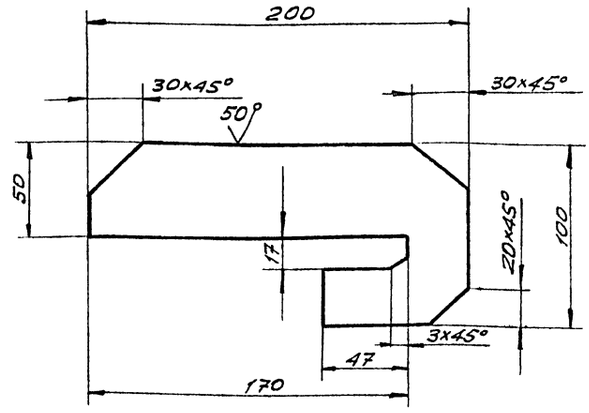

Предельные отклонения размеров: отверстий – Н16; валов – h16; остальных – $\pm \frac{JT16}{2}$.

Изм.	Лист	№ докум.	Подп.	Дата
Разраб.	Кузьмина			12.83
Пров.	Числова			12.83
Т.контр.				
ГИП	Мелешин			12.83
Н.контр.	Пянова			12.83
Утв.	Кузнецов			

ПВ 5А.3-О-2

Пластина

Полоса Б-16х100 ГОСТ 103-76 / Ст.3 ГОСТ 535-79

Лит.	Масса	Масшт.
И	1,6	1:2
Лист	Листов 1	

Гипронефтеспецмонтаж г. Москва

ПВ 9.7А.О-ОСБ

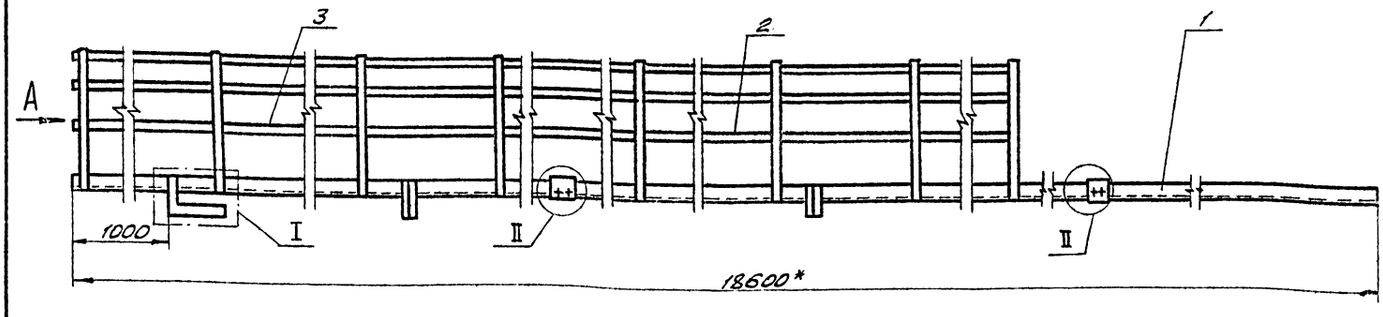

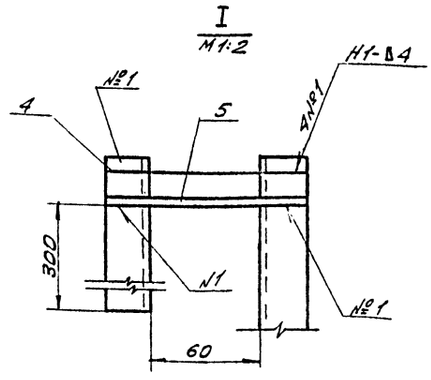

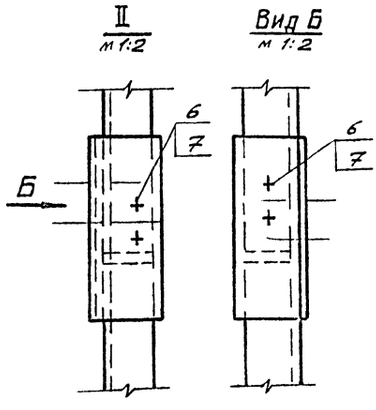

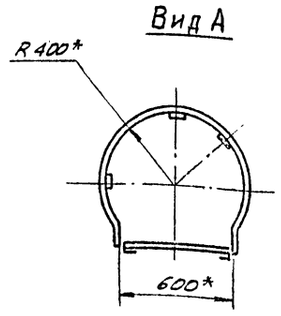

1. Электроды сварочные типа Э42А ГОСТ 9467-75.
2. Сварные швы выполнять по ГОСТ 5264-80.
3. Шероховатость поверхностей реза для дет. Б4 $\frac{25}{}$
4. *Размер для справок.

Изм.	Лист	№ докум.	Подп.	Дата
Разраб.	Кузьмина			12.83
Пров.	Числова			12.83
Т.контр.				
ГИП	Мелешин			12.83
Н.контр.	Пянова			12.83
Утв.	Кузнецов			

ПВ 9.7А-О-ОСБ

Лестница навесная Сборочный чертеж

Лит.	Масса	Масшт.
И	26,5	1:20
Лист	Листов 1	

Гипронефтеспецмонтаж г. Москва

ПВ 9.7А-2-5

Типовой проект 902-5-10.86 Альбом V

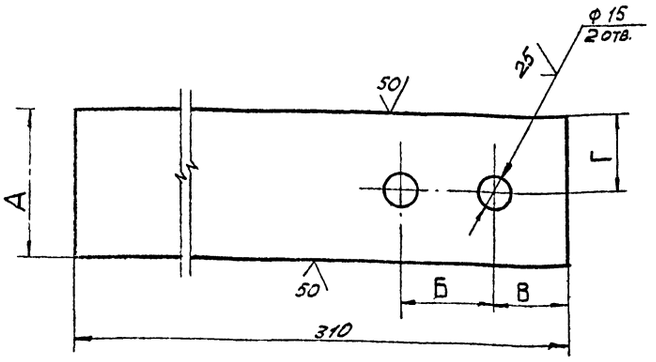

Обозначение	Размеры, мм				Масса, кг
	А	Д	В	Г	
ПВ 9.7А-2-5	65	50	40	40	0,92
ПВ 9.7А-2-5-01	80	65	50	40	0,92

Неуказанные предельные отклонения размеров: отверстий -H16; валов - h16; остальных - $\pm \frac{IT16}{2}$.

Изм.	Лист	№ докум.	Подп.	Дата
Разраб.		Кузьмина		12.83
Пров.		Числова		12.83
Т.контр.				
ГИП		Мелешин		12.83
Н.контр.		Панова		12.83
Утв.		Кузнецов		

ПВ 9.7А-2-5

Пластина

Лит.	Масса	Масшт.
И	См. табл.	1:2
Лист	Листов 1	

Полоса Б×Д×А ГОСТ 103-76 / Ст 3 ГОСТ 535-79

Гипронефтеспецмонтаж г. Москва

Инв.№ подл. | Подп. и дата | Взам. инв.№ | Инв.№ дубл. | Подп. и дата

Формат	Зона	Поз.	Обозначение	Наименование	Кол.	Примеч.
				Документация		
12			ПВ 9.7А-1-0	Сборочный чертеж		
				Детали		
Б4		1	ПВ 9.7А-1-1	Уголок		
				Уголок Б-50×50×4 ГОСТ 8509-72 / Ст 3 ГОСТ 535-79		
				ℓ = 3000	2	21,3 кг
Б4		2	ПВ 9.7А-1-2	Круг		
				Круг В-18 ГОСТ 2590-71 / Ст 3 ГОСТ 535-79		
				ℓ = 570	9	10,3 кг
11		3	ПВ 9.7А-2-5-01	Пластина	2	
11		4	ПВ 9.7А-2-5	Пластина	2	

Изм.	Лист	№ докум.	Подп.	Дата
Разраб.		Кузьмина		12.83
Пров.		Числова		12.83
Т.контр.		Мелешин		12.83
Н.контр.		Панова		12.83
Утв.		Кузнецов		

ПВ 9.7А-1-0

Лестница I

Лит.	Лист	Листов
И		1

Гипронефтеспецмонтаж г. Москва

ПВ 9.7А.1-0 СБ

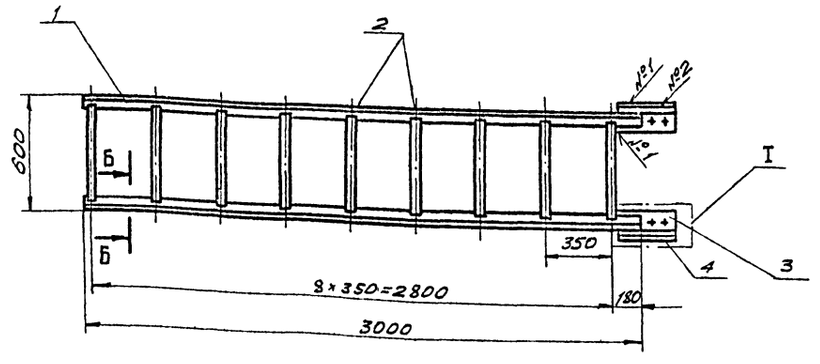

В-В
м 1:2

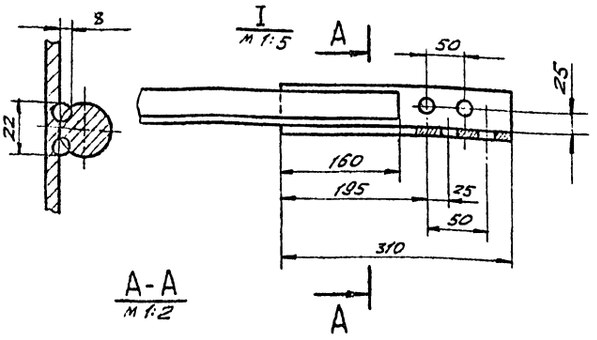

А-А
м 1:2

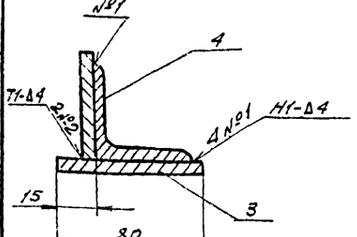

Б-Б
м 1:2

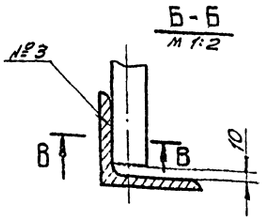

1. Сварные швы выполнять по ГОСТ 5264-80. Электроды сварочные типа Э42А ГОСТ 9467-75. Сварка ручная электродуговая - шов №3.
2. Отверстия в деталях поз. 3 и 4 (ПВ 9.7А-2-5 и ПВ 9.7А.2-5-01) сверлить в сборе с отверстиями в детали ПВ 9.7А.2-4.
3. Неуказанные предельные отклонения размеров: отверстий -H16, валов - h16, остальных - $\pm \frac{IT16}{2}$
4. Шероховатость поверхностей реза для дет. Б4 $\sqrt{25}$.

Изм.	Лист	№ докум.	Подп.	Дата
Разраб.		Кузьмина		12.83
Пров.		Числова		12.83
Т.контр.				
ГИП		Мелешин		12.83
Н.контр.		Панова		12.83
Утв.		Кузнецов		

ПВ 9.7А-1-0 СБ

Лестница I

Сборочный чертеж

Лит.	Масса	Масштаб
И	35,84	1:20
Лист	Листов 1	

Гипронефтеспецмонтаж г. Москва

Инв.№ подл. | Подп. и дата | Взам. инв.№ | Инв.№ дубл. | Подп. и дата

Формат	Зона	Поз.	Обозначение	Наименование	Кол.	Примеч.
				Документация		
11			ПВ 5А.3-0-0 СБ	Сборочный чертеж		
				Детали		
Б4		1	ПВ 5А.3-0-1	Скоба		
				Круг В-30 ГОСТ 2590-71 Ст.3 ГОСТ 535-79		
				L = 700	1	3,9 кг
11		2	ПВ 5А.3-0-2	Пластина	1	

Изм.	Лист	№ докум.	Подп.	Дата
Разраб.		Кузьмина		12.83
Пров.		Числова		12.83
ГИП		Мелешин		12.83
Н.контр.		Пахова		12.83
Утв.		Кузнецов		

ПВ 5А-3-0-0

Скоба для установки навесной лестницы

Лит. И | Лист | Листов 1

Гипронефтеспецмонтаж г. Москва

Формат	Зона	Поз.	Обозначение	Наименование	Кол.	Пример.
				Документация		
12			ПВ 9.7А-2-0	Сборочный чертеж		
				Детали		
Б4		1	ПВ 9.7А-2-1	Полоса		
				Полоса Б-4х30 ГОСТ 103-76 Ст.3 ГОСТ 535-79		
				L = 6800	3	12,9 кг
Б4		2	ПВ 9.7А-2-2	Полоса		
				Полоса Б-4х20 ГОСТ 103-76 Ст.3 ГОСТ 535-79		
				L = 2200	10	13,9 кг
Б4		3	ПВ 9.7А-2-3	Уголок		
				Уголок Б-50х50х4 ГОСТ 8509-72 Ст.3 ГОСТ 535-79		
				L = 180	2	1,28 кг
Б4		4	ПВ 9.7А-2-4	Уголок		
				Уголок Б-50х50х4 ГОСТ 8509-72 Ст.3 ГОСТ 535-79		
				L = 7700	2	54,7 кг
11		5	ПВ 9.7А-2-5	Пластина	2	
		6	-01	Пластина	2	
Б4		7		Круг		
				Круг В 18 ГОСТ 2590-71 Ст.3 ГОСТ 535-79		
				L = 570	22	25,1 кг

Изм.	Лист	№ докум.	Подп.	Дата
Разраб.		Кузьмина		12.83
Пров.		Числова		12.83
ГИП		Мелешин		12.83
Н.контр.		Пахова		12.83
Утв.		Кузнецов		

ПВ 9.7А-2-0

Лестница II

Лит. И | Лист | Листов 1

Гипронефтеспецмонтаж г. Москва

ПВ 9.7А-2-0 СБ

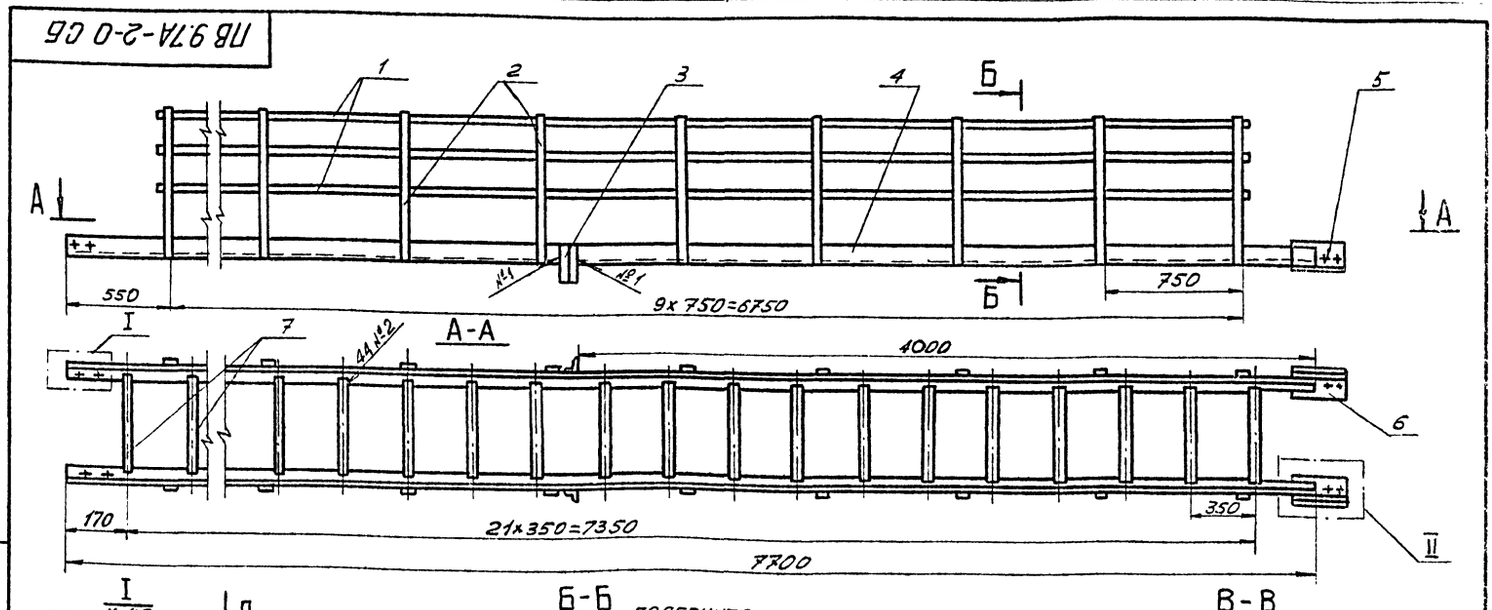

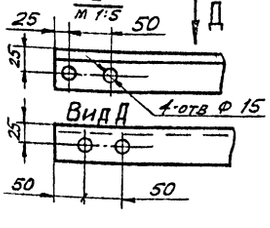

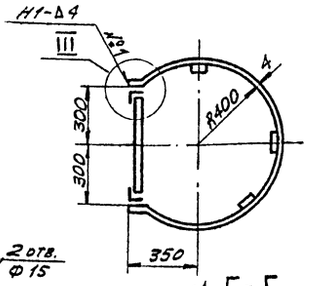

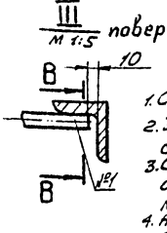

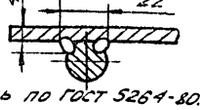

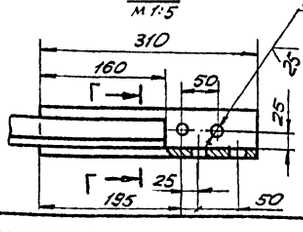

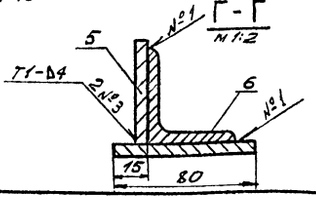

1. Сварные швы выполнять по ГОСТ 5264-80.
2. Электроды сварочные типа Э42А ГОСТ 9467-75. Шов №2 сварка ручная электродуговая.
3. Сопрягаемые отверстия дет. 5 и 6 сверлить совместно с отверстиями в дет. ПВ 9.7А-5-1, отверстия в дет. поз. 4 совместно с отверстиями в дет. поз. 5 и 6.
4. Неуказанные предельные отклонения размеров: отверстий - $H16$; валов - $h16$; остальных - $\pm \frac{IT16}{2}$.
5. Шероховатость поверхностей реза для дет. Б4 Rz 80.

Изм.	Лист	№ докум.	Подп.	Дата
Разраб.		Кузьмина		12.83
Пров.		Числова		12.83
Т.контр.				
ГИП		Мелешин		12.83
Н.контр.		Пахова		12.83
Утв.		Кузнецов		

ПВ 9.7А-2-0 СБ

Лестница II

Сборочный чертеж

Лит.	Масса	Масшт.
И	113	1:10
Лист	Листов 1	

Гипронефтеспецмонтаж г. Москва

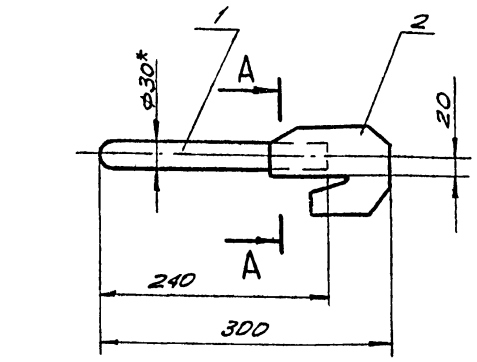

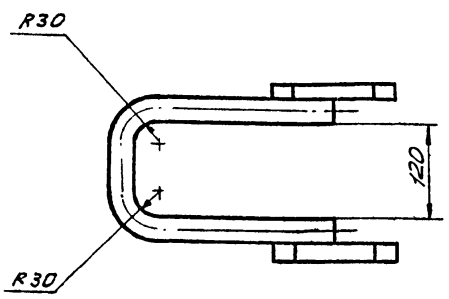

А-А

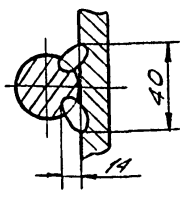

1. Сварка ручная электродуговая. Электроды сварочные Э42А ГОСТ 9467-75.
2. Неуказанные предельные отклонения размеров: отверстий - H16; валов - h16; остальных - $\pm \frac{JT16}{2}$.
3. * Размеры для справок.

Изм.	Лист	№ докум.	Подп.	Дата
Разраб.	Кузьмина			12.83
Пров.	Числова			12.83
Т.контр.				
ГИП	Мелешин			12.83
Н.контр.	Панова			12.83
Утв.	Кузнецов			

ПВ5А-3-0-0СБ

Скоба для установки навесной лестницы. Сборочный чертеж

Лит.	Масса	Масшт.
И	5,5	1:5
Лист	Листов 1	

Гипронефтеспецмонтаж г. Москва

Инв.№ подл. | Подп. и дата | Взам. инв.№ | Инв.№ дубл. | Подп. и дата

Формат	Зона	Поз.	Обозначение	Наименование	Кол.	Примеч.
				Документация		
12			ПВ9.7А-3-0СБ	Сборочный чертеж		
				Детали		
Б4		1	ПВ9.7А-3-1	Уголок		
				Уголок $\frac{Б\text{-}50\times50\times4\ ГОСТ\ 8509\text{-}72}{Ст.3.\ ГОСТ\ 535\text{-}79}$		
				L = 7900	2	56 кг
Б4		2	ПВ9.7А-3-2.	Полоса		
				Полоса $\frac{В\text{-}4\times20\ ГОСТ\ 103\text{-}76}{Ст.3\ ГОСТ\ 535\text{-}79}$		
				L = 7600	3	14,4 кг
Б4		3	ПВ9.7А-3-3	Полоса		
				Полоса $\frac{Б\text{-}4\times20\ ГОСТ\ 103\text{-}76}{Ст.3\ ГОСТ\ 535\text{-}79}$		
				L заг = 2200	11	15,3 кг
Б4		4	ПВ9.7А-3-4	Уголок		
				Уголок $\frac{Б\text{-}50\times50\times4\ ГОСТ\ 8509\text{-}72}{Ст.3\ ГОСТ\ 535\text{-}79}$		
				L = 180	2	1,28 кг
Б4		5	ПВ9.7А-3-5	Круг		
				Круг $\frac{В\text{-}18\ ГОСТ\ 2590\text{-}71}{Ст.3\ ГОСТ\ 535\text{-}79}$		
				L = 570	20	22,8 кг

Подп. и дата | Взам. инв.№ | Инв.№ дубл. | Подп. и дата | Инв.№ подл.

Изм.	Лист	№ докум.	Подп.	Дата
Разраб.	Кузьмина			12.83
Пров.	Числова			12.83
ГИП	Мелешин			12.83
Н.контр.	Панова			12.83
Утв.	Кузнецов			

ПВ 9.7А-3-0

Лестница III

Лит.	Лист	Листов
И		1

Гипронефтеспецмонтаж г. Москва

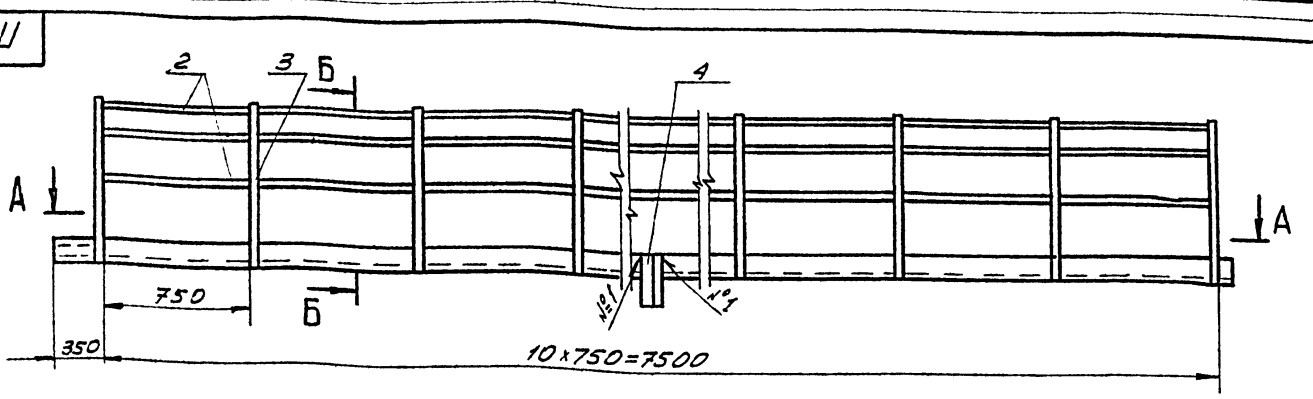

В-В
М 1:2

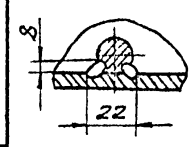

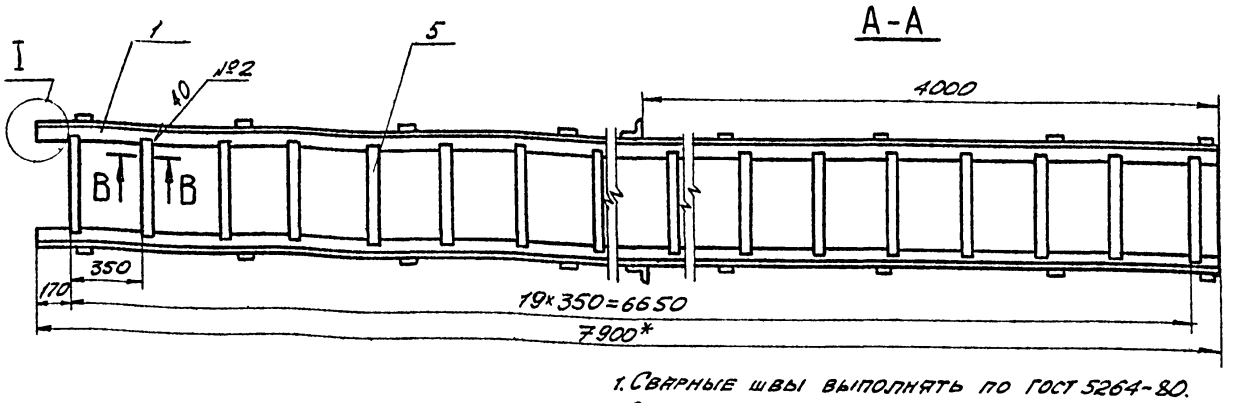

I
М 1:5

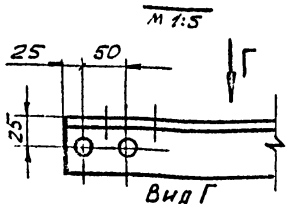

Вид Г
М 1:5

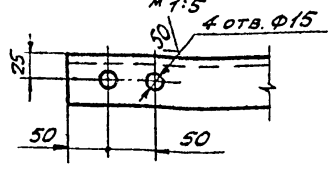

Б-Б повернуто

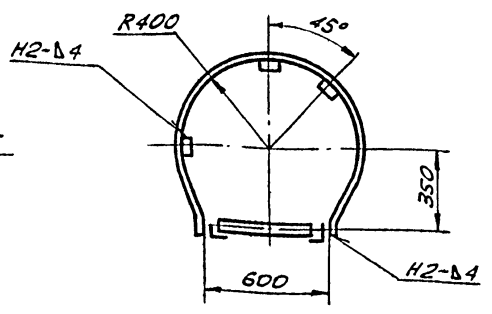

1. Сварные швы выполнять по ГОСТ 5264-80. Электроды сварочные типа Э42А ГОСТ 9467-75. Шов №2. Сварка ручная электродуговая.
2. Сопрягаемые отверстия в дет. поз. 1 сверлить совместно с отверстиями в дет. ПВ9.7А-2-5 и ПВ9.7А-2-5-01.
3. Неуказанные предельные отклонения размеров: отверстий - H16; валов - h16; остальных - $\pm \frac{JT16}{2}$.
4. Шероховатость поверхностей реза для дет. Б4 - $\sqrt{85}$.
5. * Размер для справок.

Изм.	Лист	№ докум.	Подп.	Дата
Разраб.	Кузьмина			12.83
Пров.	Числова			12.83
Т.контр.				
ГИП	Мелешин			12.83
Н.контр.	Панова			12.83
Утв.	Кузнецов			

ПВ 9.7А-3-0 СБ

Лестница III. Сборочный чертеж

Лит.	Масса	Масшт.
И	110	1:20
Лист	Листов 1	

Гипронефтеспецмонтаж г. Москва

Типовой проект 902-5-18.86 Альбом V

ПВ6.07.00.00СБ

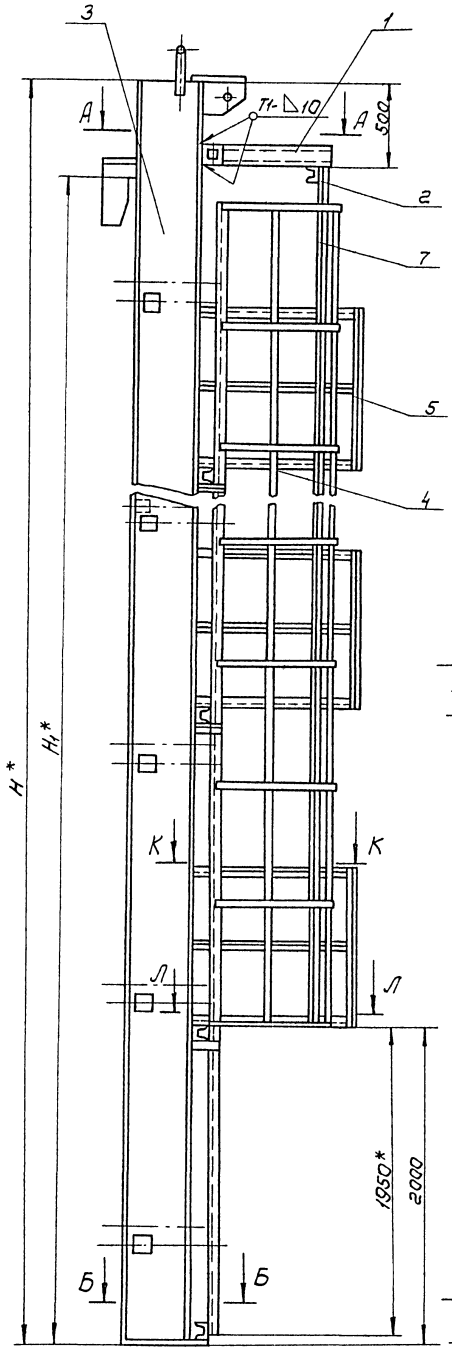

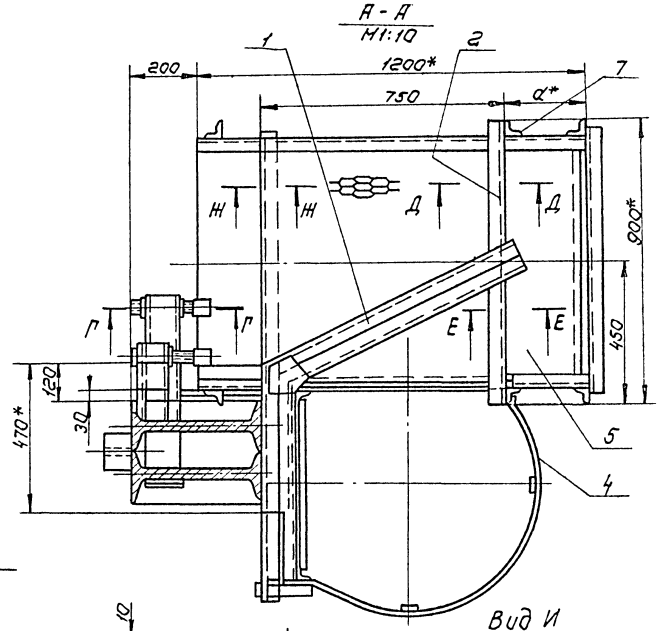

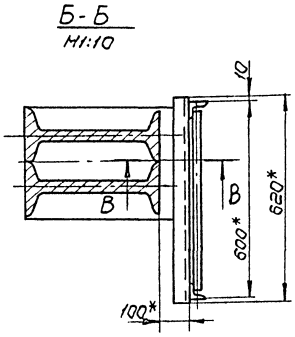

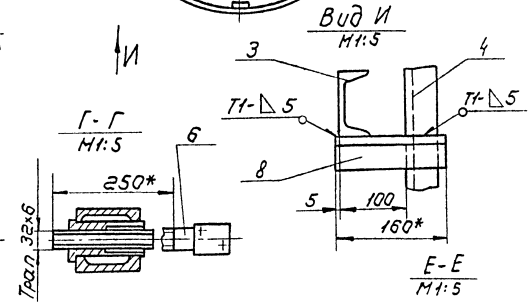

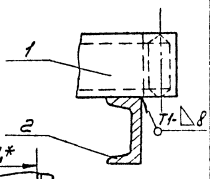

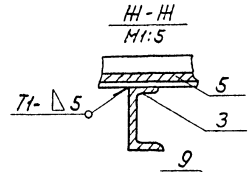

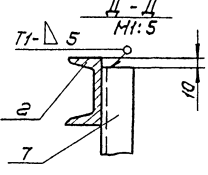

Обозначение	Размеры, мм					Масса кг	Примечание
	H	H1	d	ℓ	ℓ1		
ПВ6.07.00.00	18520	17880	150	430	130	4587,0	Для РВС с высотой стенки 18м
-01	12520	11920	290	290	270	2200,0	" 12м
-02	10520	8940	350	230	330	1530,0	" 9м
-03	8520	7450	410	170	390	1100,0	" 7,5м
-04	6520	5960	410	170	390	830,0	" 5м

1. Сварные швы по ГОСТ 5264-80. Электроды типа Э42А ГОСТ 9467-75.
2. Неуказанные предельные отклонения размеров: отверстий - H16; валов - h16; остальных - $\pm \frac{IT16}{2}$.
3. Шероховатость поверхностей реза для дет. Б4 $\frac{25}{V}$.
4. * Размеры для справок.

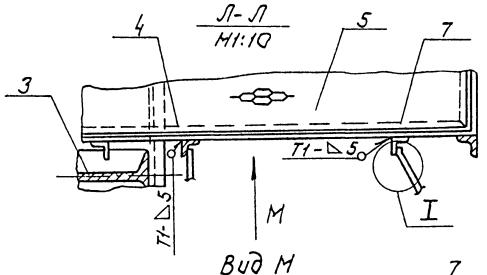

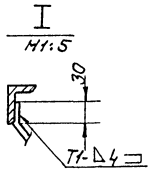

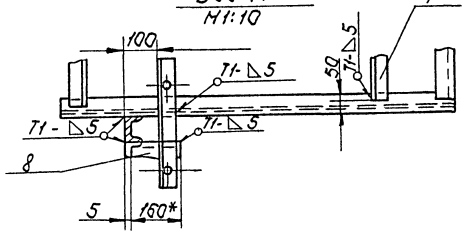

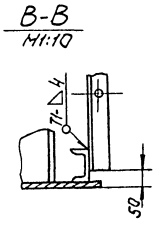

Изм.	Лист	№ докум.	Подп.	Дата
Разраб.		Кузьмина		12.83
Пров.		Числова		12.83
Т. контр.				
ГИП		Нелешин		12.83
Н. контр.		Панова		12.83
УГВ		Кузнецов		

ПВ6.07.00.00СБ

Приспособление для замыкания вертикального монтажного стыка

Сборочный чертеж

Лит.	Масса	Масшт.
И	сн. табл.	1:20

Лист | Листов 1

Гипронефтеспецмонтаж г. Москва

Инв.№ подл. | Подп. и дата | Взам. инв.№ | Инв.№ дубл. | Подп. и дата

21540-05 54

Типовой проект 902-5-18.86 Альбом V

Формат	Зона	Поз.	Обозначение	Наименование	Кол.	Примеч.
				ПВ6.07.00.00-04 См. СБ		
				Сборочные единицы		
А4		3	ПВ6.07.02.00-04	Балка	1	
А4		4	ПВ6.07.03.00-03	Лестница	1	
А4		5	ПВ6.07.04.00	Площадка	2	
				Детали		
А4		6	ПВ6.07.00.02	Винт		
				Уголок		
				Уголок Б-50×50×5 ГОСТ 8509-72 / Ст.3 ГОСТ 535-79		
Б4		7	ПВ6.07.00.03	L=4000	2	15,1кг
Б4		8	ПВ6.07.00.04	L=160	4	0,6кг
Б4		9	ПВ6.07.00.05	L=170	2	0,64кг
Б4		10	ПВ6.07.00.06	L=390	2	1,5кг

Инв.№ подл. | Подп. и дата | Взам. инв.№ | Инв.№ дубл. | Подп. и дата

Изм. | Лист | № докум. | Подп. | Дата

ПВ6.07.00.00 — Лист 4

Формат	Зона	Поз.	Обозначение	Наименование	Кол.	Примеч.
				Детали		
А4		6	ПВ6.07.00.02	Винт	12	
				Уголок		
				Уголок Б-50×50×5 ГОСТ 8509-72 / Ст.3 ГОСТ 535-79		
Б4		7	ПВ6.07.00.03	L=800	2	30,2кг
Б4		8	ПВ6.07.00.04	L=160	8	0,6кг
Б4		9	ПВ6.07.00.05	L=230	4	1,1кг
Б4		10	ПВ6.07.00.06	L=330	4	1,0кг
				ПВ6.07.00.00-03 См. СБ		
				Сборочные единицы		
А4		3	ПВ6.07.02.00-03	Балка	1	
А4		4	ПВ6.07.03.00-03	Лестница	1	
А4		5	ПВ6.07.04.00	Площадка	3	
				Детали		
А4		6	ПВ6.07.00.02	Винт		
				Уголок		
				Уголок Б-50×50×5 ГОСТ 8509-72 / Ст.3 ГОСТ 535-79		
Б4		7	ПВ6.07.00.03	L=6000	2	22,6кг
Б4		8	ПВ6.07.00.04	L=160	6	0,6кг
Б4		9	ПВ6.07.00.05	L=170	3	0,64кг
Б4		10	ПВ6.07.00.06	L=320	3	1,5кг

Инв.№ подл. | Подп. и дата | Взам. инв.№ | Инв.№ дубл. | Подп. и дата

Изм. | Лист | № докум. | Подп. | Дата

ПВ6.07.00.00 — Лист 3

Формат	Зона	Поз.	Обозначение	Наименование	Кол.	Примеч.
				Уголок		
				Уголок Б-50×50×5 ГОСТ 8509-72 / Ст.3 ГОСТ 535-79		
Б4		7	ПВ6.07.00.03	L=15000	2	60,0кг
Б4		8	ПВ6.07.00.04	L=160	15	0,6кг
Б4		9	ПВ6.07.00.05	L=430	8	1,5кг
Б4		10	ПВ6.07.00.06	L=130	8	0,5кг
				ПВ6.07.00.00-01 См. СБ		
				Сборочные единицы		
А4		3	ПВ6.07.02.00-01	Балка	1	
А4		4	ПВ6.07.03.00-01	Лестница	1	
А4		5	ПВ6.07.04.00	Площадка	5	
				Детали		
А4		6	ПВ6.07.00.02	Винт	16	
				Уголок		
				Уголок Б-50×50×5 ГОСТ 8509-72 / Ст.3 ГОСТ 535-79		
Б4		7	ПВ6.07.00.03	L=10000	2	37,7кг
Б4		8	ПВ6.07.00.04	L=160	10	0,6кг
Б4		9	ПВ6.07.00.05	L=290	5	1,1кг
Б4		10	ПВ6.07.00.06	L=270	5	1,0кг
				ПВ6.07.00.00-02 См. СБ		
				Сборочные единицы		
А4		3	ПВ6.07.02.00-02	Балка	1	
А4		4	ПВ6.07.03.00-02	Лестница	1	
А4		5	ПВ6.07.04.00	Площадка	4	

Инв.№ подл. | Подп. и дата | Взам. инв.№ | Инв.№ дубл. | Подп. и дата

Изм. | Лист | № докум. | Подп. | Дата

ПВ6.07.00.00 — Лист 2

Формат	Зона	Поз.	Обозначение	Наименование	Кол.	Примеч.
				Документация		
А2			ПВ6.07.00.00 СБ	Сборочный чертеж		
				Сборочные единицы		
А4		1	ПВ6.07.01.00	Кронштейн		
				Детали		
Б4		2	ПВ6.07.00.01	Швеллер		
				Швеллер 10 ГОСТ 8240-72 / Ст.3 ГОСТ 535-79		
				L=900		
			Переменные данные	Для исполнений		
				ПВ6.07.00.00 СМ. СБ		
				Сборочные единицы		
А4		3	ПВ6.07.02.00	Балка	1	
А4		4	ПВ6.07.03.00	Лестница	1	
А4		5	ПВ6.07.04.00	Площадка	8	
				Детали		
А4		6	ПВ6.07.00.02	Винт	24	

Инв.№ подл. | Подп. и дата | Взам. инв.№ | Инв.№ дубл. | Подп. и дата

Изм. | Лист | № докум. | Подп. | Дата

ПВ6.07.00.00

Разраб.	Кузьмина		12.83
Пров.	Числова		12.83
ГИП	Мелешин		12.83
Н.контр.	Панова		12.83
Утв.	Кузнецов		

Приспособление для замыкания вертикального монтажного стыка

Лит.	Лист	Листов
И	1	4

Гипронефтеспецмонтаж г. Москва

21540-05 55

Типовой проект УИС-3-18.86 Альбом V

ПВ6.07.01.00.СБ

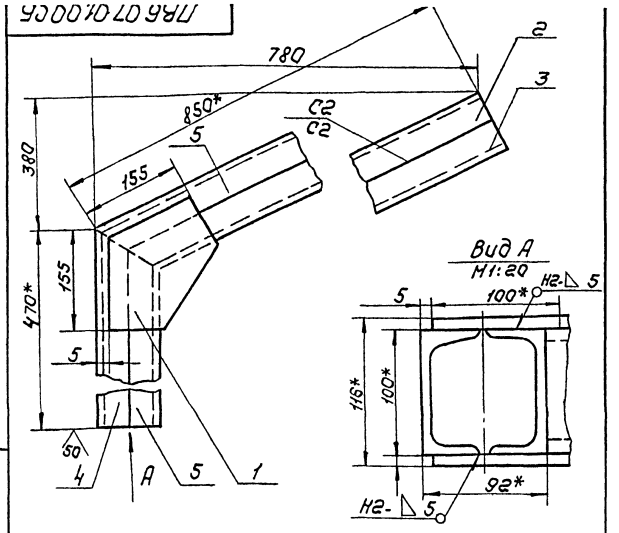

1. Сварные швы по ГОСТ 5264-80.
   Электроды сварочные типа Э42А по ГОСТ 9467-75.
2. Неуказанные предельные отклонения размеров:
   отверстий - H16; валов - h16; остальных $\pm \frac{IT16}{2}$.
3. * Размеры для справок.

Изм.	Лист	№ докум.	Подп.	Дата
Разраб.		Числова		12.83
Пров.		Кузьмина		12.83
Т. контр.				
ГИП		Нелешин		12.83
Н. контр.		Панова		12.83
Утв.		Кузнецов		

ПВ6.07.01.00.СБ

Кронштейн
Сборочный чертеж

Лит.	Масса	Масшт
И	25,50	1:5
Лист	Листов 1	

Гипронефтеспецмонтаж г. Москва

Инв.№ подл. | Подп. и дата | Взам. инв.№ | Инв.№ дубл. | Подп. и дата

ПВ6.07.01.01

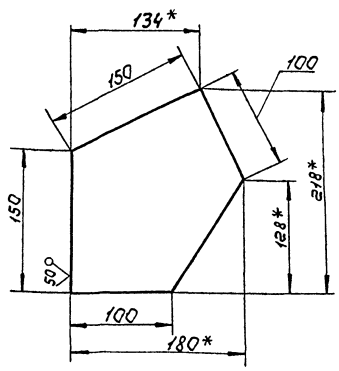

1. Неуказанные предельные отклонения размеров:
   валов - h16; остальных - $\pm \frac{IT16}{2}$.
2. * Размеры для справок.

Изм.	Лист	№ докум.	Подп.	Дата
Разраб.		Числова		12.83
Пров.		Кузьмина		12.83
Т. контр.				
ГИП		Нелешин		12.83
Н. контр.		Панова		12.83
Утв.		Кузнецов		

ПВ6.07.01.01

Косынка

Лист 5-8 ГОСТ 19903-74
Ст 3 ГОСТ 14637-79

Лит.	Масса	Масшт
И	1,30	1:2,5
Лист	Листов 1	

Гипронефтеспецмонтаж г. Москва

Инв.№ подл. | Подп. и дата | Взам. инв.№ | Инв.№ дубл. | Подп. и дата

ПВ6.07.00.02

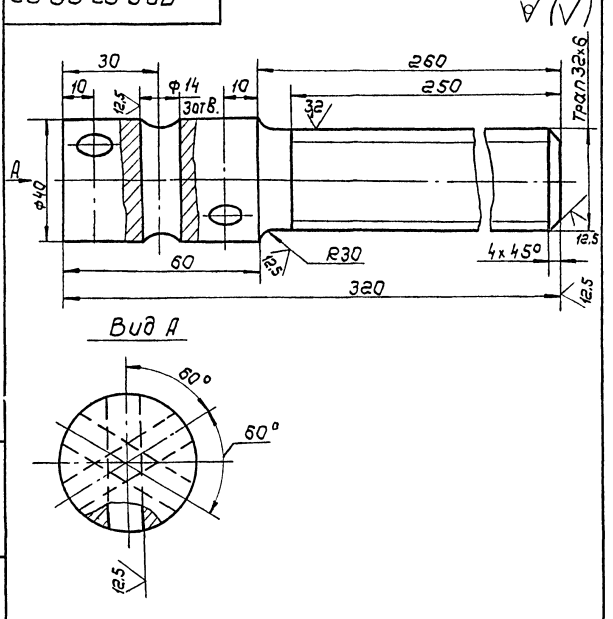

Неуказанные предельные отклонения размеров:
отверстий - H16; валов - h16; остальных - $\pm \frac{IT16}{2}$.

Изм.	Лист	№ докум.	Подп.	Дата
Разраб.		Числова		12.83
Пров.		Кузьмина		12.83
Т. контр.				
ГИП		Нелешин		12.83
Н. контр.		Панова		12.83
Утв.		Кузнецов		

ПВ6.07.00.02

Винт

Круг В-40 ГОСТ 2590-71
Ст 3 ГОСТ 535-79

Лит	Масса	Масшт
И	22	1:1
Лист	Листов 1	

Гипронефтеспецмонтаж г. Москва

Инв.№ подл. | Подп. и дата | Взам. инв.№ | Инв.№ дубл. | Подп. и дата

Формат	Зона	Поз.	Обозначение	Наименование	Кол.	Примечание
				Документация		
11			ПВ6.07.01.00СБ	Сборочный чертеж		
				Детали		
11		1	ПВ6.07.01.01	Косынка	2	
11		2	ПВ6.07.01.02	Швеллер	1	
11		3	ПВ6.07.01.03	Швеллер	1	
11		4	ПВ6.07.01.04	Швеллер	1	
11		5	ПВ6.07.01.05	Швеллер	1	

Изм.	Лист	№ докум.	Подп.	Дата
Разраб.		Числова		12.83
Пров.		Кузьмина		12.83
ГИП		Нелешин		12.83
Н. контр.		Панова		12.83
Утв.		Кузнецов		

ПВ6.07.01.00

Кронштейн

Лит.	Лист	Листов
И		1

Гипронефтеспецмонтаж г. Москва

Инв.№ подл. | Подп. и дата | Взам. инв.№ | Инв.№ дубл. | Подп. и дата

Типовой проект 902-5-18.86 Альбом V

Формат	Зона	Поз.	Обозначение	Наименование	Кол.	Примеч.
Б4		14	ПВ6.07.02.14	Косынка		
				Лист $\frac{Б\text{-}20\ ГОСТ\ 19903\text{-}74}{Ст.3\ ГОСТ\ 14637\text{-}79}$		
				300х110	1	19,3 кг

Инв. № подл. | Подп. и дата | Взам. инв. № | Инв. № дубл. | Подп. и дата

Изм.	Лист	№ докум.	Подп.	Дата	ПВ6.07.02.00	Лист 4

Формат	Зона	Поз.	Обозначение	Наименование	Кол.	Примеч.
				Полоса		
				Полоса $\frac{5х110\ ГОСТ\ 103\text{-}76}{Ст.3\ ГОСТ\ 535\text{-}79}$		
Б4		12	ПВ6.07.02.12	L=110	8	0,5 кг
Б4		13	ПВ6.07.02.13	L=175	32	0,75 кг
Б4		14	ПВ6.07.02.14	Косынка		
				Лист $\frac{Б20\ ГОСТ\ 19903\text{-}74}{Ст.3\ ГОСТ\ 14637\text{-}79}$		
				320х470	1	23,6 кг
				ПВ6.07.02.00-02 См. СБ		
				Детали		
А4		6	ПВ6.07.02.06	Гайка	12	
А4		7	ПВ6.07.02.07-02	Скоба	1	
Б4		8	ПВ6.07.02.08	Стойка		
				Двутавр $\frac{30\ ГОСТ\ 8239\text{-}72}{Ст.3\ ГОСТ\ 535\text{-}79}$		
				L=10500	2	383,0 кг
				Швеллер		
				Швеллер $\frac{10\ ГОСТ\ 8240\text{-}72}{Ст.3\ ГОСТ\ 535\text{-}79}$		
Б4		9	ПВ6.07.02.09	L=250	12	2,15 кг
Б4		10	ПВ6.07.02.10	L=600	12	5,2 кг
Б4		11	ПВ6.07.02.11	L=1500	4	12,85 кг
				Полоса		
				Полоса $\frac{5х110\ ГОСТ\ 103\text{-}76}{Ст.3\ ГОСТ\ 535\text{-}79}$		
Б4		12	ПВ6.07.02.12	L=110	6	0,5 кг
Б4		13	ПВ6.07.02.13	L=165	24	0,7 кг

Инв. № подл. | Подп. и дата | Взам. инв. № | Инв. № дубл. | Подп. и дата

Изм.	Лист	№ докум.	Подп.	Дата	ПВ6.07.02.00	Лист 3

Формат	Зона	Поз.	Обозначение	Наименование	Кол.	Примеч.
				Швеллер		
				Швеллер $\frac{10\ ГОСТ\ 8240\text{-}72}{Ст.3\ ГОСТ\ 535\text{-}79}$		
Б4		9	ПВ6.07.02.09	L=250	24	2,15 кг
Б4		10	ПВ6.07.02.10	L=600	24	5,2 кг
Б4		11	ПВ6.07.02.11	L=1500	8	12,85 кг
				Полоса		
				Полоса $\frac{5х110\ ГОСТ\ 103\text{-}76}{Ст.3\ ГОСТ\ 535\text{-}79}$		
Б4		12	ПВ6.07.02.12	L=110	12	0,5 кг
Б4		13	ПВ6.07.02.13	L=200	48	0,86 кг
Б4		14	ПВ6.07.02.14	Косынка		
				Лист $\frac{Б\text{-}20\ ГОСТ\ 19903\text{-}74}{Ст.3\ ГОСТ\ 14637\text{-}79}$		
				370х810		
				ПВ6.07.02.00-01 См. СБ		
				Детали		
А4		6	ПВ6.07.02.06	Гайка	16	
А4		7	ПВ6.07.02.07-01	Скоба	1	
Б4		8	ПВ6.07.02.08	Стойка		
				Двутавр $\frac{36\ ГОСТ\ 8239\text{-}72}{Ст.3\ ГОСТ\ 535\text{-}79}$		
				L=12500	2	608,0 кг
				Швеллер		
				Швеллер $\frac{10\ ГОСТ\ 8240\text{-}72}{Ст.3\ ГОСТ\ 535\text{-}79}$		
Б4		9	ПВ6.07.02.09	L=250	16	2,15 кг
Б4		10	ПВ6.07.02.10	L=600	16	5,2 кг
Б4		11	ПВ6.07.02.11	L=1500	5	12,85 кг

Инв. № подл. | Подп. и дата | Взам. инв. № | Инв. № дубл. | Подп. и дата

Изм.	Лист	№ докум.	Подп.	Дата	ПВ6.07.02.00	Лист 2

Формат	Зона	Поз.	Обозначение	Наименование	Кол.	Примеч.
				Документация		
А2			ПВ6.07.02.00 СБ	Сборочный чертеж		
				Детали		
А4		1	ПВ6.07.02.01	Кронштейн	1	
А4		2	ПВ6.07.02.02	Ловитель	1	
А4		3	ПВ6.07.02.03	Пластина	1	
Б4		4	ПВ6.07.02.04	Ребро		
				Полоса $\frac{14х100\ ГОСТ\ 103\text{-}76}{Ст.3\ ГОСТ\ 535\text{-}79}$		
				L=200	1	2,2 кг
Б4		5	ПВ6.07.02.05	Перекладина		
				Швеллер $\frac{10\ ГОСТ\ 8240\text{-}72}{Ст.3\ ГОСТ\ 535\text{-}79}$		
				L=620	1	5,35 кг
			Переменные данные	для исполнений		
				ПВ6.07.02.00 См. СБ		
				Детали		
А4		6	ПВ6.07.02.06	Гайка	24	
А4		7	ПВ6.07.02.07	Скоба		
Б4		8	ПВ6.07.02.08	Стойка		
				Двутавр $\frac{50\ ГОСТ\ 8239\text{-}72}{Ст.3\ ГОСТ\ 535\text{-}79}$		
				L=18500	2	1421,0 кг

Инв. № подл. | Подп. и дата | Взам. инв. № | Инв. № дубл. | Подп. и дата

Изм.	Лист	№ докум.	Подп.	Дата	ПВ6.07.02.00		
Разраб.		Кузьмина		12.83	Балка	Лит. И	Лист 1	Листов 4
Пров.		Числова		12.83		Гипронефтеспецмонтаж г. Москва		
ГИП		Мелешин		12.83				
Н. контр.		Панова		12.83				
Утв.		Кузнецов						

ПВ6.07.02.0005

Типовой проект 902-5-18.86 Альбом V

Вид А
М1:10

Б-Б
М1:4

Г-Г
М1:10

Д-Д
М1:10

В-В
М1:5

И-И
М1:25

Вид Е
М1:5

Ж-Ж
М1:2.5

К-К
М1:10

I
М1:10

II
М1:4

Обозначение	Размеры, мм												n	m	Масса, кг	Примечание
	H	H1	B	B1	L	L1	e	a	n	n1	c	z				
ПВ6.07.02.00	18520	17880	340	370	500	610	200	80	12	20,5	12	3,5	11	7	3437,0	Для РВС с высотой стенки 18м
-01	12520	11920	290	320	360	470	175	68	10	17	8	3	7	4	1496,0	—"— 12м
-02	10520	8940	270	300	300	410	165	64	7,5	14,5	7	2,5	5	3	987,0	—"— 9м
-03	8520	7450	250	260	240	350	140	55	7,5	13,5	6	2	4	2	645,0	—"— 7,5м
-04	6520	5960	250	260	240	350	140	55	7,5	13,5	6	2	3	1	505,0	—"— 6м

1. Сварные швы по ГОСТ 5264-80.
   Электроды сварочные типа Э42А по ГОСТ 9467-75.
2. Неуказанные предельные отклонения размеров:
   отверстий - H16; валов - h16; остальных $\pm \frac{IT16}{2}$.
3. Сборку балки выполнять в следующей последовательности:
   1) сварить между собой две дет. поз. 8;
   2) в изготовленном элементе прорезать окна (см. И-И);
   3) дет. поз. 13 сварить в коробку (см. И-И);
   4) коробку установить в подготовленные окна и приварить (см. Вид Е).
   5) сварить между собой попарно детали поз. 9,10 (см. Вид Е).
      Вырезать отверстие ф50, вставить и приварить гайку дет. поз. 6 (Ж-Ж);
   6) Завести готовые элементы (поз. 6) в коробку, установить и приварить пластину дет. поз. 12;
   7) сварить между собой попарно детали поз. 9 (см. Вид Е). Вырезать отв. ф50, вставить и приварить гайку дет. 6 (см. Ж-Ж);
      Готовые элементы обрезать по контуру сопрягаемой детали (см. II). Установить их и приварить.
   8) Произвести установку и приварку всех остальных деталей балки.
4. Шероховатость поверхностей реза для деталей Б4 - $\sqrt{}^{25}$.
5* Размеры для справок.

Примечания

1. При сборке обеспечить меры, исключающие сварочную деформацию узлов балки.
2. После окончания сборки трущиеся поверхности узлов смазать солидолом.

Изм.	Лист	№ докум.	Подп.	Дата
Разраб.		Числова		12.83
Пров.		Кузьмина		12.83
Т. контр.				
ГИП		Мелешин		12.83
Н. контр.		Панова		12.83
Утв.		Кузнецов		

ПВ6.07.02.00.СБ

Балка
Сборочный чертеж

Лит.	Масса	Масшт.
И	см. табл.	1:20
Лист	Листов 1	

Гипронефтеспецмонтаж г. Москва

Инв. № подл. | Подп. и дата | Взам. инв. № | Инв. № дубл. | Подп. и дата

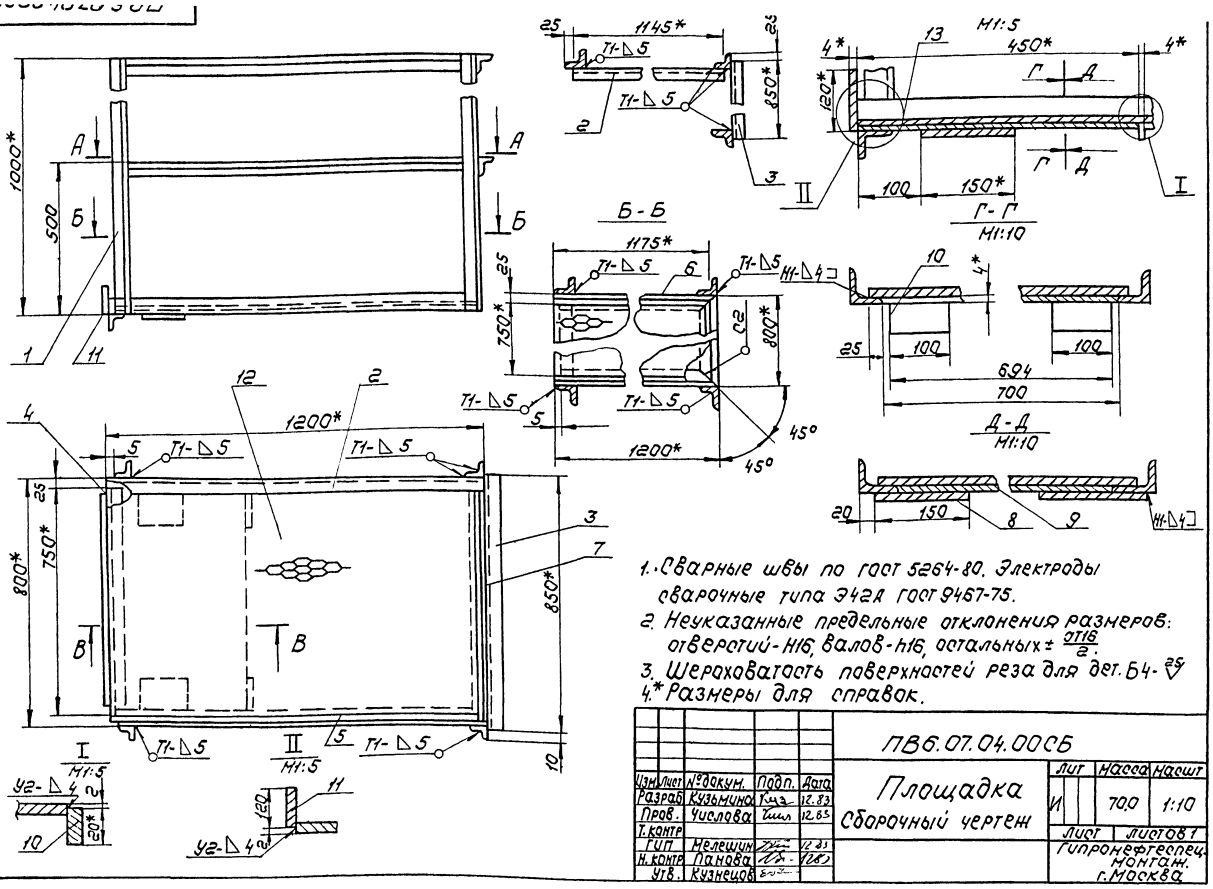

1. Сварные швы по гост 5264-80. Электроды сварочные типа Э42А гост 9467-75.
2. Неуказанные предельные отклонения размеров: отверстий - Н16, валов - h16, остальных $\pm \frac{IT16}{2}$.
3. Шероховатость поверхностей реза для дет. Б4 - $\sqrt{25}$
4. * Размеры для справок.

Изм.	Лист	№ докум.	Подп.	Дата
Разраб.		Кузьмина		12.83
Пров.		Числова		12.83
Т. контр.				
ГИП		Нелешин		12.83
Н. контр.		Панова		12.83
Утв.		Кузнецов		

ПВ6.07.04.00СБ

Площадка
Сборочный чертеж

Лит.	Масса	Масштаб
И	700	1:10

Лист	Листов 1

Гипронефтеспецмонтаж г. Москва

Формат	Зона	Поз.	Обозначение	Наименование		Примечание
Б4	13		ПВ6.07.04.12	Ограждение		
				лист Б-2 гост 19903-74 / ст. 3 гост 16523-70		
				100х3200	1	5.0кг

Изм.	Лист	№ докум.	Подп.	Дата	ПВ6.07.04.00	Лист 2

Формат	Зона	Поз.	Обозначение	Наименование		Примечание
				Документация		
12			ПВ6.07.04.00СБ	Сборочный чертеж		
				Детали		
				Каркас		
				уголок Б-50х50х5 гост 8509-72 / ст. 3 гост 535-79		
Б4	1		ПВ6.07.04.01	L = 1000	4	3,77кг
Б4	2		ПВ6.07.04.02	L = 1200	2	4,5кг
Б4	3		ПВ6.07.04.03	L = 850	2	3,2кг
Б4	4		ПВ6.07.04.04	L = 750	1	2,8кг
11	5		ПВ6.07.04.05	Основание	1	
11	6		ПВ6.07.04.05-01	Основание	1	
11	7		ПВ6.07.04.06	Основание боковое	1	
				Косынка		
				лист Б-4 гост 19903-74 / ст. 3 гост 14637-79		
Б4	8		ПВ6.07.04.07	150х150	2	0,7кг
Б4	9		ПВ6.07.04.08	694х450	1	1,0кг
Б4	10		ПВ6.07.04.09	100х20	2	0,5кг
Б4	11		ПВ6.07.04.10	120х700	1	2,6кг
Б4	12		ПВ6.07.04.11	Настил		
				лист ПВ506		
				гост 8706-79		
				750х1125	1	13,8кг

Изм.	Лист	№ докум.	Подп.	Дата	ПВ6.07.04.00	Лит.	Лист	Листов
Разраб.		Кузьмина		12.83	Площадка	И	1	2
Пров.		Числова		12.83		Гипронефтеспецмонтаж г. Москва		
ГИП		Нелешин		12.83				
Н. контр.		Панова		12.83				
Утв.		Кузнецов						

21540-05 59

Инв. № подл. | Подп. и дата | Взам. инв. № | Инв. № дубл. | Подп. и дата

ПВ6.07.01.03

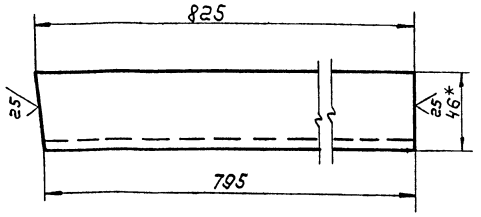

1. Неуказанные предельные отклонения размеров: валов - h16; остальных - ±IT16/2.
2* Размер для справок.

Изм.	Лист	№ докум.	Подп.	Дата
Разраб.		Числова		12.83
Пров.		Кузьмина		12.83
Т. контр.				
ГИП		Мелешин		12.83
Н. контр.		Панова		12.83
Утв.		Кузнецов		

Швеллер

Лит.	Масса	Масшт.
И	7,1	1:2
Лист	Листов 1	

Швеллер 10 ГОСТ 8240-72 / Ст 3 ГОСТ 535-79

Гипронефтеспецмонтаж г. Москва

Инв. № подл. | Подп. и дата | Взам. инв. № | Инв. № дубл. | Подп. и дата

ПВ6.07.01.02

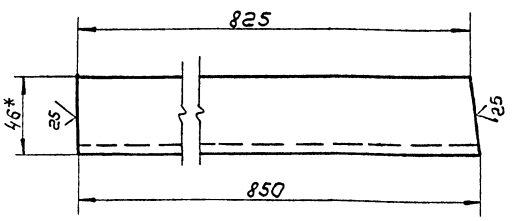

1. Неуказанные предельные отклонения размеров: валов - h16; остальных - ±IT16/2.
2. *Размер для справок.

Изм.	Лист	№ докум.	Подп.	Дата
Разраб.		Числова		12.83
Пров.		Кузьмина		12.83
Т. контр.				
ГИП		Мелешин		12.83
Н. контр.		Панова		12.83
Утв.		Кузнецов		

Швеллер

Лит.	Масса	Масшт.
И	7,3	1:2
Лист	Листов 1	

Швеллер 10 ГОСТ 8240-72 / Ст 3 ГОСТ 535-79

Гипронефтеспецмонтаж г. Москва

Инв. № подл. | Подп. и дата | Взам. инв. № | Инв. № дубл. | Подп. и дата

ПВ6.07.01.05

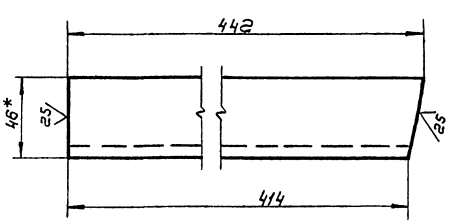

1. Неуказанные предельные отклонения размеров: валов - h16; остальных ± IT16/2.
2* Размеры для справок.

Изм.	Лист	№ докум.	Подп.	Дата
Разраб.		Числова		12.83
Пров.		Кузьмина		12.83
Т. контр.				
ГИП		Мелешин		12.83
Н. контр.		Панова		12.83
Утв.		Кузнецов		

Швеллер

Лит.	Масса	Масшт.
И	3,8	1:2
Лист	Листов 1	

Швеллер 10 ГОСТ 8240-72 / Ст 3 ГОСТ 535-79

Гипронефтеспецмонтаж. г. Москва

Инв. № подл. | Подп. и дата | Взам. инв. № | Инв. № дубл. | Подп. и дата

ПВ6.07.01.04

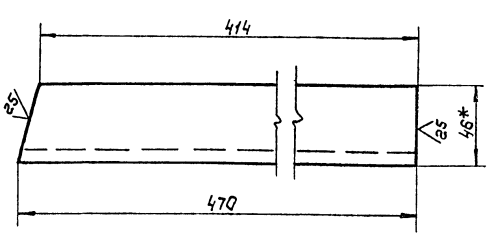

1. Неуказанные предельные отклонения размеров: валов - h16; остальных ± IT16/2.
2.* Размер для справок.

Изм.	Лист	№ докум.	Подп.	Дата
Разраб.		Числова		12.83
Пров.		Кузьмина		12.83
Т. контр.				
ГИП		Мелешин		12.83
Н. контр.		Панова		12.83
Утв.		Кузнецов		

Швеллер

Лит.	Масса	Масшт.
И	4,0	1:2
Лист	Листов 1	

Швеллер 10 ГОСТ 8240-72 / Ст 3 ГОСТ 535-79

Гипронефтеспецмонтаж г. Москва

Инв. № подл. | Подп. и дата | Взам. инв. № | Инв. № дубл. | Подп. и дата

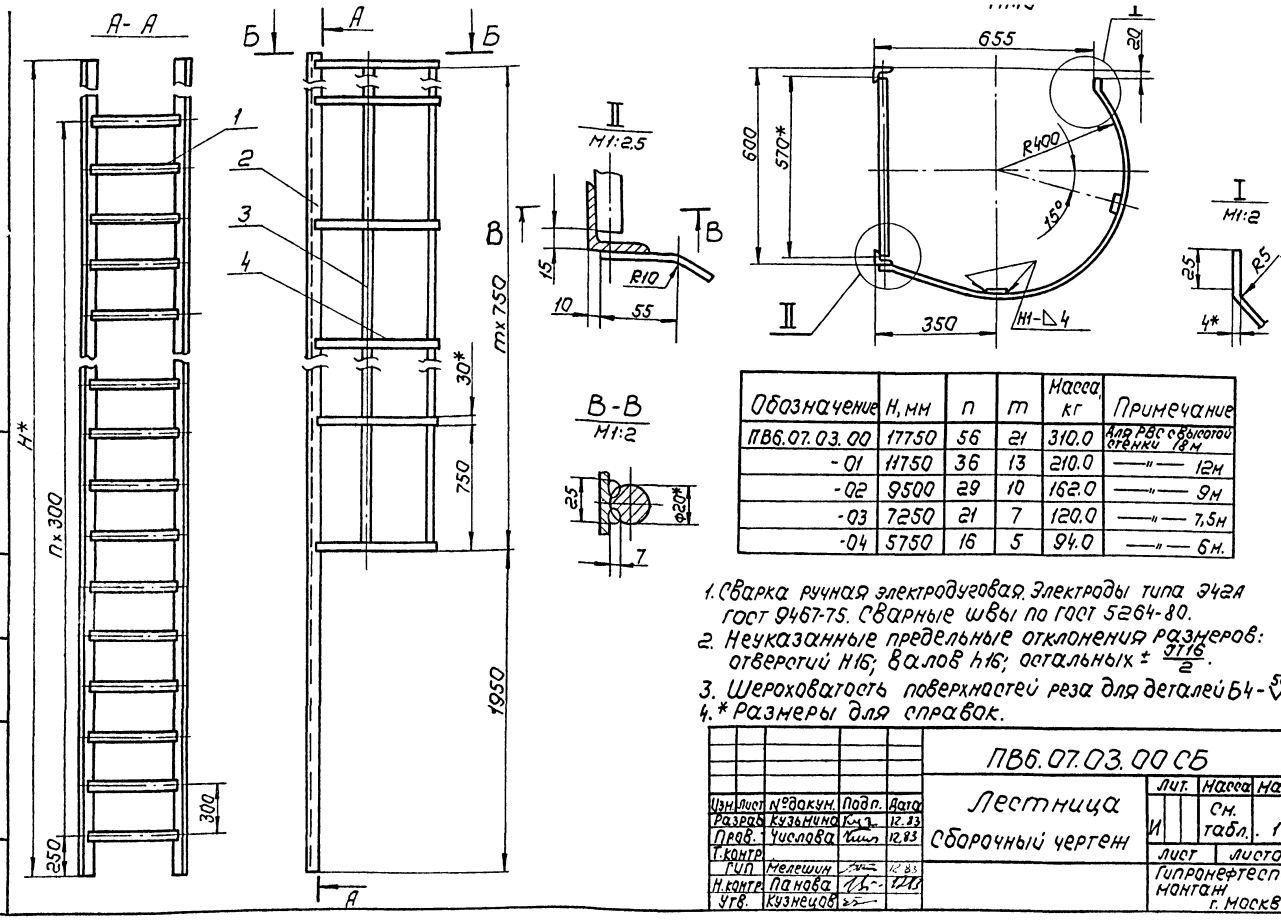

Обозначение	H, мм	n	m	Масса, кг	Примечание
ПВ6.07.03.00	17750	56	21	310.0	Для РВС с высотой стенки 18 м
-01	11750	36	13	210.0	—"— 12м
-02	9500	29	10	162.0	—"— 9м
-03	7250	21	7	120.0	—"— 7,5м
-04	5750	16	5	94.0	—"— 6м.

1. Сварка ручная электродуговая. Электроды типа Э42А ГОСТ 9467-75. Сварные швы по ГОСТ 5264-80.
2. Неуказанные предельные отклонения размеров: отверстий H16; валов h16; остальных $\pm\frac{IT16}{2}$.
3. Шероховатость поверхностей реза для деталей Б4 - $\overset{50}{\vee}$
4. * Размеры для справок.

Изм.	Лист	№ докум.	Подп.	Дата
Разраб.		Кузьмина		12.83
Пров.		Числова		12.83
Т. контр.				
ГИП		Мелешин		12.83
Н. контр.		Панова		12.83
Утв.		Кузнецов		

ПВ6.07.03.00 СБ

Лестница

Сборочный чертеж

Лит.	Масса	Масшт.
И	См. табл.	1:20

Лист | Листов 1

Гипронефтеспецмонтаж г. Москва

Инв. № подл. | Подп. и дата | Взам. инв. № | Инв. № дубл. | Подп. и дата

ПВ6.07.02.06

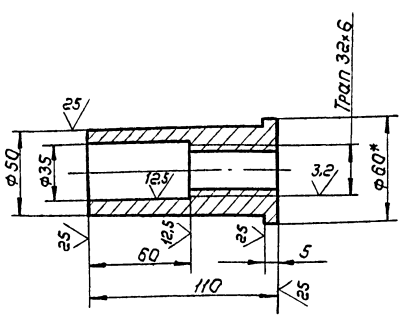

1. Неуказанные предельные отклонения размеров: отверстий - H16; валов - h16, остальных - $\pm\frac{IT16}{2}$.
2. * Размер для справок.

Изм.	Лист	№ докум.	Подп.	Дата
Разраб.		Кузьмина		12.83
Пров.		Числова		12.83
Т. контр.				
ГИП		Мелешин		12.83
Н. контр.		Панова		12.83
Утв.		Кузнецов		

ПВ6.07.02.06

Гайка

Лит.	Масса	Масшт.
И	0,5	1:2

Лист | Листов 1

Круг В-60 ГОСТ 2590-71 / Ст. 3 ГОСТ 535-79

Гипронефтеспецмонтаж г. Москва

Инв. № подл. | Подп. и дата | Взам. инв. № | Инв. № дубл. | Подп. и дата

ПВ6.07.02.07

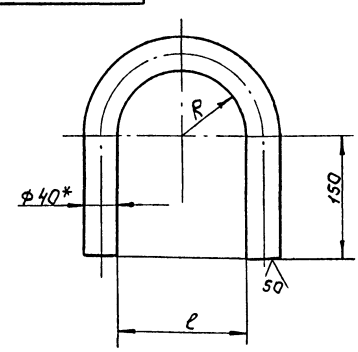

Обозначение	Размеры, мм R	Размеры, мм l	Масса, кг	Примечание
ПВ6.07.01.07	92+3,5	184+4,6	5,8	Длина заготовки L = 655±2,5мм
-01	78+3,0	156+4,0	5,3	—"— 610±2,2мм
-02	72+3,0	144+4,0	5,2	—"— 590±2,2мм
-03	62+3,0	124+4,0	4,9	—"— 560±2,2мм
-04	62+3,0	124+4,0	4,9	—"— L = 560±2,2мм

1. Неуказанные предельные отклонения размеров: отверстий - H16; валов - h16; остальных - $\pm\frac{IT16}{2}$.
2. * Размер для справок.

Изм.	Лист	№ докум.	Подп.	Дата
Разраб.		Кузьмина		12.83
Пров.		Числова		12.83
Т. контр.				
ГИП		Мелешин		12.83
Н. контр.		Панова		12.83
Утв.		Кузнецов		

ПВ6.07.02.07

Скоба

Лит.	Масса	Масшт.
И	См. табл.	—

Лист | Листов 1

Круг В-40 ГОСТ 2590-71 / Ст. 3 ГОСТ 535-79

Гипронефтеспецмонтаж г. Москва

Инв. № подл. | Подп. и дата | Взам. инв. № | Инв. № дубл. | Подп. и дата

21540-05 61

Типовой проект 902-5-18.86 Альбом V

ПВ6.07.02.01

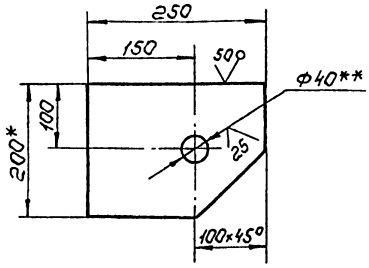

1. Неуказанные предельные отклонения размеров: отверстий - H16; валов - h16; остальных ± IT16/2.
2. ** Острые кромки отв. Ф40 скруглить радиусом 5мм.
3. * Размеры для справок.

Изм.	Лист	№ докум.	Подп.	Дата
Разраб.		Кузьмина		12.83
Пров.		Числова		12.83
Т. контр.				
ГИП		Нелешин		12.83
Н. контр.		Панова		12.83
Утв.		Кузнецов		

ПВ6.07.02.01

Кронштейн

Лит.	Масса	Масшт
И	4,8	1:5
Лист	Листов 1	

Полоса 14×200 ГОСТ 103-76 / Ст3 ГОСТ 535-79

Гипронефтеспецмонтаж, г. Москва

Инв.№ подл. | Подп. и дата | Взам. инв.№ | Инв.№ дубл. | Подп. и дата

ПВ6.07.02.03

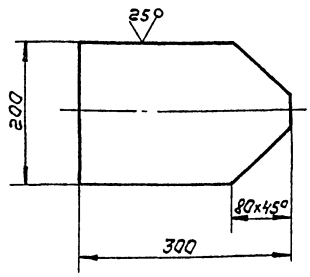

Неуказанные предельные отклонения размеров: валов - h16; остальных - ± IT16/2.

Изм.	Лист	№ докум.	Подп.	Дата
Разраб.		Кузьмина		12.83
Пров.		Числова		12.83
Т. контр.				
ГИП		Нелешин		12.83
Н. контр.		Панова		12.83
Утв.		Кузнецов		

ПВ6.07.02.03

Пластина

Лит.	Масса	Масшт.
И	6.0	1:5
Лист	Листов 1	

Лист 6-14 ГОСТ 19903-74 / Ст.3 ГОСТ 14637-79

Гипронефтеспецмонтаж г. Москва

Инв.№ подл. | Подп. и дата | Взам. инв.№ | Инв.№ дубл. | Подп. и дата

ПВ6.07.04.06

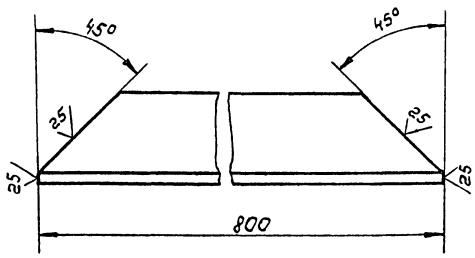

Неуказанные предельные отклонения размеров: валов - h16.

Изм.	Лист	№ докум.	Подп.	Дата
Разраб.		Кузьмина		12.83
Пров.		Числова		12.83
Т. контр.				
ГИП		Нелешин		12.83
Н. контр.		Панова		12.83
Утв.		Кузнецов		

ПВ6.07.04.06

Основание боковое

Лит.	Масса	Масшт.
И	3,0	1:2
Лист	Листов 1	

Уголок 6-50×50×5 ГОСТ 8509-72 / Ст 3 ГОСТ 535-79

Гипронефтеспецмонтаж г. Москва

Инв.№ подл. | Подп. и дата | Взам. инв.№ | Инв.№ дубл. | Подп. и дата

ПВ6.07.04.05

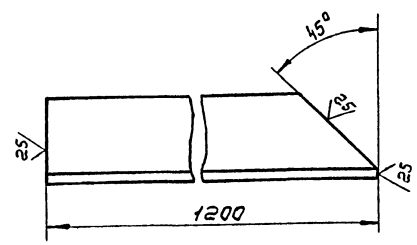

ПВ6.07.04.05-01 – зеркальное отражение, остальное см. ПВ6.07.04.05

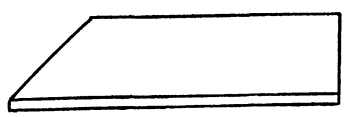

Неуказанные предельные отклонения размеров: валов - h16.

Изм.	Лист	№ докум.	Подп.	Дата
Разраб.		Кузьмина		12.83
Пров.		Числова		12.83
Т. контр.				
ГИП		Нелешин		12.83
Н. контр.		Панова		12.83
Утв.		Кузнецов		

ПВ6.07.04.05

Основание

Лит.	Масса	Масш.
И	4,5	1:2
Лист	Листов 1	

Уголок 6-50×50×5 ГОСТ 8509-72 / Ст 3 ГОСТ 535-79

Гипронефтеспецмонтаж г. Москва

Инв.№ подл. | Подп. и дата | Взам. инв.№ | Инв.№ дубл. | Подп. и дата

Типовой проект 902-5-18.86 Альбом V

Формат	Зона	Поз.	Обозначение	Наименование	Кол.	Примеч.
				ПВ6.07.03.00-03 Сп. СБ		
				Детали		
Б4		1	ПВ6.07.03.01	Круг		
				Круг В-20 ГОСТ 2590-71 / Ст. 3 ГОСТ 535-79		
				L=570	22	1,95 кг
Б4		2	ПВ6.07.03.02	Уголок		
				Уголок Б-50х50х5 ГОСТ 8509-72 / Ст. 3 ГОСТ 535-79		
				L=7250	2	27,3 кг
				Ограждение		
				Полоса 4х30 ГОСТ 103-76 / Ст. 3 ГОСТ 535-79		
Б4		3	ПВ6.07.03.03	L=5270	2	5,0 кг
Б4		4	ПВ6.07.03.04	L=1350	8	1,3 кг
				ПВ6.07.03.00-04 Сп. СБ		
				Детали		
Б4		1	ПВ6.07.03.01	Круг		
				Круг В-20 ГОСТ 2590-71 / Ст. 3 ГОСТ 535-79		
				L=570	17	1,95 кг
Б4		2	ПВ6.07.03.02	Уголок		
				Уголок Б-50х50х5 ГОСТ 8509-72 / Ст. 3 ГОСТ 535-79		
				L=5750	2	22,0 кг
				Ограждение		
				Полоса 4х30 ГОСТ 103-76 / Ст. 3 ГОСТ 535-79		
Б4		3	ПВ6.07.03.03	L=3770	2	3,5 кг
Б4		4	ПВ6.07.03.04	L=1350	6	1,3 кг

Инв. № подл. | Подп. и дата | Взам. инв. № | Инв. № дубл. | Подп. и дата

Изм. Лист № докум. Подп. Дата

ПВ6.07.03.00

Лист 3

Формат	Зона	Поз.	Обозначение	Наименование	Кол.	Примеч.
				Круг В-20 ГОСТ 2590-71 / Ст. 3 ГОСТ 535-79		
				L=570	37	1,95 кг
Б4		2	ПВ6.07.03.02	Уголок		
				Уголок Б-50х50х5 ГОСТ 8509-72 / Ст. 3 ГОСТ 535-79		
				L=11750	2	44,3 кг
				Ограждение		
				Полоса 4х30 ГОСТ 103-76 / Ст. 3 ГОСТ 535-79		
Б4		3	ПВ6.07.03.03	L=9770	2	9,2 кг
Б4		4	ПВ6.07.03.04	L=1350	14	1,3 кг
				ПВ6.07.03.00.02 Сп. СБ		
				Детали		
Б4		1	ПВ6.07.03.01	Круг		
				Круг В-20 ГОСТ 2590-71 / Ст. 3 ГОСТ 535-79		
				L=570	30	1,95 кг
Б4		2	ПВ6.07.03.02	Уголок		
				Уголок Б-50х50х5 ГОСТ 8509-72 / Ст. 3 ГОСТ 535-79		
				L=9500	2	36,0 кг
				Ограждение		
				Полоса 4х30 ГОСТ 103-76 / Ст. 3 ГОСТ 535-79		
Б4		3	ПВ6.07.03.03	L=7520	2	7,0 кг
Б4		4	ПВ6.07.03.04	L=1350	11	1,3 кг

Инв. № подл. | Подп. и дата | Взам. инв. № | Инв. № дубл. | Подп. и дата

Изм. Лист № докум. Подп. Дата

ПВ6.07.03.00

Лист 2

ПВ6.07.02.02

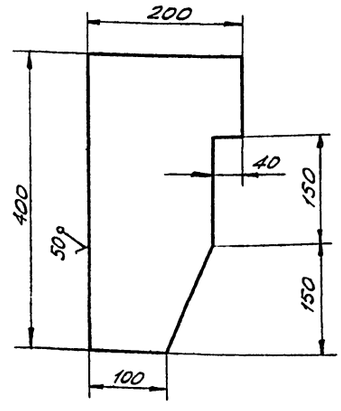

Неуказанные предельные отклонения размеров: валов - h 16; остальных - ± JT16/2

Инв. № подл. | Подп. и дата | Взам. инв. № | Инв. № дубл. | Подп. и дата

Изм.	Лист	№ док ум.	Подп.	Дата
Разраб.		Кузьмина		12.83
Пров.		Числова		12.83
Т.контр.				
ГИП		Мелешин		12.83
Н.контр.		Панова		12.83
Утв.		Кузнецов		

ПВ6.07.02.02

Ловитель

Лит.	Масса	Масшт.
И	8,0	1:5

Лист	Листов 1

Лист 5-14 ГОСТ 19903-74 / Ст. 3 ГОСТ 14637-79

Гипронефтеспецмонтаж г. Москва

Формат	Зона	Поз.	Обозначение	Наименование	Кол.	Примеч.
				Документация		
А3			ПВ6.07.03.00 СБ	Сборочный чертеж		
			Переменные данные	для изменений		
				ПВ6.07.03.00 Сп. СБ		
				Детали		
Б4		1	ПВ6.07.03.01	Круг		
				Круг В-20 ГОСТ 2590-71 / Ст. 3 ГОСТ 535-79		
				L=570	57	1,95 кг
Б4		2	ПВ6.07.03.02	Уголок		
				Уголок Б-50х50х5 ГОСТ 8509-72 / Ст. 3 ГОСТ 535-79		
				L=17750	2	67,0 кг
				Ограждение		
				Полоса 4х30 ГОСТ 103-76 / Ст. 3 ГОСТ 535-79		
Б4		3	ПВ6.07.03.03	L=15770	2	15,0 кг
Б4		4	ПВ6.07.03.04	L=1350	22	1,3 кг
				ПВ6.07.03.00-01 Сп. СБ		
				Детали		
Б4		1	ПВ6.07.03.01	Круг		

Инв. № подл. | Подп. и дата | Взам. инв. № | Инв. № дубл. | Подп. и дата

Изм.	Лист	№ докум.	Подп.	Дата
Разраб.		Кузьмина		12.83
Пров.		Числова		12.83
ГИП		Мелешин		12.83
Н.контр.		Панова		12.83
Утв.		Кузнецов		

ПВ6.07.03.00

Лестница

Лит.	Лист	Листов
И	1	3

Гипронефтеспецмонтаж г. Москва

Типовой проект 902-5-18-86

ПВ 10.05.00.00 СБ

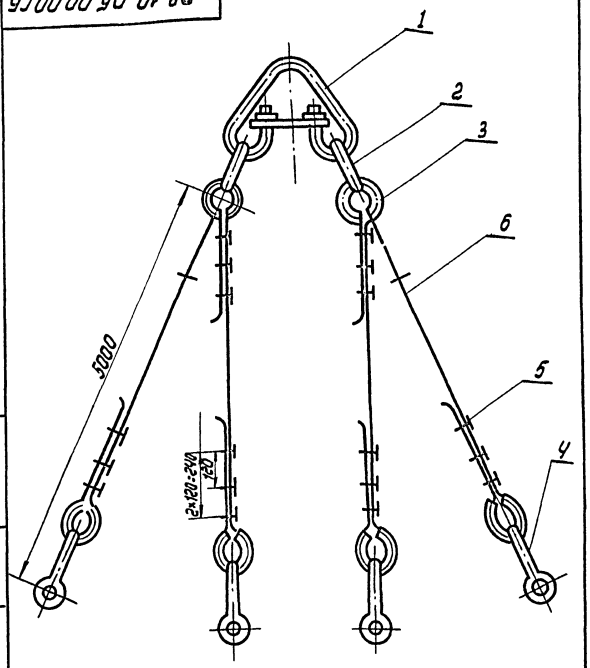

Изм.	Лист	N докум.	Подп.	Дата
Разраб.	Кузьмина			12.83
Пров.	Числова			12.83
Т.контр.				
ГИП	Тюрин			12.83
Н.контр.	Панова			12.83
Утв.	Кузнецов			12.83

ПВ 10.05.00.00 СБ

Строп 4-х ветвевой Q = 5т
Сборочный чертеж

Лит	Масса	Масштаб
И	87.9	—

Лист	Листов 1

Гипронефтеспецмонтаж г. Москва

Формат	Зона	Поз.	Обозначение	Наименование	Кол.	Примечание
				Документация		
А4			ПВ 10.05.00.00 СБ	Сборочный чертеж		
				Стандартные изделия		
		1		Звено Рт I-10.0		
				ГОСТ 25573-82	1	22.4кг
		2		Звено Рт I-2,5		
				ГОСТ 25573-82	2	3,0кг
		3		Коуш 56		
				ГОСТ 2224-72	8	0,2 кг
		4		3К-16		
				ТУ 36.1839-75	24	0,32кг
		5		Скоба СА-1,6		
				ОСТ 5.2312-79	4	0,51кг
				Материалы		
		6		Канат 15-Г-I-1764(180)		
				ГОСТ 7668-80		
				L = 6000 ± 10 мм	4	5.1кг

Изм.	Лист	N докум.	Подп.	Дата
Разраб.	Числова			12.83
Пров.	Кузьмина			12.83
ГИП	Тюрин			12.83
Н.контр.	Панова			12.83
Утв.	Кузнецов			12.83

ПВ 10.05.00.00

Строп 4-х ветвевой Q=5т

Лит	Лист	Листов
		1

Гипронефтеспецмонтаж г. Москва

ПВ. 10.04.00.00 СБ

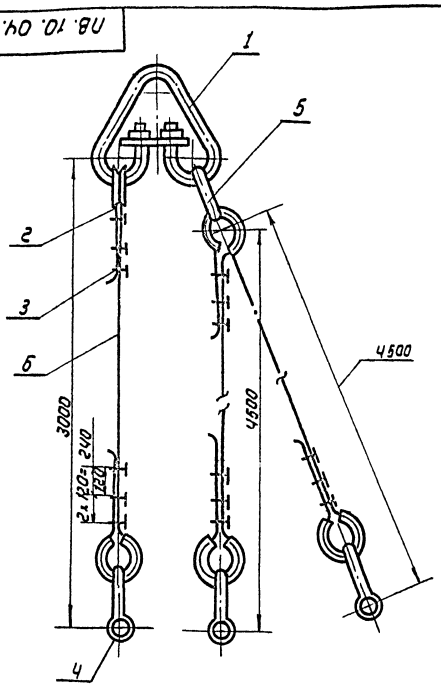

Изм.	Лист	N докум.	Подп.	Дата
Разраб.	Числова			12.83
Пров.	Кузьмина			12.83
Т.контр.				
ГИП	Тюрин			12.83
Н.контр.	Панова			12.83
Утв.	Кузнецов			12.83

ПВ. 10.04.00.00 СБ

Строп 3-х ветвевой Q=3т
Сборочный чертеж

Лит	Масса	Масштаб
И	68.7	—

Лист 1	Листов 1

Гипронефтеспецмонтаж г. Москва

Формат	Зона	Поз.	Обозначение	Наименование	Кол.	Примечание
				Документация		
А4			ПВ 10.04.00.00 СБ	Сборочный чертеж		
				Стандартные изделия		
		1		Звено Рт I-100		
				ГОСТ 25573-82	1	22.40кг
		2		Коуш 56		
				ГОСТ 2224-72	6	0,2 кг
		3		3К-16		
				ТУ36.1839-75	10	0,32кг
		4		Скоба СА 1,6		
				ГОСТ 5.2312-79	3	0,51кг
		5		Звено Рт I-1,6		
				ГОСТ 25573-82	1	1,69кг
				Материалы		
				Канат 15Г-I-1764-(180)		
				ГОСТ 7668-80		
		6		L = 4000	1	3,4кг
		7		L = 5500	2	4,7кг

Изм.	Лист	N докум.	Подп.	Дата
Разраб.	Числова			12.83
Пров.Пров.	Кузьмина			12.83
ГИП	Тюрин			12.83
Н.контр.	Панова			12.83
Утв.	Кузнецов			12.83

ПВ. 10.04.00.00

Строп 3х ветвевой Q=3т

Лит	Лист	Листов
		1

Гипронефтеспецмонтаж г. Москва

Типовой проект 902-5-18.86 Альбом V

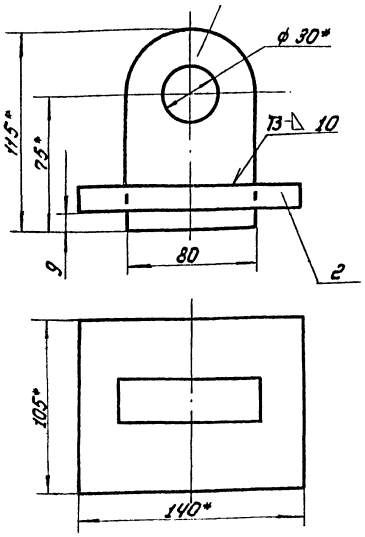

1. Сварные швы по ГОСТ 5264-80. Электроды сварочные типа Э42А ГОСТ 9467-75.
2. Неуказанные предельные отклонения размеров: отверстий - $H16$; валов - $h16$; остальных - $\pm \frac{IT16}{2}$
3. * Размеры для справок.

Изм.	Лист	N докум.	Подп.	Дата	ПВ5. 13.00.00 СБ		
Разраб.		Похомова		12.83	Приспособление строповочное	Лит.	Масса	Масштаб
Пров.		Кузьмина		12.83		И	2,85	1:2
Т. контр.					Сборочный чертеж	Лист	Листов 1
ГИП		Мелешин		12.83		Гипронефтеспецмонтаж г. Москва	
Н. контр.		Панова		12.83			
Утв.		Кузнецов		12.83			

Инв. № подл. | Подп. и дата | Взам. инв. № | Инв. № дубл. | Подп. и дата

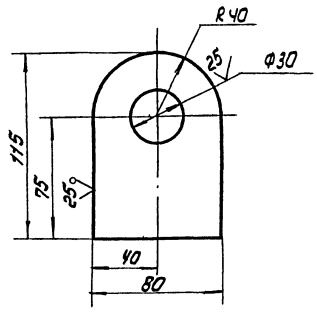

Неуказанные предельные отклонения размеров: отверстий - $H16$; валов - $h16$; остальных - $\pm \frac{IT16}{2}$

Изм.	Лист	N докум.	Подп.	Дата	ПВ5. 13.00.01		
Разраб.		Похомова		12.83	Скоба	Лит.	Масса	Масштаб
Пров.		Кузьмина		12.83		И	1,6	1:2
Т. контр.						Лист	Листов 1
ГИП		Мелешин		12.83	Лист Б-24 ГОСТ 19903-74 Ст3 ГОСТ 14637-79	Гипронефтеспецмонтаж г. Москва	
Н. контр.		Панова		12.83			
Утв.		Кузнецов		12.83			

Инв. № подл. | Подп. и дата | Взам. инв. № | Инв. № дубл. | Подп. и дата

ПВ5. 13.00.02

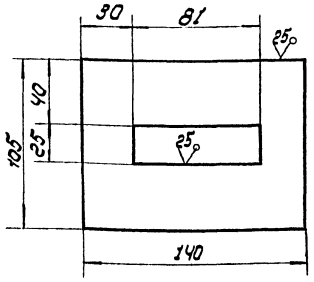

Неуказанные предельные отклонения размеров: отверстий - $H16$; валов - $h16$; остальных - $\pm \frac{IT16}{2}$

Изм.	Лист	N докум.	Подп.	Дата	ПВ5. 13.00.02		
Разраб.		Похомова		12.83	Пластина	Лит.	Масса	Масштаб
Пров.		Кузьмина		12.83		И	1,25	1:2
Т. контр.						Лист	Листов 1
ГИП		Мелешин		12.83	Лист Б-16 ГОСТ 19903-74 Ст3 ГОСТ 14637-79	Гипронефтеспецмонтаж г. Москва	
Н. контр.		Панова		12.83			
Утв.		Кузнецов		12.83			

Инв. № подл. | Подп. и дата | Взам. инв. № | Инв. № дубл. | Подп. и дата

Формат	Зона	Поз.	Обозначение	Наименование	Кол.	Примечание
				Документация		
А4			ПВ5.13.00.00 СБ	Сборочный чертеж		
				Детали		
А4		1	ПВ5.13.00.01	Скоба	1	
А4		2	ПВ5.13.00.02	Пластина	1	

Изм.	Лист	N докум.	Подп.	Дата	ПВ5. 13.00.00			
Разраб.		Похомова		12.83	Приспособление строповочное	Лит.	Лист	Листов
Пров.		Кузьмина		12.83		И	1	1
ГИП		Тюрин		12.83		Гипронефтеспецмонтаж г. Москва	
Н. контр.		Панова		12.83			
Утв.		Кузнецов		12.83			

Инв. № подл. | Подп. и дата | Взам. инв. № | Инв. № дубл. | Подп. и дата

Типовой проект 902-5-18.86 Альбом V

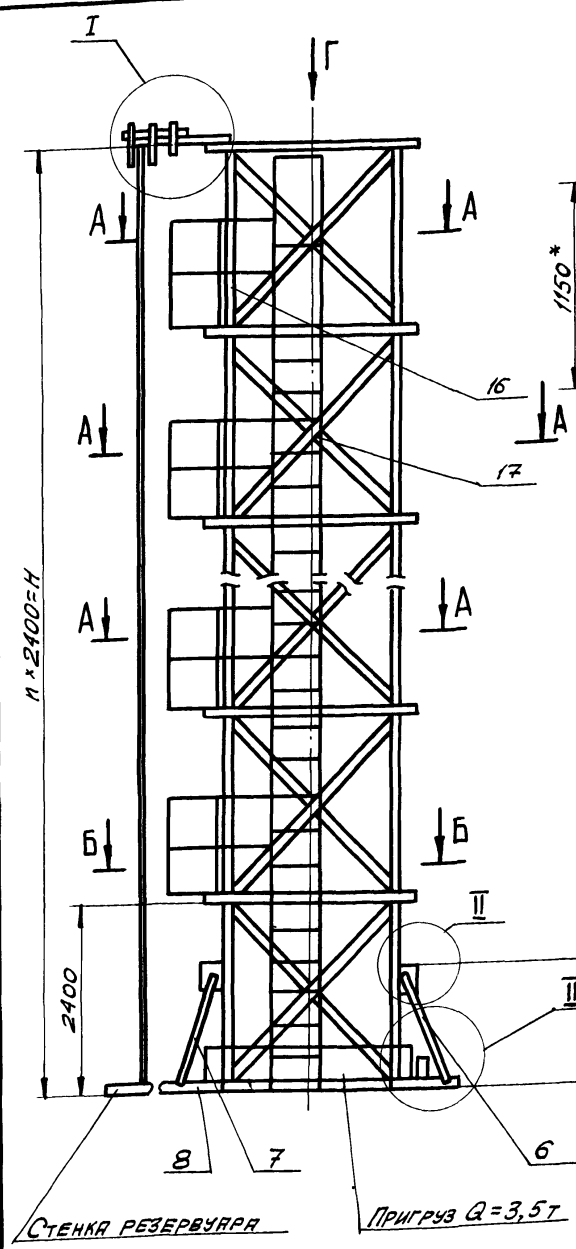

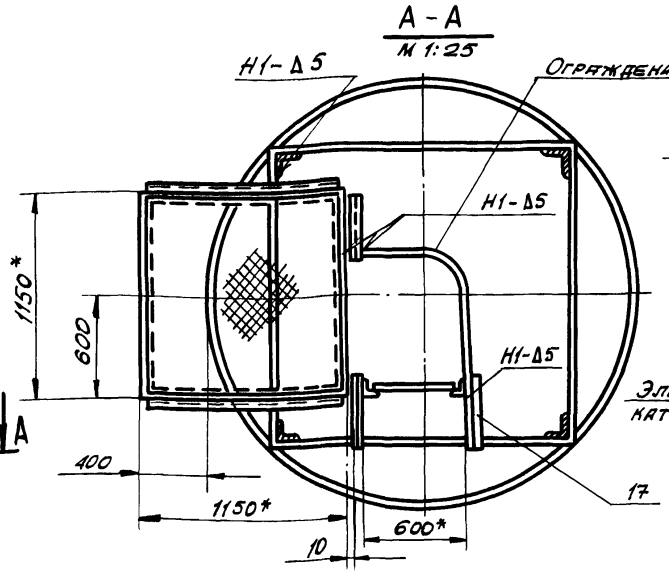

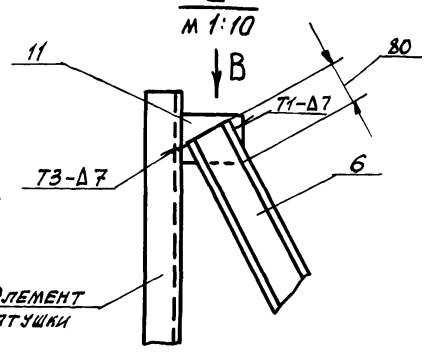

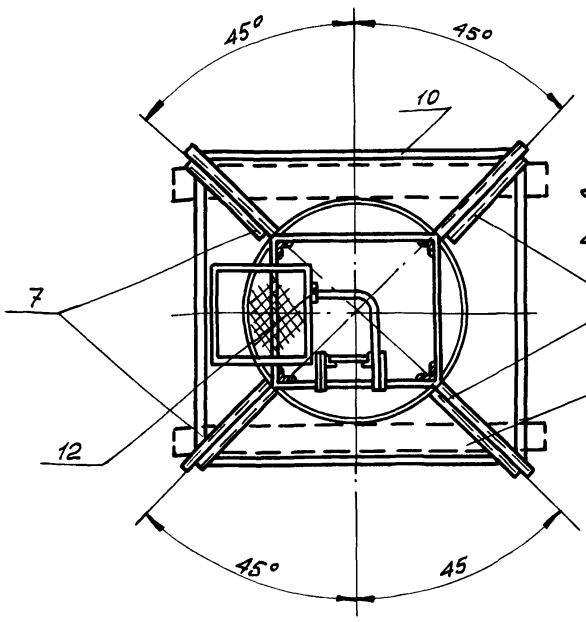

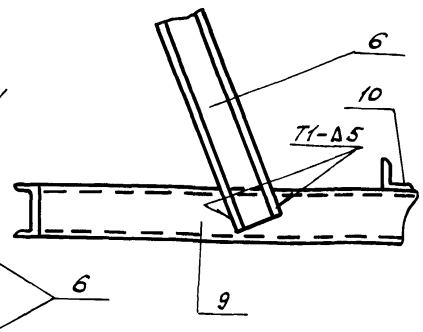

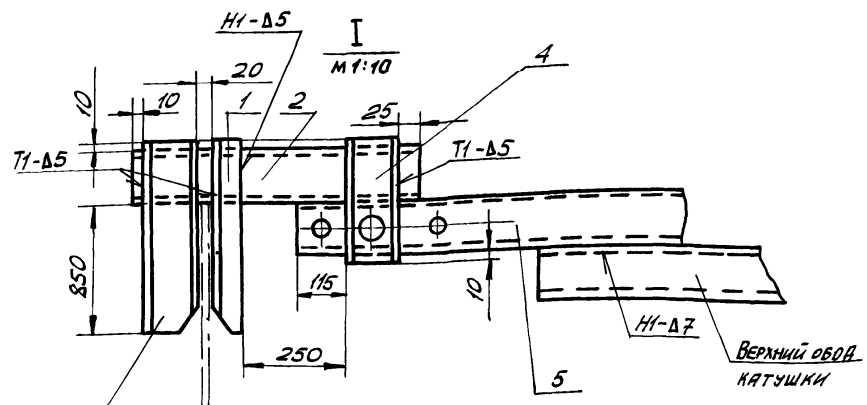

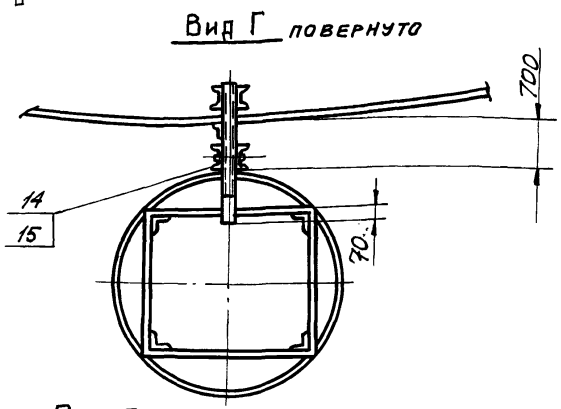

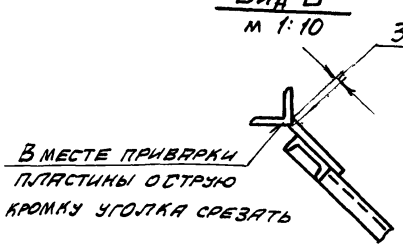

Обозначение	П, шт.	Н, мм	Масса, кг
ПВ 7.20.00.00	8	18000	790
-01	5	12000	540

1. Электроды сварочные типа Э42А ГОСТ 9467-75.
2. Сварку производить по ГОСТ 5264-80 по контуру прилегания деталей катетом равным наименьшей толщине свариваемых деталей.
3. Шероховатость поверхностей реза для дет. Б4 $\frac{25}{}$.
4. Неуказанные предельные отклонения размеров: отверстий - H16; валов - h16; остальных - $\pm \frac{IT16}{2}$.
5. Для изготовления стойки использовать каркас, на который была навернута стенка.
6. Детали поз. 6, 7, 8, 9, 10 привариваются с подгонкой по месту для обеспечения устойчивости стойки во время работы.
7. Пригруз Q=3,5т прикрепить к нижнему ободу металлическими лентами.
8. Масса площадок с лестницей дана в таблице.
9. Ограждение лестницы приварить к площадке, а в местах между площадками к ленте поз. 12.
10. * Размеры для справок.

Изм.	Лист	№ докум.	Подп.	Дата
Разраб.		Блинова		12.83
Пров.		Кузнецов		12.83
Т. контр.				
ГИП		Мелешин		12.83
Н. контр.		Панова		12.83
Утв.		Кузнецов		

ПВ 7.20.00.00 СБ

Стойка для сборки и сварки вертикального монтажного стыка стенки
Сборочный чертеж

Лит.	Масса	Масшт.
И	См. табл.	1:50
Лист	Листов 1	

Гипронефтеспецмонтаж г. Москва

Инв. № подл. | Подп. и дата | Взам. инв. № | Инв. № дубл. | Подп. и дата

Типовой проект 902-5-18.86 Альбом IV

Формат	Зона	Поз.	Обозначение	Наименование	Кол.	Примечание
				Документация		
А2			ПВ7.20.00.00 СБ	Сборочный чертеж		
				Детали		
64		1	ПВ7.20.00.01	Затвор	1	
64		2	ПВ7.20.00.02	Основа		
				Швеллер 10 ГОСТ 8240-72 / Швеллер Ст.3 ГОСТ 535-79		
				L = 555	1	49 кг
64		3	ПВ7.20.00.03	Затвор	2	
64		4	ПВ7.20.00.04	Державка	2	
64		5	ПВ7.20.00.05	Основание	1	
				Швеллер 12 ГОСТ 8240-72 / Швеллер Ст.3 ГОСТ 535-79		
64		6	ПВ7.20.00.06	L = 2300	2	20 кг
64		7	ПВ7.20.00.07	L = 2000	2	23 кг
64		8	ПВ7.20.00.08	L = 1300	2	13,5 кг
64		9	ПВ7.20.00.09	L = 1600	2	16,5 кг
64		10	ПВ7.20.00.10	Основание		
				Уголок 6-75×75×5 ГОСТ 8509-72 / Уголок Ст.3 ГОСТ 535-79		
				L = 4500	4	87 кг

ПВ7.20.00.00

Стойка для сборки и сварки вертикальных стенок

Лит. | Лист 1 | Листов 3

Гипронефтеспецмонтаж г. Москва

Копировал

Формат А1

Формат	Зона	Поз.	Обозначение	Наименование	Кол.	Примечание
				ПВ7.20.00.00-01		
				Сборочные единицы		
Ш4		15	ПВ7.20.01.00	Площадка	4	
Ш4		16	ПВ6.07.03.00	Лестница	1	
				Детали		
64		17	ПВ7.20.01.17	Соединитель		
				Уголок 6-80×50×5 ГОСТ 8509-72 / Уголок Ст.3 ГОСТ 535-79		
				L = 550	8	1,9 кг

ПВ7.20.00.00

Копировал

Формат А1

Формат	Зона	Поз.	Обозначение	Наименование	Кол.	Примечание
				Документация		
А2			ПВ7.20.01.00 СБ	Сборочный чертеж		
				Детали		
				Уголок		
				Уголок 6-80×50×5 ГОСТ 8509-72 / Уголок Ст.3 ГОСТ 535-79		
64		1	ПВ7.20.01.01	L = 1150	4	4,4 кг
64		2	ПВ7.20.01.02	L = 1180	7	4,5 кг
64		3	ПВ7.20.01.03	L = 1100	3	4,2 кг
64		4	ПВ7.20.01.04	L = 360	2	1,3 кг
64		5	ПВ7.20.01.05	Настил		
				Лист 10-С-8 ГОСТ 8568-77 1100×1100 / Ст.3 ГОСТ 8706-78	1	22 кг
64		6	ПВ7.20.01.06	Втулка		
				Труба 89×4 ГОСТ 8732-78 / Труба В10 ГОСТ 8731-74		
				L = 60	4	0,1 кг
64		7	ПВ7.20.01.07	Ограждение		
				Труба В12 ГОСТ 2590-71 / Труба Ст.3 ГОСТ 535-79		
				L = 1000	2	4,8 кг

ПВ7.20.01.00

Площадка

Лит. | Лист 1 | Листов 1

Гипронефтеспецмонтаж г. Москва

Копировал

Формат А1

ПВ7.20.00.04

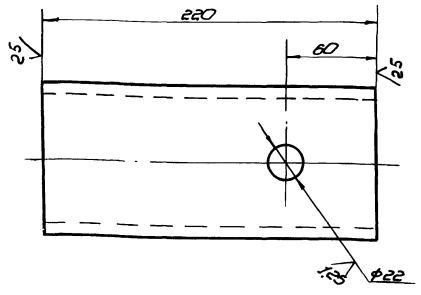

Неуказанные предельные отклонения размеров:
отверстий - H16;
валов - h16;
остальных - $\pm \frac{IT16}{2}$

Изм.	Лист	№ докум.	Подп.	Дата	ПВ7.20.00.04		
Разраб.		Блинова		12.83	Державка	Лит.	Масса	Масштаб
Пров.		Кузьмина		12.83		И	4,9	1:2
Т.контр.						Лист	Листов 1
ГИП		Мелешин		12.83	Швеллер 10 ГОСТ 8240-72 / Ст.3 ГОСТ 535-79	Гипронефтеспецмонтаж г. Москва	
Н.контр.		Ленова		12.83			
Утв.		Кузнецов					

Копировал — Формат А1

ПВ7.20.00.03

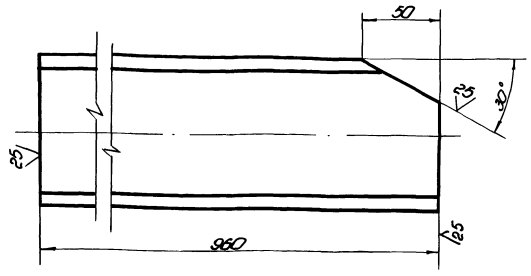

Неуказанные предельные отклонения размеров:
валов - h16;
остальных - $\pm \frac{IT16}{2}$

Изм.	Лист	№ докум.	Подп.	Дата	ПВ7.20.00.03		
Разраб.		Блинова		12.83	Захват	Лит.	Масса	Масштаб
Пров.		Кузьмина		12.83		И	8,3	1:2
Т.контр.						Лист	Листов 1
ГИП		Мелешин		12.83	Швеллер 10 ГОСТ 8240-72 / Ст.3 ГОСТ 535-79	Гипронефтеспецмонтаж г. Москва	
Н.контр.		Ленова		12.83			
Утв.		Кузнецов					

Копировал — Формат А1

ПВ7.20.00.05

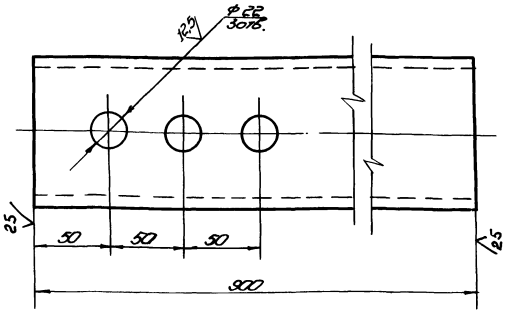

Неуказанные предельные отклонения размеров:
отверстий - H16;
валов - h16;
остальных - $\pm \frac{IT16}{2}$

Изм.	Лист	№ докум.	Подп.	Дата	ПВ7.20.00.05		
Разраб.		Блинова		12.83	Основание	Лит.	Масса	Масштаб
Пров.		Кузьмина		12.83		И	7,7	1:2
Т.контр.						Лист	Листов 1
ГИП		Мелешин		12.83	Швеллер 10 ГОСТ 8240-72 / Ст.3 ГОСТ 535-79	Гипронефтеспецмонтаж г. Москва	
Н.контр.		Ленова		12.83			
Утв.		Кузнецов					

Копировал — Формат А1

ПВ7.20.00.01

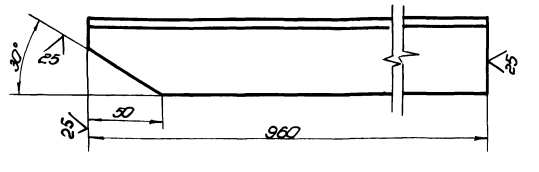

Неуказанные предельные отклонения размеров:
валов - h16;
остальных - $\pm \frac{IT16}{2}$

Изм.	Лист	№ докум.	Подп.	Дата	ПВ7.20.00.01		
Разраб.		Блинова		12.83	Захват	Лит.	Масса	Масштаб
Пров.		Кузьмина		12.83		И	3,6	1:2
Т.контр.						Лист	Листов 1
ГИП		Мелешин		12.83	Уголок 80×50×5 ГОСТ 8510-72 / Ст.3 ГОСТ 535-79	Гипронефтеспецмонтаж г. Москва	
Н.контр.		Ленова		12.83			
Утв.		Кузнецов					

Копировал — 21540-05 68 — Формат А1

ПВ 7.20.01.00 СБ

Типовой проект 902-5-18.86 Альбом V

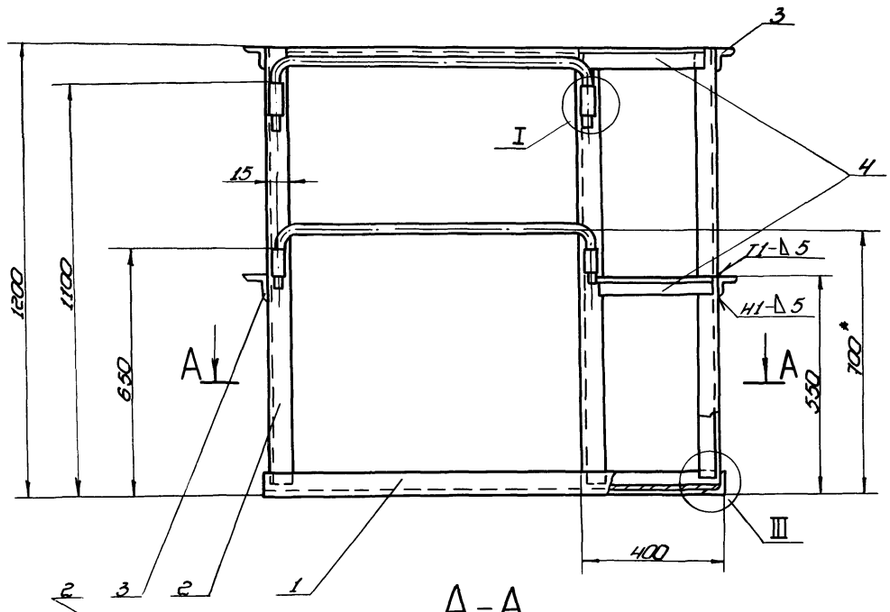

А-А

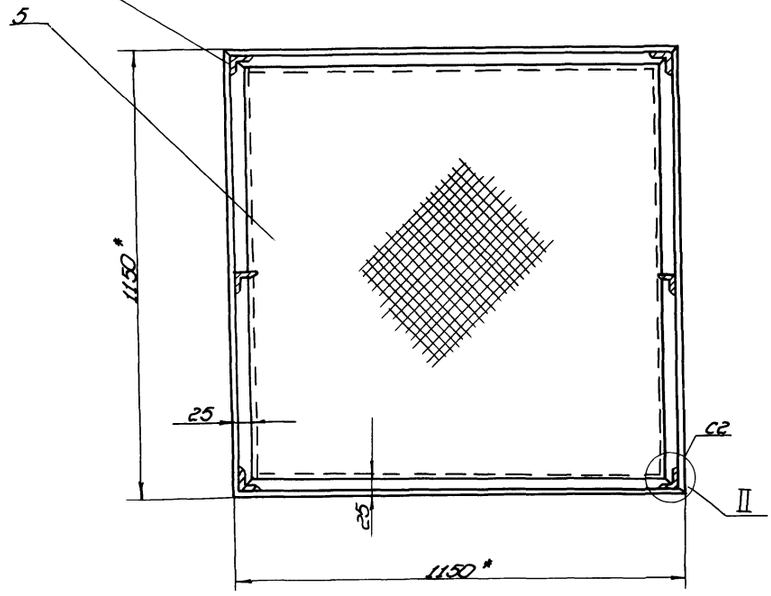

III
М1:2,5

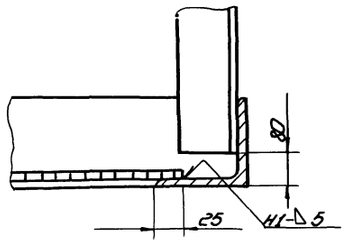

Поз. 7
М1:2

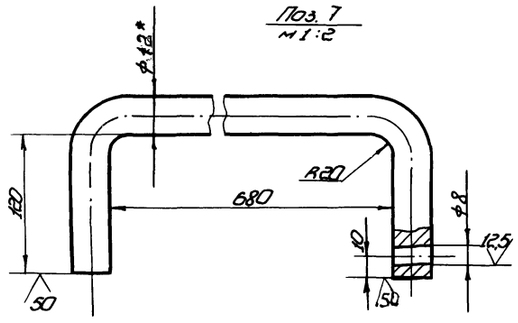

I
М1:2

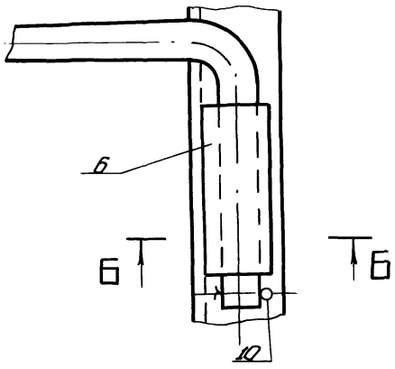

II
М1:4

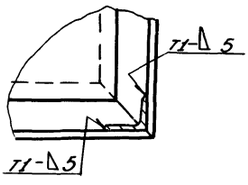

Б-Б
М1:2

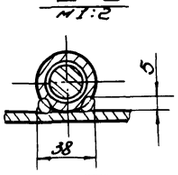

1. Сварка ручная электродуговая по ГОСТ 5264-80. Электроды сварочные типа Э42А ГОСТ 9467-75. Сварку производить по контуру прилегания.
2. Предельные отклонения размеров: отверстий - Н16; валов - h 16; остальных - $\pm \frac{IT16}{2}$.
3. Шероховатость поверхностей реза для дет. 64 $\frac{25}{}$.
4. * Размеры для справок.

				ПВ 7.20.01.00 СБ			
Изм.	Кол.	Лист	№ док.	Подп.	Дата		
Разраб.		Числова			12.83	Площадка	Лит. И	Масса 93	Масштаб 1:10
Пров.		Дудкина			12.83	Сборочный чертеж			
Т. контр.		Мелкина			12.83		Лист	Листов 1	
ГИП							Гипронефтеспецмонтаж г. Москва		
Н. контр.		Попова			12.83				
Утв.		Кудинов							

Копировал 21540-05 69 Формат

Инв. № подл. | Подп. и дата | Взам. инв. № | Инв. № дубл. | Подп. и дата

ПВ5.52.00.03

25 V(V)

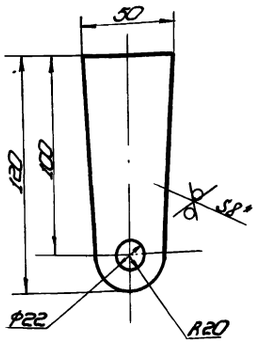

1. H16, h16, $\pm\frac{IT16}{2}$
2. * Размер для справок

Изм.	Лист	№ докум.	Подп.	Дата
Разраб.		Панова		12.83
Пров.		Кузьмина		12.83
Т. контр.				
ГИП		Мелешин		12.83
Н. контр.		Панова		12.83
Утв.		Кузнецов		12.83

ПВ5.52.00.03

Щека

Лит.	Масса	Масштаб
И	0,4	1:2

Лист | Листов 1

Лист Б-8 ГОСТ 19903-74 Ст. 3 ГОСТ 14637-79

Гипронефтеспецмонтаж г. Москва

Копировал | формат 11

Типовой проект 902-5-18.86. Альбом V

Формат	Зона	Поз.	Обозначение	Наименование	Кол.	Примечание
				Документация		
А4			ПВ5.52.00.00СБ	Сборочный чертеж		
				Детали		
Б4		1	ПВ5.52.00.01	Уголок		
				Уголок $\frac{Б\cdot50\times50\times5\ ГОСТ\ 5809\cdot72}{Ст.3\ ГОСТ\ 535\cdot79}$		
				L=355	2	1,3кг
Б4		2	ПВ5.52.00.02	Уголок		
				Уголок $\frac{Б\cdot50\times50\times5\ ГОСТ\ 8509\cdot72}{Ст.3\ ГОСТ\ 535\cdot79}$		
				L=460	1	1,7кг
А4		3	ПВ5.52.00.03	Щека	2	
				Стандартные изделия		
		4		Болт М20×75.58		
				ГОСТ 7798-70	1	
		5		Гайка М20		
				ГОСТ 5915-70	1	

Изм.	Лист	№ докум.	Подп.	Дата
Разраб.		Пахомова		12.83
Пров.		Кузьмина		12.83
ГИП		Мелешин		12.83
Н. контр.		Панова		12.83
Утв.		Кузнецов		12.83

ПВ5.52.00.00

Скоба для навешивания блока

Лит.	Лист	Листов
И		1

Гипронефтеспецмонтаж г. Москва

Копировал | формат 11

ПВ5.52.00.00СБ

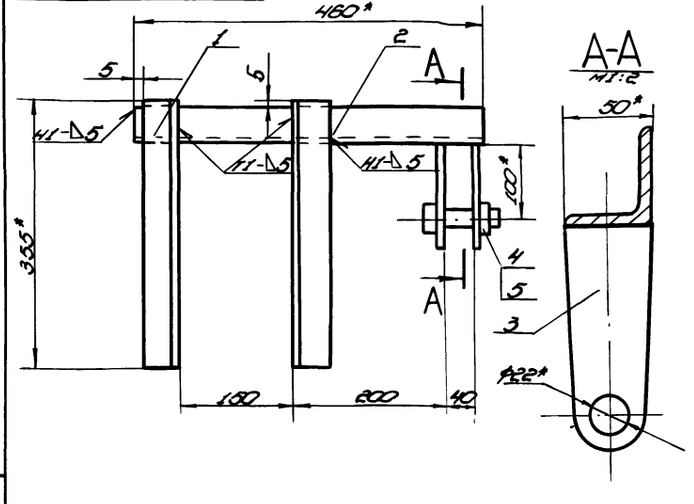

1. Сварные швы по ГОСТ 5264-80.
Электроды сварочные типа Э42А ГОСТ 9467-75.
2. H16, h16, $\pm\frac{IT16}{2}$
3. Шероховатость поверхностей реза для дет. Б4 25/.
4. * Размеры для справок.

Изм.	Лист	№ докум.	Подп.	Дата
Разраб.		Пахомова		12.83
Пров.		Кузьмина		12.83
Т. контр.				
ГИП		Мелешин		12.83
Н. контр.		Панова		12.83
Утв.		Кузнецов		12.83

ПВ5.52.00.00СБ

Скоба для навешивания блока
Сборочный чертеж

Лит.	Масса	Масштаб
И	6,0	1:2

Лист | Листов 1

Гипронефтеспецмонтаж г. Москва

Копировал 21540-05 70 | формат 11

ПВ5.49.00.02

А(1:1)

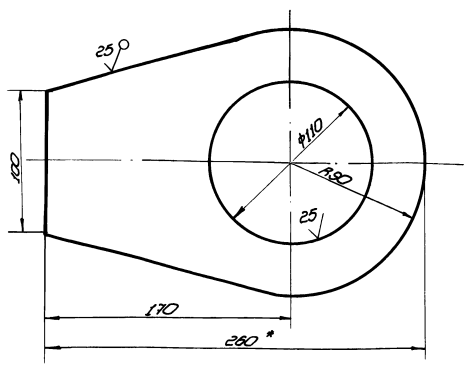

1. Н16, Валов - h16, ±JT16/2.
2. * Размер для справок.

Изм.	Лист	№ докум.	Подп.	Дата
Разраб.		Кузьмина		12.85
Пров.		Числова		12.85
Т.контр.				
ГИП		Мелешин		12.85
Н.контр.		Попова		12.85
Утв.		Кузнецов		12.85

ПВ5.49.00.02

Ухо

Лит.	Масса	Масштаб
И	1,4	1:2

Лист 8-8 ГОСТ 19903-74
Ст. 3 ГОСТ 14637-79

Лист | Листов 1

Гипронефтеспецмонтаж г. Москва

Копировал | Формат А1

ПВ5.49.00.01

А(1:1)

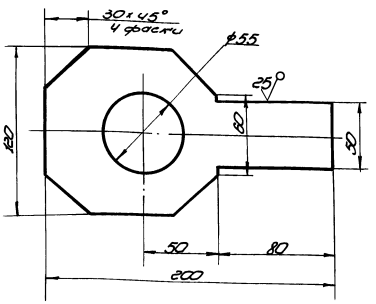

Неуказанные предельные отклонения размеров:
отверстий - Н16,
валов - h16,
остальных - ±JT16/2.

Изм.	Лист	№ докум.	Подп.	Дата
Разраб.		Кузьмина		12.85
Пров.		Числова		12.85
Т.контр.				
ГИП		Мелешин		12.85
Н.контр.		Попова		12.85
Утв.		Кузнецов		12.85

ПВ5.49.00.01

Пластина

Лит.	Масса	Масштаб
И	1,3	1:2

Лист 8-12 ГОСТ 19903-74
Ст. 3 ГОСТ 14637-79

Лист | Листов 1

Гипронефтеспецмонтаж г. Москва

Копировал | Формат А1

Формат	Зона	Поз.	Обозначение	Наименование	Кол.	Примечание
				Документация		
А4			ПВ5.49.00.00 СБ	Сборочный чертеж		
				Детали		
А4		1	ПВ5.49.00.01	Пластина	1	
А4		2	ПВ5.49.00.02	Ухо	2	
Б4		3	ПВ5.49.00.03	Труба		
				Труба 108х8 ГОСТ 8732-78 / В 10 ГОСТ 8731-74		
				L=85	1	1,3 кг

Изм.	Лист	№ докум.	Подп.	Дата
Разраб.		Кузьмина		12.85
Пров.		Числова		12.85
Т.контр.				
ГИП		Мелешин		12.85
Н.контр.		Попова		12.85
Утв.		Кузнецов		12.85

ПВ5.49.00.00

Звено строповочное

Лит.	Лист	Листов
		1

Гипронефтеспецмонтаж г. Москва

Копировал | Формат А1

ПВ5.49.00.00 СБ

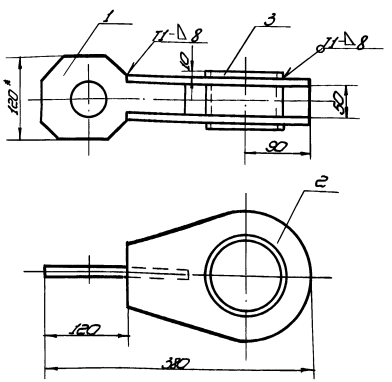

1. Сварные швы по ГОСТ 5264-80. Электроды сварочные типа Э42А ГОСТ 9467-75.
2. Н16, h16, ±JT16/2.
3. Шероховатость поверхностей реза для дет. 54 Rz 25.
4. * Размеры для справок.

Изм.	Лист	№ докум.	Подп.	Дата
Разраб.		Кузьмина		12.85
Пров.		Числова		12.85
Т.контр.				
ГИП		Мелешин		12.85
Н.контр.		Попова		12.85
Утв.		Кузнецов		12.85

ПВ5.49.00.00 СБ

Звено строповочное
Сборочный чертеж

Лит.	Масса	Масштаб
И	5,4	1:5

Лист | Листов 1

Гипронефтеспецмонтаж г. Москва

Копировал 21540-05 71 | Формат А1

Типовой проект 902-5-18.86 Альбом V

ПВ4.05.00.03

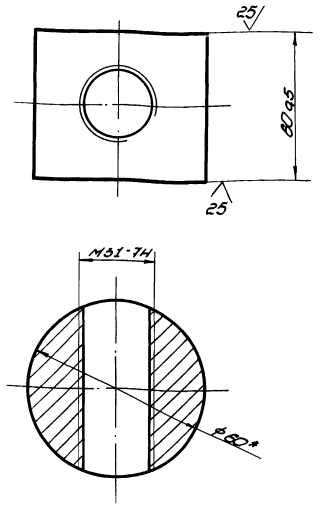

* Размер для справок.

Изм.	Лист	№ докум.	Подп.	Дата
Разраб.		Числова		12.83
Пров.		Кузьмина		12.83
Т.контр.				
ГИП		Мелешин		12.83
Н.контр.		Панова		12.83
Утв.		Кузнецов		12.83

ПВ4.05.00.03

Гайка

Лит. | Масса 1,2 | Масштаб 1:1

Круг В-80 ГОСТ 2590-71 / Ст-3 ГОСТ 535-79

Лист | Листов 1

Гипронефтеспецмонтаж г. Москва

Копировал | формат 11

ПВ4.05.01.01

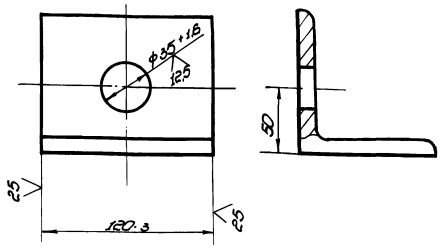

Изм.	Лист	№ докум.	Подп.	Дата
Разраб.		Числова		12.83
Пров.		Кузьмина		12.83
Т.контр.				
ГИП		Мелешин		12.83
Н.контр.		Панова		12.83
Утв.		Кузнецов		12.83

ПВ4.05.01.01

Уголок

Лит. | Масса 1,25 | Масштаб 1:2

Уголок Б-80×90×8 ГОСТ 8509-72 / Ст-3 ГОСТ 535-79

Лист | Листов 1

Гипронефтеспецмонтаж г. Москва

Копировал | формат 11

ПВ4.05.00.00СБ

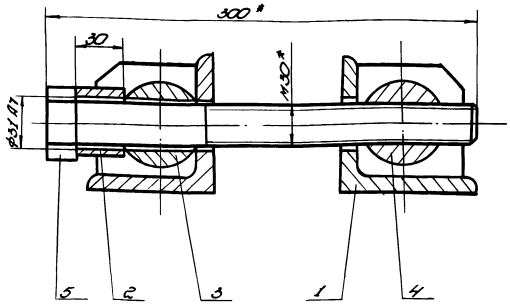

Поз. 5 / М1:2

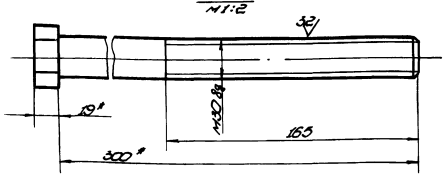

* Размеры для справок.

Изм.	Лист	№ докум.	Подп.	Дата
Разраб.		Кузьмина		12.83
Пров.		Числова		12.83
Т.контр.				
ГИП		Мелешин		12.83
Н.контр.		Панова		12.83
Утв.		Кузнецов		12.83

ПВ4.05.00.00СБ

Стяжное приспособление

Сборочный чертеж

Лит. | Масса 7,6 | Масштаб 1:2

Лист | Листов 1

Гипронефтеспецмонтаж г. Москва

Копировал | формат 11

ПВ4.05.01.02

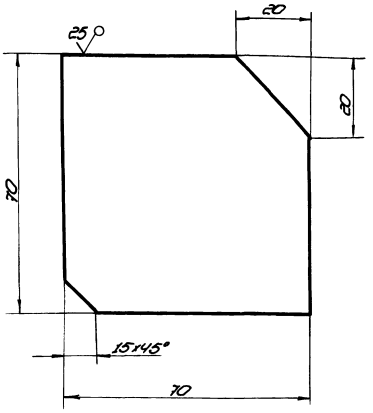

Неуказанные предельные отклонения размеров:
валов - h16;
остальных - $\pm\frac{IT16}{2}$.

Изм.	Лист	№ докум.	Подп.	Дата
Разраб.		Кузьмина		12.83
Пров.		Числова		12.83
Т.контр.				
ГИП		Мелешин		12.83
Н.контр.		Панова		12.83
Утв.		Кузнецов		12.83

ПВ4.05.01.02

Ребро

Лит. | Масса 0,3 | Масштаб 1:1

Лист Б-8 ГОСТ 19903-74 / Ст-3 ГОСТ 14637-79

Лист | Листов 1

Гипронефтеспецмонтаж г. Москва

Копировал 21540-05 72 | формат 11

Типовой проект 902-5-18.86 Альбом V

Формат	Зона	Поз.	Обозначение	Наименование	Кол.	Примечание
				Документация		
А4			ПВ4.05.01.00.СБ	Сборочный чертеж		
				Детали		
А4		1	ПВ4.05.01.01	Ребро	2	
А4		2	ПВ4.05.01.02	Уголок	1	

Инв.№ подл. | Подп. и дата | Взам. инв.№ | Инв.№ дубл. | Подп. и дата

Изм.	Лист	№ докум.	Подп.	Дата
Разраб.	Яшина			12.83
Пров.	Числова			12.83
ГИП	Тюрин			12.85
Н.контр.	Панова			12.83
Утв.	Кузнецов			12.83

ПВ4.05.01.00

Кронштейн

Лит.	Лист	Листов
		1

Гипронефтеспецмонтаж г. Москва

ПВ4.05.00.02

√(√)

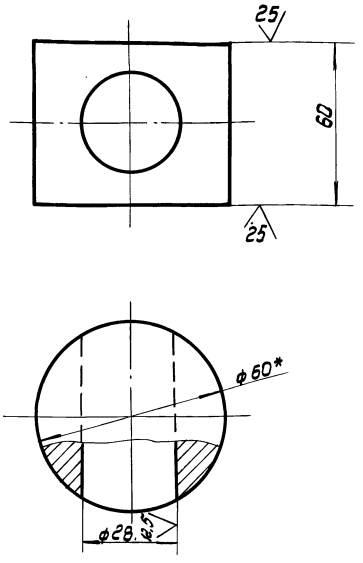

1. Неуказанные предельные отклонения размеров: отверстий - H14; валов - h14; остальных - $\pm \frac{IT14}{2}$
2. *Размер для справок.

Инв.№ подл. | Подп. и дата | Взам. инв.№ | Инв.№ дубл. | Подп. и дата

Изм.	Лист	№ докум.	Подп.	Дата
Разраб.	Яшина			12.83
Пров.	Числова			12.83
Т.контр.				
ГИП	Тюрин			12.83
Н.контр.	Панова			12.83
Утв.	Кузнецов			12.83

ПВ4.05.00.02

Сухарь

Лит.	Масса	Масштаб
	1,2	1:1
Лист	Листов 1	

Круг В-60 ГОСТ 2590-71 / Ст.3 ГОСТ 535-79

Гипронефтеспецмонтаж г. Москва

Формат	Зона	Поз.	Обозначение	Наименование	Кол.	Примечание
				Документация		
А4			ПВ4.05.00.00.СБ	Сборочный чертеж		
				Сборочные единицы		
А4		1	ПВ4.05.01.00	Кронштейн	2	
				Детали		
		2	ПВ4.05.00.01	Втулка		
				Круг В-45 ГОСТ 2590-71 / Ст.3 ГОСТ 535-79		
				L = 30	1	0,15 кг
А4		3	ПВ4.05.00.02	Сухарь	1	
А4		4	ПВ4.05.00.03	Гайка	1	
Б4		5	ПВ4.05.00.04	Болт	1	
				Шестигранник 40 ГОСТ 2879-69 / Ст 3 ГОСТ 535-79		
				L = 300	1	3,3 кг

Инв.№ подл. | Подп. и дата | Взам. инв.№ | Инв.№ дубл. | Подп. и дата

Изм.	Лист	№ докум.	Подп.	Дата
Разраб.	Яшина			12.83
Пров.	Числова			12.83
ГИП	Тюрин			12.83
Н.контр.	Панова			12.83
Утв.	Кузнецов			12.83

ПВ4.05.00.00

Стяжное приспособление

Лит.	Лист	Листов
		1

Гипронефтеспецмонтаж г. Москва

ПВ4.05.01.00.СБ

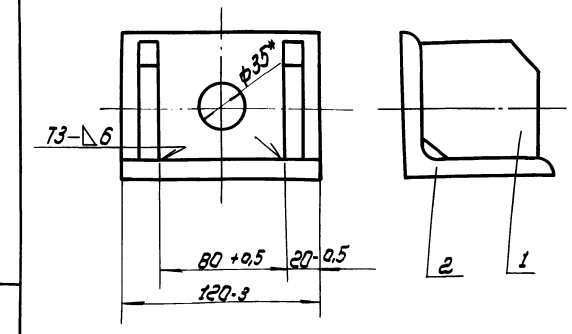

1. Сварные швы по ГОСТ 5264-80.
   Электроды сварочные типа Э42А ГОСТ 9467-75.
2. * Размер для справок.

Инв.№ подл. | Подп. и дата | Взам. инв.№ | Инв.№ дубл. | Подп. и дата

Изм.	Лист	№ докум.	Подп.	Дата
Разраб.	Яшина			12.83
Пров.	Числова			12.83
Т.контр.				
ГИП	Тюрин			12.83
Н.контр.	Панова			12.83
Утв.	Кузнецов			12.83

ПВ4.05.01.00.СБ

Кронштейн
Сборочный чертеж

Лит.	Масса	Масштаб
	1.25	1:2
Лист	Листов 1	

Гипронефтеспецмонтаж г. Москва

Типовой проект 902-5-18.86 Альбом V

Формат	Зона	Поз.	Обозначение	Наименование	Кол.	Примечание
				Документация		
А4			ПВ51.04.00.00 СБ	Сборочный чертеж		
				Сборочные единицы		
А3		1	ПВ 51.04.01.00	Захват	4	
				Стандартные изделия		
		2		Коуш 40 ГОСТ 2224-72	8	
		3		Зажим ЗК-13ТУ36 1839-75	24	
		4		Звено Рт I-5.0 ГОСТ 25573-82	1	
				Материалы		
		5		Канат 11,5-Г-I-1764 (180) ГОСТ 7668-80		
				L = 4000	4	0,51 кг

Изм	Лист	N докум.	Подп.	Дата
Разраб.		Пак		12.83
Пров.		Числова		12.83
ГИП		Мелешин		12.83
Н.контр.		Панова		12.83
Утв.		Кузнецов		12.83

ПВ51.04.00.00

Строп для подъема листов

Лит	Лист	Листов
И		1

Гипронефтеспецмонтаж г. Москва

Инв. N подл. | Подп. и дата | Взам. инв. N | Инв. N дубл. | Подп. и дата

ПВ51.04.00.00 СБ

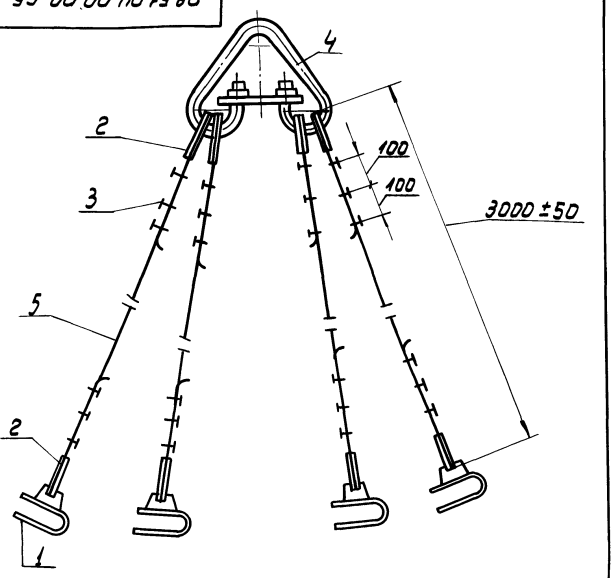

Изм	Лист	N докум.	Подп.	Дата
Разраб.		Пак		12.83
Пров.		Числова		12.83
Т.контр.				
ГИП		Мелешин		12.83
Н.контр.		Панова		12.83
Утв.		Кузнецов		12.83

ПВ51.04.00.00 СБ

Строп для подъема листов
Сборочный чертеж

Лит.	Масса	Масштаб
И	60	1:10

Лист | Листов 1

Гипронефтеспецмонтаж г. Москва

ПВ51.04.01.02.

25 √(√)

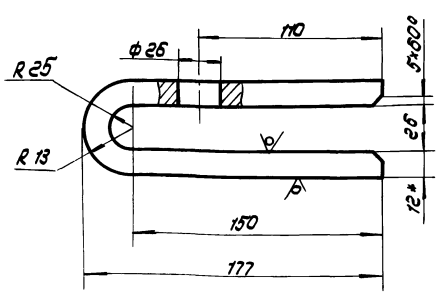

1. Длина заготовки - 360 мм.
2. Н16, h16, ± $\frac{IT16}{2}$
3. * Размер для справок.

Изм	Лист	N докум.	Подп.	Дата
Разраб.		Пак		12.83
Пров.		Числова		12.83
Т.контр.				
ГИП		Мелешин		
Н.контр.		Панова		12.83
Утв.		Кузнецов		12.83

ПВ51.04.01.02

Захват

Лит	Масса	Масштаб
И	3,0	1:2

Лист | Листов 1

Лист Б-12 ГОСТ 19903-74 / Ст.3 ГОСТ 14637-79

Гипронефтеспецмонтаж г. Москва

ПВ51.04.01.01

25 √(√)

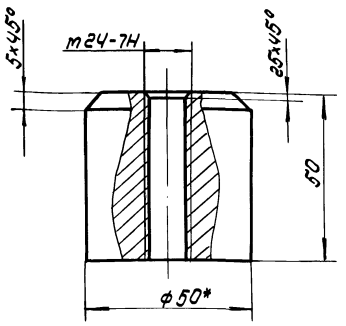

1. Н-16; h-16; ± $\frac{IT16}{2}$.
2. * Размер для справок.

Изм	Лист	N докум.	Подп.	Дата
Разраб.		Пак		12.83
Пров.		Числова		12.83
Т.контр.				
ГИП		Мелешин		12.83
Н.контр.		Панова		12.83
Утв.		Кузнецов		12.83

ПВ51.04.01.01

Втулка

Лит	Масса	Масштаб
И	1,0	1:1

Лист | Листов 1

Круг В 50 ГОСТ 2590-71 / Ст.3 ГОСТ 535-79

Гипронефтеспецмонтаж г. Москва

21540-05 74

ПВ 51.04.01.00 СБ

Типовой проект 902-5-17.86 Альбом V

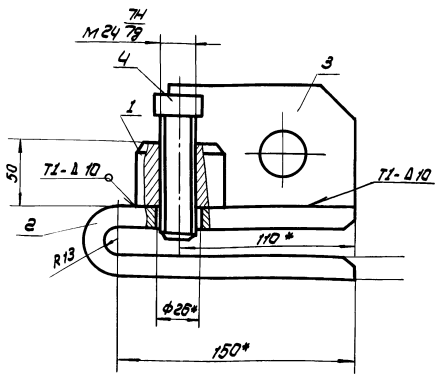

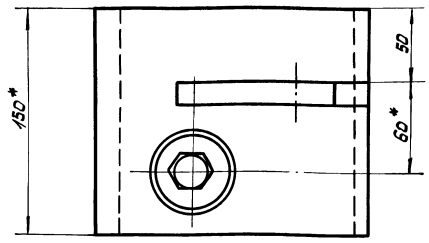

1. Сварку производить по ГОСТ 5264-80. Электроды Э42А ГОСТ 9467-75.
2. Неуказанные предельные отклонения размеров: отверстий - H16, валов - h 16, остальных - $\pm \frac{IT16}{2}$
3. Шероховатость поверхностей реза для дет. 4 - $\frac{25}{\sqrt{}}$
4. * Размеры для справок.

						ПВ 51.04.01.00 СБ			
Изм.	Лист	N докум.	Подп.	Дата	Захват	Лит.	Масса	Масштаб	
Разраб.		Пак	Пак	12.83		И	9.0	1:2	
Пров.		Числова	Числ	12.83	Сборочный чертеж				
Т.контр.						Лист	Листов 1		
ГИП		Телешин		12.83		Гипронефтеспецмонтаж г. Москва			
Н.контр.		Панова		12.83					
Утв.		Кузнецов		12.83					

Формат	Зона	Поз.	Обозначение	Наименование	Кол.	Примечание
				Документация		
А3			ПВ51.04.01.00 СБ	Сборочный чертеж		
				Детали		
А4		1	ПВ51.04.01.01	Втулка	1	
А4		2	ПВ51.04.01.02	Захват	1	
А4		3	ПВ51.04.01.03	Косынка	1	
				Стандартные изделия		
		4		Болт М24×100.58 ГОСТ 7798-70	1	

						ПВ 51.04.01.00			
Изм.	Лист	N докум.	Подп.	Дата	Захват	Лит.	Лист	Листов 1	
Разраб.		Числова		12.83		И			
Пров.						Гипронефтеспецмонтаж г. Москва			
ГИП		Телешин		12.83					
Н.контр.		Панова		12.83					
Утв.		Кузнецов		12.83					

ПВ51.04.01.03

$\frac{25}{\sqrt{}}$ ($\sqrt{}$)

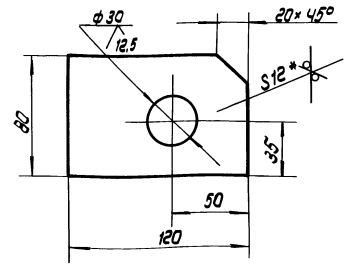

1. H16, h16, $\pm \frac{IT16}{2}$
2. * Размер для справок.

						ПВ 51.04.01.03			
Изм.	Лист	N докум.	Подп.	Дата	Косынка	Лит.	Масса	Масштаб	
Разраб.		Пак	Пак	12.83		И	0.8	1:2	
Пров.		Числова	Числ	12.83					
Т.контр.						Лист	Листов 1		
ГИП		Телешин		12.83		Гипронефтеспецмонтаж г. Москва			
Н.контр.		Панова		12.83					
Утв.		Кузнецов		12.83					

Инв.№ подл. | Подп. и дата | Взам. инв.№ | Инв.№ дубл. | Подп. и дата

Типовой проект 902-5-18.86 Альбом V

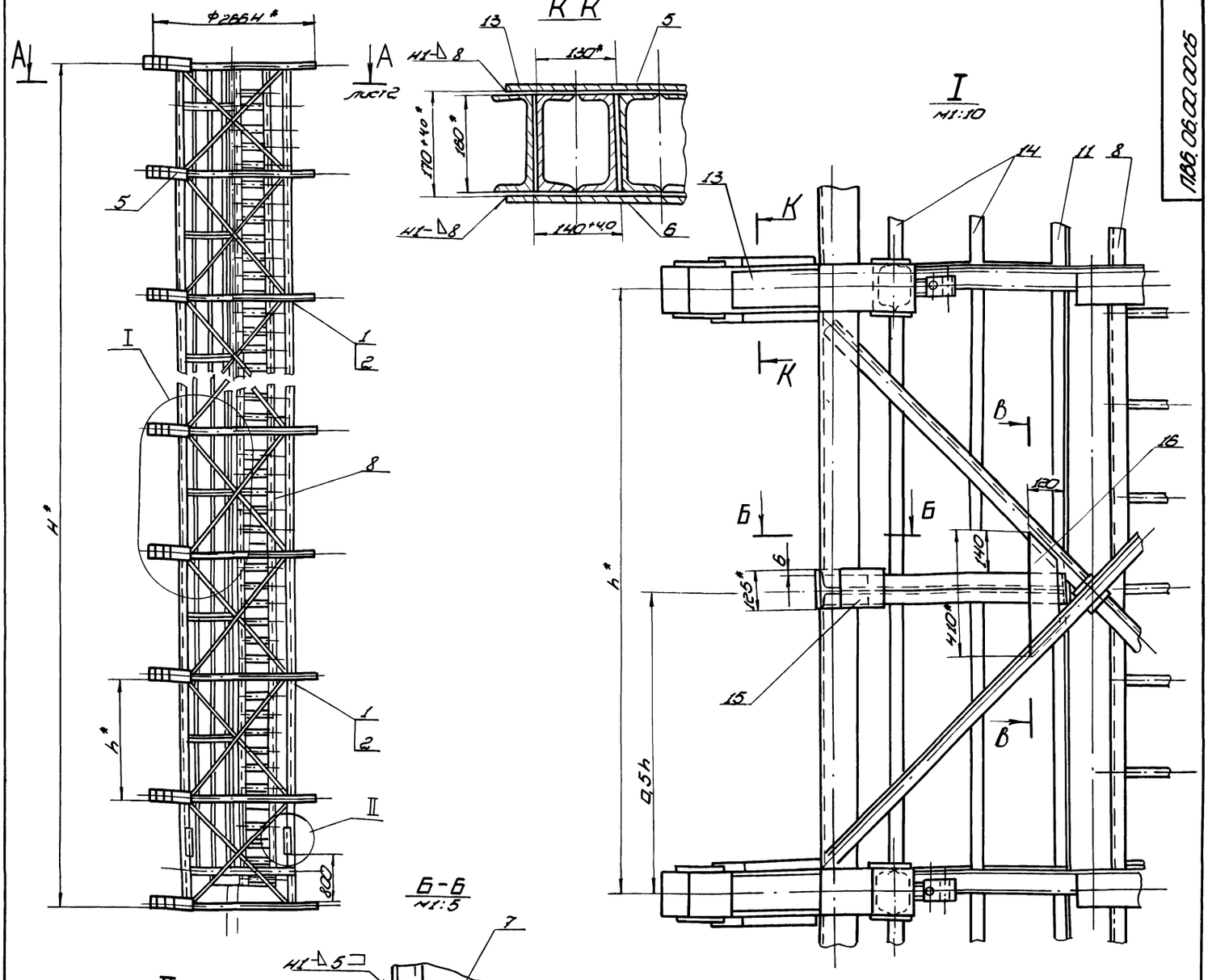

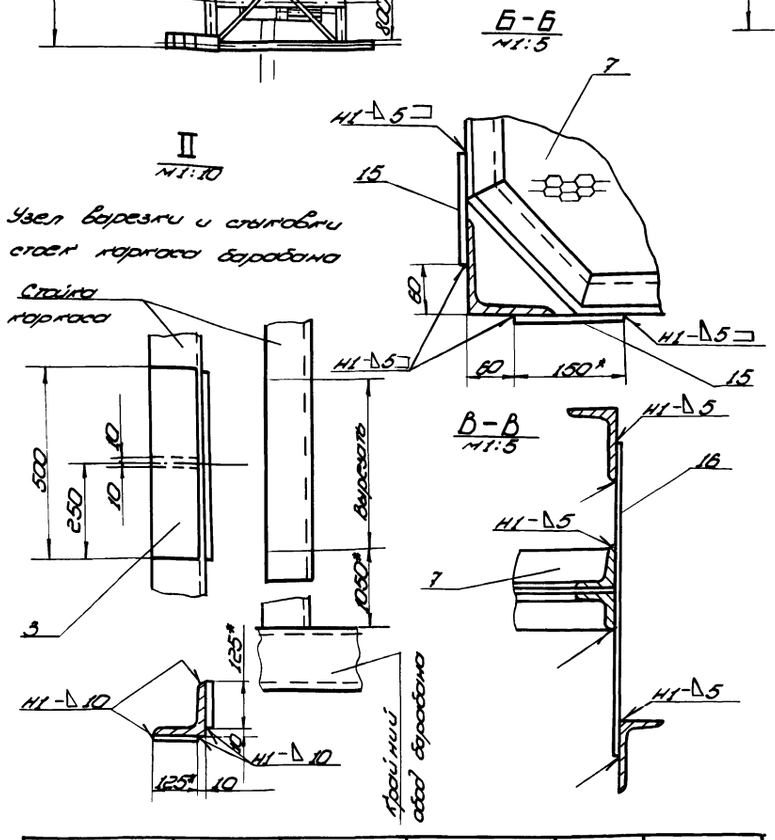

1. Установку гибочных шаблонов (черт. № ПВ6.06.01.00СБ) производить на свободный каркас для наварачивания полотнищ.
2. Подготовку каркаса производить в следующем порядке:
   1) в одной из крайних секций каркаса вырезать, а затем состыковать 4 стойки (см. II);
   2) в промежуточных секциях каркаса со стороны нахлеста срезать промежуточные ободья и по одной поперечной связи (см. сх. III).
3. Количеств гибочных шаблонов определяется числом ободьев каркаса и высотой стенки сооружаемого резервуара
   10 шаблонов - при высоте стенки 18 м.
   6 шаблонов при высоте стенки 12 м.
4. Произвести сборку прижимов, площадок, лестницы.
5. Сварные швы по ГОСТ 5264-80.
   Электроды сварочные типа Э42А по ГОСТ 9467-75.
6. Неуказанные предельные отклонения размеров: отверстий - Н16; валов - h 16; остальных $\pm \frac{IT16}{2}$.
7.* Размеры для справок.

Обозначение	Высота барабана H*, мм	Шаг установки ободьев барабана h*, мм	Число промежуточных узлов барабана a, шт	Масса добавляемых элемент, кг	Примечание
ПВ6.06.00.00	17500	1975*	8	2750	для РВС с высотой стенки 18 м
-01	11500	2200*	4	16500	— " — 12 м

Изм.	Лист	№ докум.	Подп.	Дата
Разраб.		Числова	[illegible]	12.83
Пров.		Кузьмина	[illegible]	12.83
Т. контр.				
ГИП		Мелешин	[illegible]	12.83
Н. контр.		Панова	[illegible]	12.83
Утв.		Кузнецов	[illegible]	12.83

ПВ6.06.00.00СБ

Устройство для формообразования сборочный чертеж

Лит.	Масса	Масштаб
И	см. табл.	1:50

Лист 1 Листов 2

Гипромефтеспецмонтаж г. Москва

Инв. № подл. | Подп. и дата | Взам. инв. № | Инв. № дубл. | Подп. и дата

Копировал 21540-05 76 формат

ПВ6.06.00.00СБ

Типовой проект 902-5-18.86 Альбом V

Г-Г
М1:5

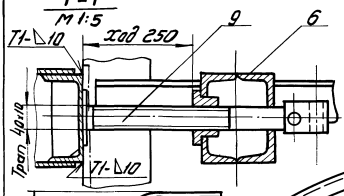

А-А лист 1
М1:10

Вид Л повернуто
М1:5

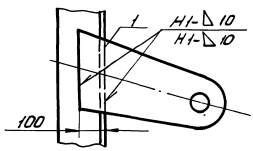

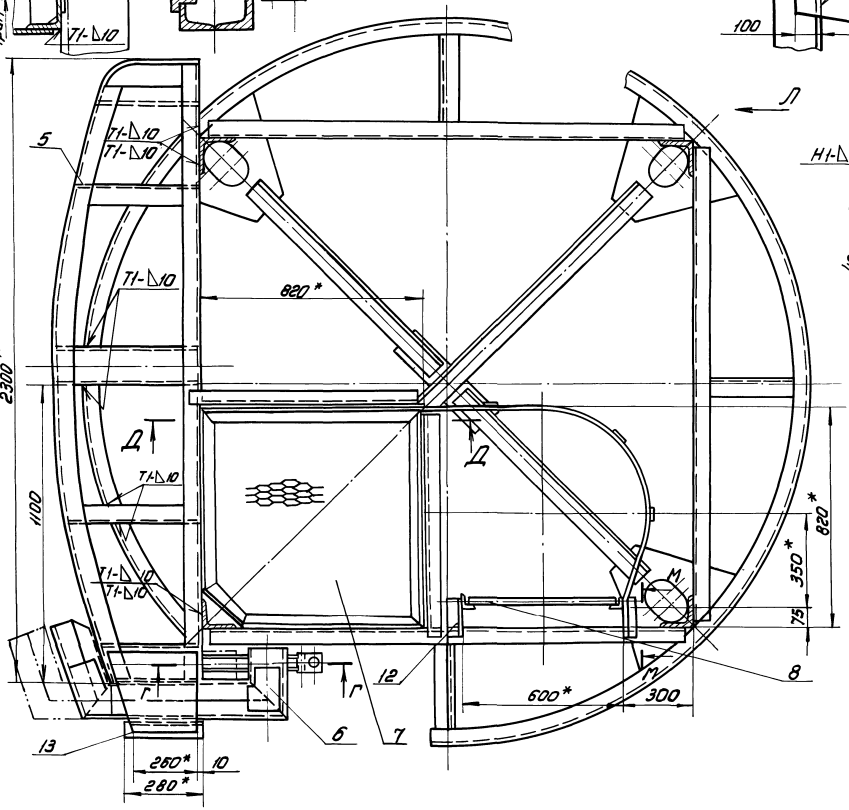

М-М
М1:5

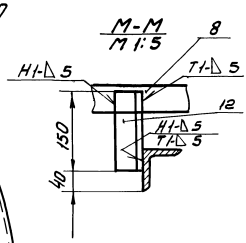

Вид Е
М1:5

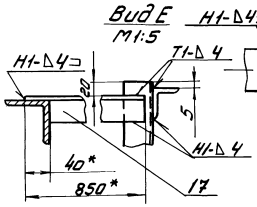

Д-Д
М1:10

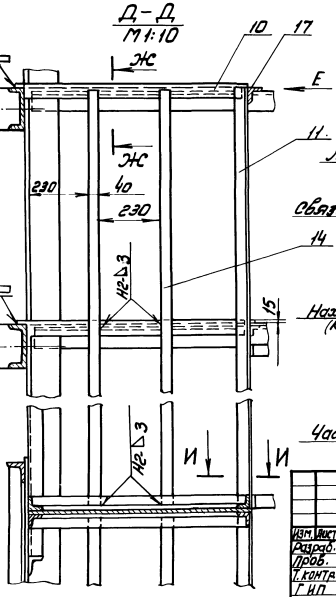

Ж-Ж
М1:5

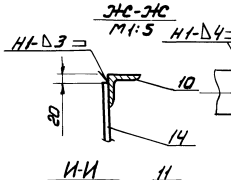

И-И
М1:5

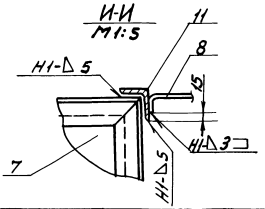

Схема III
М1:25

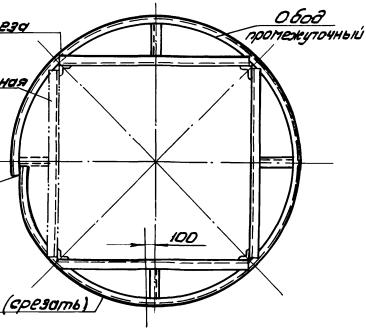

Изм.	Лист	№ докум.	Подп.	Дата
Разраб.		Чеснова		12.88
Пров.		Кувьина		12.88
Т.контр.				
Г.И.П.		Мелешин		12.88
Н.контр.		Панова		12.88
Утв.		Кузнецов		12.88

ПВ6.06.00.00СБ

Устройство для формообразования

Сборочный чертеж

Лит.	Масса	Масштаб
И	—	—

Лист 2 Листов

Гипронефтеспецмонтаж г. Москва

Инв.№подл. | Подп. и дата | Взам.инв.№ | Инв.№дубл. | Подп. и дата

21540-05 77

Типовой проект 902-5-18.86 Альбом V

Формат	Зона	Поз.	Обозначение	Наименование	Кол.	Примечание
				Детали		
А4		9	ПВ6.06.00.05	Винт	6	
А4		10	ПВ6.06.00.06	Балка	6	
Б4		11	ПВ6.06.00.07.01	Стойка		
				Уголок Б-45×45×5 ГОСТ 8509-72 Ст.3 ГОСТ 535-79		
				L = 9720	1	33,0кг
Б4		12	ПВ6.06.00.08	Кронштейн		
				Уголок Б-45×45×5 ГОСТ 8509-72 Ст.3 ГОСТ 535-79		
				L = 150	12	0,50кг
Б4		13	ПВ6.06.00.09	Балка		
				Швеллер 16 ГОСТ 8240-72 Ст.3 ГОСТ 535-79		
				L = 280	6	4,0кг
Б4		14	ПВ6.06.00.10-01	Ограждение		
				Полоса Б-4×40 ГОСТ 103-76 Ст.3 ГОСТ 535-79		
				L = 9670	2	12,0кг
Б4		15	ПВ6.06.00.11	Пластина		
				Полоса Б-5×125 ГОСТ 103-76 Ст.3 ГОСТ 535-79		
				L = 150	5	0,75кг
А4		16	ПВ6.06.00.12	Кронштейн	6	
А4		17	ПВ6.06.00.06-01	Балка	4	

Изм. | Лист | № докум. | Подп. | Дата — ПВ6.06.00.00 — Лист 3

Копировал — формат 11

ПВ6.06.00.05

125 (√)

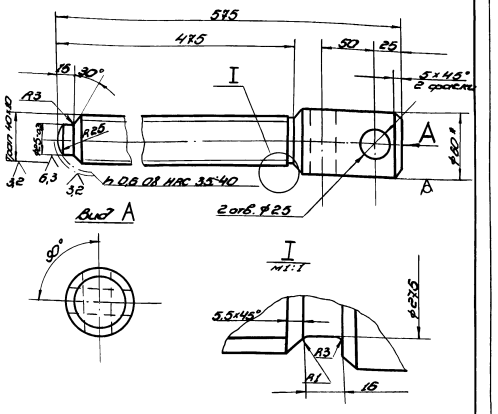

1. Н16, h16, ± 77,16/2.
2. * Размер для справок.

Изм.	Лист	№ докум.	Подп.	Дата	ПВ6.06.00.05	Лит.	Масса	Масштаб
Разраб.		Чистова		12.83	Винт	И	4,95	1:25
Пров.		Кузьмина		12.83		Лист	Листов 1	
Т. контр.						Гипронефтеспец. монтаж г. Москва		
Гип.		Мелешин		12.83	Круг Б-60 ГОСТ 2590-71 Ст.3 ГОСТ 535-79			
Н. контр.		Панова		12.83				
Утв.		Кузнецов		12.83				

Копировал — формат 11

Формат	Зона	Поз.	Обозначение	Наименование	Кол.	Примечание
Б4		11	ПВ6.06.00.07	Стойка		
				Уголок Б-45×45×5 ГОСТ 8509-72 Ст.3 ГОСТ 535-79		
				L = 15720	1	53,0кг
Б4		12	ПВ6.06.00.08	Кронштейн		
				Уголок Б-45×45×5 ГОСТ 8509-72 Ст.3 ГОСТ 535-79		
				L = 150	20	0,50кг
Б4		13	ПВ6.06.00.09	Балка		
				Швеллер 16 ГОСТ 8240-72 Ст.3 ГОСТ 535-79		
				L = 280	10	4,0кг
Б4		14	ПВ6.06.00.10	Ограждение		
				Полоса Б-4×40 ГОСТ 103-76 Ст.3 ГОСТ 535-79		
				L = 15670	2	20,0кг
Б4		15	ПВ6.06.00.11	Пластина		
				Полоса Б-5×125 ГОСТ 103-76 Ст.3 ГОСТ 535-79		
				L = 150	14	0,75кг
А4		16	ПВ6.06.00.12	Кронштейн	14	
А4		17	ПВ6.06.00.13	Балка	4	
				ПВ6.06.00.00-01 см. СБ		
				Сборочные единицы		
А4		5	ПВ6.06.01.00	Шаблон гибочный	6	
А4		6	ПВ6.06.02.00	Прижим	6	
А4		7	ПВ6.06.03.00	Площадка	3	
А4		8	ПВ6.06.04.00-01	Лестница	1	

Изм. | Лист | № докум. | Подп. | Дата — ПВ6.06.00.00 — Лист 2

Копировал — формат 11

Формат	Зона	Поз.	Обозначение	Наименование	Кол.	Примечание
				Документация		
Б4			ПВ6.06.00.00 СБ	Сборочный чертеж		
				Детали		
А4		1	ПВ6.06.00.01	Захват	2	
А4		2	ПВ6.06.00.02	Ребро	2	
Б4		3	ПВ6.06.00.03	Пластина		
				Полоса Б-12×125 ГОСТ 103-76 Ст.3 ГОСТ 535-79		
				L = 500	8	6,0кг
Б4		4	ПВ6.06.00.04	Пластина		
				Полоса Б-10×95 ГОСТ 103-76 Ст.3 ГОСТ 535-79		
				L = 450	12	3,40кг
			Переменные данные для исполнений			
				ПВ6.06.00.00 см СБ		
				Сборочные единицы		
А4		5	ПВ6.05.01.00	Шаблон гибочный	10	
А4		6	ПВ6.06.02.00	Прижим	10	
А4		7	ПВ6.06.03.00	Площадка	7	
А4		8	ПВ6.06.04.00	Лестница	1	
				Детали		
А4		9	ПВ6.06.00.05	Винт	10	
А4		10	ПВ6.06.00.06	Балка	10	

Изм.	Лист	№ докум.	Подп.	Дата	ПВ6.06.00.00	Лит.	Лист	Листов
Разраб.		Чистова		12.83	Устройство для формообразования	И	1	3
Пров.		Кузьмина		12.83		Гипронефтеспец. монтаж г. Москва		
Гип.		Мелешин		12.83				
Н. контр.		Панова		12.83				
Утв.		Кузнецов		12.83				

Копировал 21540-05 78 — формат 11

Типовой проект 902-5-18.86 Альбом V

ПВБ.06.01.00СБ

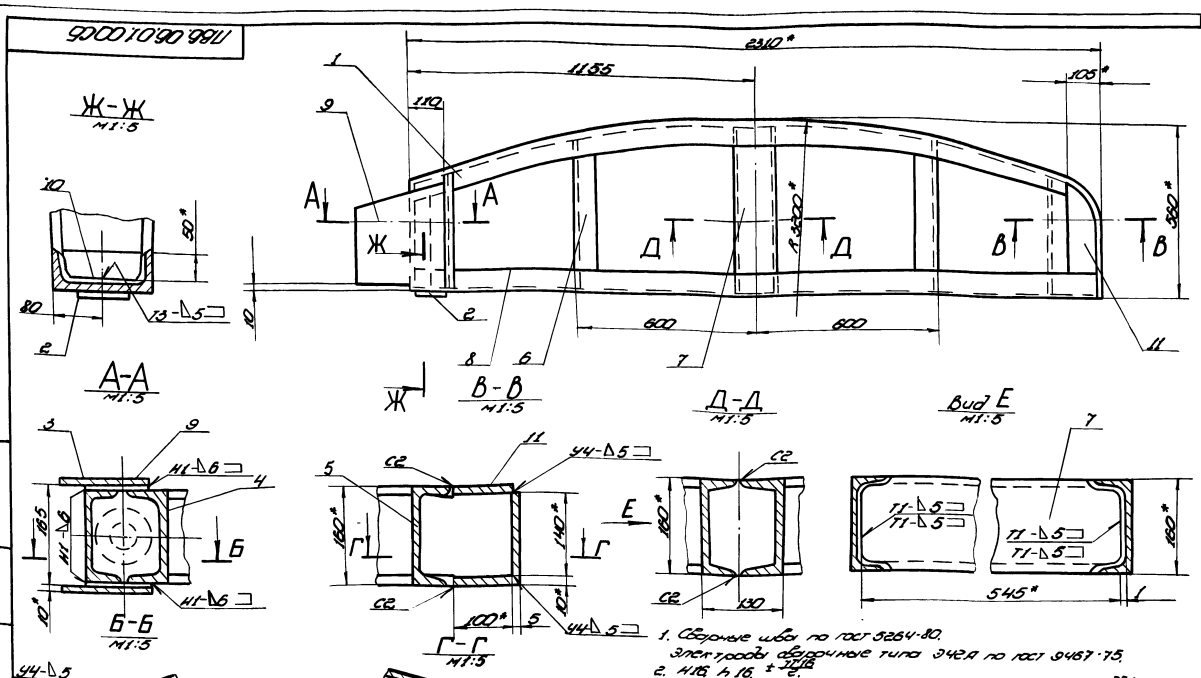

1. Сварные швы по ГОСТ 5264-80.
2. Электроды сварочные типа Э42А по ГОСТ 9467-75.
3. Шероховатость поверхностей реза для дет. Б4 25/.
4.* Размеры для справок.

Изм.	Лист	№ докум.	Подп.	Дата	ПВБ.06.01.00СБ	Лит.	Масса	Масштаб
Разраб.		Чистова		12.83	Шаблон гибочный (Сборочный чертеж)	И	132,0	1:10
Пров.		Кузьмина		12.83		Лист	Листов 1	
Т. контр.						Типронефтеспец. монтаж г. Москва		
ГИП		Мелешин		12.83				
Н. контр.		Панова		12.83				
Утв.		Кузнецов		12.83				

Копировал — формат 12

ПВБ.06.01.06

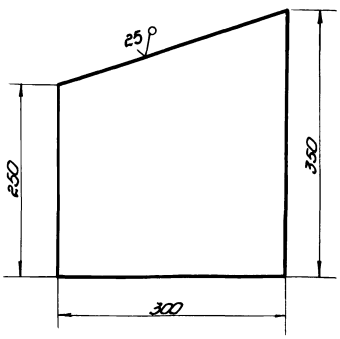

Неуказанные предельные отклонения размеров: отверстий - H16; валов - h16; остальных - $\pm\frac{\pi 16}{2}$.

Изм.	Лист	№ докум.	Подп.	Дата	ПВБ.06.01.06	Лит.	Масса	Масштаб
Разраб.		Чистова		12.83	Пластина	И	7,0	1:4
Пров.		Кузьмина		12.83		Лист	Листов 1	
Т. контр.						Типронефтеспец. монтаж г. Москва		
ГИП		Мелешин		12.83				
Н. контр.		Панова		12.83				
Утв.		Кузнецов		12.83				

Лист Б-10 ГОСТ 19903-74, Ст. 3 ГОСТ 14637-79

Копировал — формат 11

Формат	Зона	Поз.	Обозначение	Наименование	Кол.	Примечание
				Документация		
А3			ПВБ.06.01.00СБ	Сборочный чертеж		
				Детали		
А4		1	ПВБ.06.01.01	Балка профилирующая	1	
А4		2	ПВБ.06.01.02	Пята	1	
А4		3	ПВБ.06.01.03	Стойка	1	
А4		4	ПВБ.06.01.04	Стойка	1	
		5	-01	Стойка	1	
		6	-02	Стойка	2	
		7	-03	Стойка	2	
Б4		8	ПВБ.06.01.05	Балка опорная		
				Швеллер 16 ГОСТ 8240-72, Ст. 3 ГОСТ 535-79		
				L = 2300	1	33,0 кг
А4		9	ПВБ.06.01.06	Пластина	2	
А4		10	ПВБ.06.01.07	Ребро	1	
А4		11	ПВБ.06.01.08	Накладка	2	

Изм.	Лист	№ докум.	Подп.	Дата	ПВБ.06.01.00	Лит.	Лист	Листов
Разраб.		Чистова		12.83	Шаблон гибочный	И		1
Пров.		Кузьмина		12.83		Типронефтеспец. монтаж г. Москва		
ГИП		Мелешин		12.83				
Н. контр.		Панова		12.83				
Утв.		Кузнецов		12.83				

Копировал 21540-05 79 — формат 11

Типовой проект 902-5-18.86 Альбом V

ПВ6.06.01.01

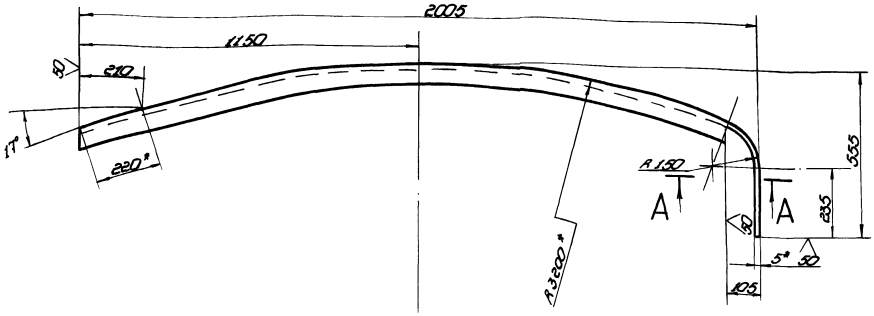

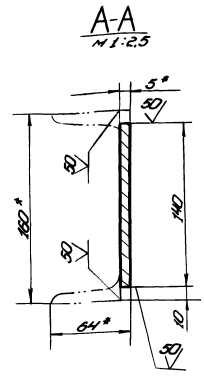

Развертка
м 1:5

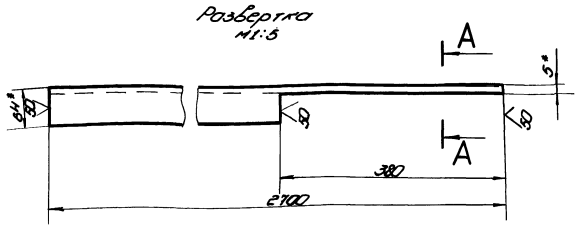

1. Н16, h16, ± ТТ16/с.
2. * Размеры для справок.

Изм.	Лист	№ докум.	Подп.	Дата	ПВ6.06.01.01	Лит.	Масса	Масштаб
Разраб.		Кузьмина	Кузьм	12.83	Балка профилирующая	И	33,0	1:10
Пров.		Чистова	Чистов	12.83		Лист	Листов 1	
Т. контр.								
ГИП		Мелешин	[illegible]	12.83	Швеллер 16 ГОСТ 8240-72 Ст.3 ГОСТ 535-79	Гипронефтеспецмонтаж г. Москва		
Н. контр.		Панова	[illegible]	12.83				
Утв.		Кузнецов	[illegible]	12.83				

Копировал формат 12

ПВ6.06.01.07

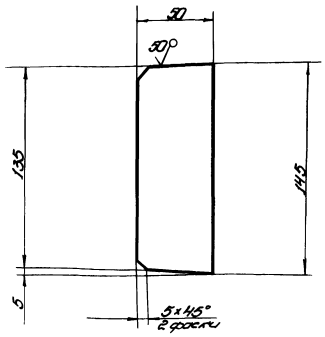

Неуказанные предельные отклонения размеров: валов - h16; остальных - ± ТТ16/с.

Изм.	Лист	№ докум.	Подп.	Дата	ПВ6.06.01.07	Лит.	Масса	Масштаб
Разраб.		Чистова	Чистов	12.83	Ребро	И	0,8	1:2
Пров.		Кузьмина	Кузьм	12.83		Лист	Листов 1	
Т. контр.								
ГИП		Мелешин	[illegible]	12.83	Лист 6-16 ГОСТ 19903-74 Ст.3 ГОСТ 14637-79	Гипронефтеспецмонтаж г. Москва		
Н. контр.		Панова	[illegible]	12.83				
Утв.		Кузнецов	[illegible]	12.83				

Копировал формат 11

ПВ6.06.01.03

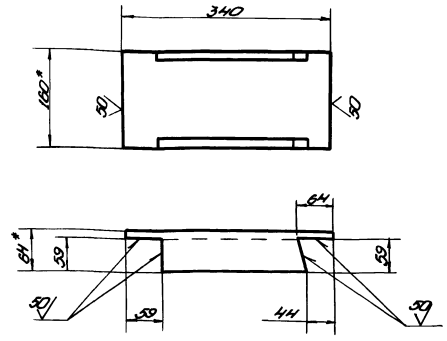

1. h16; ± ТТ16/с.
2. Размеры для справок.

Изм.	Лист	№ докум.	Подп.	Дата	ПВ6.06.01.03	Лит.	Масса	Масштаб
Разраб.		Чистова	Чистов	12.83	Стойка	И	4,0	1:3
Пров.		Кузьмина	Кузьм	12.83		Лист	Листов 1	
Т. контр.								
ГИП		Мелешин	[illegible]	12.83	Швеллер 16 ГОСТ 8240-72 Ст.3 ГОСТ 535-79	Гипронефтеспецмонтаж г. Москва		
Н. контр.		Панова	[illegible]	12.83				
Утв.		Кузнецов	[illegible]	12.83				

Копировал 21540-05 80 формат 11

Типовой проект 902-5-18.86 Альбом V.

ПВ6.06.00.06

ПВ6.06.00.06

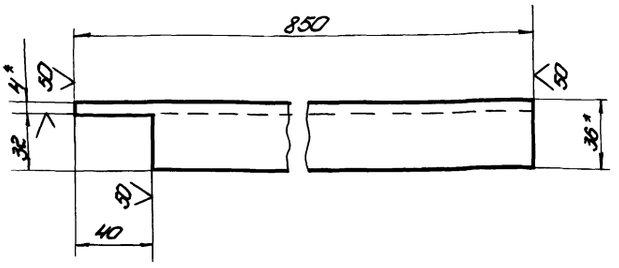

ПВ6.06.00.06-01 - зеркальное отражение
остальное - см. ПВ6.06.00.06

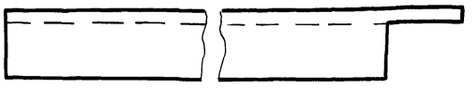

1. h16, $\pm\frac{JT16}{2}$
2. * Размеры для справок.

Изм.	Лист	№ докум.	Подп.	Дата	ПВ6.06.00.06	Лит.	Масса	Масштаб
Разраб.		Числова	[signature]	12.83	Балка	И	1,80	1:2
Пров.		Кузьмина	[signature]	12.83		Лист	Листов 1	
Т.контр.								
ГИП		Мелешин	[signature]	12.83	Уголок 6:36×36×4 ГОСТ 8509-72 / Ст.3 ГОСТ 535-79	Гипронефтеспецмонтаж г. Москва		
Н.контр.		Панова	[signature]	12.83				
Утв.		Кузнецов	[signature]	12.83				

Копировал формат

ПВ6.06.00.12

ПВ6.06.00.12

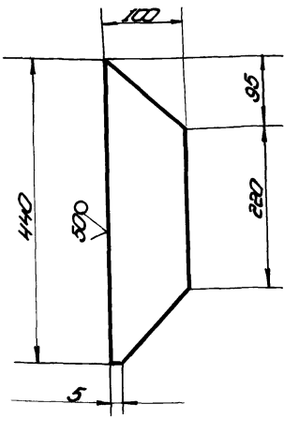

1. Неуказанные предельные отклонения размеров: валов - h16; остальных $\pm\frac{JT16}{2}$.

Изм.	Лист	№ докум.	Подп.	Дата	ПВ6.06.00.12	Лит.	Масса	Масштаб
Разраб.		Числова	[signature]	12.83	Кронштейн	И	1,3	1:5
Пров.		Кузьмина	[signature]	12.83		Лист	Листов 1	
Т.контр.								
ГИП		Мелешин	[signature]	12.83	Полоса 6:5×100 ГОСТ 103-76 / Ст.3 ГОСТ 535-79	Гипронефтеспецмонтаж г. Москва		
Н.контр.		Панова	[signature]	12.83				
Утв.		Кузнецов	[signature]	12.83				

Копировал формат 12

ПВ6.06.01.02

ПВ6.06.01.02

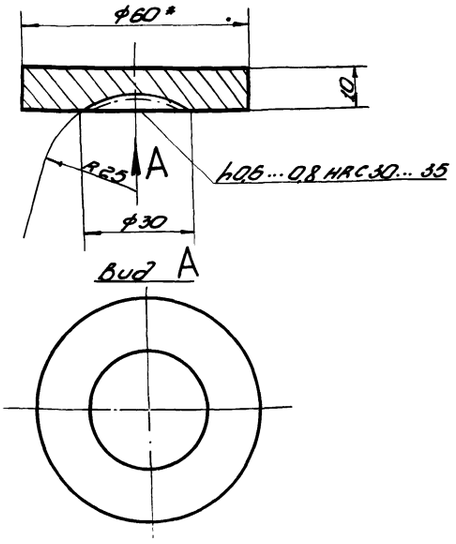

1. h16, $\pm\frac{JT16}{2}$
2. * Размер для справок.

Изм.	Лист	№ докум.	Подп.	Дата	ПВ6.06.01.02	Лит.	Масса	Масштаб
Разраб.		Числова	[signature]	12.83	Пята	И	0,20	1:2
Пров.		Кузьмина	[signature]	12.83		Лист	Листов 1	
Т.контр.								
ГИП		Мелешин	[signature]	12.83	Круг В-50 ГОСТ 2590-71 / Ст.3 ГОСТ 535-79	Гипронефтеспецмонтаж г. Москва		
Н.контр.		Панова	[signature]	12.83				
Утв.		Кузнецов	[signature]	12.83				

Копировал формат 11

ПВ6.06.01.04

ПВ6.06.01.04

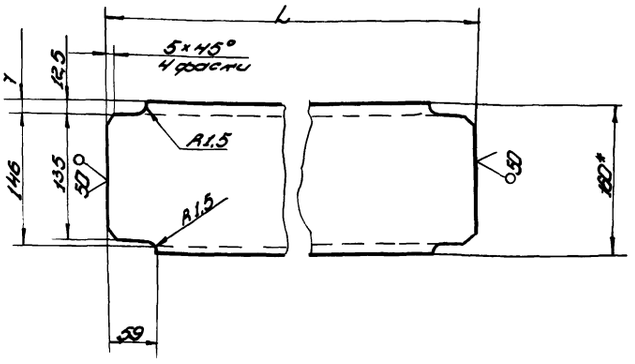

Обозначение	L, мм	Масса, кг
ПВ6.06.01.04	380	5.40
-01	390	5.50
-02	490	7,0
-03	545	7.70

1. h16, $\pm\frac{JT16}{2}$
2. * Размер для справок.

Изм.	Лист	№ докум.	Подп.	Дата	ПВ6.06.01.04	Лит.	Масса	Масштаб
Разраб.		Числова	[signature]	12.83	Стойка	И	см. табл.	1:5
Пров.		Кузьмина	[signature]	12.83		Лист	Листов 1	
Т.контр.								
ГИП		Мелешин	[signature]	12.83	Швеллер 10 ГОСТ 8240-72 / Ст.3 ГОСТ 535-79	Гипронефтеспецмонтаж г. Москва		
Н.контр.		Панова	[signature]	12.83				
Утв.		Кузнецов	[signature]	12.83				

Копировал 21540-05 81 формат 11

Типовой проект 902-5-18.86 Альбом V

ПВ6.06.02.00 СБ

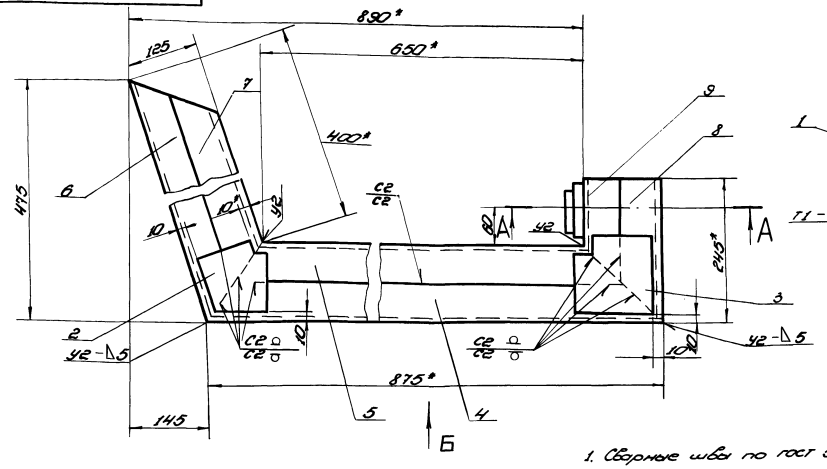

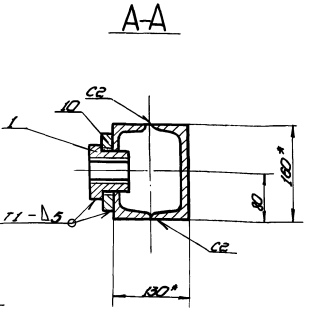

Вид Б

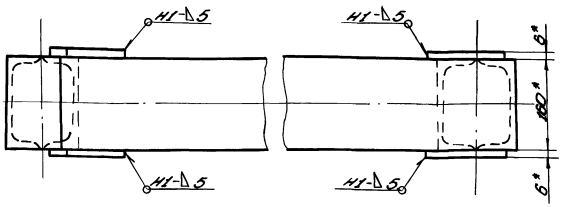

1. Сварные швы по ГОСТ 5264-80.
Электроды сварочные типа Э42А по ГОСТ 9467-75.
2. Н16, h16, $\pm\frac{IT16}{2}$.
3. Шероховатость поверхностей реза для дет. 64 $\frac{25}{}$.
4. Сборку прижима производить по специальному кондуктору.
5.* Размеры для справок.

Изм.	Лист	№ докум.	Подп.	Дата	ПВ6.06.02.00 СБ	Лит.	Масса	Масштаб
Разраб.		Числова		12.83	Прижим	И	49,0	1:5
Пров.		Кузьмина		12.83	Сборочный чертеж	Лист	Листов 1	
Т. контр.						Гипронефтеспец. монтаж г. Москва		
Гип		Мелешин		12.83				
Н. контр.		Панова		12.83				
Утв.		Кузнецов		12.83				

Копировал

Формат 12

ПВ6.06.02.01

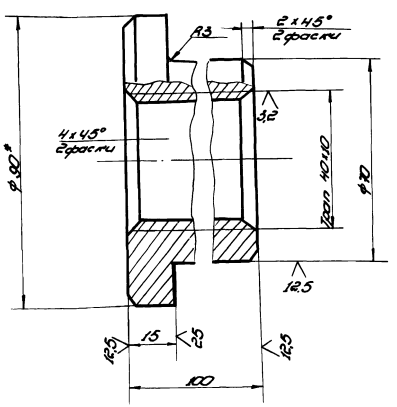

1. Н16, h16, $\pm\frac{IT16}{2}$.
2.* Размеры для справок.

Изм.	Лист	№ докум.	Подп.	Дата	ПВ6.06.02.01	Лит.	Масса	Масштаб
Разраб.		Числова		12.83	Гайка	И	2,56	1:1
Пров.		Кузьмина		12.83		Лист	Листов 1	
Т. контр.						Гипронефтеспец. монтаж г. Москва		
Гип		Мелешин		12.83	Круг В-90 ГОСТ 2590-71 / Ст.3 ГОСТ 535-79			
Н. контр.		Панова		12.83				
Утв.		Кузнецов		12.83				

Копировал

Формат 11

Формат	Зона	Поз.	Обозначение	Наименование	Кол.	Примечание
				Документация		
А3			ПВ6.06.02.00 СБ	Сборочный чертеж		
				Детали		
А4		1	ПВ6.06.02.01	Гайка	1	
А4		2	ПВ6.06.02.02	Накладка	2	
А4		3	ПВ6.06.02.03	Накладка	2	
А4		4	ПВ6.06.02.04	Швеллер	1	
А4		5	ПВ6.06.02.05	Швеллер	1	
А4		6	ПВ6.06.02.06	Швеллер	1	
А4		7	ПВ6.06.02.07	Швеллер	1	

Изм.	Лист	№ докум.	Подп.	Дата	ПВ6.06.02.00	Лит.	Лист	Листов
Разраб.		Числова		12.83	Прижим	И	1	2
Пров.		Кузьмина		12.83		Гипронефтеспец. монтаж г. Москва		
Гип		Мелешин		12.83				
Н. контр.		Панова		12.83				
Утв.		Кузнецов		12.83				

Копировал 21540-05 82

Формат 11

Типовой проект 902-5-18.86 Альбом V

ПВ6.06.04.00.СБ

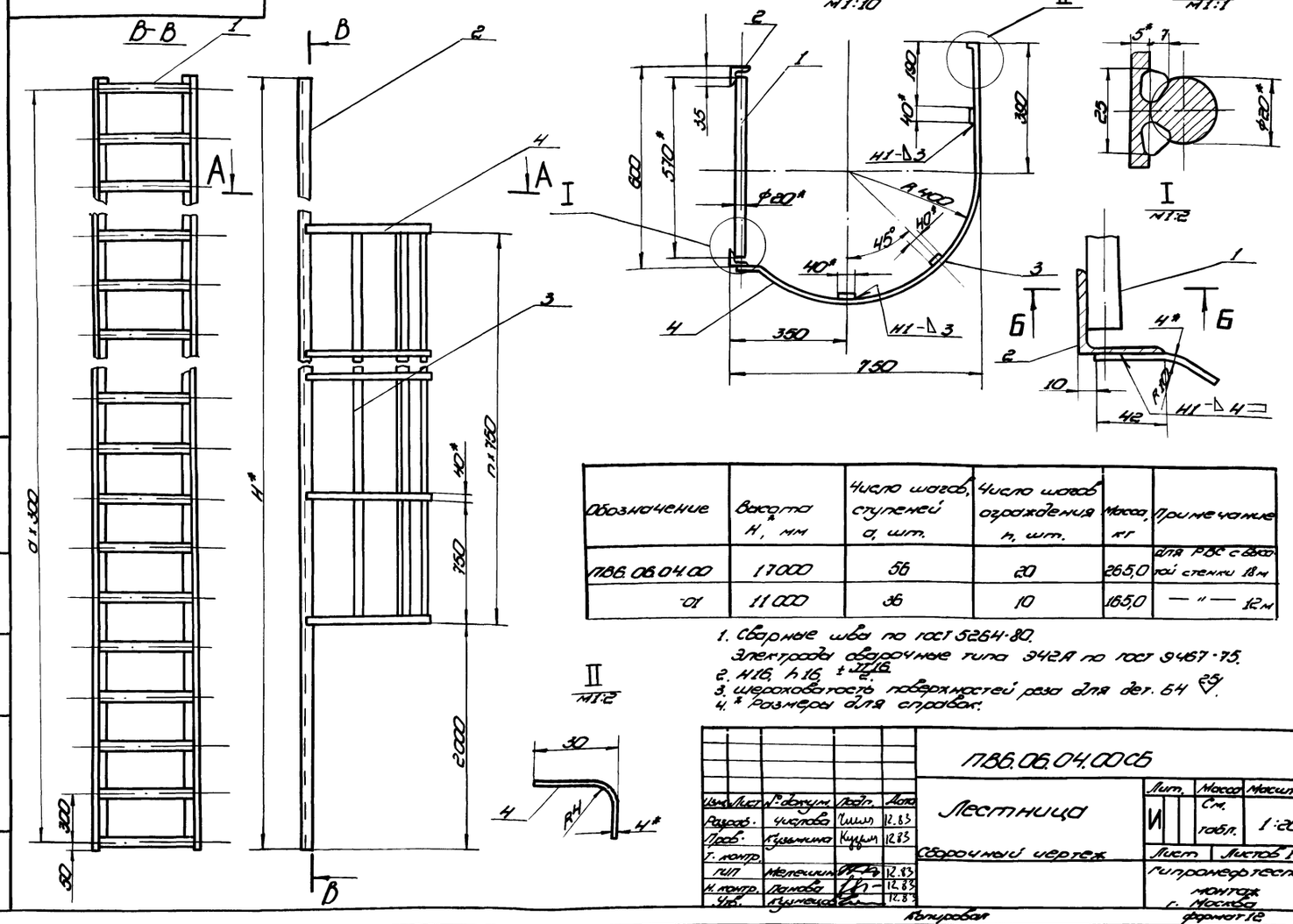

Обозначение	Высота H*, мм	Число шагов, ступеней a, шт.	Число шагов ограждения n, шт.	Масса, кг	Примечание
ПВ6.06.04.00	17000	56	20	265,0	для РВС с высотой стенки 18м
-01	11000	36	10	165,0	— " — 12м

1. Сварные швы по ГОСТ 5264-80.
   Электроды сварочные типа Э42А по ГОСТ 9467-75.
2. H16, h16, $\pm\frac{IT16}{2}$.
3. Шероховатость поверхностей реза для дет. Б4 $\overset{25}{\vee}$.
4. * Размеры для справок.

Изм.	Лист	№ докум.	Подп.	Дата
Разраб.		Числова		12.83
Пров.		Кузьмина		12.83
Т. контр.				
ГИП		Мелешин		12.83
Н. контр.		Панова		12.83
Утв.		Кузнецов		12.83

ПВ6.06.04.00СБ

Лестница

Сборочный чертеж

Лит.	Масса	Масштаб
И	См. табл.	1:20

Лист | Листов 1

Гипронефтеспец монтаж г. Москва

Копировал

формат 12

Формат	Зона	Поз.	Обозначение	Наименование	Кол.	Примечание
				Детали		
Б4		1	ПВ6.06.04.01	Круг		
				Круг $\frac{Б\text{-}20\ ГОСТ\ 2590\text{-}71}{Ст.\ 3\ ГОСТ\ 535\text{-}79}$		
				L = 570	37	1,50кг
Б4		2	ПВ6.06.04.02	Уголок		
				Уголок $\frac{Б\text{-}45\times45\times5\ ГОСТ\ 8509\text{-}72}{Ст.\ 3\ ГОСТ\ 535\text{-}79}$		
				L = 11000	2	44,0кг
				Ограждение		
				Полоса $\frac{Б\text{-}4\times20\ ГОСТ\ 103\text{-}76}{Ст.\ 3\ ГОСТ\ 535\text{-}79}$		
Б4		3	ПВ6.06.04.03	L = 7500	3	
Б4		4	ПВ6.06.04.04	L = 1470	11	0,90кг

Изм.	Лист	№ докум.	Подп.	Дата

ПВ6.06.04.00

Лист 2

Копировал

формат 11

Формат	Зона	Поз.	Обозначение	Наименование	Кол.	Примечание
				Документация		
А3			ПВ6.06.04.00СБ	Сборочный чертеж		
			Переменные данные	для исполнений		
				ПВ6.06.04.00 см. СБ		
				Детали		
Б4		1	ПВ6.06.04.01	Круг		
				Круг $\frac{Б\text{-}20\ ГОСТ\ 2590\text{-}71}{Ст.\ 3\ ГОСТ\ 535\text{-}79}$		
				L = 570	57	1,50кг
Б4		2	ПВ6.06.04.02	Уголок		
				Уголок $\frac{Б\text{-}45\times45\times5\ ГОСТ\ 8509\text{-}72}{Ст.\ 3\ ГОСТ\ 535\text{-}79}$		
				L = 17000	2	7,00кг
				Ограждение		
				Полоса $\frac{Б\text{-}4\times20\ ГОСТ\ 103\text{-}76}{Ст.\ 3\ ГОСТ\ 535\text{-}79}$		
Б4		3	ПВ6.06.04.03	L = 15000	3	
Б4		4	ПВ6.06.04.04	L = 1470	21	0,90кг
				ПВ6.06.04.00.01 см. СБ		

Изм.	Лист	№ докум.	Подп.	Дата
Разраб.		Числова		12.83
Пров.		Кузьмина		12.83
ГИП		Мелешин		12.83
Н. контр.		Панова		12.83
Утв.		Кузнецов		12.83

ПВ6.06.04.00

Лестница

Лит.	Лист	Листов
И	1	2

Гипронефтеспец монтаж г. Москва

Копировал 21540-05 83

формат 11

Типовой проект 902-5-18.86 Альбом V

ПВ6.06.03.00.05

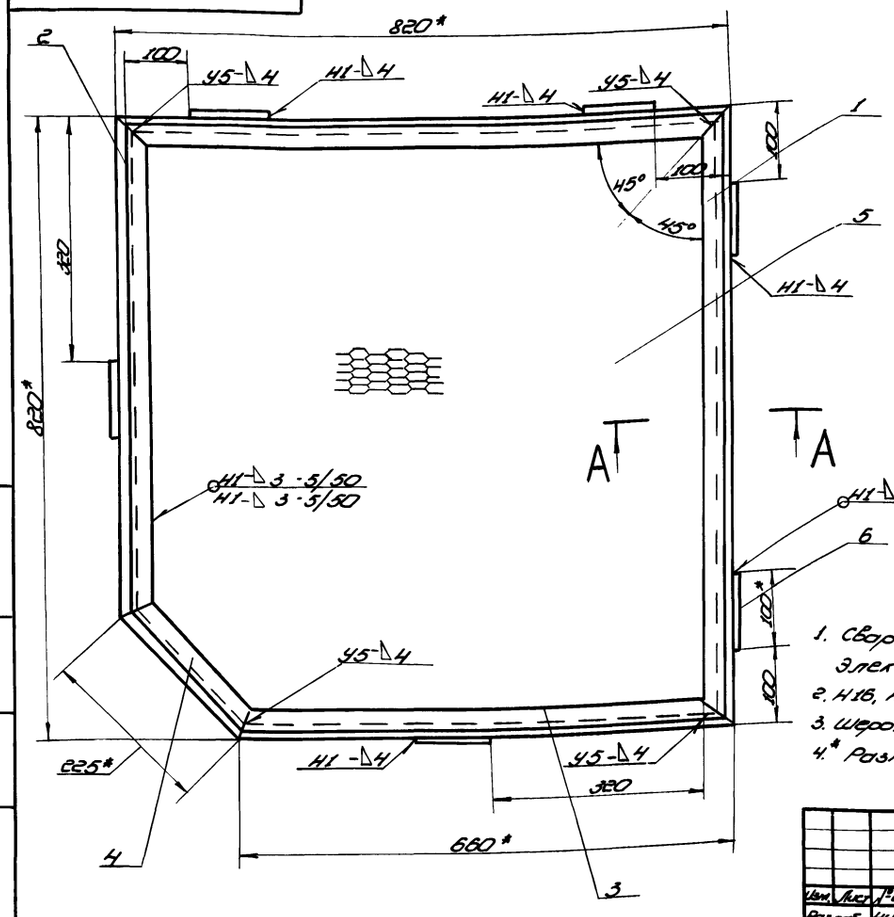

А-А
М1:1

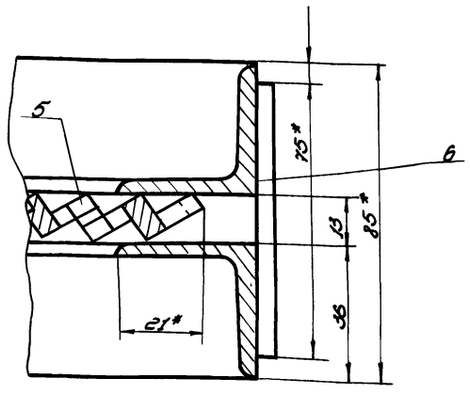

1. Сварные швы по ГОСТ 5264-80.
Электроды сварочные типа Э42А по ГОСТ 9467-75.
2. Н16, h16, $\pm\frac{IT16}{2}$.
3. Шероховатость поверхностей реза для дет. 5,4 $\sqrt{25}$.
4.* Размеры для справок.

					ПВ6.06.03.00С5	
Изм.	Лист	№ докум.	Подп.	Дата		
Разраб.		Числова		12.83	Площадка	Лит. И; Масса 400; Масштаб 1:5
Пров.		Кузьмина		12.83	сборочный чертеж	
Т. контр.						Лист; Листов 1
ГИП		Мелешин		12.83		Гипронефтеспецмонтаж г. Москва
Н. контр.		Попова		12.83		
Утв.		Кузнецов		12.83		

Копировал — Формат А2

ПВ6.06.20.00.06

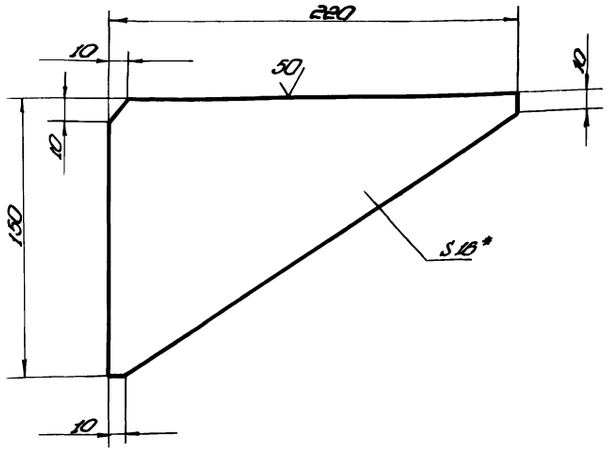

1. h16, $\pm\frac{IT16}{2}$.
2.* Размер для справок.

					ПВ6.06.00.02	
Изм.	Лист	№ докум.	Подп.	Дата		
Разраб.		Числова		12.83	Ребро	Лит. И; Масса 2,5; Масштаб 1:2
Пров.		Кузьмина		12.83		
Т. контр.						Лист; Листов 1
ГИП		Мелешин		12.83	Лист Б-16 ГОСТ 19903-74 Ст.3 ГОСТ 14637-79	Гипронефтеспецмонтаж г. Москва
Н. контр.		Попова		12.83		
Утв.		Кузнецов		12.83		

Копировал — Формат А2

Формат	Зона	Поз.	Обозначение	Наименование	Кол.	Примечание
				Документация		
А3			ПВ6.06.03.00С5	Сборочный чертеж		
				Детали		
А4		1	ПВ6.06.03.01	Уголок	4	
А4		2	ПВ6.06.03.02	Уголок	2	
А4		3	ПВ6.06.03.03	Уголок	2	
А4		4	ПВ6.06.03.04	Уголок	2	
Б4		5	ПВ6.06.03.05	Лист ПВ 506×790×780 ГОСТ 8705-78		
				790×790	1	10,0 кг
Б4		6	ПВ6.06.03.06	Полоса		
				Полоса Б-4×100 ГОСТ 103-76 Ст.3 ГОСТ 535-79		
				L=75	6	0,25 кг

					ПВ6.06.03.00	
Изм.	Лист	№ докум.	Подп.	Дата		
Разраб.		Числова		12.83	Площадка	Лит. И; Масса; Масштаб
Пров.		Кузьмина		12.83		
Т. контр.						Лист; Листов 1
ГИП		Мелешин		12.83		Гипронефтеспецмонтаж г. Москва
Н. контр.		Попова		12.83		
Утв.		Кузнецов		12.83		

Копировал — 21540-05 84 — Формат А2

Типовой проект 902-5-18.86 Альбом V

ПВ6.06.02.09

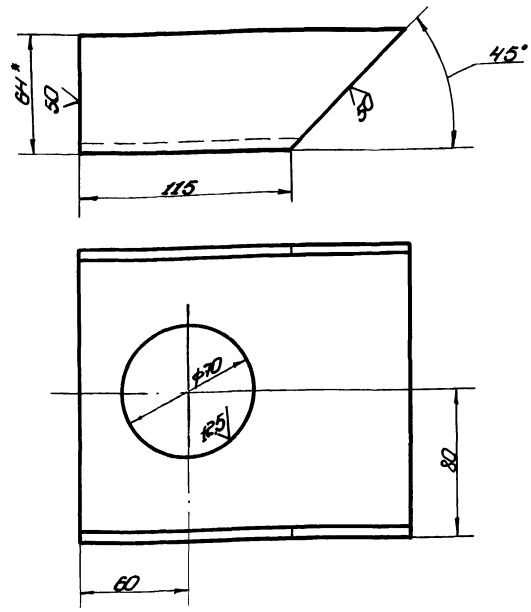

1. h16, $\pm\frac{JT16}{2}$
2. * Размер для справок.

Изм.	Лист	№ докум.	Подп.	Дата	ПВ6.06.02.09	Лит.	Масса	Масштаб
Разраб.		Числова		12.83	Швеллер	И	2,5	1:2
Пров.		Кузьмина		12.83		Лист	Листов 1	
Т. контр.								
ГИП		Мелешин		12.83	Швеллер 16 ГОСТ 8240-72 / Ст.3 ГОСТ 535-79	Гипронефтеспец. монтаж г. Москва		
Н. контр.		Панова		12.83				
Утв.		Кузнецов		12.83				

Копировал — формат 11

ПВ6.06.02.08

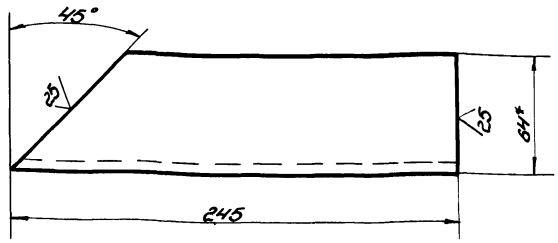

1. h16, $\pm\frac{JT16}{2}$
2. * Размер для справок.

Изм.	Лист	№ докум.	Подп.	Дата	ПВ6.06.02.08	Лит.	Масса	Масштаб
Разраб.		Числова		12.83	Швеллер	И	3,5	1:2
Пров.		Кузьмина		12.83		Лист	Листов 1	
Т. контр.								
ГИП		Мелешин		12.83	Швеллер 16 ГОСТ 8240-72 / Ст.3 ГОСТ 535-79	Гипронефтеспец. монтаж г. Москва		
Н. контр.		Панова		12.83				
Утв.		Кузнецов		12.83				

Копировал — формат 11

Формат	Зона	Поз.	Обозначение	Наименование	Кол.	Примечание
А4		8	ПВ6.06.02.08	Швеллер	1	
А4		9	ПВ6.06.02.09	Швеллер	1	
А4		10	ПВ6.06.02.10	Подкладка	1	

Изм.	Лист	№ докум.	Подп.	Дата	ПВ6.06.02.00	Лист 2

Копировал — формат 11

ПВ6.06.02.07

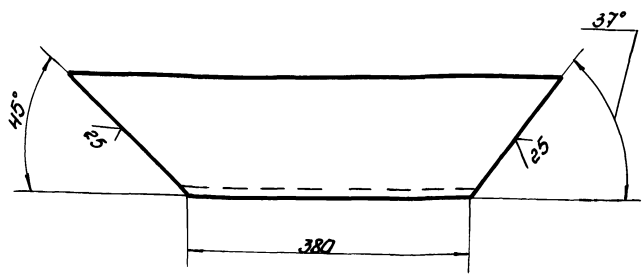

Неуказанные предельные отклонения размеров: валов - h16, остальных - $\pm\frac{JT16}{2}$

Изм.	Лист	№ докум.	Подп.	Дата	ПВ6.06.02.07	Лит.	Масса	Масштаб
Разраб.		Числова		12.83	Швеллер	И	5,0	1:5
Пров.		Кузьмина		12.83		Лист	Листов 1	
Т. контр.								
ГИП		Мелешин		12.83	Швеллер 16 ГОСТ 8240-72 / Ст.3 ГОСТ 535-79	Гипронефтеспец. монтаж г. Москва		
Н. контр.		Панова		12.83				
Утв.		Кузнецов		12.83				

Копировал 21540-05 85 — формат 11

Типовой проект 902-5-18.86 Альб. V

ПВ6.06.02.05

(√)∀

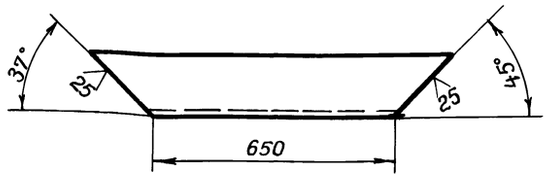

Неуказанные предельные отклонения размеров: валов – h16, остальных – $\pm \frac{IT16}{2}$

Изм.	Лист	№ докум.	Подп.	Дата
Разраб.		Чистова		
Пров.		Кузьмина		
Т.контр.				
ГИП		Мелешин		
Н.контр.		Панова		
Утв.		Кузнецов		

ПВ 6.06.02.05

Швеллер

Лит.	Масса	Масштаб
И	10,0	1:10

Лист | Листов 1

Швеллер 16 ГОСТ 8240-72 / ст. 3 ГОСТ 535-79

Гипронефтеспецмонтаж г. Москва

ПВ6.06.02.06

(√)∀

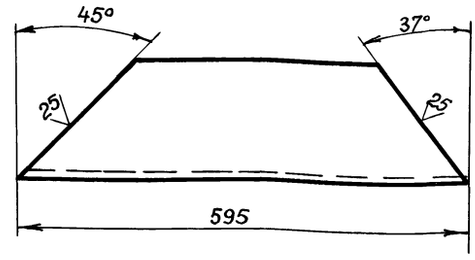

Неуказанные предельные отклонения размеров: валов – h16; остальных – $\pm \frac{IT16}{2}$.

Изм.	Лист	№ докум.	Подп.	Дата
Разраб.		Числова		
Пров.		Кузьмина		
Т.контр.				
ГИП		Мелешин		
Н.контр.		Панова		
Утв.		Кузнецов		

ПВ6.06.02.06

Швеллер

Лит.	Масса	Масшт.
И	8,5	1:5

Лист | Листов 1

Швеллер 16 ГОСТ 8240-72 / Ст. 3 ГОСТ 535-79

Гипронефтеспецмонтаж г. Москва

ПВ6.06.02.10

(√)∀

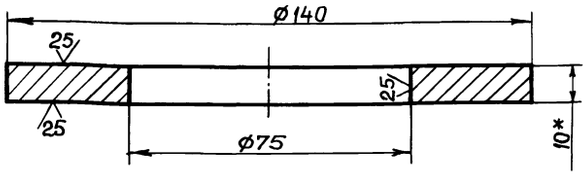

1. H16, валов – h16.
2. * Размер для справок.

Изм.	Лист	№ докум.	Подп.	Дата
Разраб.		Числова		
Провер.		Кузьмина		
Т.контр.				
ГИП		Мелешин		
Н.контр.		Панова		
Утв.		Кузнецов		

ПВ6.06.02.10

Подкладка

Лит.	Масса	Масштаб
И	01	1:1

Лист | Листов 1

Лист 6-10 ГОСТ 19903-74 / Ст. 3 ГОСТ 535-79

Гипронефтеспецмонтаж. г. Москва

ПВ6.06.02.04

(√)∀

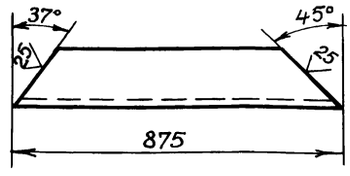

Неуказанные предельные отклонения размеров: валов – h16, остальных $\pm \frac{IT16}{2}$

Изм.	Лист	№ докум.	Подп.	Дата
Разраб.		Числова		
Провер.		Кузьмина		
Т.контр.				
ГИП		Мелешин		
Н.контр.		Панова		
Утв.		Кузнецов		

ПВ6.06.02.04

Швеллер

Лит.	Масса	Масшт.
И	12,4	1:10

Лист | Листов 1

Швеллер 16 ГОСТ 8240-72 / Ст. 3 ГОСТ 335-79

Гипронефтеспецмонтаж г. Москва

Инв. № подл. | Подп. и дата | Взам. инв. № | Инв. № дубл. | Подп. и дата

Пров. Тарасов 18/IV-88 Кол. Журавлев

ПВ6.06.01.08

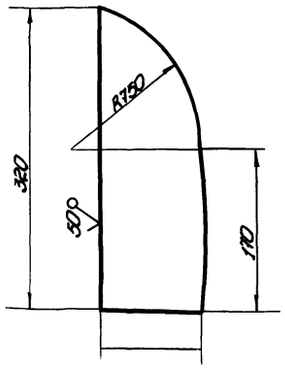

Неуказанные предельные отклонения размеров: отверстий - $H16$, валов - $h16$, остальных - $\pm\frac{IT16}{2}$.

Изм.	Лист	№ докум.	Подп.	Дата
Разраб.		Числова		12.83
Пров.		Кузьмина		12.83
Т. контр.				
ГИП		Мелешкин		12.83
Н. контр.		Панова		12.83
Утв.		Кузнецов		12.83

Наклодка

Лит.	Масса	Масштаб
И	22	1:4

Полоса 6-10×100 ГОСТ 103-76 / Ст.3 ГОСТ 14637-79

Лист | Листов 1

Гипронефтеспецмонтаж г. Москва

Копировал | формат А1

ПВ6.06.02.03

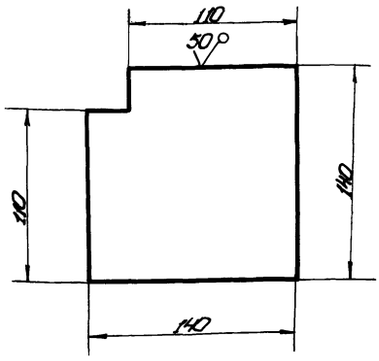

Неуказанные предельные отклонения размеров: валов - $h16$.

Изм.	Лист	№ докум.	Подп.	Дата
Разраб.		Числова		12.83
Пров.		Кузьмина		12.83
Т. контр.				
ГИП		Мелешкин		12.83
Н. контр.		Панова		12.83
Утв.		Кузнецов		12.83

Наклодка

Лит.	Масса	Масштаб
И	0,85	1:2,5

Лист 6-6 ГОСТ 19903-74 / Ст.3 ГОСТ 14637-79

Лист | Листов 1

Гипронефтеспецмонтаж г. Москва

Копировал | формат А1

ПВ6.06.00.01

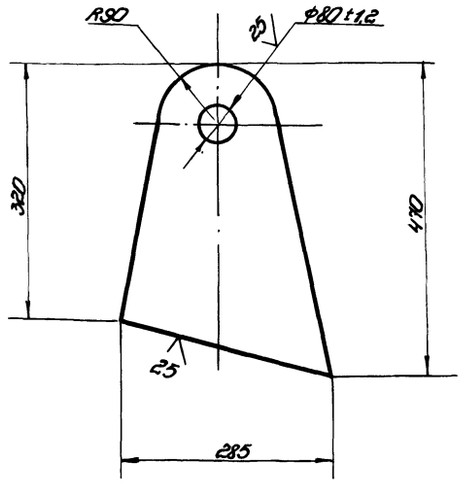

Неуказанные предельные отклонения размеров: отверстий - $H16$; валов - $h16$; остальных - $\pm\frac{IT16}{2}$.

Изм.	Лист	№ докум.	Подп.	Дата
Разраб.		Числова		12.83
Пров.		Кузьмина		12.83
Т. контр.				
ГИП		Мелешкин		12.83
Н. контр.		Панова		12.83
Утв.		Кузнецов		12.83

Захват

Лит.	Масса	Масштаб
И	200	1:5

Лист 6-20 ГОСТ 19903-74 / Ст.3 ГОСТ 14637-79

Лист | Листов 1

Гипронефтеспецмонтаж г. Москва

Копировал | формат А1

ПВ6.06.02.02

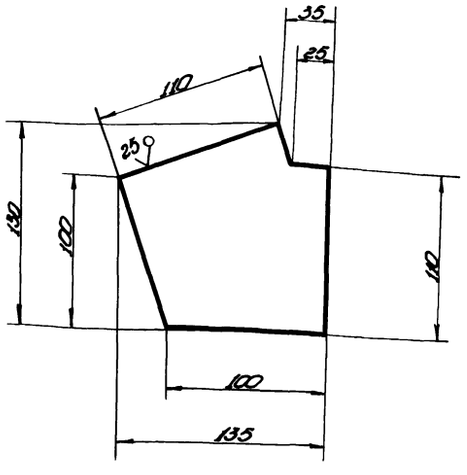

Неуказанные предельные отклонения размеров: отверстий - $H16$, валов - $h16$, остальных - $\pm\frac{IT16}{2}$.

Изм.	Лист	№ докум.	Подп.	Дата
Разраб.		Числова		12.83
Пров.		Кузьмина		12.83
Т. контр.				
ГИП		Мелешкин		12.83
Н. контр.		Панова		12.83
Утв.		Кузнецов		12.83

Наклодка

Лит.	Масса	Масштаб
И	0,70	1:2,5

Лист 6-6 ГОСТ 19903-74 / Ст.3 ГОСТ 14637-79

Лист | Листов 1

Гипронефтеспецмонтаж г. Москва

Копировал | 21540-05 87 | формат А1

Типовой проект 902-5-18.86 Альбом V

ПВ6.06.03.01

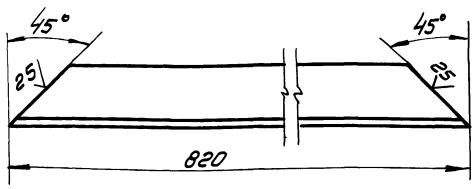

Неуказанные предельные отклонения размеров: валов - h16, остальных - $\pm\frac{JT16}{2}$

Изм.	Лист	№ докум.	Подп.	Дата	ПВ6.06.03.01	Лит.	Масса	Масштаб
Разраб.		Числова		12.83	Уголок	И	3.52	1:2
Пров.		Кузьмина		12.83		Лист	Листов 1	
Т.контр.								
ГИП		Мелешин		12.83	Уголок Б-36х36х4 ГОСТ 8509-72 Ст.3 ГОСТ 535-79	Гипронефтеспецмонтаж г. Москва		
Н.контр.		Панова		12.83				
Утв.		Кузнецов		12.83				

Инв. № подл. | Подп. и дата | Взам. инв. № | Инв. № дубл. | Подп. и дата

ПВ6.06.03.03

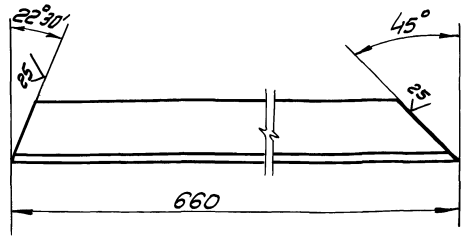

Неуказанные предельные отклонения размеров: валов - h16; остальных - $\pm\frac{JT16}{2}$

Изм.	Лист	№ докум.	Подп.	Дата	ПВ6.06.03.03	Лит.	Масса	Масштаб
Разраб.		Числова		12.83	Уголок	И	2.8	1:2
Пров.		Кузьмина		12.83		Лист	Листов 1	
Т.контр.								
ГИП		Мелешин		12.83	Уголок Б-36х36х4 ГОСТ 8509-72 Ст.3 ГОСТ 535-79	Гипронефтеспецмонтаж г. Москва		
Н.контр.		Панова		12.83				
Утв.		Кузнецов		12.83				

Инв. № подл. | Подп. и дата | Взам. инв. № | Инв. № дубл. | Подп. и дата

ПВ6.06.03.02

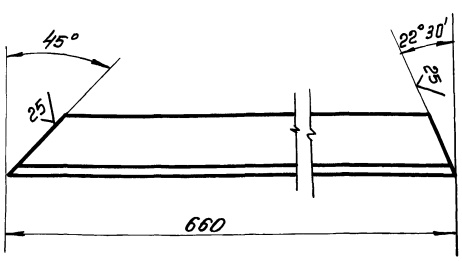

Неуказанные предельные отклонения размеров: валов - h16, остальных - $\pm\frac{JT16}{2}$

Изм.	Лист	№ докум.	Подп.	Дата	ПВ6.06.03.02	Лит.	Масса	Масштаб
Разраб.		Числова		12.83	Уголок	И	2.8	1:2
Пров.		Кузьмина		12.83		Лист	Листов 1	
Т.контр.								
ГИП		Мелешин		12.83	Уголок Б-36х36х4 ГОСТ 8509-72 Ст.3 ГОСТ 535-79	Гипронефтеспецмонтаж г. Москва		
Н.контр.		Панова		12.83				
Утв.		Кузнецов		12.83				

Инв. № подл. | Подп. и дата | Взам. инв. № | Инв. № дубл. | Подп. и дата

ПВ6.06.03.04

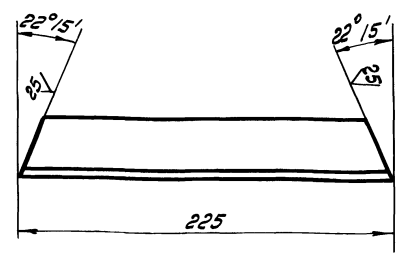

Неуказанные предельные отклонения размеров: валов - h16, остальных - $\pm\frac{JT16}{2}$

Изм.	Лист	№ докум.	Подп.	Дата	ПВ6.06.03.04	Лит.	Масса	Масштаб
Разраб.		Числова		12.83	Уголок	И	1.0	1:2
Пров.		Кузьмина		12.83		Лист	Листов 1	
Т.контр.								
ГИП		Мелешин		12.83	Уголок Б-36х36х4 ГОСТ 8509-72 Ст.3 ГОСТ 535-79	Гипронефтеспецмонтаж г. Москва		
Н.контр.		Панова		12.83				
Утв.		Кузнецов		12.83				

Инв. № подл. | Подп. и дата | Взам. инв. № | Инв. № дубл. | Подп. и дата

gost.e-ecolog.ru