ТИПОВОЙ ПРОЕКТ
503-2-15.86

ГАРАЖ СЕЛЬСКОЙ АМБУЛАТОРИИ НА 100 ПОСЕЩЕНИЙ В СМЕНУ С ХОЗРАСЧЕТНОЙ АПТЕКОЙ VI КАТЕГОРИИ СО СТЕНАМИ ИЗ ЛЕГКОБЕТОННЫХ БЛОКОВ

АЛЬБОМ 1

АРХИТЕКТУРНО-СТРОИТЕЛЬНЫЕ РЕШЕНИЯ.
ТЕХНОЛОГИЧЕСКОЕ ОБОРУДОВАНИЕ.
ОТОПЛЕНИЕ И ВЕНТИЛЯЦИЯ. ВОДОПРОВОД И КАНАЛИЗАЦИЯ. ЭЛЕКТРООБОРУДОВАНИЕ.
СВЯЗЬ И СИГНАЛИЗАЦИЯ.

9229/1
ц 1-44

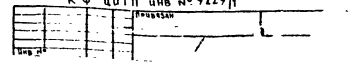

gost.e-ecolog.ru

ЦЕНТРАЛЬНЫЙ ИНСТИТУТ ТИПОВОГО ПРОЕКТИРОВАНИЯ
ГОССТРОЯ СССР
КИЕВСКИЙ ФИЛИАЛ
г. Киев-57 ул. Эжена Потье № 12

50/1
Заказ № 1224 Инв. № 9229/1 Тираж 500

Сдано в печать VII 198 7 Цена 1-44

ТИПОВОЙ ПРОЕКТ

503-2-15.86

ГАРАЖ СЕЛЬСКОЙ АМБУЛАТОРИИ НА 100 ПОСЕЩЕНИЙ В СМЕНУ С ХОЗРАСЧЕТНОЙ АПТЕКОЙ VI КАТЕГОРИИ СО СТЕНАМИ ИЗ ЛЕГКОБЕТОННЫХ БЛОКОВ

АЛЬБОМ 1

СОСТАВ ПРОЕКТНОЙ ДОКУМЕНТАЦИИ

АЛЬБОМ 1	АРХИТЕКТУРНО-СТРОИТЕЛЬНЫЕ РЕШЕНИЯ. ТЕХНОЛОГИЧЕСКОЕ ОБОРУДОВАНИЕ. ОТОПЛЕНИЕ И ВЕНТИЛЯЦИЯ. ВОДОПРОВОД И КАНАЛИЗАЦИЯ. ЭЛЕКТРООБОРУДОВАНИЕ. СВЯЗЬ И СИГНАЛИЗАЦИЯ.
АЛЬБОМ 2	СПЕЦИФИКАЦИЯ ОБОРУДОВАНИЯ.
АЛЬБОМ 3	СМЕТЫ.
АЛЬБОМ 4	ВЕДОМОСТИ ПОТРЕБНОСТИ В МАТЕРИАЛАХ.

РАЗРАБОТАН

КИЕВСКИМ ФИЛИАЛОМ ГИПРОНИИЗДРАВА

ГЛАВНЫЙ ИНЖЕНЕР ГРАБ

ГЛАВНЫЙ АРХИТЕКТОР ПРОЕКТА ПИДГИРНЯК

УТВЕРЖДЕН НА СТАДИИ ПРОЕКТ ПОСТАНОВЛЕНИЕМ ГОССТРОЯ УССР ОТ 14 ОКТЯБРЯ 1983 г. №102

РАБОЧАЯ ДОКУМЕНТАЦИЯ ВВЕДЕНА В ДЕЙСТВИЕ ПРИКАЗОМ ПО КФ ГИПРОНИИЗДРАВА ОТ 27 ФЕВРАЛЯ 1986 г. 1986 г. №40

к.ф. ЦИТП инв. № 9229/1

Привязан

Инв. №

Копир.

Формат А2

Лист	Наименование	стр.	Примечание
	Обложка		
	Титульный лист	1	
	Содержание альбома	2	
	Архитектурно-строительное решения		
1	Общие данные (начало)	3	
2	То же (продолжение)	4	
3	—"— (продолжение)	5	
4	—"— (окончание)	6	
5			
		7	
6		8	
7			
		9	
8			
		10	
9	Смотровая яма.	11	
	Технологическое оборудование		
1	Общие данные. План. Экспликация		
	оборудования	12	
	Отопление и вентиляция		
1	Общие данные	13	
2	План. Схемы. Узел управления		
	Спецификации	14	

Лист	Наименование	стр.	Примечание
	Водопровод и канализация		
1	Общие данные. План. Схемы.		
	систем В1, Т3, К1.	15	
	Электрооборудование		
1	Электрооборудование. План. Общие		
	указания.	16	
	Связь и сигнализация		
1	Общие данные. Пояснительная записка		
	План расположения сети охранно-по-		
	жарной сигнализации. Схема расположе-		
	ния охранно-пожарной сигнализации	17	

2
9229/1

				503-2-15.86	
				Сельская амбулатория на 100 посещений в смену с хозрасчетной аптекой V категории	
привязан				Гараж-стоянка	Стадия: Р; Лист: 1; Листов: 1
				Содержание альбома	ГИПРОНИИЗДРАВ Киевский филиал
инв.№					

нач.лаб.	Лозков	
ГАП	Пшеничный	
ГИП	Чухлиб	
Рук.арх.	Лесько	
Ст.арх.	Мешков	
Н.контр.	Пшеничный	

Инв.№ подл. | Подпись и дата | Взам. инв.№

Копировал

Формат А2

Ведомость основных комплектов рабочих чертежей

Обозначение	Наименование	Примечание
АС	Архитектурно-строительные решения	Альбом I
ТО	Технологическое оборудование	То же
ОВ	Отопление и вентиляция	—"—
ВК	Водопровод и канализация	—"—
Э	Электрооборудование	—"—
СС	Связь и сигнализация	—"—

Ведомость чертежей основного комплекта

Лист	Наименование	Примечание
1	Общие данные /начало/	
2	Общие данные /продолжение/	
3	Общие данные /продолжение/	
4	Общие данные /окончание/	
5	План фундаментов. Схема расположения элементов покрытия перемычек и опорных подушек ворот	
6	План, фасады, разрез 1-1. Детали.	
7	Монолитный участок покрытия Ум 1	
	Опорные подушки ворот ОПм 1, ОПм 1а	
8	Перемычка БП3-1-1	
9	Смотровая яма.	

Привязка настоящего типового проекта выполнена в соответствии с действующими нормами и правилами (в том числе по взрыво-пожарной безопасности)
Главный архитектор проекта

Настоящий проект выполнен в соответствии с действующими нормами и правилами (в том числе по взрыво- пожарной безопасности)
Главный архитектор проекта В.П. Пидгирняк

Ведомость прилагаемых документов

Обозначение	Наименование	Примечание
СО	Спецификации оборудования	Альбом II
СМ	Сметы	Альбом III
ВМ	Ведомости потребности в материалах	Альбом IV
	Паспорт строительных рабочих чертежей	

Ведомость ссылочных документов.

Обозначение	Наименование	Примечание
ГОСТ 11214-78	Окна и балконные двери деревянные с двойным остеклением для жилых и общественных зданий.	
ГОСТ 8242-75	Детали деревянные фрезерованные для строительства	
Серия 2.230-1, вып. 5и6	Детали стен и перегородок общественных зданий	
Серия 2.130-1, вып. 2и21	Детали стен и перегородок жилых зданий.	
Серия 2.244-1, вып. 2	Детали полов общественных зданий	
Серия 2.260-1, вып. 2	Детали покрытий общественных зданий	
Серия 2.236-2, вып. 1	Примыкание оконных и дверных блоков к стенам и перегородкам каркасно-панельных и кирпичных зданий.	
Серия 1.141-1, вып. 63	Плиты перекрытий железобетонные многопустотные	
ГОСТ 18853-73	Ворота деревянные распашные для животноводческих и птицеводческих зданий	
Серия 1.138-10, вып. 1	Перемычки железобетонные	
Серия КЭ-01-58, вып. 2	Сборные железобетонные обвязочные балки и перемычки для промышленных зданий	
Серия 1.494-24, вып. 1	Стаканы для крепления крышных вентиляторов, дефлекторов и зонтов.	
Серия 1.465-7 вып. 3 ч. 2	Сборные железобетонные предварительно-напряженные плиты для покрытий производственных зданий размером 3×6 и 1,5×6 м со стержневой, проволочной и прядевой арматурой.	
Серия 2.240-1, вып. 2	Детали перекрытий общественных зданий	
Серия 3.400-6/76	Унифицированные закладные детали сборных ж.б. конструкций инженерных сооружений промышленных предприятий	

Примечание

Проект содержит традиционные строительные решения и не предусматривает применение научно-технических достижений. В связи с этим расчеты по СН 514-79 не выполнялись.
Главный архитектор проекта В.П. Пидгирняк

Ведомость спецификаций.

Лист	Наименование	Примечание
7	Сводная спецификация изделий	
8	Спецификация элементов смотровой ямы	
9	Спецификация металлических элементов	

Авторский коллектив:

Архитекторы: Н.А. Лесьо
А.С. Мешков

Конструктор С.Л. Резниченко

Согласовано:
Нач. тех. отд. Бокарев

Инв. № подл. | Подпись и дата | Взам. инв. №

Привязан:

Инв. №

Гл. инж.	Град		
Нач. арх-2	Лобков		
ГАП	Пидгирняк		
Гип	Чухлий		
Рук. гр.	Лесьо		
Рук. гр. кон	Резниченко		
Ст. арх.	Мешков		
Н. контр.	Пидгирняк		

3
9229/1

503-2-15.86 АС

Сельская амбулатория на 100 посещений в смену с хозрасчетной аптекой II категории

Гараж-стоянка. Стадия Р | Лист 1 | Листов 9

Общие данные /начало/

ГИПРОНИИЗДРАВ КИЕВСКИЙ ФИЛИАЛ

Условные обозначения и изображения

Изображение в сечении	Наименование
	Утеплитель
	Гидроизоляция
	Щебень

Общие указания

1. Исходные данные для разработки рабочих чертежей.

Рабочая документация типового проекта гаража сельской амбулатории на 100 посещений в смену с хозрасчетной аптекой V категории для строительства в сельской местности УССР разработана Киевским филиалом „Гипрониздрава" в 1986 году на основании плана типового экспериментального проектирования Госстроя УССР и проекта, утвержденного Госстроем УССР / постановление от

Проект предназначен для строительства во II и III климатических районах ФССР с расчетными зимними температурами наружного воздуха -15°; -20° (основное решение); -25°С для нормальной зоны влажности, с обычными геологическими условиями, исключая районы сейсмические, вечной мерзлоты, с просадочными грунтами над подрабатываемыми территориями и др.

При разработке конструкций приняты следующие исходные данные:

а) класс здания - II;

б) степень огнестойкости - II;

в) степень долговечности - II;

г) площадка горизонтальная, условная планировочная отметка уровня земли -0,150, за отметку 0,000 принята отметка чистого пола;

д) нормативный скоростной напор ветра для III-го района 45 кгс/м², тип местности А;

е) вес снегового покрова на 1м² горизонтальной поверхности для II района 70 кгс/м²;

ж) грунты в пределах площадки строительства однородные, сухие, непучинистые;

и) основанием для фундаментов принят грунт со следующими расчетными характеристиками:
$\varphi = 20°$; $C = 0{,}11$ кгс/см²; $\gamma = 1800$ кгс/м²; $E = 190$ кгс/см²;

к) коэффициент надежности по назначению 0,90

Архитектурно-строительная часть.

Гараж предназначен для строительства в комплексе сельской амбулатории на 100 посещений в смену с хозрасчетной аптекой V категории.

В гараже предусмотрено размещение одного легкового автомобиля. Для обслуживания и ремонта машины разработана смотровая яма.

Основные технико-экономические показатели

Наименование	Количество
Площадь застройки, м²	45,3
Строительный объем, м³	133,2
Площадь: общая, м²	35,4
рабочая, м²	35,4
полезная, м²	35,4
$\frac{\text{Рабочая площадь}}{\text{Полезная площадь}} = K_1$	1,0
$\frac{\text{Строительный объем}}{\text{Рабочая площадь}} = K_2$	3,7
Сметная стоимость: общая тыс.руб.	6,93
Стоимость строительно-монтажных работ тыс.руб.	5,67
То же на 1м³ здания, руб.	42,57
—"— на 1м² рабочей площади руб.	160,17

Наружная отделка.

Наружные поверхности кирпичных стен гаража выполнить из отборного кирпича под расшивку швов.

Ворота окрасить масляной краской темно-серого цвета за два раза.

Оконные блоки окрасить масляной краской за два раза в два цвета: переплеты - цвет белый, коробки - темно-серый

Подоконные сливы выполнить из оцинкованной кровельной стали.

Внутренняя отделка.

Поверхности стен изнутри здания следует выкладывать впустошовку.

В процессе кладки стен следует предусмотреть закладку деревянных антисептированных пробок размером 120×120×70 для крепления оконных блоков по две штуки с каждой стороны проема

Стены изнутри оштукатурить известковым раствором выполнением откосов в проемах окон и ворот.

После выполнения штукатурных работ стены и потолок окрасить известковыми составами.

Окна и ворота окрасить масляной краской светло-серого цвета за два раза.

К пам.	Индекс отделки	№ детали пола по серии 2.244-1 вып. 2	Площадь, м²			
			Потолок	Стены и перегор.	Панель	Пол
—	См. ПЗ	216	35,4	54,6	—	28,9

Согласовано:

Инв. № подл. | Подпись и дата | Взам. инв. № | Инв. № дубл. | Подпись и дата

Привязан:

Инв. №

Гл. инж.	Город		
Нач. отд.	Лабков		
ГАП	Лидгирняк		
ГИП	Чухлий		
Рук. гр.	Лесько		
Ст. арх.	Мешков		
Н. контр.	Лидгирняк		

503-2-15.86 -АС

Сельская амбулатория на 100 посещений в смену с хозрасчетной аптекой V категории

Гараж-стоянка

Стадия	Лист	Листов
Р	2	

Общие данные (продолжение).

ГИПРОНИИЗДРАВ КИЕВСКИЙ ФИЛИАЛ

Корректор: Гусева

Формат А2

4

9229/1

Конструктивные решения и технические указания к проекту.

Фундаменты - монолитные бутобетонные (бутовый камень марки 200, бетон класса В 7,5).

Стены - из кирпича глиняного пластического прессования по ГОСТ 530-80, γ кладки = 1600 кгс/м³, марки 75 на растворе марки 25.

Покрытие - сборные железобетонные панели с круглыми пустотами из тяжелого бетона по серии 1.141-1.

Швы между панелями, а также между панелями и стенами должны быть очищены и тщательно заделаны цементным раствором марки 100.

Кровля - рулонная с основным водоизоляционным ковром из 3-х слоев рубероида с защитным слоем из гравия, втопленного в битумную мастику, в соответствии со СНиП II-26-76.

В качестве утеплителя применены плиты пенобетонные по ГОСТ 5742-76 γ = 400 кгс/м³

Защита конструкций от коррозии, гниения и возгорания.

Все металлические детали и сварные соединения стеновых блоков защищаются антикоррозийными покрытиями согласно п.п. 3.18... 3.20 СНиП II-28-73*

Толщину цинкового покрытия принять 120 мкм.

Анкера панелей перекрытия защищены цементным раствором согласно СНиП III-23-76.

Отмостка - предусмотрена вокруг здания шириной 1000 мм из асфальтобетона толщ. 30 мм по щебню слоем 120-150 мм с бортовым камнем по контуру отмостки.

Указания по производству работ

Работы по сооружению здания производить согласно проекта производства работ, разработанному в соответствии с действующими нормативными документами, правилами пожарной безопасности и техники безопасности, изложенными в СНиП по организации строительства, по правилам приемки и производства работ на земляные сооружения, основания и фундаменты, сборные и монолитные бетонные, и железобетонные конструкции, каменные конструкции, кровли, гидроизоляцию, пароизоляцию и теплоизоляцию, полы, отделочные покрытия строительных конструкций и сооружений.

Способы, технологию и контроль качества сварных соединений, арматуры и закладных деталей выбирать и осуществлять согласно строительных норм (СН) по сварным соединениям арматурных элементов железобетонных конструкций и ГОСТ'ов на арматуру и закладные детали.

Для сварных соединений применять электроды диаметром не более 4мм, отвечающие требованиям ГОСТ 9467-75. Высоту неоговоренных швов принимать по наименьшей толщине свариваемых элементов.

До производства работ по отделке помещений для сохранения качества отделки должны быть выполнены работы:

а) по заделке мест сопряжений оконных и дверных блоков с элементами ограждающих конструкций;

б) по установке подоконных плит;

в) по устройству подготовки под чистый пол.

Указания по производству работ в зимних условиях

Возведение фундаментов на замерзшем основании не допускается.

Грунты основания должны быть защищены от промерзания как в период производства работ, так и после их окончания.

Бутобетонные монолитные фундаменты должны возводиться способом последующего замораживания. До замерзания бетон должен иметь не менее 50% его прочности, полученной способом термоса в термоактивной опалубке, в тепляках и т.д. Природный камень бутобетонных фундаментов должен быть МР315, бетон В7,5 [illegible]

Засыпку пазух и под полы производить талым грунтом.

Растворы и бетоны, применяемые для заполнения стыков, швов должны изготовляться на портландцементе марки не ниже 400.

Температура воды, применяемых для изготовления растворов, должна быть не выше 80°С, а температура заполнителей - не выше 60°С. Температура раствора в момент его применения должна быть не менее
+10° С при t° воздуха до -10°С,
+15° С при t° воздуха до -20°С.

Марка раствора при монтаже в зимних условиях должна повышаться на одну степень по сравнению с марками для летних условий.

Использование замерзшего и отогретого горячей водой раствора запрещается. Рекомендуется применение растворов с химическими добавками.

5
9229/1

Гл.инж.	Граб		503-2-15.86		АС
Нач.ДСМ-2	Лобков		Сельская амбулатория на 100 посещений в смену с хозрасчетной аптекой VI категории		
ГАП	Пидгирнюк		Гараж-стоянка	Стадия	Лист	Листов
ГИП	Чухлиб			Р	3	—
Рук.гр.	Лесьо		Общие данные (продолжение)	ГИПРОНИИЗДРАВ Киевский филиал	
Ст.арх.	Мешков				
Н.контр.	Чухлиб				

Привязан

Инв. N

Согласовано

Нач. тех. отд. | Бакаев

Взам. инв. N

Подпись и дата

Инв. N подл.

Замоноличивание швов между панелями выполнять раствором с добавками, обеспечивающими приобретение раствором 25% прочности до его замораживания. Перед замоноличиванием швов производится их очистка от снега и наледи.

Кирпичную кладку выполнять способом замораживания раствора. Кирпич стен должен быть МРЗ 15. Раствор для кладки стен принять марки 50.

Особое внимание следует обратить на перевязку швов, плотность заполнения, горизонтальность, вертикальность кладки; толщина швов кладки должна быть не более 10-12мм.

Поливка кирпича и заливка швов жидким раствором запрещается.

Перед наступлением весенних оттепелей и на весь период оттаивания и последующего твердения кладки необходимо:

а) заделать монтажные гнезда и другие ослабления несущих конструкций;

б) удалить с перекрытия случайные, не предусмотренные проектом нагрузки (строительный мусор, остатки строительных материалов, снег);

в) все несущие перемычки в проемах, выполненные в зимнее время, подпереть у опор стойками на встречных клиньях;

г) вести наблюдение за оттаиванием кладки с принятием, в случае необходимости, мер, обеспечивающих устойчивость конструкций.

5. Противопожарные мероприятия

Здание гаража расположено обособлено на расстоянии 30м от здания амбулатории.

Проектом предусмотрено применение несгораемых основных конструкций с пределом огнестойкости свыше 2,5часа.

С трех сторон здание обеспечено подъездами с асфальтовым покрытием и газонами, пригодными для проезда пожарных машин.

Указания по применению /привязке/ архитектурно-строительной части проекта.

Проект может быть осуществлен в натуре после его привязки к участку строительства. При этом из него подлежит исключить все материалы не относящиеся к выбранному варианту, а также внести необходимые дополнения, связанные с применением типового проекта в конкретном районе строительства.

Толщина наружных стен для разных расчетных температур наружного воздуха приведены в таблице 1.

При привязке проекта для строительства в холодный период года (среднесуточная температура наружного воздуха ниже +5°С, минимальная суточная ниже 0°С) в зависимости от климатических условий, календарного графика работ и средств освоенных подрядчиком, в рабочие чертежи и ППР включить мероприятия из числа рекомендуемых в разделе „Указания по производству работ в зимних условиях".

Места применения, материал и толщина утеплителя, исходя из расчетных температур наружного воздуха приведены в таблице 2.

При применении утеплителей, отличающихся от принятых в таблице 2, толщины их следует определять теплотехническим расчетом в соответствии с указаниями СНиП по строительной теплотехнике и письмо Госгражданстроя от 13 октября 1980 года № ГФ 4-2832 „О повышении уровня тепловой защиты в проектах общественных зданий и сооружений".

Таблица 1

Конструктивный элемент	Обозначение	Толщина стены, мм, при tн °С		
		-15	-20	-25
Стены из глиняного пустотелого кирпича пластического прессования γ кладки = 1800 кг/м³ по ГОСТ 530-80	А	380	380	510

Таблица 2

Наименование конструкции	Материал утеплителя		Толщина утеплителя мм, при tн °С		
			-15	-20	-25
Покрытие	Плиты теплоизоляционные пенобетонные γ = 400 кг/м³ ГОСТ 5742-76		60	80	80

6
9229/1

Гл. инж.	Граб		
Нач. ЯСМ-2	Лабкав		
ГДП	Пидгирняк		
ГИП	Чухлиб		
Рук. гр.	Лесьо		
Ст. арх.	Мешкаб		
М. контр.	Пидгирняк		

Привязан

Инв. №

503-2-15.86 АС

Сельская амбулатория на 100 посещений в смену с хозрасчетной аптекой VI категории

	Стадия	Лист	Листов
Гараж-стоянка	Р	4	—

Общие данные (окончание).

ГИПРОНИИЗДРАВ Киевский филиал

Формат А2

Согласовано

Нач. тех. отд. Бакаев

Взам. инв. №

Подпись и дата

Инв. № подл.

Схема фундаментов
/смотровая яма не показана/

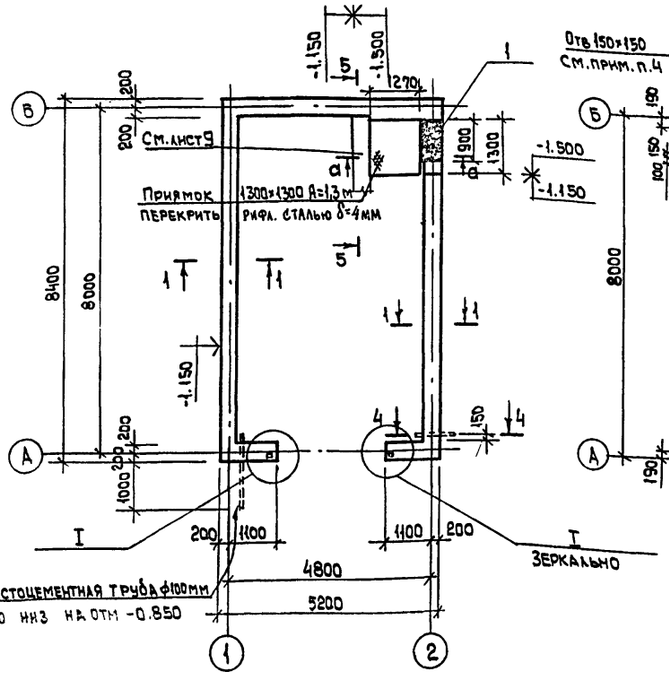

Схема расположения элементов покрытия

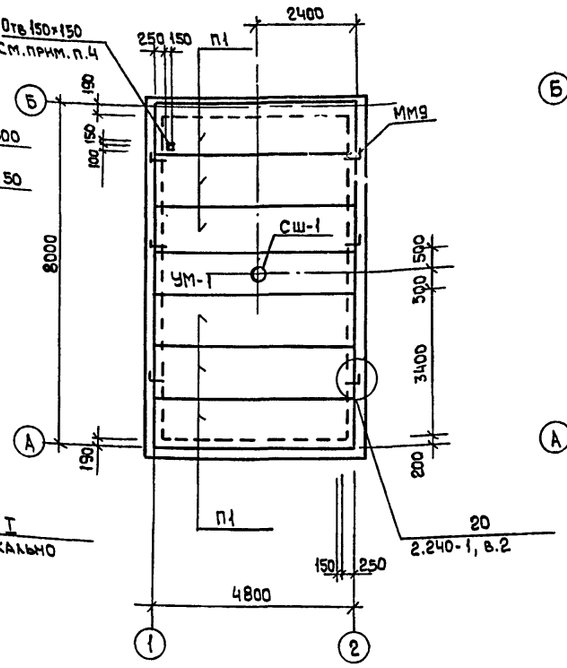

Схема расположения перемычек и опорных подушек рам ворот.

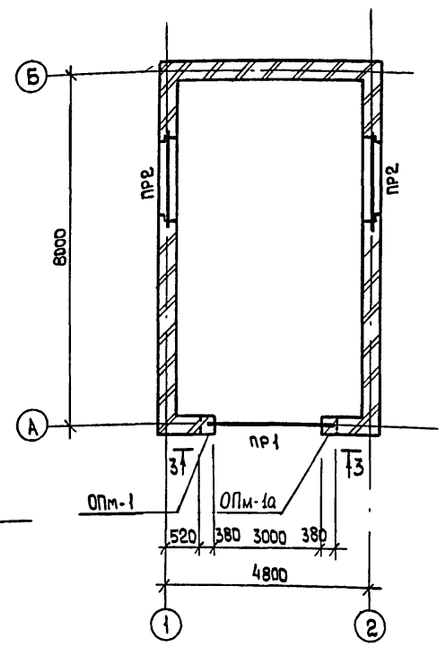

Ведомость перемычек

Марка, поз.	Схема сечения
ПР1	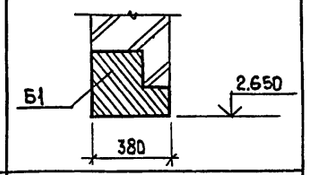
ПР2	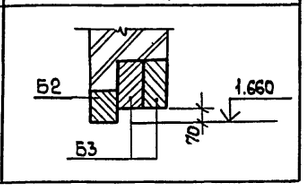

Экспликация отверстий в фундаментах.

Тип отв.	Размеры, мм		Отм. низа, м	Назначение
	Н	В		
1	450	900	-1.200	ОВ; ВК

1-1; 4-4; 5-5

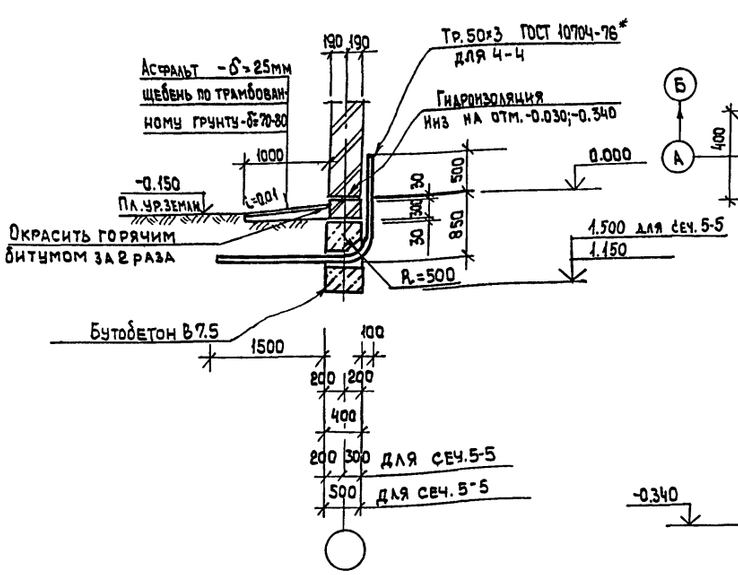

I

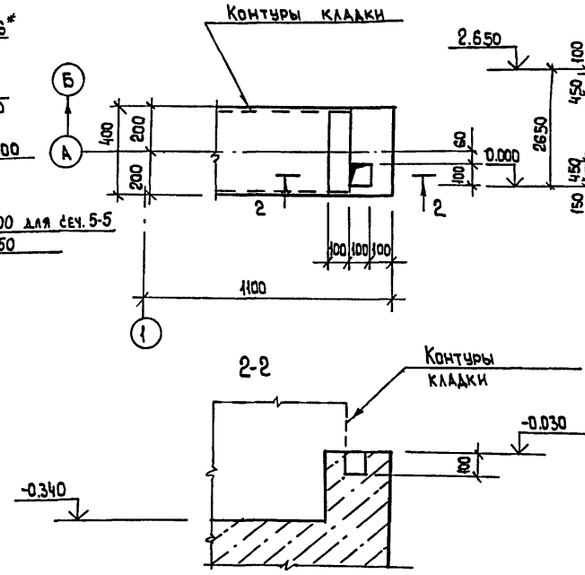

3-3

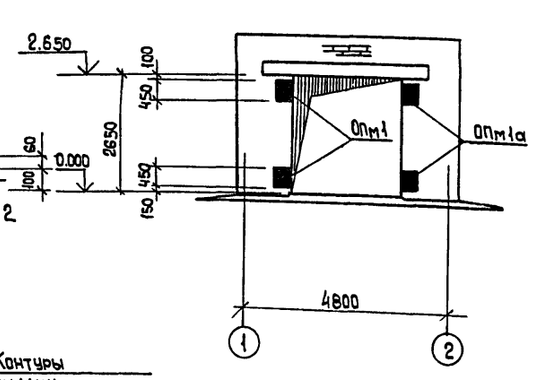

1. Общие указания и перечень чертежей марки АС см. лист 1.
2. Спецификацию к схемам расположения элементов см. лист 8.
3. Ребра жесткости из -60×4 приварить к рифленной стали δ=4 покрытия приямка сплошным швом толщиной 4 мм.
4. Отверстия до 150мм пробить по месту без повреждения ребер плиты.
5. За отметку 0.000 условно принята отметка чистого пола гаража.
6. Сечение а-а см. на листе 7.

7
9229/1

Нач. АСМ-2	Лобков			503-2-15.86			АС
ГАП	Пидгирняк			Сельская амбулатория на 100 посещений в смену с хозрасчетной аптекой VI категории			
ГИП/конс/.	Чухлиб			Гараж-стоянка	Стадия	Лист	Листов
Рук. гр.	Резниченко				Р	5	
Инженер	Коноваленко			План фундаментов. Схема расположения элементов покрытия перемычек и опорных подушек ворот	ГИПРОНИИЗДРАВ Киевский филиал		
Н. контр.	Чухлиб						

Привязан

Инв. №

Копировал

Формат А2

Согласовано: Гл. спец. эл. Шмелькин; Рук. сект. ВК Гороховская; Рук. сект. ОЗ Светликов

Согласовано: Нач. техн. отд. Бакаев; Нач. ТО Кравцов; Рук. гр. Арх. Лесьо

Взам. инв. №

Подпись и дата

Инв. № подл.

Фасад 1-2

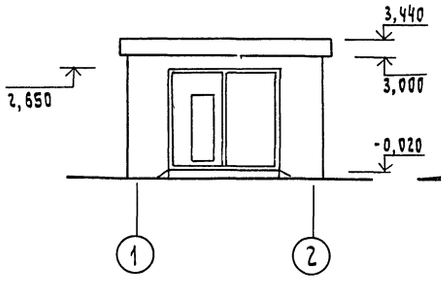

Фасад А-Б

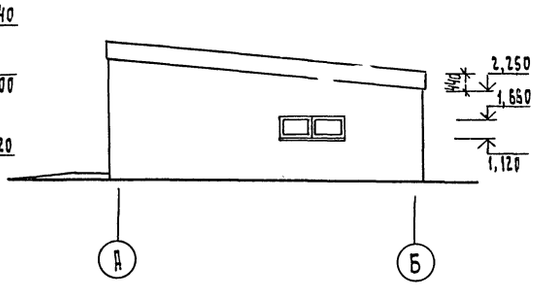

Фасад 2-1

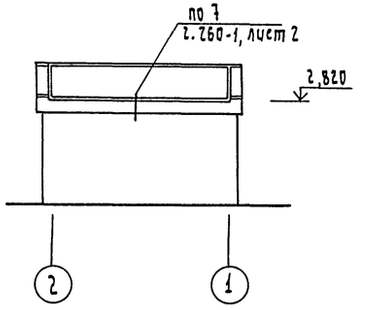

Фасад Б-А

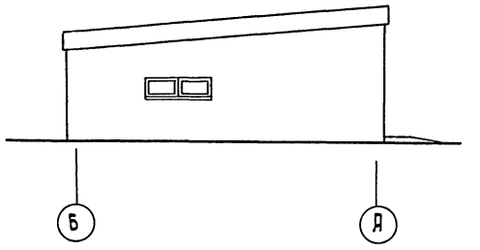

План

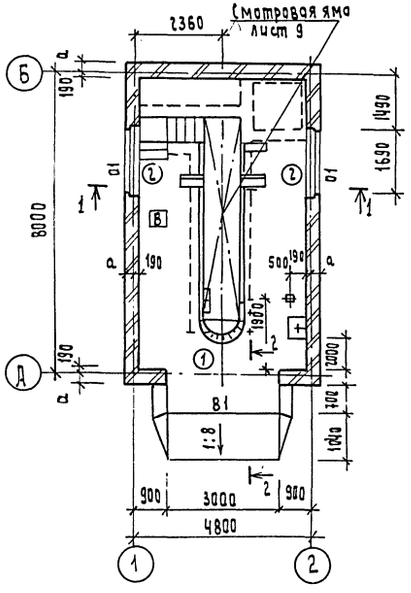

Разрез 1-1

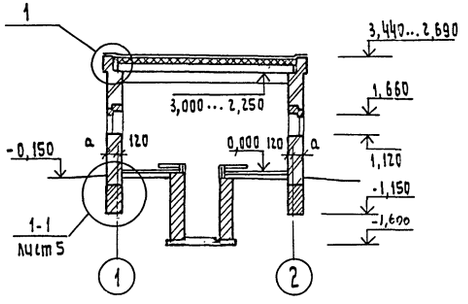

Ведомость проемов и дверей

Марка, поз.	Размер проема в кладке
1	3000 х 2650
2	1690 х 540 (в свету)

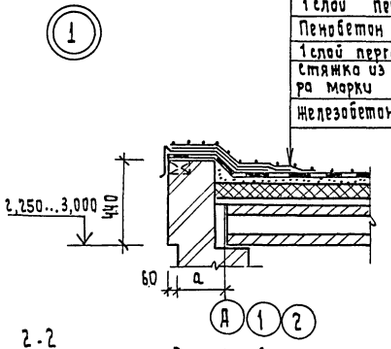

Слой гравия, втопленного в горячую битумную мастику	10
3 слоя рубероида на битумной мастике	10
Стяжка из цементно-песчаного раствора марки 150	30
1 слой пергамина	
Пенобетон γ=400 кгс/м3 (см. табл. лист 4)	
1 слой пергамина	
Стяжка из цементно-песчаного раствора марки 150	20
Железобетонная плита покрытия	220

1. Общие указания по производству работ и примечания см. листы 1÷4.
2. Спецификация изделий приведена на листе 8.

2-2

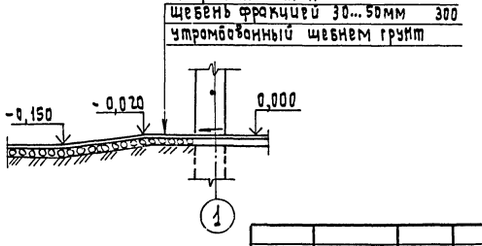

8
9229/1

Согласовано:
Нач. тех. отд. Бакаев
Нач. технол. отд. Кравчов
Рук. сект. ОВ Светников
Рук. сект. ВК Гроховская
Гл. спец. э Шидловский
Рук. гр. констр. Резниченко

Инв. № подл. | Подпись и дата | Взам. инв. №

Гл. инж.	Граб		
Нач. АСМ-2	Лабков		
ГАП	Пивтирняк		
Гип	Чухлиб		
Рук. арх. гр.	Персьо		
Ст. арх.	Мешков		
Н. контр.	Пивтирняк		

Привязан

Инв. №

503-2-15.86 АС

Сельская амбулатория на 100 посещений в смену с укрупненной аптекой VI категории

Гараж-стоянка | Стадия Р | Лист 6 | Листов —

План, фасады, разрез 1-1. Детали.

ГИПРОНИИЗДРАВ Киевский филиал

Формат А2

Ум1

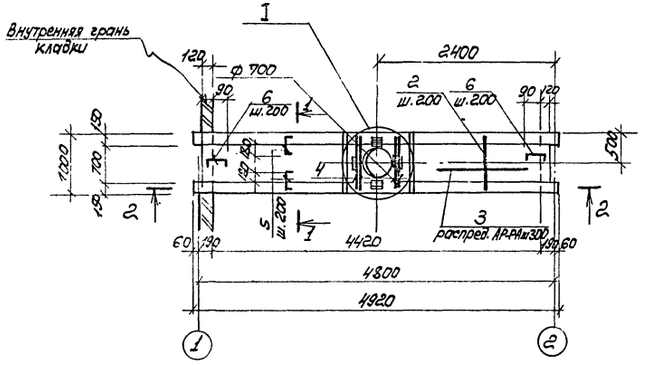

1-1

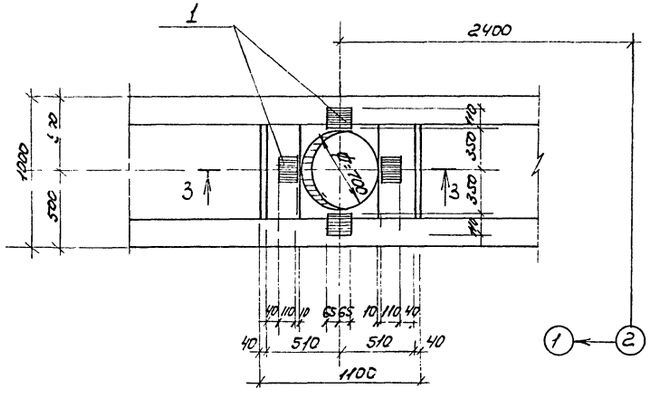

3-3

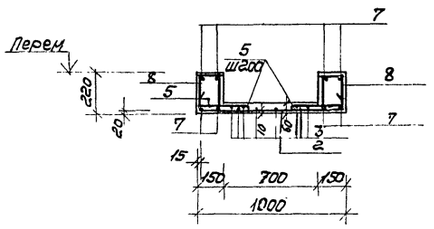

2-2

/арматура плиты не показана/

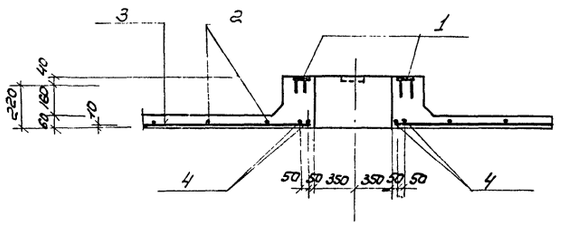

Опм1 /Опм1а-зеркально/

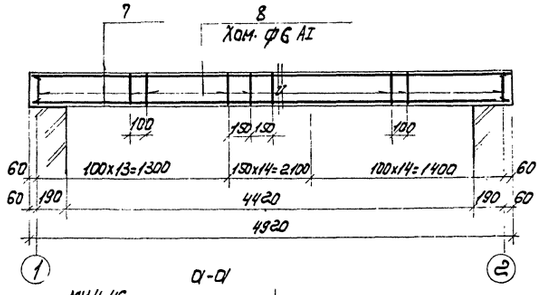

а-а

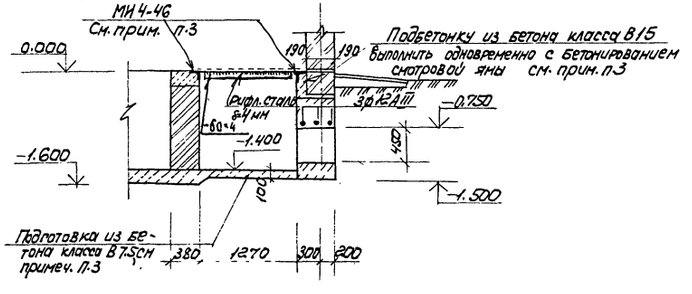

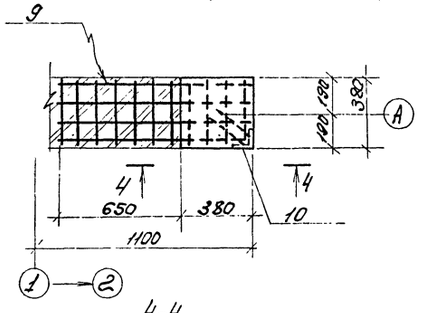

4-4

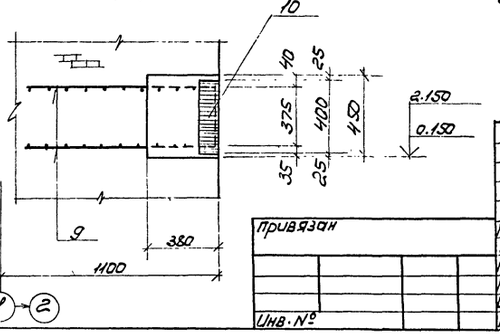

Ведомость деталей

поз	эскиз
2	120 500 130
5	310 50 50
6	200 50 50
8	230 120 350

Спецификация на монолитные участки Ум1; Опм1; Опм1а и дополнительные закладные изделия БПЗ-1-1

Формат	Зона	Поз.	Обозначение	Наименование	Кол.	Примечания
				Ум1 шт1		
				Сборочные единицы		
				Изделия закладные		
		1	1.465-7. в3 часть2	Закладная деталь М3	4	1,6кг
				Детали		
				ф6AI ГОСТ 5781-82*		
		2*		ℓ=750	24	0,17кг
		3		п.м	41,5	
		5*		ℓ=430	48	0,10кг
		6*		ℓ=300	12	0,07кг
		8*		ℓ=700	42	0,16кг
				ф12AIII ГОСТ 5781-82*		
		4		ℓ=950	4	0,59кг
		7		ℓ=4880	4	3,18кг
				Материалы:		
				Бетон класса В15	0,6	м³
				Продолжение см. лист 8		

1. Общие указания и перечень чертежей марки АС см. на листе 1.
2. Ведомость расхода стали на Ум1 и Опм1 (Опм1а) см на листе 8
3. Расход бетона на подготовку приямка, подбетонку наружных стен в приямке, а также расход стали на МИ4-46 включены в объемы смотровой ямы.
4. Детали с индексом * см.в ведомости деталей..
5. Сечение а-а см. на листе 5.

9
9229/1

Нач.АСиГ	Лобков		
ГАП	Подгорняк		
Н.контр.	Чухлиб		
Рук.гр.	Резниченко		
Инженер	Хоновленко		
Нормокон.	Чухлиб		

503-2-15.86 АС

Сельская амбулатория на 100 посещений в смену с хозрасчетной аптекой VI категории

Гараж-стоянка

Стадия	Лист	Листов
Р	7	

Монолитный участок покрытия Ум1 Опорные подушки ворот Опм1; Опм1а.

ГИПРОНИИЗДРАВ КИЕВСКИЙ ФИЛИАЛ

привязан

Инв.№

Инв.№ подл. | Подпись и дата | Взам.инв.№

БП 3-1-1

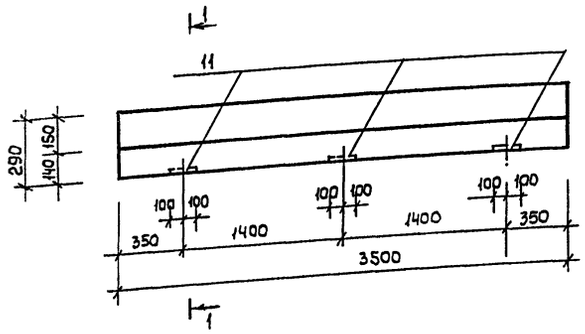

1-1

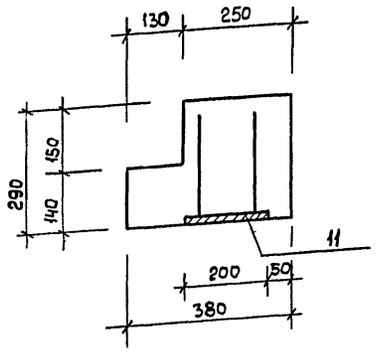

Спецификация к схемам, расположенным на листах 5, 6

Марка поз.	Обозначение	Наименование	Кол.	Масса ед, кг	Примечание
		Схема фундаментов			
		Сталь рифл. ГОСТ 8568-77 δ=4мм, м²	1.69	98.4	
		Тр. 50×3 ГОСТ 10704-76 ℓ=3350	1	7.0	
		Ф12 А III ГОСТ 5781-82* ℓ=1140	3	1.5	
		-60×4, ГОСТ 19903-74, ℓ=1270	3		
		Асбоцементная труба Ф 100 ГОСТ 1839-80, ℓ=1600	1		
		Бутобетон класса В 7,5 м³	8,7		
		Схема расположения плит покрытия			
П1	1.141-1, в 63	Панель ПК48.12-4 АТ V т	6	1700	
Сш1	1.494-24, в.1	Стакан ж.б. СБ 76-1	1	320	
Ум1	л.7	Монолитный ж.б. участок Ум1	1		
ММ9	2.240-1, в.2	Соединительное изделие ММ9	6	0.54	
		Схема расположения перемычек и			
		опорных подушек рам ворот			
Б1	КЭ-01-58, в.2; л 8	Перемычка Бп 3-1-1	1	800	
Б2	1.138-10, в.1	То же 1ПР3-22.12.14	2	100	
Б3	То же	" ПР8-24.12.22У	4	180	
ОПм1	л.7	Опорная подушка ворот ОПм1	2		
ОПм1а	То же	То же ОПм1а	2		
		План (см. лист 6)			
В1	ГОСТ 18853-73*	Ворота ВРГ 30-27	1		
О1	ГОСТ 11214-78	Оконный блок ПС6-9	4		

Формат	Зона	Поз.	Обозначение	Наименование	Кол.	Примечание
				Опм1 (Опм1а)	2(2)	
				Сборочные единицы		
				Изделия закладные		
		10	3.400-6/76	Деталь Ми4-37	0.4	п.м
				Сетки арматурные		
		9	л. 8	С1	2	0.8 кг
				Материалы.		
				Бетон класса В15	0.07	м³
				Перемычка Бп 3-1-1		
			л. 8	Сборочный чертеж		
				Сборочные детали		
				Изделия закладные дополнительные		
		11	3.400-6/76	Деталь Ми1-24	3	2.3 кг
				Сетка С1		
				Сборочные детали		
				Ф4 Вр1 ТУ14-4-659-75		
		12		ℓ=1000	5	0,1 кг
		13		ℓ=360	13	0.04 кг

1. Общие указания и перечень чертежей марки АС см. лист 1.
2. Данный лист читать совместно с листом 5.
3. Нетиповая перемычка БП-3-1-1 отличается от типовой БП3-1 по серии КЭ-01-58, в.2 наличием дополнительных закладных деталей.
4. Опорная подушка ОПм1а зеркальна ОПм1.

Ведомость расхода стали на элемент, кг

Марка элемента	Изделия арматурные										Изделия закладные									Общий расход
	Арматура класса									Всего	Арматура класса			Прокат марки					Всего	
	А1			А III			ВР-1				А III			ВСт3кп2 ГОСТ 103-71*						
	ГОСТ 5781-82*			ГОСТ 5781-82*			ТУ 14-4-659-75				ГОСТ 5781-82*			ГОСТ 19903-74			ГОСТ 8509-72*			
	Ф6		Итого	Ф12		Итого	Ф4		Итого		Ф8	Ф10	Итого	-200×6	110×10	Итого	L90×8	Итого		
Ум1	25,7		25,7	20,7		20,7	—		—	46,4	—	1,6	1,6	—	4.8	4.8	—	—	6,4	52,8
Опм1							1.6		1.6	1.6	—	0,1	0,1	—	—	—	4,4	4,4	4,5	6,1
Опм1а							1,6		1,6	1,6	—	0,1	0,1	—	—	—	4,4	4,4	4,5	6,1
БП3-1-1											1,2		1,2	5,7		5,7			5,7	6,9

Сетка С1

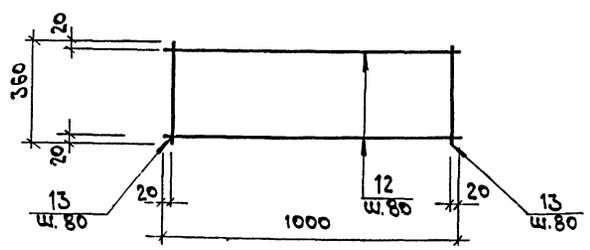

10
9229/1

Нач. АСМ-2	Лобков		
ГАП	Пиагирняк		
ГИП/конт	Чухлиб		
Рук. гр.	Резниченко		
Инжен.	Коноваленко		
Н. контр.	Чухлиб		

Привязан

Инв. №

503-2-15.86 АС

Сельская амбулатория на 100 посещений в смену с хозрасчетной аптекой VI категории

Стадия	Лист	Листов
Р	8	

Гараж-стоянка

Перемычка БП3-1-1

ГИПРОНИИЗДРАВ Киевский филиал

Копировал

Формат А2

Инв. № подл. | Подпись и дата | Взам. инв. №

План на отм. 0,000

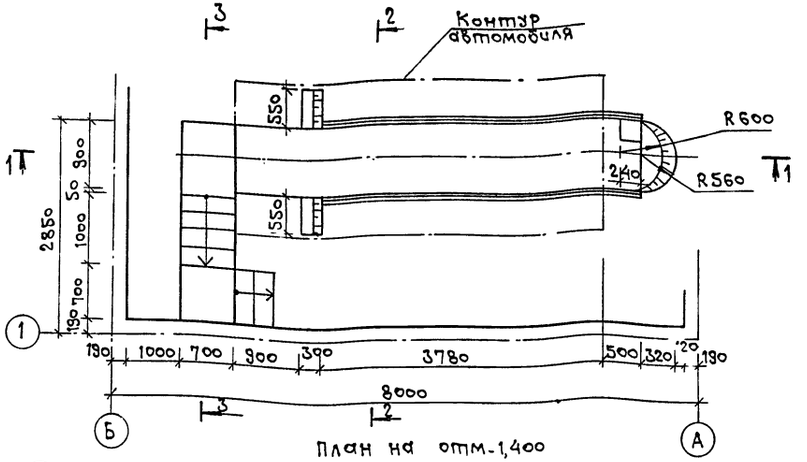

2-2

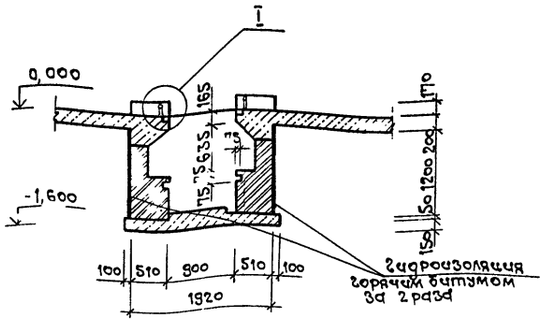

Спецификация элементов смотровой ямы

Марка, поз.	Обозначение	Наименование	Кол.	Масса ед, кг	Примечание
МИ 4-46	3.400-6/76	Деталь МИ 4-46, м	5.2	4.4	
		Реборда			
		Детали:			
1	ГОСТ 8509-72*	L50×5, ℓ=4400	2	16,6	
2	ГОСТ 8734-75*	Труба ф50, ℓ=420	10	2,3	
3	То же	Труба ф50, ℓ=4580	2	25,0	
		Ходовая скоба С1	8		
		Детали			
		ф20А I ГОСТ 5781-82*, ℓ=950	1	2,3	
		Материалы:			
		Бетон класса В 7.5, м³	5,62		

План на отм. -1,400

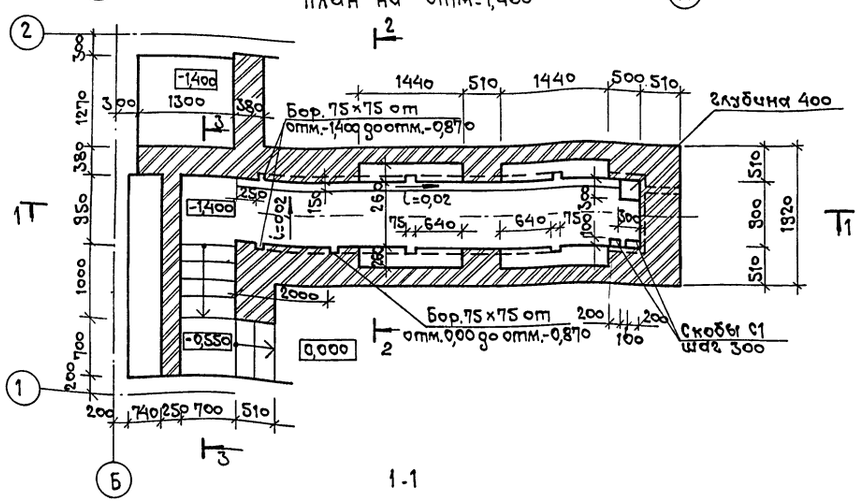

3-3

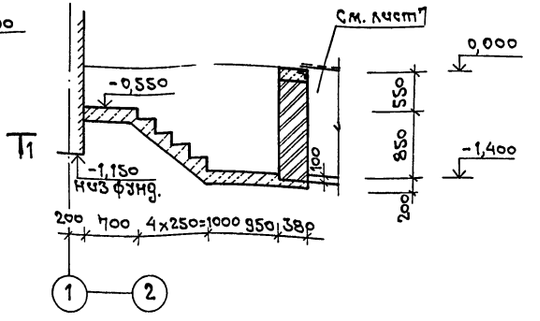

Деталь устройства рассекателя

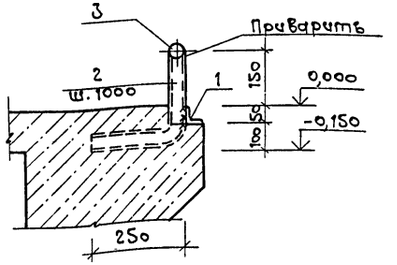

Общие указания и перечень чертежей марки АС см. лист 1.

1-1

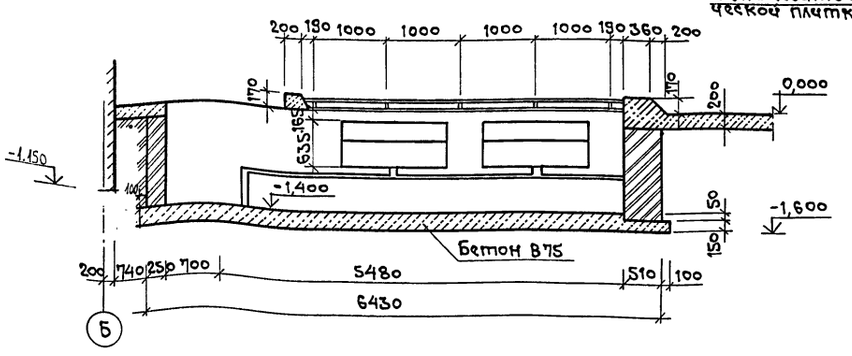

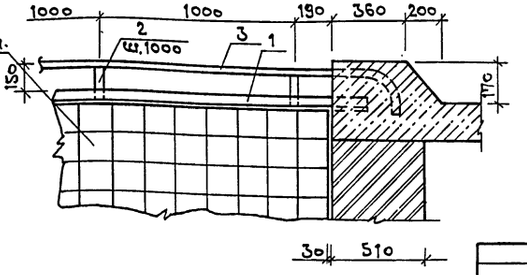

11
9229/1

Привязан	Нач. АСМ	Глобков	503-2-15.86 АС		
	ГАП	Пидгирняк	Сельская амбулатория на 100 посещений в смену с хозрасчетной аптекой VI категории		
	ГИП	Чухлиб	Гараж-стоянка	Стадия Р	Лист 9 / Листов
	Рук. гр.	Резниченко	Смотровая яма	ГИПРОНИИЗДРАВ Киевский филиал	
	Инженер	Коноваленко			
Инв. №	Н. контр.	Чухлиб			

Согласовано: Нач. тех. отд. Бакаев

Инв. № подл. | Подпись и дата | Взам. инв. №

Ведомость рабочих чертежей основного комплекта ТО

Лист	Наименование	Примечание
1	Общие данные. План. Экспликация	
	оборудования	

Ведомости основных комплектов рабочих чертежей и прилагаемых документов даны в общих данных комплекта -АС альбом 1.

Условные обозначения		
Графическое изображение	Наименование	Высота от у.ч.п. нн
	Розетка штепсельная 3* полюсная с заземляющим контактом	800
⊞	Трап	

Привязка настоящего типового проекта выполнена в соответствии с действующими нормами и правилами (в том числе по взрыво-пожарной безопасности)

Главный архитектор проекта

Настоящий проект выполнен в соответствии с действующими нормами и правилами (в том числе по взрыво-пожарной безопасности)

Главный архитектор проекта Пидгирняк

Главный технолог Ноженко

Общие указания:

Помещение гаража-стоянки расположено в одноэтажном здании.

Гараж-стоянка предназначен для хранения и профилактики одной санитарной машины (УАЗ-469БГ).

Капитальный ремонт автомобиля и его агрегатов производится на специализированных авторемонтных предприятиях.

Экспликация оборудования

№ поз.	Наименование	Тип марка	Габариты мм	Краткая техническая характеристика	Количество	Масса кг
НС	Нагнетатель смазки передвижной с электроприводом	390м	690×380×680	Э.Эф 380/220В N=0,6 кВт	1	55
Ю-32	Машина пылесосная	КУ-002	1150×720×1060	ЭЭф. 380/220В N=3,6 кВт	1	125

План

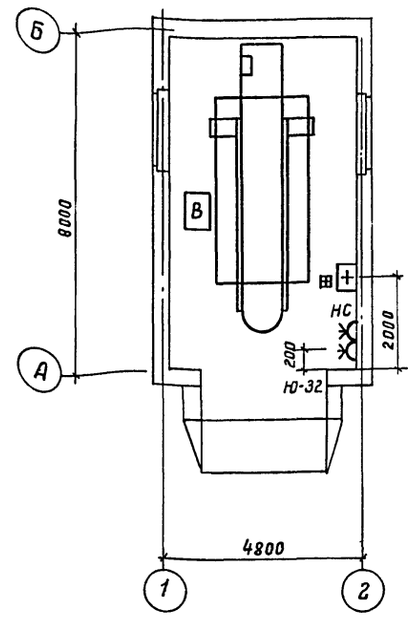

12
9229/1

Привязан

Инв. №

Гл. инж.	Граб	
ГАП	Пидгирняк	
Нач. отд.	Кравиов	
Гл. технол.	Ноженко	
Врач-техн.	Вычегжанин	
Рук. гр.	Гончаренко	
Ст. инж.	Рошкевич	
Н. контр.	Гончаренко	

503-2-15.86 ТО

Сельская амбулатория на 100 посещений в смену с хозрасчетной аптекой VI категории

Гараж-стоянка

Стадия	Лист	Листов
Р	1	1

Общие данные. План Экспликация оборудования

ГИПРОНИИЗДРАВ КИЕВСКИЙ ФИЛИАЛ

Копировал

Формат А-2

Инв. № подл. | Подпись и дата | Взам. инв. № | Нач. АСМ-2 | Подпись и дата | Инв. № подл.

Ведомость рабочих чертежей основного комплекта ОВ

Лист	Наименование	Примечание
1	Общие данные	
2	План. Схемы. Узел управления.	
	Спецификации	

Ведомость спецификаций

Лист	Наименование	Примечание
2	Спецификация закладных конструкций КИП	
	Спецификация узла управления	

Ведомость ссылочных документов

Обозначение	Наименование	Примечание
1.494-32	Зонты и дефлекторы	
	вентиляционных систем	
4.903-10, выпуск 8	Грязевики	
5.904-10	Узлы прохода вентиляцион-	
	ных шахт через покры-	
	тия зданий. Узлы	
	прохода общего назна-	
	чения	

Условные обозначения

—— Т1 —— Подающий трубопровод $t = 95°C$

—— Т2 —— Обратный трубопровод $t = 70°C$

—— Т9 —— Спускной трубопровод

Привязка настоящего типового проекта выполнена в соответствии с действующими нормами и правилами (в том числе по взрыво-пожарной безопасности)
Гл. инженер проекта

Настоящий проект выполнен в соответствии с действующими нормами и правилами (в том числе по взрыво-пожарной безопасности)
Главный архитектор проекта (Пидгирняк)
Рук. сектора ОВ (Светников)

Основные показатели по чертежам отопления и вентиляции

Таблица 1

Наименование здания (сооружения), помещения	Объем, м³	Периоды года при $t_н$, °С	Расход тепла, Вт/ккал/ч: На отопление	На вентиляцию	На горячее водоснабжение	Общий	Расход холода, Вт/ккал/ч	Установленная мощность эл/двигателей кВт
Гараж-стоянка	133,2	-15	7029 / 6060	—	—	7029 / 6060	—	—
	133,2	-20	7169 / 6180	—	—	7169 / 6180	—	—
	133,2	-25	8027 / 6920	—	—	8027 / 6920	—	—

Таблица 2

Площадь здания полезн., м²	Расч. наружн. т-ра, °С	Уд. расх. тепла на отопл. на 1м² полезн. площ. Вт/ккал/ч	Расчетная температура горячей воды, °С, в системе: Отопл.	теплоснабж.	конд.	гор. вод.	Расч. потери давл. Па/(кгс/м²) в системе: отопл.	теплоснабж.
35,4	-15	197 / 170	95-70	—	—	—	2000 / 200	—
	-20	203 / 175	95-70	—	—	—	2150 / 215	—
	-25	226 / 195	95-70	—	—	—	2700 / 270	—

Таблица суммарных показателей расхода металла на системы инженерного оборудования (при $t_н = -20°C$)

Система инженерного оборудования	Расход металла: Всего: стали, Т	чугуна, Т	На 1м² полезной площади: стали, кг	чугуна кг
Отопление	0,4	—	11	—
В т.ч. отопительные приборы	0,36	—	10	—
Вентиляция	0,025	—	0,7	—

Ведомость основных комплектов рабочих чертежей и прилагаемых документов даны в общих данных комплекта АС

План-схема

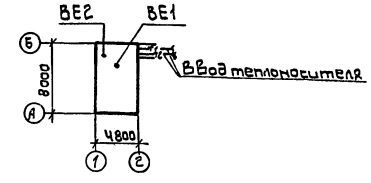

Общие указания

Рабочая документация типового проекта гаража сельской амбулатории на 100 посещений в смену с хозрасчетной аптекой VI категории для строительства в сельской местности УССР разработана Киевским филиалом Гипрониздрава в 1986 году на основании плана типового экспериментального проектирования Госстроя УССР и проекта, утвержденного Госстроем УССР (постановление N от

Проект отопления и вентиляции предназначен для применения во II и III климатических районах с расчетной температурой наружного воздуха для отопления -15, -20 (основное решение), -25°С. Проект разработан в соответствии со СНиП II-33-75*, СНиП II-3-79*, СНиП II-93-74.

Источник теплоснабжения - поселковые сети. Теплоноситель - вода с параметрами 95-70°С.

Отметки указаны в метрах, размеры в миллиметрах

Отопление

Теплоноситель для системы отопления - вода с параметрами 95-70°С. Система присоединяется к тепловым сетям по зависимой схеме. В качестве нагревательных приборов приняты регистры из гладких труб ф 159×4.

Трубопроводы в приямке ввода теплосети и трубопроводы узла управления изолировать минераловатными полуцилиндрами толщиной 40мм с покровным слоем из стеклоткани.

Вентиляция

Вентиляция в здании запроектирована вытяжная с естественным побуждением. Воздух удаляется из верхней зоны с помощью дефлектора СТД 210.00.000-01, снабженного утепленным клапаном и кольцом для сбора конденсата.

Для отвода выхлопных газов при регулировке двигателей предусмотрен шланговый отсос.

13
9229/1

Гл. инж.	ГРДБ		
Зам. нач.	Лобков		
ГАП	Пидгирняк		
Рук. сек.	Светников		
Рук. гр.	Факторова		
Ст. техн.	Никонова		
Н. контр.	Светников		

привязан

503-2-15.86 ОВ

Сельская амбулатория на 100 посещений в смену с хозрасчетной аптекой VI категории

Гараж-стоянка

Стадия	Лист	Листов
Р	1	2

Общие данные

ГИПРОНИИЗДРАВ Киевский филиал

Копировал: Б

Формат А2

Инв. № | Подпись и дата | Взам. инв. № | Нач. техн. отд. | Гл. специалист | Техник. отд. | Самойленко | Бокаев | Нормоконтроль

План

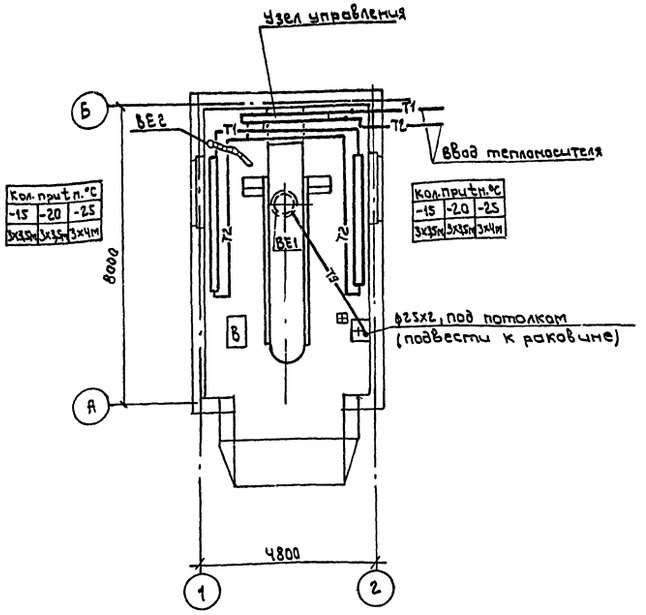

Узел управления

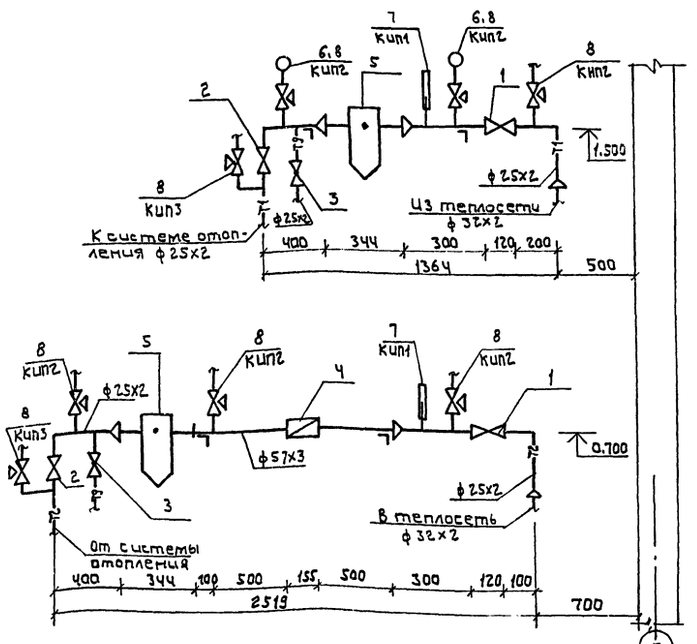

Спецификация закладных конструкций КИП

Марка поз.	Обозначение	Наименование	Кол.	Масса ед. кг	Примечание
КИП1	6Ч-3КЧ-2-15	Установка термометра ТМЧ-144-75	2		
	ОСТ 367-74	Бобышка Б11-М27-55			
	ТКЧ-221-69	Пробка П-М27х2			
	ТКЧ-566-68	Прокладка 28х42			
		Расширитель-труба ф100; ℓ=200			
КИП2	3КЧ-46-70	Установка манометра			
		Г-16-225 ТКЧ3138-70	2		
	3КЧ-33-70	Штуцер М20х1,5-100			
	3КЧ-31-69	Заглушка М20х1,5			
	3КЧ-36-70	Прокладка 10х18			
КИП3	3КЧ-46-70	Установка манометра			
		В16-225 ТКЧ-3139-70	2		
	3КЧ-33-70	Штуцер М20х1,5х100			
	3КЧ-31-69	Заглушка М20х1,5			
	3КЧ-36-70	Прокладка 10х18			
	ТКЧ 566-68				

Спецификация узла управления

Марка поз.	Обозначение	Наименование	Кол.	Масса ед. кг	Примечание
1		Вентиль запорный фланцевый 15кч 19п1 ф20	2		
2		Вентиль запорный муфтовый 15ч8бр п ф20	2		
3		Кран пробковый проходной 11ч6бк ф20	2		
4		Счетчик горячей воды турбинный ВТГ-50	1		
5	Серия 4.903-10, выпуск 8	Грязевик абонентский 16-40 т34.01	2		
6	ГОСТ 8625-77*Е	Манометр показывающий общего назначения ОБМ1-100х10	2		
7	ГОСТ 2823-73*Е	Термометр технический стеклянный ТТПЧ-1-160-103	2		
8		Кран трехходовой для манометра 11Б 18бк	8		
9	ГОСТ 10704-76*	Труба стальная электросварная ф25х2,т	5/5		
10	То же	То же ф57х3,т	1,1/1,1		
11	ГОСТ 8509-72	L63х6 для крепления узла управления, т	1,5		

ВЕ2

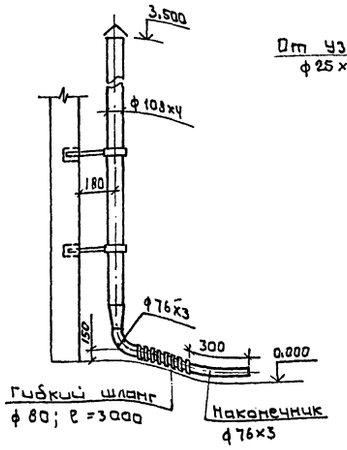

Схема системы отопления

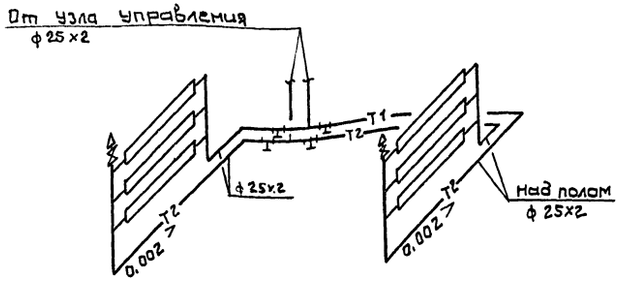

14
9229/1

				503-2-15.86	ОВ
				Сельская амбулатория на 100 посещений в смену с аптекой V категории	
				Гараж-стоянка	Стадия: Р; Лист: 2; Листов:
Зам. нач.	Лобков			План. Схемы. Узел управления. Спецификация	ГИПРОНИИЗДРАВ Киевский филиал
ГАП	Лидзиринь				
Рук. сект.	Светников				
Рук. гр.	Факторова				
Ст. техн.	Никонова				
Н. контр.	Светников				

Привязан

Инв. №

Согласовано

Инв. № подл. | Подпись и дата | Взам. инв. №

Нач. ТО Бакаев

Нач. ЦТО Кравцов

Гл. конструктор Чухлиб

Ведомость рабочих чертежей основного комплекта.

Лист	Наименование	Примечание
1	Общие данные. План. Схемы систем В1, Т3; К1	

Ведомость ссылочных и прилагаемых документов.

Обозначение	Наименование	Примечание
	Ссылочные документы	
4.904-69	Детали крепления санитарно-технических приборов и трубопроводов.	

Основные показатели по чертежам водопровода и канализации.

Наименование системы	Потребный напор на вводе м	Расчетный расход				Установленная мощн. электродвигателей, кВт	Примечание
		м3/сут	м3/ч	л/с	при пожаре л/с		
Система В1	10	1,25	0,25	0,14			
Система Т3				0,14			
Система К1				1,0			
Общий расход воды				0,2			

Таблица расходов черных металлов.

Виды систем	Всего		На 1 кв.м полезн. площ.	
	Стали т	Чугуна т	Стали кг	Чугуна кг
Холодное и горячее водоснабжение	0,057	—	0,002	—
Канализация и водостоки	—	—	—	—

Привязка настоящего типового проекта выполнена в соответствии с действующими нормами и правилами /в том числе по взрыво-пожарной безопасности/
Главный инженер проекта

Настоящий проект выполнен в соответствии с действующими нормами и правилами /в том числе по взрыво-пожарной безопасности/.
Главный архитектор проекта Пидгирняк

Общие указания.

Раздел проекта „Водоснабжение и канализация" выполнен согласно заданию на проектирование, утвержденному Госстроем УССР (постановлением от 14 октября 1983 г. N100), „Указаниям по разработке и корректировке типовых проектов общественных зданий и сооружений" Госгражданстрой г. Москва 1982 г.

Расчет систем водопровода и канализации произведен согласно СНиП II-30-76, II-31-76 с учетом изменений и дополнений, внесенных в действующие нормы и правила по состоянию на 01.01.86 г. Источником холодного и горячего водоснабжения здания приняты внутриплощадочные сети амбулатории. Напор в точке подключения 0,2 мПа. В здании предусмотрен ввод холодной и горячей воды в канале теплосети.

Учет воды осуществляется водомером, установленным на вводе в амбулаторию.

Сети холодного и горячего водоснабжения запроектированы тупиковыми из стальных водогазопроводных труб по ГОСТ 3262-75*

Система хоз-бытовой канализации предусматривает отвод стоков в местную канализационную сеть.

Внутренние сети канализации запроектированы из полиэтиленовых труб ГОСТ 22689-77.

Монтаж систем водопровода и канализации вести в соответствии с требованиями СНиП III-28-75 „Правила производства и приемки работ. Санитарно-техническое оборудование зданий и сооружений."

Пересечение трубопроводов с наружными стенами здания выполнить в сухих грунтах с заделкой отверстий газонепроницаемыми материалами, в мокрых грунтах с применением сальников.

Глубина ввода водопровода и выпуска канализации определяется привязкой проекта.

Отвод ливневых и талых вод с кровли здания предусмотрен наружным водостоком.

Наружное пожаратушение предусмотрено из пожарных гидрантов, установленных на местной водопроводной сети. Расход - 10 л/с.

План

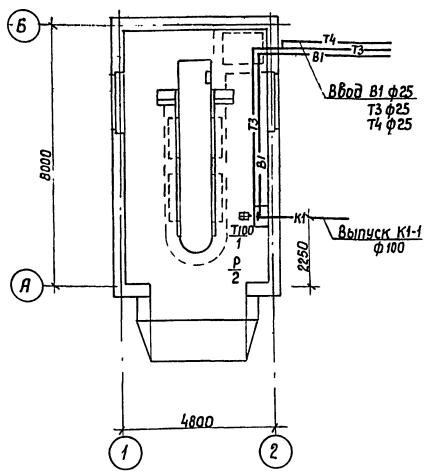

Схема систем В1, Т3

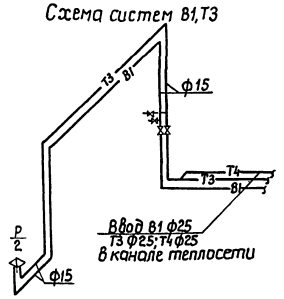

Схема системы К1

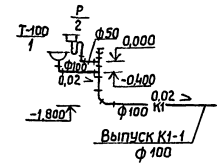

15
9229/1

Привязан:	Нач. АСМГ	Лобков		503-2-15.86	ВК
	ГАП	Пидгирняк		Сельская амбулатория на 100 посещений в смену с хозрасчетной аптекой II категории	
	Рук. сект.	Гороховская		Гараж - стоянка	Стадия: Р; Лист: 1; Листов: 1
	Ст. инж.	Хазановская		Общие данные. План. Схемы систем В1, Т3, К1.	ГИПРОНИИЗДРАВ КИЕВСКИЙ ФИЛИАЛ
Инв. №	Ст. техник	Семкина			
	Н. контр.	Гороховская			

Согласовано: Нач. ИТО Кравцов; Нач. тех. отд. Бокаев; ГИП (констр.) Чухлиб

Инв. № подл. | Подпись и дата | Взам. инв. №

Копировал: Гусева

Формат А2

Ведомость рабочих чертежей основного комплекта Э

Лист	Наименование	Примечание
1	Электрооборудование. Общие указания	
	План	

Ведомость ссылочных документов

Обозначение	Наименование	Примечание
ГОСТ 21.608-84.	Внутреннее электрическое освещение (рабочие чертежи)	
Серия 5.407-22	Прокладка проводов и кабелей встальных трубах. Выпуск 1. Рабочие чертежи, 1981г.	

Ведомости основных комплектов рабочих чертежей и прилагаемых документов см. общие данные комплекта АС

Привязка настоящего типового проекта выполнена в соответствии с действующими нормами и правилами (в том числе по взрыво-пожарной безопасности).
Главный инженер проекта

Настоящий проект выполнен в соответствии с действующими нормами и правилами (в том числе по взрыва-пожарной безопасности).
Главный архитектор проекта (Пидгурняк)
Главный специалист Э (Шнелькин)

Общие указания

1. Напряжение электросети 380/220в с глухозаземленной нейтралью.
2. Питание электроэнергией гаража предусмотрено от ВРУ сельской амбулатории. Учет выполнен на ВРУ.
3. Для освещения приняты светильники с лампами накаливания.
4. Электрическая сеть запроектировано кабелями АВВГ и проводами марки АПВ-2,0 в стальной водогазопроводной трубе (освещение смотровой ямы).
5. Проект выполнен на одном листе.
6. Монтажные работы выполнять в соответствии с действующими ПУЭ, ПТБ, ПТЭ, СНиП III-3376* и СНиП 102-76.*
7. Отверстия в стенах и перегородках для прокладки электропроводки приведены в архитектурно-строительной части проекта.
8. Высота установки электроаппаратуры от пола принята: щиток и выключатели - 1,5м, розетки штепсельные - 0,8м.
9. Условные обозначения, не предусмотренные ГОСТ:
   - ⊙ – Светильник настенный
   - ⊗ – Светильник подвесной
   - ⊗ – Светильник на кронштейне
   - ЩР1-1 Номер групповой (распределительной) линии
   - Розетка, смонтированная в ящике (А585)
   - ск. Прокладка проводов на скобах

План

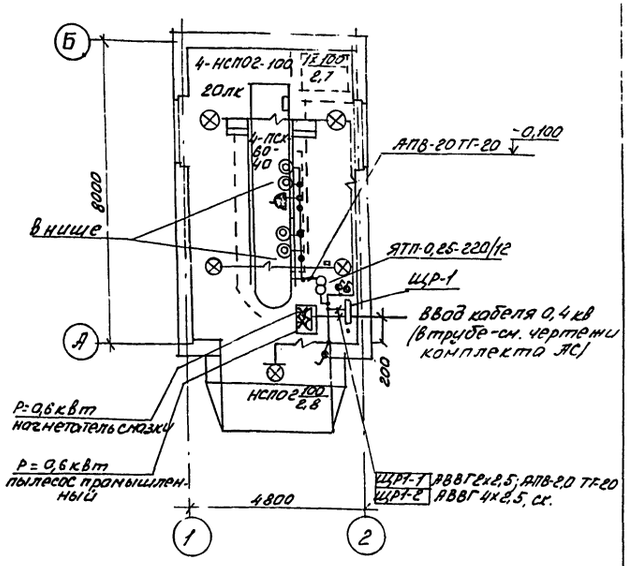
Б
А
1
2
4-НСПО2-100
2,7
2,7
2,7

Ведомость рабочих чертежей основного комплекта СС

Лист	Наименование	Примечание
1	Общие данные. Пояснительная записка. План расположения сети охранно-пожарной сигнализации. Схема расположения охранно-пожарной сигнализации.	

Общие указания

В комплекс устройств связи и сигнализации входят: внутренние устройства связи.

1. Пожарная сигнализация
2. Охранная сигнализация

Условные обозначения

- Извещатель комбинированный типа ДИП-1
- Коробка соединительная типа КСК-8
- Коробка распределительная типа КРТП-10
- Датчик магнитоконтактный типа СМК-2
- Блокировка проводом
- Прокладка провода, кабеля на плане

Пожарная сигнализация

В гараже предусматривается установка комбинированных извещателей ДИП-1. Проводка к извещателям от распределительной коробки КРТП-10 выполняется проводом ТРП 1х2х0.5 открыто с установкой ответвительных коробок КО-1. Питание комбинированных извещателей ДИП-1 выполняется кабелем ПРПВМ 2х0.8 на коробку соединительную КСК-8, от КСК-8 на выпрямительный блок ВБ-24/3-3 кабелем ВРГ 2х1.5.

Концентратор охранно-пожарной „ТОПАЗ", установлен в вестибюле на 1 этаже сельской амбулатории.

Охранная сигнализация.

В качестве датчиков охранной сигнализации для блокировки ворот и окон на пролом и открывание приняты датчики СМК-2 и ВПК-2110. Для блокировки на пролом стекла окон оклеиваются по периметру алюминиевой фольгой шириной 15÷20 мм. Подключение датчиков выполняется проводом ТРП 1х2х0.5 открыто по стенам через ответвительные коробки КО-1. Для гибких соединений используется провод МГШВ 0.35 в полихлорвиниловой трубке ПХВ ф5 мм.

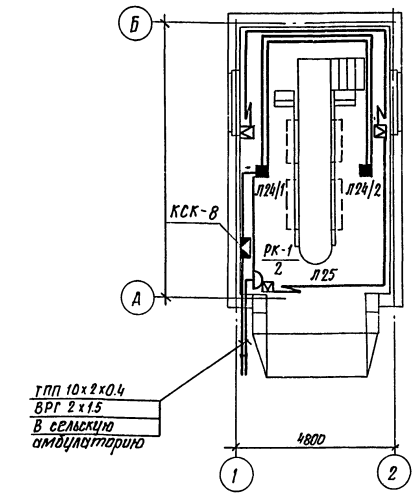

1. Все работы по прокладке сетей связи и сигнализации выполнять в увязке с прокладкой электротехнических и сантехнических сетей, в соответствии с нормами и правилами.
2. Ведомости основных комплектов рабочих чертежей и прилагаемых документов даны в общих данных комплекта АС.

Привязка настоящего типового проекта выполнена в соответствии с действующими нормами и правилами (в том числе по взрывопожарной безопасности)

Гл. архитектор проекта

Настоящий проект выполнен в соответствии с действующими нормами и правилами (в том числе по взрыво-пожарной безопасности)

Главный архитектор проекта — Пидгирняк
Главный специалист — Грабовский

Схема расположения охранно-пожарной сигнализации.

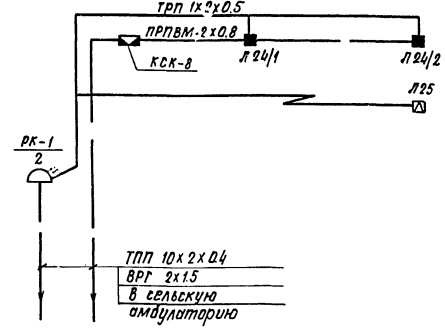

17

9229/1

Инв.№			Привязан	
			503-2-15.86 СС	
			Сельская амбулатория на 100 посещений в смену с хозрасчетной аптекой VI категории.	
ГАП	Пидгирняк		Гараж-стоянка.	Стадия: Р; Лист: 1; Листов: 1
Нач.отд	Кравцов			
Гл.спец.	Грабовский		Общие данные. Пояснительная записка. План расположения сети охранно-пожарной сигнализации. Схема расположения охранно-пожарной сигнализации.	ГИПРОНИИЗДРАВ Киевский филиал
Ст.инж.	Чепель			
Инжен.	Яношкина			
Н.контр	Чепель			

Копир. Авш

Формат А2

gost.e-ecolog.ru