ТИПОВОЙ ПРОЕКТ

407-3-609.91

ЗАКРЫТАЯ ПОДСТАНЦИЯ НАПРЯЖЕНИЕМ 110/6-10 кВ ПО СХЕМЕ 110-5Н С ТРАНСФОРМАТОРАМИ 63(80) МВ.А В СБОРНОМ ЖЕЛЕЗОБЕТОНЕ С ВОЗДУШНЫМИ ВВОДАМИ 110 кВ

АЛЬБОМ 9

АС.И СТРОИТЕЛЬНЫЕ ИЗДЕЛИЯ

2809-11

gost.e-ecolog.ru

13276тм-т9

Формат А3

ТИПОВОЙ ПРОЕКТ
407-3-609.91
ЗАКРЫТАЯ ПОДСТАНЦИЯ НАПРЯЖЕНИЕМ 110/6-10 кВ ПО СХЕМЕ 110-5Н С ТРАНСФОРМАТОРАМИ 63(80) МВ.А В СБОРНОМ ЖЕЛЕЗОБЕТОНЕ С ВОЗДУШНЫМИ ВВОДАМИ 110 кВ
АЛЬБОМ 9
ПЕРЕЧЕНЬ АЛЬБОМОВ

АЛЬБОМ1	ПЗ	Пояснительная записка и указания по применению
АЛЬБОМ2	ЭП1	Электротехнические решения. Схемы и компоновочные чертежи
АЛЬБОМ3	ЭП2	Электротехнические решения.Конструктивно-монтажные чертежи
АЛЬБОМ4	ЭП3	Электротехнические решения. Установка оборудования и детали.
АЛЬБОМ5 части 1,2	ЭВ1	Управление и автоматизация. Вариант с реакторами 6(10) кВ
АЛЬБОМ6 части 1,2	ЭВ2	Управление и автоматизация. Вариант без реакторов 6(10) кВ
АЛЬБОМ7	АС	Архитектурно-строительные решения
АЛЬБОМ8	КМ	Конструкции металлические
АЛЬБОМ9	АС.И	Строительные изделия
АЛЬБОМ10	ОВ ВК	Отопление и вентиляция. Внутренние водопровод и канализация
АЛЬБОМ11	АП	Автоматика пожаротушения
АЛЬБОМ12	СО	Спецификации оборудования
АЛЬБОМ13	ВМ	Ведомости потребности в материалах
АЛЬБОМ14 части 1,2	С	Сметная документация

Разработан институтом "Севзапэнергосетьпроект"

Главный инженер Е.И.Баранов

Главный инженер проекта Т.В.Калугина

Рабочий проект утвержден и введен в действие Минэнерго СССР протокол от 23.09.1991 г.N43

© Севзапэнергосетьпроект 1991

Альбом 9

Содержание альбома 9 (начало)

Обозначение	Наименование	Стр.
	Содержание альбома	2...4
407-3-609.91-АС.У-77	Технические требования	5
-1	Колонна К19а-1-5А	6
-2	Колонна К19а-1-5Б	7
-3	Колонна К19а-1-5В	8
-4	Колонна К19а-1-3А	9
-5	Колонна К19а-1-3Б	10
-6	Колонна К19а-1-3В	11
-7	Колонна К19а-1-3Г	12
-8	Колонна К19а-1-1А	13
-9	Колонна К29а-1-4А	14
-10	Колонна К20а-1-5А	15
-11	Колонна К20а-1-5Б	16
-12	Колонна К20а-1А	17
-13	Колонна К20а-3-3А	18
-14	Колонна К20а-2-1А	19
-15	Колонна К25а-1-5А	20
-16	Колонна К25а-1-5Б	21
-17	Колонна К25а-1-3А, К25а-1-3Г	22
-18	Колонна К25а-1-3Б	23
-19	Колонна К25а-1-3В	24
-20	Колонна К26а-1-5А	25
-21	Колонна К32а-3-3А	26
-22	Колонна К32а-3-3Б, К32а-3-3В	27
-23	Колонна К32а-1А, К32а-1Б, К32а-2-1А	28
-24	Колонна К31а-1-5А	29
-25	Колонна К31а-1-5Б	30
-26	Колонна К31а-1-3А	31
-27	Колонна К31а-1-3Б	32
-28	Колонна К1а-1-5А	33

Обозначение	Наименование	Стр.
407-3-609.91-АС.У-29	Колонна К32а-2-5А	34
-30	Колонна К26а-2А, К26а-1а	35
-31	Ригели Б40-1А, Б40-1Б, Б40-1В	36
-32	Ригели ИБ2-1А, ИБ2-1Б, ИБ2-2А	37
-33	Ригели ИБ2-20А, ИБ2-20Б	38
-34	Панели стеновые ЗПС46.120.25-Л-2-А, ЗПС51.120.30-Л-2-А, ЗПС46.120.25-Л-2-Б, ЗПС 51.120.30-Л-2-Б	39
407-3-609.91-АС.У-35	Ригель ИБ3-13А	
-36	Ригели ИБ2-2Б, ИБ2-20В	40
-37	Балка 2БСП12-4Ат-$\overline{V}$-а	41
-38	Балка 2БСП12-4Ат-$\overline{V}$-Б	42
-39	Балка 2БСП12-4Ат-$\overline{V}$-в	43
-40	Балки 2БСП12-4Ат-$\overline{V}$-2, 2БСП12-4Ат-$\overline{V}$-д	44
-41	Панели стеновые ЗПС9.18.2,5-Л-12-А; ЗПС9.12.2,5-Л-12-А; ЗПС11.3.12.2,5-Л-12-А; ЗПС 9,3.18.3.0-Л-12-А; ЗПС 9,3.12.3.0-Л-12-А	45
407-3-609.91-АС.У-42	Плиты ПГ-3А$\overline{V}$т-А, ПГ-4А$\overline{V}$т-А	46
-43	Изделие МК-18	47
-44	Детали крепежные МК-6, МК-7	
-45	Деталь крепежная МК-5	
-46	Изделие МК-8	48
-47	Изделие МК-9	
-48	Деталь обрамления МК-10	49
-49	Деталь крепежная МК-11	
-50	Деталь крепежная МК-12	50
-51	Изделие МК-13	
-52	Изделие МК-14	51
-53	Изделие МК-15	
-54	Изделие МК-16	
-55	Детали закладные МК-17, МК-72, МК-19	52
-56	Изделия МК-20, МК-21	53

Инв.№ подл. | Подпись и дата | Взам.инв.№

Альбом 9

Содержание альбома 9 (продолжение)

Обозначение	Наименование	Стр.
407-3-609.91-АС.И-57	Детали закладные МК-22, МК-42	54
-58	Деталь закладная МК-23	55
-59	Изделие МК-59	
-60	Деталь закладная МН-6	56
-61	Детали закладные МК-24, МК-25	
-62	Соединительные элементы МК-26, МК-27	57
-63	Соединительный элемент МК-28	
-64	Соединительный элемент МК-29	58
-65	Сетка С-2	
-66	Деталь закладная МК-30	59
-67	Деталь закладная МК-31	
-68	Детали закладные МК-32, МК-33, МК-34	60
-69	Деталь закладная МК-35	61
-70	Деталь закладная МК-41	
-71	Деталь закладная МК-36	62
-72	Сетка С-1	
-73	Деталь закладная МК-52	63
-74	Детали закладные МК-38, МК-62	
-75	Деталь закладная МК-39	64
-76	Деталь закладная МК-40	
-77	Деталь закладная МК-43	65
-78	Деталь закладная МК-44	
-79	Изделие МК-45	66
-80	Изделия МК-46, МК-47	
-81	Деталь закладная МК-68	67
-82	Деталь закладная МК-48	
-83	Детали закладные МК-49, МК-50	68
-84	Деталь закладная МК-51	69
-85	Деталь закладная МК-37	
-86	Деталь закладная МК-53	70
407-3-609.91-АС.И-87	Изделие МК-58	70
-88	Деталь закладная МК-64	
-89	Изделие МК-54	71
-90	Изделие МК-55	
-91	Изделие МК-56	
-92	Анкер А	72
-93	Деталь закладная МК-57	
-94	Деталь закладная МК-65	73
-95	Изделие МК-66	
-96	Изделие МК-67	74
-97	Деталь закладная МК-63	
-98	Изделия закладные МК-69, МК-70, МК-71	75
-99	Детали закладные МК-73, МК-74	76
-100	Решетки РМ1, РМ2	77
-101	Решетка РМ-3	78
-102	Решетка РМ4	79
-103	Решетки РМ5, РМ6	80
-104	Решетка РМ7	81
-105	Решетка РМ8	
-106	Рама Р-1	82
-107	Сетка С-3	83
-108	Сетка С-4	
-109	Сетка С-5	84
-110	Деталь закладная МН-7	
-111	Деталь закладная МН-1	85
-112	Деталь закладная МН-5	
-113	Деталь закладная МН-2	86
-114	Деталь закладная МН3	
-115л1	Рамы КМ-1, КМ-2	87
-115л2	Рамы КМ-1, КМ-2	88
-116	Изделие КМ-3	
-117	Столик КМ-4	89

Взам. инв.№

Инв.№подл. | Подпись и дата

Содержание альбома 9 (окончание)

Обозначение	Наименование	Стр.
407-3-609.91-АС.И-118	Изделие км-5, км-6	89
-119	Деталь закладная мн-4	90
-120	Изделие крепежное км-7	
-121	Рама РПД-1	91
-122	Петля П	92
-123	Шпингалет Ш-1	
-124	Шпингалет Ш-2	93
-125	Накладка Н1	
-126	Изделие АН-1	94
-127	Изделие АН-2	
-128	Изделия АН-3, АН-4	95
-129	Изделия МК-60, МК-61	96

Альбом 9

1. Настоящие технические требования распространяются на изготовление стальных строительных изделий.

Изготовление железобетонных строительных изделий производить по техническим требованиям серий, указанных на чертежах в спецификациях.

2. Материал стальных изделий сталь С235 по ГОСТ 27772-88.

3. Детали должны изготавливаться из выпрасленного проката.

4. Правка стали в холодном состоянии должна производиться на вальцах и прессах. Поверхность стали после правки не должна иметь вмятин, забоин и других повреждений.

5. Разметка деталей должна производиться любым методом, обеспечивающим требуемую точность работ и экономное расходование стали.

6. Кромки деталей после кислородной резки должны быть очищены от грата, шлака, брызг и наплывов металла и не иметь неровностей и шероховатостей, превышающих:

при машинной резке - 0,3 мм,

при ручной газовой резке - 1 мм

7. Кромки деталей после резки на ножницах не должны иметь заусениц и завалов, превышающих 0,3 мм, а также трещин.

8. Сварку стальных изделий следует производить по разработанному и контролируемому технологическому процессу, который должен обеспечить требуемые геометрические размеры швов и механические свойства сварных соединений.

9. Отверстия под болты должны образовываться сверлением или прокалыванием на меньший диаметр с последующей рассверловкой до проектного диаметра.

10. Подготовка под сварку, сварка и контроль качества сварки должны соответствовать требованиям ГОСТ 5264-80,* ГОСТ 14098-85, ГОСТ 6996-66* и СНиП III-18-75 (в части изготовления).

11. Электроды для сварных швов применять типа Э42 ГОСТ 9467-75.*

12. Антикоррозионная защита изделий назначается по СНиП 2.03.11-85 в зависимости от степени агрессивного воздействия среды конкретного района строительства.

Инв. № подл. | Подпись и дата | Взам. инв. №

Привязан

Инв. №

13276 тм-т 9

Нач. отд	Роменский		10.91
Н. контр.	Сачук		10.91
Гип стр.	Ковалев		10.91
Нач. гр.	Кулешова		10.91
Инж. 3 к	Лизунова		10.91

4ОТ-3-609.91-АС.И - ТТ

Технические требования

Стадия	Лист	Листов
РП		1

Севзапэнергосетьпроект Ленинград

Формат А3

2809-11

Альбом 9

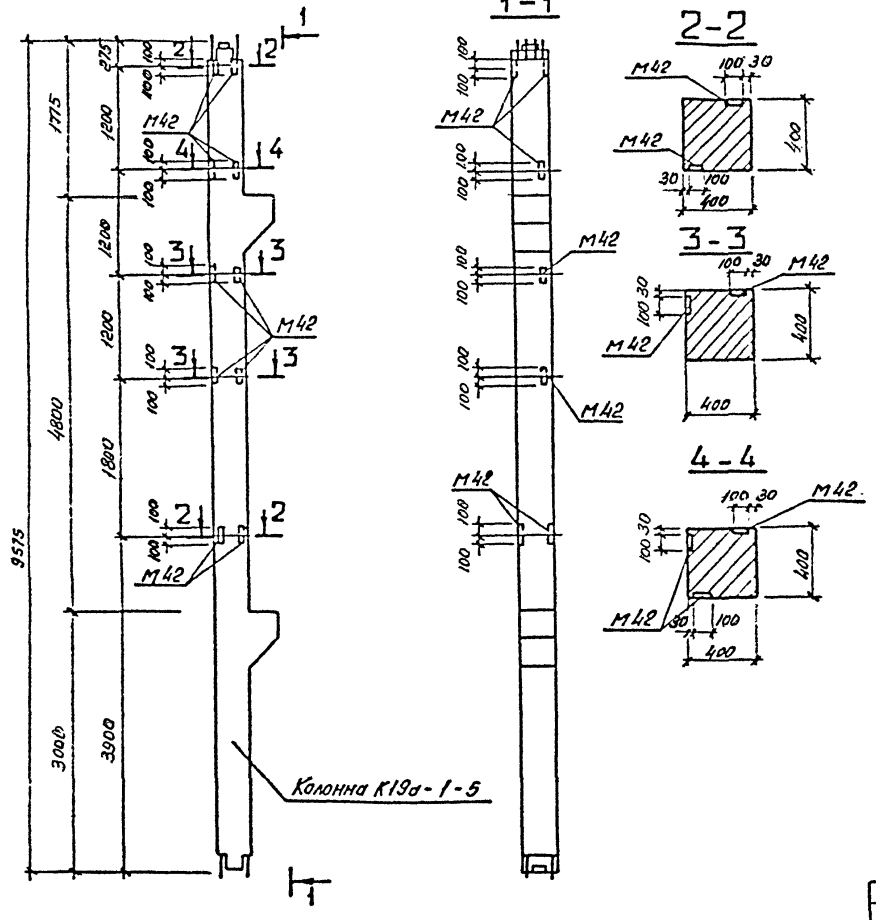

В колонне К19а-1-5А установить закладные детали М42 по данному чертежу.
Остальное - по колонне К19а-1-5 - серия 1.420-12 Вып. 2.

13276 тм-т 9

					407-3-609.91-АС.И-1		
					Колонна К19а-1-5А	Стадия: РП	Масса: 4100
							Масштаб: 1:50, 1:20
Нач. отд.	Роменский		11.91			Лист	Листов 1
Н. контр.	Соцюк		11.91			СЕВЗАПЭНЕРГОСЕТЬПРОЕКТ Ленинград	
ГИП стр.	Ковалев		11.91				
Нач. гр.	Кулешова		11.91				

Привязан:

Инв. №

Инв. № подл. | Подпись и дата | Вз. инв. №

Констр. 68. 2809-11 Формат А3

Альбом 9

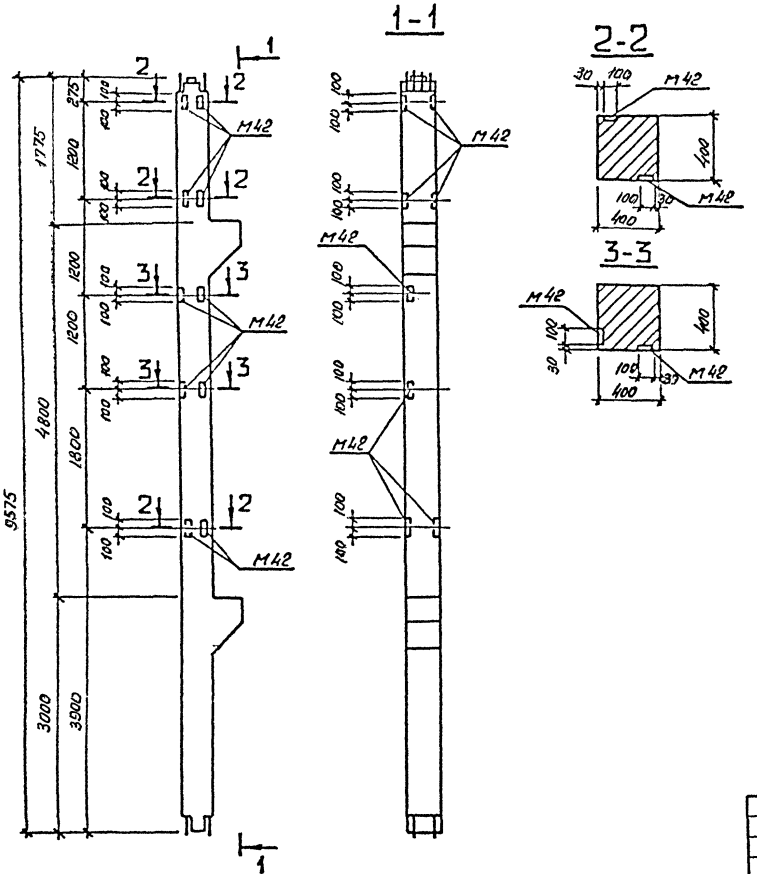

В колонне К19а-1-5б закладные детали М42 устанавливать по данному чертежу.
Остальное - по колонне К19а-1-5 серия 1.420-12 вып. 2.
Количества закладных деталей М42 соответствует спецификации, приведенной в серии.

13276 тм-т 9

				407-3-609.91-АС.И-2		
Нач. отд.	Роменский		1.10.91	Колонна К19а-1-5б	Стадия: РП	Масса: 4100
Н. контр.	Сацюк		1.10.91			Масштаб: 1:50, 1:20
ГИП стр.	Ковалев		1.10.91		Лист	Листов 1
Нач. гр.	Кулешова		1.10.91		СЕВЗАПЭНЕРГОСЕТЬПРОЕКТ Ленинград	

Привязан.

Инв. №

Взам. инв. №

Подпись и дата

Инв. № подл.

Копир. АВ - 2809-11

Формат А3

Альбом 9

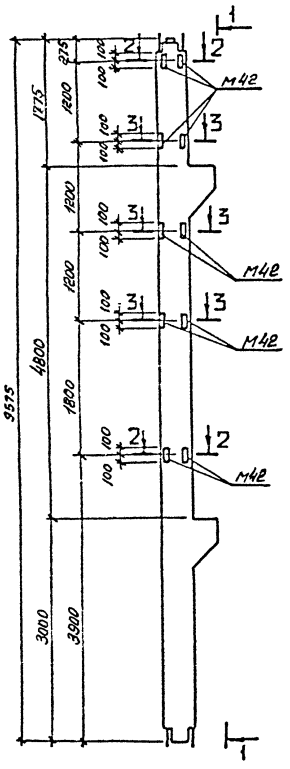

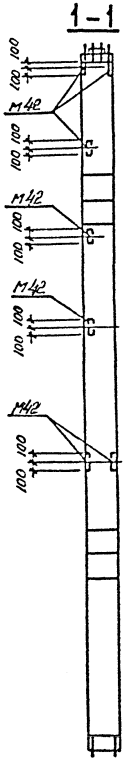

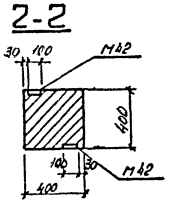

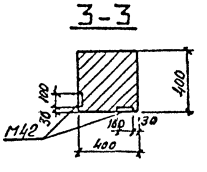

В колонне К19а-1-5В закладные детали М42 устанавливать по данному чертежу.
Остальное - по колонне К19а-1-5 - серия 1.420-12 вып.2.
Количество закладных деталей М42 соответствует спецификации, приведенной в серии.

Инв.№ подл. | Подпись и дата | Взам. инв.№

13276 тм-т 9

				407-3-609.91-АС.И-3		
Нач. отд.	Роменский		1.10.91	Колонна К19а-1-5В	Стадия	Масса	Масштаб
Н. контр.	Соцкое		1.10.91		РП	4100	1:50 1:20
ГИП стр.	Ковалев		1.10.91		Лист	Листов 1	
Нач. гр.	Кулешова		1.10.91		СЕВЗАПЭНЕРГОСЕТЬПРОЕКТ Ленинград		

Привязан.

Инв.№

Копир. 06-

2809-11

Формат А3

Альбом 9

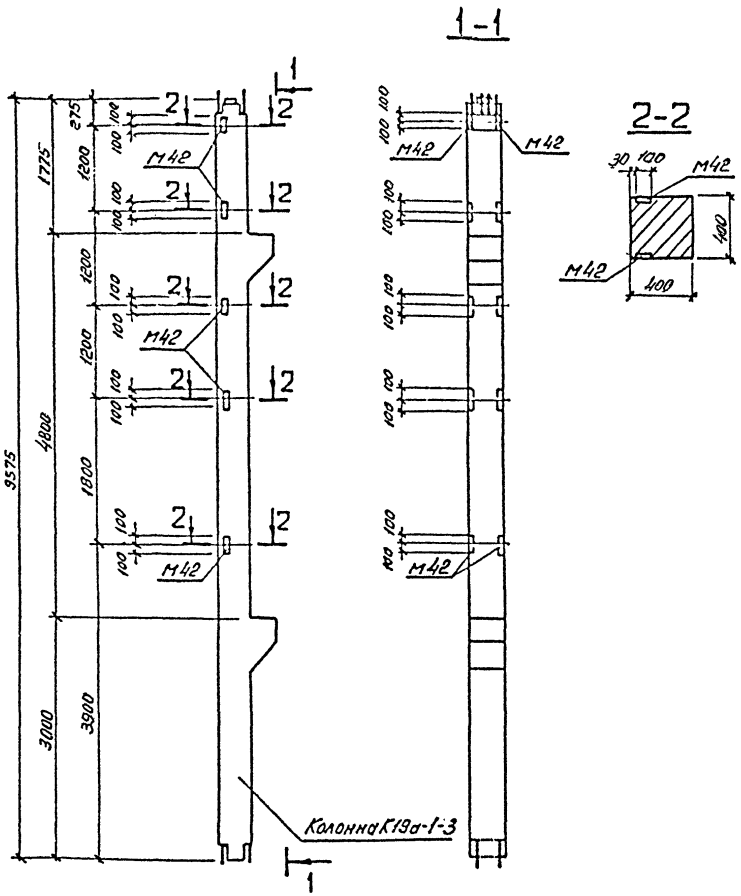

В колонне К19а-1-3А установить закладные детали М42 по данному чертежу.
Остальное - по колонне К19а-1-3 серия 1.420-12 вып. 2.

13276 тм-т 9

				407-3-609.91-АС.И-4		
Нач. отд.	Роменский		10.91	Колонна К19а-1-3А	Стадия	Масса	Масштаб
Н. контр.	Сацюк		10.91		РП	4100	1:50 1:20
ГИП стр.	Ковалев		10.91		Лист	Листов 1
Нач. гр.	Гулешова		10.91		СЕВЗАПЭНЕРГОСЕТЬПРОЕКТ Ленинград	

Привязан

Инв. №

Инв. № подл. | Подпись и дата | Взам. инв. №

Копир. 08

2809-11

Формат А3

Альбом 9

Поз.	Наименование	Кол.	Обозначение документа
	Колонна К19а-1-3	1	1.420-12 вып. 2
	Деталь закладная М43	1	1.420-12 вып. 5 л. 8

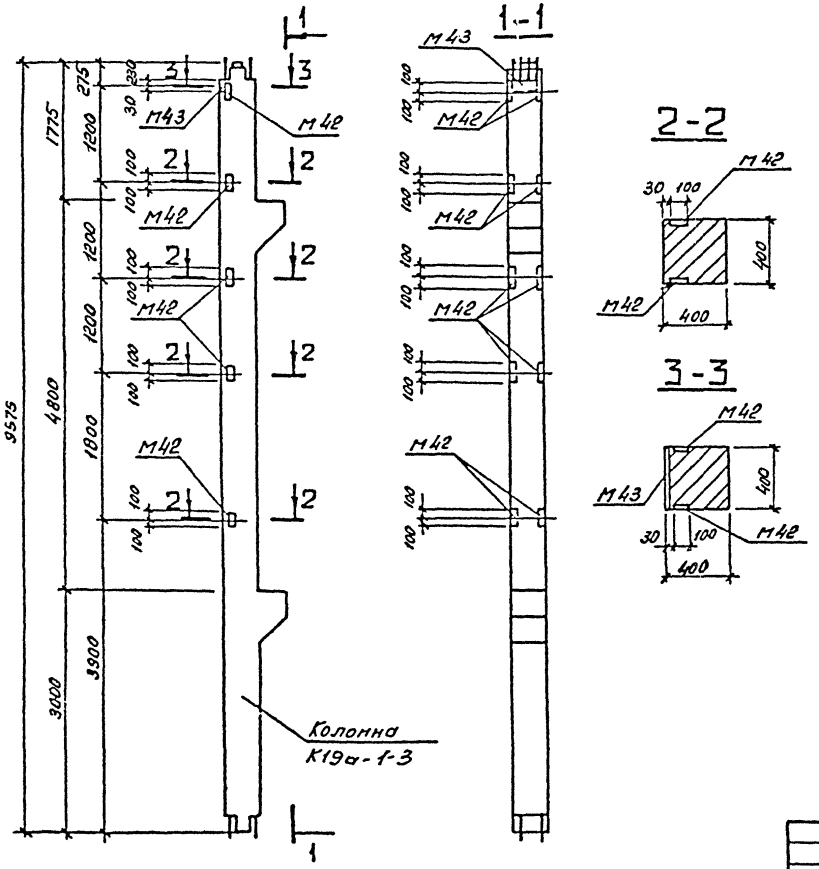

Ведомость расхода стали на дополнительные закладные изделия, кг.

Марка элемента	Изделия закладные						Всего
	Арматура класса			Прокат марки			
	А-III			С235			
	ГОСТ 5781-82*			ГОСТ 19903-74*			
	ф16		Итого	-δ=12		Итого	
К19а-1-3б	3,3		3,3	9,3		9,3	12,6

В колонне К19а-1-3б установить закладные детали М42 и М43 по данному чертежу.
Остальное - по колонне К19а-1-3- серия 1.420-12 вып. 2
Количество закладных деталей М42 соответствует спецификации, приведенной в серии.

13276 ТМ-Т 9

Нач.отд.	Роменский		1.10.91
Гконтр.	Сацюк		1.10.91
ГИП стр.	Ковалев		1.10.91
Нач. гр.	Кулешова		1.10.91
Техник	Буханова		1.10.91

Привязан:

Инв. №

Колонна К19а-1-3б

407-3-609.91-АС.И-5

Стадия	Масса	Масштаб
РП	4100	1:50 1:20
Лист	Листов 1	

СЕВЗАПЭНЕРГОСЕТЬПРОЕКТ Ленинград

Копир.

2809-11

Формат А3

Инв. № подл. | Подпись и дата | Взам. инв. №

Альбом 9

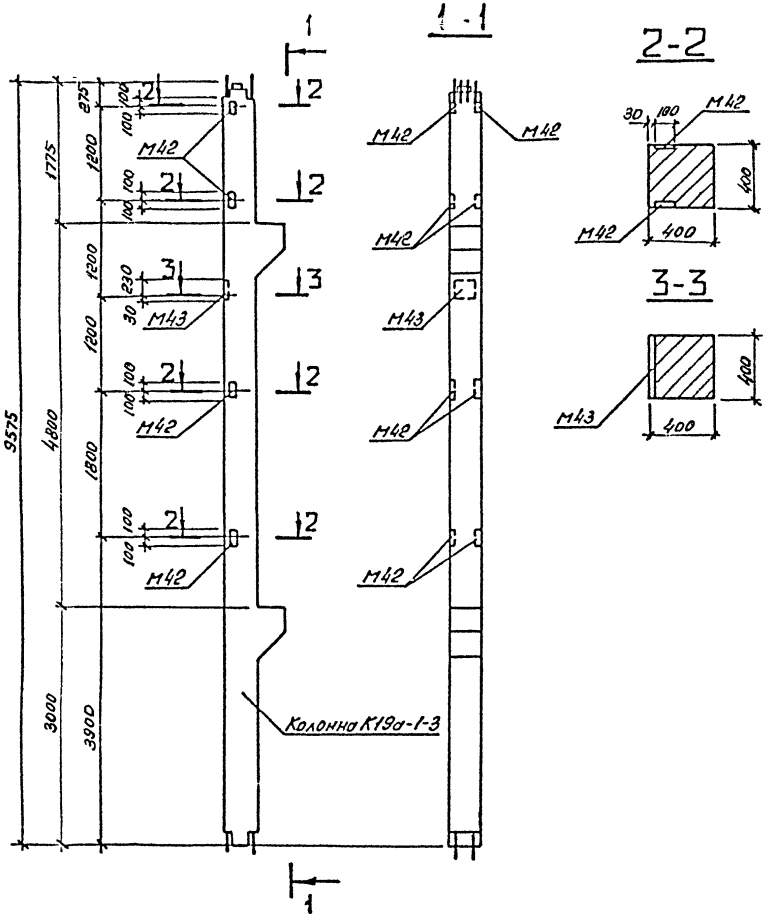

Поз.	Наименование	Кол.	Обозначение документа
	Колонна К19а-1-3	1	1.420-12 вып. 2
	Деталь закладная М43	1	1.420-12 вып. 5 п. 8

Ведомость расхода стали на дополнительные закладные изделия, кг

Марка элемента	Изделия закладные						Всего
	Арматура класса A-III ГОСТ 5781-82*			Прокат марки С-235 ГОСТ 19903-74*			
	ф16		Итого	-5×12		Итого	
К19а-1-3В	3,3		3,3	9,3		9,3	12,6

В колонне К19а-1-3В установить закладные детали М42 и дополнительные закладные детали М43 по данному чертежу.
Остальное - по колонне К19а-1-3 серия 1.420-12 вып. 2
Количество закладных деталей М42 соответствует спецификации, приведенной в серии.

13276 т.м-т.9

Нач. с-тд.	Романский		1.10.91
Н. контр.	Сацюк		1.10.91
ГИП сект.	Ковалев		1.10.91
Нач. гр.	Кулешова	Кулеш	1.10.91

Привязан

Инв. №

Инв. № подл. | Подпись и дата | Взам. инв. №

407-3-609.91-АС.И-6

Колонна К19а-1-3В

Стадия	Масса	Масштаб
РП	4100	1:50 1:20
Лист	Листов 1	

СЕВЗАПЭНЕРГОСЕТЬПРОЕКТ Ленинград

Копир. 66,-

2809-11

Формат А3

Альбом 9

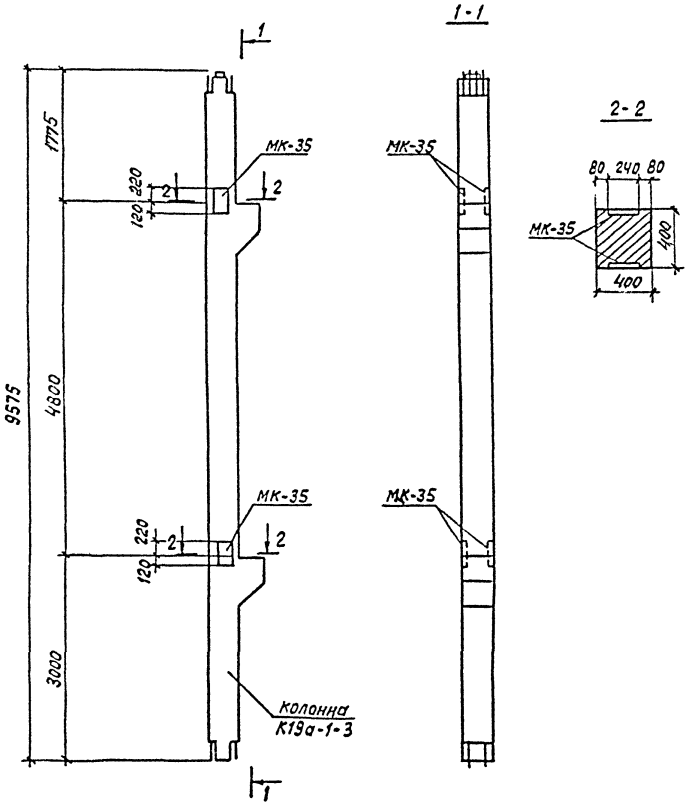

Поз.	Наименование	Кол.	Обозначение документа
-	Колонна К19а-1-3	1	1.420-12 Вып. 2
-	Деталь закладная МК-35	4	407-3-509.91-АС.И-69

Ведомость расхода стали на дополнительные закладные изделия, кг

Марка элемента	Изделия закладные						Всего
	Арматура класса А-III ГОСТ 5781-82*			Прокат марки Ст3сп5 ГОСТ 19903-74*			
	ф16		Итого	δ-12		Итого	
К19а-1-3г	13.6		13.6	30.8		30.8	44.4

В колонне К19а-1-3г установить закладные детали МК-35 по данному чертежу.
Остальное - по колонне К-19а-1-3 серия 1.420-12 Вып. 2
Расход стали на марки МК-35 дан в спецификации.

13276 ТМ-Т 9

Нач. отд.	Роменский		1.10.91	407-3-609.91-АС.И-7		
Н. контр.	Саунюк		1.10.91	Колонна К19а-1-3г	Стадия: РП; Масса: 4100; Масштаб: 1:50, 1:20	
ГИП стр.	Ковалев		1.10.91		Лист	Листов 1
Нач. гр.	Кулешова		1.10.91		Связьэнергосетьпроект Ленинград	

Привязан

Инв. №

Инв. № подл. | Подпись и дата | Взам. инв. №

Формат А3

Альбом 9

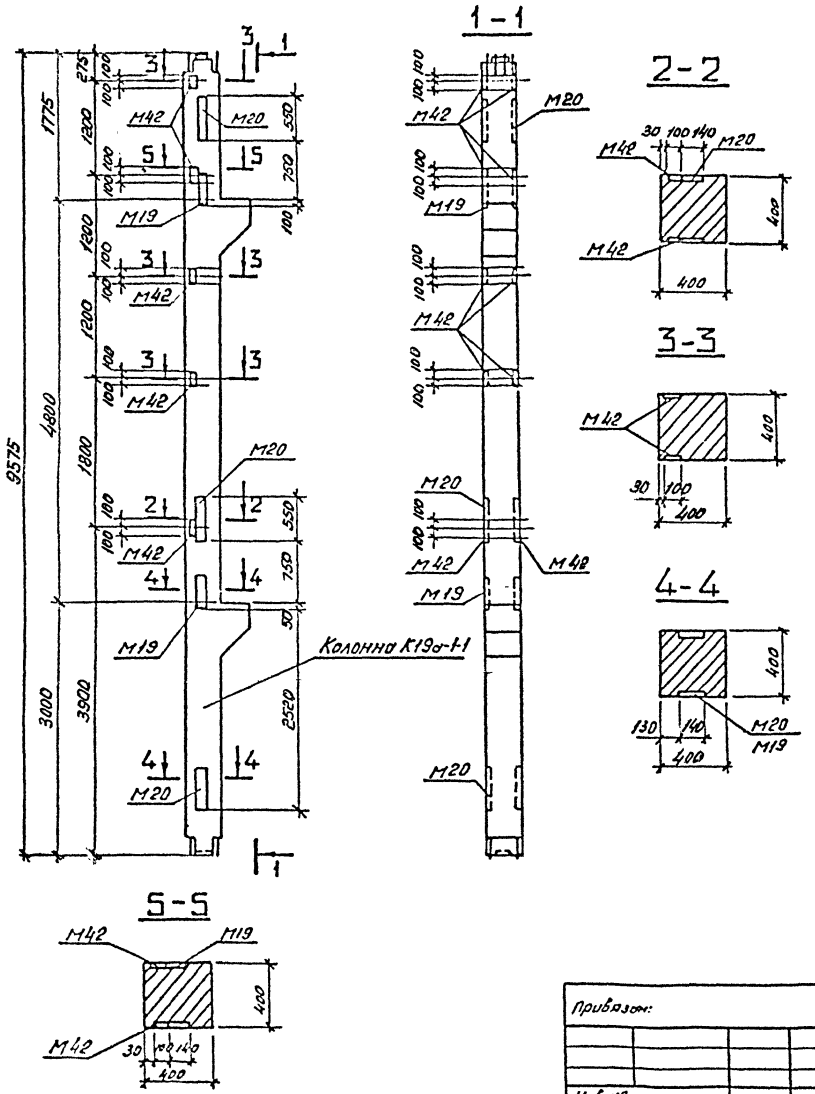

Поз	Наименование	Кол.	Обозначение документа
	Колонна К19а-1-1	1	1.420-12 вып.2
	Деталь закладная М20	1	1.420-12 вып. 5, л.4
	Деталь закладная М42	4	1.420-12 вып. 5, л.8

Ведомость расхода стали на дополнительные закладные изделия, кг

Марка элемента	Изделия закладные								Всего
	Арматура класса				Прокат марки				
	А-III				С 235				
	ГОСТ 5781-82*				ГОСТ 19903-74*				
	ф12	ф22		Итого	-δ=10	-δ=16		Итого	
К19а-1-1А	2,5	11.7		14,2	6,3	19,3		25,6	39.8

В колонне К19а-1-1А установить закладные детали М42, М20, М19 по данному чертежу.
В спецификации учтено только дополнительное количество марок М20 и М42. Остальное - по колонне К19а-1-1 серия 1.420-12 вып. 2.

13276 тм-т 9

Нач. отд	Роменский		1.10.91	407-3-609.91-АСИ-8			
Н. контр	Сацюк		1.10.91	Колонна К19а-1-1А	Стадия	Масса	Масштаб
ГИП стр.	Ковалев		1.10.91		РП	4200	1:50 1:20
Нач. гр.	Кулешова		1.10.91		Лист	Листов 1	
Привязан:					СЕВЗАПЭНЕРГОСЕТЬПРОЕКТ Ленинград		
Инв. №							

Инв. № подл. | Подпись и дата | Взам. инв. №

Копир. Вр. - 2809-11 Формат А3

Альбом 9

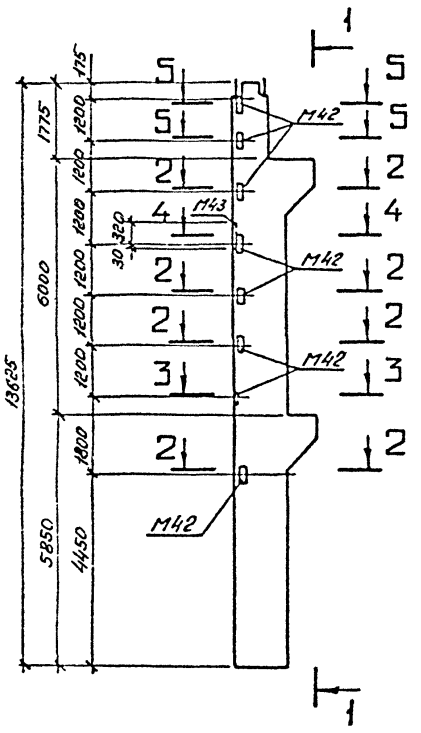

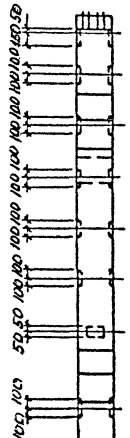
1-1
50 50 100 100 100

Альбом V

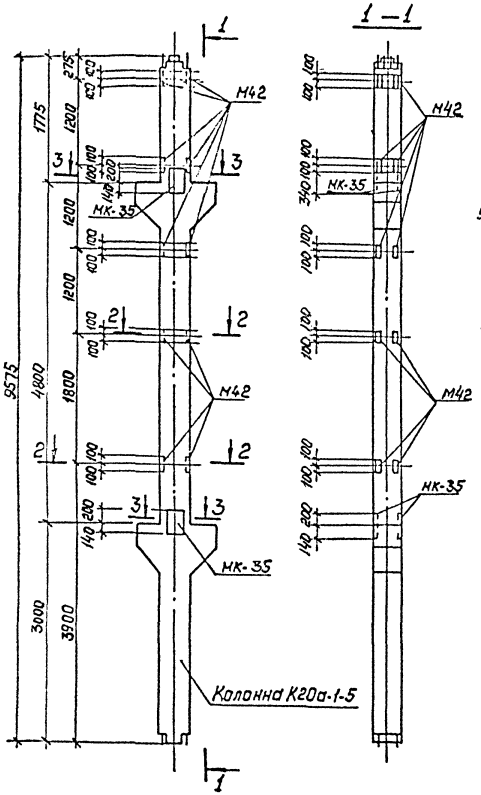

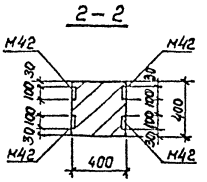

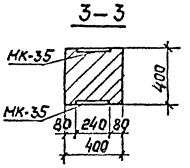

Поз.	Наименование	Кол.	Обозначение документа
	Колонна К20а-1-5	1	1.420-12 вып.2
	Деталь закладная М42	8	1.420-12 вып.5 л.8
	Деталь закладная НК-35	4	407-3-609.91-АС.И-69

Ведомость расхода стали на дополнительные закладные изделия, кг

Марка элемента	Изделия закладные						Всего
	Арматура класс			Прокат марки			
	А-III			С235			
	ГОСТ 5781-82*			ГОСТ 19903-74*			
	ф12	ф16	Итого	-δ=10	-δ=12	Итого	
К20а-1-5А	4.8	13.6	18.4	12.8	30.8	43.6	62.0

В колонне К20а-1-5А установить закладные детали М42 и НК-35 по данному чертежу. В спецификации учтено только дополнительное количество марок М42 и НК-35. Марки М43, имеющиеся в колонне исключить. Остальное - по колонне К20а-1-5 серия 1.420-12 вып.2.

13276 тм-т 9

Нач.отд.	Роменский		1.10.91	407-3-609.91-АС.И-10
Ч.констр.	Сацюк		1.10.91	
ГИП стр.	Ковалев		1.10.91	Колонна К20а-1-5А
Нач.гр.	Кулешова		1.10.91	

Стадия	Масса	Масштаб
РП	4500	1:50
		1:20
Лист	Листов 1	

СЕВЗАПЭНЕРГОСЕТЬПРОЕКТ Ленинград

Привязан:

Инв. №

Инв. № подл. | Подпись и дата | Взам. инв. №

2809-11

Альбом 9

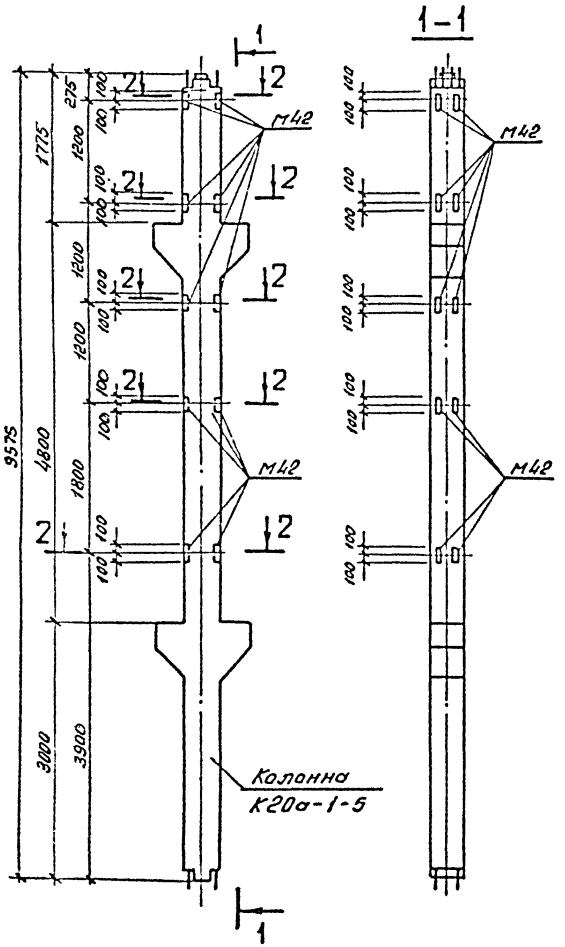

Поз.	Наименование	Кол.	Обозначение документа
	Колонна К20а-1-5	1	1.420-12 вып.2
	Деталь закладная М42	8	1.420-12 вып. 5 ул. 8

Ведомость расхода стали на дополнительные закладные изделия, кг

Марка элемента	Изделия закладные						Всего
	Арматура класса AIII ГОСТ 5781-82*			Прокат марки С 235 ГОСТ 19903-74*			
	ф12		Итого	-δ=10		Итого	
К20а-1-5А	4,8		4,8	12,8		12,8	17,6

В колонне К20а-1-5А закладные детали М42 установить по данному чертежу. В спецификации учтено только дополнительное количество марок М42. Остальное - по колонне К20а-1-5.

13276 ТМ-Т 9

Нач. отд	Роменский		1.10.91	407-3-609.91-АС.И-11		
Н. контр.	Сацюк		1.10.91	Колонна К20а-1-5Б	Стадия: РП	Масса: 4500
ГИП стр.	Ковалев		1.10.91		Масштаб: 1:50, 1:20	
Нач. гр.	Сацюк		1.10.91		Лист	Листов 1
Привязан:					СЕВЗАПЭНЕРГОСЕТЬПРОЕКТ Ленинград	
Инв.№						

Инв.№ подл. | Подпись и дата | Взам. инв.№

Копир-об. - 2809-11 Формат А3

Альбом 9

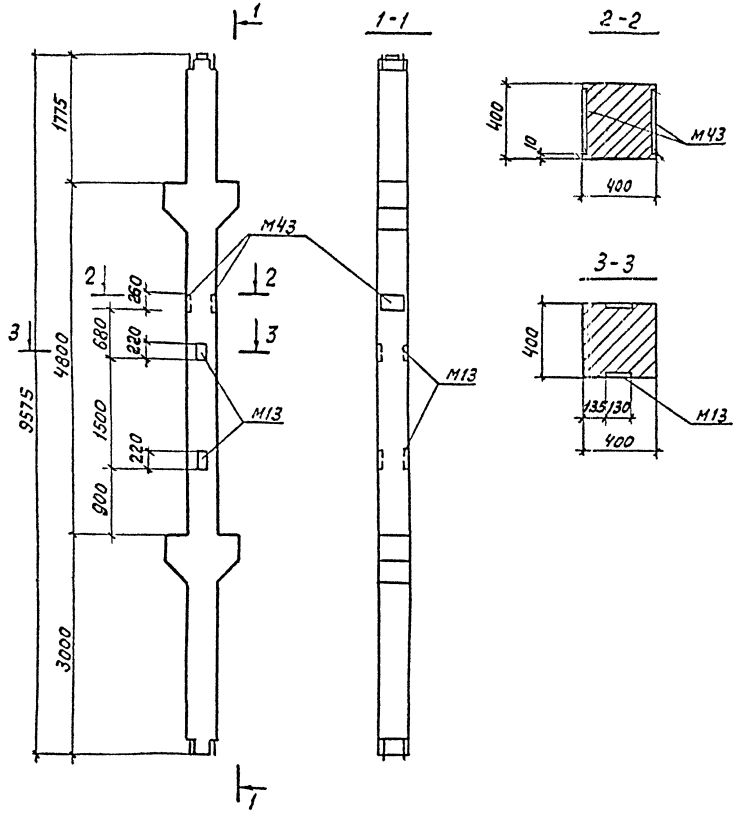

Поз.	Наименование	Кол.	Обозначение документа
	Колонна К20а-1	1	1.420-12 вып. 2
	Деталь закладная М13	2	1.420-12 вып. 5 л. 2
	М43	2	л. 8

Ведомость расхода стали на дополнительные закладные изделия, кг.

Марка элемента	Изделия закладные								Всего
	Арматура класса		Прокат марки						
	А III		С235						
	ГОСТ 5781-82*		ГОСТ 8510-86		Итого	ГОСТ 19903-74*			
	Ф16	Итого	∠63×40×6			-б=10	-б=12	Итого	
К20а-1А	6.6	6.6	9.0		9.0	9.0	18.6	27.6	43.2

В колонне К20а-1А установить дополнительные закладные детали М13 и М43 по данному чертежу. Остальное - по колонне К20а-1.

13276 тм-т9

Нач.отд.	Роменский		1.10.91
Н.контр.	Сацюк		1.10.91
ГИП стр.	Ковалев		1.10.91
Нач. гр.	Сацюк		1.10.91

Привязан

Инв.№

407-3-609.91-АС.И-12

Колонна К20а-1А

Стадия	Масса	Масштаб
РП	4500	1:50 1:20
Лист	Листов 1	

СевзапэнергосетьпроекЛенинград

формат А3

2809-11

Инв.№ подл. | Подпись и дата | Взам.инв.№

Альбом 9

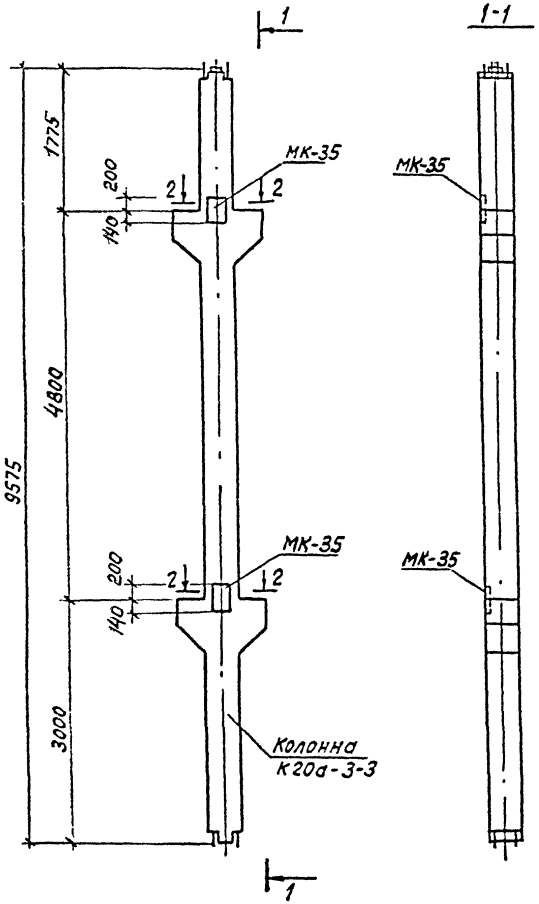

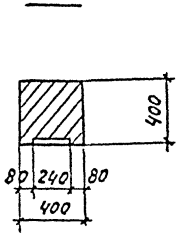

Поз.	Наименование	Кол	Обозначение документа
	Колонна К20а-3-3	1	1.420-12 вып.2
	Деталь закладная МК-35	2	407-3-609-91-АС.И-69

Ведомость расхода стали на дополнительные закладные изделия, кг

Марка элемента	Изделия закладные						Всего
	Арматура класса			Прокат марки			
	А-III			С235			
	ГОСТ 5781-82*			ГОСТ 19903-74*			
	Ф16		Итого	-б-12		Итого	
К20а-3-3А	6.8		6.8	15,4		15,4	22,2

В колонне К20а-3-3А установить дополнительные закладные детали МК-35 по данному чертежу. Остальное - по колонне К20а-3-3 серия 1.420-12 вып.2

Привязан

Инв. №

13276 тм-т 9

Нач.отд.	Роменский		1.10.91
Н.контр.	Сацюк		1.10.91
ГИП стр.	Ковалев		1.10.91
Нач.гр.	Кулешова		1.10.91
Нач.гр.	Сацюк		1.10.91

407-3-609.91-АС.И-13

Колонна К20а-3-3А

Стадия	Масса	Масштаб
РП	4500	1:50 1:20
Лист	Листов 1	

Союзэнергосетьпроект Ленинград

Инв.№ подл. | Подпись и дата | Взам.инв.№

Формат А3

Альбом 9

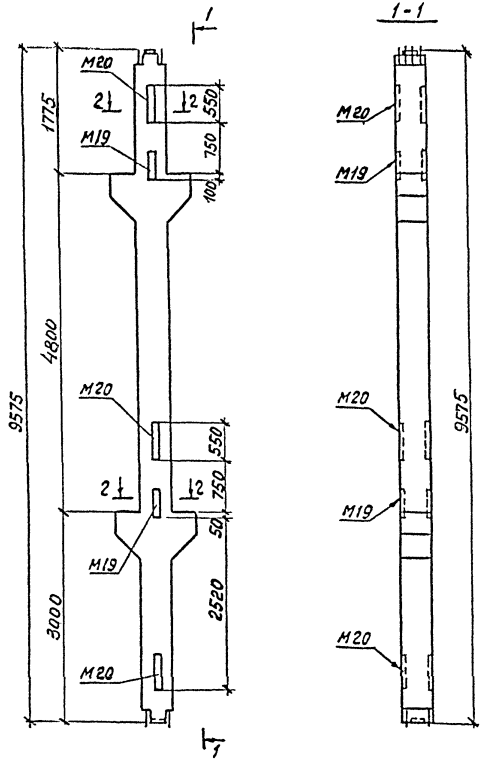

Поз	Наименование	Кол.	Обозначение документа
	Колонна К 20а-2-1	1	1.420-12 вып. 2
	Деталь закладная М20	2	1.420-12 вып. 5 л. 4

Ведомость расхода стали на дополнительные закладные изделия, кг

Марка элемента	Изделия закладные						Всего
	Арматура класса			Прокат марки			
	А-III			Ст 3			
	ГОСТ 5781-82*			ГОСТ 19903-74*			
	ф22		Итого	б=16		Итого	
К 20а-2-1А	23,3		23,3	38,7		38,7	62,0

В колонне К 20а-2-1А установить закладные детали М19, М20 по данному чертежу.
В спецификации учтено только дополнительное количество марок М20. Остальное - по колонне К 20а-2-1.

Привязан

Инв. №

13276 тм-т 9

Нач. отд.	Роменский		1.10.91
Н. контр.	Сацюк		1.10.91
ГИП стр.	Кобелев		1.10.91
Нач. гр.	Сацюк		1.10.91
Нач. гр.	Кулешова		1.10.91
Инжен.	Воробьева		1.10.91

407-3-609.91-АС.И-14

Колонна К 20а-2-1А

Стадия	Масса	Масштаб
РП	4100	1:50 1:20
Лист	Листов 1	

Севзапэнергосетьпроект
Ленинград

Инв. № подл. | Подпись и дата | Взам. инв. №

2809-11

Формат А3

А16.5ом 9

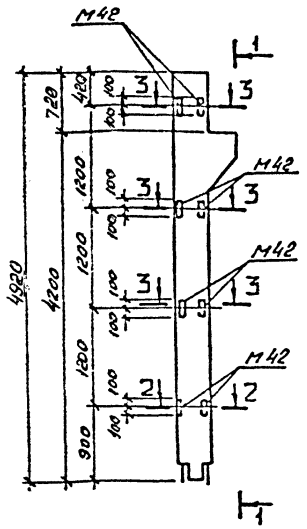

1-1

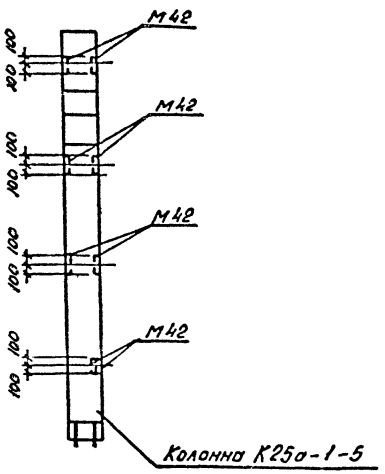

В колонне К25а-1-5А установить закладные детали М42 по данному чертежу. Остальное - по колонне К25а-1-5, серия 1.420-12 Вып. 3.

2-2

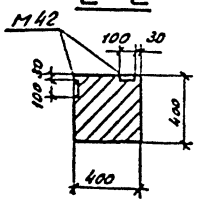

3-3

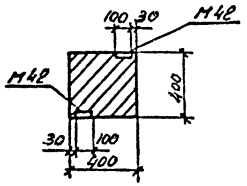

13276 тм-т 9

					407-3-609.91-АС.И-15		
Привязан:						Стадия	Масса	Масштаб
	Нач. отд.	Раменский		1.10.91	Колонна К25а-1-5А	РП	2100	1:50 1:20
	Н. контр.	Сацюк		1.10.91		Лист	Листов 1	
	ГИП стр.	Ковалев		1.10.91		СЕВЗАПЭНЕРГОСЕТЬПРОЕКТ Ленинград		
Инв. №	Нач. гр.	Гулешова		1.10.91				

Инв. № подл. | Подпись и дата | Взам. инв. №

Копир. об. - 2809-11 Формат А3

Альбом 9

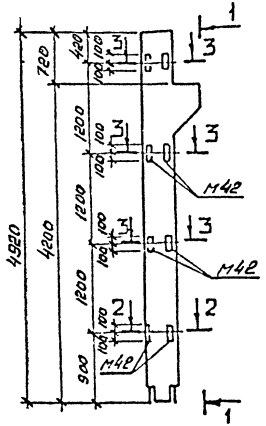

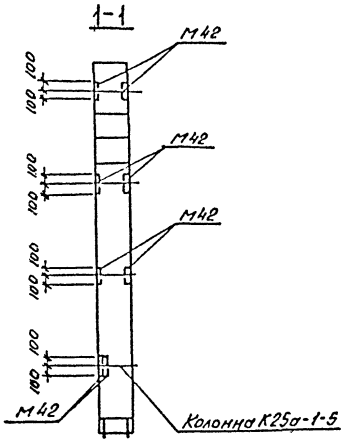

В колонне К25а-1-5Б установить закладные детали М42 по данному чертежу. Остальное - по колонне К25а-1-5, серия 1.420-12 Вып. 3.

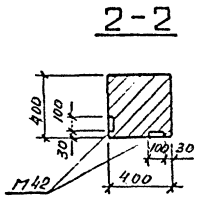

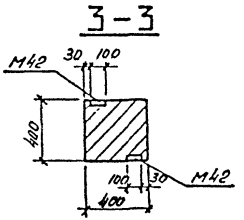

13276 ТМ-Т 9

					407-3-609.91-АСИ-16	
Привязан:	Нач.отд	Роменский		1.10.91	Колонна К25а-1-5Б	Стадия: РП; Масса: 2100; Масштаб: 1:50, 1:20
	Н.контр	Сошок		1.10.91		Лист; Листов 1
	ГИП стр.	Ковалев		1.10.91		СЕВЗАПЭНЕРГОСЕТЬПРОЕКТ Ленинград
Инв.№	Нач.гр.	Сошок		1.10.91		

Инв.№ подл. | Подпись и дата | Взам. инв.№

Копир.об. 2809-11 Формат А3

Альбом 9

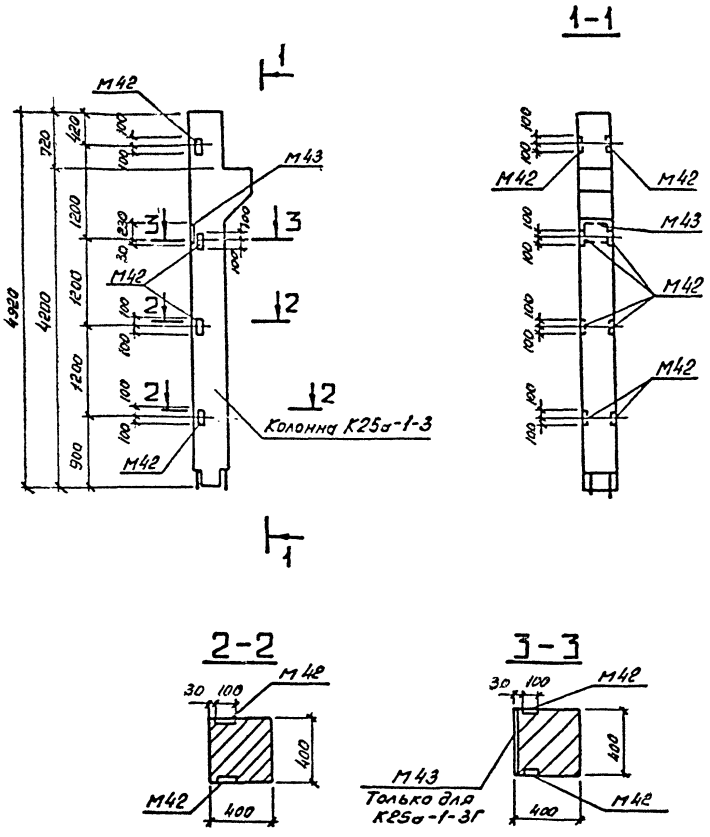

Марка	Поз.	Наименование	Кол.	Обозначение документа
К25а-1-3А		Колонна К25а-1-3	1	1.420-12 вып. 3
		Деталь закладная М42	2	1.420-12 вып. 5 л. 8
К25а-1-3Г		Колонна К25а-1-3	1	1.420-12 вып. 3
		Деталь закладная М42	2	1.420-12 вып. 5 л. 8
		Деталь закладная М43	1	1.420-12 вып. 5 л. 8

Ведомость расхода стали на дополнительные закладные изделия, кг

Марка элемента	Изделия закладные						Всего
	Арматура класса			Прокат марки			
	А-III			С235			
	ГОСТ 5781-82*			ГОСТ 19903-74*			
	ф12	ф16	Итого	-б=10	-б=12	Итого	
К25а-1-3А	1,24		1,24	3,14		3,14	4,4
К25а-1-3Г	1,24	3,3	4,54	3,14	9,3	12,44	17

В колоннах К25а-1-3А,3Г установить закладные детали М43 и М42 по данному чертежу. В спецификации учтено только дополнительное количество марок М42,М43. Остальное - по колонне К25а-1-3 - серия 1.420-12 вып. 3.

13276 тм-т 9

				407-3-609.91-АС.И-17			
				Колонна К25а-1-3А; К25а-1-3Г	Стадия	Масса	Масштаб
Нач.отд.	Роменский		1.10.91		РП	2100	1:50 1:20
Н.контр.	Сацюк		1.10.91				
ГИП стр.	Ковалев		1.10.91		Лист	Листов 1	
Нач. гр.	Кулешова		1.10.91		СЕВЗАПЭНЕРГОСЕТЬПРОЕКТ Ленинград		

Привязан:

Инв. №

Инв. № подл. | Подпись и дата | Взам. инв. №

Копир. ов. 2809-11 Формат А3

Альбом 9

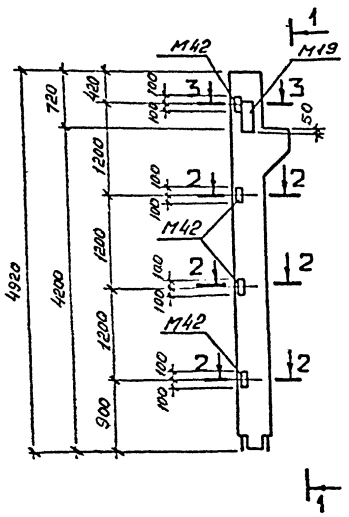

1-1

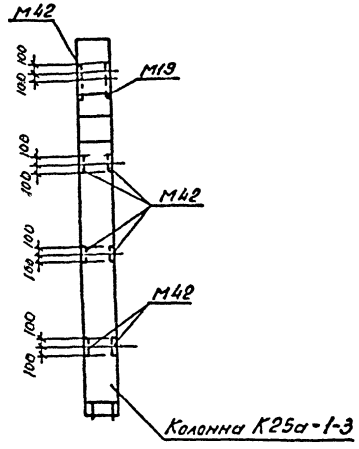

Поз.	Наименование	Кол.	Обозначение документа
	Колонна К25а-1-3	1	1.420-12 вып. 3
	Деталь закладная М19	1	1.420-12 вып. 5 л. 4
	Деталь закладная М42	2	1.420-12 вып. 5 л. 8

Ведомость расхода стали на дополнительные закладные изделия, кг.

Марка элемента	Изделия закладные						Всего
	Арматура класса			Прокат марки			
	А-III			С 235			
	ГОСТ 5781-82*			ГОСТ 19903-74*			
	ф12	ф16	Итого	-δ=10	-δ=12	Итого	
К25а-1-3А	1,24	6,1	7,3	3,14	10,5	13,6	20,9

В колонне К25а-1-3А установить закладные детали М42 и М19 по данному чертежу. В спецификации учтено только дополнительное количество марок М 42.
Остальное - по колонне К25а-1-3 серия 1.420-12 вып. 3.

2-2

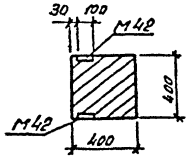

3-3

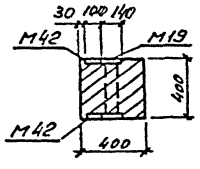

13276 тм-т 9

Привязан:		Нач. отд.	Роменский		1.10.91	407-3-609.91-АС.И-18	
		Н. контр.	Сацюк		1.10.91	Колонна К25а-1-3Б	Стадия: РП; Масса: 1600; Масштаб: 1:50, 1:20
		ГИП стр.	Ковалев		1.10.91		Лист; Листов
		Нач. гр.	Кулешова		1.10.91		СЕВЗАПЭНЕРГОСЕТЬПРОЕКТ Ленинград
Инв. №							

Инв. № подл. | Подпись и дата | Вз. инв. №

Копир. ф. 2809-11 Формат А3

Альбом 9

Поз.	Наименование	Кол.	Обозначение документа
	Колонна К25а-1-3	1	1.420-12 Вып.3
	Деталь закладная МК-35	2	407-3-509.91-АС.И-69
	М43	2	1.420-12 Вып. 5л.8

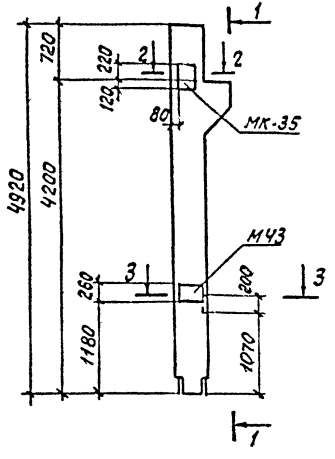

1-1

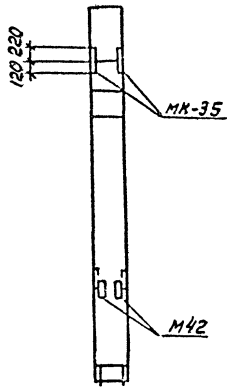

Ведомость расхода стали на дополнительные закладные изделия, кг

Марка элемента	Изделия закладные						Всего
	Арматура класса			Прокат марки			
	А-III			С 235			
	ГОСТ 5781-82*			ГОСТ 19903-74*			
	ф16		Итого	-δ=12		Итого	
К25а-1-3В	13.4		13.4	34.0		34.0	47.4

В колонне К25а-1-3В закладные детали М42, М43, МК-35 установить по данному чертежу. Остальное-по колонне К25а-1-3.

2-2

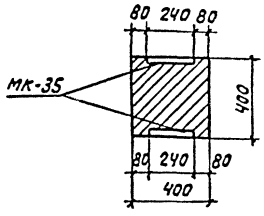

3-3

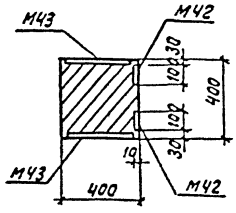

13276 тм-т 9

Привязан				407-3-609.91-АС.И-19			
				Колонна К25а-1-3В	Стадия	Масса	Масштаб
					РП	1600	1:50 1:20
					Лист	Листов 1	
Инв.№					СЕВЗАПЭНЕРГОСЕТЬПРОЕКТ Ленинград		

Нач.отд.	Роменский		1.10.91
Н.контр.	Сацюк		1.10.91
ГИП стр.	Ковалев		1.10.91
Нач.гр.	Кулешова		1.10.91
Нач.гр.	Сацюк		1.10.91

Инв.№ подл. | Подпись и дата | Взам.инв.№

2809-11

формат А3

Альбом 9

Поз.	Наименование	Кол.	Обозначение документа
	Колонна К26а-1-5	1	1.420-12 Вып. 3
	Деталь закладная М42	8	1.420-12 Вып. 5А.8

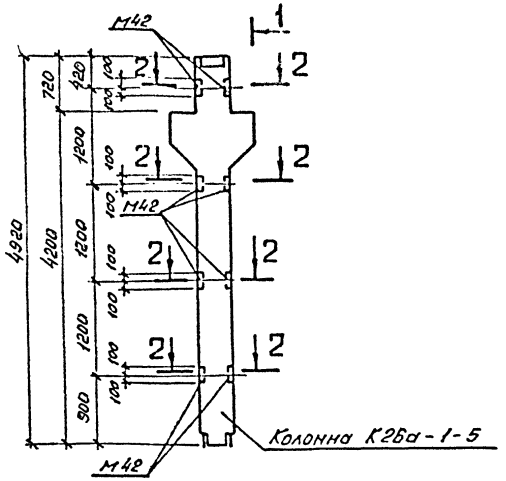

1-1

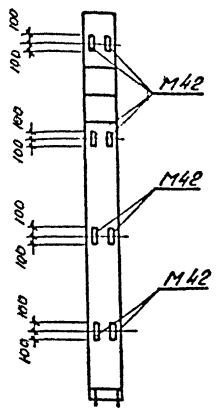

2-2

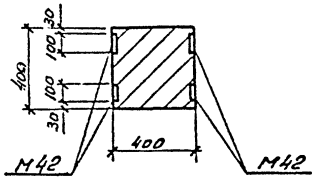

Ведомость расхода стали на дополнительные закладные изделия, кг.

Марка элемента	Изделия закладные						Всего
	Арматура класса			Прокат марки			
	A III			С235			
	ГОСТ 5781-82*			ГОСТ 19903-74*			
	ф12		Итого	-5-10		Итого	
К26а-1-5А	4,8		4,8	12,8		12,8	17,6

В колонне К26а-1-5А закладные детали М42 установить по данному чертежу.

13276 тм-т 9

				407-3-609.91-АС.И-20		
Нач. отд	Роменский		1.10.91	Колонна К26а-1-5А	Стадия	Масса	Масштаб
Н. контр	Соцюк		1.10.91		РП	2300	1:50 1:20
Гл. констр.	Ковалев		1.10.91		Лист	Листов 1	
Нач. гр.	Соцюк		1.10.91		СЕВЗАПЭНЕРГОСЕТЬПРОЕКТ Ленинград		

Привязан

Инв. №

Инв. № подл. | Подпись и дата | Взам. инв. №

Копир. ФВ- 2809-11

Формат А3

Альбом 9

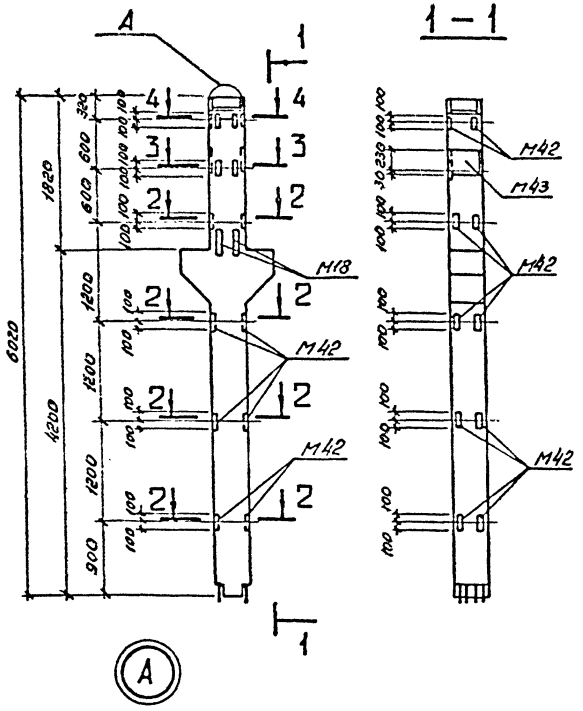
А
1
4
3
2
М18
М42
М43
1-1
2-2
3-3
4-4
6020
4200
1820
1200
900
600
400
100
30
М42
М43
М42
М42
М42
М42
М42
М43
М43
М42
М42
М42
М42
М42

Альбом 9

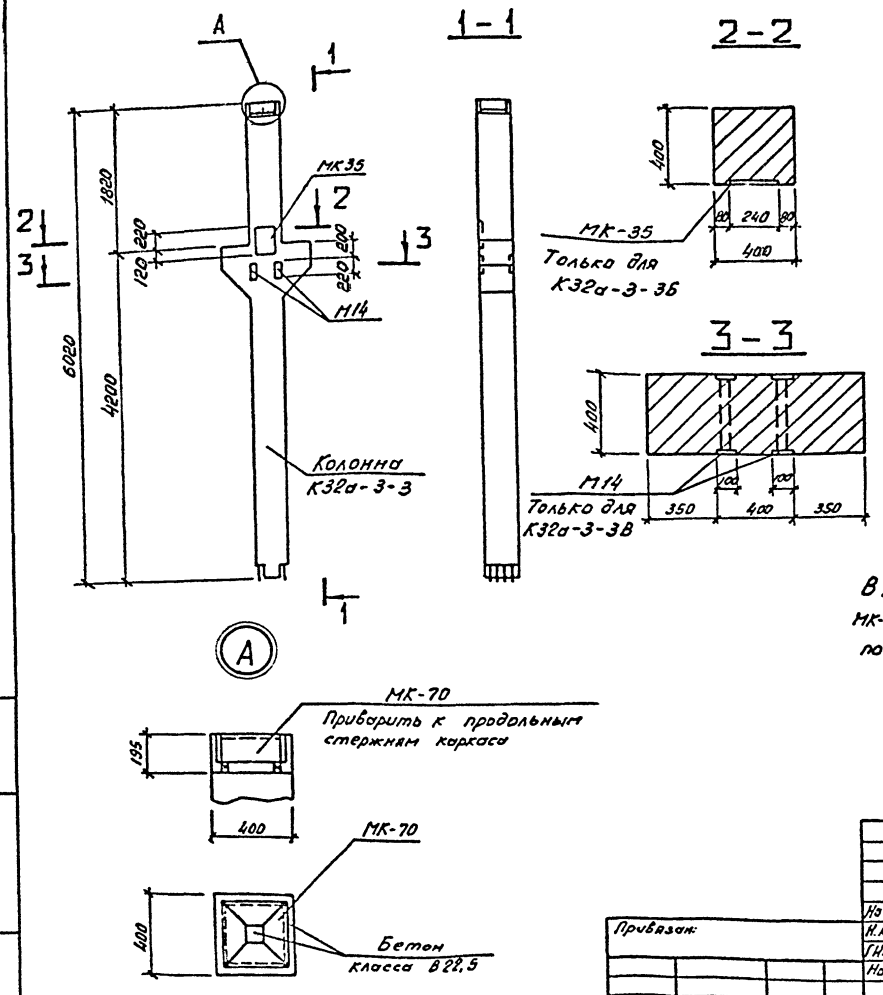

Марка	Поз.	Наименование	Кол.	Обозначение документа
К32а-3-3Б		Колонна К32а-3-3	1	1.420-12 вып. 3
		Деталь закладная МК-35	1	407-3-609.91-АС.И-69
		МК-70	1	-98
К32а-3-3В		Колонна К32а-3-3	1	1.420-12 вып. 3
		Деталь закладная МК-70	1	407-3-609.91-АС.И-98
		М14	2	1.420-12 вып. 5 л. 3

Ведомость расхода стали на дополнительные закладные изделия, кг.

Марка элемента	Изделия закладные							Всего
	Арматура класса		Прокат марки					
	А-III		С235					
	ГОСТ 5781-82*		ГОСТ 8509-86		ГОСТ 19903-74*		Итого	
	ф16	Итого	L45×45×5	L140×140×10	-δ=10	-δ=12		
К32а-3-3Б	3,4	3,4		28,4		7,7	36,1	39,5
К32а-3-3В			5,2	28,4	6,8		40,4	40,4

В колоннах К32а-3-3Б и К32а-3-3В закладные детали МК-35 МК-70 и М14 установить по данному чертежу. Остальное — по колонне К32а-3-3.

13276 тм-т 9

Нач. отд.	Роменский		1.10.91	407-3-609.91-АС.И-22	
Н. контр.	Сацюк		1.10.91	Колонна К32а-3-3Б; К32а-3-3В	Стадия: РП; Масса: 2700; Масштаб: 1:50, 1:20
ГИП стр.	Ковалев		1.10.91		Лист; Листов: 1
Нач. гр.	Сацюк		1.10.91		СЕВЗАПЭНЕРГОСЕТЬПРОЕКТ Ленинград

Привязан:

Инв. №

Инв. № подл. | Подпись и дата | Вз. инв. №

Копир. ов. 2809-11 Формат А3

Альбом 9

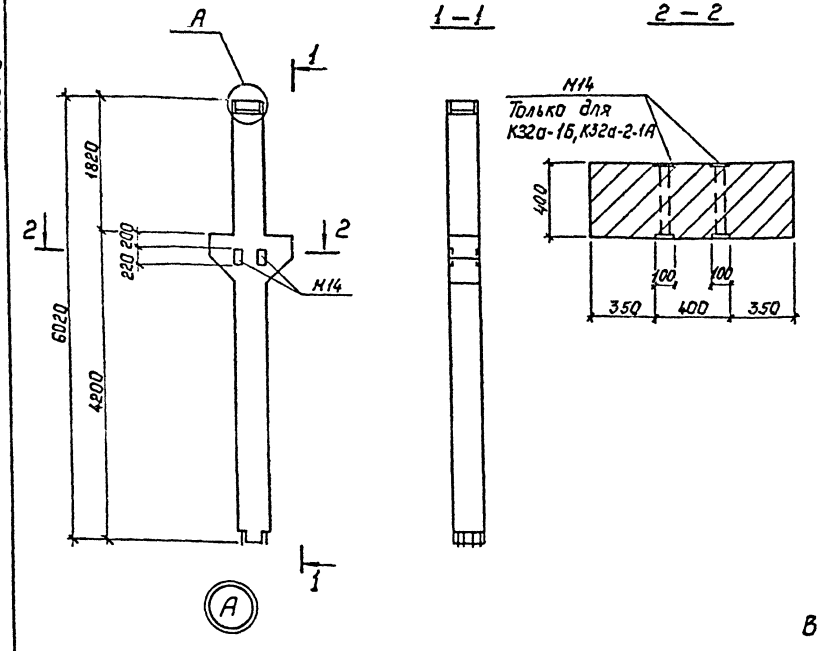

Марка	Поз.	Наименование	Кол.	Обозначение документа
К32а-1А		Колонна К32а-1	1	1.420-12 вып.3
		Деталь закладная МК-69	1	407-3-609.91-АС.И-98
К32а-1Б		Колонна К32а-1	1	1.420-12 вып.3
		Деталь закладная М14	2	1.420-12 вып.5 л.3
		МК-69	1	407-3-609.91-АС.И-98
К32а-2-1А		Колонна К32а-2-1	1	1.420-12 вып.3
		Деталь закладная М14	2	1.420-12 вып.5 л.3
		МК-71	1	407-3-609.91-АС.И-98

Ведомость расхода стали
на дополнительные закладные изделия, кг

Марка элемента	Изделия закладные						Всего
	Прокат марки						
	С235						
	ГОСТ 8509-86			ГОСТ 19903-74		Итого	
	L45×45×5	L140×140×10		-δ=10			
К32а-1А		28.0				28.0	28.0
К32а-1Б	5,2	28.0		6.8		40.0	40.0
К32а-2-1А	5.2	28.2		6.8		40.2	40.2

В колоннах К32а-1А, К32а-1Б, К32а-2-1А установить дополнительные закладные детали М14, МК-69, МК-71 по данному чертежу. Остальное, соответственно, по колоннам К32а-1 и К32а-2-1.

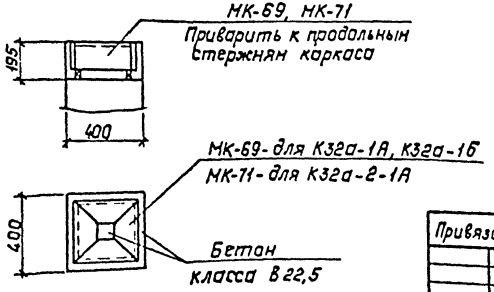

13276тм-т 9

Привязан:

Инв. №

Нач.отд.	Роменский		1.10.91
Н.контр.	Сацюк		1.10.91
ГИП стр.	Ковалев		1.10.91
Нач.гр.	Сацюк		1.10.91

407-3-609.91-АС.И-23

Колонна К32а-1А, К32а-1Б, К32а-2-1А

Стадия	Масса	Масштаб
РП	2700	1:50 1:20

Лист | Листов 1

СЕВЗАПЭНЕРГОСЕТЬПРОЕКТ
Ленинград

Инв. № подл. | Подпись и дата | Взам. инв. №

2809-11

Альбом 9

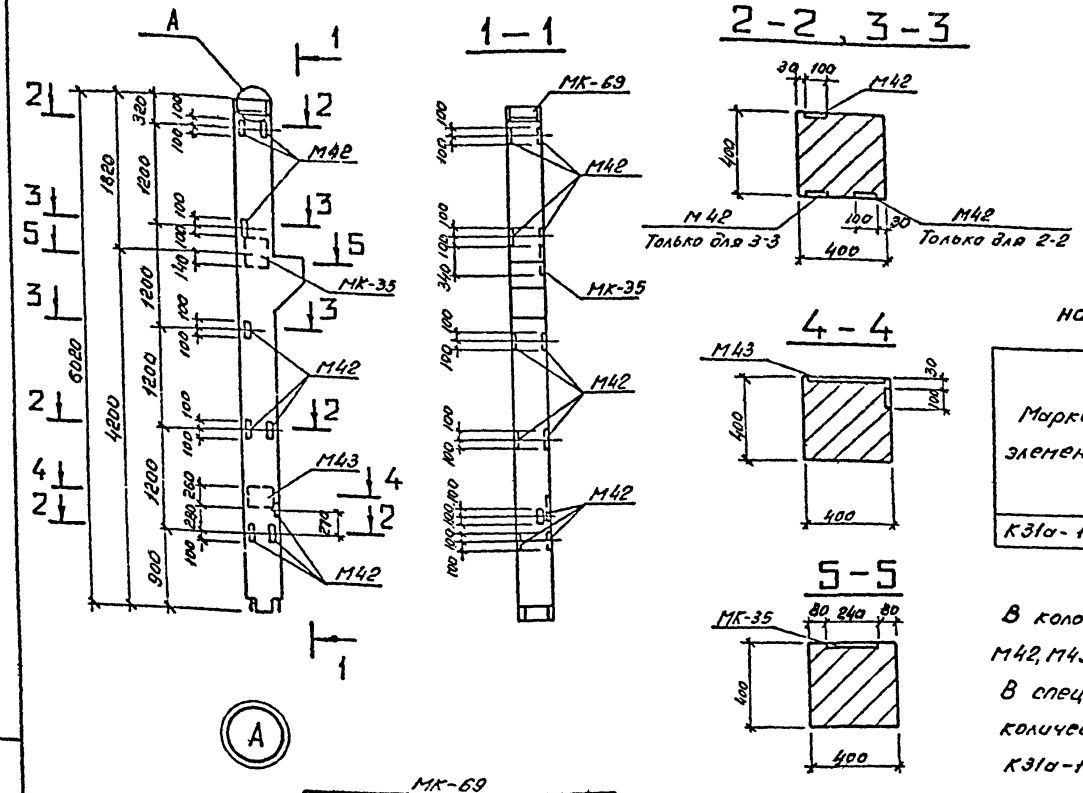

Поз.	Наименование	Кол.	Обозначение документа
	Колонна К31а-1-5	1	1.420-12 вып. 3
	Деталь закладная М42	3	1.420-12 вып. 5 л. 8
	МК-35	1	407-3-609.91-АС.И-69
	МК-69	1	-98

Ведомость расхода стали на дополнительные закладные изделия, кг

Марка элемента	Изделия закладные							Всего
	Арматура класса			Прокат марки				
	А III			С235				
	ГОСТ 5781-82*			ГОСТ 8509-86	ГОСТ 19903-74*			
	ф12	ф16	Итого	∪Ч0Х∪Ч0Х×10	-δ=10	-δ=12	Итого	
К31а-1-5А	1,8	3,4	5,2	28,0	4,8	7,7	12,5	45,7

В колонне К31а-1-5А установить закладные детали М42, М43, МК-35 и МК-69 по данному чертежу.
В спецификации учтено только дополнительное количество марок М42. Остальное - по колонне К31а-1-5.

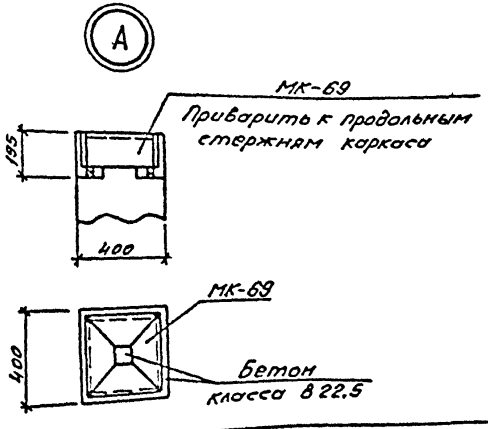

13276 тм-т 9

407-3-609.91-АС.И-24

Нач отд	Роменский		1.10.91
Н.контр.	Сацюк		1.10.91
ГИПстр	Ковалев		1.10.91
Нач. гр.	Сацюк		1.10.91

Колонна К31а-1-5А

Стадия	Масса	Масштаб
РП	2500	1:50 1:20
Лист	Листов 1	

СЕВЗАПЭНЕРГОСЕТЬПРОЕКТ Ленинград

Привязан:

Инв. №

Копир. ов - 2809-11

Формат А3

Инв. № подл. | Подпись и дата | Взам. инв. №

Альбом 9

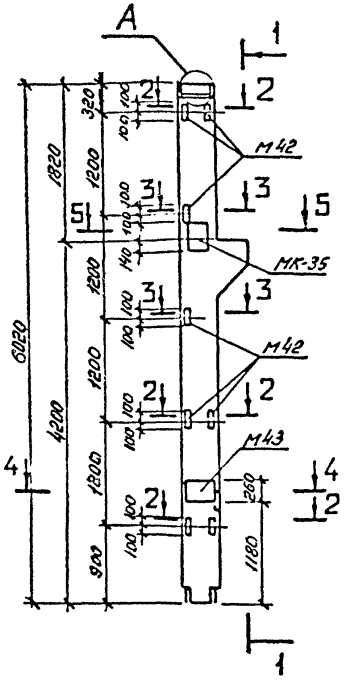

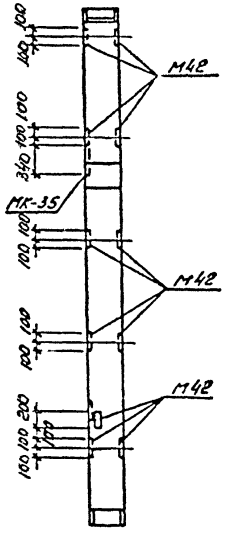

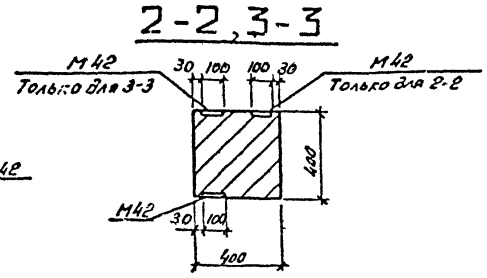

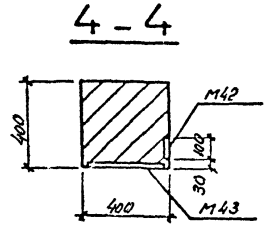

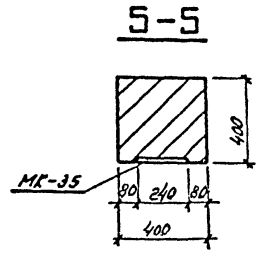

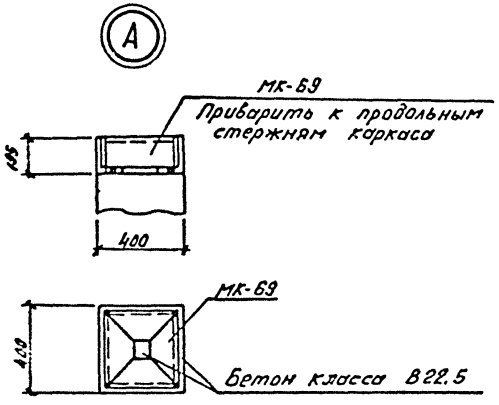

Поз.	Наименование	Кол.	Обозначение документа
	Колонна К31а-1-5	1	1.420-12 вып.3
	Деталь закладная М42	3	1.420-12 вып.5 л.8
	МК-35	1	407-3-609.91-АСИ-69
	МК-69	1	-98

Ведомость расхода стали на дополнительные закладные изделия, кг

Марка элемента	Изделия закладные							Всего
	Арматура класса			Прокат марки				
	А-III			С235				
	ГОСТ 5731-82*			ГОСТ 8509-86	ГОСТ 19903-74*			
	ф12	ф16	Итого	L140×140×10	-δ=10	-δ=12	Итого	
К31а-1-5Б	1.8	3,4	5,2	28,0	4.8	7.7	12.5	45.7

В колонне К31а-1-5Б установить закладные детали М42, М43, МК-35 и МК-69 по данному чертежу.
В спецификации учтено только дополнительное количество марок М42. Остальное - по колонне К31а-1-5.

13276тм-т9

Нач. отд.	Роменский		1.10.91	407-3-609.91-АСИ-25			
Н.контр.	Сацюк		1.10.91	Колонна К31а-1-5Б	Стадия	Масса	Масштаб
ГИП стр.	Ковалев		1.10.91		РП	2500	1:50 1:20
Нач. гр	Сацюк		1.10.91		Лист	Листов 1	
					СЕВЗАПЭНЕРГОСЕТЬПРОЕКТ Ленинград		

Привязан:

Инв. №

Инв. № подл. | Подпись и дата | Взам. инв. №

Копир. ... 2809-11 Формат А3

Альбом 9

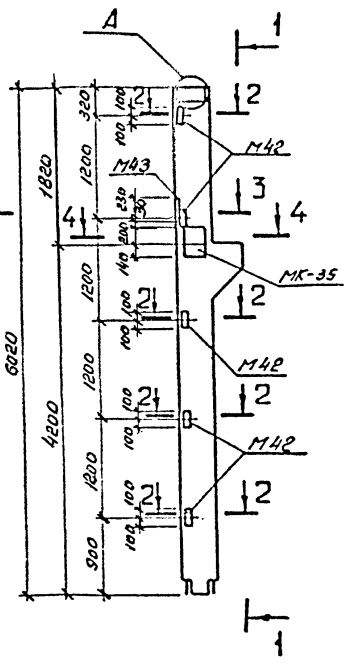

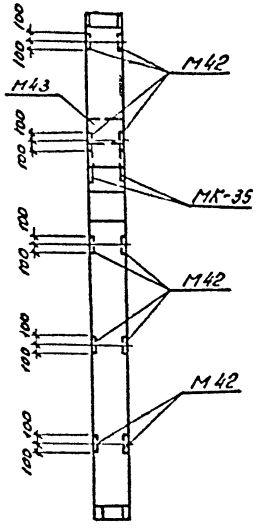

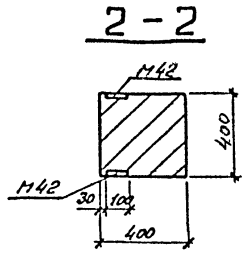

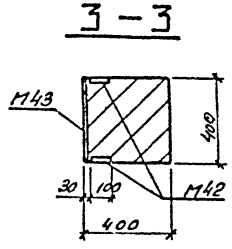

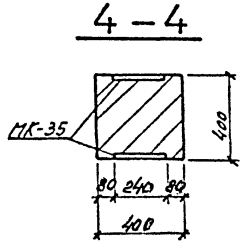

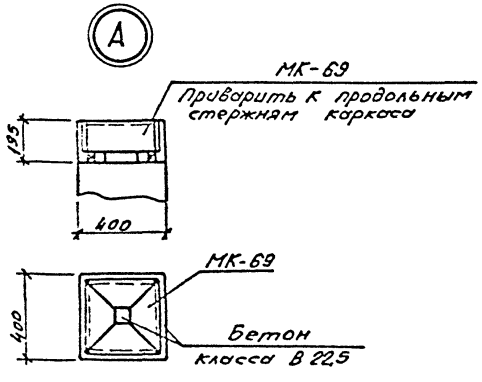

Поз.	Наименование	Кол.	Обозначение документа
	Колонна К31а-1-3	1	1.420-12 Вып. 3
	Деталь закладная М42	2	1.420-12 Вып. 5л.8
	М43	1	1.420-12 Вып. 5л.8
	МК-35	2	407-3-609.91-АС.И-69
	МК-69	1	-98

Ведомость расхода стали на дополнительные закладные изделия, кг

Марка элемента	Изделия закладные							Всего
	Арматура класса AIII			Прокат марки С235				
	ГОСТ 5781-82*			ГОСТ 8509-86	ГОСТ 19903-74*		Итого	
	ф12	ф16	Итого	Уголки 140х140х10	-5×10	-6×12		
К31а-1-3А	1,2	10,1	11,3	88,0	3,2	24,7	55,9	67,2

В колонне К31а-1-3А установить закладные детали М42, М43, МК-35 и МК-69 по данному чертежу.
В спецификации учтено только дополнительное количество марок М42. Остальное по колонне К31а-1-3.

13276 ТМ-Т9

Нач.отд	Романский		1.10.91
Н.контр	Соцюк		1.10.91
ГИП стр	Козлов		1.10.91
Нач.гр.	Соцюк		1.10.91

Привязан:

Инв.№

407-3-609.91-АС.И-26

Колонна К31а-1-3А

Стадия	Масса	Масштаб
РП	2500	1:50 1:20
Лист	Листов 1	

СЕВЗАПЭНЕРГОСЕТЬПРОЕКТ Ленинград

Инв.№ подл. | Подпись и дата | Взам. инв.№

Контроб- 2809-11 Формат А3

Альбом 9

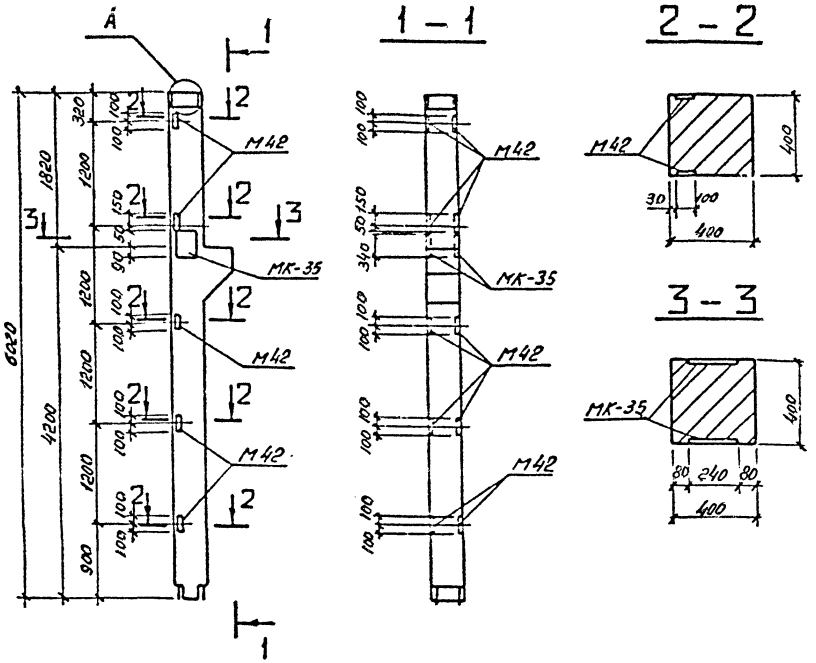

Поз.	Наименование	Кол.	Обозначение документа
	Колонна К31а-1-3	1	1.420-12 вып. 3
	Деталь закладная М42	2	1.420-12 вып. 5 л. 8
	МК-35	2	407-3-609.91-АС.И-69
	МК-69	1	-98

Ведомость расхода стали на дополнительные закладные изделия, кг

Марка элемента	Изделия закладные							Всего
	Арматура класса			Прокат марки				
	А III			С235				
	ГОСТ 5781-82*			ГОСТ 8509-86	ГОСТ 19903-74*		Итого	
	ф12	ф16	Итого	Ц40х140х10	-δ=10	-δ=12		
К31а-1-3Б	1,2	6,8	8,0	28,0	3,2	15,4	46,6	54,6

В колонне К31а-1-3Б установить закладные детали М42, МК-35 и МК-69 по данному чертежу.
В спецификации учтено только дополнительное количество марок М42. Остальное - по колонне К31а-1-3.

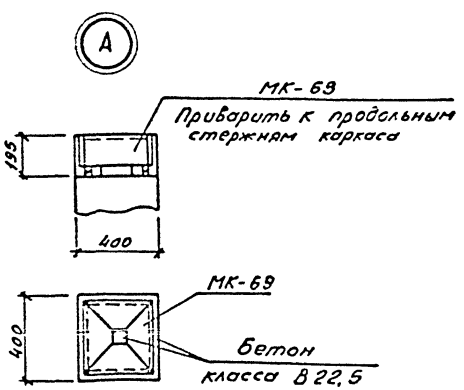

13276 тм-т 9

Нач. отд.	Роменский		1.10.91	407-3-609.91-АС.И-27			
Н. контр.	Сицюк		1.10.91	Колонна К31а-1-3Б	Стадия	Масса	Масштаб
ГИП стр.	Ковалев		1.10.91		РП	2500	1:50 1:20
Нач. гр.	Сацюк		1.10.91		Лист	Листов 1	
					СЕВЗАПЭНЕРГОСЕТЬПРОЕКТ Ленинград		

Привязан:

Инв. №

Инв. № подл. | Подпись и дата | Вз. инв. №

Копир. св. 2809-11 Формат А3

Альбом 9

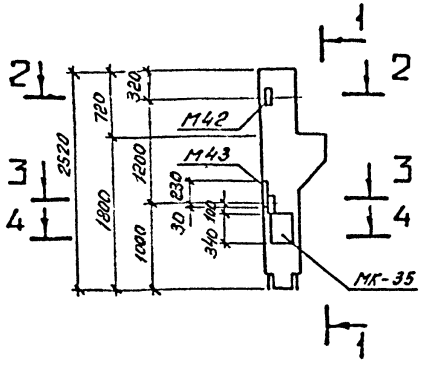

1 — 1

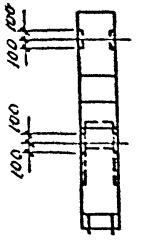

2 — 2, 3 — 3

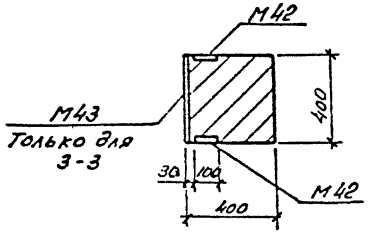

4 — 4

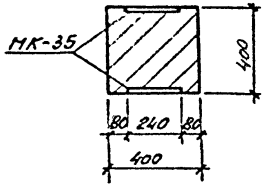

Поз.	Наименование	Кол.	Обозначение документа
	Колонна К1а-1-5	1	1.420-12 вып. 1
	Деталь закладная М42	4	1.420-12 вып. 5
	МК35	2	407-3-609.91-АС.И-69

Ведомость расхода стали на дополнительные закладные изделия, кг.

Марка элемента	Изделия закладные						Всего
	Арматура класса			Прокат марки			
	А-III			С235			
	ГОСТ 5781-82*			ГОСТ 19903-74*			
	ф12	ф16	Итого	-δ=10	-δ=12	Итого	
К1а-1-5А	2,4	6,8	9,2	6,4	15,4	21,8	31,0

В колонне К1а-1-5А закладную деталь М43 и дополнительные закладные детали М42 и МК-35 установить по данному чертежу. Остальное - по колонне К1а-1-5.

13276 тм-т 9

Нач. отд.	Роменский		1.10.91	407-3-609.91-АС.И-28			
Н. контр.	Сацюк		1.10.91	Колонна К1а-1-5А	Стадия	Масса	Масштаб
ГИП стр.	Ковалев		1.10.91		РП	1150	1:50 1:20
Нач. гр.	Сацюк		1.10.91		Лист	Листов 1	
					СЕВЗАПЭНЕРГОСЕТЬПРОЕКТ Ленинград		

Привязан:

Инв. №

Инв. № подл. | Подпись и дата | Вз. инв. №

Копир. ов. 2809-11 Формат А3

Альбом 9

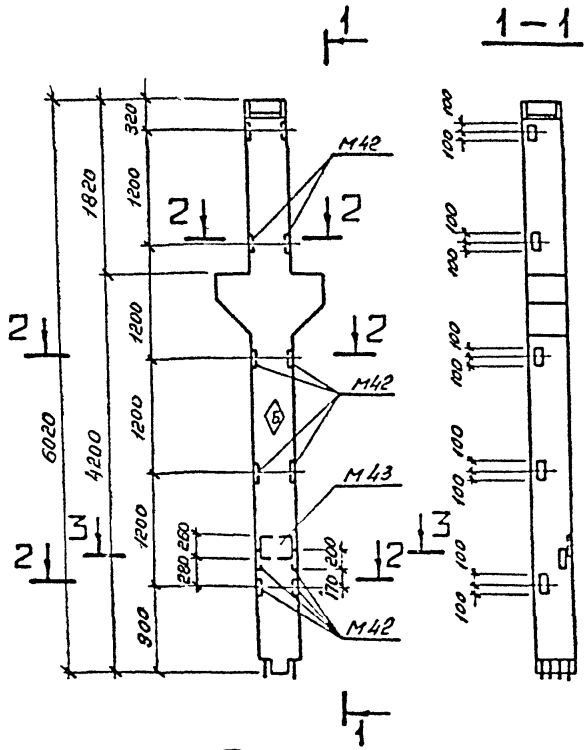

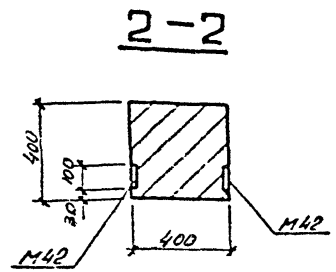

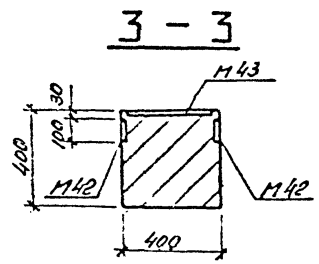

Поз.	Наименование	Кол.	Обозначение документа
	Колонна К32а-2-5	1	1.420-12 вып. 3
	Деталь закладная М42	4	1.420-12 вып. 5 л. 8
	М43	1	1.420-12 вып. 5 л. 8
	МК-71	1	407-3-609.91-АС.И-98

Ведомость расхода стали на дополнительные закладные изделия, кг.

Марка элемента	Изделия закладные							Всего
	Арматура класса			Прокат марки				
	А-III			С235				
	ГОСТ 5781-82*			ГОСТ 8509-86	ГОСТ 19903-74*			
	ф12	ф16	Итого	L140×140×10	-δ=10	-δ=12	Итого	
К32а-2-5А	2,4	3,3	5,7	28,2	6,4	9,3	15,7	49,6

В колонне К32а-2-5А установить закладные детали М42, М43 и МК-71 по данному чертежу. Остальное - по колонне К32а-2-5.

Индекс Ⓑ писать несмываемой краской для ориентации колонны при монтаже.

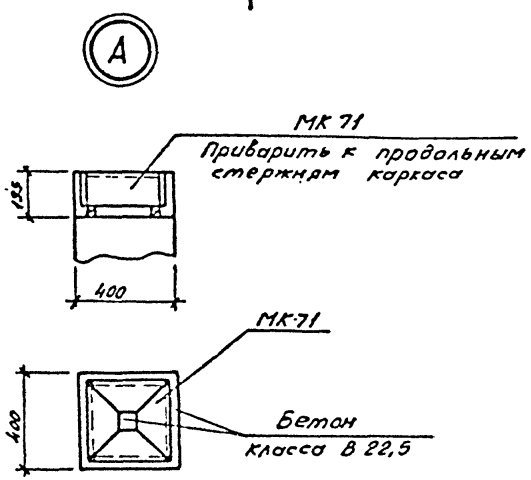

13276 тпа-т 9

Нач. отд.	Роменский		1.10.9	407-3-609.91-АС.И-29			
Н. контр.	Сацюк		1.10.9	Колонна К32а-2-5А	Стадия	Масса	Масштаб
ГИП стр.	Ковалев		1.10.9		РП	2700	1:50 1:20
Нач. гр.	Сацюк		1.10.9		Лист	Листов 1	
					СЕВЗАПЭНЕРГОСЕТЬПРОЕКТ Ленинград		

Привязан:

Инв. №

Инв. № подл. | Подпись и дата | Взам. инв. №

2809-11 Формат А3

Альбом 9

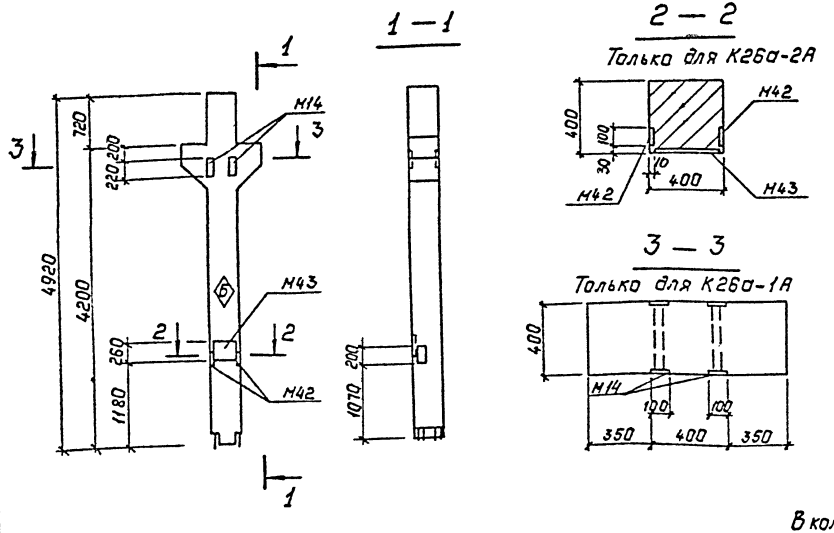

Марка	Поз.	Наименование	Кол.	Обозначение документа.
К26а-2А		Колонна К26а-2	1	1.420-12 вып.3
		Деталь закладная М42	2	1.420-12 вып.5 л.8
		М43	1	1.420-12 вып.5 л.8
К26а-1А		Колонна К26а-1	1	1.420-12 вып.3
		Деталь закладная М14	2	1.420-12 вып.5 л.3

Ведомость расхода стали на дополнительные закладные изделия, кг

Марка элемента	Изделия закладные							Всего
	Арматура класса А-III			Прокат марки С235				
	ГОСТ 5781-82*			ГОСТ 8509-85	ГОСТ 19903-74*			
	ф12	ф16	Итого	L45×45×5	-δ=10	-δ=12	Итого	
К26а-2А	1,2	3,3	4.5		3.2	9.3	12.5	17.0
К26а-1А				5.2	6.8		12.0	12.0

В колоннах К26а-2А и К26а-1А установить закладные изделия М14, М42 и М43 по данному чертежу. Остальное, соответственно, по колоннам К26а-2 и К26а-1.

Индекс Б писать несмываемой краской для ориентации колонны К26а-2А при монтаже.

13276 тм-т9

Нач.отд	Раменский		1.10.91	407-3-609.91-АС.И-30			
Н.контр.	Сацюк		1.10.91	Колонна К26а-2А; К26а-1А.	Стадия	Масса	Масштаб
ГИП стр.	Ковалев		1.10.91		РП	2300	1:50 1:20
Нач.гр.	Сацюк		1.10.91		Лист	Листов 1	
					СЕВЗАПЭНЕРГОСЕТЬПРОЕКТ Ленинград		

Привязан:

Инв. №

Инв. № подл. | Подпись и дата | Взам. инв. №

2809-11

Копир. Польс

Формат: А3

Альбом 9

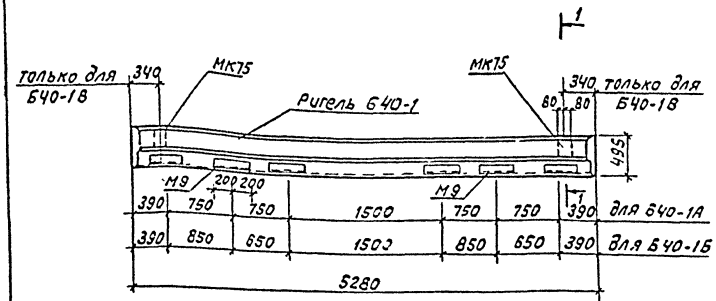

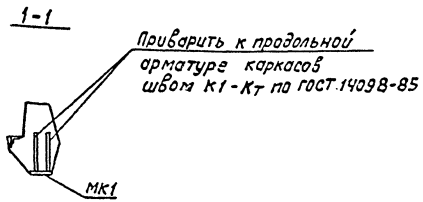

Марка	Поз.	Наименование	Кол.	Обозначение документа
Б40-1А Б40-1Б	-	Ригель Б40-1	1	1.420-12 вып.6
	-	Деталь закладная М9	2	1.420-12 вып.6
Б40-1В	-	Ригель Б40-1	1	1.420-12 вып.6
	-	Деталь закладная МК75	2	407-3-609.91-АС.И-130

Ведомость расхода стали на дополнительные закладные изделия, кг

Марка элемента	Изделия закладные								Общий расход
	Арматура класса А III				Прокат марки С235			Всего	
	ГОСТ 5781-82*				ГОСТ 8510-86				
	Ф6	Ф14		Итого	∠110×70×7	-290×160×14	Итого		
Б40-1А	0,2	3,6		3,8	8,8		8,8	12,6	12,6
Б40-1Б	0,2	3,6		3,8	8,8		8,8	12,6	12,6
Б40-1В		2,2		2,2		10,2	10,2	12,4	12,4

Расход стали на недостающие марки М9, МК75 дан в спецификации.
Остальное - по ригелю Б40-1 серии 1.420-12 вып.6

В ригелях Б40-1А, Б40-1Б установить закладные детали М9 по данному чертежу.
В ригеле Б40-1В установить закладные детали М9 по серии 1.420-12 вып.6, закладные детали МК75 по данному чертежу.

Привязан

Инв. №

13276 тм-т 9

Нач.отд.	Роменский		1.10.91
Н.контр	Сацюк		1.10.91
ГИП стр.	Ковалев		1.10.91
Нач.гр.	Кулешова		1.10.91
Нач.гр.	Сацюк		1.10.91
Инжен.	Воробьева		1.10.91

407-3-609.91-АС.И-31

Ригели Б40-1А, Б40-1Б, Б40-1В

Стадия	Масса	Масштаб
РП	3700	1:40
Лист	Листов 1	

СЕВЗАПЭНЕРГОСЕТЬПРОЕКТ Ленинград

Инв.№ подл. | Подпись и дата | Взам. инв.№

2809-11

Формат А3

Альбом 9

Марка	Поз.	Наименование	Кол.	Обозначение документа
ИБ2-1А	-	Ригель ИБ2-1	1	ИИ 23-1/70
	-	Деталь закладная М2	4	ИИ 23-1/70 л.3
ИБ2-1Б	-	Ригель ИБ2-1	1	ИИ 23-1/70
	-	Деталь закладная М2	2	ИИ 23-1/70 л.3
ИБ2-2А	-	Ригель ИБ2-2	1	ИИ 23-1/70
	-	Деталь закладная М2	2	ИИ 23-1/70 л.3

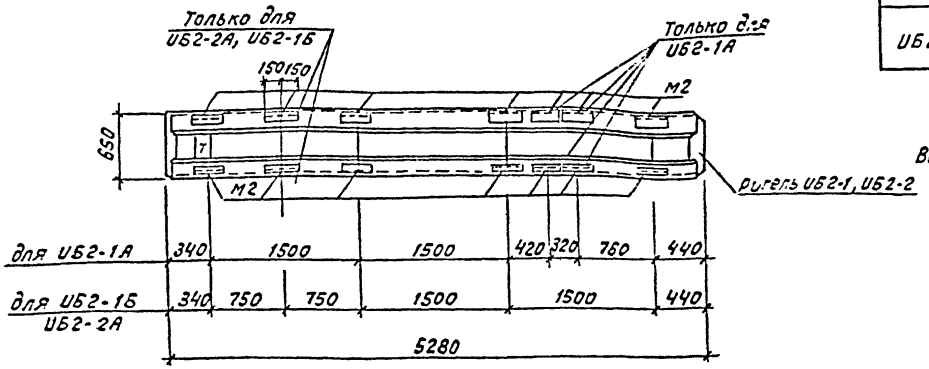

Ведомость расхода стали на дополнительные закладные изделия, кг

Марка элемента	Изделия закладные					Всего	Общий расход
	Арматура класса AIII ГОСТ 5781-82*			Прокат марки С235 ГОСТ 8510-86			
	Ф6	Ф14	Итого	110х70х7	Итого		
ИБ2-1А	0,4	9,6	10.0	11.6	11.6	21.6	21.6
ИБ2-1Б	0,2	4,8	5.0	5,8	5,8	10,8	10.8
ИБ2-2А	0,2	4,8	5.0	5,8	5.8	10.8	10.8

В ригелях ИБ2-1А, ИБ2-1Б, ИБ2-2А установить закладные детали М2 по данному чертежу.
Расход стали на недостающие марки М2 в ригелях ИБ2-1А, ИБ2-1Б, ИБ2-2А дан в спецификации.
Остальное - по ригелям ИБ2-1, ИБ2-2 серии ИИ 23-1/70.
Буква Т для ориентации ригеля при монтаже наносится несмываемой краской.

Привязан

Инв.№

13276 тм-т 9

Нач.отд.	Роменский		1.10.91
Н.контр.	Сацюк		1.10.91
ГИП стр.	Кузелев		1.10.91
Нач.гр.	Кулешова		1.10.91
Нач.гр.	Сацюк		1.10.91
Инжен.	Воробьева		1.10.91

407-3-609.91-АС.И-32

Ригели ИБ2-1А, ИБ2-1Б, ИБ2-2А

Стадия	Масса	Масштаб
РП	4200	1:40
Лист	Листов 1	

Севзапэнергосетьпроект Ленинград

2809-11

Формат А3

Инв.№подл. | Подпись и дата | Взам.инв.№

Альбом 9

Марка	Поз.	Наименование	Кол.	Обозначение документа
ИБ2-20А		Ригель ИБ2-20	1	ИИ 23-1/70
		Деталь закладная м2	2	ИИ 23-1/70 л.3
ИБ2-20Б		Ригель ИБ2-20	1	ИИ 23-1/70
		Деталь закладная мк75	2	407-3-609.91-АС.И-130

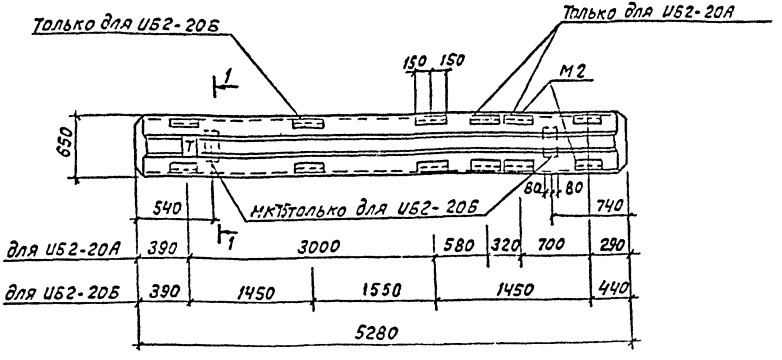

Ведомость расхода стали на дополнительные закладные изделия

Марка элемента	Изделия закладные							Общий расход
	Арматура класса AIII ГОСТ 5781-82*				Прокат марки Ст3сп5 ГОСТ 8510-86		Всего	
	ф6	ф14		Итого	L 110х70х7	230х150 х14	Итого	
ИБ2-20А	0,2	4,2		5,0	5,8	–	5,8	10,8	10,8
ИБ2-20Б		2,2		2,2		10,2	10,2	12,4	12,4

1-1

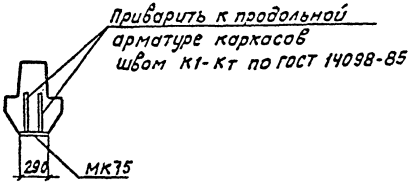

Буква Т для ориентации ригеля при монтаже наносится несмываемой краской.

В ригелях ИБ2-20А, ИБ2-20Б установить закладные детали м2, мк75 по данному чертежу.
Расход стали на недостающие марки м2, мк75 в ригелях ИБ2-20А, ИБ2-20Б дан в спецификации.
Остальное - по ригелю ИБ2-20 серии ИИ 23-1/70

Привязан

Инв.№

13276 тм-т 9

Инв.№ подл. | Подпись и дата | Взам. инв.№

Нач. отд.	Романский		1.10.91
Н. контр.	Сацюк		1.10.91
Гл. инстр.	Ковалев		1.10.91
Нач. гр.	Кулешов		1.10.91
Нач. гр.	Сацюк		1.10.91
Инжен.	Воробьев		1.10.91

407-3-609.91-АС.И-33

Ригели ИБ2-20А, ИБ2-20Б

Стадия	Масса	Масштаб
РП	4200	1:40
Лист	Листов 1	

Севзапэнергосетьпроект Ленинград формат А3

2809-11

Альбом 9

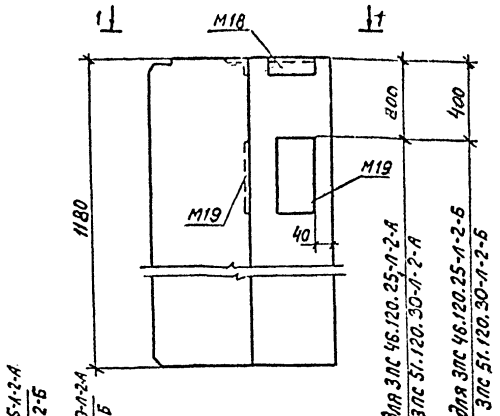

1-1

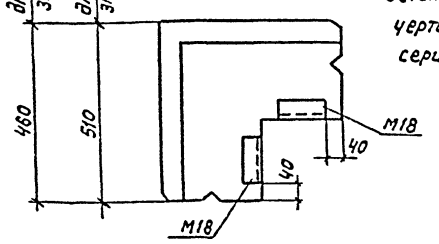

В стеновых панелях закладные детали установить по данному чертежу. Остальное по серии 1.030.1-1.1-1.

Привязан

Инв.№

Нач.отд.	Роменский		1.10.91	407-3-609.91-АС.И-34	
Н.контр.	Сацюк		1.10.91		
Гип.стр.	Ковалев		1.10.91		
Нач.гр.	Кулешова		1.10.91		
Инж.эк.	Лизунова		1.10.91		

Панели стеновые
ЗПС 46.120.25-л-2-А,
ЗПС 51.120.30-л-2-А,
ЗПС 46.120.25-л-2-Б,
ЗПС 51.120.30-л-2-Б

Стадия	Масса	Масштаб
РП	240 300	1:10
Лист	Листов 1	

Севзапэнергосетьпроект
Ленинград

Формат А4

Инв.№ подл. | Подпись и дата | Взам.инв.№

Альбом 9

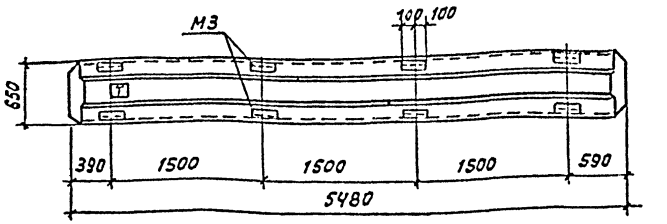

В ригеле ИБ3-13А установить закладные детали М3 по данному чертежу.
Остальное - по ригелю ИБ3-13 серии ИИ23-1/70
Буква т для ориентации ригеля при монтаже наносится несмываемой краской.

Привязан

Инв.№

13276 тм-т 9

Нач.гр.	Роменский		1.10.91	407-3-609.91-АС.И-35	
Н.контр.	Сацюк		1.10.91		
Гип.стр.	Ковалев		1.10.91		
Нач.гр.	Кулешова		1.10.91		
Нач.гр.	Сацюк		1.10.91		
Инж.эк.	Воробьева		1.10.91		

Ригель ИБ3-13А

Стадия	Масса	Масштаб
РП	4400	1:40
Лист	Листов 1	

Севзапэнергосетьпроект
Ленинград

2809-11

Формат А4

Инв.№ подл. | Подпись и дата | Взам.инв.№

Альбом 9

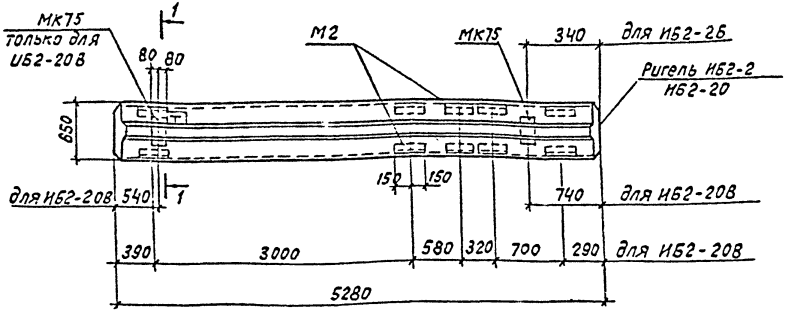

Марка	Поз.	Наименование	Кол.	Обозначение документа
ИБ2-2Б	-	Ригель ИБ2-2	1	ИИ23-1/70
	-	Деталь закладная МК75	1	407-3-609.91-АС.И-20
ИБ2-20В	-	Ригель ИБ2-20	1	ИИ23-1/70
	-	Деталь закладная М2	2	ИИ23-1/70 л.3
	-	Деталь закладная МК75	2	407-3-609.91-АСИ-20

Ведомость расхода стали на дополнительные закладные изделия, кг

Марка элемента	Изделия закладные							Общий расход
	Арматура класса			Прокат марки			Всего	
	А III			С 235				
	ГОСТ 5781-82*			ГОСТ 8510-86				
	Ф6	Ф14	Итого	-230х150 х14	L 110х70х7	Итого		
ИБ2-2Б	-	1,1	1,1	5,1		5,1	6,2	6,2
ИБ2-20В	0,2	7.0	7.2	10.2	5.8	16.0	23.2	23.2

1-1

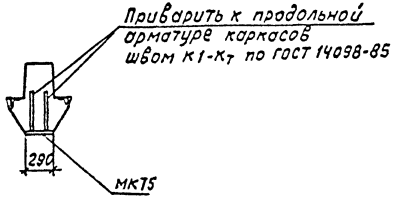

Расход стали на недостающие марки МК75, М2 дан в спецификации.
Остальное - по ригелям ИБ2-2, ИБ2-20 серии ИИ23-1/70
Буква Т для ориентации ригеля при монтаже наносится несмываемой краской.

В ригеле ИБ2-2Б установить закладные детали М2 по серии ИИ23-1/70, закладную деталь МК75 - по данному чертежу.
В ригеле ИБ2-20В установить закладные детали МК75, М2 по данному чертежу.

Привязан

Инв. N

13276 тм-т 9

Нач. отд.	Роменский		1.10.91
Н. контр.	Сацюк		1.10.91
ГИПстр.	Ковалев		1.10.91
Нач. гр.	Кулешова		1.10.91
Нач. гр.	Сацюк		1.10.91
Инженер	Воробьева		1.10.91

407-3-609.91-АС.И-3Б

Ригели ИБ2-2Б, ИБ2-20В

Стадия	Масса	Масштаб
РП	4200	1:40
Лист	Листов L	

СЕВЗАПЭНЕРГОСЕТЬПРОЕКТ Ленинград

формат А3

Инв. N подл. | Подпись и дата | Взам. инв. N

2805 11

Альбом 9

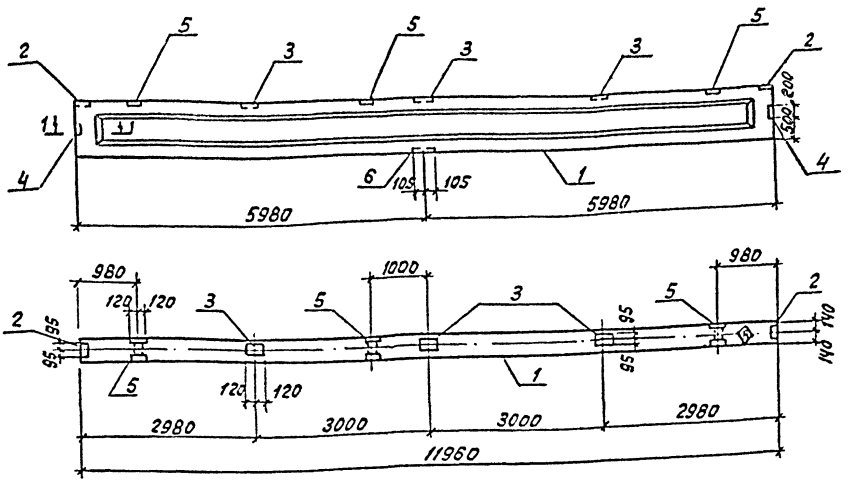

Поз.	Наименование	кол	Обозначение документа
1	Балка 2БСП12-4АтV	1	1.462.1-1/88 вып.1
2	Изделие закладное МЧ-1	2	1.400-6/76 л. 84
3	То же МЧ-3	3	То же л. 85
4	" МЧ-10-3	2	" л. 88
5	" МН-3	3	1.462.1-1/88 вып.2
6	МЗ-8-1	1	1.400-6/76 л. 75

1-1

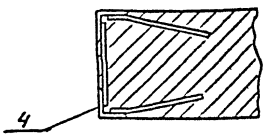

1. В балке 2БСП12-4АтV-а установить закладные изделия по данному чертежу.
2. Индекс Ⓐ писать несмываемой краской для ориентации балки при монтаже.

Ведомость расхода стали на дополнительные закладные изделия, кг

Марка элемента	Изделия арматурные										Общий расход
	Арматура класса				Прокат марки						
	А-III				С 235						
	ГОСТ 5781-82*			Итого	ГОСТ 8509-86			ГОСТ 19903-74*			Итого
	ф8	ф10	ф12		L 80х80х7	L 100х100х8	Итого	лист δ=6	лист δ=8	Итого	
2БСП12-4АтV-а	2,95	1.2	4.4	8.6	6.8	15.9	22,7	9.2	3.6	12.8	35,5	44,1

Привязан

Инв.№

13276тм-т9

407-3-609.91-АС.И-37

Нач.отд.	Роменский		1.10.91
Н.контр.	Сацюк		1.10.91
ГИП стр.	Кобалев		1.10.91
Нач.гр.	Кулешова		1.10.91

Балка 2БСП 12-4АтV-а

Стадия	Масса	Масштаб
РП	5000	1:25
Лист	Листов 1	

СЕВЗАПЭНЕРГОСЕТЬПРОЕКТ Ленинград

Формат А3

Инв.№ подл. | Подпись и дата | Взам. инв.№

2810-11

Альбом-9

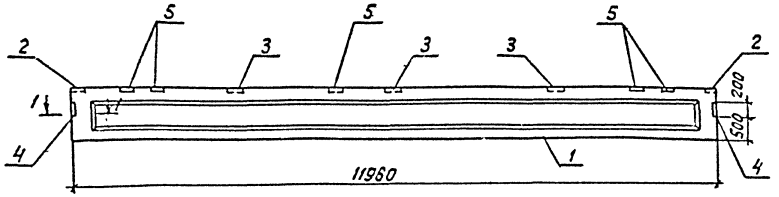

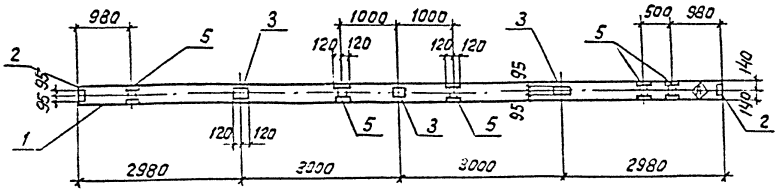

Поз.	Наименование	Кол.	Обозначение документа
1	Балка 2БСП12-4АтV	1	1.462.1-1/88 вып.1
2	Изделие закладное МЧ-1	2	1.400-6/76 л.84
3	То же МЧ-3	3	То же л.85
4	" МЧ-10-3	2	" л.88
5	" МН-3	5	1.462.1-1/88 вып.2

Ведомость расхода стали на дополнительные закладные изделия, кг

Марка элемента	Изделия закладные									Общий расход
	Арматура класса			Прокат марки						
	А-III		Итого	С 235					Итого	
	ГОСТ 5781-82*			ГОСТ 8509-86			ГОСТ 19903-74*			
	Ф8	Ф10		∟ 20×60×7	∟ 110×70×6	Итого	Лист δ=6	Итого		
2БСП12-4А-V-б	3.76	1.6	5.4	6.8	26.5	33.3	9.2	9.2	42.5	47.9

1-1

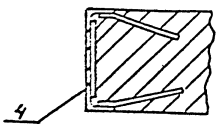

1. В балке 2БСП12-4АтV-б установить закладные изделия по данному чертежу.
2. Индекс (А) писать несмываемой краской для ориентации балки при монтаже.

Привязан

Инв. №

13276 тм-т 9

				407-3-609.91-АСИ-38			
Нач. отд.	Роменский		1.10.91	Балка 2БСП12-4АтV-б	Стадия	Масса	Масштаб
Н. контр.	Сацюк		1.10.91		РП	5000	1:25
ГИПстр.	Ковалев		1.10.91		Лист	Листов 1	
Нач. гр.	Кулешова		1.10.91		СевЗАПэнергосетьпроект Ленинград		

Инв. № подл. | Подпись и дата | Взам. инв. №

2809-11

Формат А3

Альбом 9

Поз.	Наименование	Кол.	Обозначение документа
1	Балка 2БСП12-4АтV	1	1.462.1-1/88 Вып.1
2	Изделие закладное МН-1	2	1.400-6/76 л.84
3	Изделие закладное МН-3	5	1.400-6/76 л.85
4	Изделие закладное М4-10-3	2	1.400-6/76 л.68
5	Изделие закладное МН-3	2	1.462.1-1/88 в.2

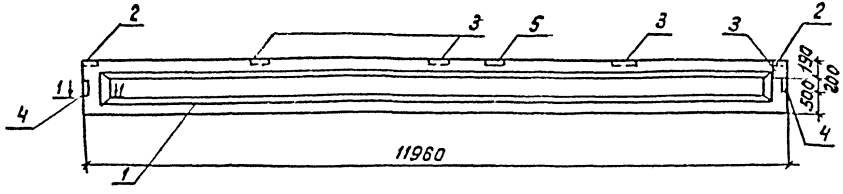

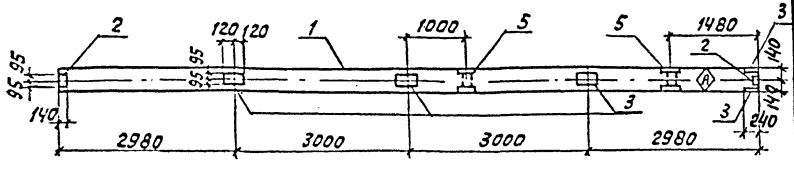

1-1

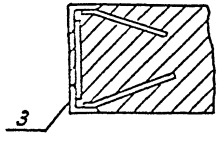

Ведомость расхода стали на дополнительные закладные изделия, кг

Марка элемента	Изделия закладные								Общий расход
	Арматура класса А-III			Прокат марки С 235					
	ГОСТ 5781-82*			ГОСТ 8509-85			ГОСТ 19903-74*	Итого	
	Ф8	Ф10	Итого	L 80х8	L 100х8	Итого	Лист δ=6	Итого	
2БСП12-4АтV-В	2,96	1.0	4.0	6,8	10,6	17,4	13,6	13.6	31.0	3 5.0

1. В балке 2БСП12-4АтV-В установить закладные изделия по данному чертежу.
2. Индекс (3) писать несмываемой краской для ориентации балки при монтаже.

Привязан

Инв. №

13276-тм-т9

Нач.отд	Романский		1.10.91
Н.контр.	Сацюк		1.10.91
ГИП стр.	Кобалев		1.10.91
Нач.гр.	Кулешов		1.10.91

407-3-609.91-АСИ-39

Балка 2БСП12-4АтV-В

Стадия	Масса	Масштаб
РП	5000	1:25
Лист	Листов 1	

Севзапэнергосетьпроект Ленинград

Формат А3

2809-11

Инв. № подл. | Подпись и дата | Взам. инв. №

Альбом 9

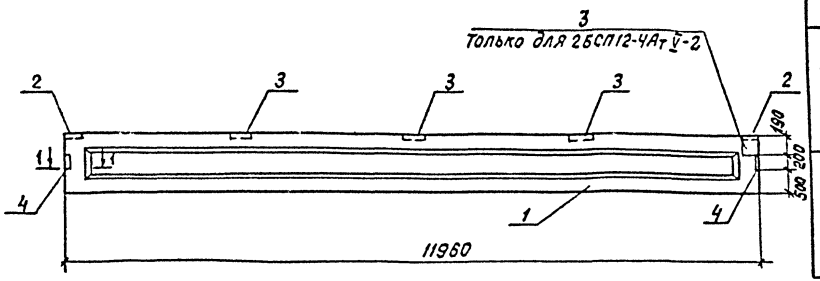

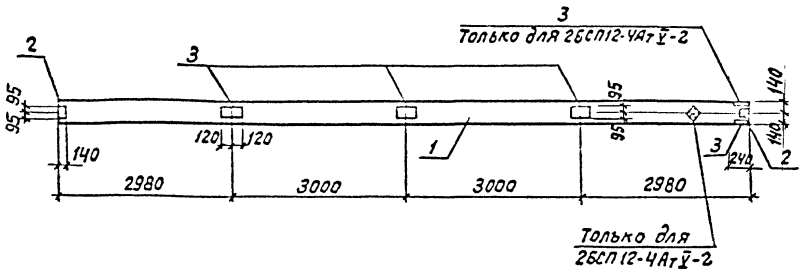

1-1

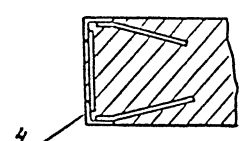

Марка	Поз.	Наименование	Кол	Обозначение документа	Масса, кг
2БСП12-4АтV-Г	1	Балка 2БСП12-4АтV	1	1.462.1-1/88 вып.1	5000
	2	Изделие закладное МЧ-1	2	1.400-6/76 л.84	
	3	То же МЧ-3	5	То же л.85	
	4	" МЧ-10-3	2	" л.88	
2БСП12-4АтV-Д	1	Балка 2БСП12-4АтV	1	1.462.1-1/88 вып.1	5000
	2	Изделие закладное МЧ-1	2	1.400-6/76 л.84	
	3	То же МЧ-3	3	То же л.85	
	4	" МЧ-10-3	2	" л.88	

Ведомость расхода стали на дополнительные закладные изделия, кг

Марка элемента	Изделия закладные									Общий расход
	Арматура класса			Прокат марки						
	A-III		Итого	С 235					Итого	
	ГОСТ 5781-82*			ГОСТ 8509-86			ГОСТ 19903-74*			
	ф8	ф10		L 80х80х7		Итого	Лист δ=6	Итого		
2БСП12-4АтV-2	2,16	0.6	2.76	6.8		6.8	13.6	13.6	20.4	23.16
2БСП12-4АтV-Д	1,76	0.6	2,36	6.8		6.8	9.2	9.2	16.0	18.36

1. В балках 2БСП12-4АтV-2, 2БСП12-4АтV-Д установить закладные изделия по данному чертежу.
2. Индекс ⊕ писать несмываемой краской для ориентации балки при монтаже.

13276 тм-т 9

Привязан

Инв. №

Взам. инв. №

Подпись и дата

Инв. № подл.

Нач. отд.	Роменский		1.10.91
Конт.	Сочнюк		1.10.91
Инстр.	Кабалев		1.10.91
Нач. гр.	Кулешова		1.10.91
Инж. 3к.	Лизунова		1.10.91

407-3-609.91-АС.И-40

Балки 2БСП12-4АтV-2, 2БСП12-4АтV-д

Стадия	Масса	Масштаб
РП	См. табл.	1:25
Лист	Листов 1	

Севзапэнергосетьпроект Ленинград

2809-11

Формат А3

Альбом 9

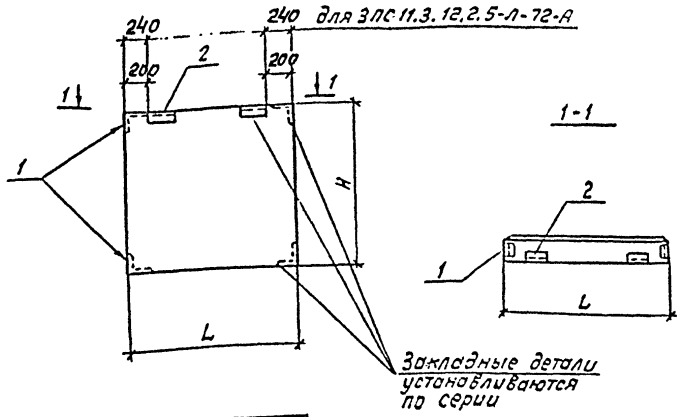

Марка	L мм	H мм
ЗПС 9.18.2.5-Л-72-А	880	1785
ЗПС 9.12.2.5-Л-72-А	880	1185
ЗПС.11.3.12.2.5-Л-72-А	1130	1185
ЗПС 9.3.18.3.0-Л-72-А	930	1785
ЗПС 9.3.12.3.0-Л-72-А	930	1185

Марка	Поз.	Наименование	Кол.	Обозначение	Масса, кг
ЗПС 9.18.2.5-Л-72-А	–	Панель ЗПС 9.18.2.5-Л-72	1	1.030.1-1 Вып.0-2	470
	1	Изделие закладное М11	2	1.030.1-1 Вып.1-3	
	2	Изделие закладное М2	1	1.030.1-1 Вып.1-3	
ЗПС 9.12.2.5-Л-72-А		Панель ЗПС 9.12.2.5-Л-72	1	1.030.1-1 Вып.0-2	320
	1	Изделие закладное М11	2	1.030.1-1 Вып.1-3	
	2	Изделие закладное М2	1	1.030.1-1 Вып.1-3	
ЗПС 11,3.12.2,5-Л-72-А	–	Панель ЗПС 11,3.12.2.5-Л-72	1	1.030.1-1 Вып.0-2	400
	1	Изделие закладное М11	2	1.030.1-1 Вып.1-3	
	2	Изделие закладное М2	1	1.030.1-1 Вып.1-3	
ЗПС 9,3.18.3.0-Л-72-А	–	Панель ЗПС 9,3.18.3.0-Л-72	1	1.030.1-1 Вып.0-2	580
	1	Изделие закладное М-11	2	1.030.1-1 Вып.1-3	
	2	Изделие закладное М2	1	1.030.1-1 Вып.1-3	
ЗПС 9,3.12.3.0-Л-72-А	–	Панель ЗПС 9,3.12.3.0-Л-72	1	1.030.1-1 Вып.0-2	390
	1	Изделие закладное М-11	2	1.030.1-1 Вып.1-3	
	2	Изделие закладное М2	1	1.030.1-1 Вып.1-3	

Остальное - см. серию 1.030.1-1 Вып.0-2

Ведомость расхода стали на дополнительные закладные изделия, кг

Марка элемента	Изделия закладные						Всего
	Арматура класса		Прокат марки				
	А-III		С235				
	ГОСТ 5781-82*		ГОСТ 8509-85		ГОСТ 19903-74*		
	ф10	Итого	∠63×6×6	Итого	-60×6	Итого	
ЗПС 9.18.2,5-Л-72-А ЗПС 9.12.2,5-Л-72-А ЗПС 11,3.12.2,5-Л-72-А ЗПС 9,3.18.3.0-Л-72-А ЗПС 9,3.12.3,0-Л-72-А	1.08	1.08	3.21	3.21	0.56	0.56	4.85

Инв. № подл. | Подпись и дата | Взам. инв. №

Привязан

Инв. №

13276 тм-т 9

407-3-609.91-АС.И-41

Нач. отд.	Роменский		1.10.91
Н. контр.	Сацюк		1.10.91
ГИП стр.	Ковалев		1.10.91
Нач. гр.	Кулешова		1.10.91
Инж.	Лизунова		1.10.91

Панели стеновые ЗПС 9.18.2,5-Л-72-Л; ЗПС 9.12.2,5-Л-72-А; ЗПС 11,3.12.2,5-Л-72-Л; ЗПС 9,3.18.3.0-Л-72-А; ЗПС 9,3.12.3.0-Л-72-А

Стадия	Масса	Масштаб
РП	см. табл.	
Лист	Листов 1	

СЕВЗАПЭНЕРГОСЕТЬПРОЕКТ Ленинград

2809-11

Формат А3

Альбом 9

Марка	Поз.	Наименование	Кол	Обозначение документа
ПГ-3АУт-А	-	Плита ПГ-3АУт	1	ГОСТ 22701.1-77*
	-	Изделие М8	4	ГОСТ 22701.5-77*
ПГ-4АУт-А	-	Плита ПГ-4АУт	1	ГОСТ 22701.1-77*
	-	Изделие М8	4	ГОСТ 22701.5-77*

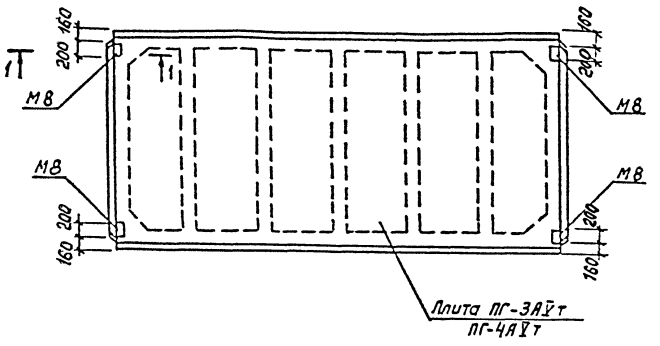

1-1

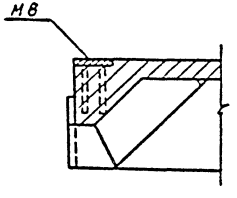

Ведомость расхода стали на дополнительные закладные изделия, кг

Марка элемента	Изделия закладные						Всего
	Арматура класса			Прокат марки			
	А-III			С 235			
	ГОСТ 5781-82*			ГОСТ 103-76*			
	ф10		Итого	-100х6		Итого	
ПГ-3АУт-А ПГ-4АУт-А	1.48		1.48	5,02		5.02	6.5

Остальное - см. ГОСТ 22701.1-77*

13276 ТМ-Т 9

407-3-609.91-АС.И-42

Нач. отд.	Семенюк		1.10.91
Н. контр.	Сацюк		1.10.91
ГИП стр.	Ковалев		1.10.91
Нач. гр.	Кулешова		1.1091

Плиты ПГ-3АУт-А
ПГ-4АУт-А

Стадия	Масса	Масштаб
РП	6500	1:50
Лист	Листов 1	

СЗЭНЭргосетьпроект
Ленинград

Привязан

Инв. №

Инв. № подл. | Подпись и дата | Взам. инв. №

2809-11

Формат А3

Альбом 9

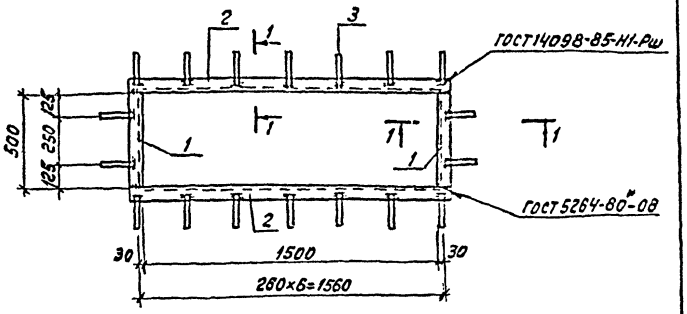

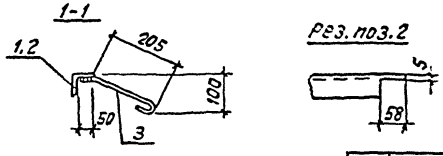

Поз.	Наименование	Кол.
1	Уголок 63×63×5-ГОСТ 8509-86	
	ℓ= 500 2,4 кг	2
2	Уголок 63×63×5-ГОСТ 8509-86	
	ℓ=1626 7,8 кг	2
3	ФБА-I-ГОСТ 5781-82* ℓ=300; 0,1 кг	18

Привязан

Инв. №

Взам. инв. № | Подпись и дата | Инв. № подл.

Нач. отд.	Роменский		1.10.91
Н. контр.	Соцюк		1.10.91
ГИП стр.	Ковалев		1.10.91
Нач. гр.	Кулешова		1.10.91
Инж. Эк.	Лизунова		1.10.91

407-3-609.91-АС.И-43

Изделие МК-18

Стадия	Масса	Масштаб
РП	22,2	1:20
Лист	Листов 1	

Севзапэнергосетьпроект Ленинград

Формат А4

Альбом 9

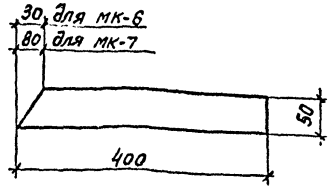

Привязан

Инв. №

Взам. инв. № | Подпись и дата | Инв. № подл.

Нач. отд.	Роменский		1.10.91
Н. контр.	Соцюк		1.10.91
ГИП стр.	Ковалев		1.10.91
Нач. гр.	Кулешова		1.10.91
Инж. Эк.	Лизунова		1.10.91

407-3-609.91-АС.И-44

Детали крепежные МК-6, МК-7

Стадия	Масса	Масштаб
РП	0,9	1:5
Лист	Листов 1	

Полоса 6×50-ГОСТ 103-76*

Севзапэнергосетьпроект Ленинград

Формат А5

Альбом 9

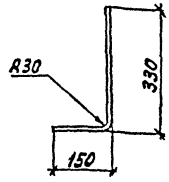

Длина заготовки ℓ=480 мм

13276 ТМ-Т.9

Привязан

Инв. №

Взам. инв. № | Подпись и дата | Инв. № подл.

Нач. отд.	Роменский		1.10.91
Н. контр.	Соцюк		1.10.91
ГИП стр.	Ковалев		1.10.91
Нач. гр.	Кулешова		1.10.91
Инж. Эк.	Лизунова		1.10.91

407-3-609.91-АС.И-45

Деталь крепежная МК-5

Стадия	Масса	Масштаб
РП	0,7	1:10
Лист	Листов 1	

Ф16 А-I-ГОСТ 5781-82*

Севзапэнергосетьпроект Ленинград

2809-11

Формат А5

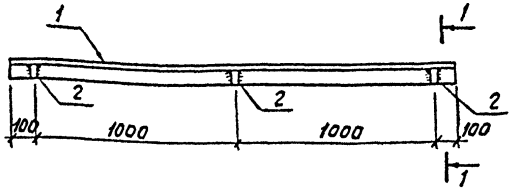

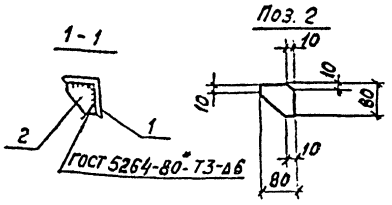

Поз.	Наименование	Кол.
1	Уголок 90×90×8-ГОСТ 8509-86	
	ℓ=2200 21,2кг	1
2	Полоса 8×80-ГОСТ 103-76*	
	ℓ=80 0,4кг	3

Привязан

Инв. №

Нач.отд.	Роменский		1.10.91
Н.контр.	Сацюк		1.10.91
ГИП стр.	Ковалев		1.10.91
Нач.гр.	Кулешова		1.10.91
Инж.3к	Лизунова		1.10.91

407-3-609.91-АС.И-46

Изделие МК-8

Стадия	Масса	Масштаб
РП	22.4	1:20 1:10
Лист	Листов 1	

Севзапэнергосетьпроект Ленинград

Формат А4

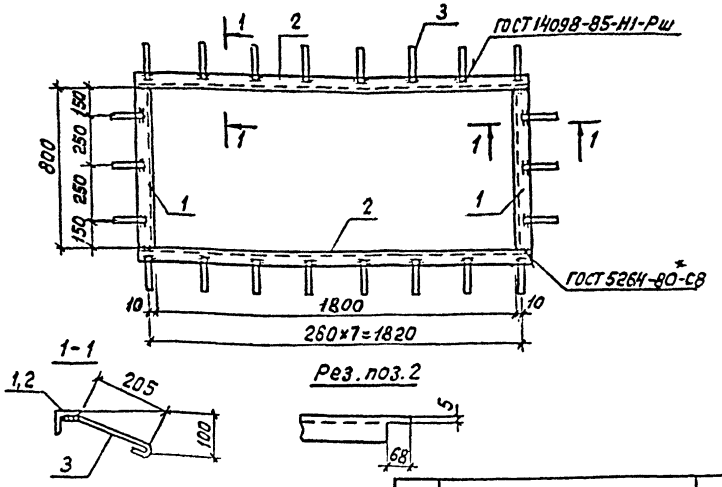

Поз.	Наименование	Кол.
1	Уголок 63×63×5-ГОСТ 8509-86	
	ℓ=800 3,8кг	2
2	То же, ℓ=1926 9,3кг	2
3	ф6А-I-ГОСТ 5781-82*	
	ℓ=300 0,1кг	22

Привязан

13276 ТМ1-Т 9

Инв. №

Нач.отд.	Роменский		1.10.91
Н.контр.	Сацюк		1.10.91
ГИП стр.	Ковалев		1.10.91
Нач.гр.	Кулешова		1.10.91
Инж.3к	Лизунова		1.10.91

407-3-609.91-АС.И-47

Изделие МК-9

Стадия	Масса	Масштаб
РП	28.4	1:20
Лист	Листов 1	

Севзапэнергосетьпроект Ленинград

2809-11

Формат А4

Альбом 9

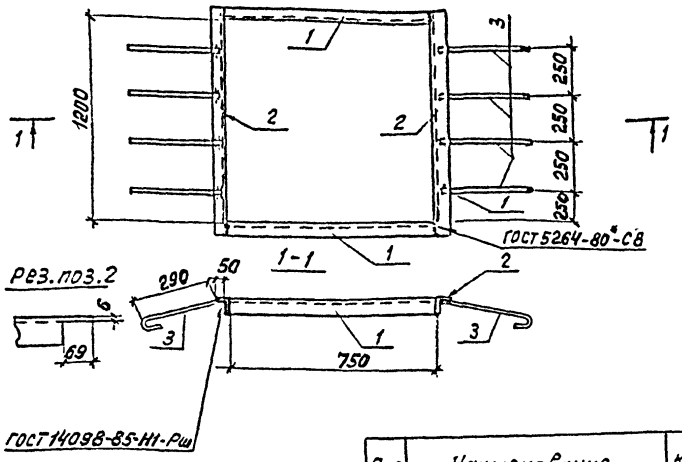

Поз.	Наименование	Кол.
1	Уголок 75×75×6-ГОСТ 8509-86	
	ℓ= 750 5.2кг	2
2	Уголок 75×75×6-ГОСТ 8509-86	
	ℓ= 1350 9.3кг	2
3	ф8А-I-ГОСТ 5781-82*	
	ℓ= 400 0.2кг	8

Привязан

Инв.№

Взам. инв.№ | Подпись и дата | Инв.№подл.

Нач.отд.	Романский		1.10.91
Н.контр.	Сацюк		1.10.91
ГИП стр.	Ковалёв		1.10.91
Нач. гр.	Кулешова		1.10.91
Инж. эк.	Лизунова		1.10.91

407-3-609.91-АСИ-48

Деталь обрамления МК-10

Стадия	Масса	Масштаб
РП	32.6	1:20
Лист	Листов 1	

СевЗапэнергосетьпроект Ленинград

Формат А4

Альбом 9

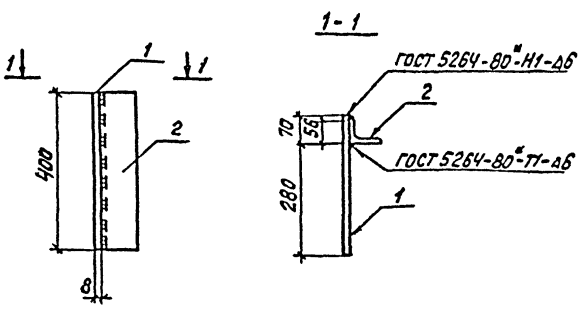

Поз.	Наименование	Кол.
1	Лист 8 ГОСТ 19903-74*	
	S= 350×400 8.8кг	1
2	Уголок 90×56×6-ГОСТ 8510-86*	
	ℓ= 400 2.7кг	1

Привязан

13276 тм-т 9

Инв.№

Взам. инв.№ | Подпись и дата | Инв.№подл.

Нач.отд.	Романский		1.10.91
Н.контр.	Сацюк		1.10.91
ГИП стр.	Ковалёв		1.10.91
Нач. гр.	Кулешова		1.10.91
Инж. эк.	Лизунова		1.10.91

407-3-609.91-АСИ-49

Деталь крепежная МК-11

Стадия	Масса	Масштаб
РП	11.5	1:10
Лист	Листов 1	

СевЗапэнергосетьпроект Ленинград

2809-11

Формат А4

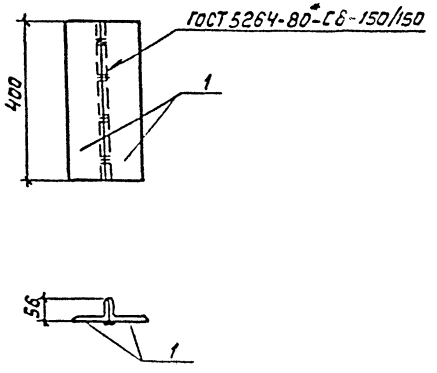

Поз.	Наименование	Кол.
1	Уголок 90×56×6-ГОСТ 8510-86	
	ℓ=400 2.7кг	2

Привязан

Инв. №

Взам. инв. №

Подпись и дата

Инв. № подл.

Нач. отд.	Роменский		11.91
Н. контр.	Саенок		11.91
ГИП стр.	Кобалев		11.91
Нач. гр.	Кулешова		11.91
Инж. 3к.	Лизунова		11.91

407-3-609.91-АС.И-50

Деталь крепежная МК-12

Стадия	Масса	Масштаб
РП	5.4	1:10
Лист	Листов 1	

Севзапэнергосетьпроект Ленинград

Формат А4

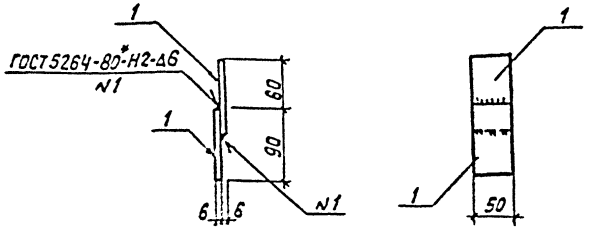

Поз.	Наименование	Кол.
1	Полоса 6×50-ГОСТ 103-76*	
	ℓ=90 0,2кг	2

Привязан

13276 тм-т 9

Инв. №

Взам. инв. №

Подпись и дата

Инв. № подл.

Нач. отд.	Роменский		11.91
Н. контр.	Саенок		11.91
ГИП стр.	Кобалев		11.91
Нач. гр.	Кулешова		11.91
Инж. 3к.	Лизунова		11.91

407-3-609.91-АС.И-51

Изделие МК-13

Стадия	Масса	Масштаб
РП	0.4	1:5
Лист	Листов 1	

Севзапэнергосетьпроект Ленинград

2809-1.

Формат А4

Альбом 9

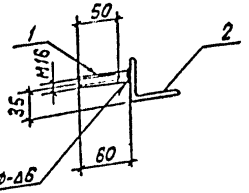

ГОСТ 19098-85-Т1-Ф-А6

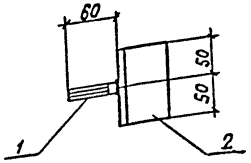

Поз.	Наименование	Кол.
1	Ф16А-I-ГОСТ 5781-82*	
	ℓ=60 0,1 кг	1
2	Уголок 63×63×5-ГОСТ 8509-86	
	ℓ=100 0,57 кг	1

Привязан

Инв. №

Взам. инв. №

Подпись и дата

Инв. № подл.

407-3-609.91-АС.И-52

Нач. отд.	Роменский		1.10.91
Н. контр.	Сацюк		1.10.91
Гип. ст.	Ковалев		1.10.91
Нач. гр.	Кулешова		1.10.91
Инж. 3к.	Лизунова		1.10.91

Изделие МК-14

Стадия	Масса	Масштаб
РП	0,7	1:5
Лист	Листов 1	

Севзапэнергосетьпроект Ленинград

Формат А4

Альбом 9

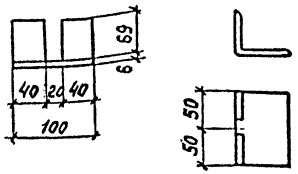

Привязан

Инв. №

Взам. инв. №

Подпись и дата

Инв. № подл.

407-3-609.91-АС.И-53

Нач. отд.	Роменский		1.10.91
Н. контр.	Сацюк		1.10.91
Гип. ст.	Ковалев		1.10.91
Нач. гр.	Кулешова		1.10.91
Инж. 3к.	Лизунова		1.10.91

Изделие МК-15

Стадия	Масса	Масштаб
РП	0.7	1:5
Лист	Листов 1	

Уголок 75×75×6-ГОСТ 8509-86

Севзапэнергосетьпроект Ленинград

Формат А5

Альбом 9

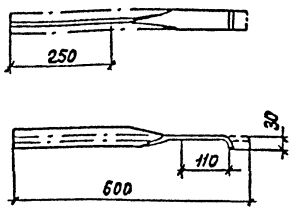

Длина заготовки ℓ=600

13276 ТМ-Т 9

Привязан

Инв. №

Взам. инв. №

Подпись и дата

Инв. № подл.

407-3-609.91-АС.И-54

Нач. отд.	Роменский		1.10.91
Н. контр.	Сацюк		1.10.91
Гип. ст.	Ковалев		1.10.91
Нач. гр.	Кулешова		1.10.91
Инж. 3к.	Лизунова		1.10.91

Изделие МК-16

Стадия	Масса	Масштаб
РП	1.0	1:10
Лист	Листов 1	

Полоса 4×50-ГОСТ 103-76*

Севзапэнергосетьпроект Ленинград

2809-11.

Формат А5

Альбом 9

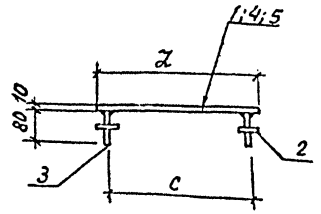

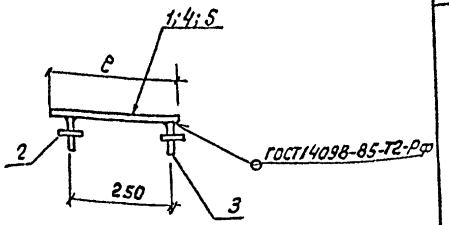

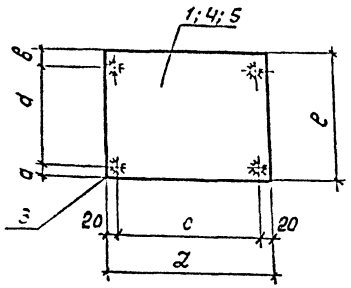

Поз. 2

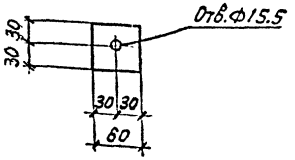

Марка	Поз	Наименование	кол.	Масса, кг
МК-17	1	Лист 10-ГОСТ 19903-74* S=200×320 5.0 кг	1	6.2
	2	Полоса 8×60-ГОСТ 103-76* e=60 0,2 кг	4	
	3	Круг 14-ГОСТ 2590-88* e=80 0,1 кг	4	
МК-72		Поз. 2 и 3 см. марку МК-17		7.5
	4	Лист 10-ГОСТ 19903-74* S=200×400 6.3 кг	1	
МК-19		Поз. 2 и 3 см. марку МК-17		13,8
	5	Лист 10-ГОСТ 19903-74* S=400×400 12,6 кг	1	

Марка	a мм	в мм	c мм	d мм	e мм	Z
МК-17	20	50	160	250	320	200
МК-72	75	75	160	250	400	200
МК-19	20	20	360	360	400	400

Привязан

Инв.№

13276тм-т9

Нач.отд.	Семенский		10.91
Н.контр.	Сацюк		10.91
ГИП	Казалёв		10.91
Нач.гр.	Кулешова		10.91
Инж.гр.	Танкратова		10.91

407-3-609.91-АСИ-55

Детали закладные МК-17, МК-72, МК-19

Стадия	Масса	Масштаб
РП	см. спец.	1:10
Лист	Листов 1	

Севзапэнергосетьпроект Ленинград

Инв.№ подл. | Подпись и дата | Взам. инв.№

2809-11

Формат А3

Альбом 9

МК-20

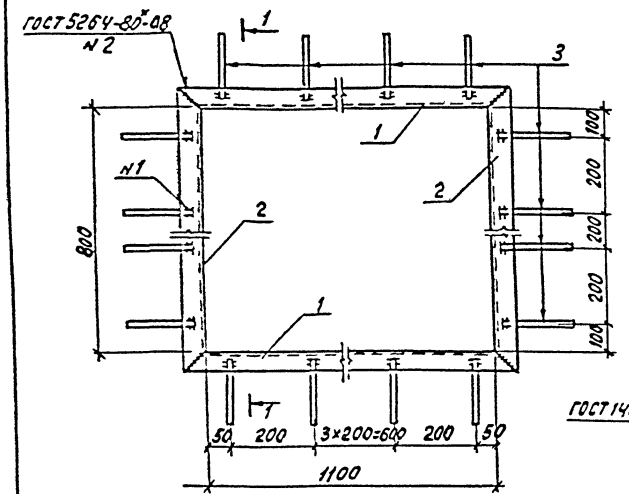

1-1

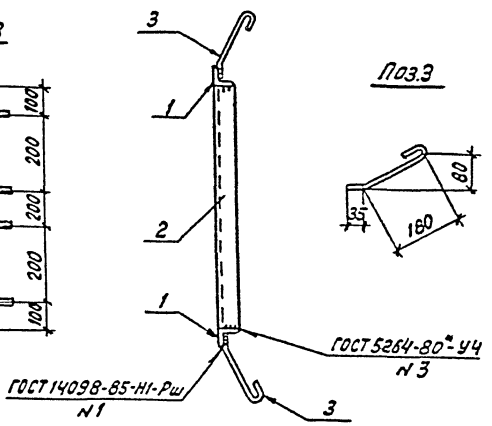

Поз.3

Марка	Поз.	Наименование	Кол.	Масса, кг
МК-20	1	Уголок 50×50×5-ГОСТ 8509-86		17,0
		ℓ=1200 4,5 кг	2	
	2	Уголок 50×50×5-ГОСТ 8509-86		
		ℓ=900 3,4 кг	2	
	3	ф6А-I-ГОСТ 5781-82*		
		ℓ=265 0,06 кг	20	
МК-21	3	ф6А-I-ГОСТ 5781-82*		35,9
		ℓ=265 0,06 кг	12	
	4	Швеллер 14-ГОСТ 8240-89		
		ℓ=516 6,3 кг	2	
	5	Швеллер 14-ГОСТ 8240-89		
		ℓ=916 11,3 кг	2	

МК-21

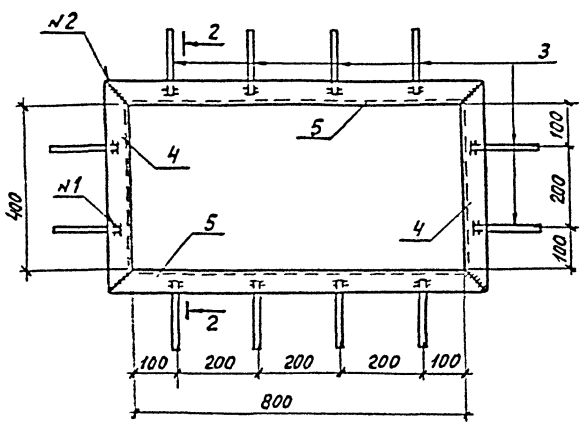

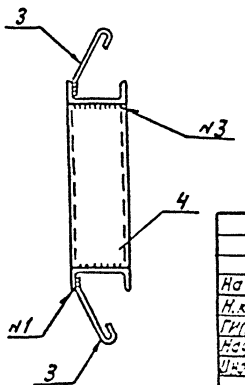

Привязан

Инв.№

13276 тм-т 9

				4073-609.91-АС.И-56	
Нач.отд.	Роменский		11.91	Изделия МК-20, МК-21	Стадия: РП; Масса: см. табл.; Масштаб: 1:10
Н.контр.	Саюк		11.91		Лист; Листов 1
Гип.отд.	Ковалев		11.91		Севзапэнергосетьпроект Ленинград
Нач.сп.	Килешова		11.91		
Инж.-эк.	Лизунова		11.91		

2809-11

Формат А3

Инв.№ подл. | Подпись и дата | Взам.инв.№

Альбом 9

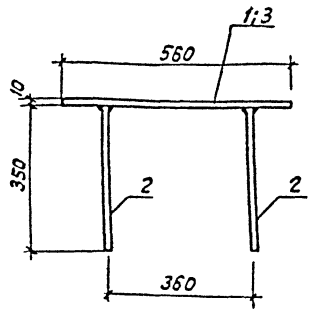

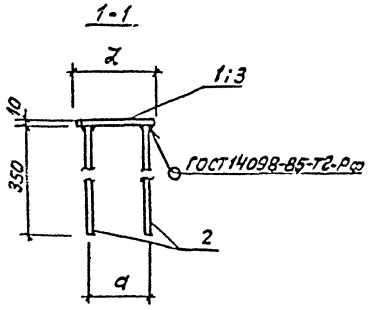

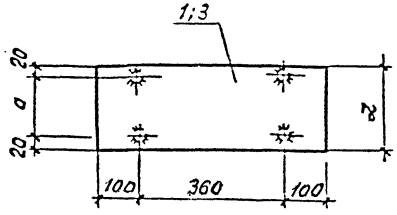

Марка	a мм	ℓ мм
МК-22	160	200
МК-42	310	350

Марка	Поз.	Наименование	кол	Масса, кг
МК-22	1	Лист 10-ГОСТ 19903-74* S = 200×560 8,6 кг	1	10,4
	2	Круг 14-ГОСТ 2590-88 ℓ = 350 0,4 кг	4	
МК-42	3	Лист 10-ГОСТ 19903-74* S = 350×560 15,4 кг	1	17,0
	2	Круг 14-ГОСТ 2590-88 ℓ = 350 0,4 кг	4	

Привязан

Инв.№

13276 ТМ1-Т 9

407-3-609.91-АСИ-57

Нач.отд.	Романский		11.91
Н.контр.	Сацюк		11.91
Гип.стр.	Ковалев		11.91
Нач.гр.	Кулешова		11.91
Инж.2к	Панкратьев		11.91

Детали закладные МК-22, МК-42

Стад.	Масса	Масштаб
Р.П	см. табл.	1:10
Лист	Листов 1	

Сельэнергосетьпроект Ленинград

Инв.№подл. | Подпись и дата | Взам. инв.№

2809-11

Формат А3

Альбом 9

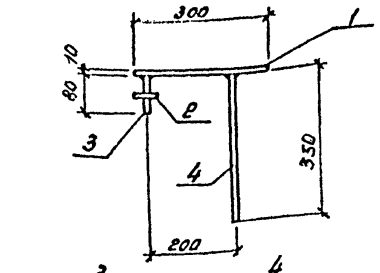

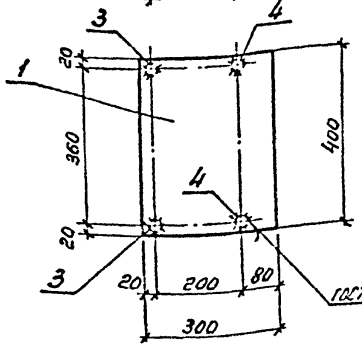

Поз.2

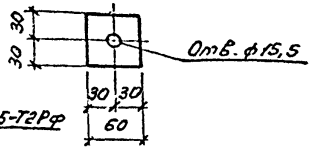

Поз.	Наименование	Кол.
1	Лист 10 - ГОСТ 19903-74*	1
	δ = 300×400; 9,4кг.	
2	Полоса 8×60 - ГОСТ 103-76*	2
	ℓ = 60; 0,2кг.	
3	Круг 14 - ГОСТ 2590-88	2
	ℓ = 80; 0,1кг.	
4	Круг 14 - ГОСТ 2590-88	2
	ℓ = 350; 0,4кг.	

Привязан:

Инв.№

Нач.отд	Роменский		10.91
Н.контр.	Соцюк		10.91
ГИП стр.	Ковалев		10.91
Нач.ср.	Кулешова		10.91
Инж.эк.	Панкратьева		10.91

407-3-609.91 - АС.И-58

Деталь закладная МК-23

Стадия	Масса	Масштаб
РП	10,8	1:10
Лист	Листов 1	

СЕВЗАПЭНЕРГОСЕТЬПРОЕКТ Ленинград

Формат А4

Альбом 9

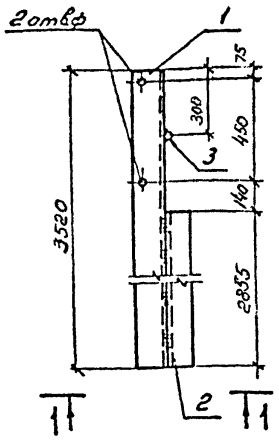

Поз	Наименование	Кол.
1	Швеллер 16 - ГОСТ 8240-89	
	ℓ = 3520 50,0кг.	1
2	Уголок 50×50×5 - ГОСТ 8509-86	
	ℓ = 2855 10,8кг.	1
3	Круг 10 ГОСТ 2590-88	
	ℓ = 150 0,1кг.	4

1-1

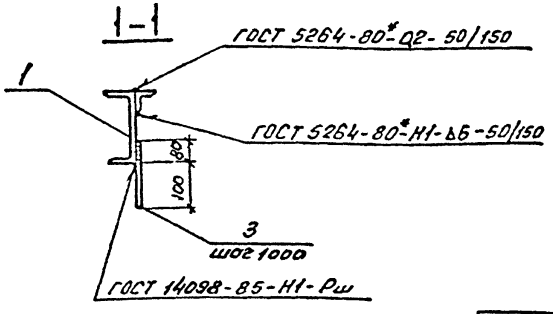

Привязан:

Инв.№

13276-ТМ-Т9

Нач.отд	Роменский		10.91
Н.контр.	Соцюк		10.91
ГИП стр.	Ковалев		10.91
Нач.ср.	Кулешова		10.91
Инж.эк.	Лизунова		10.91

407-3-609.91 - АС.И-59

Изделие МК-59

Стадия	Масса	Масштаб
РП	61,2	
Лист	Листов 1	

СЕВЗАПЭНЕРГОСЕТЬПРОЕКТ Ленинград

Копир.ВВ. 2809-11 Формат А4

Альбом 9

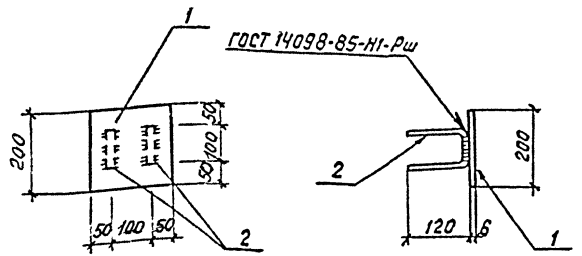

Поз.	Наименование		Кол.
1	Лист 6-ГОСТ 19903-74*		
	S=200×200	1,9 кг	1
2	⌀8А-I-ГОСТ 5781-82*		
	ℓ=340	0,13 кг	2

Привязан

Инв. №

Взам. инв. №

Подпись и дата

Инв. № подл.

Нач. отд.	Роменский		1.10.91
Н. контр.	Сацюк		1.10.91
ГИП стр.	Ковалев		1.10.91
Нач. гр.	Кулешова		1.10.91
Инж. 3к	Лизунова		1.10.91

407-3-609.91-АС.И-60

Деталь закладная МН-6

Стадия	Масса	Масштаб
РП	2,2	1:.

Лист | Листов 1

СЕВЗАПЭНЕРГОСЕТЬПРОЕКТ Ленинград

форм АЧ

Альбом 9

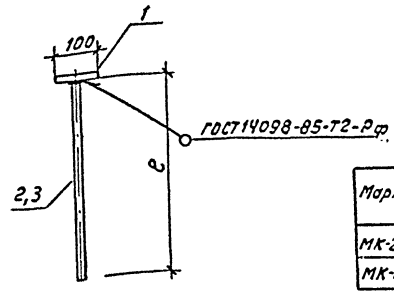

Марка	ℓ
МК-24	1500
МК-25	2000

Марка	Поз.	Наименование		Кол.	Масса кг
МК-24	1	Полоса 6×100 ГОСТ 103-76*			1,4
		ℓ=100	0,47 кг	1	
	2	Круг 10-ГОСТ 2590-88			
		ℓ=1500	0,93 кг	1	
МК-25	1	Полоса 6×100-ГОСТ 103-76*			1,7
		ℓ=100	0,47 кг	1	
	3	Круг 10-ГОСТ 2590-88			
		ℓ=2000	1,23 кг	1	

Привязан

Инв. №

13276 тм-т 9

Взам. инв. №

Подпись и дата

Инв. № подл.

Нач. отд.	Роменский		1.10.91
Н. контр.	Сацюк		1.10.91
ГИП стр.	Ковалев		1.10.91
Нач. гр.	Кулешова		1.10.91
Инж. 3к	Лизунова		1.10.91

407-3-609.91-АС.И-61

Детали закладные МК-24, МК-25

Стадия	Масса	Масштаб
РП	см. табл.	1:10

Лист | Листов 1

СЕВЗАПЭНЕРГОСЕТЬПРОЕКТ Ленинград

2809-11

формат АЧ

Альбом 9

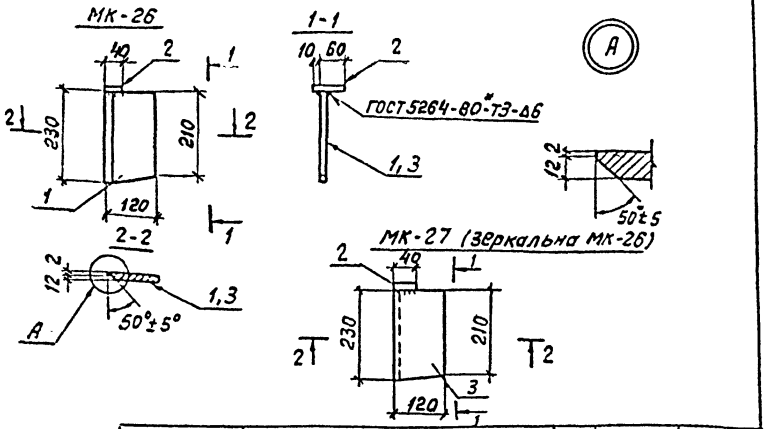

Марка	Поз.	Наименование	Кол	Масса ед, кг	Масса, кг
МК-26	1	Лист 14-ГОСТ 19903-74*			3.3
		S=120×230	1	3.0	
	2	Полоса 14×40-ГОСТ 103-76*			
		ℓ=70	1	0,3	
МК-27	3	Лист 14-ГОСТ 19903-74*			3.3
		S=120×230	1	3.0	
	2	Полоса 14×40-ГОСТ 103-76*			
		ℓ=70	1	0,3	

Привязан

Инв. N

Взам. инв. N

Подпись и дата

Инв. N подл.

407-3-609.91-АС.И-62

Нач. отд.	Роменский		11.91
Н. контр.	Сацюк		11.91
ГИП стр.	Ковалев		11.91
Нач. гр.	Кулешова		11.91
Инж.	Воробьева		11.91

Соединительные элементы МК-26, МК-27

Стадия	Масса	Масштаб
РП	см. табл.	1:10
Лист	Листов 1	

СЕВЗАПЭНЕРГОСЕТЬПРОЕКТ Ленинград

Формат А4

Альбом 9

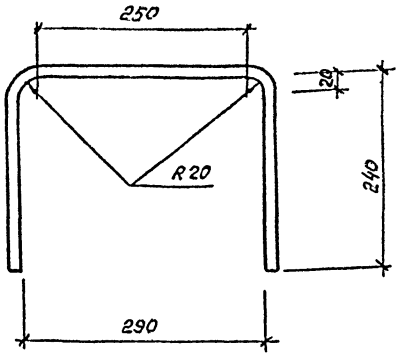

Длина заготовки ℓ=790 мм

13276 ТМ-Т 9

Привязан

Инв. N

Взам. инв. N

Подпись и дата

Инв. N подл.

407-3-609.91-АС.И-63

Нач. отд.	Роменский		11.91
Н. контр.	Сацюк		11.91
ГИП стр.	Ковалев		11.91
Нач. гр.	Кулешова		11.91
Инж.	Воробьева		11.91

Соединительный элемент МК-28

Ф14А-III-ГОСТ 5781-82*

Стадия	Масса	Масштаб
РП	0,9	1:5
Лист	Листов 1	

СЕВЗАПЭНЕРГОСЕТЬПРОЕКТ Ленинград

2809-11

Формат А4

Альбом 9

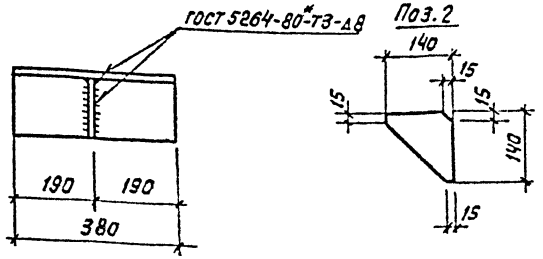

Поз.	Наименование	Кол
1	Уголок 160×160×14-ГОСТ 8509-86	
	ℓ = 380 13.0 кг	1
2	Лист 8-ГОСТ 19903-74*	
	S = 140×140 1.0 кг	1

Привязан

Инв. N

Взам. инв. N | Подпись и дата | Инв. N подл.

Нач. отд.	Роменский		1.10.91
Н. контр.	Сацюк		1.10.91
ГИП стр.	Ковалев		1.10.91
Нач. гр.	Кулешова		1.10.91

407-3-609.91-АС.И-64

Соединительный элемент МК 29

Стадия	Масса	Масштаб
РП	14.0	1:10
Лист	Листов 1	

Севзапэнергосетьпроект Ленинград

Формат А4

Альбом 9

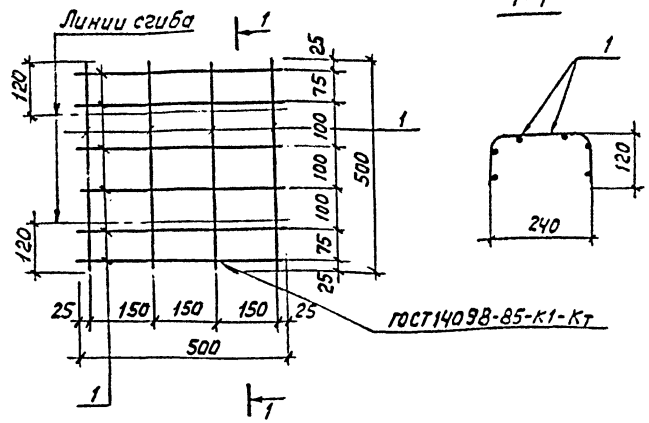

Длина стержня поз. 1 ℓ = 500 мм, количество - 10 шт.

Привязан

13276 ТМ-Т 9

Инв. N

Взам. инв. N | Подпись и дата | Инв. N подл.

Нач. отд.	Роменский		1.10.91
Н. контр.	Сацюк		1.10.91
ГИП стр.	Ковалев		1.10.91
Нач. гр.	Кулешова		1.10.91
Инж.	Воробьева		1.10.91

407-3-609.91-АС.И-65

Сетка С-2

Стадия	Масса	Масштаб
РП	0.8	1:10
Лист	Листов 1	

Ф5 В I-ГОСТ 6727-80*

Севзапэнергосетьпроект Ленинград

2809-11

Формат А4

Альбом 9

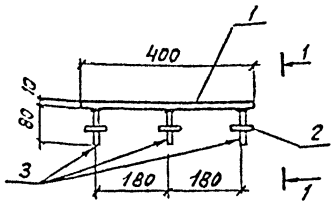

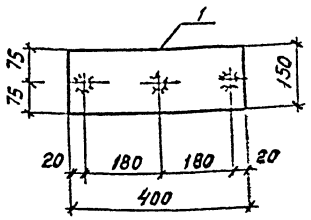

Поз. 2

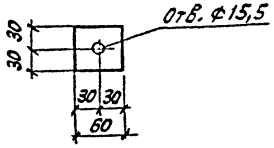

1-1

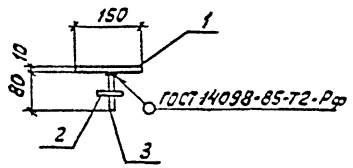

Поз.	Наименование	Кол.
1	Лист 10-ГОСТ 19903-74*	1
	S=150×400; 4,7кг	
2	Полоса 8×60-ГОСТ 103-76*	3
	ℓ=60; 0,2кг	
3	Круг 14-ГОСТ 2590-88	3
	ℓ=80; 0,1кг	

Привязан

Инв. №

Нач. отд.	Роменский		11.91
Н. контр.	Сацюк		11.91
ГИП стр.	Ковалев		11.91
Нач. гр.	Кулешова		11.91
Инж. 2к	Панкратьева		11.91

407-3-609.91-АС.И-66

Деталь закладная МК-30

Стадия	Масса	Масштаб
РП	5,6	1:10
Лист	Листов 1	

Севзапэнергосетьпроект Ленинград

Формат А4

Альбом 9

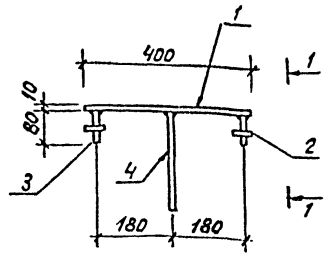

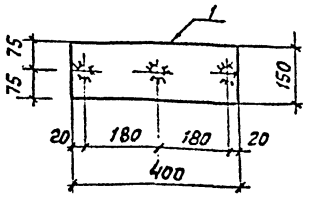

Поз. 2

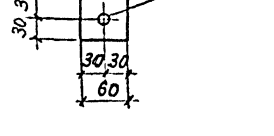

1-1

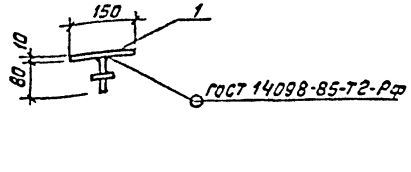

Поз.	Наименование	Кол.
1	Лист 10-ГОСТ 19903-74*	1
	S=150×400 4,7кг	
2	Полоса 8×60-ГОСТ 103-76*	2
	ℓ=60 0,2кг	
3	Круг 14-ГОСТ 2590-88	2
	ℓ=80; 0,1кг	
4	То же ℓ=250 0,3кг	1

Привязан

Инв. №

13276 тм-т 9

Нач. отд.	Роменский		11.91
Н. контр.	Сацюк		11.91
ГИП стр.	Ковалев		11.91
Нач. гр.	Кулешова		11.91
Инж. 2к	Панкратьева		11.91

407-3-609.91-АС.И-67

Деталь закладная МК-31

Стадия	Масса	Масштаб
РП	5.6	1:10
Лист	Листов 1	

Севзапэнергосетьпроект Ленинград

Формат А4

2809-11

Альбом 9

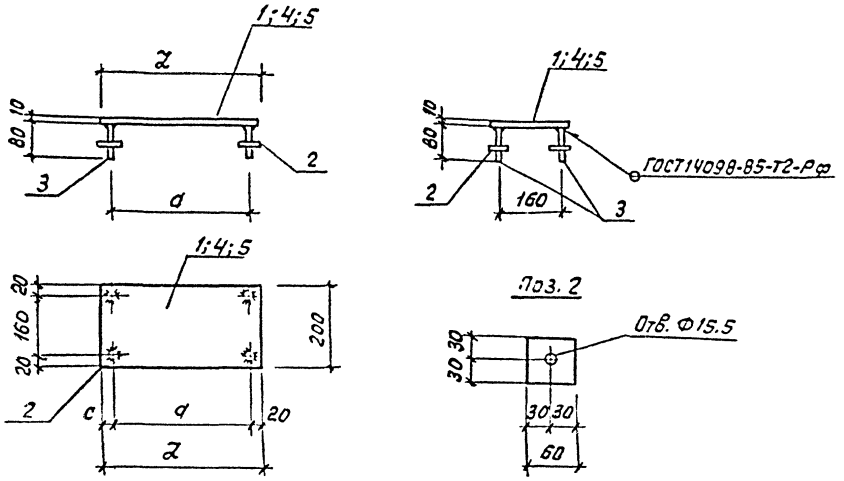

Марка	Поз.	Наименование	Кол.	Масса, кг
МК-32	1	Лист 10-ГОСТ 19903-74* S=200×400 6,3 кг	1	7.5
	2	Полоса 8×60-ГОСТ 103-76* ℓ=60 0,2 кг	4	
	3	Круг 14-ГОСТ 2590-88* ℓ=80 0.1 кг	4	
МК-33		Поз. 2 и 3 см. марку МК-32		4.3
	4	Лист 10-ГОСТ 19903-74* S=200×200 3.1 кг	1	
МК-34		Поз. 2 и 3 см. марку МК-32		5.1
	5	Лист 10-ГОСТ 19903-74* S=200×250 3,9 кг	1	

Марка	a мм	c мм	z мм
МК-32	360	20	400
МК-33	160	20	200
МК-34	180	50	250

Привязан

Инв. N

13276 тм-т 9

Нач. отд.	Роменский		1.10.91
Н. контр.	Сацюк		1.10.91
ГИП стр.	Ковалев		1.10.91
Нач. гр.	Кулешова		1.10.91
Инж. 2к.	Панкратьев		1.10.91

407-3-609.91-АС.И-68

Детали закладные МК-32, МК-33, МК-34

Стадия	Масса	Масштаб
РП	см. спец.	1:10
Лист	Листов 1	

СЕВЗАПЭНЕРГОСЕТЬПРОЕКТ Ленинград

Формат А3

Инв. N подл. | Подпись и дата | Взам. инв. N

2809-11

Альбом 9

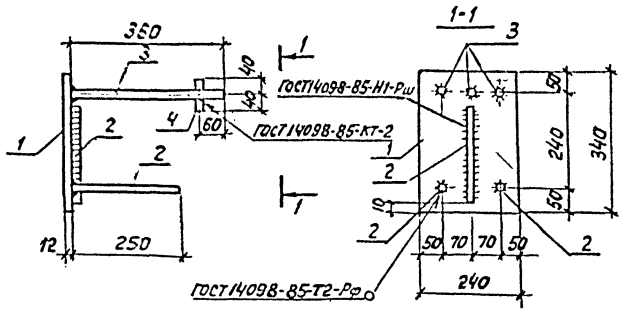

Поз.	Наименование	Кол.
1	Лист 12-ГОСТ 19903-74*	
	S=240×340 7.7 кг	1
2	Ф16А-III-ГОСТ 5781-82*	
	ℓ=250 0.4 кг	3
3	Ф16А-III-ГОСТ 5781-82*	
	ℓ=360 0.6 кг	3
4	Ф16А-III-ГОСТ 5781-82*	
	ℓ=80 0.13 кг	3

Привязан

Инв.№

Взам.инв.№ | Подпись и дата | Инв.№ подл.

Нач.отд.	Роменский		1.10.91
Н.контр.	Сошок		1.10.91
ГИП стр.	Ковалёв		1.10.91
Нач.гр.	Кулешова		1.10.91
Инж.3к	Лузунова		1.10.91

407-3-609.91-АС.И-69

Деталь закладная МК-35

Стадия	Масса	Масштаб
РП	11.1	1:10
Лист	Листов 1	

СевЗапЭнергосетьпроект Ленинград

Формат А4

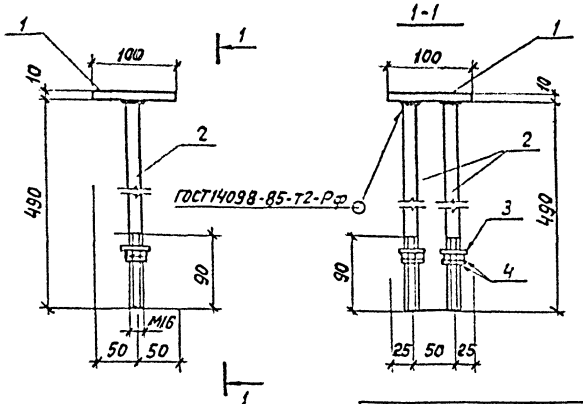

Поз.	Наименование	кол.
1	Полоса 10×100-ГОСТ 103-76*	
	ℓ=100 0.9 кг	1
2	Круг 16-ГОСТ 2590-88	
	ℓ=490 1.58 кг	2
3	Шайба 16-ГОСТ 11371-78*	2
4	Гайка М16-ГОСТ 5915-70*	4

Привязан

13276 ТМ-Т 9

Инв.№

Взам.инв.№ | Подпись и дата | Инв.№ подл.

Нач.отд.	Роменский		1.10.91
Н.контр.	Сошок		1.10.91
ГИП стр.	Ковалёв		1.10.91
Нач.гр.	Кулешова		1.10.91
Инж.3к	Лузунова		1.10.91

407-3-609.91-АС.И-70

Деталь закладная МК-41

Стадия	Масса	Масштаб
РП	4.2	1:5
Лист	Листов 1	

СевЗапЭнергосетьпроект Ленинград

2809-11

Формат А4

Альбом 9

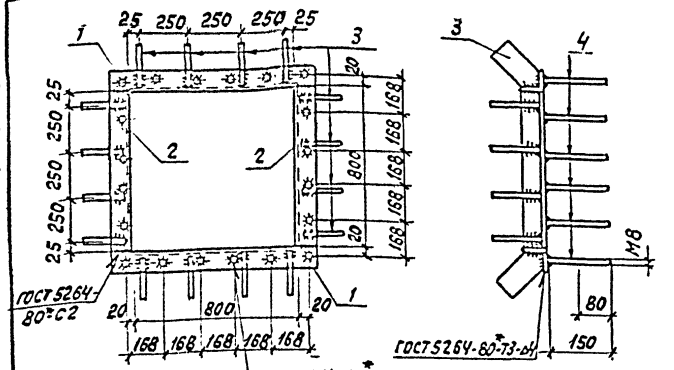

Поз.1

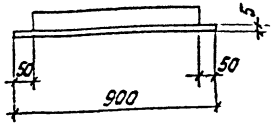

Поз.3

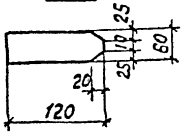

Поз.4

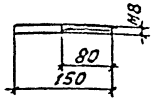

Поз.	Наименование	Кол.
1	Уголок 50×50×5-ГОСТ8509-86	
	ℓ=900 3,4кг	2
2	Уголок 50×50×5-ГОСТ8509-86	
	ℓ=800 3,0кг	2
3	Полоса 4×60-ГОСТ103-76*	
	ℓ=120 0,22кг	16
4	Круг 8-ГОСТ 2590-88	
	ℓ=150 0,06кг	20

Привязан

Инв.№

Взам.инв.№ | Подпись и дата | Инв.№ подл.

Нач.отд	Романский		1.10.91
Н.контр.	Сацюк		1.10.91
ГИП стр.	Ковалев		1.10.91
Нач.гр.	Кулешова		1.10.91

407-3-609.91-АС.И-71

Деталь закладная МК-36

Стадия	Масса	Масштаб
РП	17,5	1:20 1:10
Лист	Листов 1	

Севзапэнергосетьпроект Ленинград

Формат А4

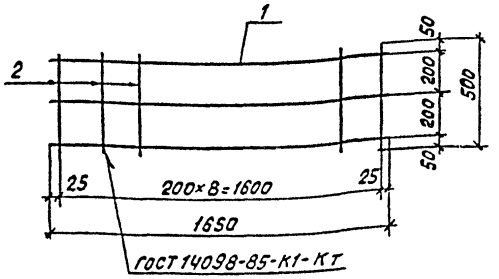

Поз.	Наименование	Кол.
1	ф4 Вр-I - ГОСТ 5727-80	
	ℓ=1650 0,16кг	3
2	ф8А-III - ГОСТ 5781-82*	
	ℓ=500 0,2	9

Привязан

13276 ТМ-Т 9

Инв.№

Взам.инв.№ | Подпись и дата | Инв.№ подл.

Нач.отд.	Романский		1.10.91
Н.контр.	Сацюк		1.10.91
ГИП стр.	Ковалев		1.10.91
Нач.гр.	Кулешова		1.10.91
Инж.3к	Лизунова		1.10.91

407-3-609.91-АС.И-72

Сетка С-1

Стадия	Масса	Масштаб
РП	2,3	
Лист	Листов 1	

Севзапэнергосетьпроект Ленинград

2809-11

Формат А4

Альбом 9

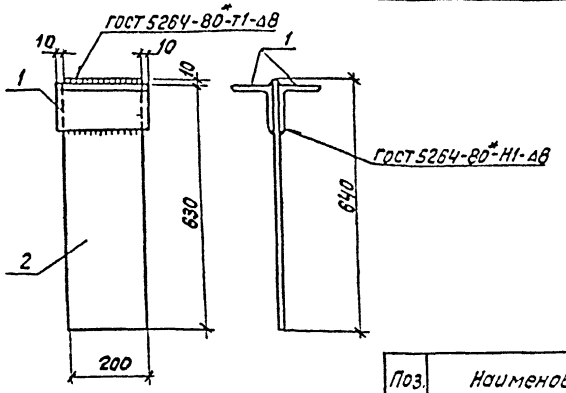

Поз.	Наименование	Кол.
1	Уголок 100×100×7-ГОСТ 8509-86	
	ℓ= 220 2,4кг	2
2	Лист 10-ГОСТ 19903-74*	
	S= 200×640 10,0кг	1

Привязан

Инв.№

Взам. инв.№ | Подпись и дата | Инв.№ подл.

Нач. отд.	Роменский		1.10.91
Н. контр.	Сацюк		1.10.91
Гип. стр.	Кобалев		1.10.91
Нач. гр.	Кулешов		1.10.91
Инж. эк.	Лизунова		1.10.91

407-3-609.91-АС.И-73

Деталь закладная МК-52

Стадия	Масса	Масштаб
РП	14.8	1:10
Лист	Листов 1	

Севзапэнергосетьпроект Ленинград

Формат А4

Альбом 9

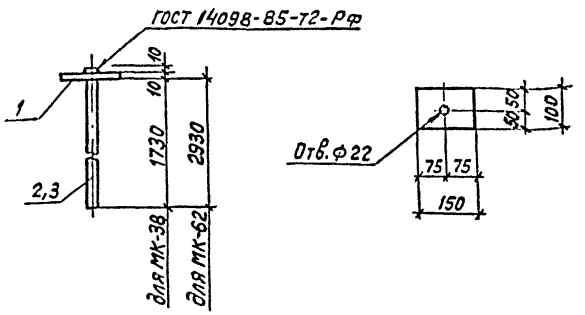

Марка	Поз.	Наименование	Кол.	Масса, кг
МК-38	1	Лист 10-ГОСТ 19903-74*		5.5
		S= 100×150 1,2кг	1	
	2	Круг 20-ГОСТ 2590-88		
		ℓ= 1750 4,3кг	1	
МК-62	1	Лист 10-ГОСТ 19903-74*		8.5
		S= 100×150 1,2кг	1	
	3	Круг 20-ГОСТ 2950-88		
		ℓ= 2950 7,3кг	1	

Привязан

13276 тм-т 9

Инв.№

Взам. инв.№ | Подпись и дата | Инв.№ подл.

Нач. отд.	Роменский		1.10.91
Н. контр.	Сацюк		1.10.91
Гип. стр.	Кобалев		1.10.91
Нач. гр.	Кулешов		1.10.91
Инж. эк.	Лизунова		1.10.91

407-3-609.91-АС.И-74

Детали закладные МК-38, МК-62

Стадия	Масса	Масштаб
РП	см. табл.	1:10
Лист	Листов 1	

Севзапэнергосетьпроект Ленинград

2809-11

Формат А4

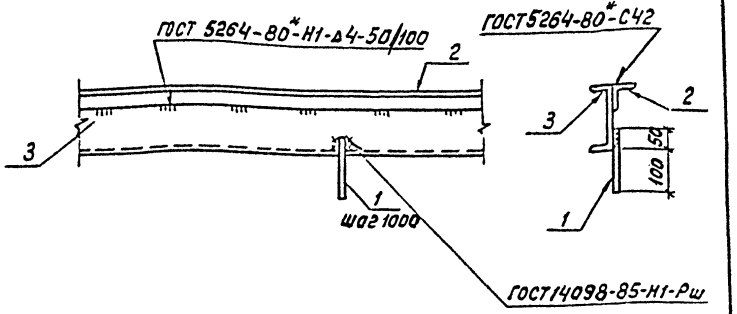

Поз.	Наименование		Кол.
1	Круг 10 —	ГОСТ 2590-88	
	ℓ=150	0,1 кг	1
2	Уголок 50×50×5-ГОСТ8509-86		
	ℓ=1000	37,7кг	1
3	Швеллер 16-ГОСТ8240-89		
	ℓ=1000	14,2кг	1

Привязан

Инв.№

Взам.инв.№ | Подпись и дата | Инв.№подл.

407-3-609.91-АС.И-75

Нач.отд.	Роменский		1.10.91
Н.контр.	Сацюк		1.10.91
ГИПстр.	Кабалев		1.10.91
Нач.гр.	Кулешова		1.10.91
Инж.3к	Лизунова		1.10.91

Деталь закладная
МК-39

Стадия	Масса	Масштаб
РП	18.1	1:10
Лист	Листов 1	

Севзапэнергосетьпроект
Ленинград

Формат А4

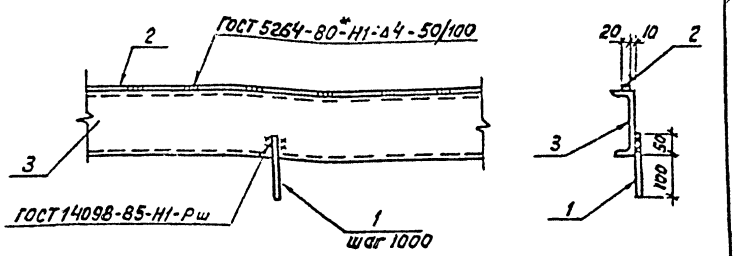

Масса детали дана на 1м

Поз.	Наименование		Кол.
1	Круг 10 —	ГОСТ 2590-88	
	ℓ=150	0,1кг	1
2	Полоса 6×20-ГОСТ 103-76*		
	ℓ=1000	0,94кг	1
3	Швеллер 16-ГОСТ8240-89		
	ℓ=1000	14,2кг	1

Привязан

Инв.№

13276 тм-т 9

Взам.инв.№ | Подпись и дата | Инв.№подл.

407-3-609.91-АС.И-76

Нач.отд.	Роменский		1.10.91
Н.контр	Сацюк		1.10.91
ГИПстр	Кабалев		1.10.91
Нач.гр	Кулешова		1.10.91
Инж.3к	Лизунова		1.10.91

Деталь закладная
МК-40

Стадия	Масса	Масштаб
РП	15.2	1:10
Лист	Листов 1	

Севзапэнергосетьпроект
Ленинград

Формат А4

2809.11

Альбом 9

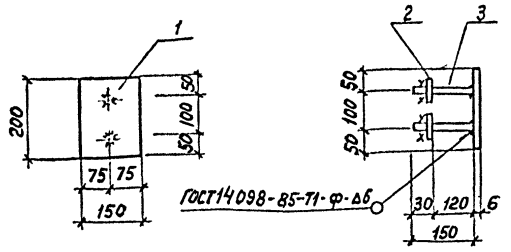

В поз. 2 отверстие ф18 мм

Поз.	Наименование	Кол.
1	Лист 6 ГОСТ 19903-74*	
	S = 150×200 1.41кг	1
2	Полоса 6×60 ГОСТ 103-76*	
	ℓ=60 0,17кг	2
3	Ф16 А-I ГОСТ 5781-82*	
	ℓ=150 0,25кг	2

Привязан

Инв.№

Взам.инв.№ | Подпись и дата | Инв.№ подл.

Нач.отд.	Роменский		1.10.91
Н.контр.	Сацюк		1.10.91
ГИП стр.	Ковалев		1.10.91
Нач.гр.	Кулешова		1.10.91
Нач.гр.	Сацюк		1.10.91
Инжен.	Воробьева		1.10.91

407-3-609.91-АС.И-77

Деталь закладная МК-43

Стадия	Масса	Масштаб
РП	2,3	1:10
Лист	Листов 1	

СЕВЗАПЭНЕРГОСЕТЬПРОЕКТ Ленинград

Формат А4

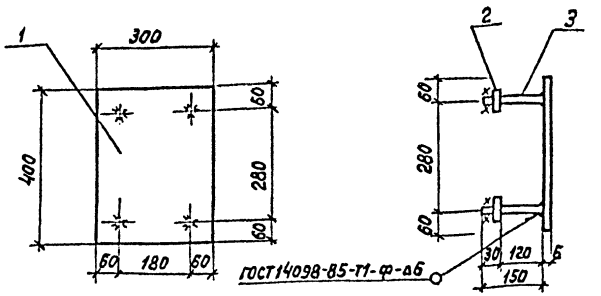

В поз. 2 отверстие ф18 мм

Поз.	Наименование	Кол.
1	Лист 6 ГОСТ 19903-74*	
	S = 300×400 5.64кг	1
2	Полоса 6×60 ГОСТ 103-76*	
	ℓ=60 0,17кг	4
3	Ф16 А-I ГОСТ 5781-82*	
	ℓ=150 0,25кг	4

Привязан

Инв.№

13276 тм-т 9

Взам.инв.№ | Подпись и дата | Инв.№ подл.

Нач.отд.	Роменский		1.10.91
Н.контр.	Сацюк		1.10.91
ГИП стр.	Ковалев		1.10.91
Нач.гр.	Кулешова		1.10.91
Нач.гр.	Сацюк		1.10.91
Инжен.	Воробьева		1.10.91

407-3-609.91-АС.И-78

Деталь закладная МК-44

Стадия	Масса	Масштаб
РП	7,3	1:10
Лист	Листов 1	

СЕВЗАПЭНЕРГОСЕТЬПРОЕКТ Ленинград

2809-11

Формат А4

Альбом 9

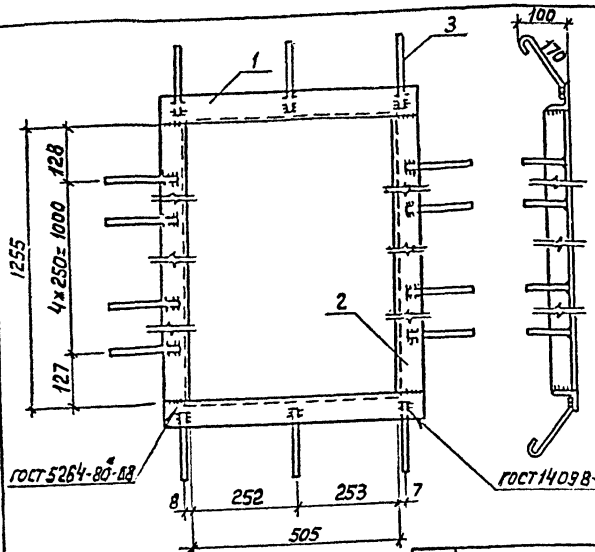

Поз.1

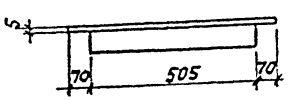

Поз.	Наименование		Кол.
1	Уголок 75×75×6-ГОСТ 8509-86		
	ℓ=631	4,4кг	2
2	То же, ℓ=1255	8,7кг	2
3	ф6А-I-ГОСТ 5781-82*		
	ℓ=265	0,06кг	16

Привязан

Инв.№

Нач.отд.	Роменский			
Н.контр.	Сацюк			
ГИП стр	Ковалев			
Нач.гр.	Купешова			
Инж.3к	Лизунова			

407-3-609.91-АС.И-79

Изделие МК-45

Стадия	Масса	Масштаб
РП	26.2	1:10
Лист	Листов 1	

Севзапэнергосетьпроект Ленинград

Формат А4

Альбом 9

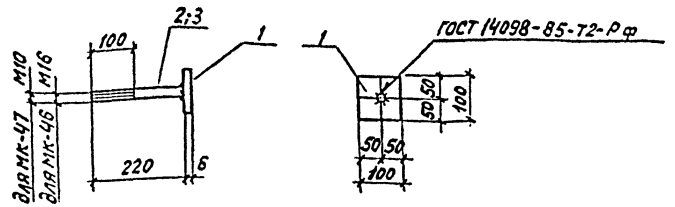

Марка	Поз.	Наименование	Кол.	Масса, кг
МК-46	1	Лист 6-ГОСТ 19903-74*		0.82
		S=100×100 0.47кг	1	
	2	Круг 16-ГОСТ 2590-88		
		ℓ=220 0.35кг	1	
МК-47	1	Лист 6-ГОСТ 19903-74*		0.61
		S=100×100 0.47кг	1	
	3	Круг 10-ГОСТ 2590-88		
		ℓ=220 0,14кг	1	

Привязан

13276 тм-т 9

Инв.№

Нач.отд.	Роменский			
Нач.гр.	Сацюк			
ГИП стр	Ковалев			
Нач.гр.	Купешова			
Инж.3к	Лизунова			

407-3-609.91-АС.И-80

Изделия МК-46, МК-47

Стадия	Масса	Масштаб
РП	См. табл.	1:10
Лист	Листов 1	

Севзапэнергосетьпроект Ленинград

Формат А4

2809-11

Альбом 9

Поз.	Наименование	Кол.
1	Лист 10-ГОСТ 19903-74*	1
	S = 150×150 1,8 кг	
2	Полоса 8×60 ГОСТ 103-76*	2
	ℓ = 60 0,2 кг	
3	Круг 14-ГОСТ 2590-88	2
	ℓ = 80 0,1 кг	

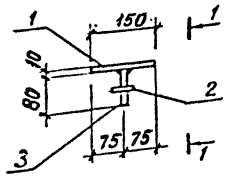

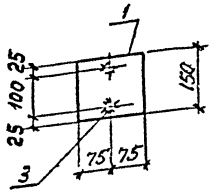

1-1

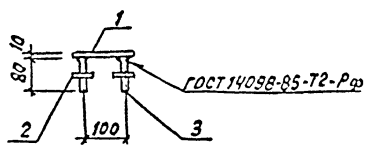

Поз. 2

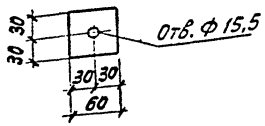

Привязан

Инв. №

Нач. отд.	Роменский		1.10.91
Н. контр.	Сыцюк		1.10.91
ГИП стр.	Ковалев		1.10.91
Нач. гр.	Кулешова		1.10.91
Инж. 2 к	Панкратьева		1.10.91

Инв. № подл. | Подпись и дата | Взам. инв. №

407-3-609.91-АС.И-81

Деталь закладная МК-68

Стадия	Масса	Масштаб
РП	2,4	1:10
Лист	Листов 1	

СЕВЗАПЭНЕРГОСЕТЬПРОЕКТ Ленинград

Формат А4

Альбом 9

Поз.	Наименование	Кол.
1	Лист 10-ГОСТ 19903-74*	1
	S = 150×150 1,8 кг	
2	Круг 14-ГОСТ 2590-88	2
	ℓ = 350 0,4 кг	

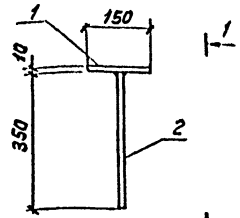

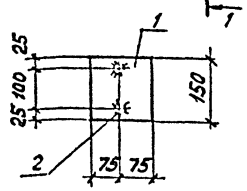

1-1

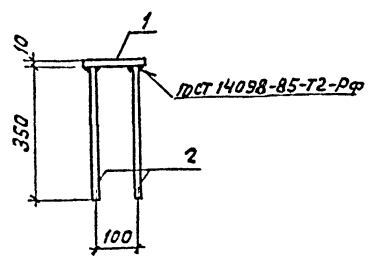

13276 ТМ-Т 9

Привязан

Инв. №

Нач. отд.	Роменский		1.10.91
Н. контр.	Сыцюк		1.10.91
ГИП стр.	Ковалев		1.10.91
Нач. гр.	Кулешова		1.10.91
Инж. 2 к	Панкратьева		1.10.91

Инв. № подл. | Подпись и дата | Взам. инв. №

407-3-609.91-АС.И-82

Деталь закладная МК-48

Стадия	Масса	Масштаб
РП	2,6	1:10
Лист	Листов 1	

СЕВЗАПЭНЕРГОСЕТЬПРОЕКТ Ленинград

2809-11

Формат А4

Альбом 9

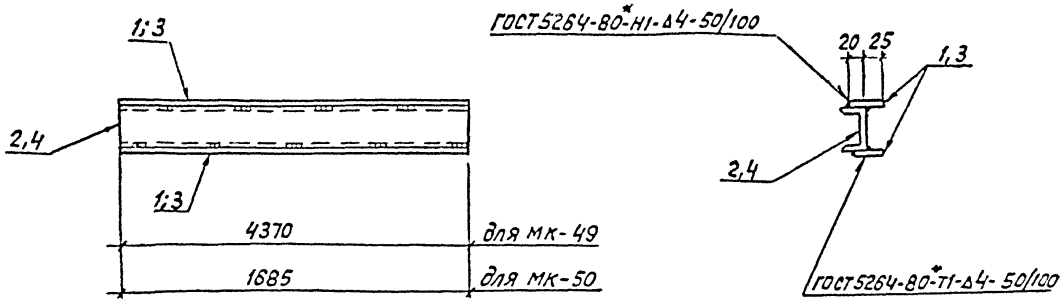

Марка	Поз.	Наименование	Кол.	Масса, кг
МК-49	1	Полоса 4х45-ГОСТ 103-76*		83.6
		ℓ=4370 6.2 кг	2	
	2	Швеллер 18-ГОСТ 8240-89		
		ℓ=4370 71.2 кг	1	
МК-50	3	Полоса 4х45-ГОСТ 103-76*		19.3
		ℓ=1685 2,4 кг	2	
	4	Швеллер 10-ГОСТ 8240-89		
		ℓ=1685 14.5 кг	1	

Привязан

Инв. N

13276 тм-т 9

Нач. отд.	Роменский		1.10.91
Н. контр.	Сацюк		1.10.91
ГИП стр.	Ковалев		1.10.91
Нач. гр.	Кулешова		1.10.91
Инж. 3 к.	Лузунова		1.10.91

407-3-609.91-АС.И-83

Детали закладные МК-49; МК-50

Стадия	Масса	Масштаб
РП	см. табл.	1:10

Лист | Лист 8

СевзапэнергосетьпроектЛенинград

Формат А3

2809-11

Инв. N подл. | Подпись и дата | Взам. инв. N

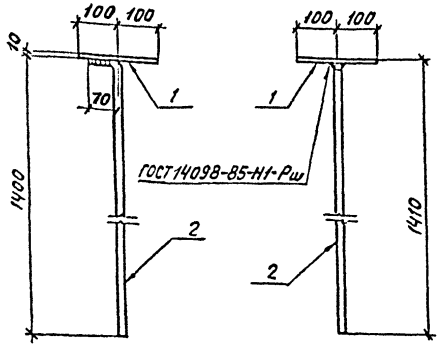

Поз.	Наименование	Кол.
1	Лист 10-ГОСТ 19903-74*	
	S= 200×200 3,1 кг	1
2	Круг 20-ГОСТ 2590-88	
	ℓ=1470 3,6 кг	1

Привязан

Инв.№

Взам.инв.№ | Подпись и дата | Инв.№ подл.

Нач.отд.	Роменский		1.10.91
Н.контр.	Сенюк		1.10.91
ГИП стр.	Кобалев		1.10.91
Нач.гр.	Кулешова		1.10.91
Инж.3к	Лузинова		1.10.91

407-3-609.91-АС.И-84

Деталь закладная МК-51

Стадия	Масса	Масштаб
РП	6,7	1:10
Лист	Листов 1	

Севзапэнергосетьпроект Ленинград

Формат А4

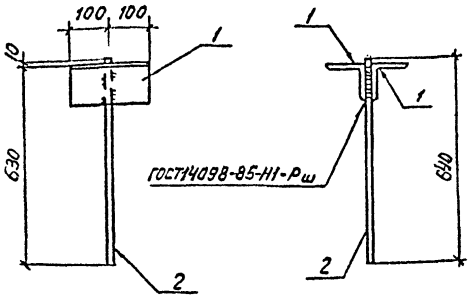

Поз.	Наименование	Кол.
1	Уголок 100×100×7-ГОСТ 8509-86	
	ℓ= 200 2,2кг	2
2	Круг 20-ГОСТ 2590-88	
	ℓ= 640 1,6кг	1

Привязан

Инв.№

13276 тпп-т 9

Взам.инв.№ | Подпись и дата | Инв.№ подл.

Нач.отд.	Роменский		1.10.91
Н.контр.	Сенюк		1.10.91
ГИП стр.	Кобалев		1.10.91
Нач.гр.	Кулешова		1.10.91
Инж.3к	Лузинова		1.10.91

407-3-609.91-АС.И-85

Деталь закладная МК-37

Стадия	Масса	Масштаб
РП	6,0	1:10
Лист	Листов 1	

Севзапэнергосетьпроект Ленинград

2809-11

Формат А4

Альбом 9

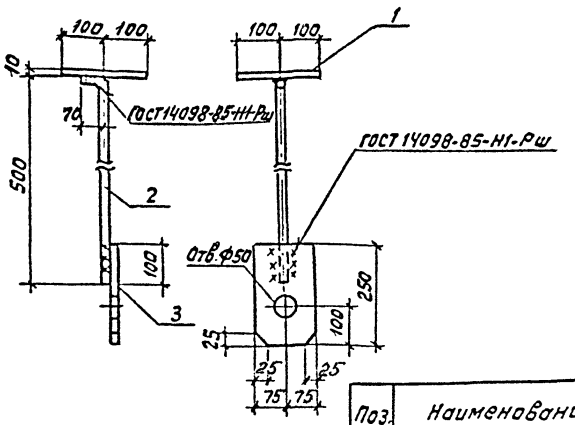

Поз.	Наименование	Кол.
1	Лист 10- ГОСТ 19903-74*	
	S = 200×200 3,1кг	1
2	Круг 20 - ГОСТ 2590-88	
	ℓ= 570 1,4кг	1
3	Лист 10- ГОСТ 19903-74*	
	S = 150×250 2,9кг	1

Привязан

Инв.N

Взам.инв.N | Подпись и дата | Инв.N подл.

Нач.отд.	Роменский		1.10.91
Н.контр.	Сацюк		1.10.91
ГИПстр.	Кобалёв		1.10.91
Нач.гр.	Кулешова		1.10.91
Инж.3к	Лизунова		1.10.91

407-3-609.91-АС.И-86

Деталь закладная МК-53

Стадия	Масса	Масштаб
РП	7.4	1:10
Лист	Листов 1	

Севзапэнергосетьпроект Ленинград

Формат А4

Альбом 9

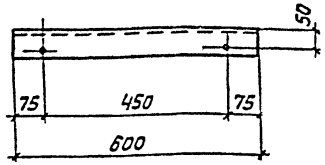

Привязан

Инв.N

Взам.инв.N | Подпись и дата | Инв.N подл.

Нач.отд.	Роменский		1.10.91
Н.контр.	Сацюк		1.10.91
ГИПстр.	Кобалёв		1.10.91
Нач.гр.	Кулешова		1.10.91
Инж.3к	Лизунова		1.10.91

407-3-609.91-АС.И-87

Изделие МК-58

Швеллер 16- ГОСТ 8240-89

Стадия	Масса	Масштаб
РП	8,5	1:10
Лист	Листов 1	

Севзапэнергосетьпроект Ленинград

Формат А5

Альбом 9

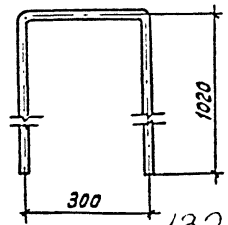

Длина заготовки ℓ= 2350мм

13276-тм-т 9

Привязан

Инв.N

Взам.инв.N | Подпись и дата | Инв.N подл.

Нач.отд.	Роменский		1.10.91
Н.контр.	Сацюк		1.10.91
ГИПстр.	Кобалёв		1.10.91
Нач.гр.	Кулешова		1.12.91
Инж.3к	Лизунова		1.10.91

407-3-609.91-АС.И-88

Деталь закладная МК-64

Круг 20- ГОСТ 2590-88

Стадия	Масса	Масштаб
РП	5,8	1:10
Лист	Листов 1	

Севзапэнергосетьпроект Ленинград

2809-11

Формат А5

Альбом 9

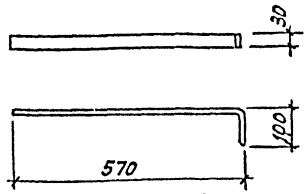

Длина заготовки ℓ=670

Привязан

Инв. N

Нач. отд.	Роменский		1.10.91
Н. контр.	Сацюк		1.10.91
ГИП стр.	Ковалев		1.10.91
Нач. гр.	Кулешова		1.10.91
Инж. 3к	Лизунова		1.10.91

Изделие МК-54

Стадия	Масса	Масштаб
РП	1,26	1:10

Лист | Листов 1

Полоса 8×30-ГОСТ 103-76*

СЕВЗАПЭНЕРГОСЕТЬПРОЕКТ Ленинград

Формат А5

Инв. N подл. | Подпись и дата | Взам. инв. N

Альбом 9

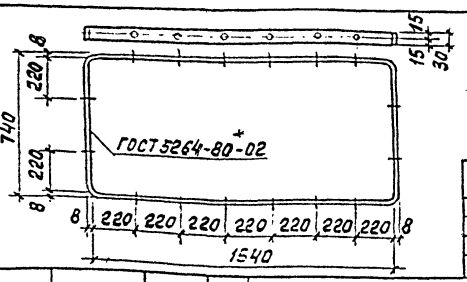

Длина заготовки ℓ=4620

Привязан

Инв. N

Нач. отд.	Роменский		1.10.91
Н. контр.	Сацюк		1.10.91
ГИП стр.	Ковалев		1.10.91
Нач. гр.	Кулешова		1.10.91
Инж. 3к	Лизунова		1.10.91

Изделие МК-55

Стадия	Масса	Масштаб
РП	8.7	1:10

Лист | Листов 1

Полоса 8×30-ГОСТ 103-76*

СЕВЗАПЭНЕРГОСЕТЬПРОЕКТ Ленинград

Формат А5

Инв. N подл. | Подпись и дата | Взам. инв. N

Альбом 9

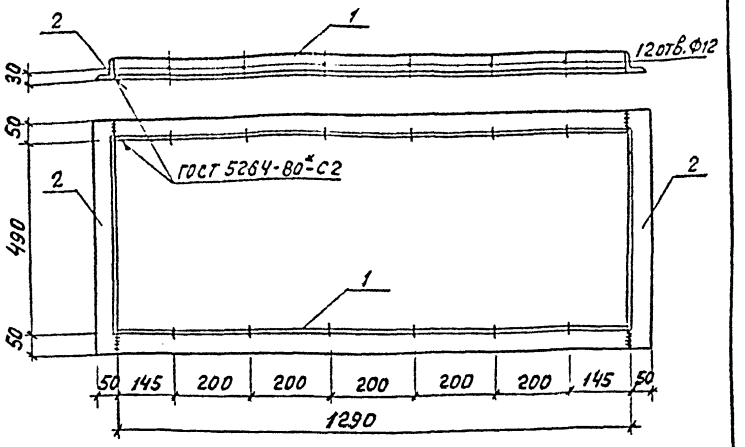

Поз.	Наименование		Кол.
1	Уголок 50×50×5-ГОСТ 8509-86		
	ℓ=1290	4,9 кг	2
2	Уголок 50×50×5-ГОСТ 8509-86		
	ℓ=590	2,2 кг	2

Привязан

Инв. N

13276 тм-т 9

Нач. отд.	Роменский		1.10.91
Н. контр.	Сацюк		1.10.91
ГИП стр.	Ковалев		1.10.91
Нач. гр.	Кулешова		1.10.91
Инж. 3к	Лизунова		1.10.91

Изделие МК-56

Стадия	Масса	Масштаб
РП	14.2	1:10

Лист | Листов 1

СЕВЗАПЭНЕРГОСЕТЬПРОЕКТ Ленинград

Формат А4

Инв. N подл. | Подпись и дата | Взам. инв. N

2809-11

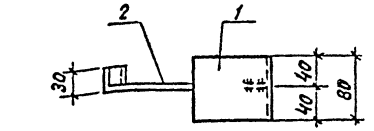

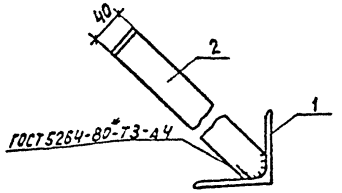

Поз.	Наименование	Кол.
1	Уголок 100х100х8 ГОСТ 8509-86	
	ℓ=80 1,0кг	1
2	Полоса 3х40-ГОСТ 103-76*	
	ℓ=300 0,5кг	1

Привязан

Инв.№

Взам.инв.№ | Подпись и дата | Инв.№подл.

Нач.отд.	Семенский		1.11.91
Н.контр.	Сацюк		1.11.91
Гип.стр.	Кобалев		1.11.91
Нач.гр.	Кулешова		1.11.91
Инж.3к.	Лизунова		1.11.91

407-3-609.91-АС.И-92

Анкер А

Стадия	Масса	Масштаб
РП	1,5	1:5
Лист	Листов 1	

Севзапэнергосетьпроект Ленинград

Формат А4

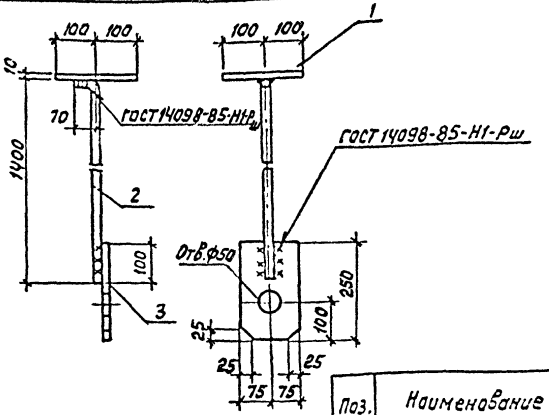

Поз.	Наименование	Кол.
1	Лист 10-ГОСТ 19903-74*	
	S=200х200 3,1кг	1
2	Круг 20 - ГОСТ 2590-88	
	ℓ=1470 3,6кг	1
3	Лист 10-ГОСТ 19903-74*	
	S=150х250 2,9кг	1

Привязан

13276 ТМ-Т9

Инв.№

Взам.инв.№ | Подпись и дата | Инв.№подл.

Нач.отд.	Роменский		1.11.91
Н.контр.	Сацюк		1.11.91
Гип.стр.	Кобалев		1.11.91
Нач.гр.	Кулешова		1.11.91
Инж.3к.	Лизунова		1.11.91

407-3-609.91-АС.И-93

Деталь закладная МК-57

Стадия	Масса	Масштаб
РП	9,5	1:10
Лист	Листов 1	

Севзапэнергосетьпроект Ленинград

2809-11

Формат А4

Альбом 9

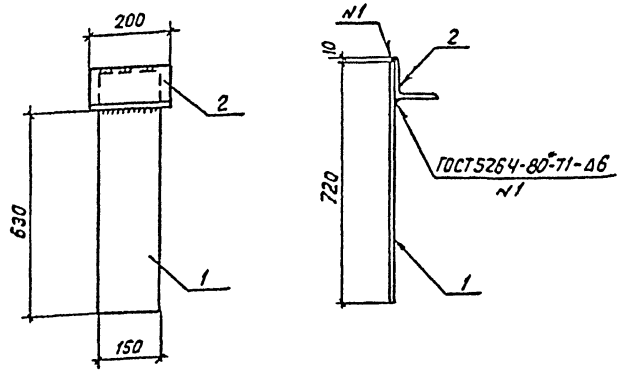

Поз.	Наименование	кол.
1	Лист 6-ГОСТ 19903-74*	
	S=150×720 5,1кг	1
2	Уголок 100×100×7-ГОСТ 8509-86	
	ℓ=200 2,2кг	1

Привязан

Инв.№

Нач.отд.	Роменский		1.10.91
Н.контр.	Сацюк		1.10.91
Гипстр.	Ковалев		1.10.91
Нач.гр.	Кулешова		1.10.91
Инж.3к.	Лизунова		1.10.91

4073-609.91-АС.И-94

Деталь закладная МК-65

Стадия	Масса	Масштаб
РП	7.3	1:10
Лист	Листов 1	

Севзапэнергосетьпроект Ленинград

Формат А4

Альбом 9

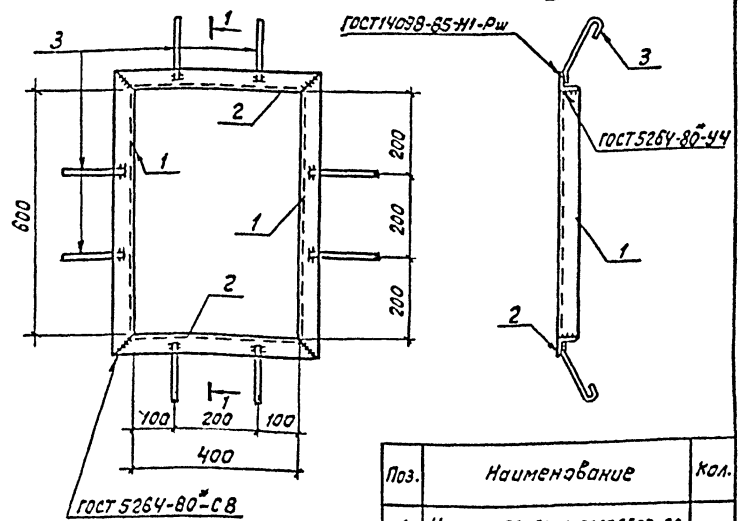

Поз. 3

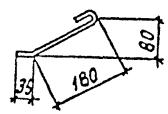

Поз.	Наименование	кол.
1	Уголок 50×50×5-ГОСТ 8509-86	
	ℓ=700 2,6кг	2
2	Уголок 50×50×5-ГОСТ 8509-86	
	ℓ=500 1,9кг	2
3	ФБА-I-ГОСТ 5781-82*	
	ℓ=265 0,06кг	8

Привязан

Инв.№

1.3276 тм-т 9

Нач.отд.	Роменский		1.10.91
Н.контр.	Сацюк		1.10.91
Гипстр.	Ковалев		1.10.91
Нач.гр.	Кулешова		1.10.91
Инж.3к.	Лизунова		1.10.91

4073-609.91-АС.И-95

Изделие МК-66

Стадия	Масса	Масштаб
РП	9.5	1:10
Лист	Листов 1	

Севзапэнергосетьпроект Ленинград

2809-11

Формат А4

Альбом 9

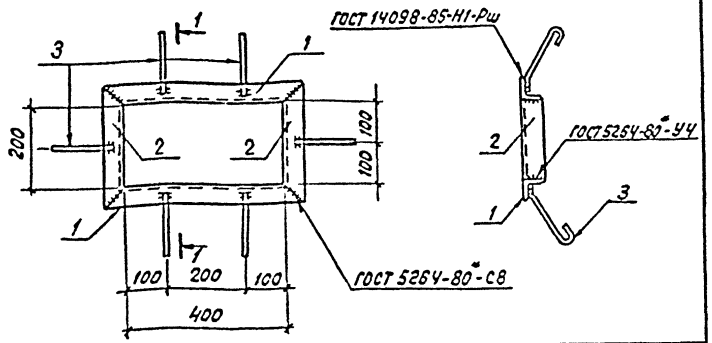

Поз.	Наименование		Кол.
1	Уголок 50×50×5-ГОСТ 8509-86		
	ℓ=500	1.9 кг	2
2	Уголок 50×50×5-ГОСТ 8509-86		
	ℓ=300	1.1 кг	2
3	ФБА-I-ГОСТ 5781-82*		
	ℓ=265	0.06 кг	6

Поз. 3

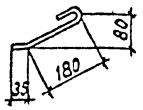

Привязан

Инв.№

Взам. инв.№ | Подпись и дата | Инв.№ подл.

Нач.отд.	Роменский		1.10.91
Н.контр.	Сацюк		1.10.91
ГИП стр.	Ковалев		1.10.91
Нач.гр.	Кулешова		1.10.91
Инж.3к.	Лизунова		1.10.91

4073-609.91-АС.И-96

Изделие МК-67

Стадия	Масса	Масштаб
РП	6.4	1:10
Лист	Листов 1	

Севзапэнергосетьпроект Ленинград

Формат А4

Альбом 9

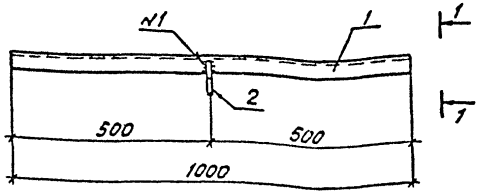

1-1

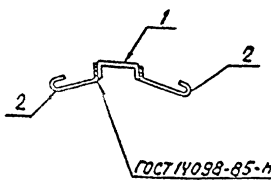

Поз. 2

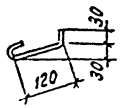

Поз.	Наименование		Кол.
1	Швеллер 8-ГОСТ 8240-89		
	ℓ=1000	7.1 кг	1
2	ФБА-I-ГОСТ 5781-82*		
	ℓ=200	0.04 кг	2

Привязан

Инв.№

13276 ТМ-Т 9

Взам. инв.№ | Подпись и дата | Инв.№ подл.

Нач.отд.	Роменский		1.10.91
Н.контр.	Сацюк		1.10.91
ГИП стр.	Ковалев		1.10.91
Нач.гр.	Кулешова		1.10.91
Инж.3к.	Лизунова		1.10.91

4073-609.91-АС.И-97

Деталь закладная МК-63

Стадия	Масса	Масштаб
РП	7.2	1:10
Лист	Листов 1	

Севзапэнергосетьпроект Ленинград

2809-11

Формат А4

Альбом 9

Марка	Поз.	Наименование	Кол.	Масса, кг
МК-69	1	Уголок 140×140×10-ГОСТ 8509-86		28.0
		P=326 7.0кг	4	
МК-70	2	Уголок 140×140×10-ГОСТ 8509-86		28.4
		P=332 7.1кг	4	
МК-71	3	Уголок 140×140×10-ГОСТ 8509-86		28.4
		P=328 7.1кг	4	

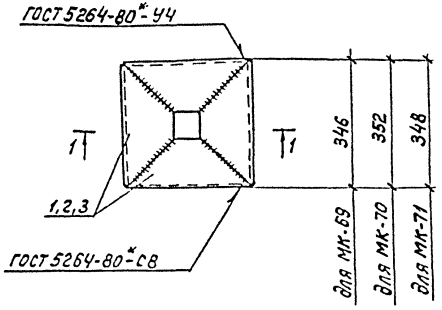

1-1

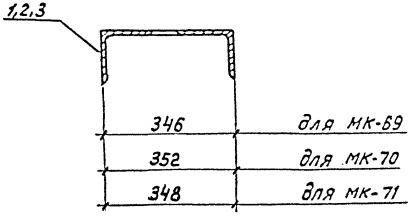

Привязан

Инв.№

13276 ТМ-Т.9

Нач.отд.	Роменский		1.11.91
Н.контр.	Сацюк		1.11.91
Гл.спец.	Ковалев		1.11.91
Нач.ср.	Сацюк		1.11.91
Инж.эк.	Лизунова		1.11.91

407-3-609.91-АС.И-98

Изделия закладные МК-69, МК-70, МК-71

Стадия	Масса	Масштаб
РП	см. табл.	1:10
Лист	Листов 1	

Севзэлэнергосетьпроект Ленинград

формат А3

2809-11

Инв.№подл. | Подпись и дата | Взам.инв.№

Альбом 9

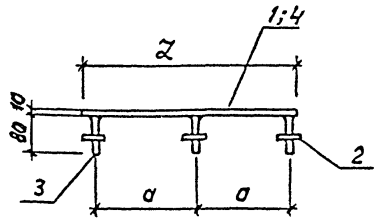

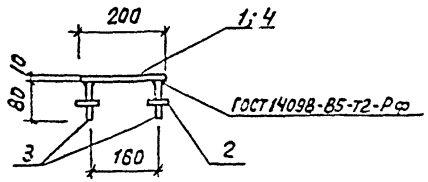

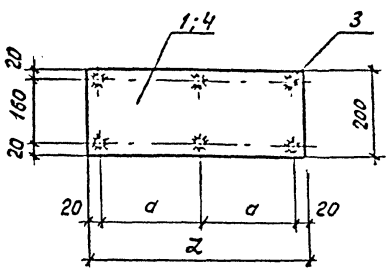

Поз. 2

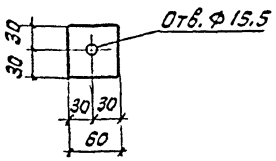

Марка	Поз.	Наименование	Кол.	Масса, кг
МК-73	1	Лист 10-ГОСТ 19903-74* S=200×760 11,9кг	1	13,7
	2	Полоса 8×60-ГОСТ 103-76* ℓ=80 0,2кг	6	
	3	Круг 14-ГОСТ 2590-88 ℓ=80 0,1кг	6	
МК-74		Поз. 2,3 см. марку МК-73		9,7
	4	Лист 10-ГОСТ 19903-74* S=200×500 7,9кг	1	

Марка	a мм	ℓ мм	
МК-73	360	760	
МК-74	230	500	

Привязан

Инв.№

Взам.инв.№ | Подпись и дата | Инв.№подл.

13276 ТМ-Т 9

407-3-609.91-АСИ-99

Нач.отд.	Роменский		1.10.91
Н.контр.	Сацюк		1.10.91
Гл.констр.	Кобалев		1.10.91
Нач.гр.	Купешова		1.10.91
Инж.2к	Панкратьев		1.10.91

Детали закладные МК-73, МК-74

Стадия	Масса	Масштаб
РП	см. табл.	1:10
Лист	Листов 1	

Севзапэнергосетьпроект Ленинград

2809-11

Формат А3

Альбом 9

Марка	Поз.	Наименование	Кол.	Масса ед, кг	Масса, кг
РМ1	1	Швеллер 8-ГОСТ 8240-89			74
		ℓ=583	3	4,1	
	2	Швеллер 8-ГОСТ 8240-89			
		ℓ=1350	2	9,5	
	3	Ф 20А-I-ГОСТ 5781-82*			
		ℓ=1350	13	3,3	
РМ2	1	Швеллер 8-ГОСТ 8240-89			54
		ℓ=383	3	2,7	
	2	Швеллер 8-ГОСТ 8240-89			
		ℓ=1350	2	9,5	
	3	Ф 20А-I-ГОСТ 5781-82*			
		ℓ=1350	8	3,3	

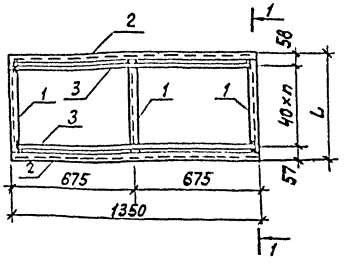

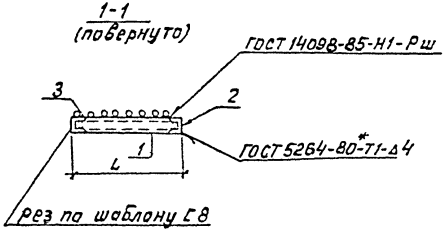

Марка	n	ℓ мм
РМ1	12	595
РМ2	7	395

Привязан

Инв.№

13276 тм-т 9

Нач. отд.	Романский		1.1991	407-3-609.91-АС.И-100
Н. контр.	Сацюк		1.1991	Решетки РМ1; РМ2
ГИП стр.	Кобелев		1.1991	Стадия: РП; Масса: см. спец.; Масштаб: 1:20
Нач. гр.	Хулешова		1.1991	Лист; Листов 1
Инж.	Воробьева		1.1991	СЕВЗАПЭНЕРГОСЕТЬПРОЕКТ Ленинград

2809-11

Формат А3

Инв.№ подл. | Подпись и дата | Взам.инв.№

Альбом 9

Поз.	Наименование	Кол
1	Швеллер 8-ГОСТ 8240-89	
	ℓ=1440 10.2кг	2
2	То же ℓ=978 6.9кг	2
3	ф20А-I-ГОСТ 5781-82*	
	ℓ=970 2,4кг	34

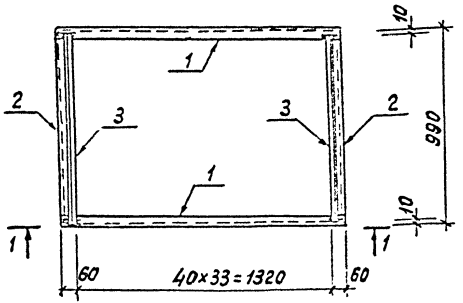

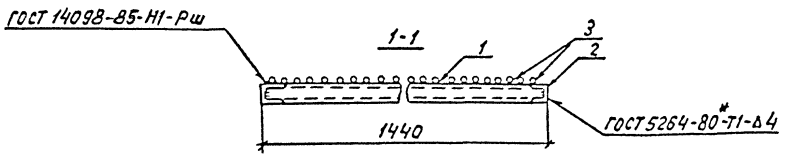

Привязан

Инв.№

13276 ТМ-Т9

Нач.отд.	Роменский		1.10.91	407-3-609.91-АС.И-101
Н. контр.	Сачюк		1.10.91	
Гл.Петр.	Кобелев		1.10.91	Решетка РМ3
Нач.гр.	Клешова		1.10.91	
Инж.	Воробьева		1.10.91	

Стадия	Масса	Масштаб
РП	116	1:20
Лист	Листов 1	

Союзэнергосетьпроект Ленинград

2809-11

Формат А3

Инв.№ подл. | Подпись и дата | Взам.инв.№

Альбом 9

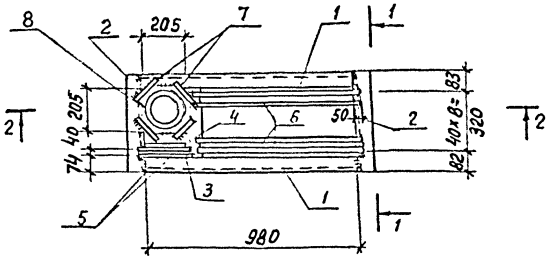

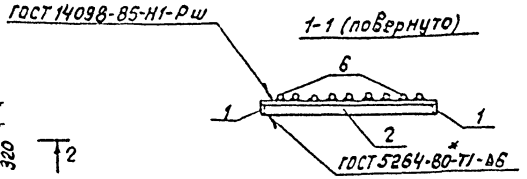

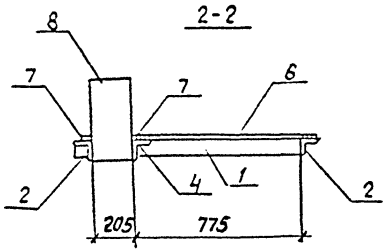

Поз.	Наименование		Кол.
1	Уголок 63х63х5-ГОСТ 8509-86		
	ℓ=980	4,7кг	2
2	То же ℓ=485	2,3кг	2
3	" ℓ=200	1.0кг	1
4	" ℓ=350	1.7кг	1
5	Ф 20А-I-ГОСТ 5781-82*		
	ℓ=305	0,8кг	2
6	То же ℓ=812	2.0кг	9
7	" ℓ=100	0,24кг	4
8	Труба 203х10-ГОСТ 10704-76*		
	ℓ=370	17.6кг	1

Привязан

Инв.№

Взам.инв.№ | Подпись и дата | Инв.№ подл.

13276 тм-т 9

Нач.отд.	Роменский		1.10.91
Н.контр.	Саинок		1.10.91
Гл.спец.	Кобалев		1.10.91
Нач.сд.	Кулешова		1.10.91
Инж.	Воробьева		1.10.91

407-3-609.91-АС.И-102

Решетка РМ-4

Стадия	Масса	Масштаб
РП	55	1:20
Лист	Листов 1	

СЕВЗАПЭНЕРГОСЕТЬПРОЕКТ Ленинград

2809-11

Формат А3

Альбом 9

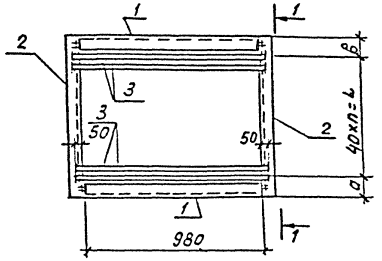

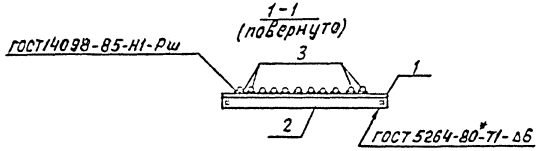

Марка	Поз.	Наименование	Кол	Масса ед. кг	Масса, кг
РМ5	1	Уголок 63×63×5-ГОСТ 8509-85			68.3
		ℓ=980	2	4,7	
	2	Уголок 63×63×5-ГОСТ 8509-86			
		ℓ=782	2	3.8	
	3	ф 20А-I-ГОСТ 5781-82*			
		ℓ=1080	19	2,7	
РМ6	1	Уголок 63×63×5-ГОСТ 8509-86			63.7
		ℓ=980	2	4,7	
	2	Уголок 63×63×5-ГОСТ 8509-86			
		ℓ=765	2	3,7	
	3	ф 20А-I-ГОСТ 5781-82*			
		ℓ=1080	17	2,7	

Марка	a мм	L мм	B мм	n
РМ 5	80	720	80	18
РМ6	62	640	63	16

Взам. инв. № | Подпись и дата | Инв. № подл.

Привязан

Инв. №

13276 ТМ-Т 9

407-3-609.91-АС.И-103

Нач. отд.	Роменский		1.10.91
Н. контр.	Сачюк		1.10.91
ГИП стр.	Ковалев		1.10.91
Нач. гр.	Кулешова		1.10.91
Инж.	Воробьева		1.10.91

Решетки РМ5, РМ6

Стадия	Масса	Масштаб
РП	См. спец.	1:20
Лист	Листов 1	

Связэлектропроект Ленинград

Формат А3

2809-11

Альбом 9

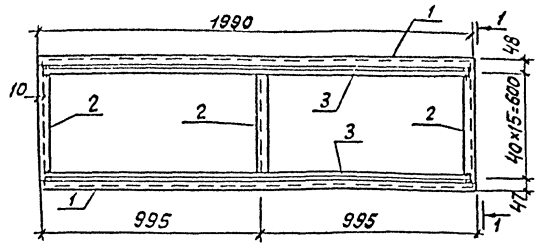

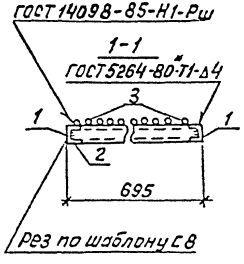

Поз	Наименование		Кол
1	Швеллер 8-ГОСТ 8240-89		
	ℓ=1990	14,0кг	2
2	То же ℓ=683	4,8кг	3
3	Ф20А-I-ГОСТ 5781-82*		
	ℓ=1970	4,9кг	16

Привязан

Инв.№

Взам.инв.№ | Подпись и дата | Инв.№ подл.

Нач.отд.	Роменский		1.10.91
Н.контр.	Сацюк		1.10.91
Гип.стр.	Ковалев		1.10.91
Нач.гр.	Кулешова		1.10.91
Инж.	Воробьева		1.10.91

407-3-609.91-АС.И-104

Решетка РМ7

Стадия	Масса	Масштаб
РП	120.8	1:20
Лист	Листов 1	

Севзапэнергосетьпроект Ленинград

Формат А4

Альбом 9

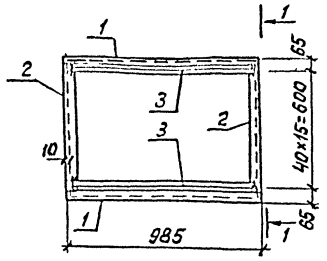

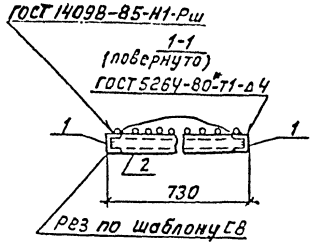

Поз.	Наименование		Кол.
1	Швеллер 8-ГОСТ 8240-89		
	ℓ=985	7,0кг	2
2	То же ℓ=718	5,1кг	2
3	Ф20А-I-ГОСТ 5781-82*		
	ℓ=985	2,4кг	16

Привязан

13276 тм-т.9

Инв.№

Взам.инв.№ | Подпись и дата | Инв.№ подл.

Нач.отд.	Роменский		1.10.91
Н.контр.	Сацюк		1.10.91
ГИП стр.	Ковалев		1.10.91
Нач.гр.	Кулешова		1.10.91
Инж.	Воробьева		1.10.91

407-3-609.91-АС.И-105

Решетка РМ-8

Стадия	Масса	Масштаб
РП	82.6	1:20
Лист	Листов 1	

Севзапэнергосетьпроект Ленинград

2809-11

Формат А4

Альбом 9

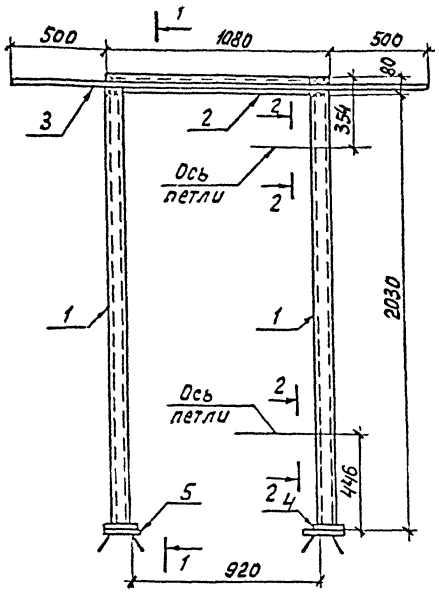

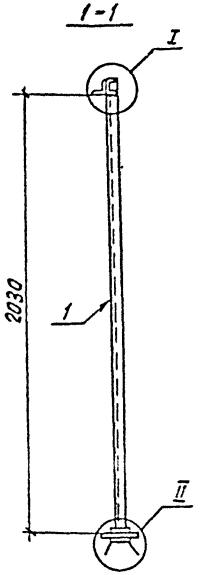

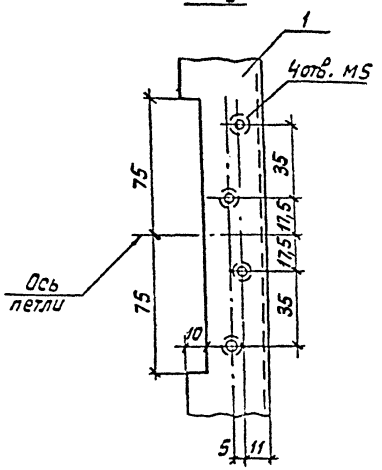

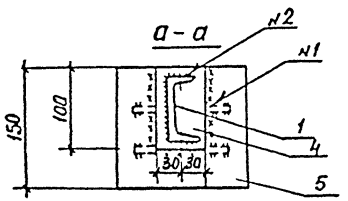

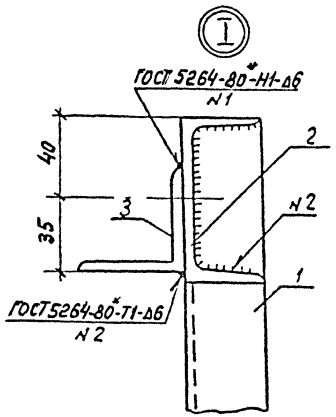

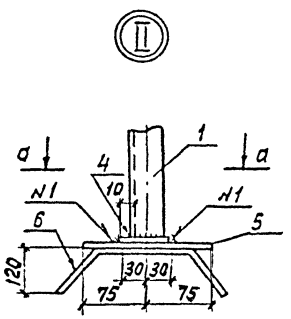

Поз.	Наименование	Кол.
1	Швеллер 8 ГОСТ 8240-89	
	ℓ= 2091 14,8кг	2
2	Швеллер 8 ГОСТ 8240-89	
	ℓ=920 6,5кг	1
3	Уголок 50×50×5 ГОСТ 8509-86	
	ℓ= 2080 7,8кг	1
4	Полоса 10×60 ГОСТ 103-76*	
	ℓ=100 0,5кг	2
5	Лист 10 ГОСТ 19903-74*	
	S=150×150 1,8кг	2
6	Круг 8 ГОСТ 2590-88	
	ℓ=400 0,2кг	4

Привязан

Инв.№

13276 тм-т 9

Нач.отд.	Роменский		1.10.91
Н.контр.	Сацюк		1.10.91
ГИП стр.	Ковалев		1.10.91
Нач.гр.	Кулешова		1.10.91
Инж.3к	Лизунова		1.10.91

407-3-609.91-АС.И-106

Рама Р-1

Стадия	Масса	Масштаб
РП	50,0	1:20 1:2

Лист | Листов 1

СЕВЗАПЭНЕРГОСЕТЬПРОЕКТ Ленинград

формат А3

2809-11

Инв.№ подл. | Подпись и дата | Взам. инв.№

Альбом 9

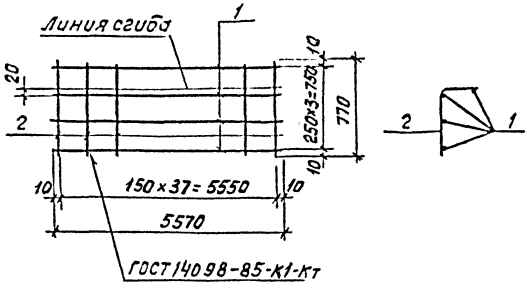

Поз.	Наименование	Кол.
1	ф5 В I-ГОСТ 6727-80*	
	ℓ=5570 0,86кг	4
2	ф5 В I-ГОСТ 6727-80*	
	ℓ=770 0,12кг	38

Привязан

Инв.№

Взам.инв.№ | Подпись и дата | Инв.№подл.

Нач.отд.	Роменский		1.10.91
Н.контр.	Сацюк		1.10.91
Гипстр.	Ковалев		1.10.91
Нач.гр.	Кулешова		1.10.91

407-3-609.91-АС.И-107

Сетка С-3

Стадия	Масса	Масштаб
РП	8,0	1:100 1:25
Лист	Листов 1	

СЕВЗАПЭНЕРГОСЕТЬПРОЕКТ
Ленинград

Формат А4

Альбом 9

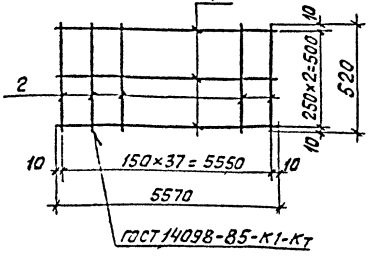

Поз.	Наименование	Кол
1	ф5 В I-ГОСТ 6727-80*	
	ℓ=5570 0,86кг	3
2	ф5 В I-ГОСТ 6727-80*	
	ℓ=520 0,08кг	38

Привязан

13276 тм-т 9

Инв.№

Взам.инв.№ | Подпись и дата | Инв.№подл.

Нач.отд.	Роменский		1.10.91
Н.контр.	Сацюк		1.10.91
Гипстр.	Ковалев		1.10.91
Нач.гр.	Кулешова		1.10.91

407-3-609.91 АС.И-108

Сетка С-4

Стадия	Масса	Масштаб
РП	5,6	1:100 1:25
Лист	Листов 1	

СЕВЗАПЭНЕРГОСЕТЬПРОЕКТ
Ленинград

Формат А4

2809-11

Альбом 9

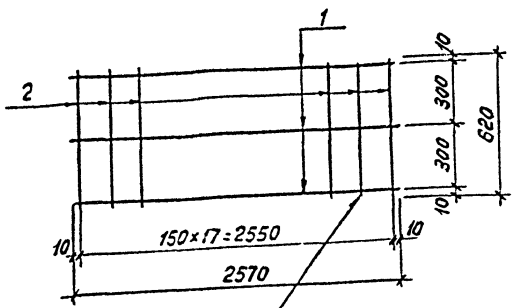

ГОСТ 14098-85-К1-Кт

Поз.	Наименование	Кол.
1	ф5В-I-ГОСТ 6727-80*	
	ℓ=2570 0,4кг	3
2	ф5В-I-ГОСТ-6727-80*	
	ℓ=620 0,1кг	18

Привязан

Инв.№

Взам. инв.№ | Подпись и дата | Инв.№ подл.

Нач.отд.	Роменский		1.10.91
Н.контр.	Саенок		1.10.91
ГИПстр.	Кобалев		1.10.91
Нач.гр.	Кулешова		1.10.91
Инж.3к.	Лизунова		1.10.91

407-3-609.91-АС.И-109

Сетка С-5

Стадия	Масса	Масштаб
РП	3	—
Лист	Листов 1	

Севзапэнергосетьпроект Ленинград

Формат А4

Альбом 9

1-1

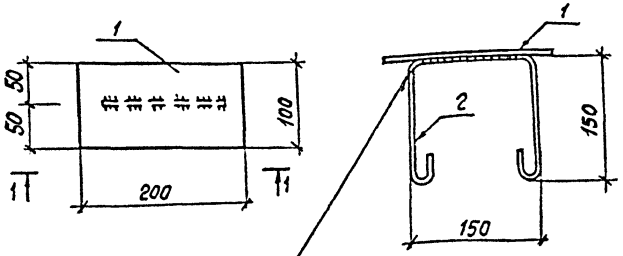

ГОСТ 14098-85-Н1-Рш

Поз.	Наименование	Кол.
1	Полоса 6×100-ГОСТ 103-76*	
	ℓ=200 0,9кг	1
2	ф6А-I-ГОСТ 5781-82*	
	ℓ=600 0,1кг	1

Привязан

13276 тм-т 9

Инв.№

Взам. инв.№ | Подпись и дата | Инв.№ подл.

Нач.отд.	Роменский		1.10.91
Н.контр.	Саенок		1.10.91
ГИПстр.	Кобалев		1.10.91
Нач.гр.	Кулешова		1.10.91
Инж.3к.	Лизунова		1.10.91

407-3-609.91-АС.И-110

Деталь закладная МН-7

Стадия	Масса	Масштаб
РП	1.0	1:5
Лист	Листов 1	

Севзапэнергосетьпроект Ленинград

Формат А4

2809-11

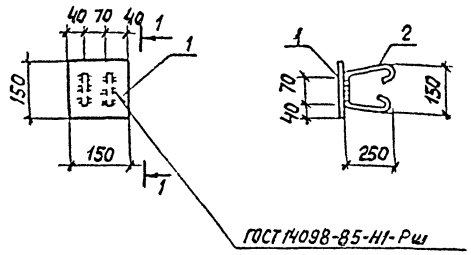

Поз.	Наименование		Кол.
1	Лист 10-ГОСТ 19903-74*		
	S=150х150	1.8 кг	1
2	Ф6А-I-ГОСТ 5781-82*		
	ℓ=800	0.18 кг	2

Привязан

Инв.№

Взам.инв.№ | Подпись и дата | Инв.№подл.

Нач.отд.	Роменский		1.10.91
Н.контр.	Сацюк		1.10.91
ГИП сто.	Ковалев		1.10.91
Нач.гр.	Кулешова		1.10.91
Инж.3к.	Лизунова		1.10.91

407-3-609.91-АС.И-111

Деталь закладная МН1

Стадия	Масса	Масштаб
РП	2,2	1:10
Лист	Листов 1	

Связэнергосетьпроект Ленинград

Формат А4

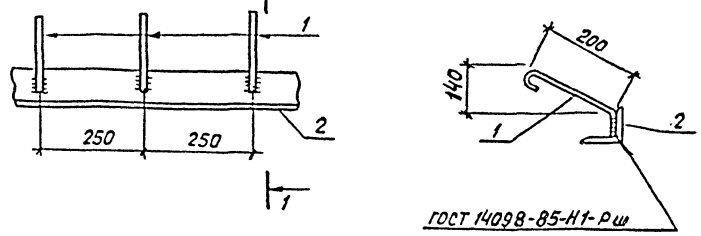

Поз.	Наименование		Кол.
1	Ф6А-I-ГОСТ 5781-82*		
	ℓ=300	0.07 кг	4
2	Уголок 90х90х7-ГОСТ 8509-86		
	ℓ=1000	9.64 кг	1

Привязан

13276 ТМ-Т9

Инв.№

Взам.инв.№ | Подпись и дата | Инв.№подл.

Нач.отд.	Роменский		1.10.91
Н.контр.	Сацюк		1.10.91
ГИП сто.	Ковалев		1.10.91
Нач.гр.	Кулешова		1.10.91
Инж.3к.	Лизунова		1.10.91

407-3-609.91-АС.И-112

Деталь закладная МН-5

Стадия	Масса	Масштаб
РП	9.9	1:10
Лист	Листов 1	

Связэнергосетьпроект Ленинград

2809-11

Формат А4

Альбом 9

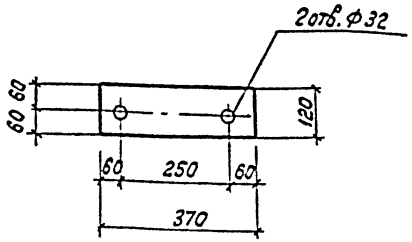

Привязан

Инв.№

Нач.отд.	Роменский		1.10.91
Н.контр.	Саецюк		1.10.91
ГИПстр.	Ковалев		1.10.91
Нач. гр.	Кулешова		1.10.91
Инж 3к.	Лизунова		1.10.91

407-3-609.91-АС.И-113

Деталь закладная мн2

Стадия	Масса	Масштаб
РП	4,2	1:10
Лист	Листов 1	

Лист 12-ГОСТ 19903-74*

Севзапэнергосетьпроект Ленинград

Формат А4

Альбом 9

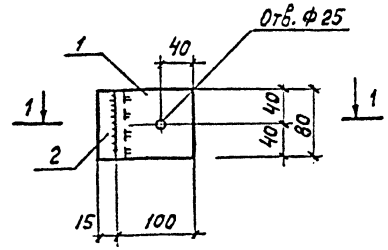

1-1

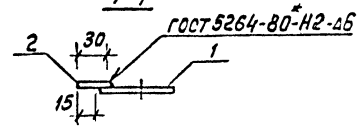

Поз.	Наименование	кол.
1	Полоса 12×80-ГОСТ 103-76*	
	ℓ=100 0,75кг	1
2	Полоса 12×80-ГОСТ 103-76*	
	ℓ=30 0,23кг	1

Привязан

13276тм-т 9

Инв.№

Нач.отд.	Роменский		1.10.91
Н.контр.	Саецюк		1.10.91
ГИПстр.	Ковалев		1.10.91
Нач. гр.	Кулешова		1.10.91
Инж. 3к.	Лизунова		1.10.91

407-3-609.91-АС.И-114

Деталь закладная мн3

Стадия	Масса	Масштаб
РП	1.0	1:10
Лист	Листов 1	

Севзапэнергосетьпроект Ленинград

2809-11

Формат А4

Инв.№ подл. | Подпись и дата | Взам.инв.№

Альбом 9

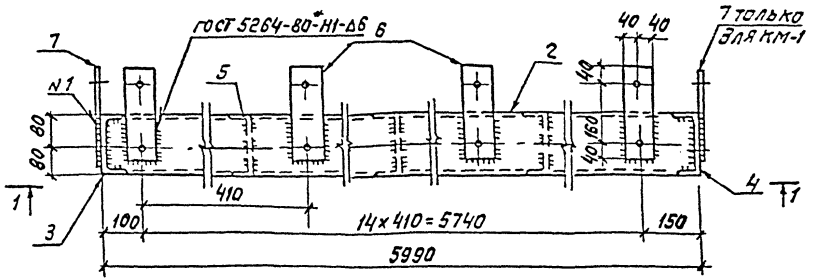

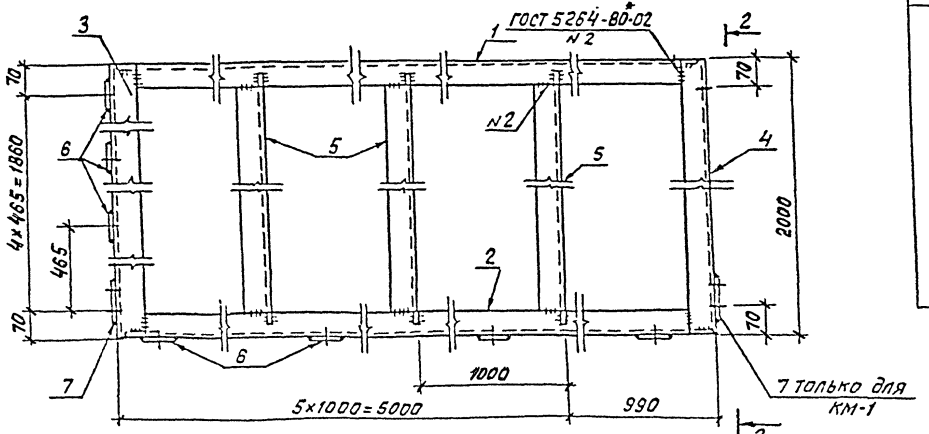

Марка	Поз.	Наименование	Кол.	Масса ед. кг	Масса, кг
КМ-1	1	Швеллер 16-ГОСТ 8240-89			415
		ℓ=5978	1	85	
	2	То же ℓ=5978	1	85	
	3	То же ℓ=2000	1	28,4	
	4	То же ℓ=2000	1	28,4	
	5	То же ℓ=1988	5	28,2	
	6	Полоса 12×80-ГОСТ 103-76*			
		ℓ=240	19	1,8	
	7	Лист 12-ГОСТ 19903-74*			
		S=130×240	2	2,9	
КМ-2	1	Швеллер 16-8240-89			412
		ℓ=5978	1	85	
	2	То же ℓ=5978	1	85	
	3	То же ℓ=2000	1	28,4	
	4	То же ℓ=2000	1	28,4	
	5	То же ℓ=1988	5	28,2	
	6	Полоса 12×80-ГОСТ 103-76*			
		ℓ=240	19	1,8	
	7	Лист 12-ГОСТ 19903-74*			
		S=130×240	1	2,9	

Привязан

Инв. N

13276 тм-т 9

Взам. инв. N | Подпись и дата | Инв. N подл.

Нач. отд.	Роменский		1.10.91
Н. контр.	Сацюк		1.10.91
ГИП стр.	Кобелев		1.10.91
Нач. гр.	Кулешова		1.10.91
Инж.	Воробьева		1.10.91

407-3-609.91-АС.И-115

Рамы КМ-1, КМ-2

Стадия	Масса	Масштаб
РП	см. спец.	1:10
Лист 1	Листов 2	

Севзапэнергосетьпроект Ленинград

Формат А3

2809-11

Альбом 9

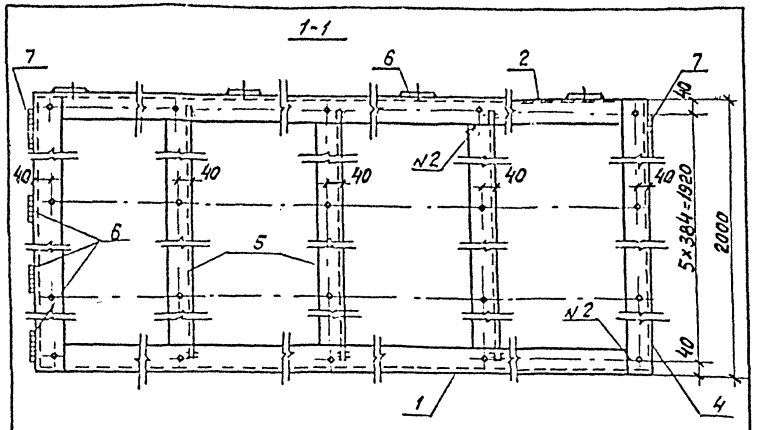

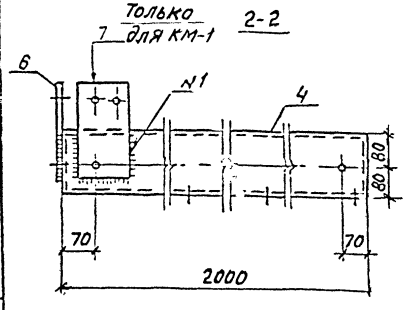

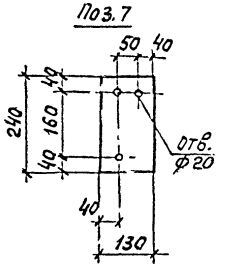

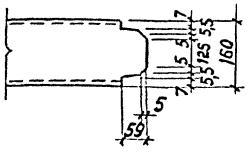

1. Марка км-2 зеркальна марке км-1
2. Все отверстия ф10мм, кроме оговоренных.

Привязан

Инв.№

Изм.	Кол.уч.	Лист	№ док.	Подпись	Дата
Нач.отд.	Роменский				1.10.91
Н.контр.	Сацюк				1.10.91
Гип.пр.	Козлов				1.10.91
Нач.гр.	Кулешова				1.10.91
Инж.	Воробьева				1.10.91

407-3-609.91-АС.И-115 | Лист 2

Инв.№ подл. | Подпись и дата | Взам. инв.№

Инв.№ подл. | Подпись и дата | Взам. инв.№

Альбом 9

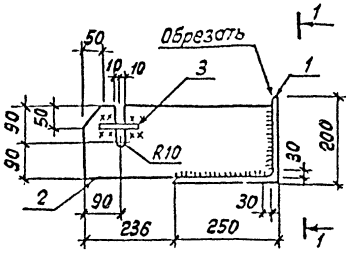

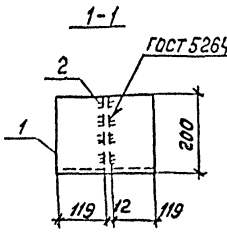

Поз.	Наименование	Кол.
1	Уголок 250×250×15-	
	ГОСТ 8509-86, ℓ=250 15,4 кг	1
2	Лист 12 - ГОСТ 19903-74*	
	S=180×470 8,0 кг	1
3	ф16А-I-ГОСТ 5781-82*	
	ℓ=120 0,18 кг	2

Привязан

Инв.№

13276 тм-т 9

407-3-609.91-АС.И-116

Нач.отд.	Роменский	1.10.91
Н.контр.	Сацюк	1.10.91
Гип.пр.	Козлов	1.10.91
Нач.гр.	Кулешова	1.10.91
Инж.	Воробьева	1.10.91

Изделие км-3

Стадия	Масса	Масштаб
РП	23.8	1:10
Лист	Листов 1	

Севзапэнергосетьпроект Ленинград

2809-11

Альбом 9

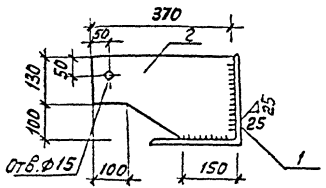

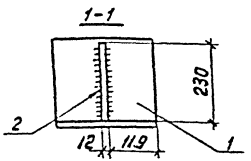

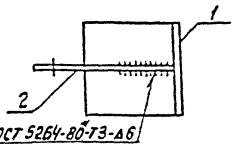

Поз.	Наименование	Кол.
1	Уголок 250×250×16 -	
	-ГОСТ 8509-86, ℓ=250 15,4кг	1
2	Лист 12-ГОСТ 19903-74*	
	S=230×370 7,5кг	1

Привязан

Инв.№

Взам.инв.№ | Подпись и дата | Инв.№подл.

Нач.отд.	Роменский		1.10.91
Н.контр.	Саенок		1.10.91
ГИП стр.	Кобалев		1.10.91
Нач.гр.	Кулешова		1.10.91
Инж.	Воробьева		1.10.91

407-3-609.91-АС.И-117

Столик КМ-4

Стадия	Масса	Масштаб
РП	22,9	1:10
Лист	Листов 1	

СЕЗЭЛЭНЕРГОСЕТЬПРОЕКТ Ленинград

Формат А4

Альбом 9

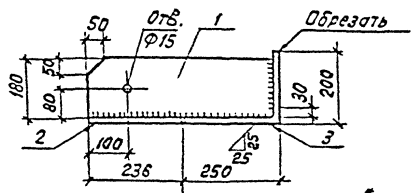

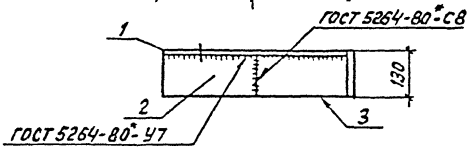

Поз.	Наименование	Кол.
1	Лист 12-ГОСТ 19903-74*	
	S=180×470 8,0кг	1
2	То же S=130×235 2,8кг	1
3	Уголок 250×250×16	
	ГОСТ 8509-86, ℓ=130 8,0кг	1

Марка КМ-6 зеркальна марке КМ-5

Привязан

13276 ТМ-Т 9

Инв.№

Взам.инв.№ | Подпись и дата | Инв.№подл.

Нач.отд.	Роменский		1.10.91
Н.контр.	Саенок		1.10.91
ГИП стр.	Кобалев		1.10.91
Нач.гр.	Кулешова		1.10.91
Инж.	Воробьева		1.10.91

407-3-609.91-АС.И-118

Изделие КМ-5,КМ-6

Стадия	Масса	Масштаб
РП	18.8	
Лист	Листов 1	

СЕЗЭЛЭНЕРГОСЕТЬПРОЕКТ Ленинград

Формат А4

2809-11

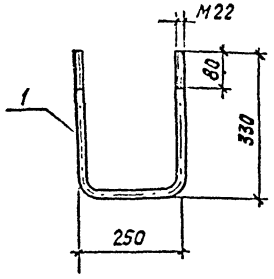

Поз.	Наименование	Кол.
1	Круг 22-гост 2590-88	
	ℓ= 900 2,7кг	1
-	Гайка М22-гост 5915-70*	2
-	Шайба 22-гост 11371-78*	2

Привязан

Инв.№

Взам.инв.№ | Подпись и дата | Инв.№ подл.

Нач.отд.	Роменский		1.10.91
Н.контр.	Саунок		1.10.91
ГИП стр.	Ковалев		1.10.91
Нач.гр.	Кулешова		1.10.91
Инж.-эк.	Лизунова		1.10.91

407-3-609.91-АС.И-119

Деталь закладная МН-4

Стадия	Масса	Масштаб
РП	2,9	1:10
Лист	Листов 1	

Севзапэнергосетьпроект Ленинград

Формат А4

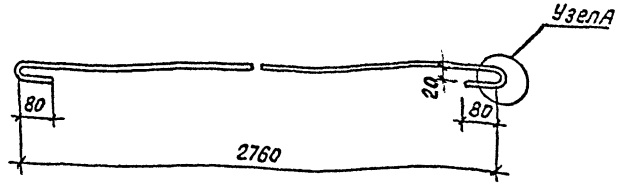

Узел А

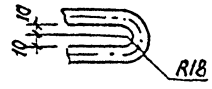

Длина заготовки ℓ=3030 мм

Привязан

13276 ТМ-Т 9

Инв.№

Взам.инв.№ | Подпись и дата | Инв.№ подл.

Нач.отд.	Роменский		1.10.91
Н.контр.	Саунок		1.10.91
ГИП стр.	Ковалев		1.10.91
Нач.гр.	Кулешова		1.10.91
Инж.-эк.	Лизунова		1.10.91

407-3-609.91-АС.И-120

Изделие крепежное КМ-7

Круг 16-гост 2590-88

Стадия	Масса	Масштаб
РП	4,8	1:10 1:4
Лист	Листов 1	

Севзапэнергосетьпроект Ленинград

2809-11

Формат А4

Альбом 9

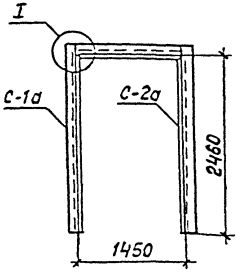

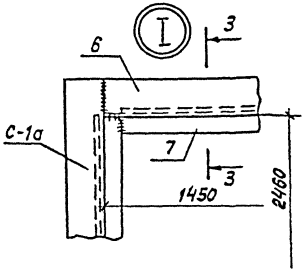

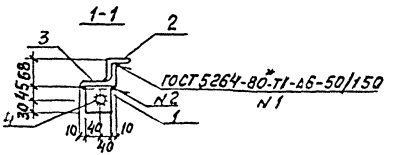

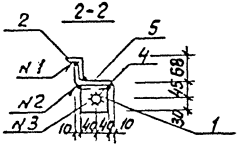

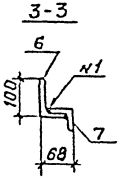

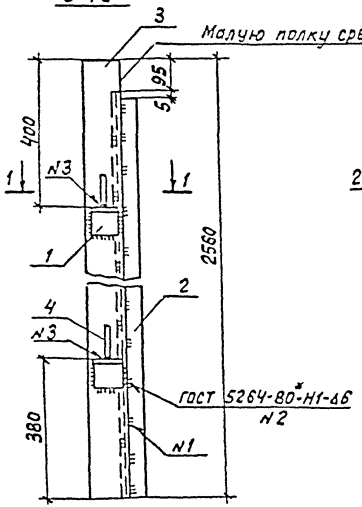

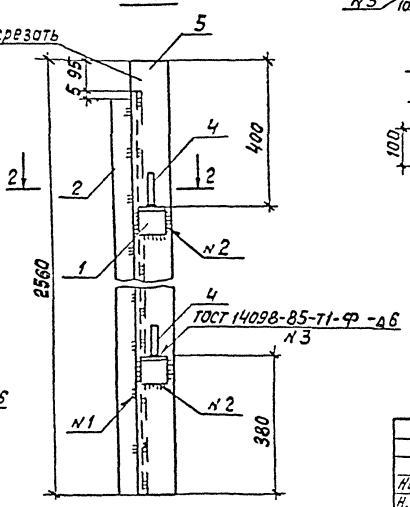

Поз.	Наименование	Кол.
1	Уголок 75×75×8 ГОСТ 8509-86	
	ℓ=80 0.7кг	2
2	Уголок 50×50×5 ГОСТ 8509-86	
	ℓ=2460 9.3кг	1
3	Уголок 100×63×8 ГОСТ 8510-86	
	ℓ=2560 25,3кг	1
4	Ф 25А-I ГОСТ 5781-82, ℓ=100;0,4кг	2
5	Уголок 100×63×8 ГОСТ 8510-86	
	ℓ=2560 (зеркально поз. 3)	1
6	Уголок 50×50×5 ГОСТ 8509-86	
	ℓ=1370 5,2кг	1
7	Уголок 100×63×8 ГОСТ 8510-86	
	ℓ=1450 14.3кг	1

Инв.№ подл. | Подпись и дата | Взам. инв.№

Привязан

Инв.№

13276 тм-т 9

407-3-609.91-АС.И-121

Нач.отд.	Роменский		1.09.91
Н.контр.	Сачлок		1.09.91
Гип стр.	Ковалев		1.09.91
Нач. гр.	Кулешова		1.09.91
Инж. эк	Лизунова		1.09.91

Рома РЛД-1

Стадия	Масса	Масштаб
РП	93	1:50 1:10
Лист	Листов 1	

Севзапэнергосетьпроект
Ленинград

Формат А3

2809-11

Альбом 9

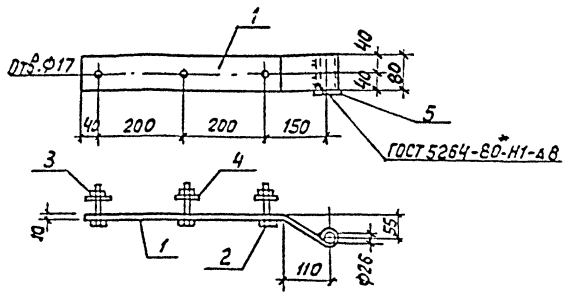

Поз.	Наименование	кол.
1	Полоса 10×80 - ГОСТ 103-76*	
	ℓ=700 4,4кг	1
2	Болт М16×80 - ГОСТ 7798-70*	3
3	Гайка М16 - ГОСТ 5915-70*	3
4	Шайба 16 - ГОСТ 11371-78*	3
5	Шайба 36 - ГОСТ 11371-78*	1

Привязан

Инв.№

Взам. инв.№ | Подпись и дата | Инв.№ подл.

407-3-609.91-АС.И-122

Нач.отд.	Роменский		1.10.91
Н.контр.	Сацюк		1.10.91
Гл.стр.	Кобалев		1.10.91
Нач.гр.	Кулешова		1.10.91

Петля П

Стадия	Масса	Масштаб
РП	5,2	1:10
Лист	Листов 1	

Севзапэнергосетьпроект Ленинград

Формат А4

Альбом 9

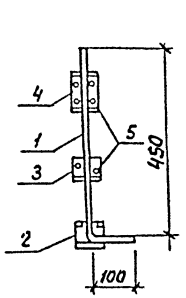

Поз.2

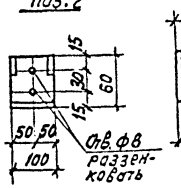

Поз.3

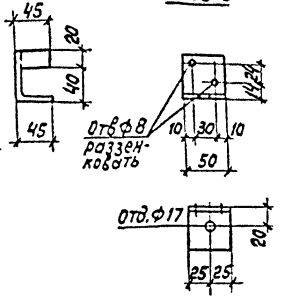

Поз.4

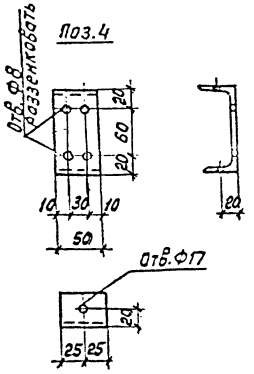

Поз.	Наименование	кол.
1	Круг 16 - ГОСТ 2590-88	
	ℓ=560 0,9кг	1
2	Лист 6 - ГОСТ 19903-74*	
	S=105×140 0,7кг	1
3	Уголок 50×50×5 - ГОСТ 8509-86	
	ℓ=50 0,2кг	1
4	Швеллер 10 - ГОСТ 8240-89	
	ℓ=50 0,4кг	1
5	Шуруп Ф6 - ГОСТ 1145-80*	
	ℓ=50 0,01кг	8

Привязан

13276 тм-т 9

Инв.№

Взам. инв.№ | Подпись и дата | Инв.№ подл.

407-3-609.91-АС.И-123

Нач.отд.	Роменский		1.10.91
Н.контр.	Сацюк		1.10.91
Гл.стр.	Кобалев		1.10.91
Нач.гр.	Кулешова		1.10.91

Шпингалет Ш-1

Стадия	Масса	Масштаб
РП	2,3	1:10 1:5
Лист	Листов 1	

Севзапэнергосетьпроект Ленинград

Формат А4

2809-11

Альбом 9

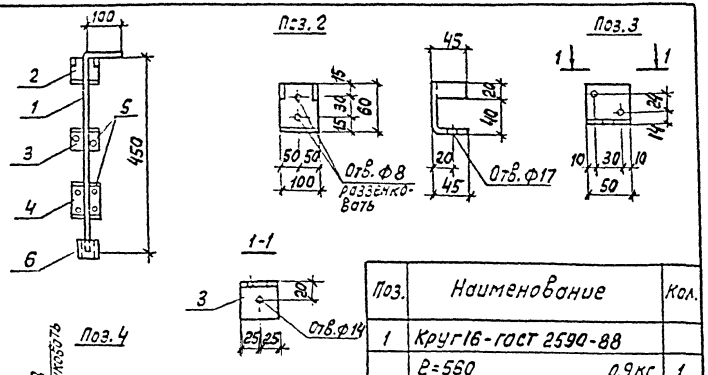

Поз.	Наименование	Кол.
1	Круг 16 - ГОСТ 2590-88	
	ℓ=580 0,9кг	1
2	Лист 6 - ГОСТ 19903-74*	
	S=105×140 0,7кг	1
3	Уголок 50×50×5-ГОСТ 8509-86	
	ℓ=50 0,2кг	1
4	Шверллер 10-ГОСТ 8240-89	
	ℓ=50 0,4кг	1
5	Шуруп ф6-ГОСТ 1145-80*	
	ℓ=50 0.01кг	8
6	Труба 20×2,8-ГОСТ 3262-75	
	ℓ=50 0,09кг	1

Привязан

Инв. N

Взам. инв. N | Подпись и дата | Инв. N подл.

Нач. отд.	Роменский		1.10.91
Н. контр.	Саунюк		1.10.91
ГИП стр.	Ковалев		1.10.91
Нач. гр.	Кулешова		1.10.91

407-3-609.91-АС.И-124

Шпингалет Ш-2

Стадия	Масса	Масштаб
РП	24	1:10 1:5
Лист	Листов 1	

Севзапэнергосетьпроект Ленинград

формат А4

Альбом 9

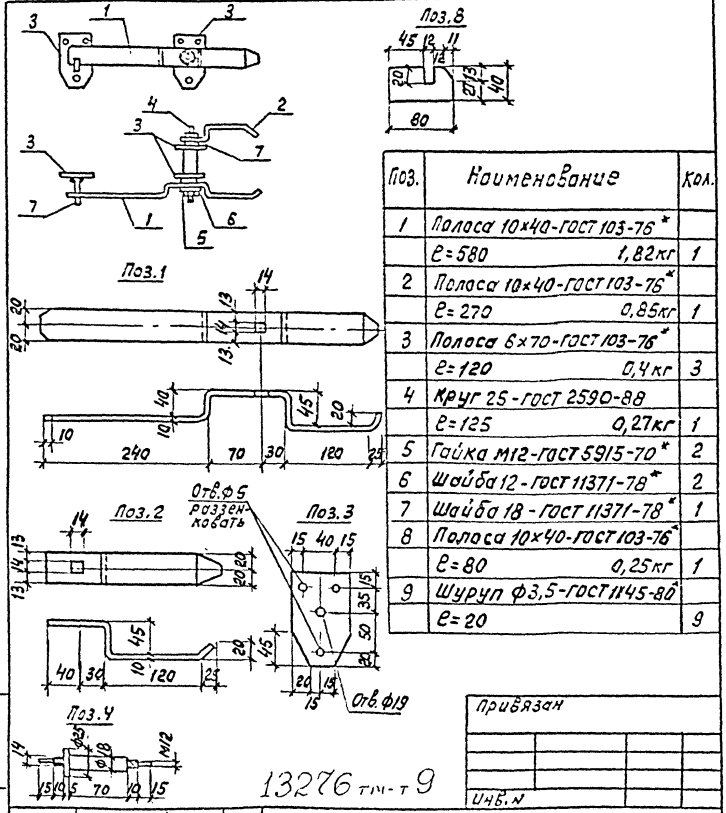

Поз.	Наименование	Кол.
1	Полоса 10×40-ГОСТ 103-76*	
	ℓ=580 1,82кг	1
2	Полоса 10×40-ГОСТ 103-76*	
	ℓ=270 0,85кг	1
3	Полоса 6×70-ГОСТ 103-76*	
	ℓ=120 0,4кг	3
4	Круг 25-ГОСТ 2590-88	
	ℓ=125 0,27кг	1
5	Гайка М12-ГОСТ 5915-70*	2
6	Шайба 12-ГОСТ 11371-78*	2
7	Шайба 18-ГОСТ 11371-78*	1
8	Полоса 10×40-ГОСТ 103-76*	
	ℓ=80 0,25кг	1
9	Шуруп ф3,5-ГОСТ 1145-80*	
	ℓ=20	9

Привязан

Инв. N

13276 ТМ-Т 9

Взам. инв. N | Подпись и дата | Инв. N подл.

Нач. отд.	Роменский		1.10.91
Н. контр.	Саунюк		1.10.91
ГИП стр.	Ковалев		1.10.91
Нач. гр.	Кулешова		1.10.91

407-3-609.91-АС.И-125

Накладка Н-1

Стадия	Масса	Масштаб
РП	4,5	1:5 1:10
Лист	Листов 1	

Севзапэнергосетьпроект Ленинград

2809-11

формат А4

Альбом 9

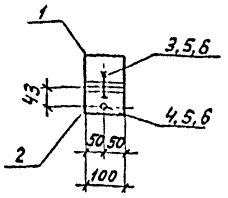

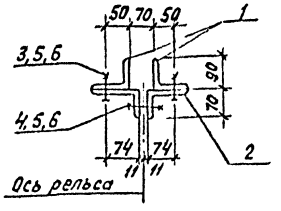

Поз.	Наименование	Кол.
1	Уголок 90×90×6 ГОСТ 8509-86 P= 100 0.8кг	2
2	Уголок 110×70×7 ГОСТ 8510-86 P= 100 1.0кг	2
3	Болт М16×55 ГОСТ 7798-70*	2
4	Болт М16×80 ГОСТ 7798-70*	1
5	Гайка М16 ГОСТ 5915-70*	3
6	Шайба 16 ГОСТ 11371-78*	3

Все отверстия ф 17,5 мм

Привязан

Инв.№

Взам.инв.№ | Подпись и дата | Инв.№подл.

Нач.отд.	Роменский		1.10.91
Н.контр.	Сацюк		1.10.91
ГИПстр.	Кобелев		1.10.91
Нач.гр.	Кулешова		1.10.91

407-3-609.91 АС.И-126

Изделие АМ-1

Стадия	Масса	Масштаб
РП	4.1	1:10
Лист	Листов 1	

СЕВЗАПЭНЕРГОСЕТЬПРОЕКТ Ленинград

Формат А4

Альбом 9

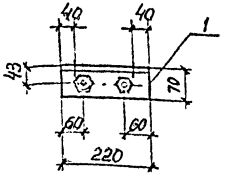

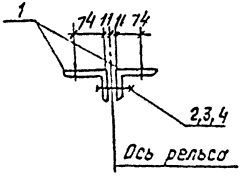

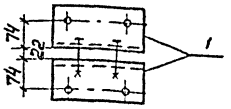

Поз.	Наименование	Кол.
1	Уголок 110×70×7 ГОСТ 8510-86 P= 220 2.1 кг	2
2	Болт М16×80 ГОСТ 7798-70*	2
3	Гайка М16 ГОСТ 5915-70*	2
4	Шайба 16 ГОСТ 11371-78*	2

Все отверстия ф 17,5 мм

13276 ТМ-Т 9

Привязан

Инв.№

Взам.инв.№ | Подпись и дата | Инв.№подл.

Нач.отд.	Роменский		1.10.91
Н.контр.	Сацюк		1.10.91
ГИПстр.	Кобелев		1.10.91
Нач.гр.	Кулешова		1.10.91

407-3-609.91-АС.И-127

Изделие АМ-2

Стадия	Масса	Масштаб
РП	4.6	1:10
Лист	Листов 1	

СЕВЗАПЭНЕРГОСЕТЬПРОЕКТ Ленинград

2809-11

Формат А4

Альбом 9

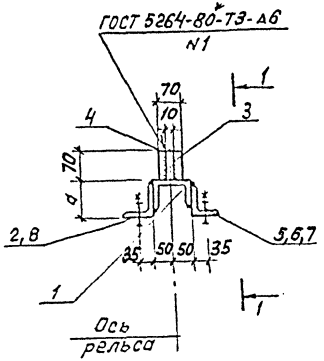

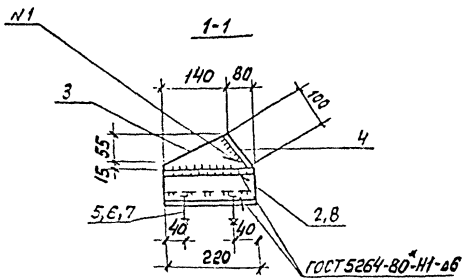

Марка	Поз.	Наименование	Кол.	Масса ед., кг	Масса марки, кг
АМ-3	1	Швеллер 10 ГОСТ 8240-89 ℓ=220	1	1,9	6,7
	2	Уголок 75×50×6 ГОСТ 8509-86 ℓ=220	2	1,25	
	3	Лист 10 ГОСТ 19903-74* S=210×70	1	1,1	
	4	Лист 10 ГОСТ 19903-74* S=100×70	1	0,5	
	5	Болт М16×55 ГОСТ 7798-70*	4		
	6	Гайка М16,5 ГОСТ 5915-70*	4		
	7	Шайба 16 ГОСТ 11371-78*	4		
АМ-4		Поз. 1,3,4,5,6,7 см. АМ-3	-	4,2	7,2
	8	Уголок 75×75×6 ГОСТ 8510-86 ℓ=220	2	1,5	

Поз. 3

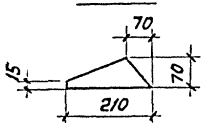

Марка	d, мм
АМ-3	55
АМ-4	75

Все отверстия ф 17,5 мм

Привязан

Инв. N

13276 тм-т 9

Нач. отд.	Роменский		1.10.91
Н. контр.	Сацюк		1.10.91
ГИП стр.	Ковалев		1.10.91
Нач. гр.	Кулешова		1.10.91

407-3-609.91-АС.И-128

Изделия АМ-3, АМ-4

Стадия	Масса	Масштаб
РП	см. табл.	1:10
Лист	Листов 1	

СЕВЗАПЭНЕРГОСЕТЬПРОЕКТ Ленинград

Инв. N подл. | Подпись и дата | Взам. инв. N

2809-11

формат А3

Альбом 9

МК-60

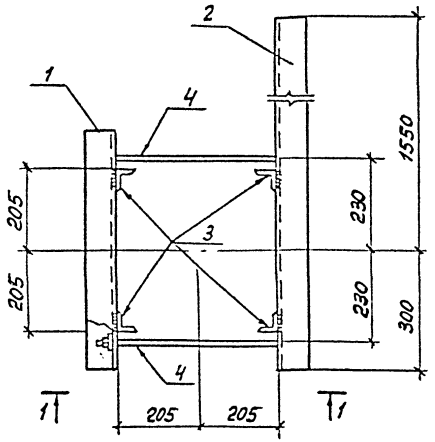

1-1

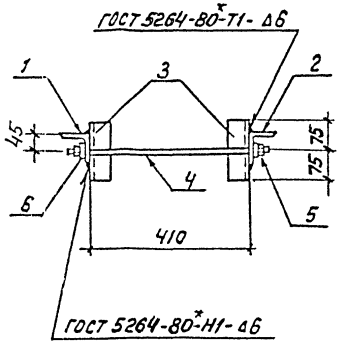

Марка	Поз.	Наименование	Кол.	Масса, кг
МК-60, МК-61	1	Уголок 75×75×6-ГОСТ 8509-86		20,8
		ℓ= 600 4,1 кг	1	
	2	Уголок 75×75×6-ГОСТ 8509-86		
		ℓ= 1850 12,7 кг	1	
	3	Уголок 50×50×5-ГОСТ 8509-86		
		ℓ= 150 0,57 кг	4	
	4	Круг 16-ГОСТ 2590-88		
		ℓ= 540 0,85 кг	2	
	5	Гайка М16-ГОСТ 5915-70*	4	
	6	Шайба 16-ГОСТ 11371-78*	4	

Изделие МК-61 зеркально МК-60

Поз.4

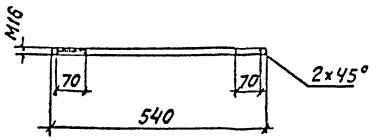

Все отв. ф19мм

Привязан

Инв.N

13276тм-т.9

Нач.отд.	Роменский		1.10.91	407-3-609.91-АС.И-129
Н.контр.	Сацюк		1.10.91	Изделия МК-60, МК-61
ГИПстр.	Ковалев		1.10.91	
Нач.гр.	Кулешова		1.10.91	
Инж.3к	Лизунова		1.10.91	

Стадия	Масса	Масштаб
РП	см. табл.	1:10
Лист	Листов 1	

СЕВЗАПЭНЕРГОСЕТЬПРОЕКТ Ленинград

Формат А3

2809-11

Инв. | Подп. | Подпись и дата | Взам.инв.N

gost.e-ecolog.ru