ТИПОВОЙ ПРОЕКТ

902-9-36.85

ВОЗДУХОДУВНАЯ СТАНЦИЯ ПРОИЗВОДИТЕЛЬНОСТЬЮ 270 ТЫС.$м^3$/ч

АЛЬБОМ VIII.8 8

ЗАДАНИЕ ЗАВОДУ ИЗГОТОВИТЕЛЮ НА ЭЛЕКТРОТЕХНИЧЕСКИЕ ЩИТЫ

20983-12
ЦЕНА 3-04

gost.e-ecolog.ru

			Привязан:	
Инв.№				

ТИПОВОЙ ПРОЕКТ

902-9-38.85

ВОЗДУХОДУВНАЯ СТАНЦИЯ ПРОИЗВОДИТЕЛЬНОСТЬЮ 270 ТЫС$м^3$/Ч

АЛЬБОМ VIII.88

СОСТАВ ПРОЕКТА

АЛЬБОМ I.88	ПОЯСНИТЕЛЬНАЯ ЗАПИСКА (ИЗТ.П. 902-9-36.85)
АЛЬБОМ II	ТЕХНОЛОГИЧЕСКАЯ ЧАСТЬ
АЛЬБОМ III	АРХИТЕКТУРНАЯ И САНИТАРНО-ТЕХНИЧЕСКАЯ ЧАСТИ
АЛЬБОМ IV	КОНСТРУКЦИИ СТРОИТЕЛЬНЫЕ
АЛЬБОМ V	КОНСТРУКЦИИ ЖЕЛЕЗОБЕТОННЫЕ (ИЗТП. 902-9-36.86)
АЛЬБОМ VI	ИЗДЕЛИЯ СТРОИТЕЛЬНЫЕ (ИЗ Т.П. 902-9-36.85)
АЛЬБОМ VII.88	ЭЛЕКТРООБОРУДОВАНИЕ И АВТОМАТИЗАЦИЯ
АЛЬБОМ VIII.88	ЗАДАНИЕ ЗАВОДУ-ИЗГОТОВИТЕЛЮ НА ЭЛЕКТРОТЕХНИЧЕСКИЕ ЩИТЫ
АЛЬБОМ IX.88	ТЕХНОЛОГИЧЕСКИЙ КОНТРОЛЬ
АЛЬБОМ X	ЗАДАНИЕ ЗАВОДУ НА ЩИТ РЕГУЛИРОВАНИЯ
АЛЬБОМ XI.88	СПЕЦИФИКАЦИИ ОБОРУДОВАНИЯ
АЛЬБОМ XII.88	ВЕДОМОСТИ ПОТРЕБНОСТИ В МАТЕРИАЛАХ
АЛЬБОМ XIII.88	СМЕТЫ

Примененные типовые проекты:
704-1-42 „Резервуар сварной горизонтальный для нефтепродуктов емкостью 3$м^3$"/распространяет Казахский филиал ЦИТП/
Серия 3.901-13-13. Вып. 3 „Колонка управления задвижками Ду 500-1000мм с электрическим приводом типа в"
/распространяет Тбилисский филиал ЦИТП/

Разработан
институтом Союзводоканалпроект

Главный инженер института Михайлов А.Н.

/Главный инженер проекта Санникова В.А.

Утвержден
Госстроем СССР
протокол № 26 от 6 апреля 1988г.

Введен в действие В/О Союзводоканалниипроект
приказ № 139 от апреля 1988 г.

© ЦИТП Госстроя СССР, 1988

Привязан:

Инв. №

Альбом VIII.88

NN п.п	Лист	Наименование	Стр.
1		Титульный лист	1
2	ЭМ.33И-1	Содержание	2
3	ЭМ.33И-2	Таблица комплектных устройств	4
4	ЭМ.33И-3	Щит открытый 1Щ. Технические данные аппаратов.	3
5	ЭМ.33И-4 л.1	Щит открытый 1Щ. Общий вид.	4
6	ЭМ.33И-4 л.2	Щит открытый 1Щ. Общий вид.	4
7	ЭМ.33И-4 л.3	Щит открытый 1Щ. Общий вид.	5
8	ЭМ 33И-4 л.4	Щит открытый 1Щ. Общий вид.	5
9	ЭМ 33И-4 л.5	Щит открытый 1Щ. Общий вид.	6
10	ЭМ.33И-5	Щит открытый 1Щ. Таблица перечня надписей.	6
11	ЭМ.33И-6 л.1	Щит открытый 1Щ. Схема электрическая соединений.	7
12	ЭМ.33И-6 л.2	Щит открытый 1Щ. Схема электрическая соединений.	8
13	ЭМ.33И-6 л.3	Щит открытый 1Щ. Схема электрическая соединений.	9
14	ЭМ.33И-6 л.4	Щит открытый 1Щ. Схема электрическая соединений.	10
15	ЭМ.33И-7	Щит открытый 1Щ. Таблица межпанельных соединений.	15
16	ЭМ.33И-8 л.1	Щит открытый 1Щ. Панели 1,2. Схема подключений.	11
17	ЭМ.33И-8 л.2	Щит открытый 1Щ. Панели 3,4. Схема подключений.	12
18	ЭМ.33И-9	Щит открытый 2Щ. Технические данные аппаратов.	13
19	ЭМ.33И-10	Щит открытый 2Щ. Общий вид.	14
20	ЭМ.33И-11	Щит открытый 2Щ. Таблица перечня надписей.	13, 15
21	ЭМ.33И-12 л.1	Щит открытый 2Щ. Схема электрическая соединений	16
22	ЭМ.33И-12 л.2	Щит открытый 2Щ. Схема электрическая соединений.	17
23	ЭМ.33И-13	Щит открытый 2Щ. Таблица межпанельных соединений.	15
24	ЭМ.33И-14	Щит открытый 2Щ. Схема подключений.	18

					902-9-388.5-ЭМ.33И-1		
Изм.	Лист.	№ докум.	Подп.	Дата	Воздухообувная станция производительностью 270 тыс. м³/час.	Лит.	Масса	Масштаб
						Р		б/м
Вед.инж.		Васькова				Лист 1	Листов 1	
Н.контр.		Дмитриева			Содержание.	СОЮЗВОДОКАНАЛПРОЕКТ		
Утверд.		Чижикова						

Коп. Доценко: 20983-12 3

Альбом VIII.88

Формат	Зона	Поз.	Обозначение	Наименование	Кол.	Примеч.
				Документация		
			-ЭМ.33Э-4	Общий вид		
			-ЭМ.33И-6	Схема электричес-		
				кая соединений.		
			-ЭМ.33И-5	Таблица перечня		
				надписей.		
				Сборочные единицы		
				Блоки:		
	2	1		Б 5130-3874 УхЛ4	3	
	3					
				Н1		
	1			Выключатели		
		2		АЕ 2026-10Н00 УЗБ		QF1, QF2,
				Ур 10А	5	QF3, QF5, QF7
		3		АЕ 2026-10Н00 УЗБ		
				Ур 8А	1	QF4
		4		АЕ 2026-10 Н0С УЗБ		
				Ур 12,5А	1	QF6
		5		АЕ 2026-10 Н00 УЗБ		
				Ур 4А	1	QF8

Инв.№ подл. | Подп. и дата | Взам. инв.№ | Инв.№ дубл. | Подп. и дата

Изм	Лист	№ докум.	Подп.	Дата	ТП 902-9-38.85-ЭМ.33И-3			
Разраб.		Васькова			Щит открытый 1Щ. Технические данные аппаратов.	Лит	Лист	Листов
Пров.						Р	1	4
Рук. гр.						Союзводоканалпроект		
Н. контр.		Дмитриева						
Утв.		Чижиков						

Формат	Зона	Поз.	Обозначение	Наименование	Кол.	Примеч.
	1	6		АЕ 2046.10Р00УЗАД		
				Ур 40А	2	QF11, QF13
		7		АЕ 2046М-10Р00УЗА		
				Ур 25А	1	QF14
		8		АЕ 2056-10000 УЗА		QF9, QF10
				Ур 80А	3	QF12
	2			Н2		
				Реле		
		9		РП21-001 УхЛ4Б		
				с розеткой типа 3		
				U~ 220В к 1п	2	18К1, К4
		10		ВЛ-43 УхЛ4Б компл.I		
				U~ 220В ВВ1....10с	1	18КТ2
		11		РКВ-11-33-111 УхЛ4		
				U~ 220В к 1/3 ВВ.1р ВВ		
				ВВ 0,2...30с	1	КТ3
		12		РКВ-11-33-221 УхЛ4		
				U~ 220В, к 1/3 1р, 1/3 ВВ, 1р ВВ		
				ВВ 0.2...30С	1	18КТ1
		13		РП12 УхЛ4 пп		
				U~ 220В к 1/3 1р 2п	1	18К2
		14		РПУ-2-36400 УЗБ		
				U~ 220В к 4з	1	К5
		15		РПУ-2-36220 УЗБ		
				U~ 220В к 2з 2р	1	18К3
				Рубильник		
		16		РЭ4 УЗ	1	QS1

Инв.№ подл. | Подп. и дата | Взам. инв.№ | Инв.№ дубл. | Подп. и дата

Изм	Лист	N докум.	Подп.	Дата	ТП 902-9-38.85-ЭМ.33И-3	Лист 2

Формат	Зона	Поз.	Обозначение	Наименование	Кол.	Примеч.
	3			Н3		
				Реле		
		17		РП 21-001 Ухл 4Б		
				с розеткой типа 3		19К1
				U~ 220В к 1п	2	20К1
		18		РПУ-2-36220 УЗБ		19К3
				U~ 220В к 2з 2р	2	20К3
		19		РП12 Ухл4 пп		
				U~ 220В к 1/3 1р 2п	2	19К2, 20К2
		20		ВЛ-43 Ухл 4Б компл.I		19КТ2
				U~ 220 В. ВВ1....10с	2	20КТ2
		21		РКВ-11.33-221 Ухл 4		
				U~ 220В к 1/3 1р, 1/3 ВВ, 1р ВВ		19КТ1,
				ВВ 0.2....30с	2	20КТ1
	4			Н4		
				Выключатели		
		22		АЕ 2026.10Н00 УЗБ		QF18, QF22
				Ур 10А	3	QF23
		23		АЕ 2026-10Н00 УЗБ		
				Ур Б.3А	1	QF19
		24		АЕ 2026-10 Н00 УЗБ		
				Ур 3,15	1	QF24

Инв.№ подл. | Подп. и дата | Взам. инв.№ | Инв.№ дубл. | Подп. и дата

Изм	Лист	№ докум.	Подп.	Дата	ТП 902-9-38.85-ЭМ.33И-3	Лист 3

Формат	Зона	Поз.	Обозначение	Наименование	Кол.	Примеч.
	4					
		25		АЕ 2026М-10А00УЗБ		QF20
				Ур 16А	2	QF21
		26		АЕ 2046М-10Р00УЗА		
				Ур 16А	1	QF15
		27		АЕ 2046-10Р00УЗАД		
				Ур 63А	1	QF16
		28		АЕ 2056-10000 УЗА		
				Ур 80А	1	QF17
		29		А63МУЗ U~ 220В		
				Ур 2А ОТС 1.3.ЭН		
				крепл. на панели	5	SF1...SF5
				Реле		
		30		РПУ-2М-36440 УЗБ		
				U~ 220В к 4з 4р	1	К1
				Блок зажимов		
				Б324-4П16-8/8УЗ-10	9	

Инв.№ подл. | Подп. и дата | Взам. инв.№ | Инв.№ дубл. | Подп. и дата

Изм	Лист	№ докум.	Подп.	Дата	ТП902-9-38.85-ЭМ.33И-3	Лист 4

Коп. Даценко

Альбом VIII.88

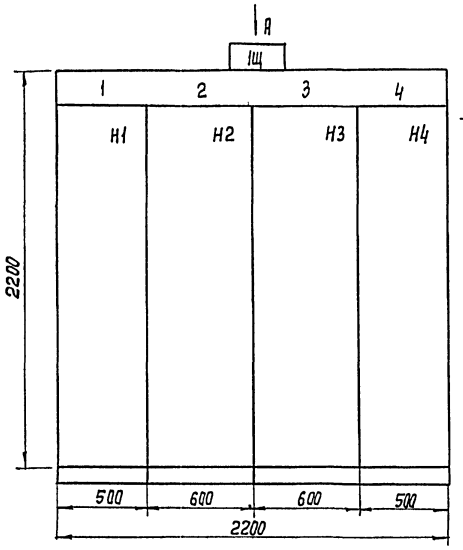

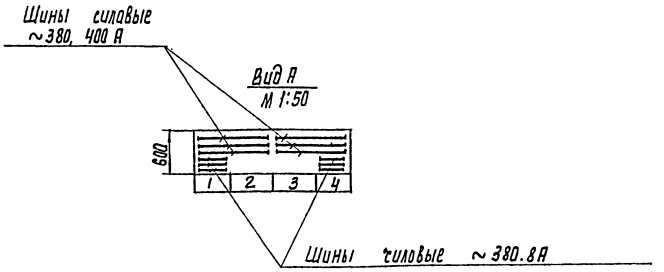

1. В контуре табличек указаны номера надписей по перечню надписей.
2. Технические данные аппаратов
3. Щит открытый одностороннего обслуживания

Надписи на верхнем обрамлении

Строка	1	Ввод 1	18. Насос	19,20. Насосы	Ввод 2
	2	Отходящие линии	Секционный рубильник		Отходящие линии
	3				Питание оперативных цепей
	4				
Панель		1	2	3	4

					ТП 902-9-38.85 -ЭМ.33 И-Ч		
Изм.	Лист	N- докум.	Подп.	Дата	Воздухадувная станция производительностью 270 тыс. м³/ч	Лит.	Масса	Масштаб
						Р		1:20
						Лист 1		Листов 5
Вед. инж.		Васькова			Щит открытый 1Щ общий вид.	СОЮЗВОДОКАНАЛПРОЕКТ		
Н. Контр.		Дмитриева						
Утв.		Чинников						

Формат А3

Инв. № подл. | Подп. и дата | Взам. инв. № | Инв. № дубл. | Подп. и дата

Наименование	Кол. НКУ	Кол. проводных панелей	Обозначение таблицы аппаратов	Примечание
Щит открытый 1Щ, одностороннего обслуживания, состоящий из 4х панелей глубиной 600мм	1	4	-АЭМ.33И-3	
Щит открытый 2Щ двухстороннего обслуживания, состоящий из 2-х панелей глубиной 600 мм	1	2	-АЭМ.33И-В	

					ТП902-9-38.85 -ЭМ.33И-2		
Изм.	Лист	N- докум.	Подп.	Дата	Таблица комплектных устройств	Лит	Лист	Листов
Разраб.		Васькова				Р	1	1
Пров.								
Рук. бр.								
Н. Контр.		Дмитриева				СОЮЗВОДОКАНАЛПРОЕКТ		
Утв.		Чинников						

Формат А4

Инв. N подл. | Подп. и дата | Взам. инв. N | Инв. N дубл. | Подп. и дата

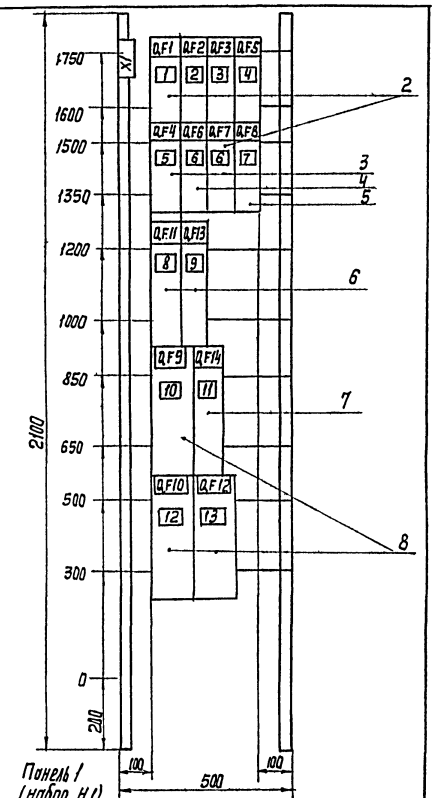

					9 02-9-38.85-ЭМ.33И-Ч		
Изм.	Лист	N- докум.	Подп.	Дата	Воздухадувная станция производительностью 270 тыс. м³/ч	Лит.	Масса	Масшт.
						Р		1:10
						Лист 2		Листов 5
Вед. инж.		Васькова			Щит открытый 1Щ. общий вид.	СОЮЗВОДОКАНАЛПРОЕКТ		
Н. Контр.		Дмитриева						
Утв.		Чинников						

20983-12 5

Формат А4

Инв. № подл. | Подп. и дата | Взам. инв. № | Инв. № дубл. | Подп. и дата

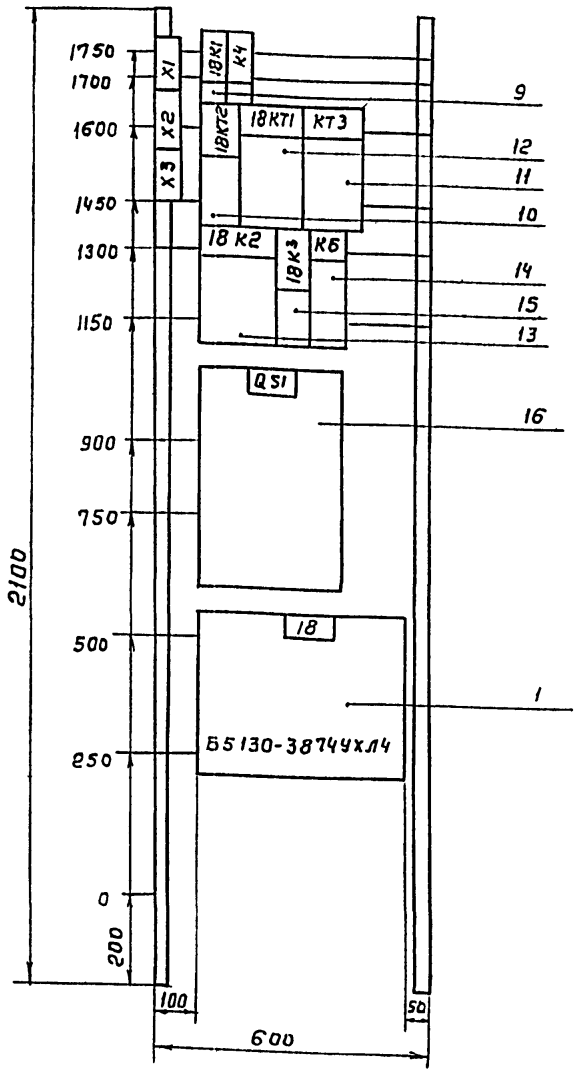

Панель 2 (Набор н2)

					ТП 902-9-38.85-ЭМ.33И-4	
Изм.	Лист	№ докум.	Подп.	Дата	Воздуходувная станция производительностью 270 тыс. м³/ч	Лит. / Масса / Масштаб: Р / / 1:10
Привязан						Лист 3 / Листов 5
		Вед.инж	Васькова		Щит открытый 1Щ. Общий вид	СОЮЗВОДОКАНАЛПРОЕКТ
		Н.контр.	Дмитриева			
Инв. №		Утвер.	Чижиков			

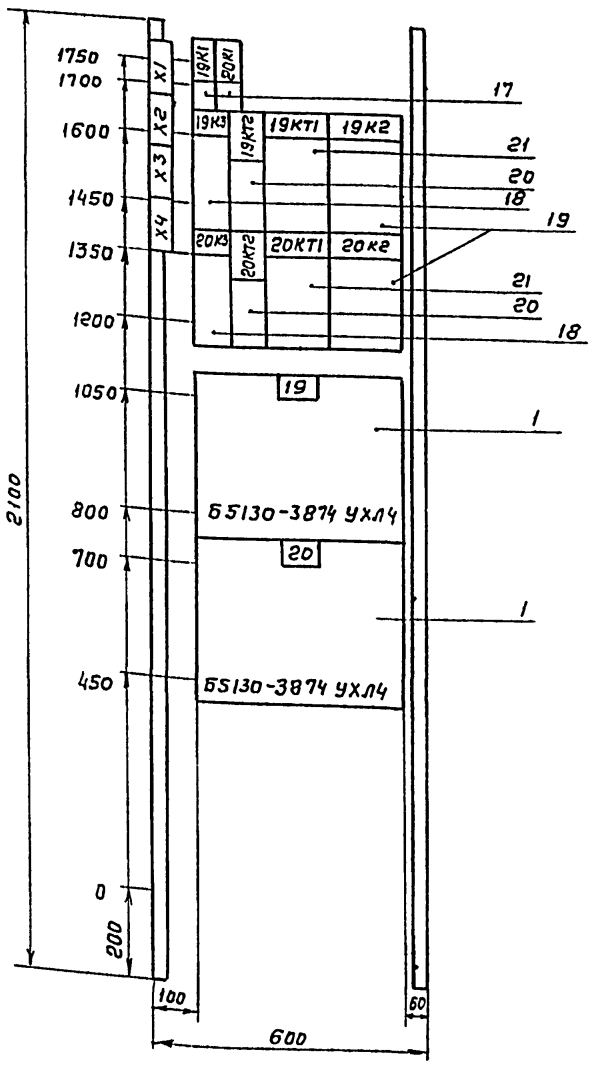

Панель 3 (Набор н3)

					ТП 902-9-38.85-ЭМ.33И-4	
Изм.	Лист	№ докум.	Подп.	Дата	Воздуходувная станция производительностью 270 тыс. м³/ч	Лит. / Масса / Масштаб: Р / / 1:10
Привязан						Лист 4 / Листов 5
		Вед.инж	Васькова		Щит открытый 1Щ. Общий вид	СОЮЗВОДОКАНАЛПРОЕКТ
		Н.контр.	Дмитриева			
Инв. №		Утвер.	Чижиков			

Альбом VIII.88

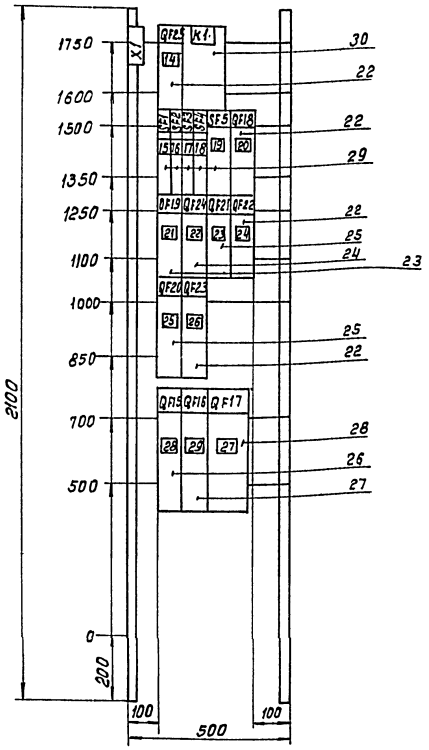

Панель 4 (набор Н4)

ТП 902-9-38.85-ЭМ.33И-4

Изм.	Лист	№ докум.	Подп.	Дата
Вед.инж.		Васькова		
Н.контр.		Дмитриева		
Утвер.		Чижиков		

Воздухоудувная станция производительностью 270 тыс. м³/г

Щит открытый 1Щ. Общий вид.

Лит	Масса	Масштаб
Р		1:10
Лист 3	Листов 5	

СОЮЗВОДОКАНАЛПРОЕКТ

Инв.№подл. | Подпись и дата | Взам.инв.№ | Инв.№ дубл. | Подп. и дата

Панель	Надпись	Поз. обозначение	Место надписи	Текст	Кол.	Вид шрифта	Заготовка
1				Панель 1			
			Верхнее обрамление	Ввод 1			
				Отходящие линии			
	1	QF1	Табличка	*)	1		
	2	QF2	—"—	оперативные цепи	1		
	3	QF3	—"—	*)	1		
	4	QF4	—"—	*)	1		
	5	QF5	—"—	маслонасос10	1		
	6	QF6,QF7	—"—	отопление	2		
	7	QF8	—"—	Вентиляторы	1		
	8	QF11	—"—	*)	1		
	9	QF13	—"—	кран	1		
	10	QF9	—"—	групповой автомат	1		
	11	QF14	—"—	Рабочее освещение	1		
	12	QF10	—"—	*)	1		
	13	QF12	—"—	Сварочный агрегат	1		
2				Панель 2			
			Верхнее обрамление	18. Насос			
				Секционный рубильник	1		
			Табличка	18К1	1		
			—"—	К4	1		
			—"—	18КТ2	1		
			—"—	18КТ1	1		
			—"—	КТ3	1		
			—"—	18К2	1		
			—"—	18К3	1		
			—"—	К5	1		
			—"—	QS1	1		
			—"—	18	1		

ТП 902-9-38.85-ЭМ.33И-5

Изм	Лист	№ докум.	Подп.	Дата
Разраб.		Васькова		
Провер.				
Рук.бр.				
Н.контр.		Дмитриева		
Утв.		Чижиков		

Щит открытый 1Щ. Таблица перечня надписей.

Лит.	Лит	Листов
Р	1	2

СОЮЗВОДОКАНАЛПРОЕКТ

Коп. Доценко

Панель	Надпись	Поз. обозначение	Место надписи	Текст	Кол.	Вид шрифта	Заготовка
3				Панель 3			
			Верхнее обрамление	19,20. Насосы			
			Табличка	19К1	1		
			—"—	20К1	1		
			—"—	19К3	1		
			—"—	19КТ2	1		
			—"—	19К2	1		
			—"—	20К3	1		
			—"—	20КТ2	1		
			—"—	20КТ1	1		
			—"—	20К2	1		
			—"—	19	1		
			—"—	20	1		
4				Панель 4			
			Верхнее обрамление	Ввод 2			
				Отходящие линии			
				питание оперативных цепей	1		
	14	QF25	Табличка	АВР оперативного тока	1		
			—"—	К1			
	15	SF1	—"—	Аварийная сигнализация	1		
	16	SF2	—"—	предупредительная сигнализ.	1		
	17	SF3	—"—	Насосы18,19,20. цепи упр.	1		
	18	SF4	—"—	Щит регулирования	1		
	19	SF5	—"—	*)	1		
	20	QF18	—"—	Маслонасос 9	1		
	21	QF19	—"—	Вентиляторы	1		
	22	QF24	—"—	Фильтры рулонные	1		
	23	QF21	—"—	*)	1		
	24	QF22	—"—	*)	1		
	25	QF20	—"—	отопление	1		
	26	QF23	—"—	Щит оператора	1		
	27	QF17	—"—	Групповой автомат	1		
	28	QF15	—"—	Аварийное освещение	1		
	29	QF16	—"—	*)	1		
				Примечание: *) резерв			

Инв.№подл. | Подп. и дата | Взам.инв.№ | Инв.№ дубл. | Подп. и дата

902-9-38.85-ЭМ.33И-5 Лист 2

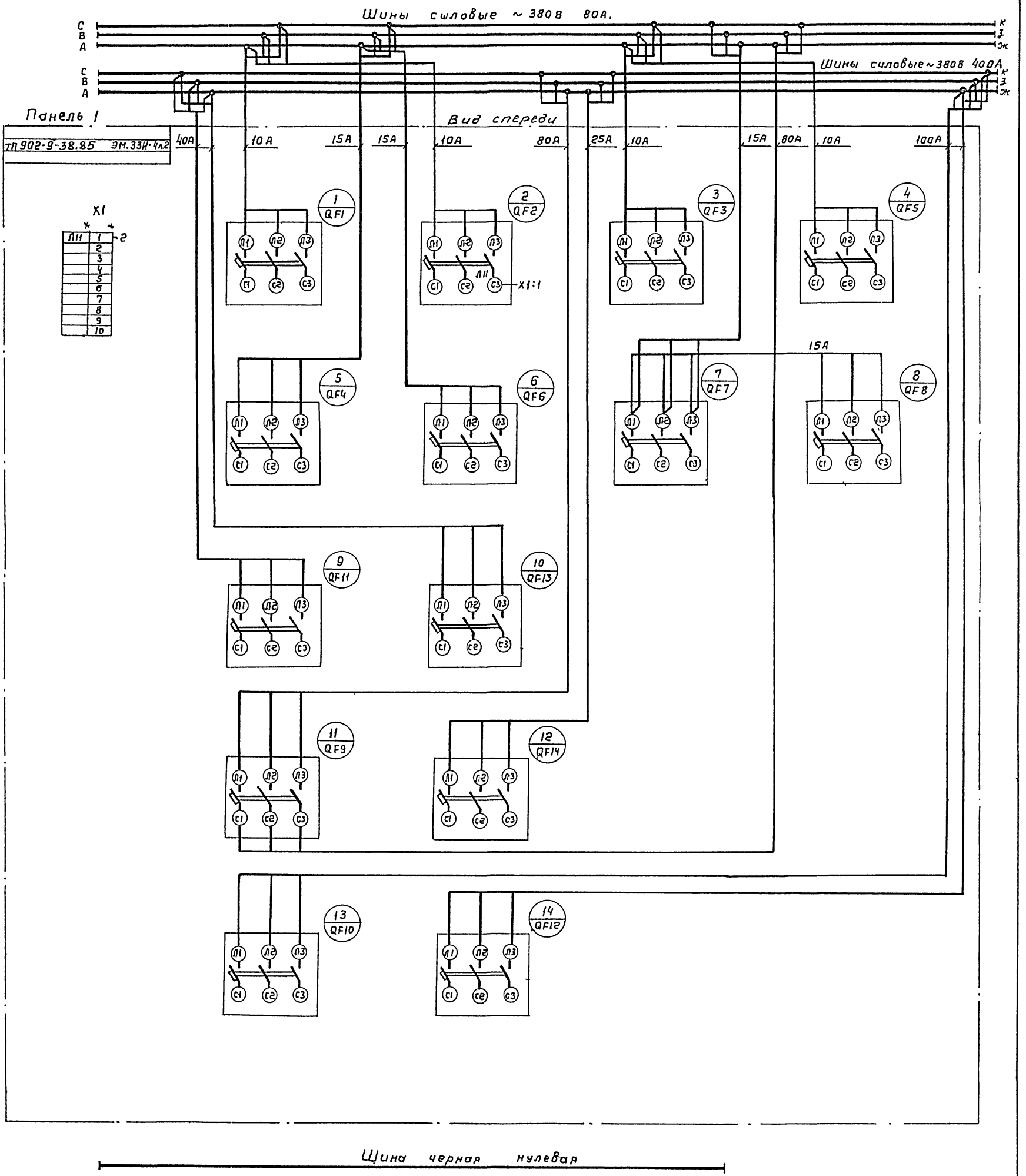

Альбом VIII.88

Панель 1 (Набор Н1)

					ТП 902-9-38.85-ЭМ.33И-6			
					Воздуходувная станция производительностью 270 тыс. м³/час	Лит.	Масса	Масштаб
						р		б/н
						Лист 1	Листов 4	
Изм	Лист	№ докум.	Подп.	Дата				
Вед.инж	Васькова				Щит открытый 1Щ. Схема электрическая соединений.	СОЮЗВОДОКАНАЛПРОЕКТ		
Н.контр.	Дмитриев							
Утвер.	Чижиков							

Привязан

Инв. №

Инв. № подл. | Подп. и дата | Взам. инв. № | Инв. № дубл. | Подп. и дата

20983-12 8 Копиров. Гольденбаум Формат А4

Альбом VIII.88

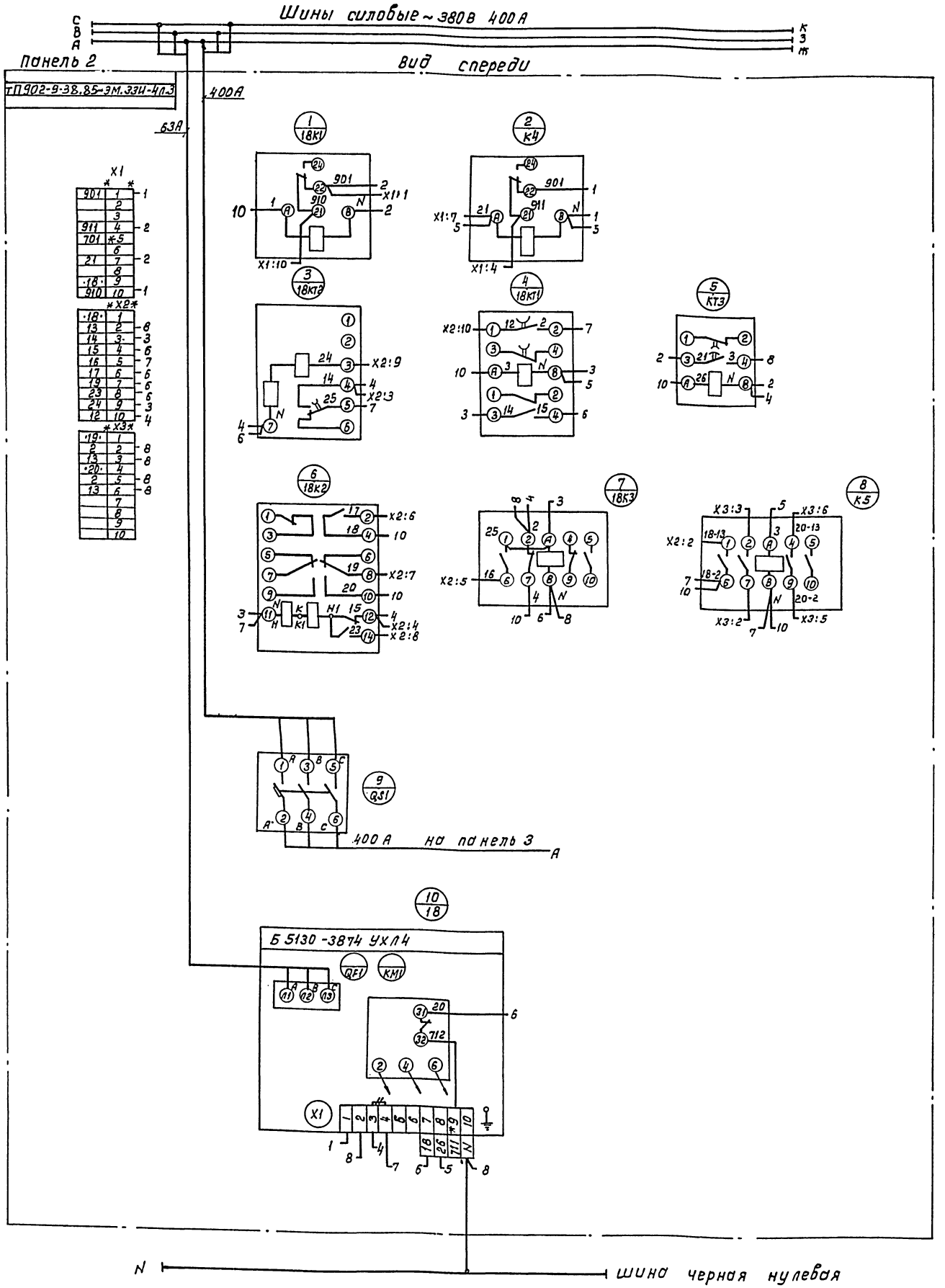

—//— демонтировать

Панель 2 (набор Н2)

Изм	Лист	№ докум.	Подп.	Дата
Ред.инж	Васькова			
Н.контр.	Дмитриева			
Утвер.	Чижиков			

Привязан

Инв.№

Коп. Доценко

ТП 902-9-38.85-ЭМ.33И-6

Воздуходувная станция производительностью 270 тыс. м³/г

Щит открытый 1 Щ. Схема электрическая соединений.

Лит	Масса	Масштаб
Р		б/м

Лист 2 | Листов 4

СОЮЗВОДОКАНАЛПРОЕКТ

20983-12 9

Инв.№ подл. | Подп. и дата | Взам. инв.№ | Инв.№ дубл. | Подп. и дата

Альбом VIII.88

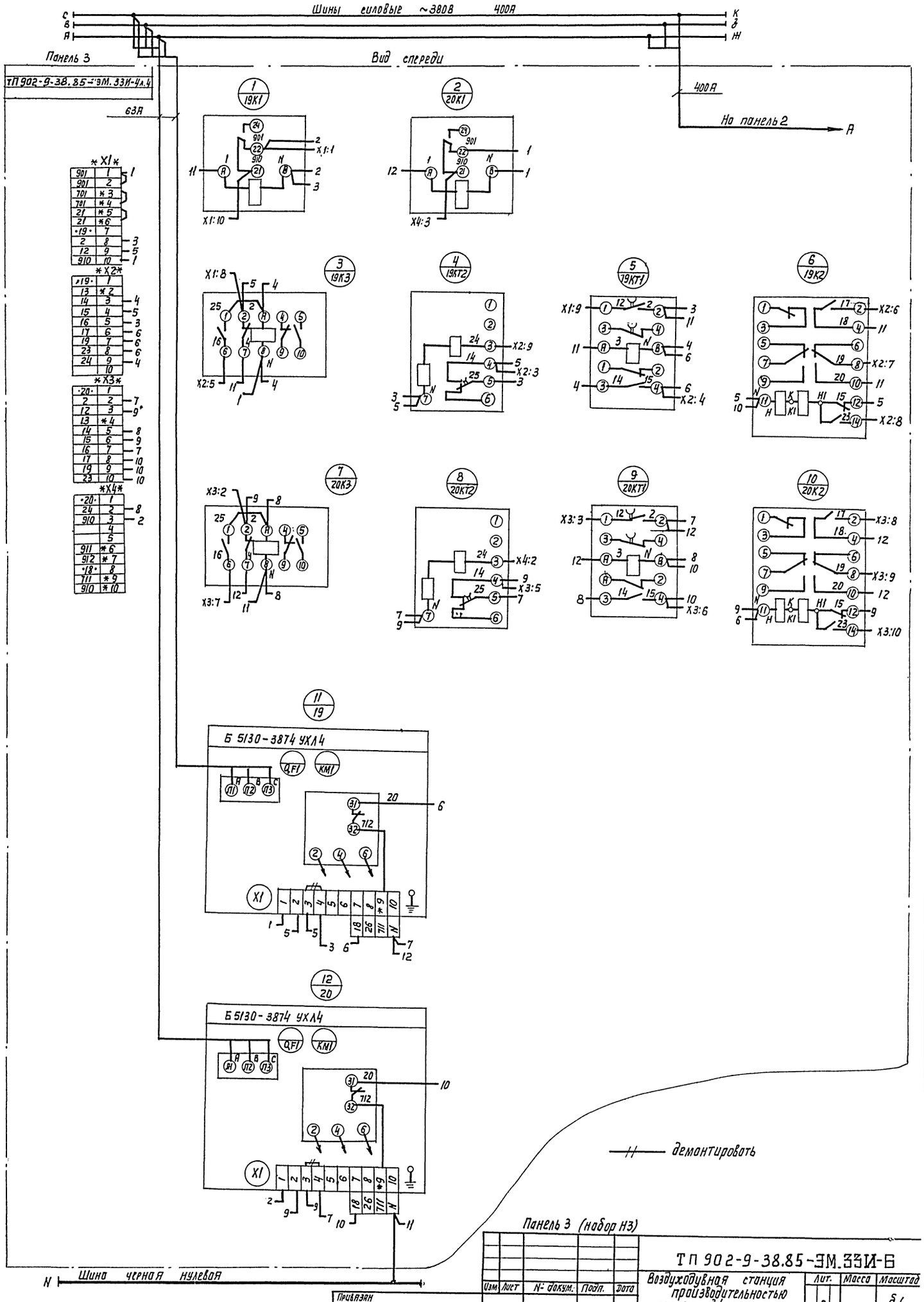

Панель 3 (набор Н3)

Изм	Лист	N: докум.	Подп.	Дата
Вед. инж.		Васькова		
Н. контр.		Дмитриева		
Утв.		Чижиков		

ТП 902-9-38.85-ЭМ.33И-6

Воздуходувная станция производительностью 270 тыс. м³/час

Лит.	Масса	Масштаб
Р		б/м

Лист 3 | Листов 4

Щит открытый 1Щ. схема электрическая соединений

СОЮЗВОДОКАНАЛПРОЕКТ

Привязан

Инв. N:

Копир: Лаврухина

20983-12 10

формат 4

Инв. N подл. | Подп. и дата | Взам. инв. N: | Инв. N: дубл. | Подп. и дата

Альбом VIII.88

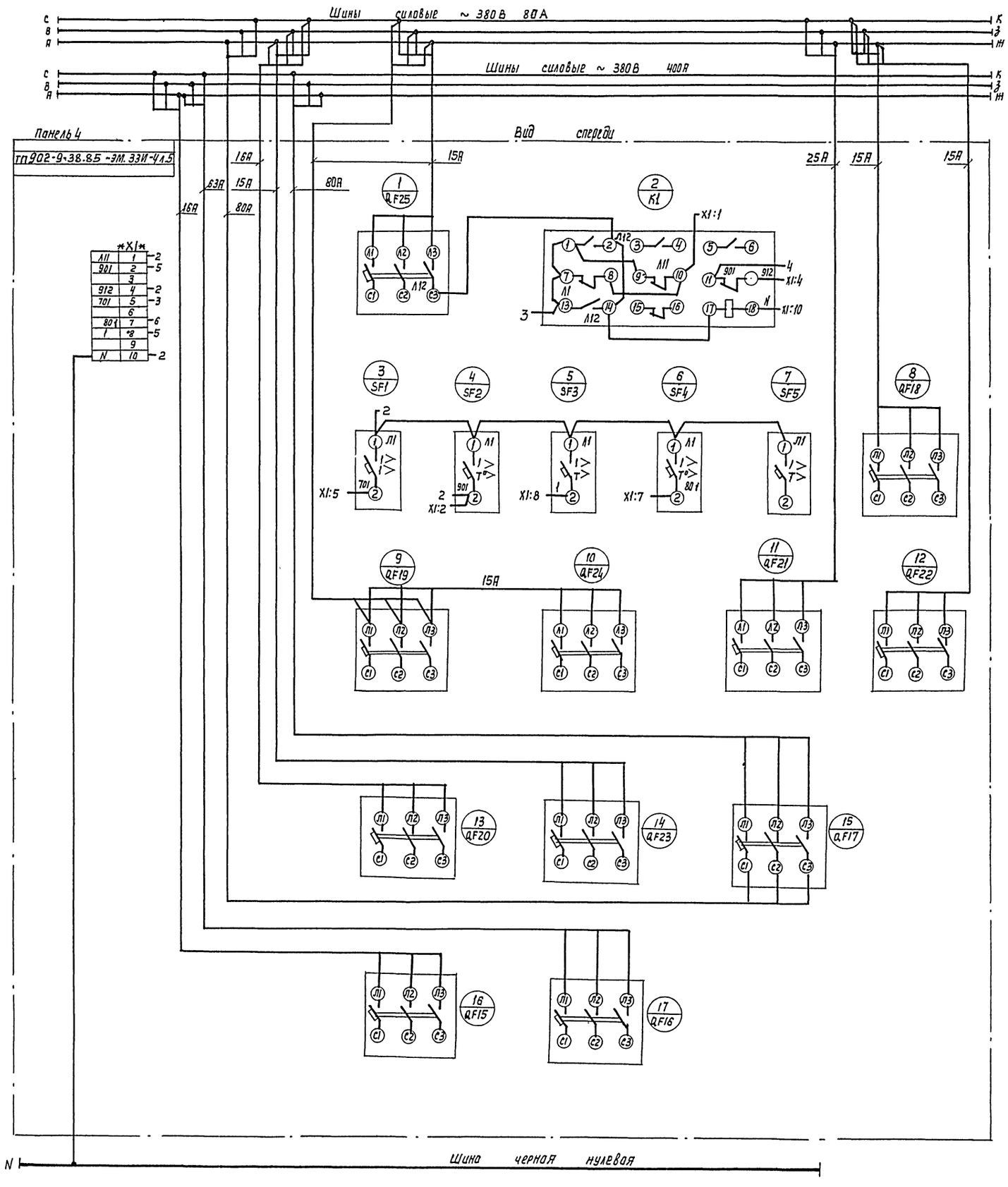

Панель 4 (Набор Н4)

Изм.	Лист	№ докум.	Подп.	Дата	ТП 902-9-38.85-ЭМ.ЗЗИ-6
Разраб.		Васькова			Воздухоподувная станция производительностью 270тыс. м³/ч
Нач.отд.		Дмитриева			Щит открытый 1Щ. Схема электрическая соединений
Н.Контр.		Дмитриева			
Утв.		Чижиков			

Лит. Р | Масса | Масштаб 6/м | Лист 4 | Листов 4

Союзводоканалпроект

Привязан

Инв.№

Копир. Лаврухина

20983-12 11

Формат А2

Инв.№ подл. | Подп. и дата | Взам. инв.№ | Инв.№ дубл. | Подп. и дата

Альбом. VIII.88

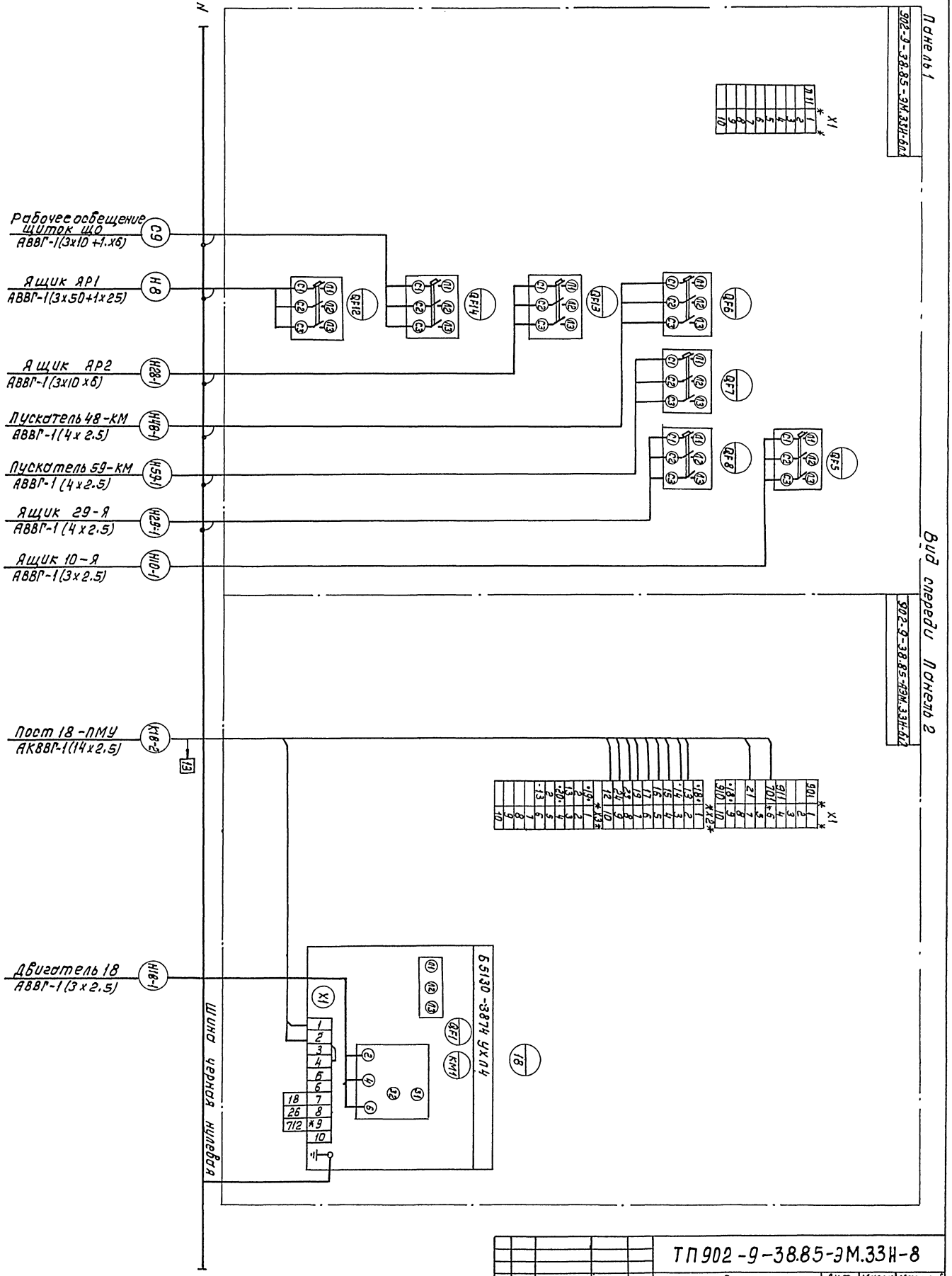

					ТП 902-9-38.85-ЭМ.33Н-8		
Изм.	Лист	№ докум.	Подп.	Дата	Воздухоподувная станция производительностью 270 тыс. м³/час.	Лит	Масса	Масштаб
						Р		Б/М
Нач. отд.		Чижиков			Щит открытый 1 щ. панели 1,2 Схема подключений.	Лист 1	Листов 2	
Н. контр.		Дмитриева				Союзводоканалпроект		
Вед. инж.		Васькова						

Коп. Доценко

Инв. № подл. | Подп. и дата | Взам. инв. № | Инв. № дубл. | Подп. и дата

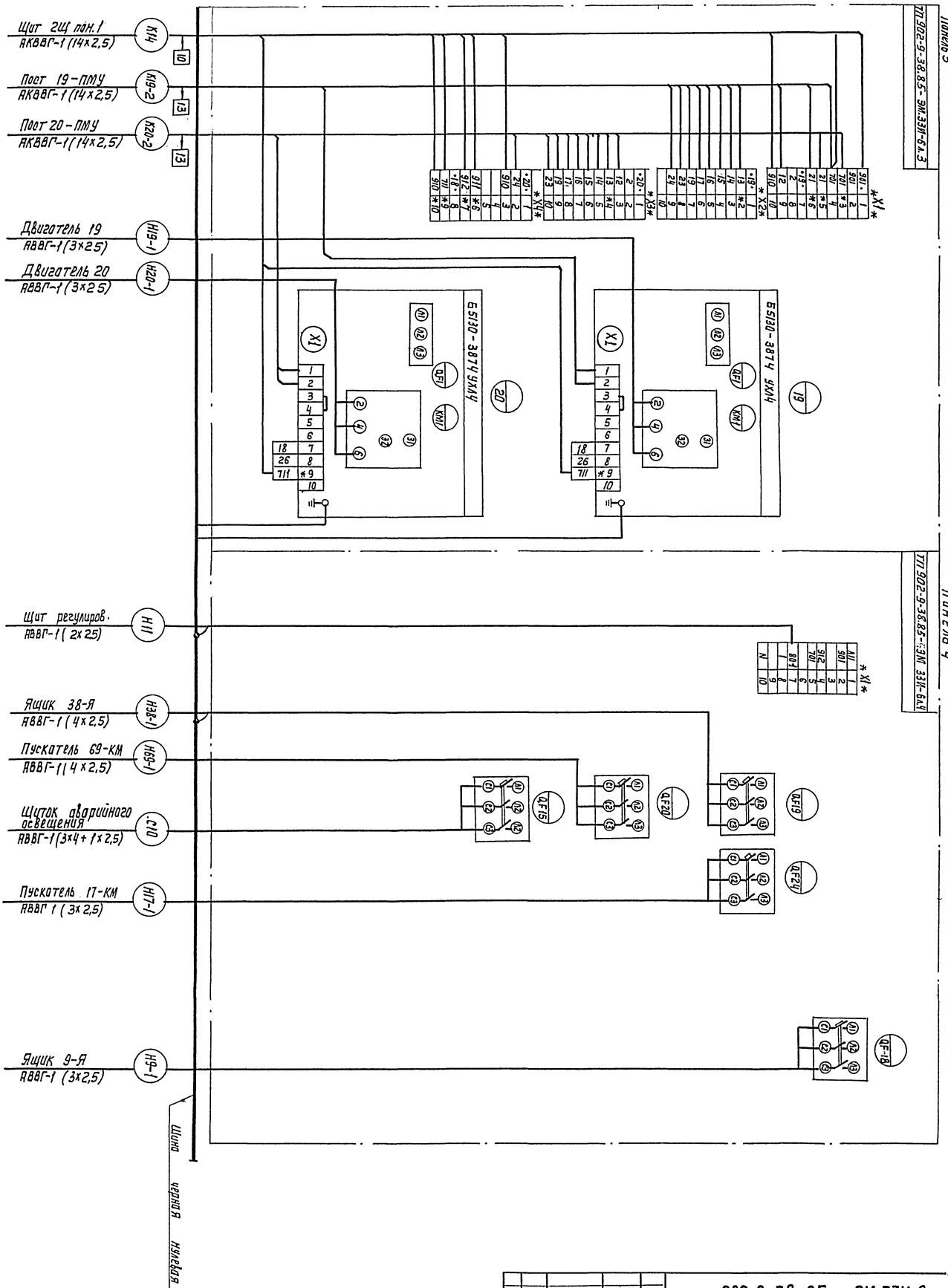

Изм.	Лист	№ докум.	Подп.	Дата
Нач. отд.		Чижиков		
Н. Контр.		Дмитриева		
Вед. инж.		Васькова		

902-9-38.85 - ЭМ.33И-8

Воздухадувная станция производительностью 270 тыс. м³/час.

Лит	Масса	Масштаб
Р		б/м
Лист 2	Листов 2	

Щит открытый 1Щ. Панели 3,4. Схема подключений.

СОЮЗВОДОКАНАЛПРОЕКТ

Копир. Лаврухина

20983-12 13 Формат А2

Инв.№ подл. | Подп. и дата | Взам. инв.№ | Инв.№ дубл. | Подп. и дата

Альбом VIII. 88

Формат	Зона	Поз.	Обозначение	Наименование	Кол.	Примечание
				Документация		
			-ЭМ. 33И-10	Общий вид		
			-ЭМ. 33И-12	Схема электрическая соединений		
			-ЭМ. 33И-11	Таблица перечня надписей		
		1		H1		
				Выключатель		
		1		АП 5.06-2НТУ3.0 тс 3,5		
				с б/к 1П Iр 4А	1	QF
				Реле		
		2		РП 12 УХЛ4 ПП		
				U~ 220 В к 1з 1р 2П	1	K2
		3		РП 21-001 УХЛ4 Б		
				с розеткой типа 3		
				U~ 220 В к 1П	2	K1, K3
		4		Вл 4з УХЛ4 Б		
				U~ 220 В 8 В 1... 10 с		
				компл I	1	KT1
		5		РЭУ 11-11-45032-40 УЗ		
				I ср 0,16А ПУ	15	KH1...KH15
		6		Трансформатор.		
				ОСМ-1-0.063У		
				U~ 220/36 В	1	T1

Изм	Лист	№ докум.	Подп.	Дата
Разраб.		Васькова	ВДелл	
Пров.				
Рук. бр.				
Н. контр.		Дмитриева	ВДелл	
Утв.		Чижиков		

ТП 902-9-38.85-ЭМ.33И-9

Щит открытый 2Щ. Технические данные аппаратов

Лит	Лист	Листов
Р	1	3

СОЮЗВОДОКАНАЛПРОЕКТ

Подпись и дата | Инв. № дубл. | Взам. инв. № | Подпись и дата | Инв. № подл.

Формат	Зона	Поз.	Обозначение	Наименование	Кол.	Примечание
	1			Арматура		
		7		АС 120 15 У2		
				U~ 220 В линза белая	1	HL1
		8		АС-120 14-У2		
				U- 220 В линза желтая	3	HL2...HL4
		9		Кнопки		
				КЕ 011 У3 исп. 4		
				Штифт черный	2	SB1, SB2
		10		Резистор		
				ПЭВР-100 У4 R=740 ом ±10%	1	R1
		11		сирена		
				СС-1 U~ 220 В	1	HA1

Изм	Лист	№ докум.	Подп.	Дата

ТП 902-9-38.85-ЭМ.33И-9

Лист 2

Подпись и дата | Инв. № дубл. | Взам. инв. № | Подпись и дата | Инв. № подл.

Формат	Зона	Поз	Обозначение	Наименование	Кол.	Примечание
	2			H2		
				Реле		
		12		РЭУ-11-11-45032-40 УЗ		
				I ср 0,16А ПУ	15	KH
		13		РП-12 УХЛ4 ПП		
				U~ 220 В к 1з 1р 2П	1	K5
		14		РП-21-001 УХЛ4 Б		
				U-220 В, к 1П, с розеткой 7.3	1	K4
		15		Вл 43 УХЛ4 Б компл. I		
				U~ 220 В, 8 В 1... 10 с	1	KT2
				Арматура		
		16		АС 120 15 У2		
				U~ 220 В линза белая	1	HL6
		17		АС 120 14 У2		
				U~ 220 В линза желтая	3	HL7...HL9
				Кнопки		
		18		КЕ 011 У3 исп. 4		
				Штифт черный	2	SB3, SB4
		19		Резистор		
				ПЭВР-100 У4		
				R 470 ом ± 10%	1	R Y1
		20		Звонок		
				ЗВП-220 U~ 220 В	1	HA2
				Блок зажимов		
				БЗ 24-4П 16-8/ВУЗ-10	8	

Изм.	Лист	№ докум.	Подп.	Дата

ТП 902-9-38.85-ЭМ.33И-9

Лист 3

Подпись и дата | Инв. № дубл. | Взам. инв. № | Подпись и дата | Инв. № подл.

Панель	Надпись	Поз. обозначение	Место надписи	Текст	Кол.	Вид шрифта	Заготовка
				Панель1			
			Верхнее				
			обрамлен.	Аварийная сигнализация	1		
	1	HL1	Табличка	Нет напряжения	2		
			—"—	HA1	1		
	2		—"—	Блинкер поднят	1		
	3	HL2	—"—	1 ряд	1		
	4	HL3	—"—	2 ряд	1		
	5	HL4	—"—	3 ряд	1		
	6		—"—	Аварийное откл. насоса	1		
	7	KH2	—"—	18	1		
	8	KH3	—"—	19	1		
	9	KH4	—"—	20	1		
	10		—"—	неисправность	1		
	11	KH5	—"—	КТП	1		
	12	KH6	—"—	Кислородомеры	1		
	13	KH7	—"—	Авария в РУ-6(10) кВ	1		
	14	KH8	—"—	*)	1		
	15		—"—		1		
	16	KH9	—"—	*)	1		
	17	KH10	—"—	*)	1		
	18		—"—		1		
	19	KH11	—"—	*)	1		
	20	KH12	—"—	*)	1		

Изм	Лист	№ докум	Подп.	Дата
Разраб		Васькова	ВДелл	
Провер.				
Рук. бр.				
Н. контр.		Дмитриева	ВДелл	
Утв.		Чижиков		

ТП 902-9-38.85-ЭМ.33И-11

Щит открытый 2Щ. Таблица перечня надписей

Лит	Лист	Листов
Р	1	3

СОЮЗВОДОКАНАЛПРОЕКТ

Подпись и дата | Инв. № дубл. | Взам. инв. № | Подпись и дата | Инв. № подл.

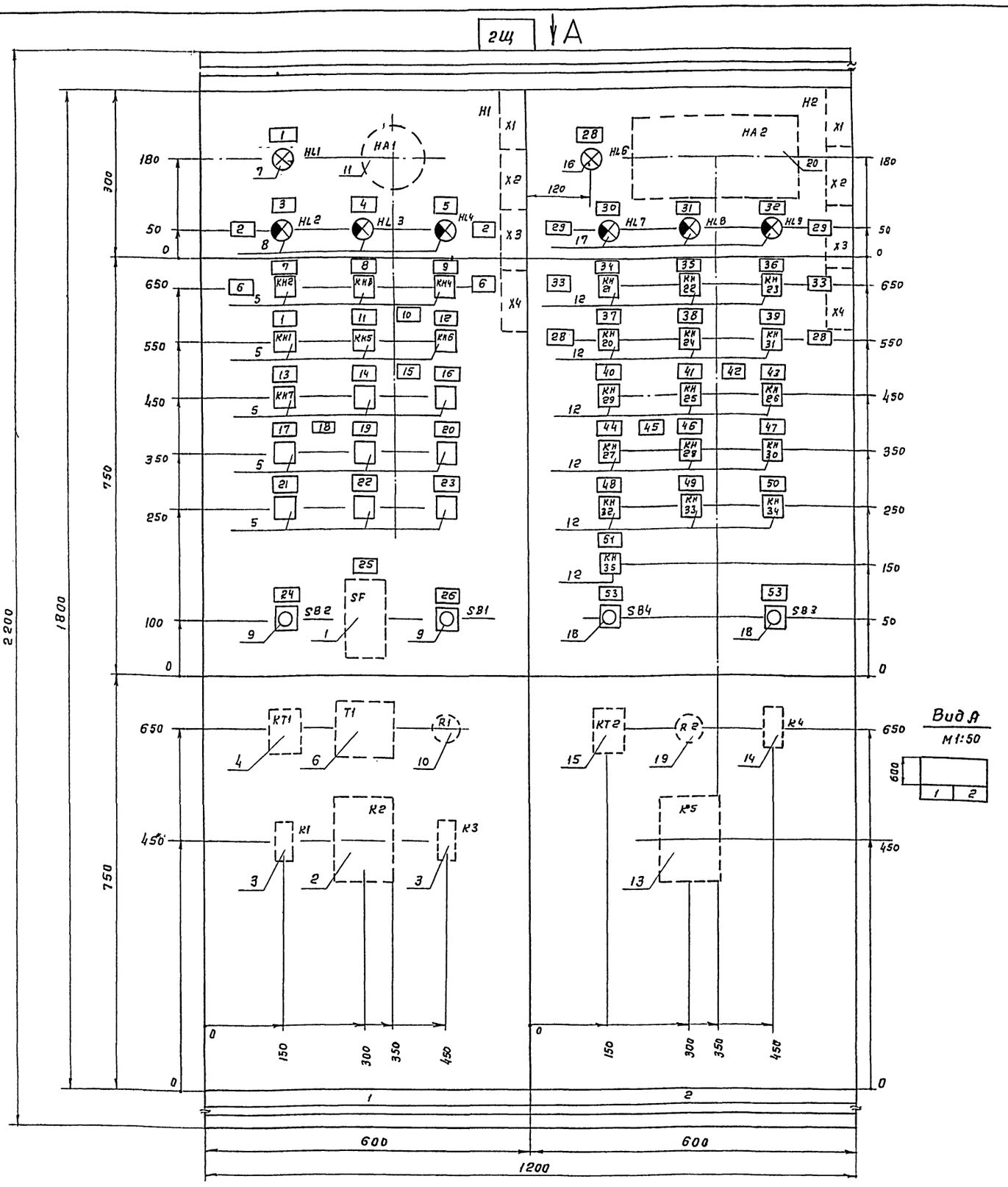

Надписи на обрамлении

Строка		Аварийная сигнализация	Предупредительная сигнализация
	1		
	2		
	3		
	4		
Панель		1	2

1. Технические данные аппаратов - ЭМ. 33И-9.

2. В контуре табличек указаны номера надписей по перечню надписей - ЭМ. 33И-11

3. Щит открытый двухстороннего обслуживания.

Изм.	Лист	№ докум.	Подп.	Дата	
Ведущ. инж.		Васькова			
Н. контр.		Дмитриева			
Утв.		Чижиков			

902-9-38.85-ЭМ.33И-10

Воздухоудувная станция производительностью 270 тыс. м³/ч.

Лит	Масса	Масштаб
Р		1:5
Лист 1	Листов 1	

Щит открытый 2Щ. Общий вид

Союзводоканалпроект

20983-12 15 Копир. Гольденбаум Формат

Инв. № подл. | Подпись и дата | Взам. инв. № | Инв. № дубл. | Подпись и дата

Альбом VIII.88

Панель	Надпись	Поз. обозначение	Место надписи	Текст	Кол.	Вид шрифта	Заготовка
1	21	KH13	Табличка	*)	1		
	22	KH14	—"—	*)	1		
	23	KH15	—"—	*)	1		
	24	SB2	—"—	опробование	1		
	25	QF	—"—	Цепи контроля кислородом	1		
	26	SB1	—"—	Съем сигнала	1		
			—"—	KT1	1		
			—"—	T1	1		
			—"—	R1	1		
			—"—	K1	1		
			—"—	K2	1		
			—"—	K3	1		
2				Панель 2			
			Верхнее				
			обрамление	Предупредительная сигнализ.	1		
	28	HL6	табличка	нет напряжения	2		
			—"—	HA2	1		
	29		—"—	Блинкер поднят	2		
	30	HL7	—"—	1 ряд	1		
	31	HL8	—"—	2 ряд	1		
	32	HL9	—"—	3 ряд	1		
	33		—"—	Нет напряж. в цепях			
				управл. насосами	2		
	34	KH21	—"—	18	1		
	35	KH22	—"—	19	1		
	36	KH23	—"—	20	1		

Инв. № подл. | Подп. и дата | Взам. инв. № | Инв. № дубл. | Подп. и дата

ТП 902-9-38.85-ЭМ.33И-11 Лист 2

Панель	Надпись	Поз. обозначение	Место надписи	Текст	Кол.	Вид шрифта	Заготовка
	37	KH20	Табличка	В схеме авар. сигнализации	1		
	38	KH24	—"—	В общих цепях насос 18, 19, 20	1		
	39	KH31	—"—	В схеме регулирования	1		
	40	KH29	—"—	неисправность в РУ-6(10)кВ	1		
	41	KH25	—"—	оперативного тока	1		
	42		—"—	Сработало АВР	1		
	43	KH26	—"—	0.4кВ.	1		
	44	KH27	—"—	Выше нормы	1		
	45		—"—	Концентрация кислорода			
				в аэротенке	1		
	46	KH28	—"—	ниже нормы	1		
	47	KH30	—"—	нет напряжения на шинах			
				0.4кВ собств. нужд РУ-6(10)кВ	1		
	48	KH32	—"—	*)	1		
	49	KH33	—"—	*)	1		
	50	KH34	—"—	*)	1		
	51	KH35	—"—	*)	1		
	52	SB4	—"—	Опробование	1		
	53	SB3	—"—	Съем сигнала	1		
			—"—	KT2	1		
			—"—	R2	1		
			—"—	K4	1		
			—"—	K5	1		
				*) резерв			

Инв. № подл. | Подп. и дата | Взам. инв. № | Инв. № дубл. | Подп. и дата

ТП 902-9-38.85-ЭМ.33И-11 Лист 3

Откуда идет: Панель	Блок зажимов: Номер зажима	Куда поступает: Панель	Блок зажимов: Номер зажима	Генеральная маркировка
1	X1:1	4	X1:1	Л11
2	X1:1	3	X1:1	901
2	X1:4	3	X4:7	912
2	X1:5	3	X1:3	701
2	X1:7	3	X1:6	21
2	X1:10	3	X4:10	18-911
2	X3:2	3	X1:8	19-2
2	X3:3	3	X2:2	19-13
2	X3:5	3	X3:2	20-2
2	X3:6	3	X3:4	20-13
2	18:8	3	20:8	26
2	18:9	3	X4:9	18-712
3	X1:2	4	X1:2	901
3	X1:3	4	X1:5	701
3	X4:6	4	X1:4	913

Инв. № подл. | Подпись и дата | Взам. инв. № | Инв. № дубл. | Подпись и дата

Изм.	Лист	№ докум.	Подпись	Дата
Разраб.		Васькова		
Пров.				
Рук. бр.				
Н. контр.		Дмитриева		
Утв.		Чижиков		

ТП 902-9-38.85-ЭМ.33И-7

Щит открытый 1Щ. Таблица межпанельных соединений.

Лит	Лист	Листов
Р	1	1

СОЮЗВОДОКАНАЛПРОЕКТ

Откуда идет: Панель	Блок зажимов: Номер зажима	Куда поступает: Панель	Блок зажимов: Номер зажима	Генеральная маркировка
2	X1:1	1	X2:8	901
2	X1:4	1	X2:10	907
2	X1:5	1	X4:3	911
2	X1:6	1	X4:4	912
2	X2:10	1	X1:5	707
2	X3:2	1	X3:3	18-910
2	X3:4	1	X3:5	19-910
2	X3:6	1	X3:9	20-910
2	X3:8	1	X1:6	712
2	X3:9	1	X1:7	714
2	X4:1	1	X1:1	701

Инв. № подл. | Подпись и дата | Взам. инв. № | Инв. № дубл. | Подпись и дата

Изм.	Лист	№ докум.	Подпись	Дата
Разраб.		Васькова		
Пров.				
Рук. бр.				
Н. контр.		Дмитриева		
Утв.		Чижиков		

ТП 902-9-38.85-ЭМ.33И-13

Щит открытый 2Щ. Таблица межпанельных соединений.

Лит.	Лист	Листов
Р	1	1

СОЮЗВОДОКАНАЛПРОЕКТ

Коп. Доценко

Альбом VIII.88

Панель1

ТП 902-9-38.85 ~ ЭМ. ЭЗИ-9

Вид сзади

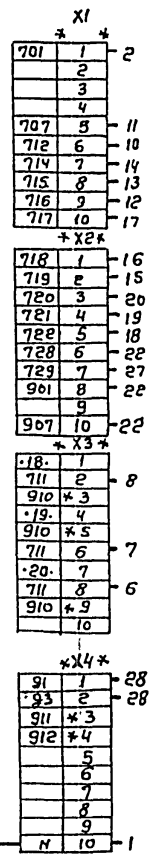

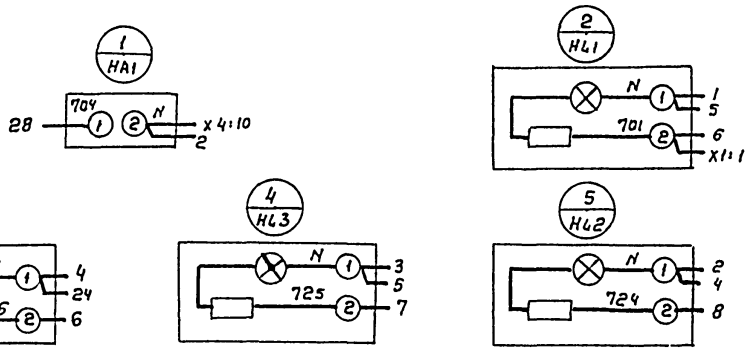

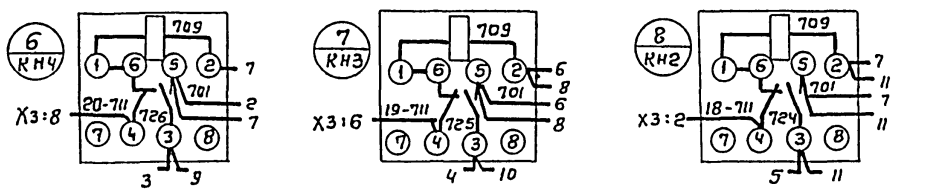

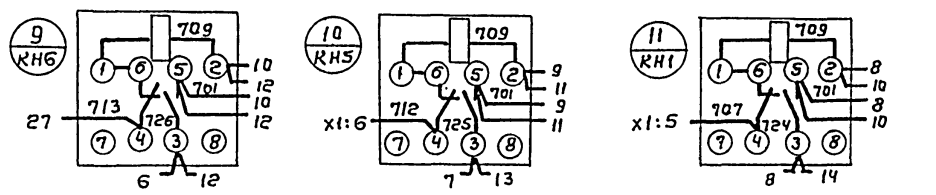

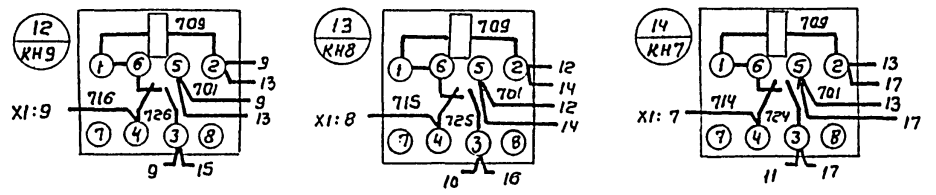

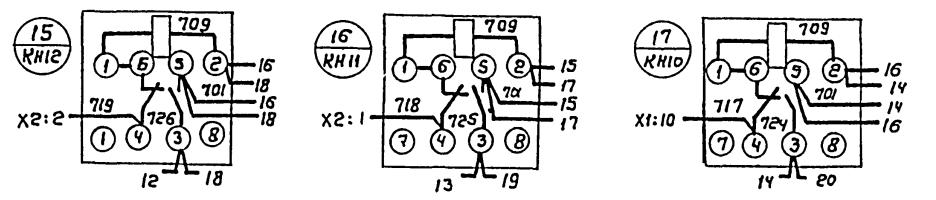

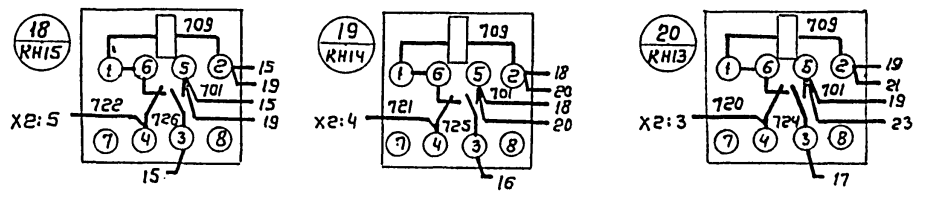

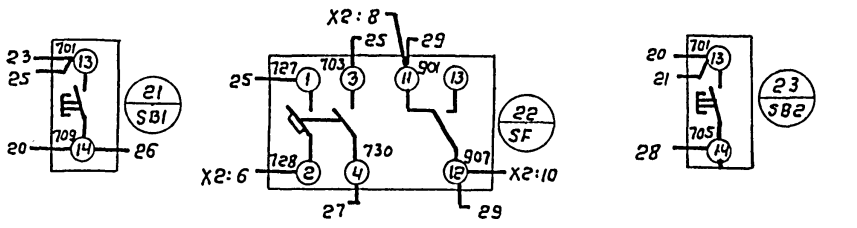

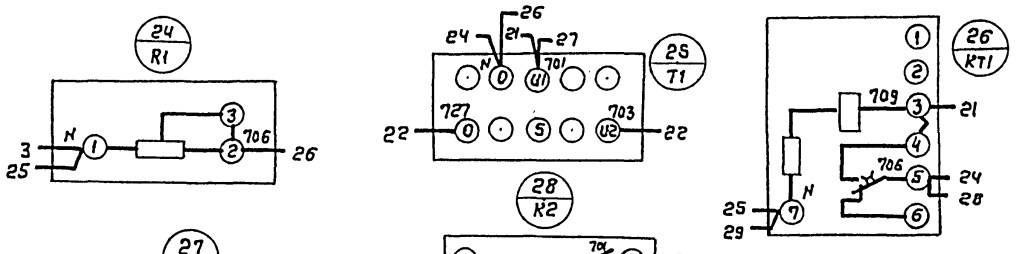

N — Шина черная нулевая

Панель1 (набор Н1)

Изм	Лист	N докум.	Подп.	Дата	
Привязан					
Ведущ.		Васькова			
Н.контр.		Дмитриева			
Утверд.		Чижиков			
Инв. N					

ТП 902-9-38.85-ЭМ.ЭЗИ-12

Воздухадувная станция производительностью 270 тыс. м³/час.

Лит	Масса	Масштаб
Р		б/м
Лист 1	Листов 2	

Щит открытый 2Щ - Схема электрическая соединений.

СОЮЗВОДОКАНАЛПРОЕКТ

20983-12 17 Копир. Гольденбаун Формат А2

Инв. N подл. | Подп. и дата | Взам. инв. N | Инв. N дубл. | Подп. и дата

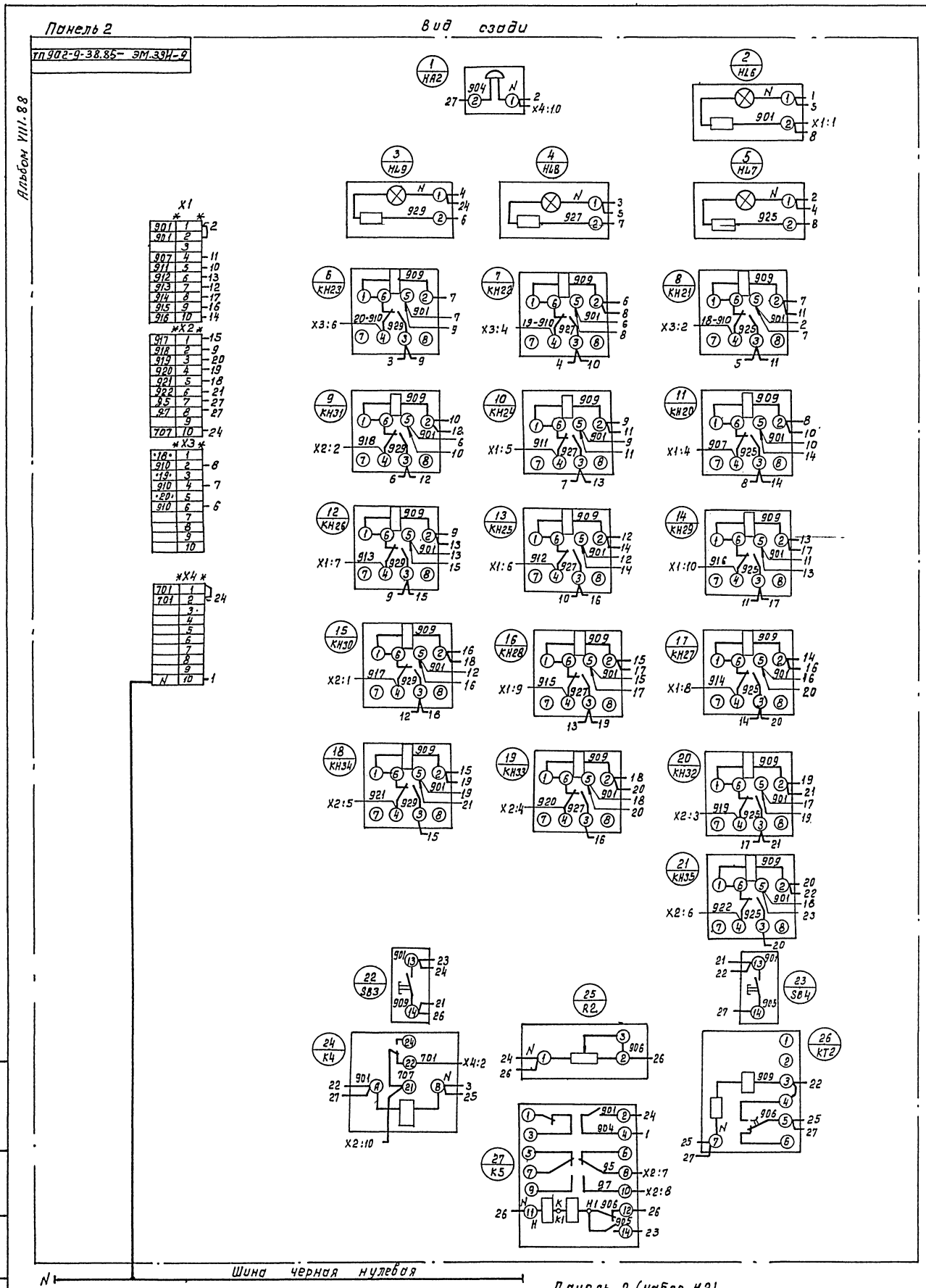

Панель 2 (набор Н2)

					ТП 902-9-38.85-ЭМ.33И-12			
					Воздуходувная станция производительностью 270 тыс. м³/час.	Лит	Масса	Масштаб
Изм	Лист	№ докум.	Подп.	Дата		Р		б/м
						Лист 2	Листов 2	
Вед.инж.	Васькова				Щит открытый 2Щ. Схема электрическая соединений.	СОЮЗВОДОКАНАЛПРОЕКТ		
Н.Контр.	Дмитриева							
Утвер.	Чижиков							

Кол. Доценко

20983-12 18

Инв. № подл. | Подп. и дата | Взам. инв. № | Инв. № дубл. | Подп. и дата

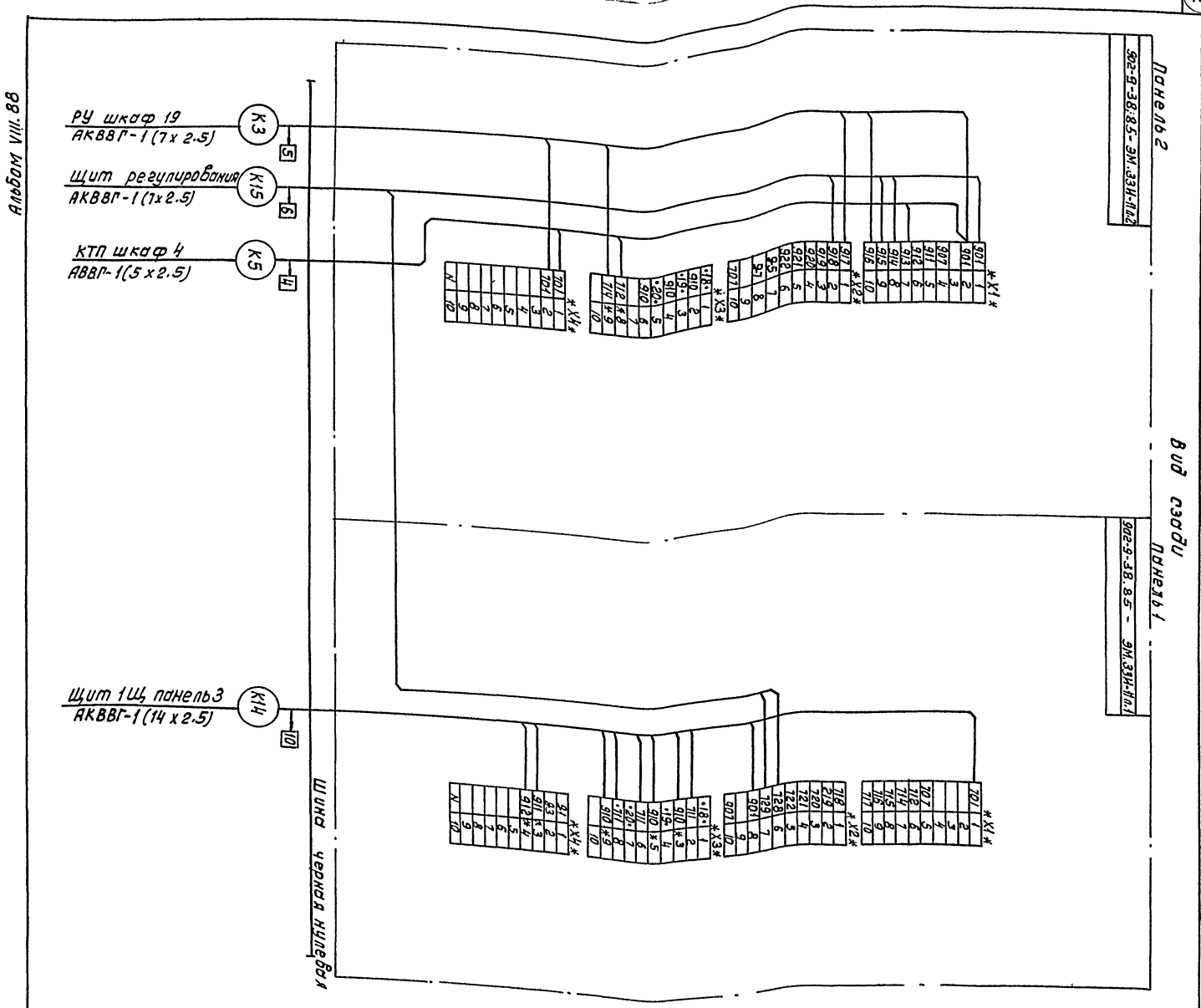

Изм	Лист	№ докум.	Подп.	Дата	ТП902-9-38.85 -ЭМ.33И-14			
					Воздуходувная станция производительностью 270 тыс. м³/час СРУ-6(10)кВ	Лит	Масса	Масштаб
						Р		Б/м
						Лист 1	Листов 1	
Вед. инж.	Васькова				Щит открытый 2Щ Схема подключений.	СОЮЗВОДОКАНАЛПРОЕКТ		
Н. контр.	Дмитриева							
Утвер.	Чижиков							

Привязан

Инв. №

Инв. № | Подпись и дата | Взам. инв. № | Инв. № дубл. | Подп. и дата

gost.e-ecolog.ru