ТИПОВОЙ ПРОЕКТ
902-9-38.85

ВОЗДУХОДУВНАЯ СТАНЦИЯ

ПРОИЗВОДИТЕЛЬНОСТЬЮ 270 тыс. м³/ч

Альбом IV

20983-03
ЦЕНА 2-58

gost.e-ecolog.ru

ЦЕНТРАЛЬНЫЙ ИНСТИТУТ ТИПОВОГО ПРОЕКТИРОВАНИЯ
ГОССТРОЯ СССР

Москва, А-445, Смольная ул., 22

Сдано в печать II 1956 г.

Заказ № 3960 Тираж 255 экз.

ТИПОВОЙ ПРОЕКТ

902-9-38.85

ВОЗДУХОДУВНАЯ СТАНЦИЯ ПРОИЗВОДИТЕЛЬНОСТЬЮ 270 ТЫС.$м^3$/ч

АЛЬБОМ IV

СОСТАВ ПРОЕКТА

АЛЬБОМ I	ПОЯСНИТЕЛЬНАЯ ЗАПИСКА (из т.п. 902-9-36.85)
АЛЬБОМ II	ТЕХНОЛОГИЧЕСКАЯ ЧАСТЬ
АЛЬБОМ III	АРХИТЕКТУРНАЯ И САНИТАРНО-ТЕХНИЧЕСКАЯ ЧАСТИ
АЛЬБОМ IV	КОНСТРУКЦИИ СТРОИТЕЛЬНЫЕ
АЛЬБОМ V	КОНСТРУКЦИИ ЖЕЛЕЗОБЕТОННЫЕ (из т.п. 902-9-36.85)
АЛЬБОМ VI	ИЗДЕЛИЯ СТРОИТЕЛЬНЫЕ (из т.п. 902-9-36.85)
АЛЬБОМ VII	ЭЛЕКТРООБОРУДОВАНИЕ И АВТОМАТИЗАЦИЯ
АЛЬБОМ VIII	ЗАДАНИЕ ЗАВОДУ-ИЗГОТОВИТЕЛЮ НА ЭЛЕКТРОТЕХНИЧЕСКИЕ ЩИТЫ
АЛЬБОМ IX	ТЕХНОЛОГИЧЕСКИЙ КОНТРОЛЬ
АЛЬБОМ X	ЗАДАНИЕ ЗАВОДУ НА ЩИТ ОПЕРАТОРА
АЛЬБОМ XI	СПЕЦИФИКАЦИИ ОБОРУДОВАНИЯ
АЛЬБОМ XII	ВЕДОМОСТИ ПОТРЕБНОСТИ В МАТЕРИАЛАХ
АЛЬБОМ XIII	СМЕТЫ

ПРИМЕНЕННЫЕ ТИПОВЫЕ ПРОЕКТЫ:

704-1-42 „Резервуар сварной горизонтальный для нефтепродуктов емкостью 3 $м^3$ (распространяет Казахский филиал ЦИТП)

Серия 3.900-13 вып. 3 „Колонка управления задвижками D_y 500÷1000 мм с электрическим приводом типа В (распространяет Тбилисский филиал ЦИТП)

Разработан институтом Союзводоканалпроект

Главный инженер института Михайлов А.Н.

Главный инженер проекта Санникова В.А.

Утвержден Госстроем СССР протокола от 01.08.85 г № АЧ - 31 Введен в действие В/О Союзводоканалниипроект приказ №338 от 24.12. 1985 г.

				Привязан	
Инв.№					

Альбом IV

Марка	Наименование	стр.
Б/Н	Содержание альбома.	2
КЖ-1	Общие данные (начало).	3
КЖ-2	Общие данные (окончание).	4
КЖ-3	Фундаменты под здание. План, сечения 1-1 ÷ 3-3.	5
КЖ-4	Фундаменты под здание. Сечения 4-4 ÷ 11-11.	6
КЖ-5	Фундаменты под здание. Сечения 12-12 ÷ 16-16. Фрагменты планов N 1,2.	7
КЖ-6	Фундаменты под здание. Спецификация элементов.	8
КЖ-7	Электроканалы. План, сечения.	9
КЖ-8	Электроканалы. Сечения, узлы.	10
КЖ-9	Схема расположения колонн	11
КЖ-10	Схема расположения элементов покрытия.	12
КЖ-11	Схема расположения элементов покрытия. Спецификации.	13
КЖ-12	Схема расположения подкрановых балок.	14
КЖ-13	Схемы расположения стеновых панелей. Фрагменты 11÷16	15
КЖ-14	Схемы расположения стеновых панелей Фрагменты 1÷10	16
КЖ-15	Схемы расположения стеновых панелей. Спецификации.	17
КЖ-16	Схема расположения элементов перекрытия машзала. План.	18
КЖ-17	Схема расположения элементов перекрытия машзала. Фрагменты планов.	19
КЖ-18	Схемы расположения элементов перекрытий на отм. 3.600 и 7.200. Планы.	20
КЖ-19	Схемы расположения элементов перекрытий на отм. 3.600 и 7.200. Узлы.	21
КЖ-20	Схема расположения опор и фундаментов под оборудование.	22
КМ-1	Общие данные. Техническая спецификация металла.	23
КМ-2	Общие данные. Технические спецификации металла (окончание).	24
КМ-3	Схема расположения элементов перекрытия машзала на отм. 2.000. Узлы „XIII ÷ XV".	25
КМ-4	Схема расположения элементов перекрытия машзала на отм. 4.200.	26
КМ-5	Схемы расположения элементов перекрытия машзала. Разрезы.	27
КМ-6	Схемы расположения элементов перекрытия машзала. Узлы I ÷ VI	28
КМ-7	Схемы расположения элементов перекрытия машзала. Узлы VII ÷ XII.	29
КМ-8	Схемы расположения элементов перекрытия машзала. Спецификации.	30
КМ-9	Машзал. Металлическая площадка ПМ 3.	31
КМ-10	Наружная лестница.	32

Привязан	Н. Контр	Козловичер		ТП902-9-38.85-КЖ	
	Провер.	Петропавловский		Воздуходувная станция производительностью 270 тыс. м³/ч	Стадия: Р; Лист: Б/Н; Листов:
	Инж.	Цветкова			
	Рук. гр.	Семенова		Содержание альбома	Госстрой СССР СОЮЗВОДОКАНАЛПРОЕКТ г. Москва
	ГИП	Чирков			
Инв. N:	Нач. отд.	Альтшулер			

Инв. N подл. | Подпись и дата | Взам. инв. N

20983-03 3

Формат А2

Альбом IV

Ведомость чертежей основного комплекта „КЖ."

Лист	Наименование	Примеч.
1	Общие данные (начало)	
2	Общие данные (окончание)	
3	Фундаменты под здание. План, сечения 1-1 ÷ 3-3.	
4	Фундаменты под здание. Сечения 4-4 ÷ 11-11.	
5	Фундаменты под здание. Сечения 12-12 ÷ 16-16. Фрагменты планов.	
6	Фундаменты под здание Спецификация элементов.	
7	Электроканалы. План, сечения.	
8	Электроканалы. Сечения, узлы.	
9	Схема расположения колонн	
10	Схема расположения элементов покрытия	
11	Схема расположения элементов покрытия Спецификация.	
12	Схема расположения подкрановых балок	
13	Схемы расположения стеновых панелей. Фрагменты 11 ÷ 16	
14	Схемы расположения стеновых панелей. Фрагменты 1 ÷ 10.	
15	Схемы расположения стеновых панелей. Спецификации.	
16	Схема расположения элементов перекрытия машзала. План.	
17	Схема расположения элементов перекрытия машзала. Фрагменты планов.	
18	Схемы расположения элементов перекрытий на отм. 3.600 и 7.200. Планы.	
19	Схемы расположения элементов перекрытий на отм. 3.600 и 7.200. Узлы.	
20	Схема расположения опор и фундаментов под оборудование.	

Ведомость спецификаций.

Лист	Наименование	Примеч.
6,7	Спецификация элементов.	
8	Ведомость деталей.	
9	Спецификация к схеме расположения колонн.	
11	Спецификация к схеме расположения элементов покрытия.	
12	Спецификация к схеме расположения подкрановых балок, рельсов, упоров.	
15	Спецификация к схеме расположения стеновых панелей.	
17	Спецификация к схеме расположения элементов перекрытия машзала.	
19	Спецификация к схеме расположения элементов перекрытий на отм. 3.600 и 7.200	
20	Спецификация элементов.	

Настоящий проект разработан в соответствии с действующими нормами и правилами и предусматривает в части строительных конструкций мероприятия, обеспечивающие взрывную, взрывопожарную и пожарную безопасность при эксплуатации здания.
Главный инженер проекта /Чурков/

Инв.№ подл. | Подпись и дата | Взам. инв.№

Привязан:

Инв.№

Н. контр.	Козлобичер	
Пробер.	Петропавловская	
Инженер	Цветкова	
Рук. гр.	Парбуз	
ГИП	Чурков	
Нач. отд.	Альтшуллер	

ТП 902-9-38.85-КЖ

Воздухдувная станция производительностью 270 тыс. м³/ч.

Стадия	Лист	Листов
Р	1	20

Общие данные (начало)

Госстрой СССР СОЮЗВОДОКАНАЛПРОЕКТ г. Москва

Копировал: Доценко.

20983-03 4 Формат А2

Альбом IV

Ведомость ссылочных и прилагаемых документов

Обозначение	Наименование	Примечание
1.412-1/77 В.1.3	Монолитные железобетонные фундаменты под типовые колонны прямоугольного сечения одноэтажных промышленных зданий	
1.410-2 В.1	Унифицированные арматурные изделия для монолитных железобетонных конструкций	
1.415-1 В.1	Железобетонные фундаментные балки для стен производственных зданий	
1.112-5 В.1	Плиты железобетонные для ленточных фундаментов	
ГОСТ 13579-78	Блоки бетонные для стен подвала	
1.423-5 В.1	Железобетонные колонны прямоугольного сечения для одноэтажных производственных зданий без мостовых кранов высотой 10,8; 12,0; 13,2 и 14,4м	
1.424.1-5 В.1,2,5,6	Колонны железобетонные прямоугольного сечения для одноэтажных производственных зданий высотой 8,4-14,4м оборудованных мостовыми опорными кранами грузоподъемностью до 32 тонн	
1.462.1-3/80	Железобетонные предварительно напряженные двускатные решетчатые балки для покрытий промышленных зданий	
2.420-1 В.1	Монтажные детали сборных железобетонных колонн и подкрановых балок одноэтажных промышленных зданий	

Обозначение	Наименование	Примечание
1.400-7	Стальные изделия для сопряжения сборных железобетонных конструкций одноэтажных промышленных зданий	
1.426.1-4 В.3-1	Балки подкрановые железобетонные пролетами 6 и 12м под мостовые опорные краны общего назначения грузоподъемностью до 32 т	
ГОСТ 4121-76*	Рельсы крановые	
ГОСТ'ы 22701.1-77 22701.5-77	Плиты железобетонные ребристые предварительно напряженные размерами 6х3м для покрытий производственных зданий	
1.465.1-10/82 В.0.1	Комплексные железобетонные плиты покрытий одноэтажных промышленных зданий	
2.460-2 В.1.2	Монтажные детали сборных железобетонных конструкций покрытий одноэтажных промышленных зданий	
2.460-14 В.0	Типовые узлы покрытий промышленных зданий в местах пропуска вентиляционных шахт	
1.030, 1-1 В.В.0-0; 0-3; 0-4; 1-1; 3-3; 4-1; 4-2	Стены наружные из однослойных панелей для каркасных общественных зданий, производственных и вспомогательных зданий промышленных предприятий	
2.430-3 В.3	Типовые архитектурно-строительные детали промышленных зданий с кирпичными стенами	

Обозначение	Наименование	Примечан.
1.400-6/76 В.1	Унифицированные закладные детали сборных железобетонных конструкций зданий промышленных предприятий	
1.494-24 В.1	Стаканы для крепления крышных вентиляторов, дефлекторов и зонтов	
1.041.1-2 В.1	Сборные железобетонные многопустотные плиты перекрытий многоэтажных общественных зданий, производственных и вспомогательных зданий промышленных предприятий	
1.020-1/83 В.3-1	Конструкции каркаса междуэтажного применения для многоэтажных общественных зданий, производственных и вспомогательных зданий промышленных предприятий	
1.138-10 В 1.2	Перемычки железобетонные для зданий с кирпичными стенами	
ТП 902-9-36.85 альб. VI	Изделия строительные	Прилагается
ТП 902-9-38.85 альб. XII	Ведомости потребности в материалах	Прилагается

Инв. № подл. | Подпись и дата | Взам. инв. №

Привязан

Инв. №:

Н. контр.	Козловичер	
Провер.	Петропавловская	
Инж.	Цветкова	
Рук. гр.	Семенова	
ГИП	Чирков	
Нач. отд.	Альтшиллер	

ТП 902-9-38.85 -КЖ

Воздуходувная станция производительностью 270 м³/ч

Стадия	Лист	Листов
Р	2	

Общие данные (Окончание)

Госстрой СССР Союзводоканалпроект г. Москва

20983-03 5

Альбом IV

План

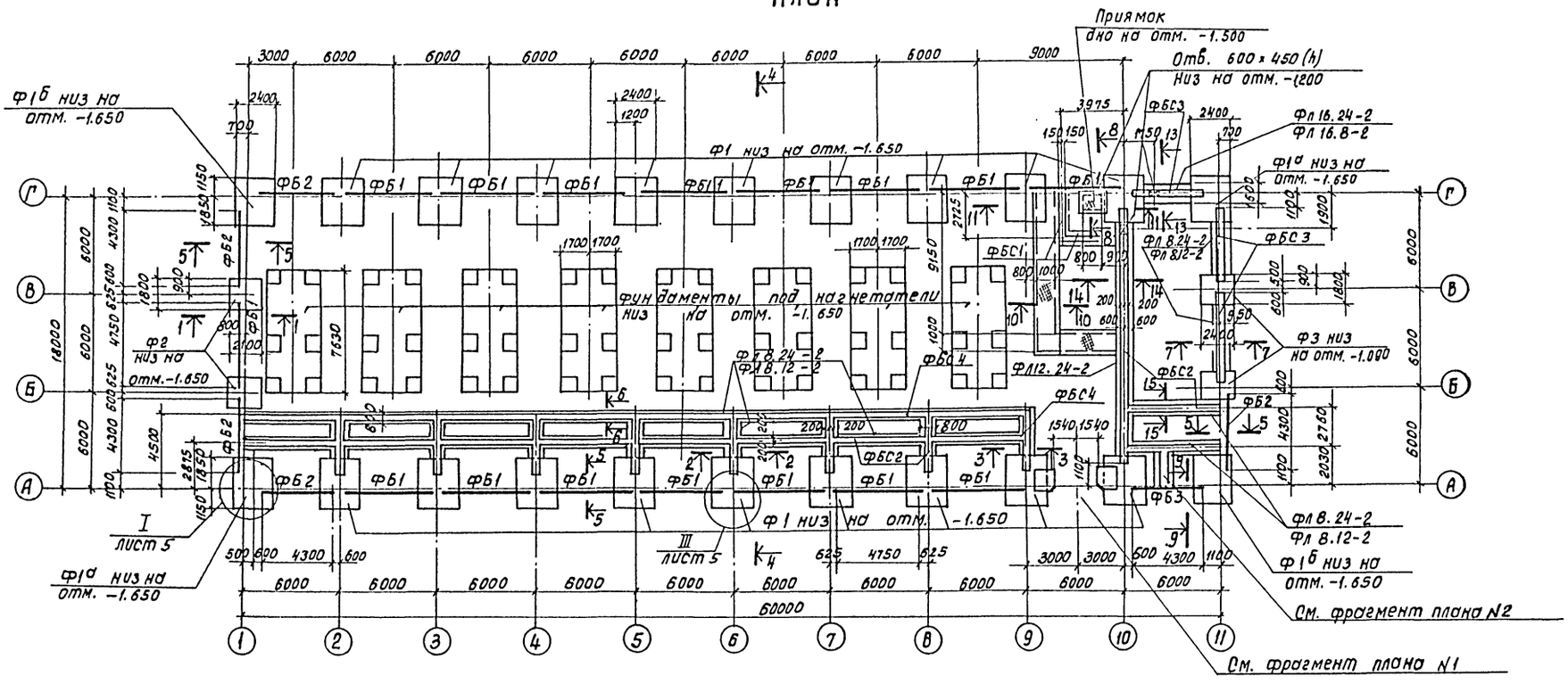

1–1

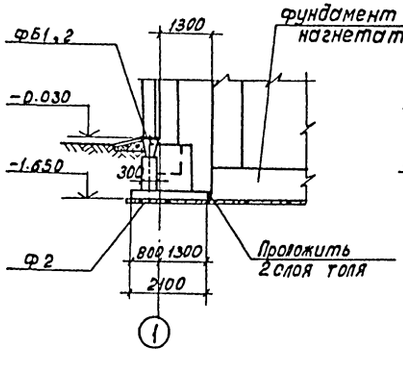

2–2

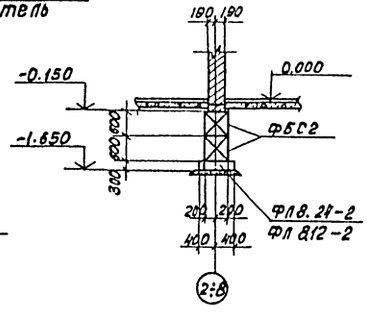

3–3

(для t = -20°; -30°)

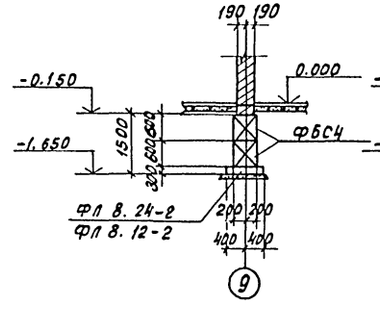

3–3

(для t = -40°)

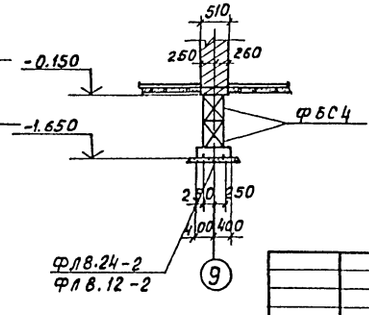

1. Совместно с данным см. л.л. КЖ-4÷6.
2. Фундаментные блоки укладывать с перевязкой вертикальных швов на цементном растворе М50.

Согласовано:
Отдел №2
Отдел №5
Отдел №15

Инв. № подл. | Подпись и дата | Взам. инв. №

Привязан.		ТП 902-9-38.85-КЖ	
Н. Констр.	Козловичер	Воздуходувная станция производительностью 270 тыс. м³/ч.	Стадия: Р; Лист: 3; Листов:
Пробер.	Петропавловская		
Инженер	Цветкова	Фундаменты под здание План, сечения 1-1÷3-3.	Госстрой СССР Союзводоканалпроект г. Москва
Рук. гр.	Гарбуз		
ГИП	Чирков		
Инв. №:	Нач. отд. Альтшуллер		

Копировал: Доценко

20983-03 6 Формат А2

Альбом IV

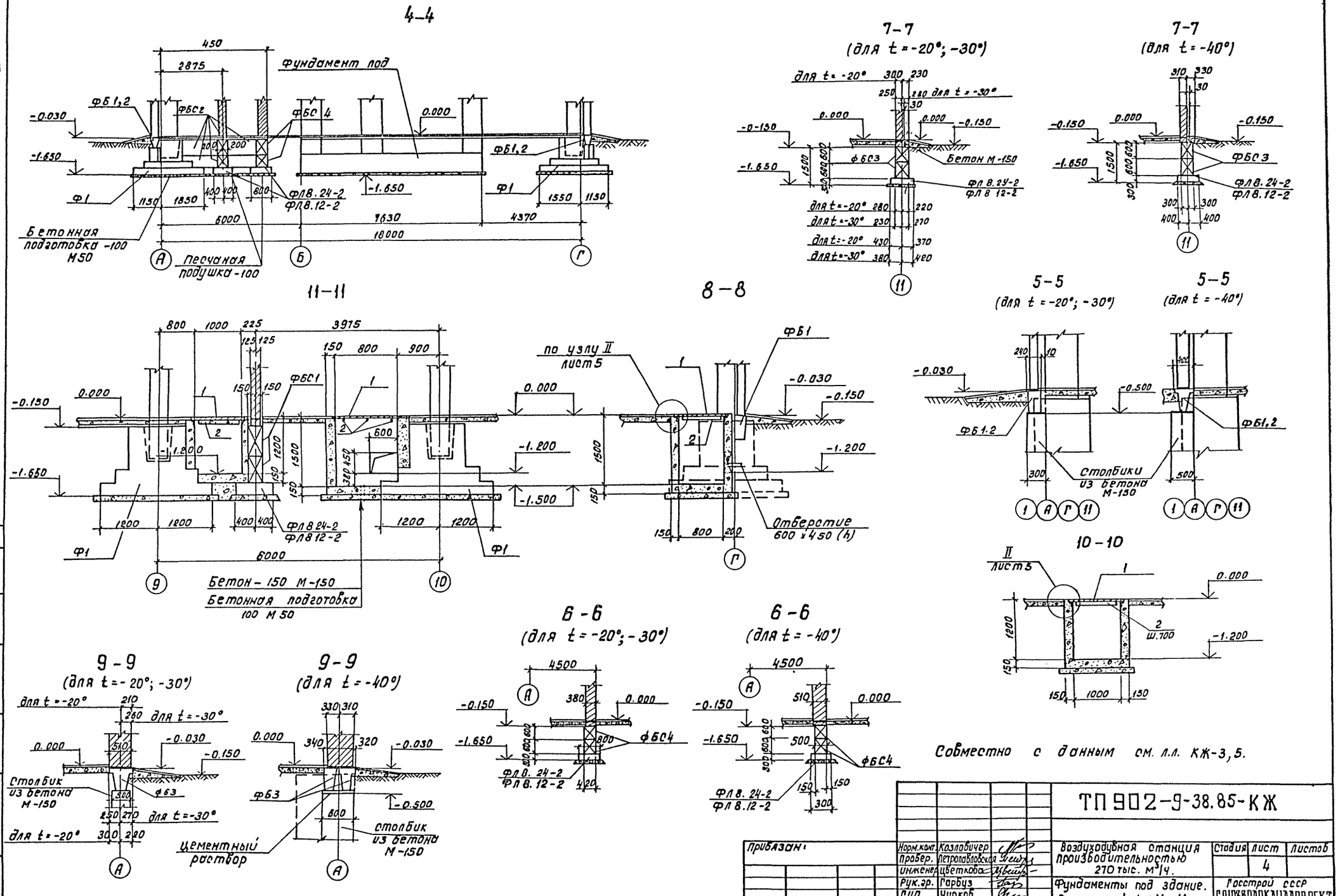

Совместно с данным см. л.л. КЖ-3,5.

Прибязан:	Норм.конт.	Козловичер		ТП 902-9-38.85-КЖ			
	Провер.	Петропавловская		Воздуходувная станция производительностью 270 тыс. м³/ч.	Стадия	Лист	Листов
	Инженер	Цветкова				4	
	Рук.гр.	Гарбуз		Фундаменты под здание. Сечения 4-4÷11-11.	Госстрой СССР СОЮЗВОДОКАНАЛПРОЕКТ г.Москва.		
	ГИП	Чирков					
Инв.№	Нач.отд.	Альтшуллер					

Согласовано: Отд.№5 Соколова

Инв.№ подл. | Подпись и дата | Взам.инв.№

Копировал: Доценко

20983-03 7 Формат А2.

Альбом IV

13 - 13 (для t=-20°; -30°)

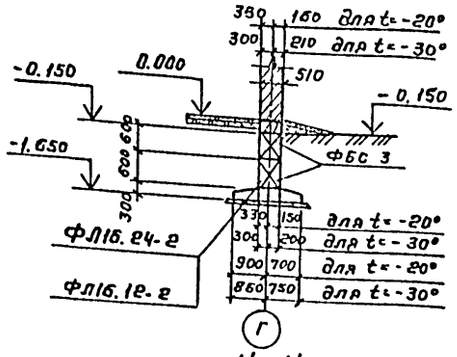

13 - 13 (для t=-40°)

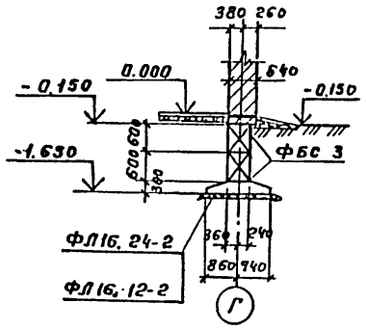

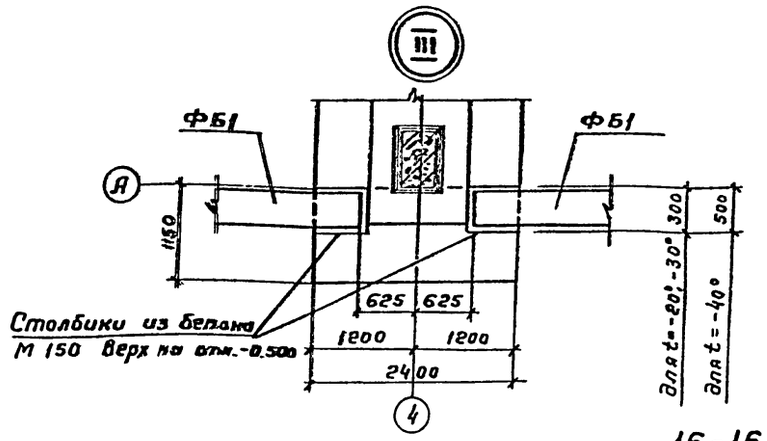

14 - 14

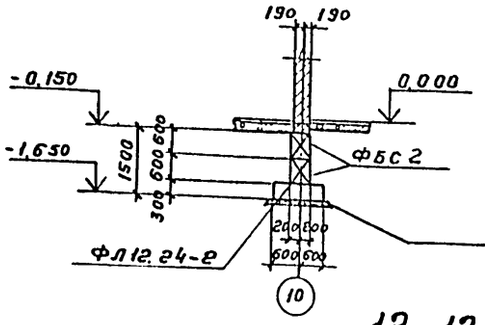

15 - 15

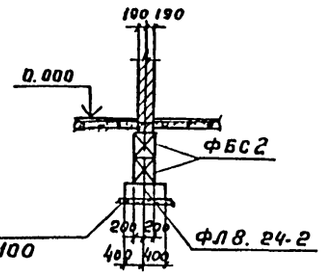

Песчаная подготовка-100

Фрагмент плана №2

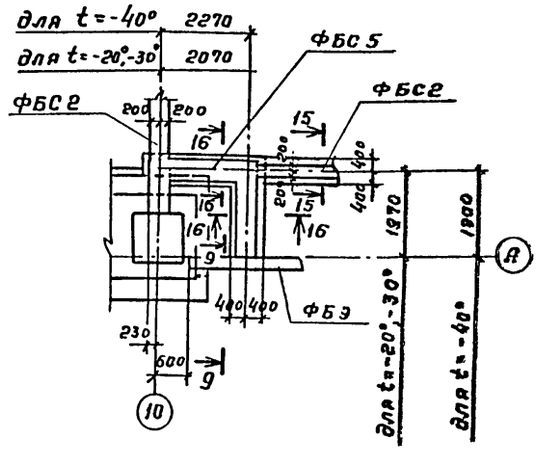

16 - 16

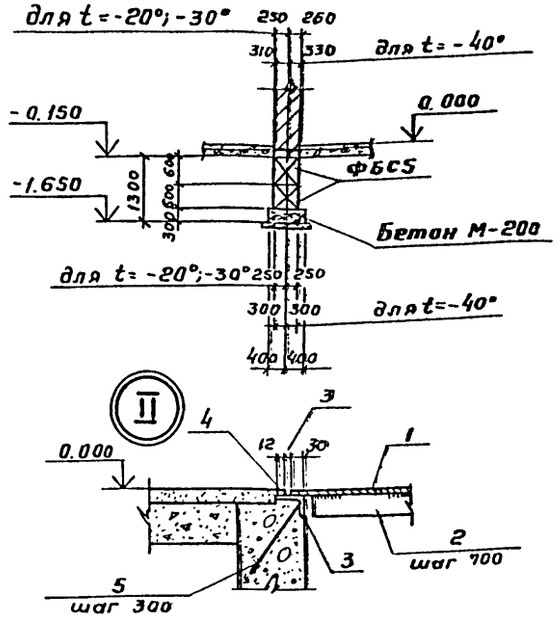

Совместно с данным см. л. КЖ-3.

12 - 12

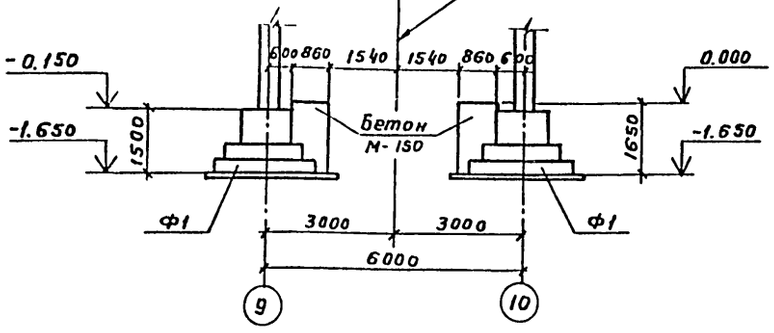

Фрагмент плана №1

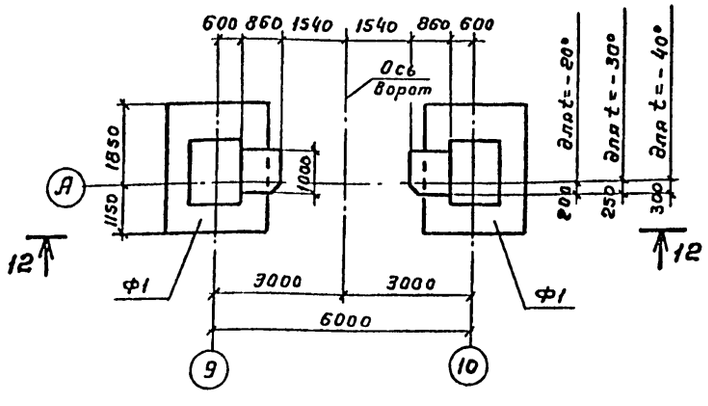

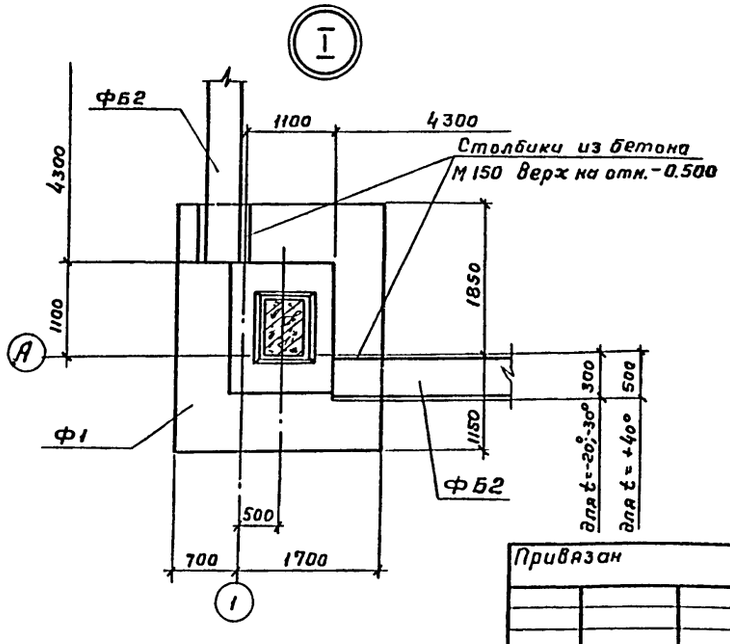

Привязан

Инв. №

Взам. инв. №

Подпись и дата

Инв. № подл.

Н.контр.	Козловичер		
Провер.	Петропавловская		
Инженер	Цветкова		
Рук. гр.	Гарбуз		
ГИП	Чирков		
Нач. отд.	Альтшуллер		

ТП 902-9-38.85 - КЖ

Воздухадувная станция производительностью 270 тыс. м³/ч

Стадия	Лист	Листов
Р	5	

Фундаменты под здание. Сечения 12-12 ÷ 16-16. Фрагменты планов №1, 2.

Госстрой СССР СОЮЗВОДОКАНАЛПРОЕКТ г. Москва

20983-03 8

Копировал Гольденбаун

Формат А2

Альбом IV

Спецификация элементов

Марка поз	Обозначение	Наименование	Кол-во шт. Расчетная зимняя темп-ра -20°	-30°	-40°	Масса ед. кг	Примечание
1	2	3	4	5	6	7	8
		Фундаментные балки					
ФБ1	1.415-1 В.1	ФБ6-3	16	16		1200	
	1.415-1 В.1	ФБ6-13			16	1400	
ФБ2	1.415-1 В.1	ФБ6-5	5	5		1100	
	1.415-1 В.1	ФБ6-15			5	1300	
ФБ3	1.415-1 В.1	ФБ6-32	1	1		1600	
	1.415-1 В.1	ФБ6-5			1	1300	
	1.415-1 В.1	ФБ6-15			1	1600	
		Плиты ленточных					
		фундаментов					
Фл8.24-2	1.112-5 В.1	Фл 8.24-2	28	28	28	1395	
Фл8.12-2	1.112-5 В.1	Фл 8.12-2	7	7	7	385	
Фл16.24-2	1.112-5 В.1	Фл 16.24-2	2	2	2	2470	
Фл16.8-2	1.112-5 В.1	Фл 16.8-2	2	2	2	800	
Фл12.24-2	1.112-5 В.1	Фл 12.24-2	5	5	5	1760	
		Блоки стен подвала					
ФБС1	Гост 13579-78	ФБС 24.3.6-Т	4	4	4	970	
	Гост 13579-78	ФБС 9.3.6-Т	4	4	4	350	
ФБС2	Гост 13579-78	ФБС 24.4.6-Т	64	64	64	1300	
	Гост 13579-78	ФБС 9.4.6-Т	24	24	24	470	
ФБС3	Гост 13579-78	ФБС 24.5.6-Т	6	6		1630	
	Гост 13579-78	ФБС 9.5.6-Т	6	6		590	
	Гост 13579-78	ФБС 24.6.6-Т			6	1960	
	Гост 13579-78	ФБС 9.6.6-Т			6	700	
ФБС4	Гост 13579-78	ФБС 24.4.6-Т	38	38		1300	
	Гост 13579-78	ФБС 9.4.6-Т	4	4		470	
	Гост 13579-78	ФБС 24.5.6-Т			38	1630	
	Гост 13579-78	ФБС 9.5.6 Т			4	590	
ФБС5	Гост 13579-78	ФБС 24.5.6-Т	2	2		1630	
	Гост 13579-78	ФБС 9.5.6-Т	6	6		590	
	Гост 13579-78	ФБС 24.6.6-Т			2	1960	
	Гост 13579-78	ФБС 9.6.6-Т			6	700	

1	2	3	4	5	6	7	8
	ТП 902-9-86.85 альбом V	Монолитные фундаменты					
Ф1	КЖ-2	Ф1	18	18	18	—	
Ф1а	КЖ-2	Ф1а	2	2	2	—	
Ф1б	КЖ-2	Ф1б	2	2	2	—	
Ф2	КЖ-2	Ф2	2	2	2	—	
Ф3	КЖ-2	Ф3	2	2	2	—	
	КЖ-3	Фундамент под магнетатель	8	8	8	—	
		Детали					
		Сталь Вст3кп2-1 ТУ14-1-3023-80					
поз.1		Рифл. ст. б=5мм Гост 8568-77*	м² 16.0	м² 16.0	м² 16.0	1п.м 42.3	
поз.2		Полоса 5×5 Гост 103-76* ℓ=970	3	3	3	1.9	
поз.3		Уголок 50×5 Гост 8509-72* ℓ=5200	1	1	1	19.6	
поз.4		Полоса 5×12 Гост 103-76* ℓ=5200	1	1	1	2.4	
поз.5		ФВАIII Гост 5781-82* ℓ=300	18	18	18	0.1	

Совместно с данным см. л.л. КЖ-3÷5.

Привязан	Н. контр.	Козловичер		ТП-902-9-38.85-КЖ	
	Провер	Петропавловская			
	Инженер	Цветкова		Воздуходувная станция производительностью 270 тыс. м³/ч	Стадия Р, Лист 6, Листов
	Рук. гр.	Гарбуз		Фундаменты под здание. Спецификация элементов.	Госстрой СССР СОЮЗВОДОКАНАЛПРОЕКТ г. Москва
Инв. №	ГИП	Чирков			
	Нач. отд.	Альтшуллер			

Копировал. Синицына

20983-03 9 Формат А2

Инв. № подл. | Подпись и дата | Взам. инв. №

Альбом IV

План

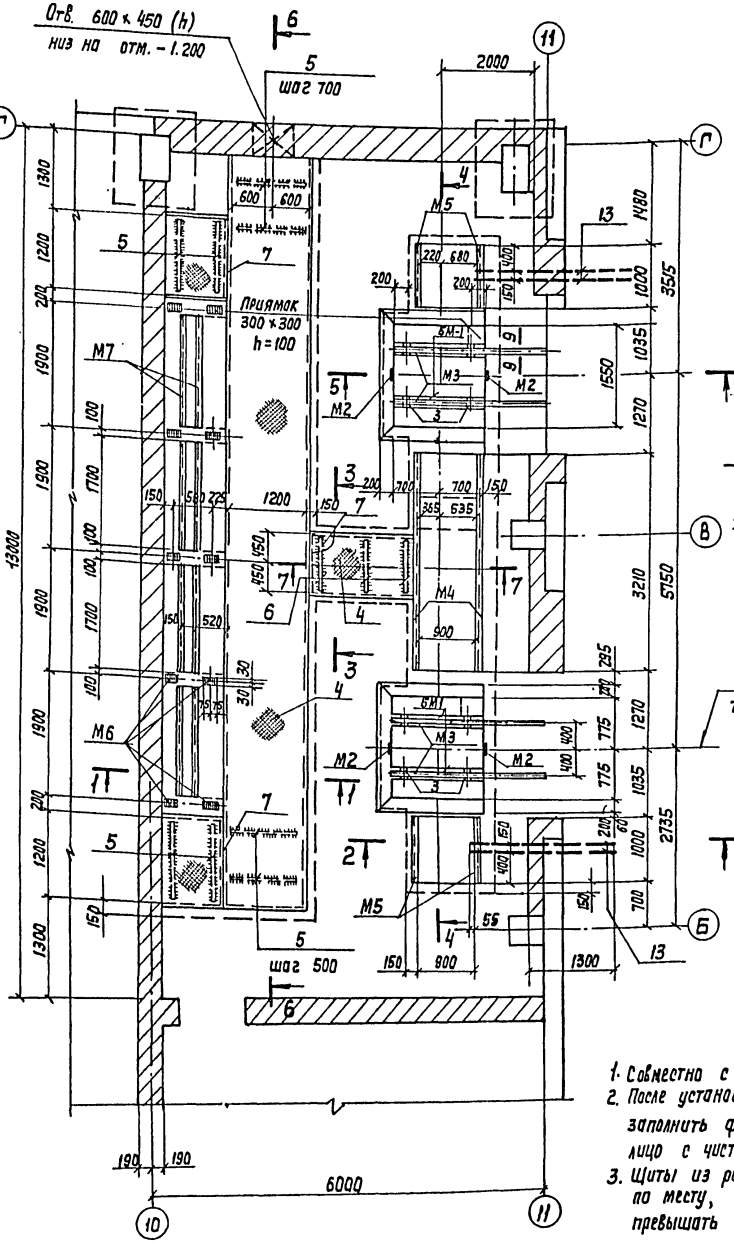

1-1

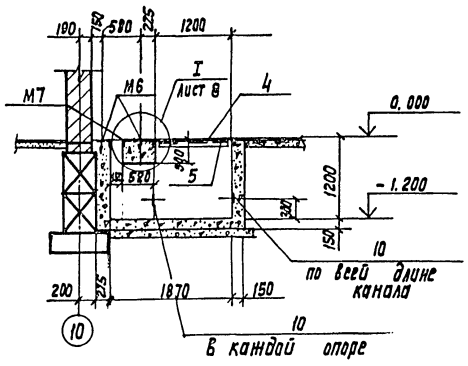

2-2

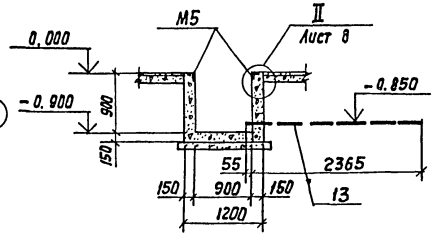

3-3

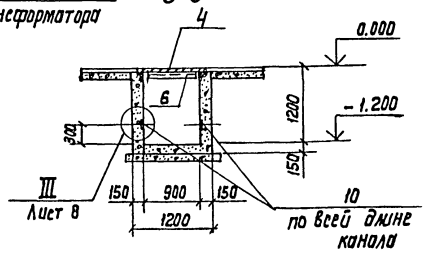

1. Совместно с данным см. л. КЖ-8 л. АР-11.
2. После установки фланцев электромонтажниками заполнить фланцы цементным раствором заподлицо с чистым полом.
3. Щиты из рифленой стали изготовлять по месту, вес каждого щита не должен превышать 50 кг.

Спецификация элементов электроканалов

Марка поз.	Обозначение	Наименование	Кол.	Масса ед.кг	Примечание
		Балка БМ-1 (шт.4)			
		Детали			
Поз.1	ТП 902-9-38.85-КЖ-8	ф6АI ГОСТ 5781-82* ℓ=850	10	0.2	
Поз.2		ф12АIII ГОСТ 5781-82* ℓ=2150	4	1.8	
Поз.3		Труба d=1½" ГОСТ 3262-75 ℓ=200	2	0,7	
		Материалы			
		Бетон М-200	0,07	м³	
		Каналы	4		
		Сборочные единицы			
М2	ТП 902-9-38.85 КЖИ-М1,2	Изделие закладное М2	4	1,3	
М3	- М3	То же М3	4	2,2	
М4	- М4,5,7	" М4	2	13.3	
М5	- М4,5,7	" М5	4	4.2	
М6	- М6	" М6	10	0.8	
М7	- М4,5,7	" М7	8	7,0	
Р1	- Р1,2	Решетка	4	14.2	
Р2	- Р1,2	То же	2	25.8	
		Детали			
		ГОСТ 5781-82*			
Поз.9	ТП 902-9-38.85-КЖ-8	ф 8АIII ℓ=250	92	0.1	
Поз.11		ф 8АIII ℓ=300	65	0,1	
Поз.14		ф 6АI ℓ=1590	32	0.4	
Поз.15		ф 10АIII ℓ=2400	20	1.5	
	Сталь	Вст3кп2-1 ТУ14-1-3023-80			
Поз.4	ТП 902-9-38.85-КЖ-8	рифл. ст. δ=5мм ГОСТ 8568-77*	м² 18.8	1м³ 42.3	
Поз.5		Полоса 6×60 ГОСТ 103-76* ℓ=1170	2.8	3.3	
Поз.6		Полоса 5×50 ГОСТ 103-76* ℓ=870	3	1.7	
Поз.7		Уголок 50×5 ГОСТ 8509-72*	п.м 30.6	1п.м 3.77	
Поз.8		Полоса 5×12 ГОСТ 103-76*	п.м 30.6	1п.м 0.47	
Поз.10		Полоса 4×40 ГОСТ 103-76*	п.м 19.5	1п.м 1.26	
Поз.12		Швеллер 8 ГОСТ 8240-72* ℓ=1540	4	10.8	
Поз.13		Труба ПВХ 90У ТУ6-19-215-83	4	4.4	
		ℓ=2420			

Н. контр.	Козловичер		
Провер.	Лоткина		
Инженер	Цветкова		
Рук. гр.	Семенова		
ГИП	Цирков		
Нач. отд.	Альтшуллер		

Привязан

Инв. N

ТП 902-9-38.85-КЖ

Воздуходувная станция производительностью 270 тыс. м³/ч

Электроканалы. План. сечения.

Стадия	Лист	Листов
Р	7	

Госстрой СССР СОЮЗВОДОКАНАЛПРОЕКТ г. Москва

Согласовано

Отд. N 16 Аверьянов

Инв. N подл. | Подпись и дата | Взам. инв. N

Копир. Лаврухина

20983-03 10

Формат А2

Альбом IV

4-4

Оси трасформаторов

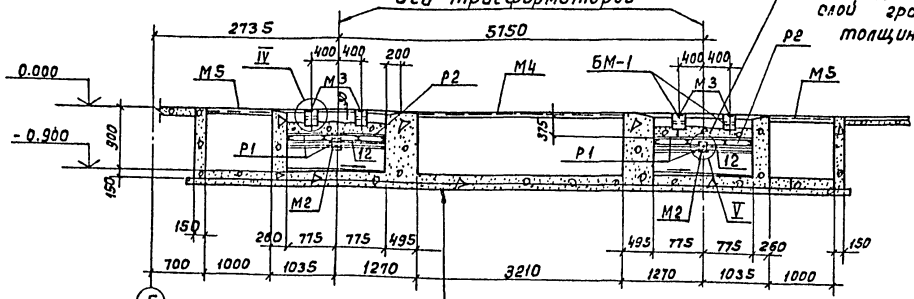

Промытый и просеянный гравий крупностью 30-50 мм. слой гравия толщиной 250мм.

Бетон - 150 М 150
Бетонная подготовка - 100 М 50
Утрамбованный послойно грунт через 20-30 см.

5-5

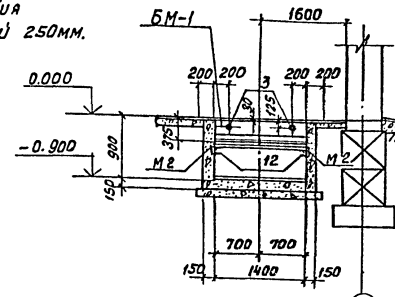

8-8

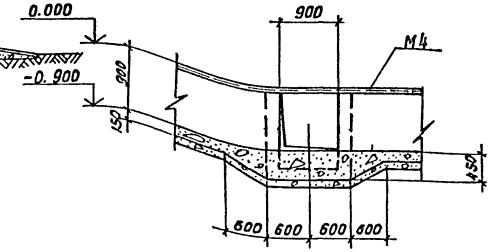

9-9

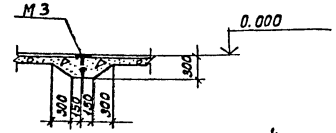

6-6

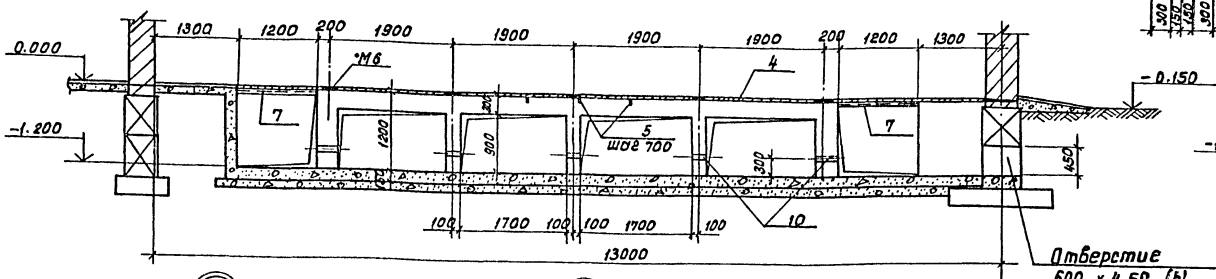

Отверстие 600 х 450 (h)

7-7

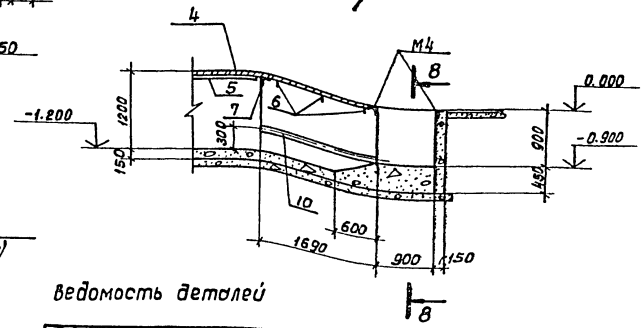

8

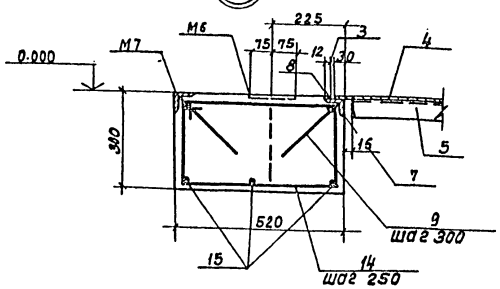

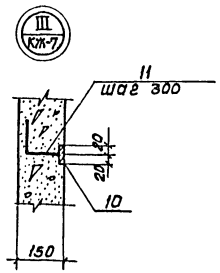

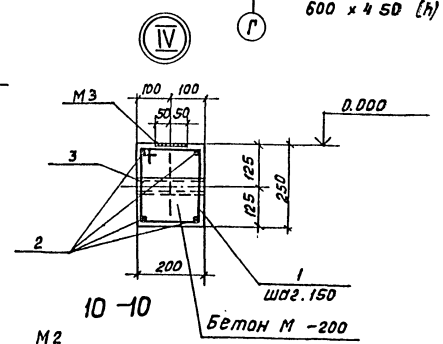

Бетон М -200

10-10

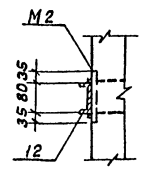

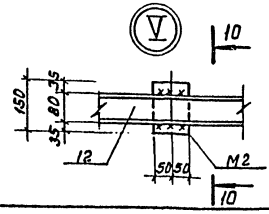

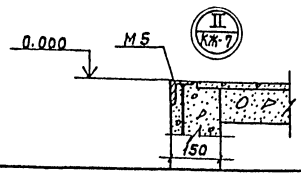

Ведомость деталей

Поз.	Эскиз
1	230, 200, 150, 270, 250, 1650, 250
2	
11	150, 150
14	550, 250, 320, 470, 2000, 200, 200
15	

Совместно с данным см. л. КЖ-7

Привязан:

Инв. №

Н.Контр.	Козлобичер	
Пробер.	Лоткина	
Инжен.	Цветкова	
Рук. гр.	Семенова	
ГИП	Чирков	
Нач.отд.	Альтшулер	

ТП 902-9-38.85-КЖ

Воздуходувная станция производительностью 210 тыс. м³/ч.

Электроканалы. Сечения. Узлы.

Стадия	Лист	Листов
Р	8	

Госстрой СССР Союзводоканалпроект г. Москва

Копировал: Доценко

20983-03 Н Формат А2

Инв. № подл. | Подпись и дата | Взам. инв. №

Альбом IV

2 - 2

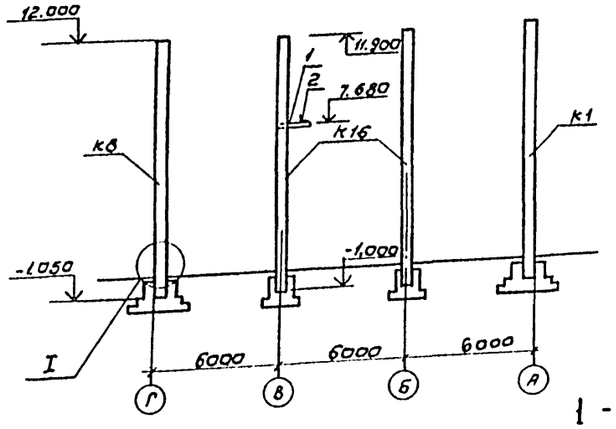

1 - 1

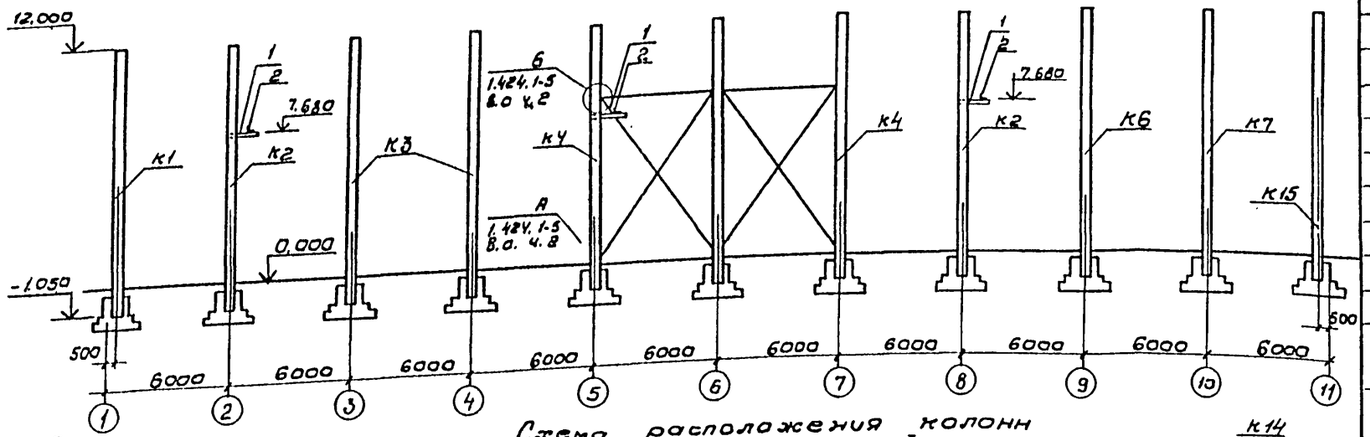

Схема расположения колонн

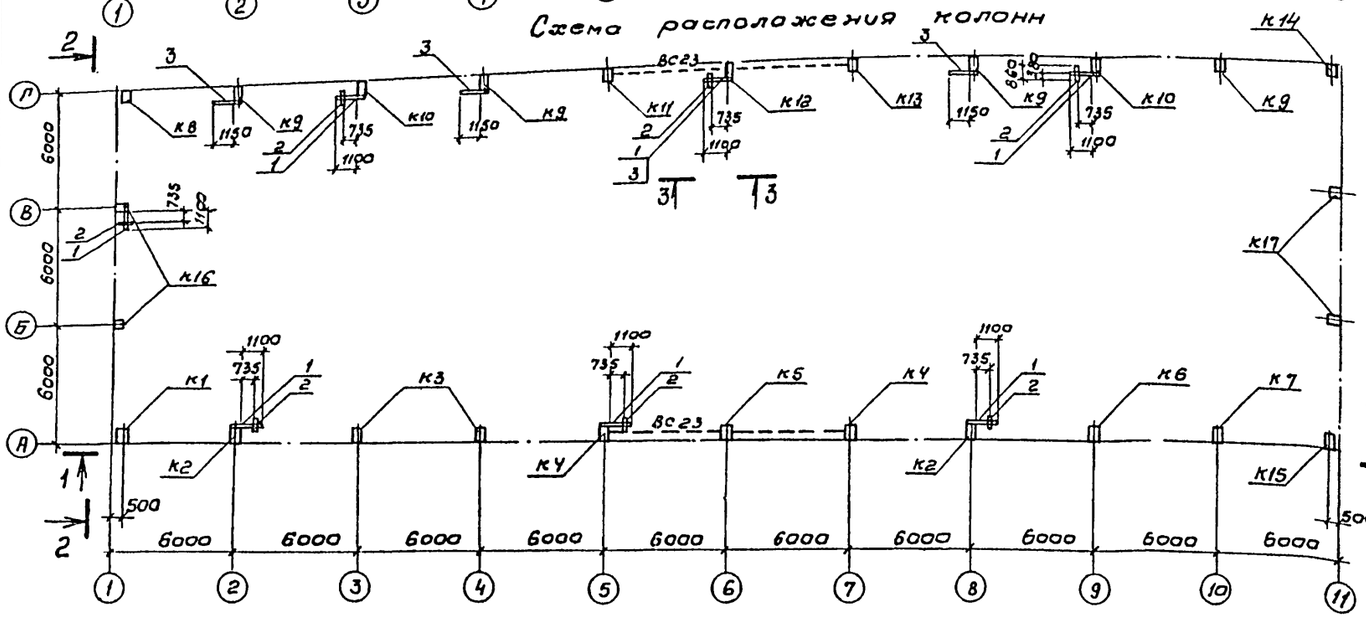

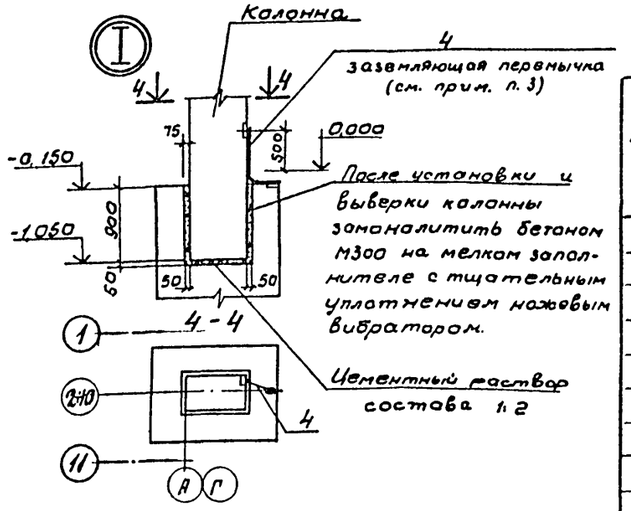

Спецификация к схеме расположения колонн

Марка поз.	Обозначение	Географический район по весу снегового покрова I, II	I, II, III	III, IV	Географический район по скоростному напору ветра I	II	III	Кол.	Масса ед. кг.	Примечания
К1	ТП902-9-36.85 – КЖС-К1	1К120-4-Н1	1К120-6-Н1	1К120-9-Н1	1К120-4-Н1	1К120-4-Н1	1К120-6-Н1	1	8200	
К2	–К2	1К120-4-Н2	1К120-6-Н2	1К120-9-Н2	1К120-4-Н2	1К120-4-Н2	1К120-6-Н2	2	8200	
К3	–К3	1К120-4-Н3	1К120-6-Н3	1К120-9-Н3	1К120-4-Н3	1К120-4-Н3	1К120-6-Н3	2	8200	
К4	–К4	1К120-4-Н4	1К120-6-Н4	1К120-9-Н4	1К120-4-Н4	1К120-4-Н4	1К120-6-Н4	2	8200	
К5	–К5	1К120-4-Н5	1К120-6-Н5	1К120-9-Н5	1К120-4-Н5	1К120-4-Н5	1К120-6-Н5	1	8200	
К6	–К6	1К120-4-Н6	1К120-6-Н6	1К120-9-Н6	1К-120-4-Н6	1К120-4-Н6	1К120-8-Н6	1	8200	
К7	–К7	1К120-4-Н7	1К120-6-Н7	1К120-9-Н7	1К120-4-Н7	1К120-4-Н7	1К120-6-Н7	1	8200	
К8	–К8	1К120-4-Н8	1К120-6-Н8	1К120-9-Н8	1К120-4-Н8	1К120-4-Н8	1К120-6-Н8	1	8200	
К9	–К9	1К120-4-Н9	1К120-6-Н9	1К120-9-Н9	1К120-4-Н9	1К120-4-Н9	1К120-8-Н9	4	8200	
К10	–К10	1К120-4-Н10	1К120-6-Н10	1К120-9-Н10	1К120-4-Н10	1К120-4-Н10	1К120-6-Н10	2	8200	
К11	–К11	1К120-4-Н11	1К120-6-Н11	1К120-9-Н11	1К120-4-Н11	1К120-4-Н11	1К120-6-Н11	1	8200	
К12	–К12	1К120-4-Н12	1К120-6-Н12	1К120-9-Н12	1К120-4-Н12	1К120-4-Н12	1К120-8-Н12	1	8200	
К13	–К13	1К120-4-Н13	1К120-6-Н13	1К120-9-Н13	1К120-4-Н13	1К120-4-Н13	1К120-6-Н13	1	8200	
К14	–К14	К120-19-1	К120-21-1	К120-23-1	К120-19-1	К120-19-1	К120-21-1	1	9200	
К15	–К15	К120-19-2	К120-21-2	К120-21-2	К120-19-2	К120-19-2	К120-21-2	1	9200	
К16	–К16	К120-5-1	К120-9-1	К120-9-1	К120-5-1	К120-5-1	К120-9-1	2	6500	
К17	–К17	К120-5-2	К120-9-2	К120-9-2	К120-5-2	К120-5-2	К120-9-2	2	6500	
Вс23	1.424.1-5 в. 6	Вс 23	Вс23	Вс23	Вс23	Вс23	Вс23	2	1671	
поз. 1	Уголок 100×10 ГОСТ 8509-72* В ст.3кп2-1ТУ14-1-3023-80 ℓ=1500	—	—	—	—	—	—	7	22.7	
поз. 2	Уголок 100×10 ГОСТ 8509-72* В ст.3кп2-1ТУ14-1-3023-80 ℓ=1500	—	—	—	—	—	—	7	13.0	
поз. 3	Уголок 100×10 ГОСТ 8509-72* В ст.3 кп2-1ТУ14-1-3023-80 ℓ=1560	—	—	—	—	—	—	4	23.7	
поз. 4	ф12 AI ГОСТ 5781-82* ℓ=1000	—	—	—	—	—	—	22	0.888	

3 - 3

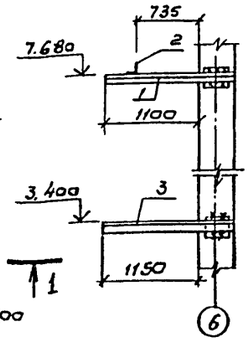

1. Сварные швы h = 6 мм.
2. Сварку вести электродами Э42 ГОСТ 9467-75.**
3. Для обеспечения непрерывности электрической цепи закладные детали колонн и фундаментов соединяются между собой заземляющей перемычкой на сварке (см. узел 1).

Согласовано

Инв. № подл. | Подпись и дата | Взам. инв. №

привязан

Инв. №

Нач. отд.	Альтшуллер	
Нач. сект.	Козловичер	
Провер.	Цветкова	
Инж.	Петроловская	
Рук. гр.	Гарбуз	
ГИП	Чирков	

ТП 902-9-38.85 – КЖ

Воздухоудувная станция производительностью 270 тыс. м³/ч

Схема расположения колонн.

Стадия	Лист	Листов
Р	9	

Госстрой СССР
СОЮЗВОДОКАНАЛПРОЕКТ
г. Москва

20983-03 12

Альбом IV

Схема расположения элементов покрытия

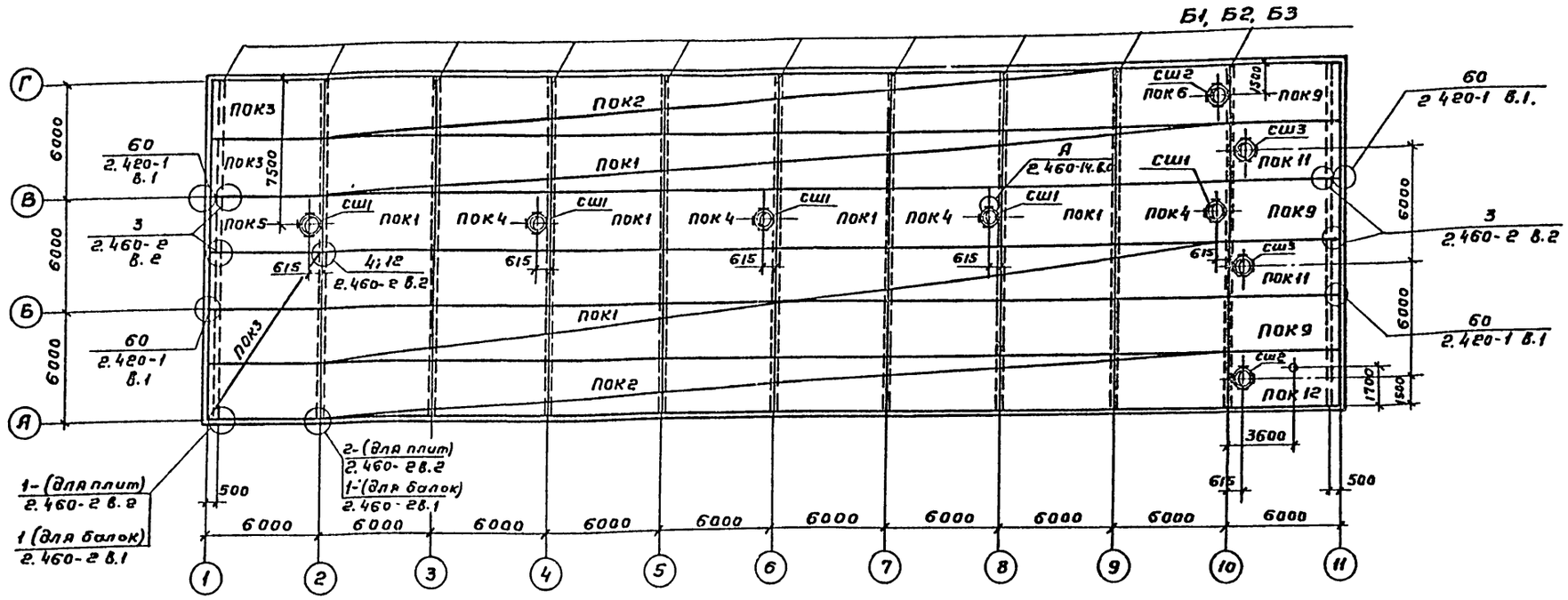

Спецификация к схеме расположения элементов покрытия

Марка поз.	Обозначение	Наименование	Географический район по снеговому покрову I / II / III / IV — Количество штук — Расчетная зимняя температура												Масса ед. кг	Примечание
			I			II			III			IV				
			-20°	-30°	-40°	-20°	-30°	-40°	-20°	-30°	-40°	-20°	-30°	-40°		
		Балки														
Б1	ТП 9029-ЗКВ.КЖИ-Б1,2,3	1БДР18-1АIVТа	11	11	11	11									8500	
Б2	-Б1,2,3	1БД 218-2АIVТа					11	11	11	11	11	11			8500	
Б3	-Б1,2,3	2БД Р18-3АIVТа											11	11	10400	
		Стаканы														
СШ1	1.494-24 в.1	СБ76-3	5	5	5	5	5	5	5	5	5	5	5	5	310	
СШ2	1.494-24.в.1	СБ76-1	2	2	2	2	2	2	2	2	2	2	2	2	290	
СШ3	1.494-24.в.1	СБ46-1	2	2	2	2	2	2	2	2	2	2	2	2	150	
Узел 3 шт. 8+2	2.460-2 в.2	МН-48	8	8	8	8	8	8	8	8	8	8	8	8	1.1	
	1.400-7	МН-51	2	2	2	2	2	2	2	2	2	2	2	2	1.4	
Узел 60 шт. 4	2.420-1 в.1	МН-4	4	4	4	4	4	4	4	4	4	4	4	4	0.5	
	1.400-7	МН-19	4	4	4	4	4	4	4	4	4	4	4	4	6,3	
Узел А шт. 36	2.460-14 в.0	МС1	36	36	36	36	36	36	36	36	36	36	36	36	0.43	

Совместно с данным см. л. КЖ-11.

Согласовано — Отдел №6 Соколова

Инв. № подл. | Подпись и дата | Взам. инв. №

Привязан

Инв. №

Н. контр.	Козловичер	
Провер.	Цветкова	
Инж.	Петропавловский	
Рук. гр.	Горбуз	
ГИП	Чирков	
Нач. отд.	Альтшуллер	

ТП 902-9-38.85 -КЖ

Воздухоудувная станция производительностью 270 тыс. м³/ч.

Стадия	Лист	Листов
Р	10	

Схема расположения элементов покрытия.

Госстрой СССР СОЮЗВОДОКАНАЛПРОЕКТ г. Москва

20983-03 13

Альбом IV

Спецификация к схеме расположения элементов покрытия

Марка поз.	Обозначение	Наименование	Географический район по снеговому покрову: I, Количество штук, расчетная зимняя температура -20°	-30°	-40°	II -20°	-30°	-40°	III -20°	-30°	-40°	IV -20°	-30°	-40°	Масса ед. кг	Примечание
1	2	3	4	5	6	7	8	9	10	11	12	13	14	15	16	17
		Плиты покрытия														
ПОК1	ГОСТ 22701.1-77 1.465-10/82 в. 0.2	1ПГ-1АтVIT-90Я-350м	28			28			28			28			2650	
		1ПГ-1АтVIT-120Я-350м		28			28			28					2650	
		1ПГ-1АтVIT-140Я-350м			28			28			28				2650	
		1ПГ-2АтVIT-120Я-350м											28		2650	
		1ПГ-2АтVIT-140Я-350м												28	2650	
ПОК2	ТП902-9-36.85КЖИ-ПОК2	1ПГ-1АтVITа-90Я-350м	15			15			15			15			2650	
		1ПГ-1АтVITа-120Я-350м		15			15			15					2650	
		1ПГ-1АтVITа-140Я-350м			15			15			15				2650	
		1ПГ-2АтVITа-120Я-350м											15		2650	
		1ПГ-2АтVITа-140Я-350м												15	2650	
ПОК3	ТП902-9-36.85КЖИ-ПОК3	1ПГ-1АтVITб-90Я-350м	5			5			5			5			2650	
		1ПГ-1АтVITа-120Я-350м		5			5			5					2650	
		1ПГ-1АтVITб-140Я-350м			5			5			5				2650	
		1ПГ-2АтVITб-120Я-350м											5		2650	
		1ПГ-2АтVITб-140Я-350м												5	2650	
ПОК4	ГОСТ 22701.1-77 1.465-10/82 в. 0.2	1ПВ7-1АтVIT-90Я-350м	4			4									3200	
		1ПВ7-1АтVIT-120Я-350м		4			4								3200	
		1ПВ7-1АтVIT-140Я-350м			4										3200	
		1ПВ7-2АтVIT-90Я-350м							4			4			3200	
		1ПВ7-2АтVIT-120Я-350м								4			4		3200	
		1ПВ7-2АтVIT-140Я-350м						4			4			4	3200	
ПОК5	ТП902-9-36.85КЖИ-ПОК5	1ПВ7-1АтVITа-90Я-350м	1			1									3200	
		1ПВ7-1АтVITа-120Я-350м		1			1								3200	
		1ПВ7-1АтVITа-140Я-350м			1										3200	
		1ПВ7-2АтVITа-90Я-350м							1			1			3200	
		1ПВ7-2АтVITа-120Я-350м								1			1		3200	
		1ПВ7-2АтVITа-140Я-350м						1			1			1	3200	
ПОК6	ТП902-9-36.85КЖИ-ПОК6	1ПВ7-1АтVITб-90Я-350м	1			1									3200	
		1ПВ7-1АтVITб-120Я-350м		1			1								3200	
		1ПВ7-1АтVITб-140Я-350м			1										3200	
		1ПВ7-2АтVITб-90Я-350м							1			1			3200	
		1ПВ7-2АтVITб-120Я-350м								1			1		3200	
		1ПВ7-2АтVITа-140Я-350м						1			1			1	3200	
ПОК9	ТП902-9-36.85КЖИ-ПОК9	1ПГ-1АтVITб-120Я-350м	3			3			3						2650	
		1ПГ-1АтVITб-150Я-350м		3			3			3					2650	
		1ПГ-1АтVITб-190Я-350м			3			3							2650	
		1ПГ-2АтVITб-120Я-350м										3			2650	
		1ПГ-2АтVITб-150Я-350м											3		2650	
		1ПГ-2АтVITб-190Я-350м									3			3	2650	
ПОК11	ТП902-9-36.85КЖИ-ПОК11	1ПВ4-1АтVITа-120Я-350м	2			2									3300	
		1ПВ4-1АтVITа-150Я-350м		2			2								3300	
		1ПВ4-1АтVITа-190Я-350м			2			2							3300	
		1ПВ4-2АтVITа-120Я-350м							2			2			3300	
		1ПВ4-2АтVITа-150Я-350м								2			2		3300	
		1ПВ4-2АтVITа-190Я-350м									2			2	3300	
ПОК12	ТП902-9-36.85КЖИ-ПОК12	1ПВ7-1АтVITа-120Я-350м	1			1									3200	
		1ПВ7-1АтVITа-150Я-350м		1			1								3200	
		1ПВ7-1АтVITа-190Я-350м			1			1							3200	
		1ПВ7-2АтVITа-120Я-350м							1			1			3200	
		1ПВ7-2АтVITа-150Я-350м								1			1		3200	
		1ПВ7-2АтVITа-190Я-350м									1			1	3200	

Совместно с данным см. л. КЖ-10.

Привязан	Н. контр	Козловичер		ТП 902-9-38.85-КЖ			
	Провер	Цветкова		Воздуходувная станция производительностью 270 тыс м³/ч	Стадия	Лист	Листов
	Инж	Петропавловская			Р	11	
	Рук. гр	Гарбуз		Схема расположения элементов покрытия. Спецификация.	Госстрой СССР СОЮЗВОДОКАНАЛПРОЕКТ г. Москва		
Инв. №	ГИП	Чирков					
	Нач. отд	Альтшуллер					

Копировал. Синицына 20983-03 14 Формат А2

Инв. № подл. | Подпись и дата | Взам. инв. №

Альбом IV

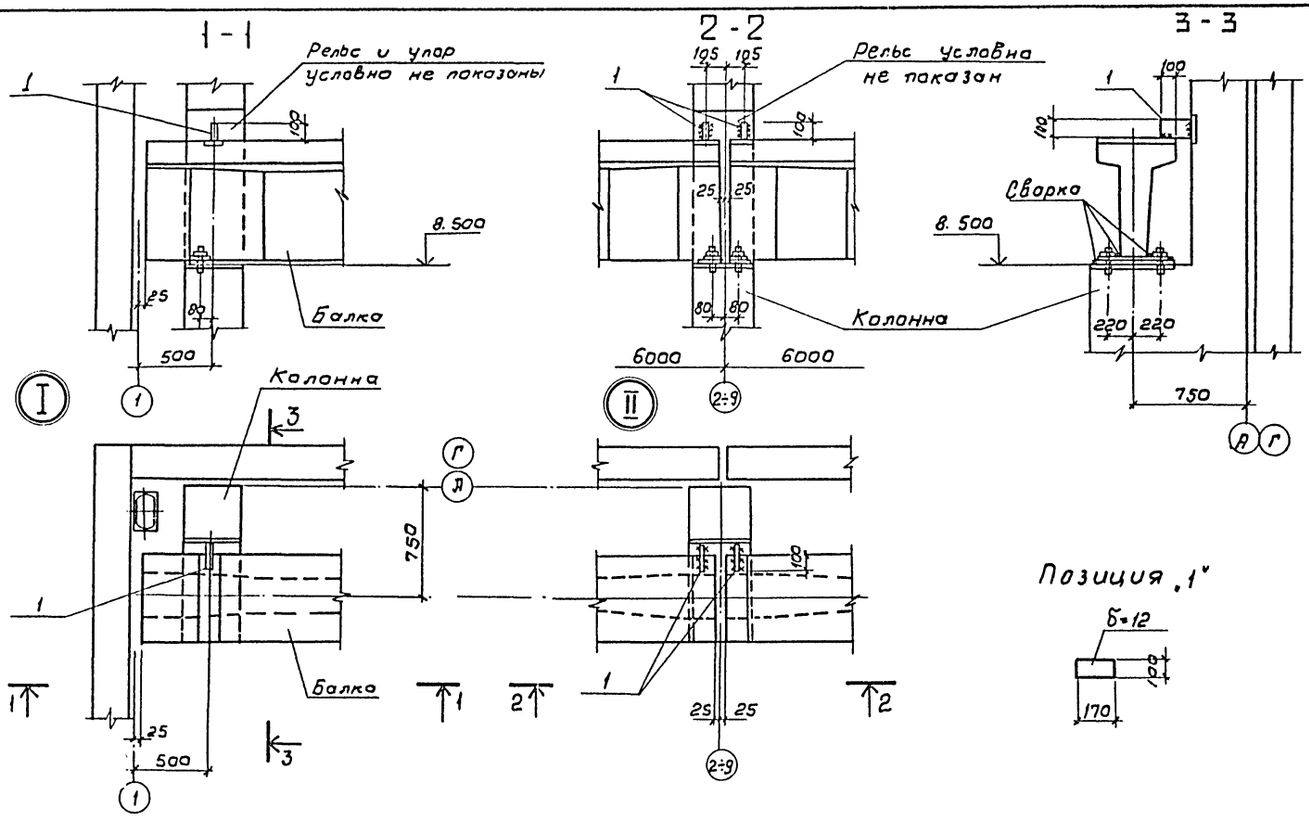

Схема расположения подкрановых балок, рельсов, упоров

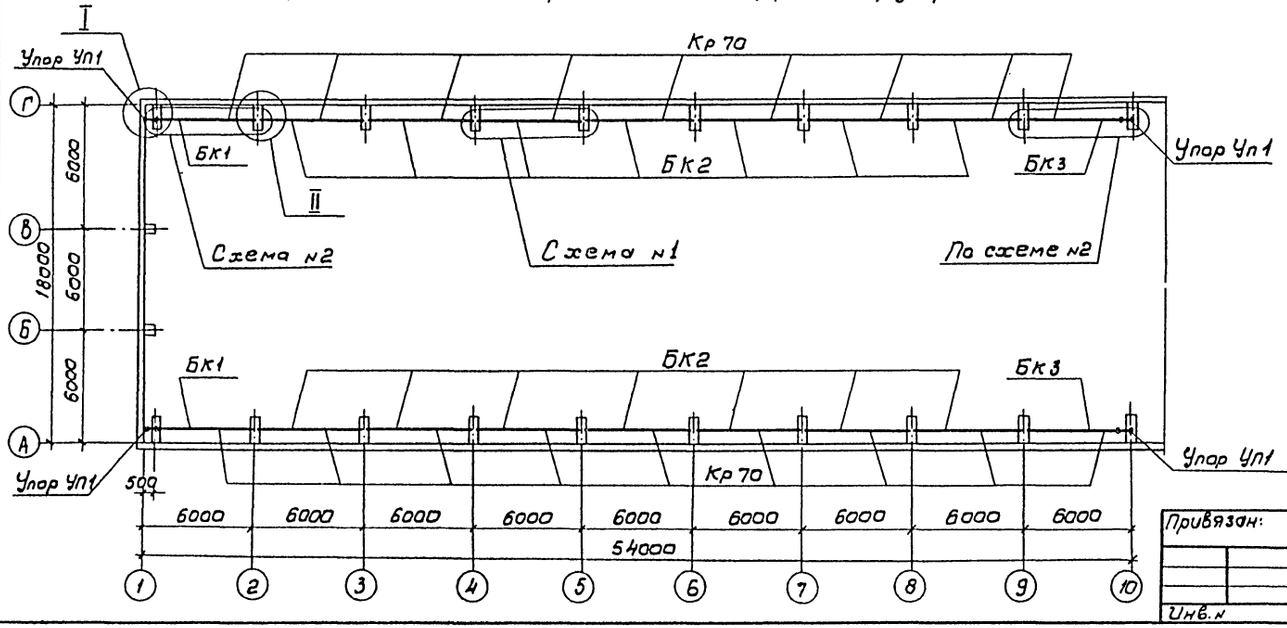

Спецификация к схеме расположения подкрановых балок, рельсов, упоров

Марка, поз.	Обозначение	Наименование	Кол.	Масса ед. кг.	Примечание
		Подкрановые балки			
Бк1	1.426.1-4 в.1	Бк6 - 1АIV К	2	3500	
Бк2	1.426.1-4 в.1	Бк6 - 1АIV С	14	3500	
Бк3	ТП 902-9-36,85-КЖИ-БК3	Бк6 - 1АIV СА	2	3500	
		Детали			
поз.1		Полоса 12×100 ГОСТ 103-76* / Вст 3кп2-1ТУ14-1-3023-80	36	1.9	
		Подкрановые рельсы			
		и упоры		1п.м	
Кр 70	ГОСТ 4121-76*	Рельс Кр70-п.м-104,0	–	52.8	
Уп 1	1.426.1-4 в.3	Упор Уп 1	4	128.3	
		Схемы крепления			
		рельсов и упоров			
	1.426.1-4 в.3	Схема №1 -	14		см. п.4
		средний пролет			
	1.426.1-4 в.3	Схема №2 -	4		—"—
		крайний пролет			

1. После установки и выверки балок и крановых путей крепежные листы привариваются к закладным деталям колонн.
2. Сварку вести электродами Э42 ГОСТ 9467-75*
3. Все сварные швы h=10 мм.
4. Узлы крепления рельсов, упоров и спецификацию к ним см. серию 1.426.1-4 в.3.

Согласовано
Отд. №15 08/08
Инв. № подл. | Подпись и дата | Взам. инв. №

Нор. кон.	Козловичер		
Провер.	Семенова		
Разраб.	Цветкова		
Рук. гр.	Семенова		
ГИП	Чирков		
Нач. отд.	Альтшуллер		

Привязан:

Инв. №

ТП902-9-38.85 - КЖ

Воздуходувная станция производительностью 270 тыс. м³/ч

Схема расположения подкрановых балок.

Стадия	Лист	Листов
Р	12	

Госстрой СССР СОЮЗВОДОКАНАЛПРОЕКТ г. Москва

Копировал: В. Филиппова

20983-03 15 Формат А2

Альбом IV

Схемы расположения стеновых панелей по оси „А"

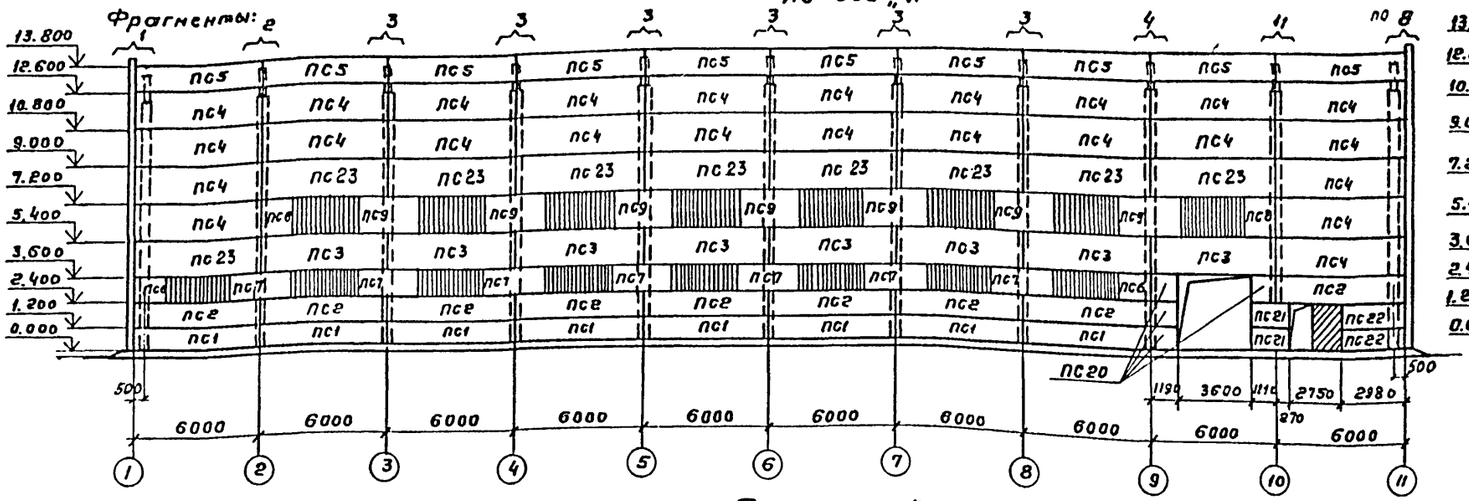

По оси „Г"

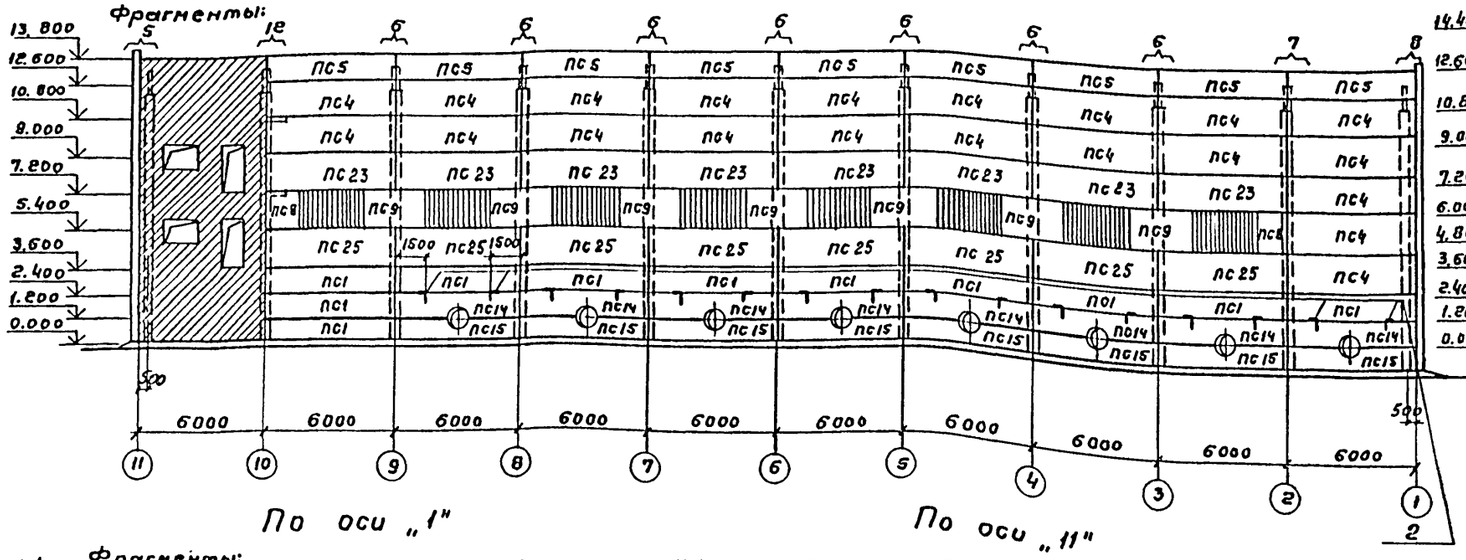

По оси „1"

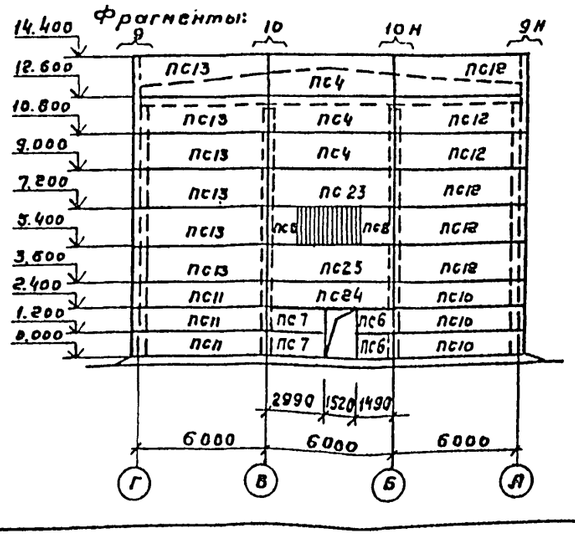

По оси „11"

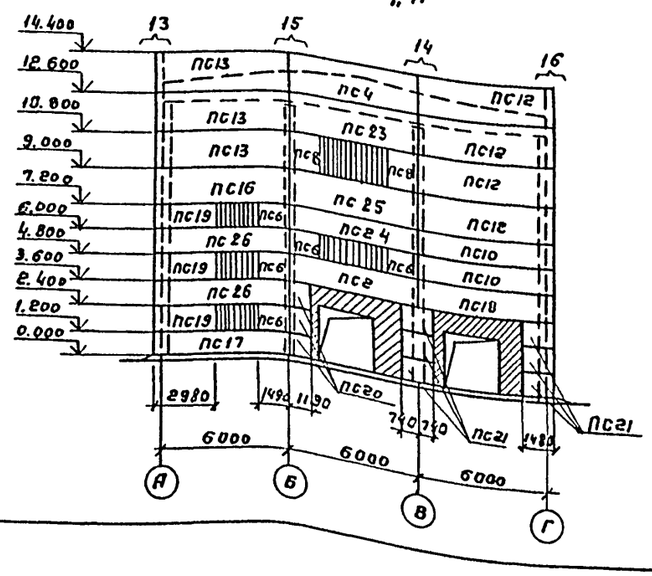

Фрагмент 11

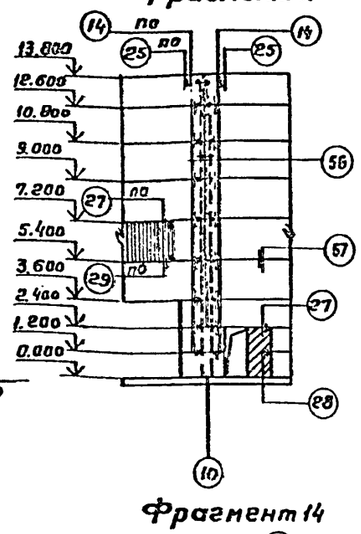

Фрагмент 12

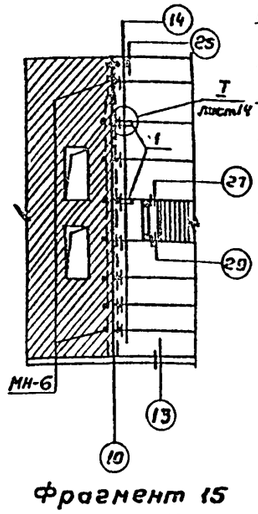

Фрагмент 13

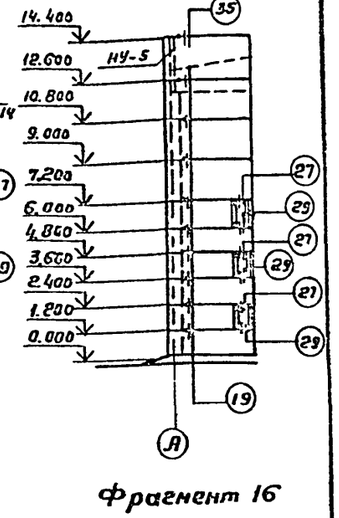

Фрагмент 14

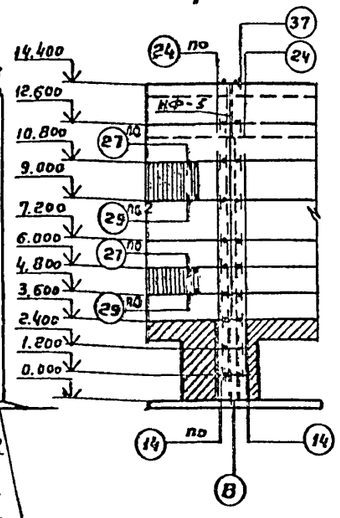

Фрагмент 15

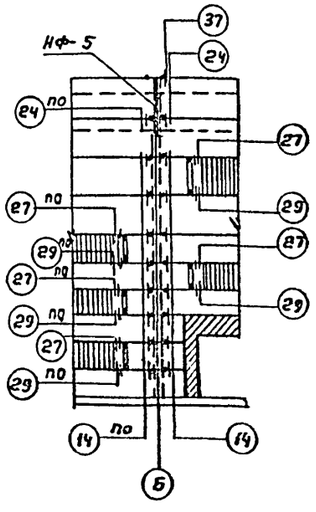

Фрагмент 16

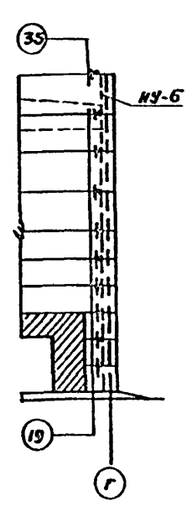

1. Совместно с данным см. л. л. КЖ-14,15
2. Сварку производить электродами Э-42 ГОСТ 9467-75* $h_{шв}$ = 6мм
3. Швы между стеновыми панелями заполняются цементным раствором с применением упругих прокладок (см. серию 1.030.1-1 8.3-3 узлы 56, 57).

Согласовано

Отдел №5 Соколов

Инв. № подл. | Подпись и дата | Взам. инв. №

Привязан

Инв. №

Норм. конт.	Козлович	
Провер.	Цветкова	
Инж.	Петропавловский	
Рук. гр.	Гарбуз	
ГИП	Чирков	
Нач. отд.	Альтшуллер	

ТП 902-9-38.85 -КЖ

Воздухадувная станция производительностью 270 тыс. м³/ч

Стадия	Лист	Листов
Р	13	

Схемы расположения стеновых панелей. Фрагменты 11÷16.

Госстрой СССР СОЮЗВОДОКАНАЛПРОЕКТ г. Москва

Копировал Гольденбаун

20983-03 16 Формат А2

Альбом IV

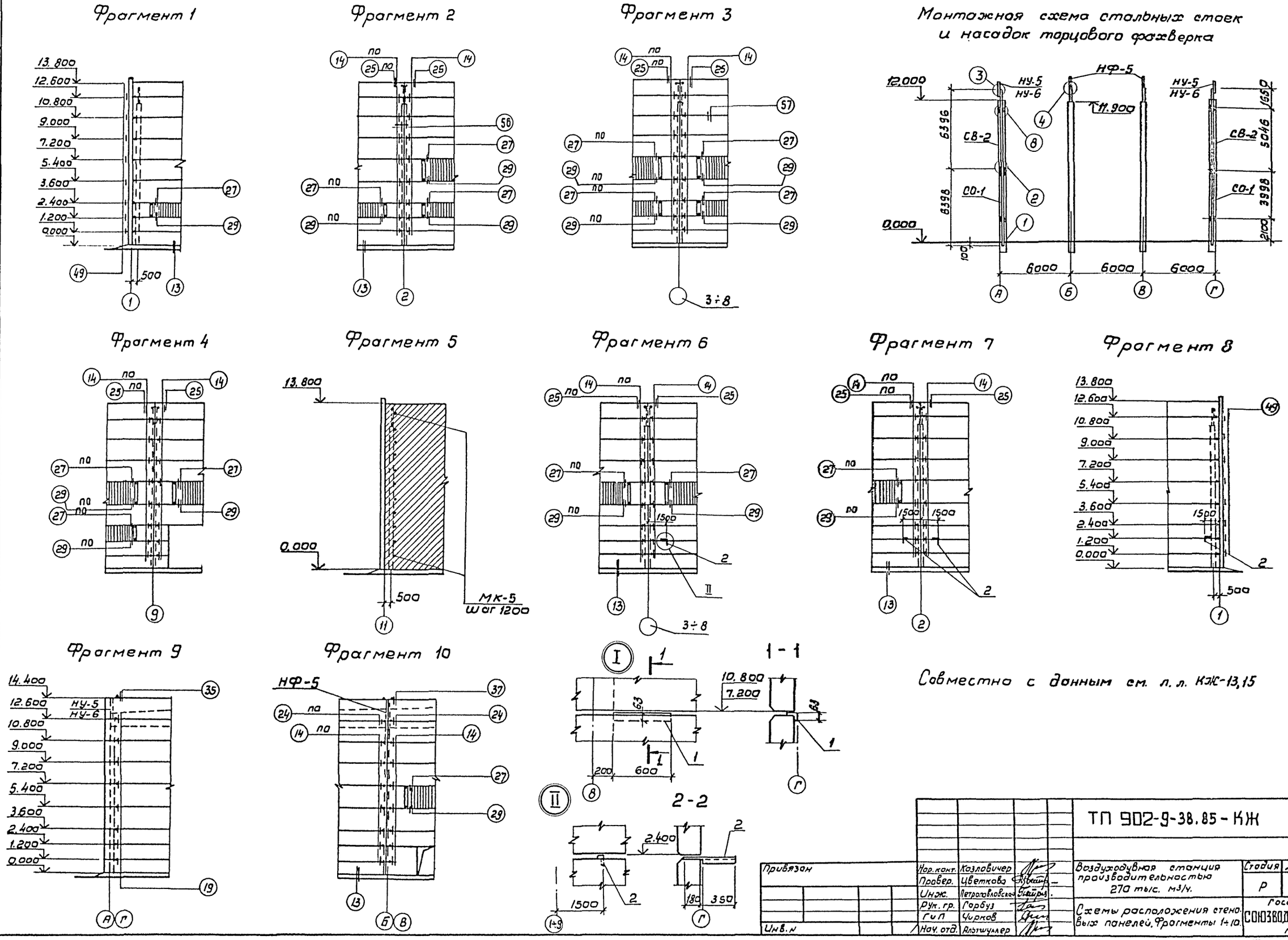

Совместно с данным см. л. л. КЖ-13,15

Привязан	Нар. конт.	Козловичер		ТП 902-9-38.85-КЖ		
	Провер.	Цветкова		Воздуходувная станция производительностью 270 тыс. м3/ч.	Стадия	Лист	Листов
	Инж.	Петропавловская			Р	14	
	Рук. гр.	Горбуз		Схемы расположения стеновых панелей. Фрагменты 1÷10.	Госстрой СССР СОЮЗВОДОКАНАЛПРОЕКТ г. Москва		
	ГиП	Чирков					
Инв. N	Нач. отд.	Альтшуллер					

Инв. N подл. | Подпись, дата | Взам. инв. N

Копировал. В. Филиппова

20983-03 17

Формат А2

Альбом IV

Спецификация к схеме расположения стеновых панелей

Марка, поз.	Обозначение	Наименование	Расчетная зимняя тем-ра Кол-во, шт. -20°	-30°	-40°	Масса ед. кг	Примечание
1	2	3	4	5	6	7	8
ПС1	1.030.1-1 В.1-1	ПС60.12.2,0-2.Я-31	20			1430	
	1.030.1-1 В.1-1	ПС60.12.2,5-3.Я-31		20		1790	
	1.030.1-1 В.1-1	ПС60.12.3,0-3.Я-31			20	2150	
ПС2	1.030.1-1 В.1-1	ПС60.12.2,0-2.Я-47	9			1430	
	1.030.1-1 В.1-1	ПС60.12.2,5-3.Я-47		9		1790	
	1.030.1-1 В.1-1	ПС60.12.3,0-3.Я-47			9	2150	
ПС3	1.030.1-1 В.1-1	ПС60.18.2,0-3.Я-50	8			2180	
	1.030.1-1 В.1-1	ПС60.18.2,5-2.Я-50		8		2700	
	1.030.1-1 В.1-1	ПС60.18.3,0-2.Я-50			8	3250	
ПС4	1.030.1-1 В.1-1	ПС60.18.2,0-3.Я-31	50			2180	
	1.030.1-1 В.1-1	ПС60.18.2,5-2.Я-31		50		2700	
	1.030.1-1 В.1-1	ПС60.18.3,0-2.Я-31			50	3250	
ПС5	1.030.1-1 В.1-1	ПС60.12.2,0-2.Я-34	19			1430	
	1.030.1-1 В.1-1	ПС60.12.2,5-3.Я-34		19		1790	
	1.030.1-1 В.1-1	ПС60.12.3,0-3.Я-34			19	2150	
ПС6	1.030.1-1 В.1-1	2ПС15.12.2,0-Я-58	9			350	
	1.030.1-1 В.1-1	2ПС15.12.2,5-Я-58		9		440	
	1.030.1-1 В.1-1	2ПС15.12.3,0-Я-58			9	530	
ПС7	1.030.1-1 В.1-1	ПС30.12.2,0-6.Я-57	9			720	
	1.030.1-1 В.1-1	ПС30.12.2,5-6.Я-57		9		900	
	1.030.1-1 В.1-1	ПС30.12.3,0-6.Я-57			9	1070	
ПС8	1.030.1-1 В.1-1	2ПС15.18.2,0-Я-58	8			530	
	1.030.1-1 В.1-1	2ПС15.18.2,5-Я-58		8		670	
	1.030.1-1 В.1-1	2ПС15.18.3,0-Я-58			8	790	
ПС9	1.030.1-1 В.1-1	ПС30.18.2,0-6.Я-57	14			1070	
	1.030.1-1 В.1-1	ПС30.18.2,5-6.Я-57		14		1340	
	1.030.1-1 В.1-1	ПС30.18.3,0-6.Я-57			14	1610	
ПС10	1.030.1-1 В.1-1	ПС62,5.12.2,0-2.Я-1,31	5			1500	
	1.030.1-1 В.1-1	ПС63.12.2,5-3.Я-1.31		5		1880	
	1.030.1-1 В.1-1	ПС63,5.12.3,0-3.Я-1.31			5	2270	
ПС11	1.030.1-1 В.1-1	ПС62,5.12.2,0-2.Я-2,31	3			1500	
	1.030.1-1 В.1-1	ПС63.12.2,5-3.Я-2,31		3		1880	
	1.030.1-1 В.1-1	ПС63,5.12.3,0-3.Я-2.31			3	2270	
ПС12	1.030.1-1 В.1-1	ПС62,5-18.2,0-1.Я-1,31	10			2250	
	1.030.1-1 В.1-1	ПС63.18.2,5-2.Я-1.31		10		2830	
	1.030.1-1 В.1-1	ПС63,5.18.3,0-2.Я-1.31			10	3420	
ПС13	1.030.1-1 В.1-1	ПС62,5.18.2,0-1.Я-2,31	9			2250	
	1.030.1-1 В.1-1	ПС63.18.2,5-2.Я-2,31		9		2830	
	1.030.1-1 В.1-1	ПС63,5.18.3,0-2.Я-2,31			9	3420	
ПС14	ТП902-9-36.85-КЖИ-ПС14	ПС60.12.2,0-2.Я-31А	8			1430	
	ТП902-9-36.85-КЖИ-ПС14	ПС60.12.2,5-3.Я-31А		8		1790	
	ТП902-9-36.85-КЖИ-ПС14	ПС60.12.3,0-3.Я-31А			8	2150	
ПС15	ТП902-КЖИ-ПС15	ПС60.12.2,0-2.Я-31Б	8			1430	
	ТП902-КЖИ-ПС15	ПС60.12.2,5-3.Я-31Б		8		1790	
	ТП902-КЖИ-ПС15	ПС60.12.3,0-3.Я-31Б			8	2150	
ПС16	1.030.1-1 В.1-1	ПС62,5.18.2,0-3.Я-2.49	1			2270	
	1.030.1-1 В.1-1	ПС63.18.2,5-2.Я-2.49		1		2830	
	1.030.1-1 В.1-1	ПС62,5.18.3,0-2.Я-2.49			1	3420	
ПС17	1.030.1-1 В.1-1	ПС62,5.12.2,0-2.Я-2,47	1			1500	
	1.030.1-1 В.1-1	ПС63.12.2,5-3.Я-2.47		1		1880	
	1.030.1-1 В.1-1	ПС63,5.12.3,0-3.Я-2.47			1	2270	
ПС18	1.030.1-1 В.1-1	ПС62,5.12.2,0-2.Я-1.31	1			1500	
	1.030.1-1 В.1-1	ПС63.12.2,5-3.Я-1.31		1		1880	
	1.030.1-1 В.1-1	ПС63,5.12.3,0-3.Я-1.31			1	2270	
ПС19	ТП902-9-36.85-КЖИ-ПС19	ПС30.12.2,0-6.Я-57А	3			720	
	ТП902-9-36.85-КЖИ-ПС19	ПС30.12.2,5-6.Я-57А		3		900	
	ТП902-9-36.85-КЖИ-ПС19	ПС30.12.3,0-6.Я-57А			3	1070	
ПС20	1.030.1-1 В.1-1	2ПС12.12.2,0-Я-59	7			280	
	1.030.1-1 В.1-1	2ПС12.12.2,5-Я-59		7		350	
	1.030.1-1 В.1-1	2ПС12.12.3,0-Я-59			7	430	
ПС21	1.030.1-1 В.1-1	2ПС15.12.2,0-Я-58	8			350	
	1.030.1-1 В.1-1	2ПС15.12.2,5-Я-58		8		440	
	1.030.1-1 В.1-1	2ПС15.12.3,0-Я-58			8	530	
ПС22	1.030.1-1 В.1-1	ПС30.12.2,0-6.Я-53	2			720	
	1.030.1-1 В.1-1	ПС30.12.2,5-6.Я-53		2		900	
	1.030.1-1 В.1-1	ПС30.12.3,0-6.Я-53			2	1070	
ПС23	1.030.1-1 В.1-1	ПС60.18.2,0-3.Я-48	19			2180	
	1.030.1-1 В.1-1	ПС60.18.2,5-2.Я-48		19		2700	
	1.030.1-1 В.1-1	ПС60.18.3,0-2.Я-48			19	3250	
ПС24	1.030.1-1 В.1-1	ПС60.12.2,0-2.Я-48	2			1430	
	1.030.1-1 В.1-1	ПС60.12.2,5-3.Я-48		2		1790	
	1.030.1-1 В.1-1	ПС60.12.3,0-3.Я-48			2	2150	
ПС25	1.030.1-1 В.1-1	ПС60.18.2,0-3.Я-47	10			2180	
	1.030.1-1 В.1-1	ПС60.18.2,5-2.Я-47		10		2700	
	1.030.1-1 В.1-1	ПС60.18.3,0-2.Я-47			10	3250	
ПС26	1.030.1-1 В.1-1	ПС62,5.12.2,0-2.Я-2,50	2			1500	
	1.030.1-1 В.1-1	ПС63.12.2,5-3.Я-2.50		2		1880	
	1.030.1-1 В.1-1	ПС63,5.12.3,0-3.Я-2,50			2	2270	

Спецификация на узлы и элементы крепления панелей

Марка, поз.	Обозначение	Наименование	Кол.	Масса ед. кг	Примечание
1	2	3	4	5	6
		Монтажные узлы			
„1"	1.030.1-1 В.3-3	„1"	4		
„2"	1.030.1-1 В.3-3	„2"	4		
„3"	1.030.1-1 В.3-3	„3"	4		
„4"	1.030.1-1 В.3-3	„4"	4		
„8"	1.030.1-1 В.3-3	„8"	12		
„14"	1.030.1-1 В.3-3	„14"	340		
„19"	1.030.1-1 В.3-3	„19"	43		
„24"	1.030.1-1 В.3-3	„24"	8		
„25"	1.030.1-1 В.3-3	„25"	39		
„27"	1.030.1-1 В.3-3	„27"	62		
„29"	1.030.1-1 В.3-3	„29"	62		
„35"	1.030.1-1 В.3-3	„35"	4		
„37"	1.030.1-1 В.3-3	„37"	4		
„49"	1.030.1-1 В.3-3	„49"	24		
„13,56,57"	1.030.1-1 В.3-3	„13,56,57"	-		
		Элементы крепления панелей			
Т3	1.030.1-1 В.4-1	Т3	391	0,4	
Т5	1.030.1-1 В.4-1	Т5	24	0,4	
Т8	1.030.1-1 В.4-1	Т8	16	0,5	
Т19	1.030.1-1 В.4-1	Т19	39	0,5	
Т24	1.030.0-1 В.4-1	Т24	24	1.7	
НФ5	1.030.1-1 В.4-1	НФ5	4	46.3	
НУ5; НУ6	1.030.1-1 В.4-1	НУ5; НУ6	2+2	37.2	
С01	1.030.1-1 В.4-2	С01	4	342.1	
С02	1.030.1-1 В.4-2	С02	4	320.0	
МК-5	2.430-3 В.3	МК-5	9	0.46	
МК-6	2.430-3 В.3	МК-6	8	0.46	
		Сталь Вст3кп2 ГОСТ 535-79*			
Уголок	1.030.1-1 В.3-3	Уголок 160×100×12 (ГОСТ 8510-72*) l=260	8		
поз. „1"	ТП 902-9-38.85	Уголок 100×65×6 ГОСТ 8510-72* l=660	2	4.6	
поз. „2"	ТП 902-9-38.85	Уголок 50×5 ГОСТ 8509-72* l=530	16	2.0	
Лист	1.030.1-1 В.3-3	Лист 8×80 ГОСТ 19903-74* l=140	124		
Лист	1.030.1-1 В.3-3	Лист 8×50 ГОСТ 19903-74* l=50	16		
Болт	1.030.1-1 В.3-3	Болт М24 ГОСТ 24379.1-80	8		
Болт	1.030.1-1 В.3-3	Болт М20×60 ГОСТ 7798-70*	16		
Болт	1.030.1-1 В.3-3	Болт М12 ГОСТ 7798-70*	16		
Гайка	1.030.1-1 В.3-3	Гайка М20 ГОСТ 5915-70*	16		
Гайка	1.030.1-1 В.3-3	Гайка М12 ГОСТ 5915-70*	16		
Шайба	1.030.1-1 В.3-3	Шайба М12 ГОСТ 11371-78*	16		

Совместно с данным см. л.л. КЖ-13,14.

Привязан

Инв. №

Инв. № подл. | Подпись и дата | Взам. инв. №

Н. Контр.	Козловичер		ТП902-9-38.85 -КЖ
Провер.	Семенова		
Инж.	Цветкова		Воздухоодувная станция производительностью 270 тыс. м³/ч
Рук. гр.	Семенова		Схемы расположения стеновых панелей. Спецификации.
ГИП	Чирков		Стадия Р; Лист 15; Листов
Нач. отд.	Альтшуллер		Госстрой СССР Союзводоканалпроект г. Москва

Копир. Лаврухина

20983-03 18 Формат А2

Схема расположения элементов перекрытия на отм. 4,200 и 3.600

Альбом IV

Фрагмент плана №1

Фрагмент плана №2

Отверстие 380×500

Плиты съемные

Заложить по чертежу марки АР

1 - 1

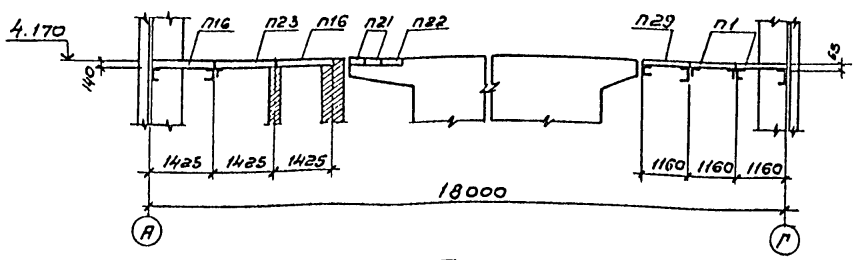

2 - 2

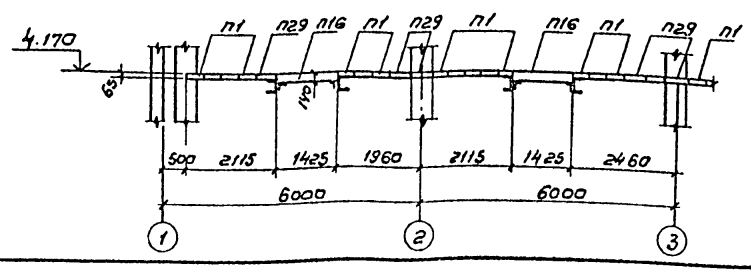

3 - 3

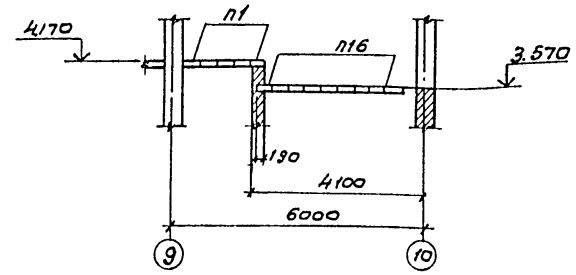

Совместно с донным см. л. КЖ-17.

Согласовано: Отдел №5 Соколова; Отдел №12 Ганичкова; Отдел №15 Орлов

Инв.№ подл. | Подпись и дата | Взам. инв.№

Привязан		ТП 902-9-38.85 - КЖ	
Инв.№			
Н. контр.	Козловинер	Воздуходувная станция производительностью 270 тыс. м³/ч	Стадия Р; Лист 16; Листов
Провер.	Цветкова		
Инж.	Петропавловская		
Рук. гр.	Семенова	Схема расположения элементов перекрытия машзала. План.	Госстрой СССР Союзводоканалпроект
Гип	Чирков		
Нач. отд.	Альтшуллер		

209 83-03 19

Копировал: В. Филиппова

Формат А2

Альбом IV

4-4

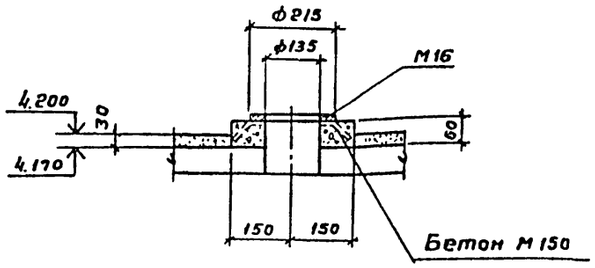

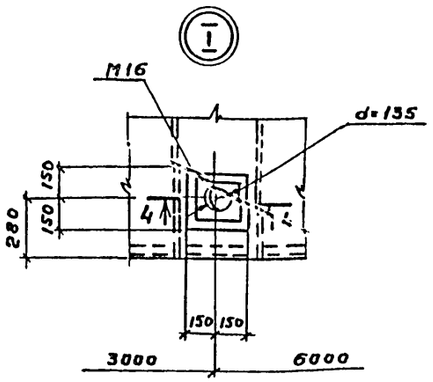

Фрагмент плана №1

5-5

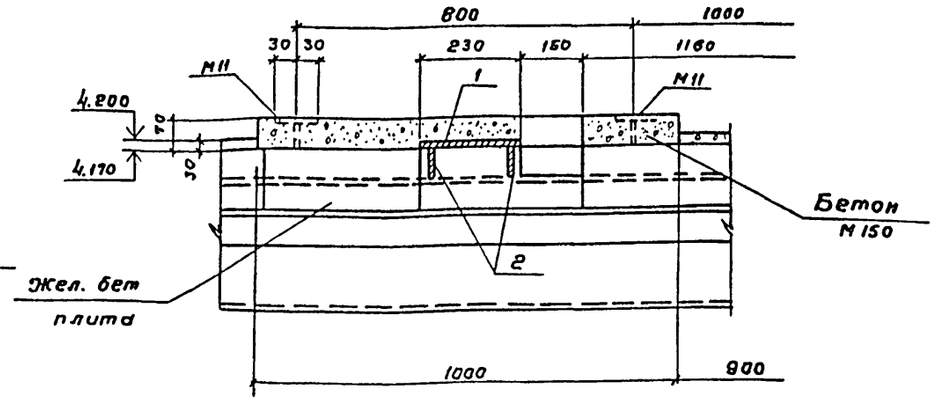

6-6



Фрагмент плана №2

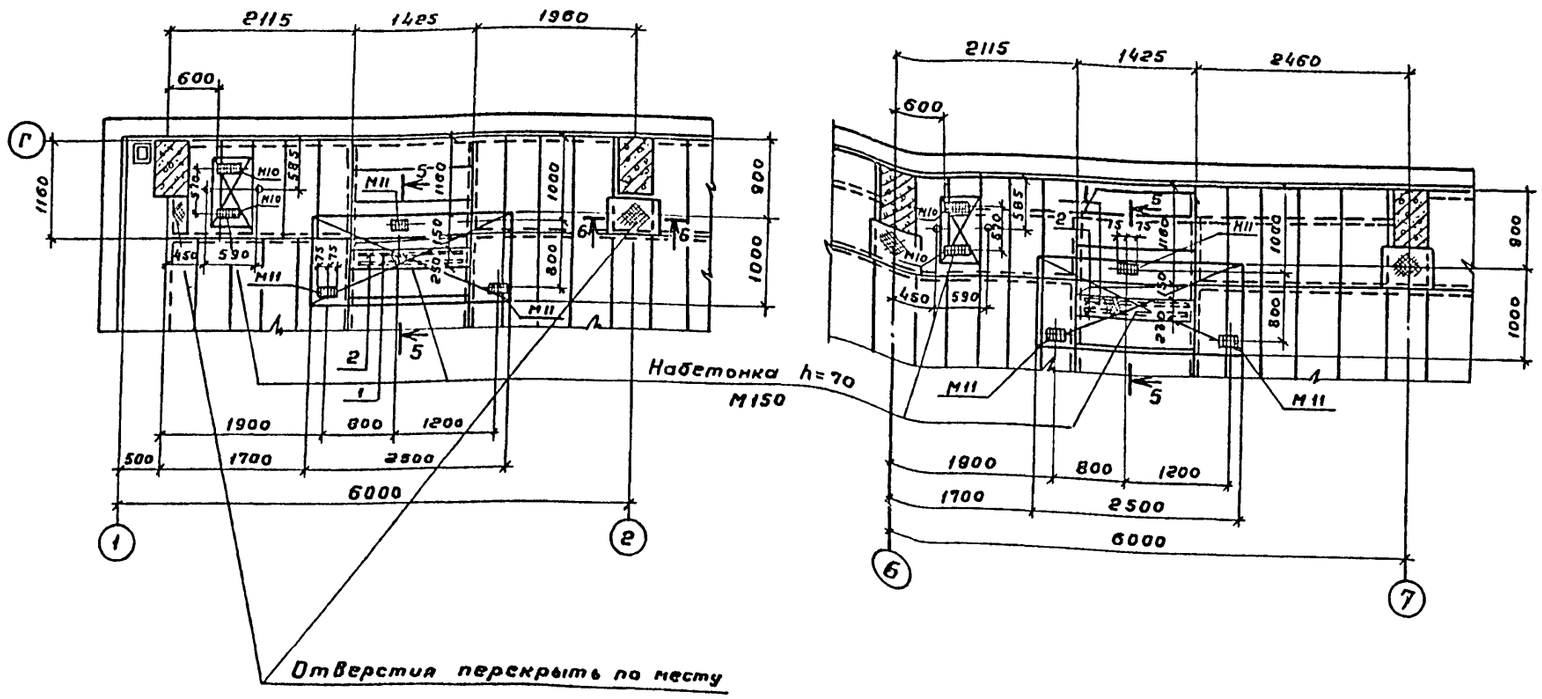

Спецификация к схеме расположения элементов перекрытия машзала

Марка	Обозначение	Наименование	Кол.	Масса ед.кг	Примечание
		Перемычки плитные			
П1	1.138-10 Вып. 2	2ПР3-11-38.6	137	72	
П16	То же	2ПР4-14.38.14	332	190	
П17	ТП 902-9-36.85-КЖИ-ПП	2ПР3-11.38.6б	8	72	
П18	-П18	2ПР3-11.38.6в	8	72	
П19	-П19	2ПР3-11.38.6г	8	72	
П21	1.138-10 Вып 2	2ПР5-18.38.14	16	240	
П22	ТП 902-9-36.85-КЖИ-П22	2ПР5-18.38.14А	8	240	
П23	-П23	2ПР4-14.38.14А	72	190	
П28	-П28	2ПР4-11.61.6А	16	95	
П29	1.138-10-Вып.2	2ПР4-11.51.6	106	95	
М11	ТП 902-9-36.85-КЖИ-М11	Изделие закладное М11	84	0,8	
М16	-М16	То же М16	8	3.2	
М10	-М10	То же М10	16	2.2	
поз.1		Рифл. ст. 6 =5мм ГОСТ 8568-77* / Вст3кп2-1 ТУ14-1-3023-80	м² / 5	м² / 42.3	
поз.2		Полоса 6х70 ГОСТ 103-76* / Вст3кп2-1 ТУ14-1-3023-80	16	4.0	

Совместно с данным см. л. КЖ-16.

Привязан

Инв. №

Инв.№ подл. | Подпись и дата | Взам. инв.№

Нач.кон.	Козловичер		
Провер.	Цветкова		
Инж.	Петропавловский		
Рук.гр.	Семенова		
ГИП	Чирков		
Нач.отд.	Дьятшуляк		

ТП-902-9-38.85 - КЖ

Воздухадувная станция производительностью 270 тыс. м³/ч

Схема расположения элементов перекрытия машзала. Фрагменты планов.

Стадия	Лист	Листов
Р	17	

Госстрой СССР СОЮЗВОДОКАНАТПРОЕКТ г. Москва

20983-03 20

Альбом IV

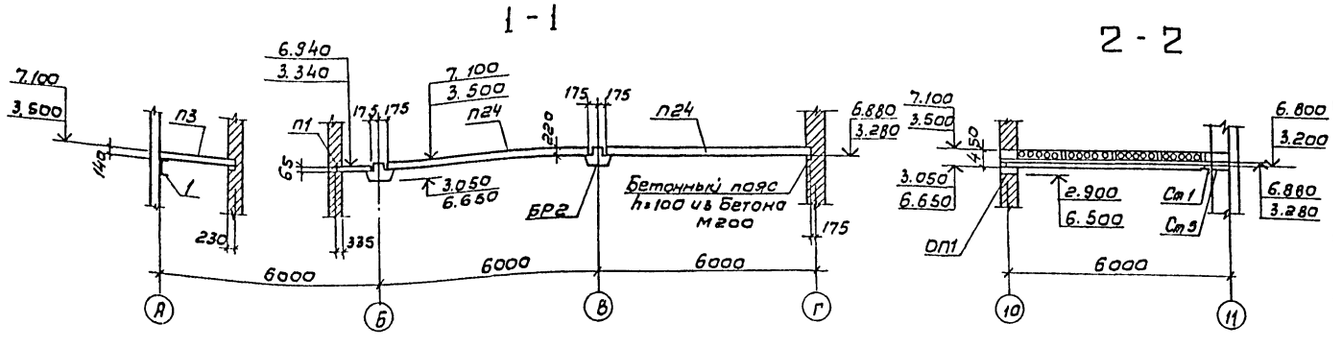

Схема расположения элементов перекрытия

на отм. 3.600
Схема 1

на отм. 7.200
Схема 2

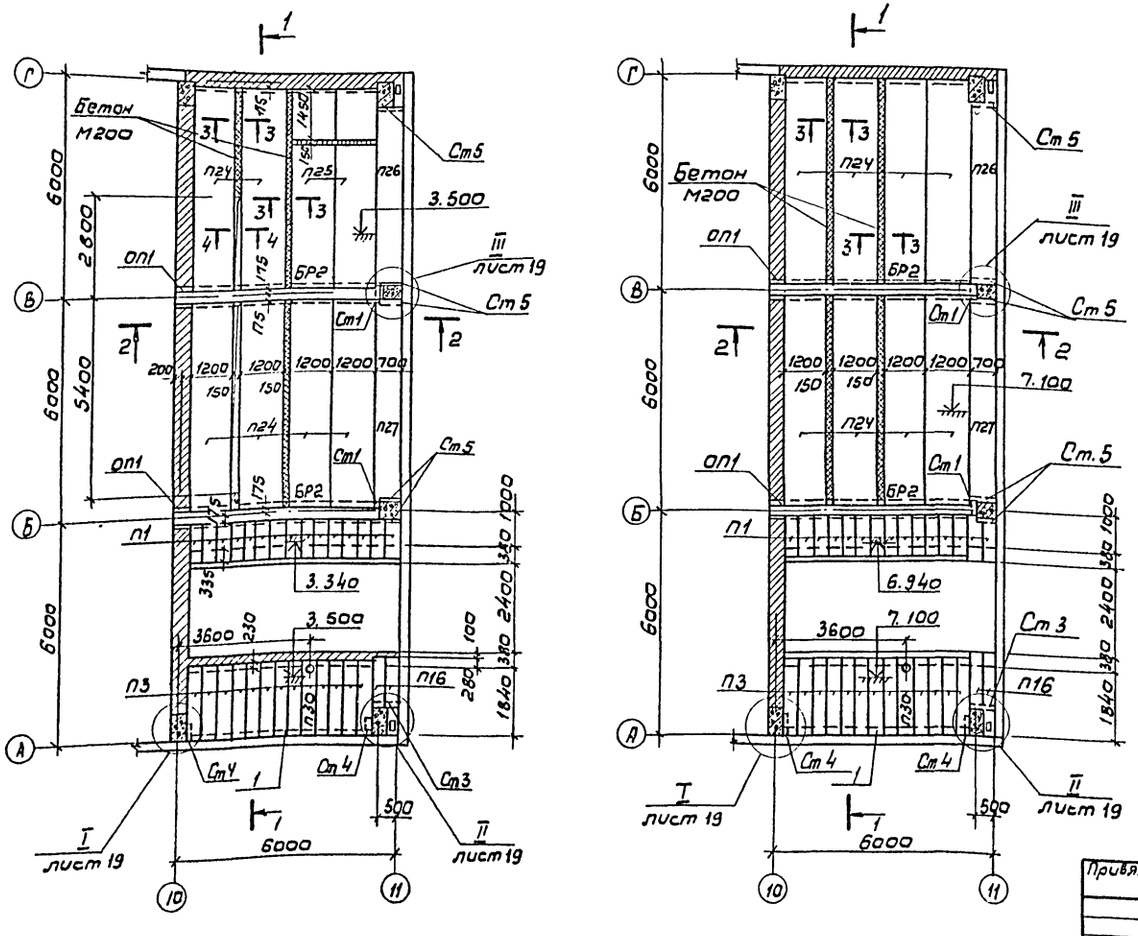

Спецификация к схеме расположения элементов перекрытия на отм. 3.600

Марка поз.	Обозначение	Наименование	Кол.	Масса ед. кг.	Примечание
		Схема 1			
		Плиты			
П1	1.138-10 в.2	2ПР3-11. 38.6	15	72	
П3	1.138-10 в.2	2ПР6-20. 38.14	12	275	
П16	1.138-10 в.2	2ПР4-14. 38.14	2	190	
П24	1.041.1-2 в.1	ПК56.12-10АтIVсТ	6	2000	
П25	ТП902-9-36.85 КЖИ-П25	ПК56.12-10АтIVсТа	2	2000	
П26	П26,27	П26	1	1875	
П27	П26,27	П27	1	2075	
П30	-П30	2ПР6-20.38-14Б	1	275	
		Ригели			
БР2	Серия 1.020-1/83 в.3-1	1РДП4.57-51АТV	2	2525	
		Опорные подушки			
ОП1	ТП902-9-36.85 КЖИ-ОП1	ОП1	2	125	
		Детали			
Ст1	КЖИ-Ст1;2	Опорный столик Ст1	2	24.8	
Ст3	-Ст3	То же Ст3	1	31.7	
Ст4	-Ст4	" Ст4	2	8.3	
Ст5	-Ст5	" Ст5	5	26.6	
М11	-М11	Изделие закладное М11	16	0.8	
		Сталь			
		Вст3кп2-1ТУ14-1-3023-80			
Поз.1	КЖ-19	Швеллер 30 ГОСТ 8240-72* ℓ=5080	1	162.0	
Поз.2		Уголок 63×5 ГОСТ 8509-72*	п.м. 21.2	1п.м 4.81	
Поз.„4"		ф8АIII ГОСТ 5781-82* ℓ=1000	80	0.4	
Поз.„5"		ф8АIII ГОСТ 5781-82*	п.м 31.0	1п.м. 0.4	
Поз.3		ф8АIII ГОСТ 5781-82* ℓ=250	70	0.1	

Совместно с данным см. л. КЖ-19.

Привязан	Н.контр.	Козловичер		ТП902-9-38.85 - КЖ
	Провер.	Петропавловский		
	Инж.	Цветкова		Воздуходувная станция производительностью 270 тыс м³/ч
	Рук.гр.	Семенова		Схемы расположения элементов перекрытий на отм. 3,600 и 7.200 Планы.
Инв. №	Гип	Чирков		
	Нач.отд.	Альтшуллер		

Стадия	Лист	Листов
Р	18	

Госстрой СССР
СОЮЗВОДОКАНАЛПРОЕКТ
г. Москва

Инв. № подл. | Подпись и дата | Взам. инв. №

Копир. В. Филиппова 20983-03 21 Формат А2

Альбом IV

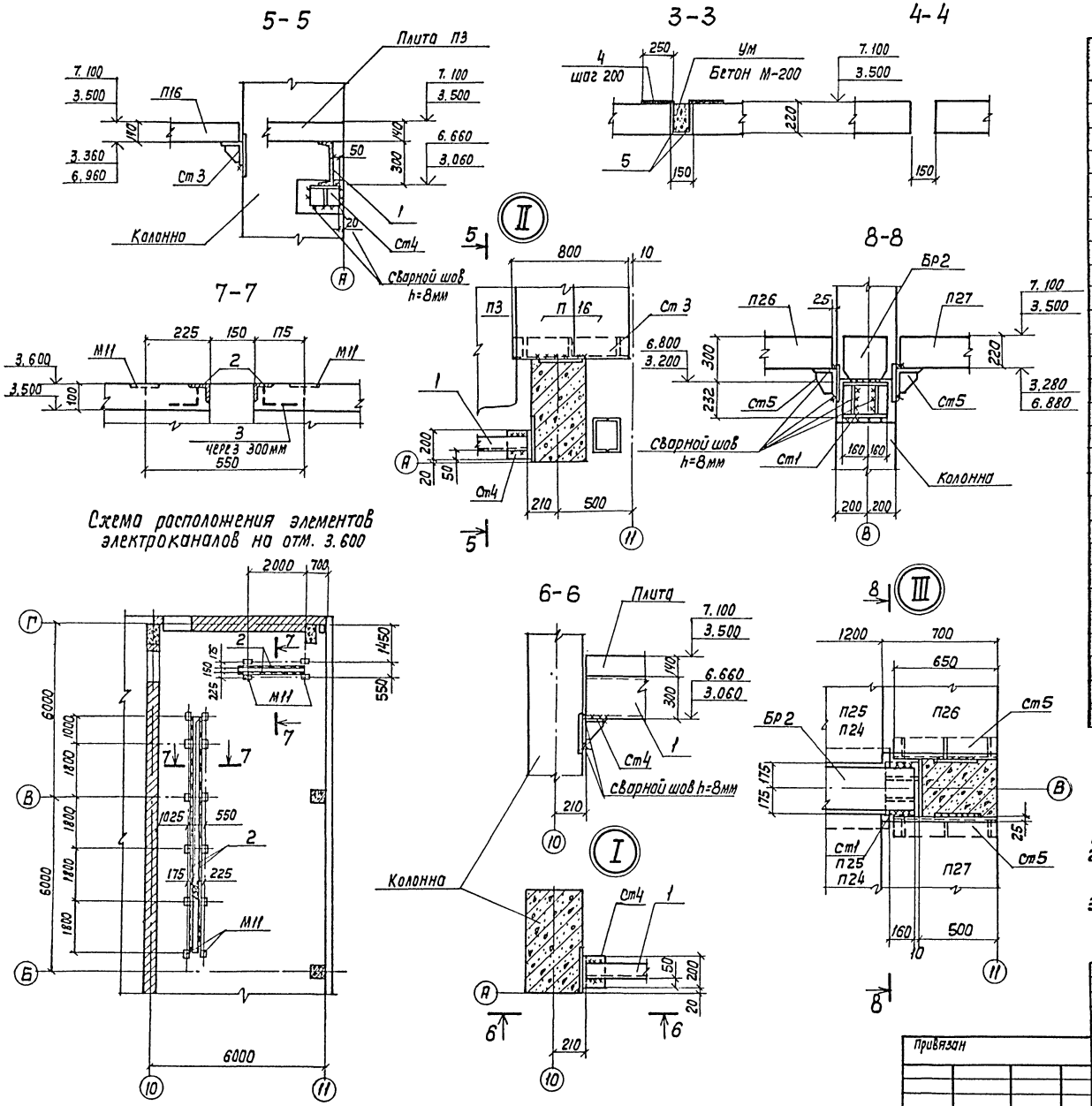

Спецификация к схеме расположения элементов перекрытия на отм. 200

Марка поз.	Обозначение	Наименование	Кол.	Масса ед.кг	Примечание
		Схема 2			
		Плиты			
П1	1.138-10 в.2	2ПР3 - 11.38.6	15	72	
П3	1.138-10 в.2	2ПР6 - 20.38.14	12	275	
П16	1.138-10 в.2	2ПР4 - 14.38.14	2	190	
П24	1.041.1-2 в.1	ПК56.12-10АтIVсТ	8	2000	
П26	ТП902- КЖИ-П26	П26	1	1875	
П27	-П27	П27	1	2075	
П30	1.138-10 в.2	2ПР6-20.38.14	1	275	
		Ригели			
БР2	Серия 1.020-1/83 в.3-1	1РДП4.57-51АтV	2	2525	
		Опорные подушки			
ОП1	ТП902-9-38.85КЖИ-ОП1	ОП1	2	125	
		Детали			
Ст1	ТП902-9-38.85КЖИ-Ст1,2	Опорный столик Ст1	2	24.8	
Ст3	- Ст3	Та же Ст3	1	31.7	
Ст4	- Ст4	" Ст4	2	8.3	
Ст5	- Ст5	" Ст5	5	26.6	
		Сталь			
		Вст3кп2-1ТУ14-1.3023-80			
Поз.1*	КЖ-19	Швемер 30 ГОСТ 8240-72* е=5080	1	162.0	
Поз.4*		ф8АIII ГОСТ 5781-82* е=1000	120	0.4	
Поз.5*		ф8АIII ГОСТ 5781-82*	П.м 40.0	1п.м 0.4	

1. Совместно с данным см. л. КЖ-18.
2. После установки фланцев электромонтажниками заполнить фланцы цементным раствором заподлицо с чистым полом.
3. Сварку вести электродами типа Э42 ГОСТ 9467-75* hш=6мм кроме особо оговоренных.

Привязан	Н.контр.	Козловичер		ТП 902-9-38.85 - КЖ			
	Провер.	Петропавловская		Воздуходувная станция производительностью 270тыс. м³/ч	Стадия	Лист	Листов
	Инж.	Цветкова			Р	19	
	Рук. ер.	Семенова		Схемы расположения элементов перекрытий на отм. 3.600 и 7.200. Узлы.	Госстрой СССР СОЮЗВОДОКАНАЛПРОЕКТ г. Москва		
	ГИП	Чирков					
Инв. N	Нач.отд.	Альтшуллер					

Копир. Лаврухина

20983-03 22 Формат А2

Согласовано
Отдел N 16 Аверьянов
Взам. инв. N
Подпись и дата
Инв. N подл.

Альбом IV

Схема расположения фундаментов под оборудование и опор

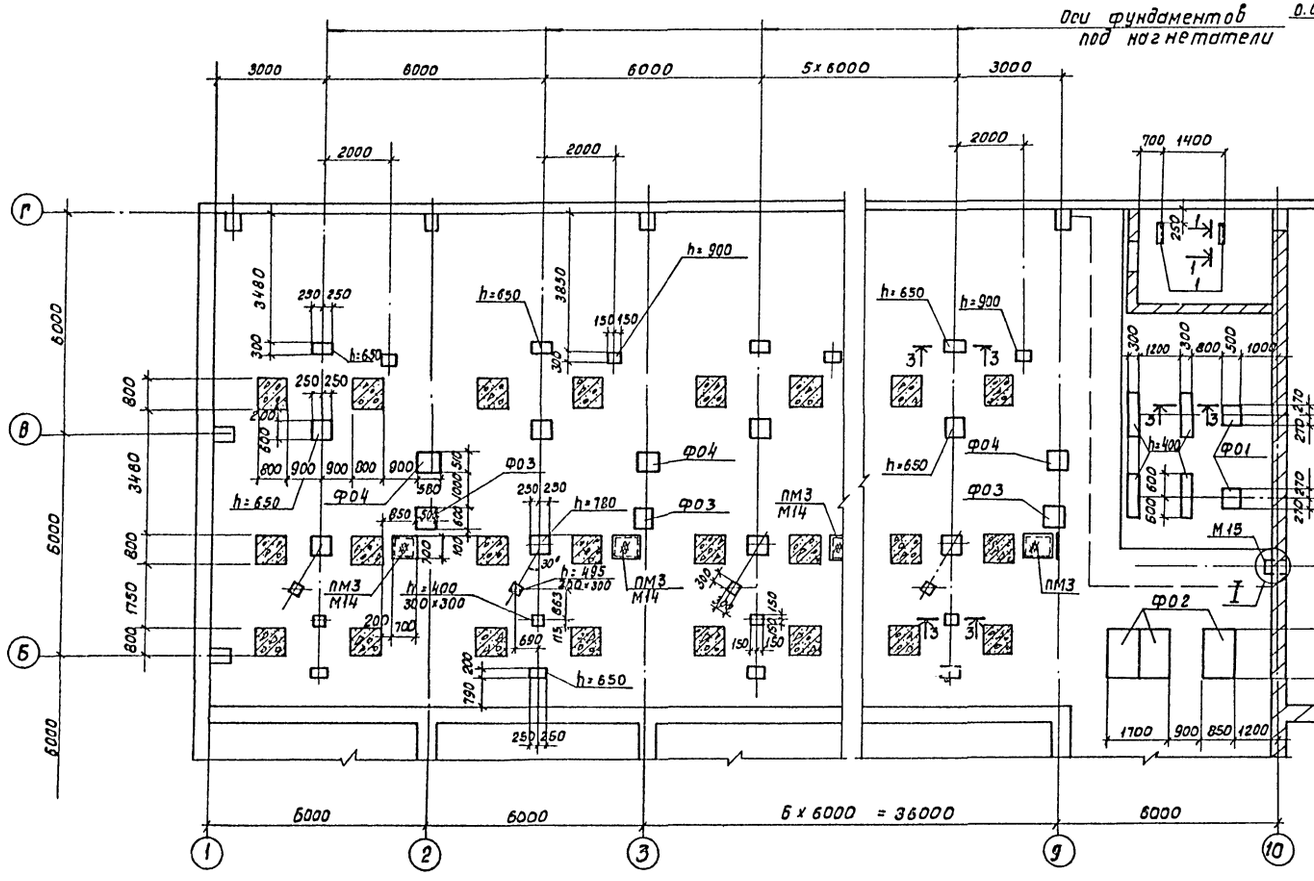

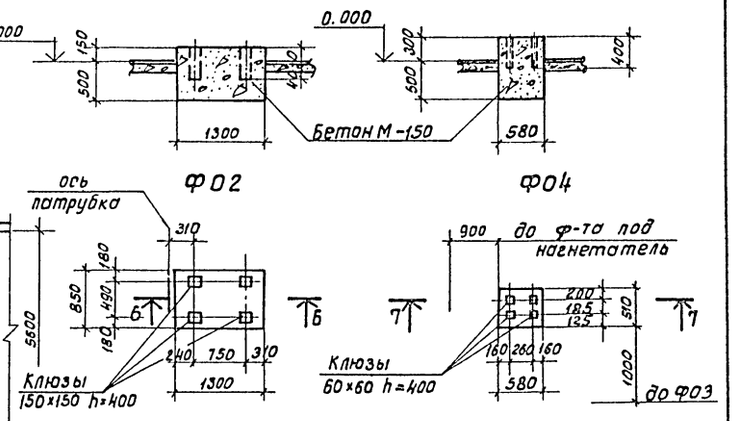

Спецификация элементов

Формат	Зона	Поз.	Обозначение	Наименование	Кол.	Примечание.
				Фундаменты под оборудование		Бетон М-150
			ТП 902-9-38.85-КЖ-20	ФО1	2	0.2 м³
			КЖ-20	ФО2	3	0.62 м³
			КЖ-20	ФО3	8	0.24 м³
			КЖ-20	ФО4	8	0.24 м³
				Опоры		
			ТП 902-9-36.85-КЖИ-М14	Изделие закладное М14	34	
			-М15	То же М15	1	
БЧ		1		Уголок 50×5 ГОСТ 8509-72* / ВСТ 3кп2-1 ТУ14-1-3023-80 е=1050	2	4.0 кг
БЧ		2		ф10АI ГОСТ 5781-82* е=50	4	0.03 кг
			Общий расход	Бетона М-150	6.10	м³
				Площадки металлические		
			ТП 902-9-38.85-КМ-9	ПМ3	8	

Совместно с данным см. л. КЖ-3.

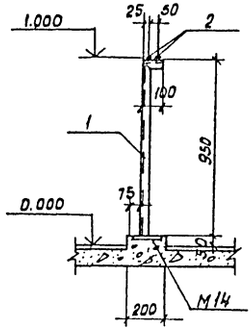

1-1

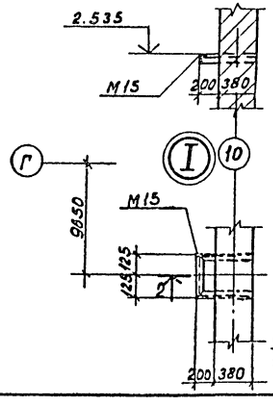

2-2

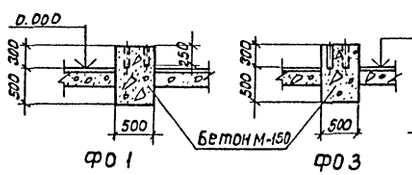

4-4

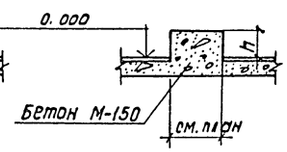

5-5

2-2

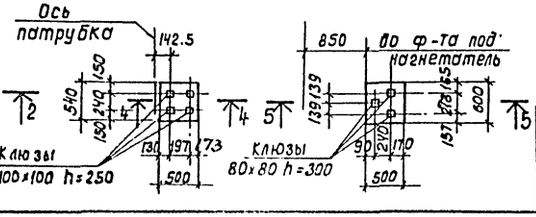

3-3

Согласовано:
Отдел N15 Орлов
Отдел N12 Санникова
Отдел N5 Соколова

Инв. № подл. | Подпись и дата | Взам. инв. №

Привязан:

Инв. №

Норм. конт.	Козловичев	
Провер.	Петропавловская	
Инженер	Цветкова	
Ст. инж.	Платунина	
Рук. гр.	Гарбуз	
ГИП	Чирков	
Нач. отд.	Альтшуллер	

ТП 902-9-38.85 - КЖ

Воздуходувная станция производительностью 270 тыс. м³/ч

Стадия	Лист	Листов
Р	20	

Схема расположения опор и фундаментов под оборудование

Госстрой СССР СОЮЗВОДОКАНАЛПРОЕКТ г. Москва

Копировал: Доценко

20983-03 23 формат А2

Альбом IV

Ведомость чертежей основного комплекта „КМ"

Лист	Наименование	Примечание
1.	Общие данные. Техническая спецификация металла.	
2	Общие данные. Технические спецификации металла (окончание).	
3	Схема расположения элементов перекрытия на отм. 2.000. Узлы „ I - V."	
4	Схема расположения элементов перекрытия машзала на отм. 4.200.	
5	Схемы расположения элементов перекрытия машзала. Разрезы.	
6	Схемы расположения элементов перекрытия машзала. Узлы I ÷ VI.	
7	Схемы расположения элементов перекрытия машзала. Узлы VII ÷ XII	
8	Схемы расположения элементов перекрытия машзала. Спецификация.	
9	Машзал. Металлическая площадка ПМ 3.	
10	Наружная лестница.	

Ведомость спецификаций

Лист	Наименование	Примечание
1,2	Технические спецификации металла	
8, 9, 10	Спецификация элементов	

Ведомость ссылочных и прилагаемых документов

Обозначение	Наименование	Примечание
1.450.3-3	Стальные лестницы, площадки, стремянки и ограждения	

Типовой проект разработан в соответствии с действующими нормами и правилами и предусматривает в части металлических конструкций мероприятия, обеспечивающие взрывную, взрывопожарную и пожарную безопасность при эксплуатации здания.

Главный инженер проекта /Чирков/

Техническая спецификация металла на нетиповые конструкции (начало)

Вид профиля и ГОСТ или ТУ	Марка металла и ГОСТ или ТУ	Обозначение и размер профиля мм	N п/п	Код марки металла	Код профиля	Количество шт.	Длина мм	Масса металла по элементам конструкций, т: площадки	перекрытия	лестницы	ограждения	Общая масса т	Масса потребности в металле по кварталам, т (заполняется изготовителем) I	II	III	IV	Заполняется ВУ
								код элементов конструкций: 526243	526530	526242	526244						
1	2	3	4	5	6	7	8										
Швеллеры ГОСТ 8240-72*	Вст3кп2-1 ТУ14-1-3023-80	[30	1		2661				7.57			7.57					
		[16	2		2648			0.81	4.37			5.18					
		[12	3		2643				0.49			0.49					
	Итого		4	11240				0.81	12.43			13.24					
Всего профиля			5		2640			0.81	12.43			13.24					
Сталь угловая равнополочная ГОСТ 8509-72*	Вст3кп2-1 ТУ14-1-3023-80	L100×10	6						6.97	0.69		7.66					
		L75×8	7						1.47			1.47					
		L50×5	8						0.02			0.02					
		L25×3	9								0.47	0.47					
	Итого		10	11240					8.46	0.69	0.47	9.62					
Всего профиля			11		2120				8.46	0.69	0.47	9.62					
Сталь угловая неравнополочная ГОСТ 8510-72*	Вст3кп2-1 ТУ14-1-3023-80	L80×50×6	12					0.14	0.43	0.10		0.67					
	Итого:		13	11240				0.14	0,43	0,10		0,67					
Всего профиля			14					0.14	0,43	0,10		0.67					
Сталь полосовая ГОСТ 103-76*	Вст3кп2-1 ТУ14-1-3023-80	δ=5	15					0,04				0,04					
		δ=6	16						0,32			0,32					
		δ=8	17					0,09				0,09					
		δ=10	18					0,05	0,56			0,61					
	Итого:		19	11240				0,18	0,88			1,06					
Всего профиля			20		1311			0,18	0,88			1,06					
Сталь круглая ГОСТ 5781-82*	Вст3кп2-1 ТУ14-1-3023-80	ф8	21						0,015			0,015					
	Итого		22	11240					0,015			0,015					
Всего профиля			23		5123				0,015			0,015					
Сталь холодногнутая ГОСТ 8281-80	Вст3кп2-1 ТУ14-1-3023-80	L50-40-4-225	24								1.98	1.98					
	Итого:		25	11240							1.98	1.98					
Всего профиля			26		7310						1.98	1.98					

Привязан:	Н.контр.	Козловичев		ТП 902-9-38.85 - КМ
	Пров.	Семенова		
	Инж.	Цветкова		Воздухдувная станция производительностью 270 тыс. м³/ч
	Рук.гр.	Семенова		Стадия: Р; Лист: 1; Листов: 10
	ГИП	Чирков		Общие данные. Техническая спецификация металла.
Инв.№	Нач.отд.	Дальшулер		Госстрой СССР СОЮЗВОДОКАНАЛПРОЕКТ г. Москва

Копировал: В. Филиппова 20983-03 24 Формат А2

Инв.№ подл. | Подпись и дата | Взам. инв.№

Альбом IV

Техническая спецификация металла на нетиповые конструкции (продолжение)

Вид профиля и ГОСТ или ТУ	Марка металла и ГОСТ или ТУ	Обозначение и размер профиля мм	N п/п	Код: Марки металла	Код: Профиля	Количество шт	Длина мм	Масса металла по элементам конструкций: Площадки	Перекрытия	Лестницы	Ограждения	Общая масса т	Масса потребности в металле по кварталам, т (Заполняется изготовителем): I	II	III	IV	Заполняется ВЦ
								Код элементов конструкций: 526243	526590	526242	526244						
1	2	3	4	5	6	7	8										
Сталь холодногнутая Чмтуз-130-70	Вст3кп2-1 ТУ14-1-3023-80	90х39х25х3	27								1.64	1.64					
	Итого		28	11240							1.64	1.64					
Всего профиля			29								1.64	1.64					
Листы стальные с ромбическим рифлением ГОСТ 8568-77*	Вст3кп2-1 ТУ14-1-3023-80	рифл. б=5	30					1.05	3.43			4.48					
	Итого		31	11240				1.05	3.43			4.48					
Всего профиля			32		7152			1.05	3.43			4.48					
Всего масса металла			33					2.18	25.645	0.79	4.09	32.705					
В том числе по маркам			34	11240				2.18	25.645	0.79	4.09	32.705					
Масса поставки элементов по кварталам, т (Заполняется заказчиком)	I																
	II																
	III																
	IV																

Сводная ведомость металлаконструкций по видам профилей

Наименование конструкций по номенклатуре прейскуранта N 01-09	Позиции по прейскуранту N 01-09	N п/п	Код конструкций	Масса конструкций, т: Всего стали повышенной и высокой прочности	по видам профилей стали: Балки и швеллеры	Призмосортная сталь	Среднесортная сталь	Мелкосортная сталь	Катанка	Толстолистовая сталь	Тонколистовая сталь	Гнутые и гнутосварные	Трубы	Прочее	Всего	Количество шт.	Серия типовых конструкций
1	2	3	4	5	6	7	8	9	10	11	12	13	14	15	16	17	18
Площадки		1	526243		0.81	0.14				1.23					2.312		1.450.3-3
		2			0.05	0.017				0.065							
Перекрытия		3	526590		12.43	8.89			0.015	4.31					25.645		
Лестницы		4	526242			0.79									4.504		1.450.3-3
		5			1.513	0.396		0.04		1.765							
Ограждения		6	526244					0.47				3.62			5.448		1.450.3-3
		7				0.264						1.084					
Итого		8		14.803	10.497		0.91	0.015	7.37		4.714			37.909			

Техническая спецификация металла на типовые конструкции

Вид профиля и ГОСТ или ТУ	Марка металла и ГОСТ	Обозначение и размер профиля мм	N п/п	Код: Марки металла	Код: Профиля	Количество шт.	Длина мм	Масса металла по элементам конструкций, т: Площадки	Лестницы	Ограждения	Общая масса т	Масса потребности в металле по кварталам, т (Заполняется изготовителем): I	II	III	IV	Заполняется ВЦ
								Код элементов конструкций: 526243	526242	526244						
1	2	3	4	5	6	7	8									
Сталь угловая равнополочная ГОСТ 8509-72*	Вст3кп2-1 ТУ14-1-3023-80	L75х6	1					0.017	0.037		0.054					
		L50х5	2						0.102		0.102					
		L25х3	3							0.264	0.264					
	Итого		4	11240				0.017	0.139	0.264	0.420					
Всего профиля			5		2120			0.017	0.139	0.264	0.420					
Сталь угловая равнополочная ГОСТ 19771-74*	Вст3кп2-1 ТУ14-1-3023-80	L80х5	6						0.257		0.257					
	Итого		7	11240					0.257		0.257					
Всего профиля			8		7550				0.257		0.257					
Сталь полосовая ГОСТ 103-76*	Вст3кп2-1 ТУ14-1-3023-80	б=4	9					0.004	0.175		0.179					
	Итого		10	11240				0.004	0.175		0.179					
Всего профиля			11		1311			0.004	0.175		0.179					
Швеллеры равнополочные ГОСТ 8278-83	Вст3кп2-1 ТУ14-1-3023-80	[180х50х4	12		7430				1.513		1.513					
		[160х50х4	13		7428			0.05			0.05					
	Итого		14	11240				0.05	1.513		1.563					
Всего профиля			15					0.05	1.513		1.563					
Сталь холодногнутая ГОСТ 8281-80	Вст3кп2-1 ТУ14-1-3023-80	L50х4чх12х2,5	16		7319					0.918	0.918					
	Итого		17	11240						0.918	0.918					
Всего профиля			18		7310					0.918	0.918					
Сталь холодногнутая Чмтуз-130-70	Вст3кп2-1 ТУ14-1-3023-80	90х30х25х3	19							0.176	0.176					
	Итого		20	11240						0.176	0.176					
Всего профиля			21							0.176	0.176					
Листы стальные с ромбическим рифлением ГОСТ 8568-77*	Вст3кп2-1 ТУ14-1-3023-80	рифл. б=4	22					0.061	1.59		1.651					
	Итого		23	11240				0.061	1.59		1.651					
Всего профиля			24		7152			0.061	1.59		1.651					
Сталь круглая ГОСТ 5781-82*	Вст3кп2-1 ТУ14-1-3023-80	ф18	25						0.04		0.04					
	Итого		26	11240					0.04		0.04					
Всего профиля			27		5122				0.04		0.04					
Всего масса металла			28					0.132	3.714	1.358	5.204					
			29	11240				0.132	3.714	1.358	5.204					

Инв. № подл. | Подпись и дата | Взам. инв. №

Привязан

Инв. №

Н. контр.	Козловичев	
Пров.	Семенова	
Инж.	Цветкова	
Рук. гр.	Семенова	
ГИП	Чирков	
Нач. отд.	Альтшуллер	

ТП 902-9-38.85 АМ

Воздухообувная станция производительностью 270 тыс. м³/ч

Стадия	Лист	Листов
Р	2	

Общие данные. Технические спецификации металла (окончание).

Госстрой СССР Союзводоканалпроект г. Москва

Копировал. Синицына

20983-03 25 Форма А2

Схема расположения элементов перекрытия машзала на отм. 2,000

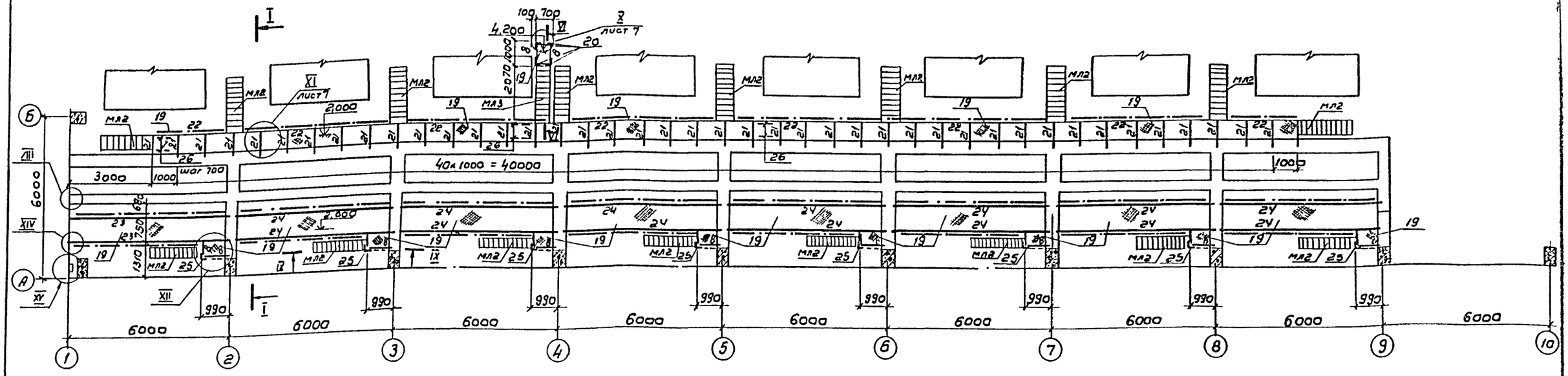

Схема расположения посадочной площадки на кран

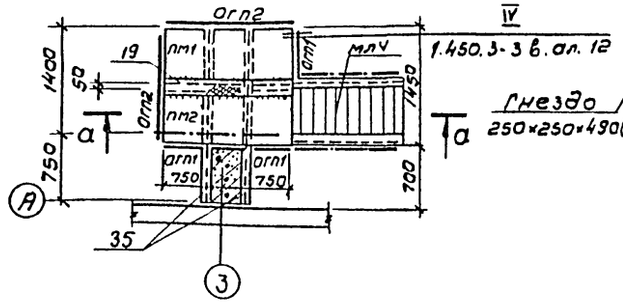

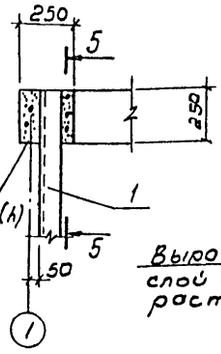

5-5

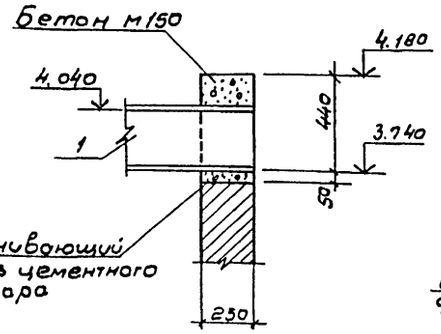

2-2

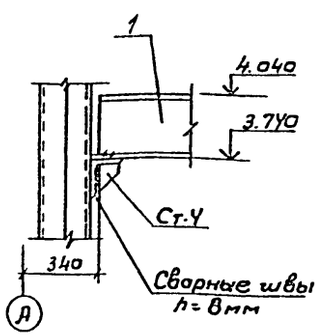

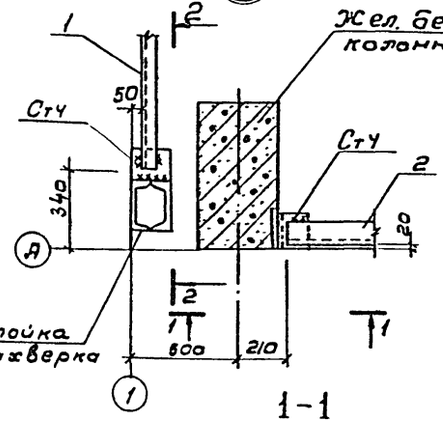

1-1

а - а

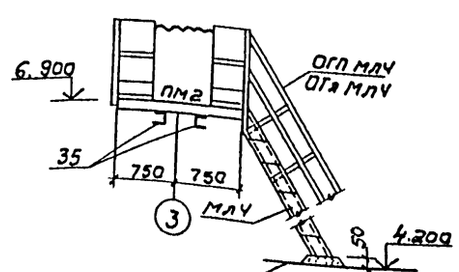

Обетонировать бетоном м-150

3-3

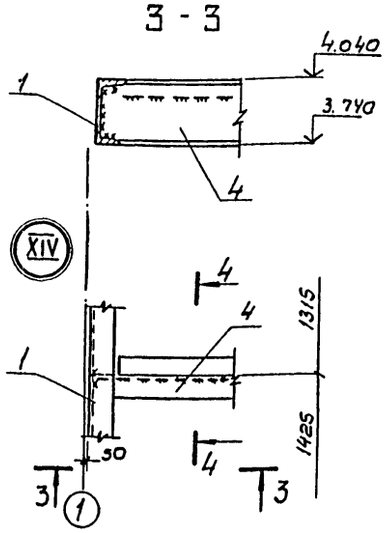

4-4

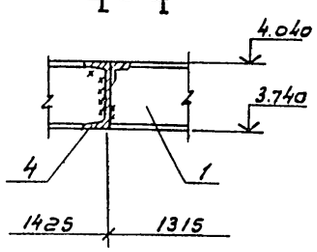

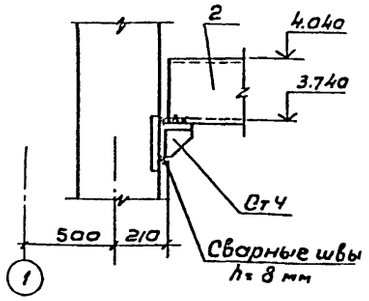

1. Совместно с данным см. л. л. КМ- 4, 5, 7, 8.
2. Сварку производить электродами Э42 ГОСТ 9467-75*

Согласовано
Отдел №12 Сомиков
Отдел №15 Орлов
Отдел №3 Соколов

Инв.№ подл. | Подп. и дата | Взам. инв.№

Привязан

Инв. №

Н.контр.	Козловичер		Воздухоздувная станция производительностью 270 тыс. м³/с
Пров.	Семенова		
Инж.	Цветкова		
Рук. гр.	Семенова		Схема расположения элементов перекрытия на отм. 2,000. Узлы XIII ÷ XV.
Гип	Чирков		
Нач. отд.	Альтшулер		

Стадия	Лист	Листов
Р	3	

Госстрой СССР СОЮЗВОДОКАНАЛПРОЕКТ г. Москва

ТП 902-9-38.85 – КМ

Копировал: В. Филиппова 20983-03 26 Формат А2

Схема расположения элементов перекрытия машзала на отм. 4.200

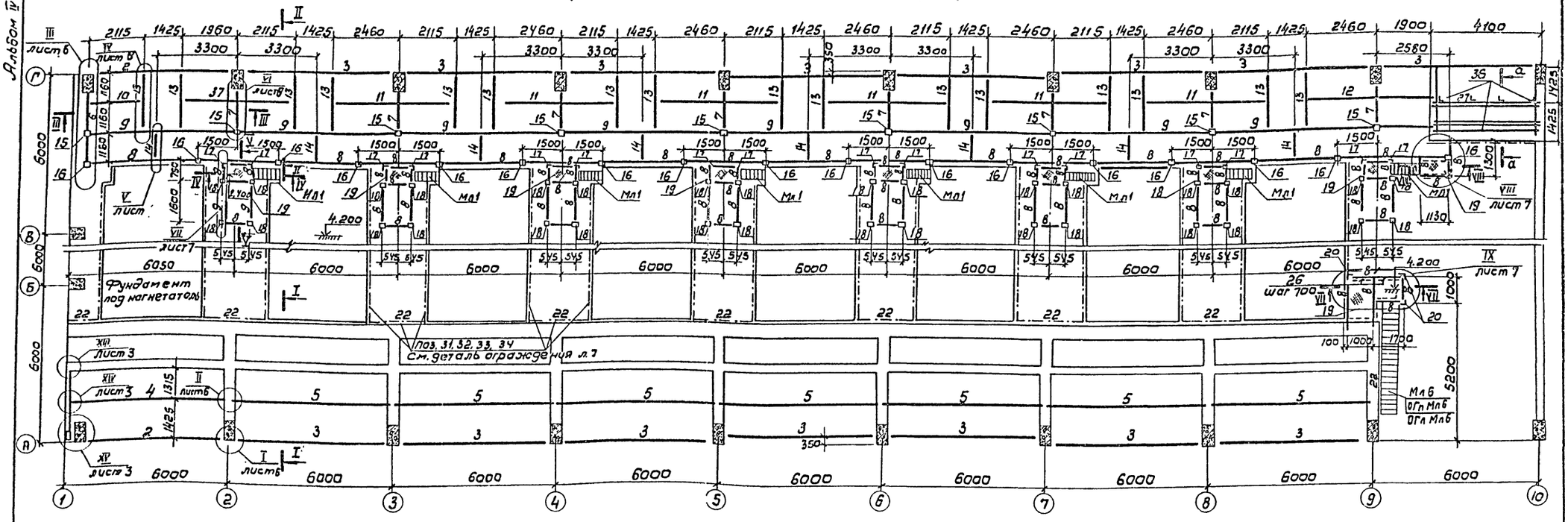

а - а

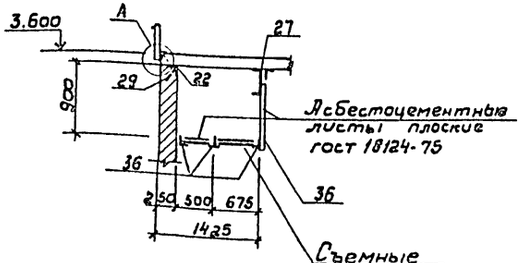

План на отм. 7.200

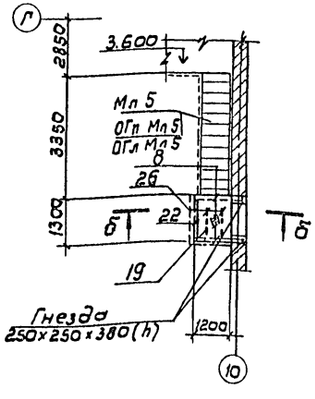

б - б

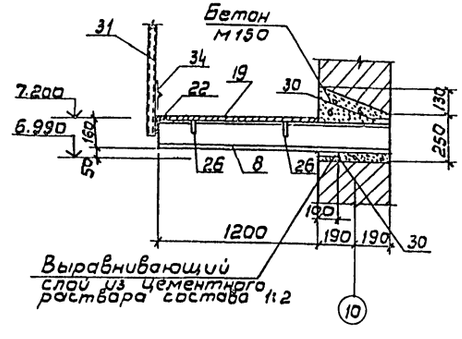

Совместно с данным см. л.л. КМ-1, 2, 3, 5, 6, 7, 8.

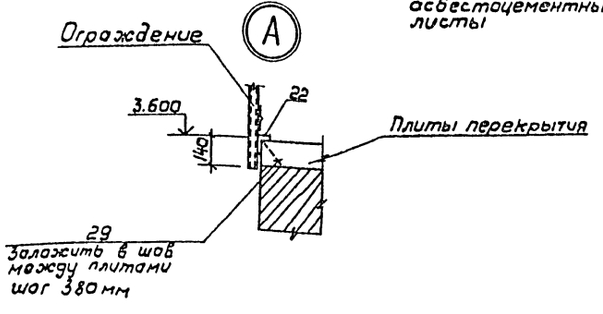

Согласовано	Отд. № 5	Соколова	Отдел № 15	Аверьянов		
	Отд. № 12	Сонникова				
	Отд. № 15	Орлов				
Инв. № подл.	Подпись, дата	Взам. инв. №				

				ТП 902-9-38.85-КМ		
Привязан	Нор. конт.	Козловичер		Воздуходувная станция производительностью 270 тыс. м³/ч	Стадия	Лист	Листов
	Провер.	Цветкова			Р	4	
	Инж.	Петропавловская					
	Рук. гр.	Семенова		Схема расположения элементов перекрытия машзала на отм. 4.200	Госстрой СССР СОЮЗВОДОКАНАЛПРОЕКТ г. Москва		
Инв. №	Гип	Чирков					
	Нач. отд.	Альтшуллер					

Копировал: В. Филиппова 20983-03 27 Формат А2

Альбом IV

I - I

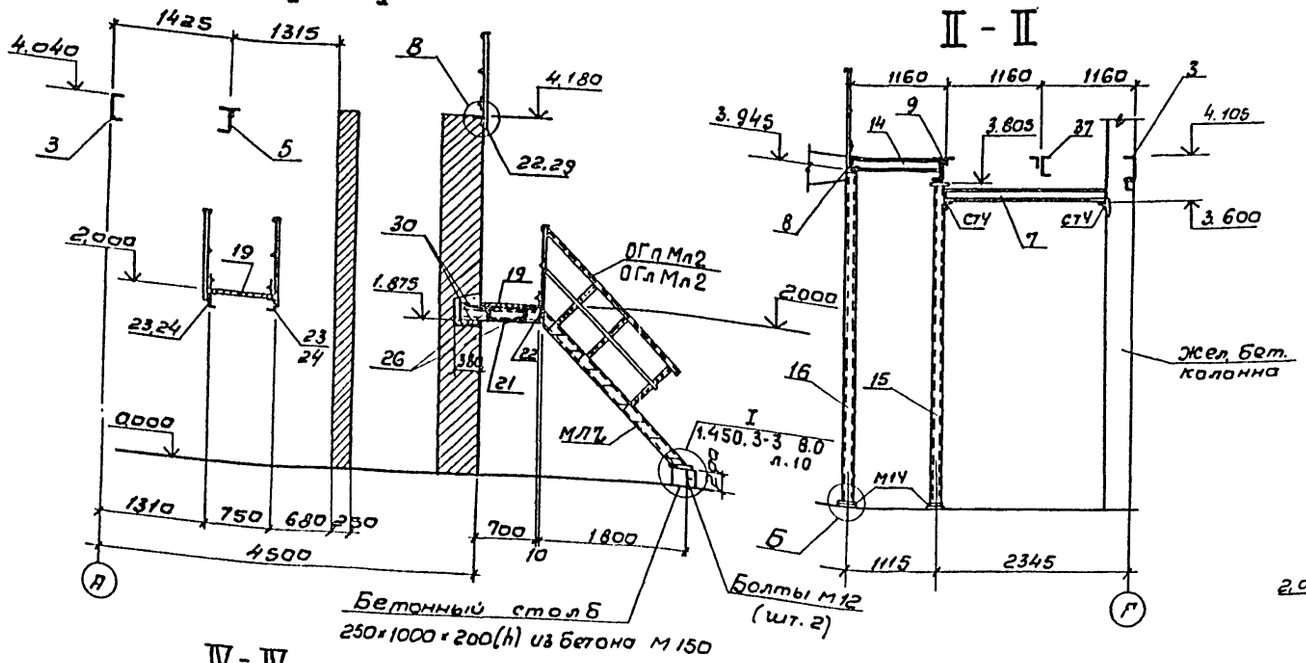

II - II

III - III

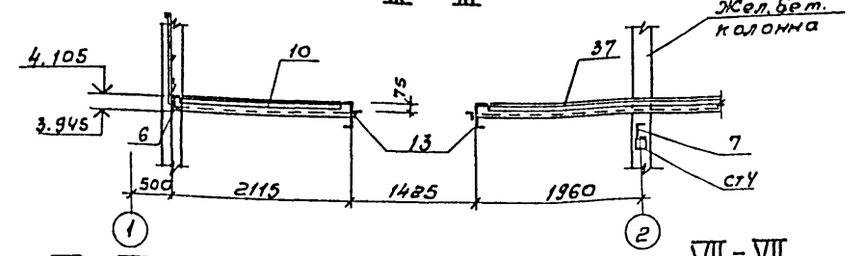

VI - VI

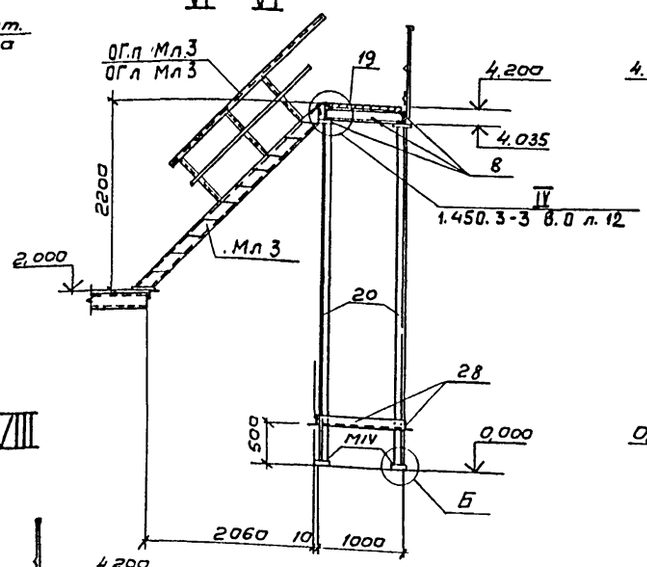

VII - VII

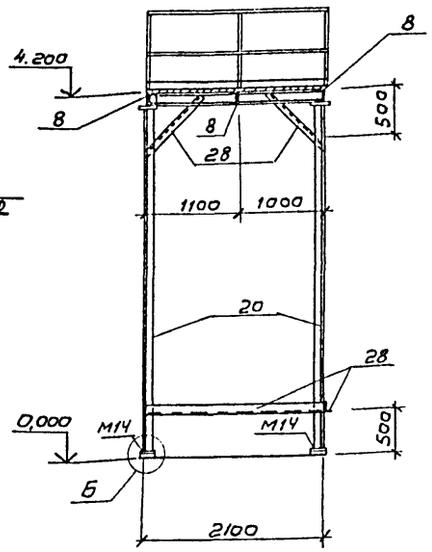

IV - IV

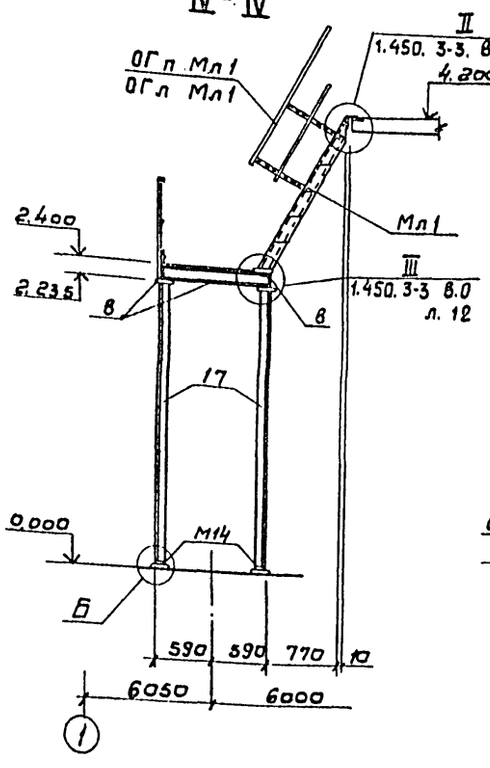

V - V

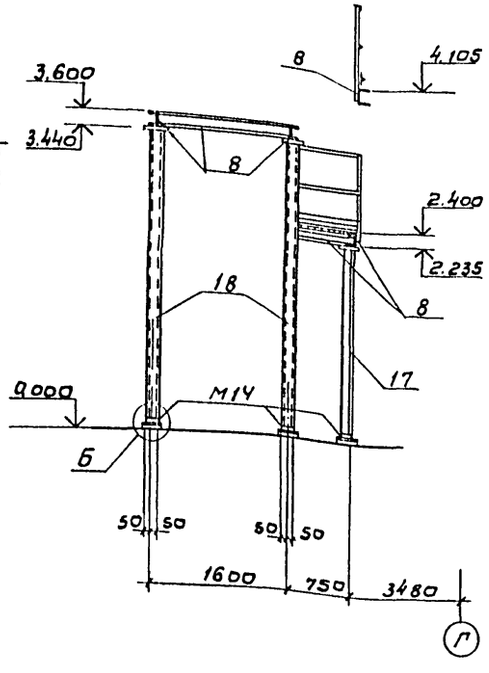

VIII - VIII

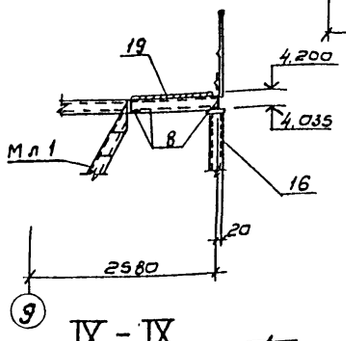

IX - IX

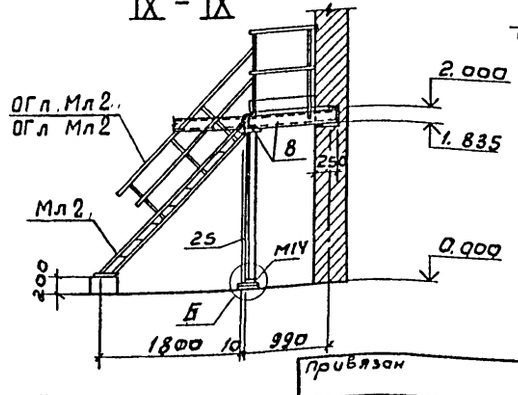

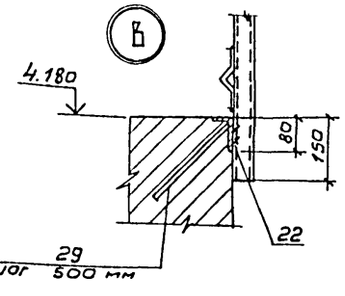

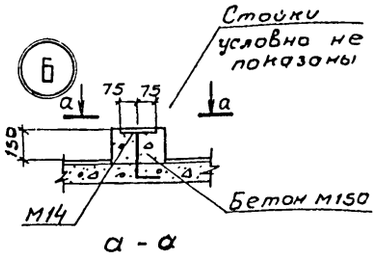

а - а

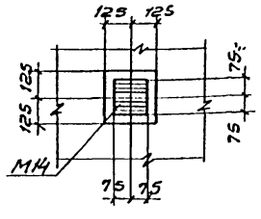

1. Совместно с данным см. л.л. КМ-3,4.
2. Сварку производить электродами типа 342, ГОСТ 9467-75* hш = 6 мм. при толщине элементов менее 6мм - шов равен толщине сваривоемых элементов.

Инв.№ подл. | Подпись и дата | Взам.инв.№

Привязан

Инв.№

Нач.отд	Козловичер		
Провер	Цветкова		
Инж	Петропавловский		
Рук.бр.	Семенова		
ГИП	Чирков		
Нач.отд	Альтшуллер		

ТП 902-9-38.85-КМ

Воздухоудувная станция производительностью 270 тыс. м³/ч

Схемы расположения элементов перекрытия мошзола. Розрезы.

Стадия	Лист	Листов
Р	5	

Госстрой СССР
СОЮЗВОДКАНАЛПРОЕКТ
г. Москва

Копировал: В. Филиппова

20983-03 28 Формат А2

Альбом IV

7 - 7

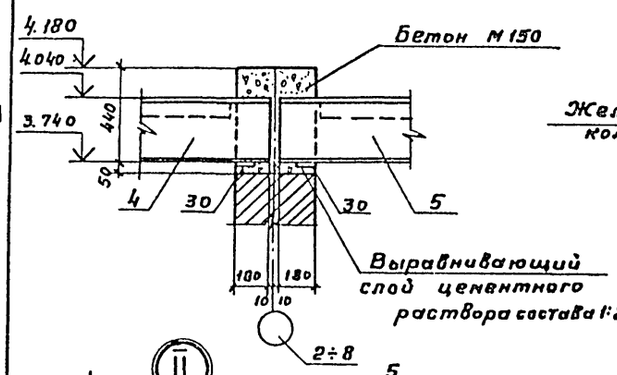

II

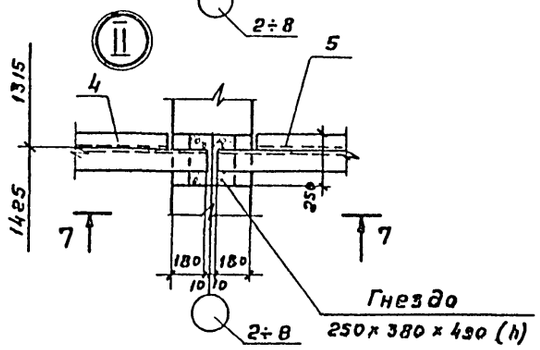

6 - 6

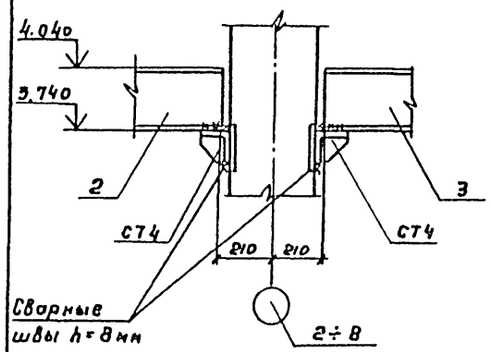

I

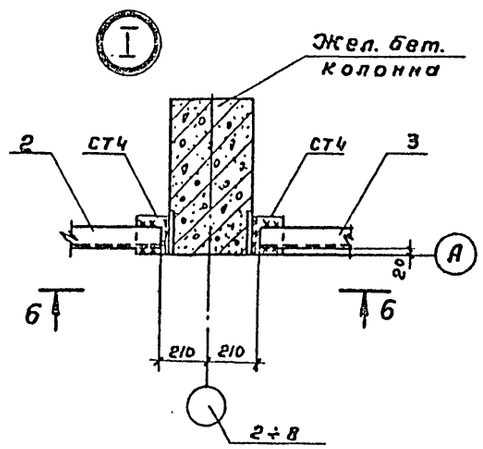

III

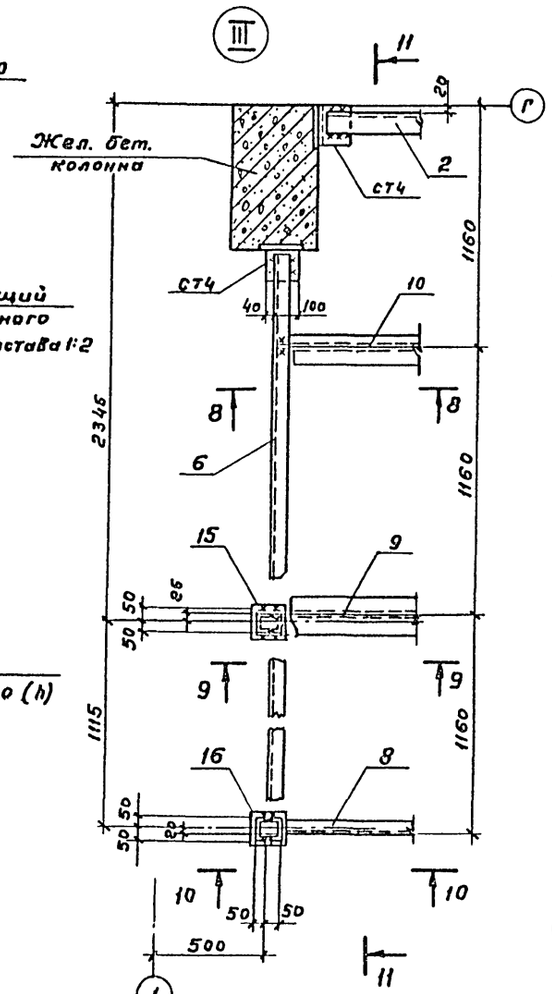

IV

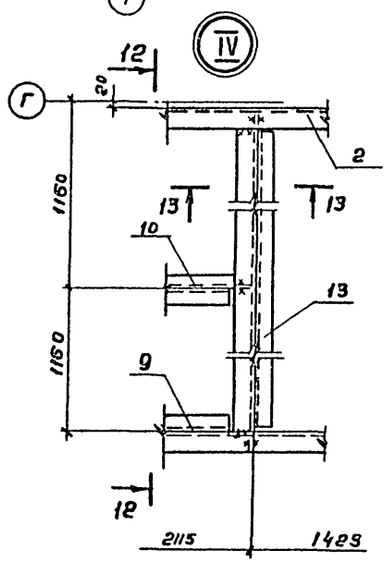

8 - 8

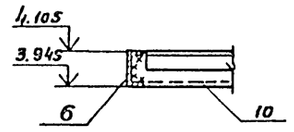

9 - 9

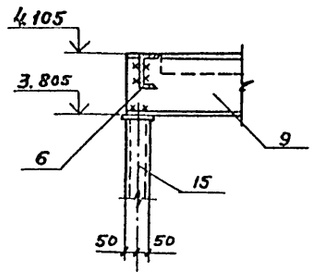

10 - 10

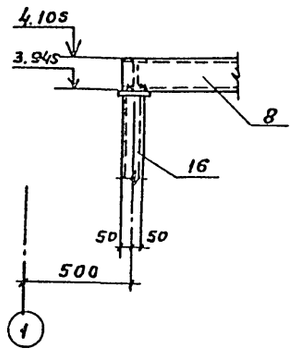

12 - 12

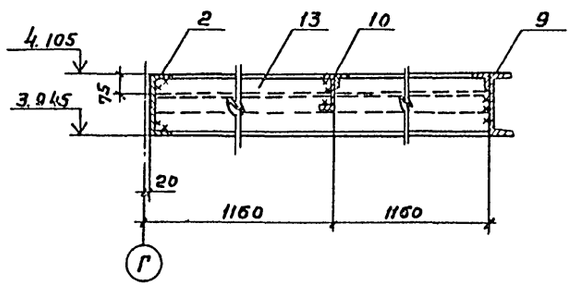

13 - 13

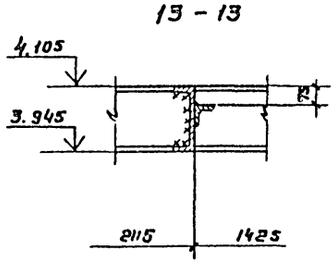

11 - 11

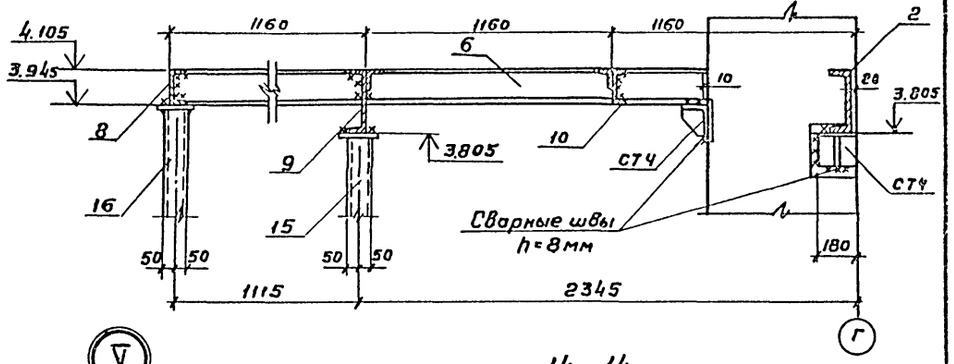

V

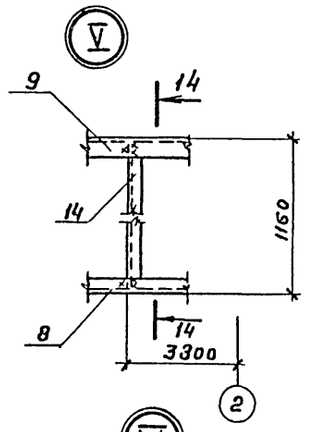

14 - 14

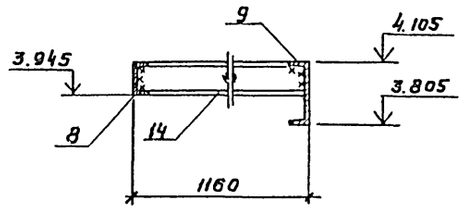

VI

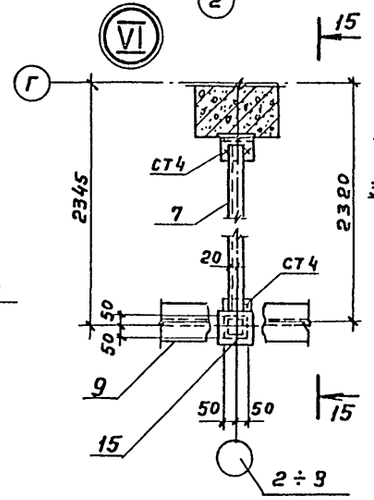

15 - 15

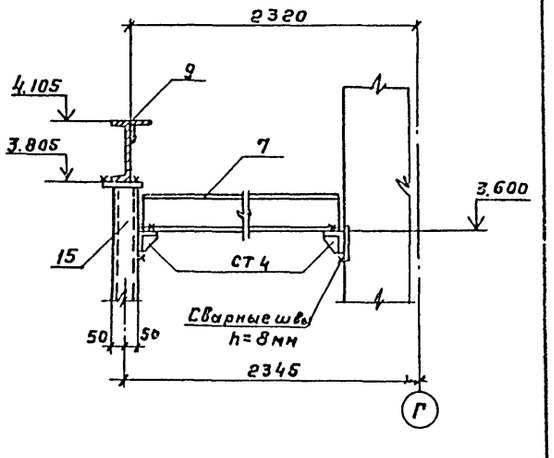

1. Совместно с данным см. л.л. КМ-3,4.
2. Сварку производить электродами типа Э42, ГОСТ 9467-75* $h_ш$ = 6 мм, кроме особо оговоренных.

Привязан

Инв. №

Норм.конт.	Козловичер		
Проверил	Цветкова		
Инж.	Петроловльевский		
Рук.гр.	Семенова		
ГИП	Чирков		
Нач.отд.	Альтшуллер		

ТП 902-9-38.85 -КМ

Воздухоудувная станция производительностью 270 тыс. м³/ч

Схема расположения элементов перекрытия машзала
Узлы I ÷ VI

Стадия	Лист	Листов
Р	6	

Госстрой СССР
СОЮЗВОДОКАНАЛПРОЕКТ
г. Москва

Инв.№ подл. | Подпись и дата | Взам. инв.№

Копировал: Гольденбаум 20983-03 29 Формат А2

Альбом II

18-18

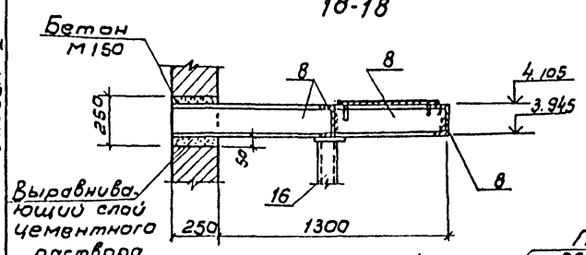

19-19

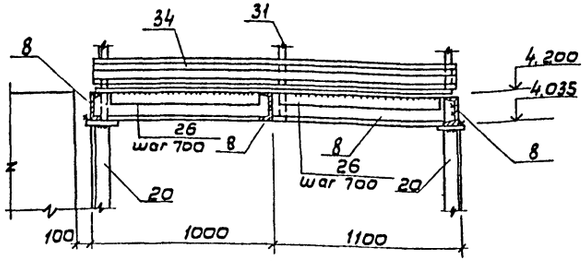

20-20

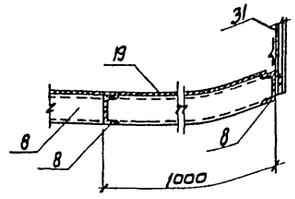

22-22

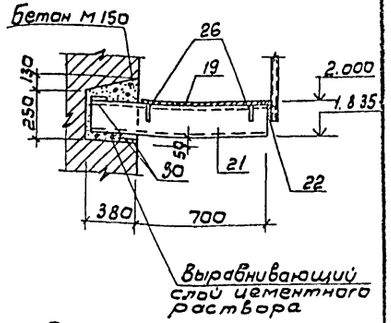

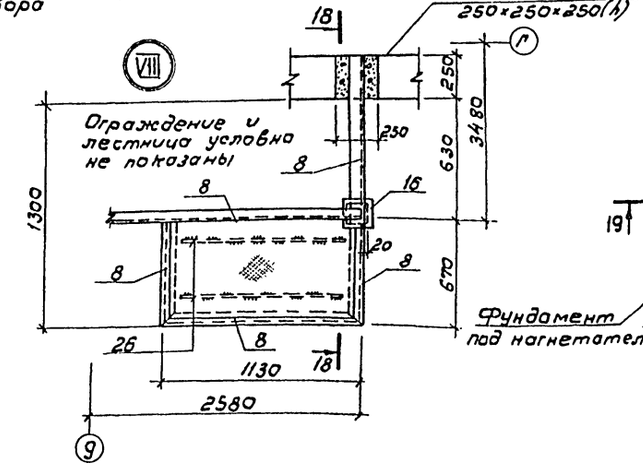

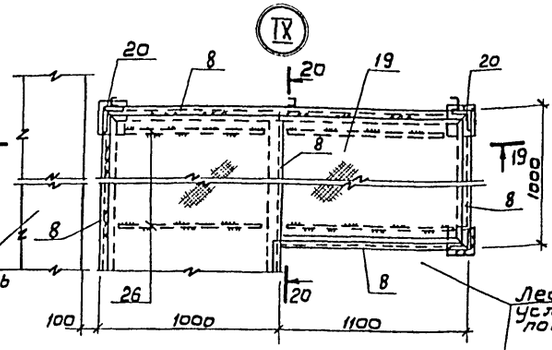

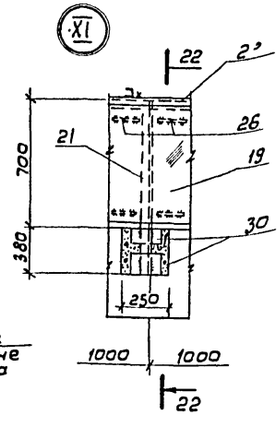

Деталь ограждения

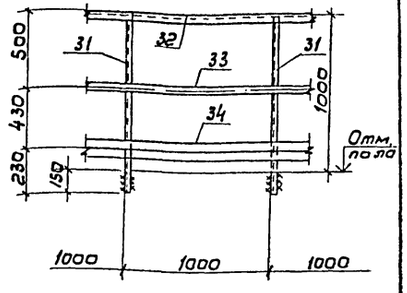

21-21

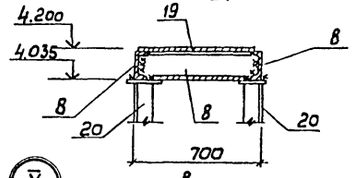

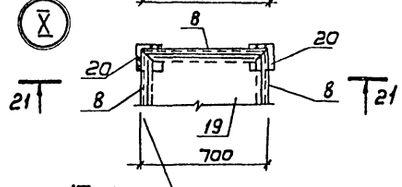

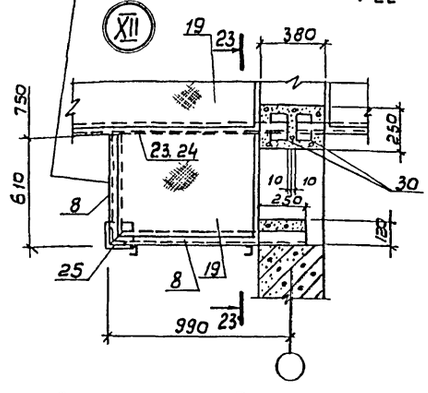

23-23

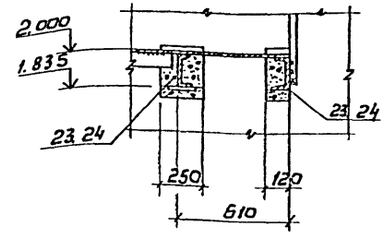

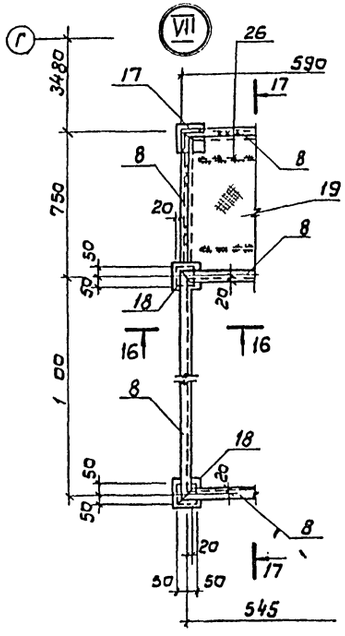

16-16

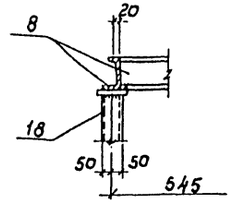

17-17

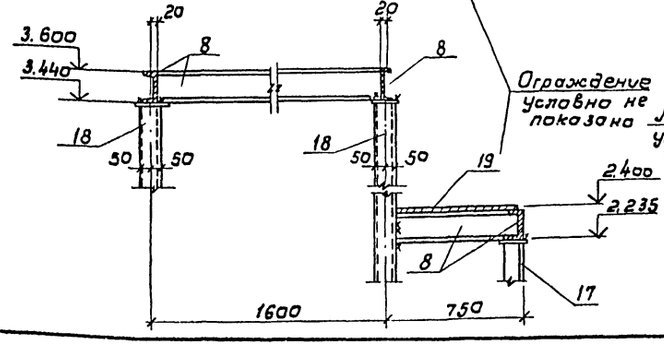

Лестница МЛ3

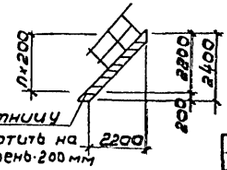

1. Совместно с данным см. л. л. КМ-3,4.
2. Сварку производить электродами типа Э42, ГОСТ 9467-75* h 6мм, при толщине элементов менее 6мм-шов равен толщине свариваемых элементов.

Привязан

Инв. №

Чертил	Козловичер		
Провер	Цветкова		
Инж.	Петрославская		
Рук. гр.	Семенова		
ГИП	Чирков		
Нач. отд.	Альтшумер		

ТП902-9-38.85-КМ

Воздухадувная станция производительностью 270 тыс. м³/ч

Схема расположения элементов перекрытия машзала. Узлы VII÷XII.

Стадия	Лист	Листов
Р	7	

Госстрой СССР
СОЮЗВОДОКАНАЛПРОЕКТ
г. Москва

Копировал: В. Филиппова

20983-03 30 Формат А2

Инв. № подл. | Подпись и дата | Взам. инв. №

Альбом II

Спецификация к схемам расположения элементов металлоконструкций

N эл-та	Наимен. эл-та	Сечение	ГОСТ	Расчетные усилия: M кНм	Расчетные усилия: N кН	Длина мм	Кол-во шт/эл	Вес, кг: 1 шт.	Вес, кг: общий	Примечание
1	2	3	4	5	6	7	8	9	10	11
			Сталь Вст3кп 2-1 ТУ14-1-3023-80							
1	Балка	[30	8240-72*	16	—	2650	2	84.3	168.6	
2	То же	[30	8240-72*	27	—	5080	2	161.5	323.0	
3	"	[30	8240-72*	27	—	5580	15	177.1	2661.0	
4	"	[30 / L 75×8	8240-72* / 8509-72*	38	—	5935	1	102.8	190.8	
						5640	1	51.6	51.6	
5	"	[30 / L 75×8	8240-72* / 8509-72*	38	—	5980	7	180.8	1335.6	
						5600	7	50.5	353.5	
6	"	[16	8240-72*	6	—	2765	1	39.3	39.3	
7	"	[16	8240-72*	—	—	1550	8	22.3	178.4	
8	"	[16	8240-72*	—	—	п.м. 140.0		п.м 14.2	1959.6	
9	"	[30 / L 75×8	8240-72* / 8509-72*	38	—	п.м. 50.0		п.м 31.8	1590.0	
						п.м. 38.0		п.м 9.02	342.8	
10	"	[16 / L 75×8	8240-72* / 8509-72*	17	—	2105	1	29.9	29.9	
						1950	1	17.6	17.6	
11	"	[16 / L 75×8	8240-72* / 8509-72*	17	—	4560	7	64.8	453.6	
						4360	7	39.8	274.6	
12	"	[16 / L 75×8	8240-72* / 8509-72*	17	—	4600	1	65.4	65.4	
						4240	1	38.2	38.2	
13	"	[30 / L 75×8	8240-72* / 8509-72*	—	—	2290	16	72.8	1164.8	
						2180	16	19.7	315.2	
14	"	[16	8240-72*			1150	8	16.3	130.4	
15	Стойка	2L 100×10 / −10×150	8509-72* / 103-76*	—	46	3635	9	110.0	990.0	
						150	18	1.8	32.4	
16	То же	2L 100×10 / −10×150	8509-72* / 103-76*	—	23	3775	15	114.0	1710.0	
						150	30	1.8	54.0	
17	"	L 100×10 / −10×150	8508-72* / 103-76*	—	—	2065	16	31.1	497.6	
						150	32	1.8	57.6	
18	"	2L 100×10 / −10×150	8509-72* / 103-76*	—	—	3270	32	98.8	3162.0	
						150	64	1.8	115.2	
19	Настил	Рифленая сталь-δ=5	8568-77*	—	—	м² 81.0	—	м² 42.3	3426.3	
20	Стойка	L 100×10 / −10×150	8509-72* / 103-76*	—	—	3865	7	58.4	408.8	
						150	14	1.8	324	
21	Балка	[12	8240-72*	2	—	1070	43	п.з.	485.9	
22	Обрамление	L 80×50×6	8570-72*	—	—	п.м. 72.0		п.м 5.92	426.2	
23	Балка	[16	8240-72*	8	—	5935	2	89.3	168.6	
24	То же	[16	8240-72*	8	—	5980	14	84.9	1188.6	
25	Стойка	L 100×10 / −10×150	8509-72* / 103-76*	—	—	1665	8	25.1	200.8	
						150	16	1.8	28.8	
26	Ребра жесткости	−80×6	103-76*	—	—	п.м 84		п.м 3.77	316.7	

Инв.№ подл. | Подпись и дата | Взам.инв.№

1	2	3	4	5	6	7	8	9	10	11
27	Балка	[30 / L 75×8	8240-72* / 8509-72*	38	—	4100	1	132.4	132.4	
						3660	1	33.0	33.0	
28	Связь	L 50×5	8509-72*	—	—	п.м 6.5		п.м 3.77	24.5	
29	Анкер	ф 8 AIII	5781-82*	—	—	250	140	0.1	15.0	
30		−100×10	103-76*	—	—	250	123	1.96	241.1	
35	Балка	[16	8240-72*	—	—	2100	2	29.8	59.6	
36	То же	L 75×8	8509-72*	1	—	п.м	21.0	п.м 9.02	189.0	
37		[16 / L 75×8	8240-72* / 8509-72*	17	—	4060	1	57.7	57.7	
						3860	1	34.8	34.8	

Спецификация элементов

Марка, поз.	Обозначение	Наименование	Кол.	Масса ед.кг	Примечание
1	2	3	4	5	6
		Сборочные единицы			
		Лестничные марши			
МЛ1	1450.3-3	МЛХФ 60-18.6	8	60.0	
МЛ2	1.450.3-3	МЛХФ 45-18.6	17	82.0	
МЛ3	1.450.3-3	МЛХФ 45-24.6	1	110.0	
МЛ4	1.450.3-3	МЛХФ 60-36.6	1	124.0	
МЛ5	1.450.3-3	МЛХФ 45-36.8	1	195.0	
МЛ6	1.450.3-3	МЛХФ 45-42.6	1	194.0	
		Ограждения			
		Лестничных маршей			
ОГпМЛ1	1.450.3-3	ОГп МЛХ 60-10.18	8	7.8	
ОГлМЛ1	1.450.3-3	ОГЛ МЛХ 60-10.18	8	7.8	
ОГпМЛ2	1.450.3-3	ОГпМЛХ 45-10.18	17	12.5	
ОГлМЛ2	1.450.3-3	ОГлМЛХ 45-10.18	17	12.5	
ОГпМЛ3	1.450.3-3	ОГпМЛХ 45-10.24	1	19.8	
ОГлМЛ3	1.450.3-3	ОГЛ МЛХ 45-10.24	1	19.8	
ОГпМЛ4	1.450.3-3	ОГпМЛХ 60-10.36	1	17.5	
ОГлМЛ4	1.450.3-3	ОГЛ МЛХ 60-10.36	1	17.5	

1	2	3	4	5	6
ОГпМЛ5	1.450.3-3	ОГпМЛХ 45-10.36	1	24.4	
ОГлМЛ5	1.450.3-3	ОГлМЛХ 45-10.36	1	24.4	
ОГпМЛ6	1.450.3-3	ОГпМЛХ 45-10.42	1	27.9	
ОГлМЛ6	1.450.3-3	ОГЛ МЛХ 45-10.42	1	27.9	
		Площадки			
ПМ1	1.450.3-3	ПМХФ-15.6	1	58.3	
ПМ2	1.450.3-3	ПМХФ-15.8	1	71.2	
		Ограждение площадок			
ОГП1	1.450.3-3	ОГПМХЭ6-10.9	3	10.5	
ОГП2	1.450.3-3	ОГПМХЭ6-10.15	2	16.7	
		Изделия закладные			
М14	ТП902-9-36.85-КНИ-М14	М14	86	2.2	
		Опорные столики			
СТ4	-КНИ-СТ4	СТ4	53	8.3	
		Детали			
		Сталь Вст 3кп 2-1 ТУ14-1-3023-80			
поз. 31	ТП902-9-38.85 - КМ-7	Гнутый профиль 54×40×12×2.5 ГОСТ 8281-80 ℓ=1150	400	2.0	
поз. 32	-КМ-7	Гнутый профиль 50×40×12×2.5 ГОСТ 8281-80	п.м 400.0	1п.м 1.83	
поз. 33	-КМ-7	Уголок 25×3 ГОСТ 8509-72*	п.м 432.0	1п.м 1.12	
поз. 34	-КМ-7	Гнутый профиль 90×30×25×3 ЧМТУ 2-130-70	п.м 400.0	1п.м 3.92	

1. Совместно с данным см. л.л. КМ-1÷7
2. Значения нагрузок N и M даны в килоньютонах (кН). Для получения величин нагрузок в тоннасилах табличные значения должны быть разделены на коэффициент 9.806.

Привязан

Инв.№

Н. контр.	Козловичер		
Провер.	Семенова		
Инж.	Цветкова		
Рук. гр.	Семенова		
ГИП	Чирков		
Нач. отд.	Альтшуллер		

Копир. Ловрухина

ТП902-9-38.85 -КМ

Воздухоудувная станция производительностью 210 тыс. м³/ч

Схемы расположения элементов перекрытия машзала. Спецификации.

Стадия	Лист	Листов
Р	8	

Госстрой СССР Сантехпроект г. Москва

20983-03 31

Формат А2

Альбом IV

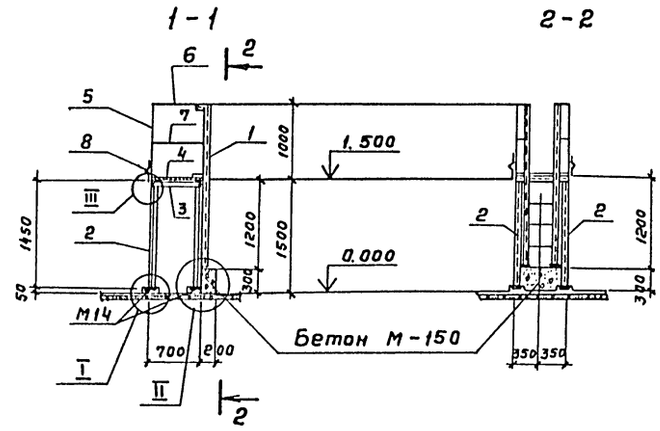

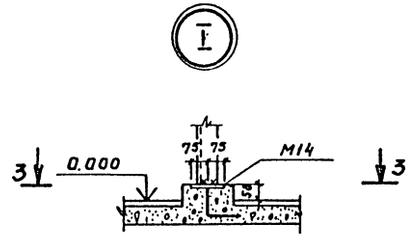

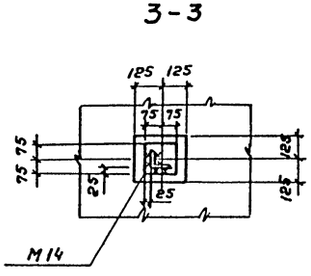

ПМ 3. План

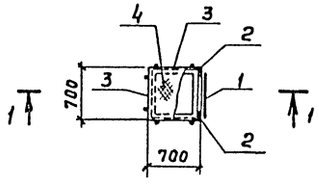

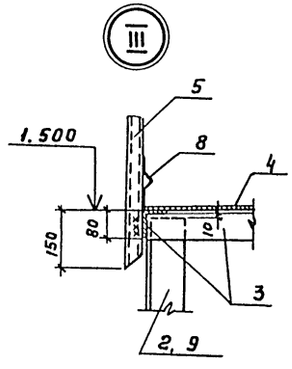

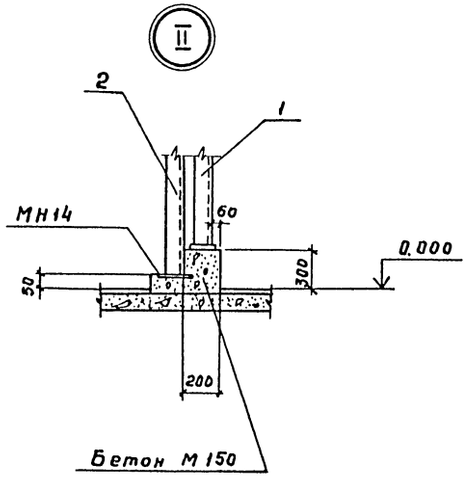

Спецификация элементов

Марка, поз.	Обозначение	Наименование	Кол.	Масса ед. кг	Примечание
		Сборочные единицы			
Поз. 1	1.450.3-3	Стремянка Сх-22	1	37.6	
		Детали			
		Сталь Вст3кп2-1 ТУ14-1-3023-80			
Поз. 2	ТП902-9-38.85 -КМ-9	Уголок 100×10 ГОСТ 8509-72* ℓ=1440	4	21.6	
Поз. 3		Уголок 80×50×6 ГОСТ 8510-72*	п.м. 2.85	1п.м. 5.92	
Поз. 4		Рифленая сталь δ=5 ГОСТ 8568-77*	м² 0.49	1м² 42.3	
Поз. 5		Гнутый профиль 50×40×12×2.5 ГОСТ 8281-80 ℓ=1150	6	2.1	
Поз. 6		Гнутый профиль 50×40×12×2.5 ГОСТ 8281-80	п.м 2.2	1п.м. 1.83	
Поз. 7		Уголок 25×3 ГОСТ 8509-72*	п.м. 2.2	1п.м. 1.12	
Поз. 8		Гнутый профиль 90×30×25×3 4МТУ2-130-70	п.м. 2.2	1п.м. 3.92	

1. Марки М14 учтены на л. КЖС-20.
2. Сварку производить электродами Э42 ГОСТ 9467-75*, hшва = 6 мм.

Согласовано
Отдел №15 Орлов
Инв. № подл. | Подпись и дата | Взам. инв. №

Привязан	Н.контр.	Козловичер	
	Провер.	Семенова	
	Инж.	Цветкова	
	Рук.гр.	Семенова	
	ГИП	Чирков	
Инв. №	Нач.отд	Альтшулер	

ТП902-9-38.85 – КМ

Воздухоудувная станция производительностью 270 тыс. м³/ч.

Стадия: Р | Лист: 9 | Листов:

Машзал.

Металлическая площадка Пм3.

Госстрой СССР СОЮЗВОДОКАНАЛПРОЕКТ г. Москва

20983-03 32

Копировал Гольденбаум Формат А2

Альбом IV

План на отм. 13.800

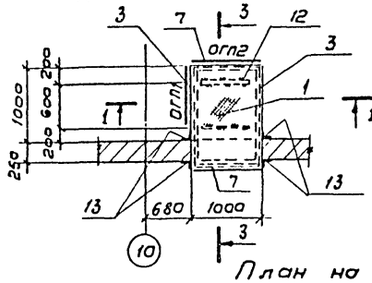

3 - 3

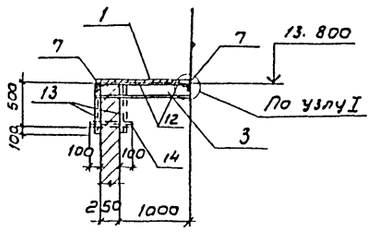

1 - 1

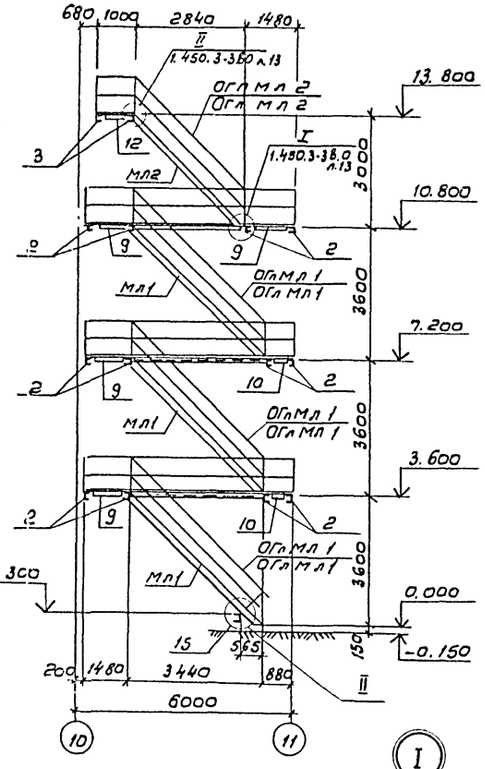

План на отм. 10.800

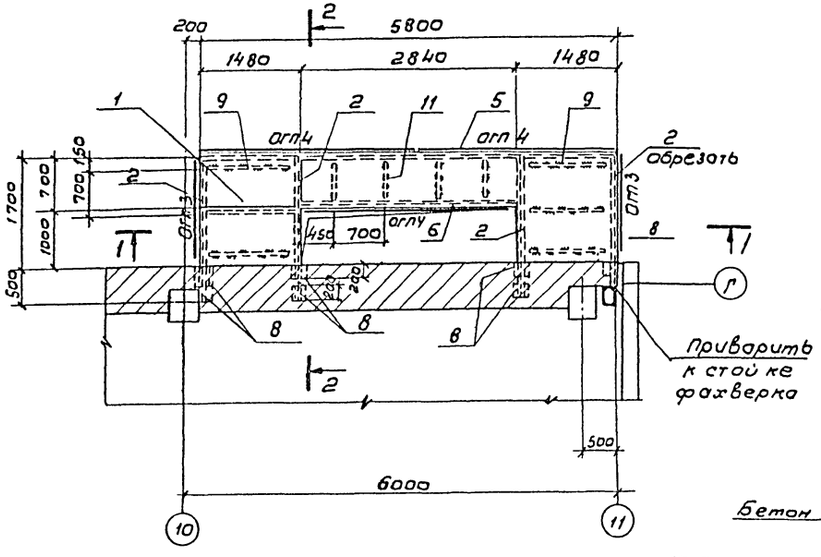

План на отм. 3.600 и 7.200

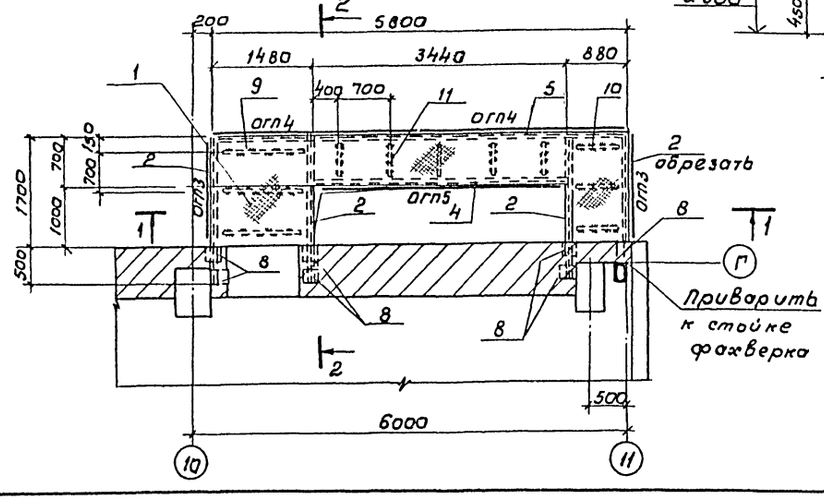

Бетон м-200

2 - 2

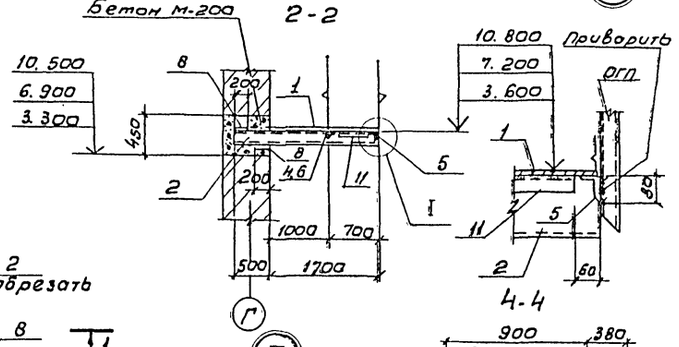

4 - 4

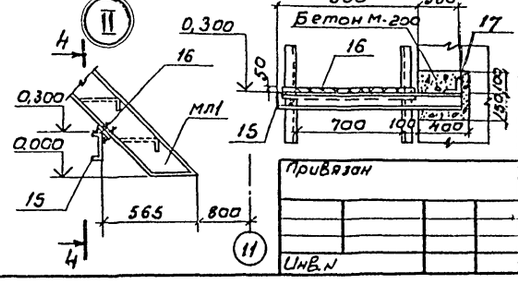

Привязан

Инв. N

Спецификация элементов

Марка, поз.	Обозначение	Наименование	Кол.	Масса ед. кг.	Примечание
		Сборочные единицы			
		Лестничные марши			
мл1	1.450.3-3	Млхф45-36.8	3	195.0	
мл2	1.450.3-3	Млхф45-30.8	1	162.0	
		Ограждение лестничных маршей			
ОгпМл1	1.450.3-3	Огп Млх 45-10.36	3	24.4	
ОгпМл1	1.450.3-3	Огп Млх 45-10.36	3	24.4	
ОгпМл2	1.450.3-3	Огп Млх 45-10.30	1	21.2	
ОгпМл2	1.450.3-3	Огп Млх 45-10.30	1	21.2	
		Ограждения площадок			
Огп1	1.450.3-3	ОгпМхЭб-10.9	1	10.5	
Огп2	1.450.3-3	ОгпМхЭб-10.12	1	12.5	
Огп3	1.450.3-3	ОгпМхЭб-10.18	6	18.7	
Огп4	1.450.3-3	ОгпМхЭб-10.30	7	29.0	
Огп5	1.450.3-3	ОгпМхЭб-10.36	2	33.1	
		Детали			
		Сталь			
		ВСт3кп2-1 ТУ14-1-3023-80			
Поз.1	ТП902-9-38.85-КМ-10	Рифл. ст. б=5мм ГОСТ 8568-77	м² 20.7	1м² 42.3	
Поз.2		Швеллер16 ГОСТ 8240-72* ℓ=2200	12	31.2	
Поз.3		ℓ=1300	2	18.4	
Поз.4		Уголок 80×50×6 ГОСТ 8510-72* ℓ=3440	2	20.5	
Поз.5		ℓ=5500	3	34.3	
Поз.6		ℓ=2840	1	16.8	
Поз.7		ℓ=1000	2	5.9	
Поз.8		Полоса 10×150 ГОСТ 103-76* ℓ=200	21	2.3	
Поз.9		Полоса 8×80 ГОСТ 103-76* ℓ=1320	12	6.6	
Поз.10		Полоса 5×50 ГОСТ 103-76* ℓ=720	6	1.5	
Поз.11		ℓ=580	14	1.1	
Поз.12		Полоса 8×80 ГОСТ 103-76* ℓ=840	2	4.2	
Поз.13		Уголок 50×5 ГОСТ 8509-72* ℓ=600	4	2.3	
Поз.14		ℓ=450	2	1.7	
Поз.15		Швеллер16 ГОСТ 8240-72* ℓ=1280	1	18.4	
Поз.16		Полоса 8×100 ГОСТ 103-76* ℓ=900	1	5.6	
Поз.17		Уголок 80×50×6 ГОСТ 8510-72* ℓ=150	1	0.9	

Сварку производить электродами типа Э42 ГОСТ 9467-75* h_w = 6мм.

Нач. отд.	Казлаучус		
Провер.	Семенова		
Инжен.	Цветкова		
Рук. гр.	Семенова		
Гип	Чирков		
Нач. отд.	Альтшуллер		

ТП902-9-38.85 - КМ

Воздуходувная станция производительностью 270 тыс. м³/ч

Наружная лестница

Стадия	Лист	Листов
Р	10	

Госстрой СССР
СОЮЗВОДОКАНАЛПРОЕКТ
г. Москва

Копировал В. Филиппова 20983-03 (33) Формат А2

Подл. | Подп. и дата | Взам. инв. №

gost.e-ecolog.ru