ТИПОВОЙ ПРОЕКТ

902-9-23.84

ПРОИЗВОДСТВЕННО ВСПОМОГАТЕЛЬНОЕ ЗДАНИЕ

С 4 ВОЗДУХОДУВКАМИ ТВ-80-1,6

И 6 ЦЕНТРИФУГАМИ ОГШ352К-0,3

АЛЬБОМ IV

СТРОИТЕЛЬНЫЕ ИЗДЕЛИЯ

19750-04

gost.e-ecolog.ru

ЦЕНТРАЛЬНЫЙ ИНСТИТУТ ТИПОВОГО ПРОЕКТИРОВАНИЯ
ГОССТРОЯ СССР

Москва, А-445, Смольная ул., 22

Сдано в печать VI 1975 г.

Заказ № 6591 Тираж 200 экз.

ТИПОВОЙ ПРОЕКТ

902-9-23.84

ПРОИЗВОДСТВЕННО ВСПОМОГАТЕЛЬНОЕ ЗДАНИЕ

С 4 ВОЗДУХОДУВКАМИ ТВ-80-1,6

И 6 ЦЕНТРИФУГАМИ ОГШ352К-0,3

СОСТАВ ПРОЕКТА:

Альбом I - Пояснительная записка
Альбом II - Технологическая, санитарно-техническая части
Альбом III - Архитектурно-строительные решения. Конструкции железобетонные и металлические.
Альбом IV - Строительные изделия.
Альбом V - Электротехническая часть Чертежи монтажной зоны и заготовительного участка.
Альбом VI - Электротехническая часть (задание заводу-изготовителю) и нестандартизированное оборудование.
Альбом VII - Спецификации оборудования.
Альбом VIII - Сборник спецификаций оборудования.
Альбом IX - Ведомости потребности в материалах.
Альбом X - Сметы.
Ялбом XI Показатели изменения сметной стоимости.

АЛЬБОМ IV

УТВЕРЖДЕН ГОСГРАЖДАНСТРОЕМ
ПРИКАЗ №:245 ОТ 22 АВГУСТА 1983 ГОДА
ВВЕДЕН В ДЕЙСТВИЕ ИНСТИТУТОМ
ЦНИИЭП ИНЖЕНЕРНОГО ОБОРУДОВАНИЯ
ПРИКАЗ №: 65 ОТ 4 ИЮНЯ 1984 г.

РАЗРАБОТАН ПРОЕКТНЫМ ИНСТИТУТОМ
ЦНИИЭП ИНЖЕНЕРНОГО ОБОРУДОВАНИЯ
ГЛАВНЫЙ ИНЖЕНЕР ИНСТИТУТА А. КЕТАОВ
ГЛАВНЫЙ ИНЖЕНЕР ПРОЕКТА В. АЛАЕВ

Привязан

Инв. №:

Альбом

Типовой проект 902-9-23.84

Содержание альбома

Обозначение		Наименование		Стр.
ТП 902-9-23.84	КЖИ. К1	Колонна	К1	3
	К2	Колонны	К2, К3	4
	К4	Колонна	К4	5
	К5		К5	6
	К6	Колонны	К6, К7	7
	К8	Колонна	К8	8
	К9		К9	9
	К10		К10	10
	К12		К12	11
	К13		К13	12
	К14		К14	13
	К15		К15	14
	К16		К16	15
	К17		К17	16
	К18		К18	17
	К19		К19	18
	К20		К20	19
	К21	Колонны	К21, К26	20
	К22	Колонна	К22	21
	К23		К23	22
	К24		К24	23
	К25		К25	24
	П1	Плита	П1	25
	П2		П2	26
	П3		П3	27
	П5		П5	28
	П6		П6	29

Обозначение		Наименование		Стр.
ТП 902-9-23.84	П7	Плита	П7	30
	П8		П8	31
	П17		П17	32
	П18		П18	33
	П19		П19	34
	П26		П26	35
	П27		П27	36
	П28		П28	37
	П22		П22	38
	ПС2	Панель стеновая	ПС2	39
	ПС3		ПС3, ПС5	40
	ПС6		ПС6, ПС8	41
	Б1	Балка	Б1	42
	Б2		Б2	43
	Рм1	Решетка	Рм 1	44
	Мн8	Изделие закладное	Мн 8	
	Рм2	Решетка	Рм 2	45
	Рм3		Рм 3	
	Рм4	Изделие закладное	Рм 4	46
	Рм5		Рм 5	
	Рм6		Рм 6	47
	Рм7		Рм 7	
	МС-3	Деталь соединительная	МС 3	48
	МН2	Изделие закладное	МН 2	
	МН5		МН 5	49
	Щ1	Щит	Щ1	
	А1	Анкер	А1	50
	А2		А2	

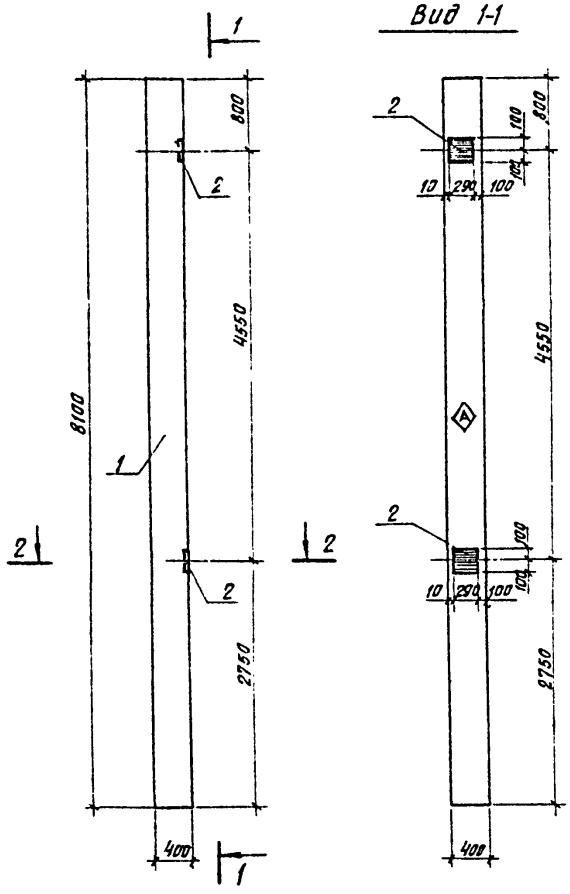

2-2

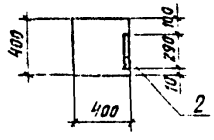

Формат	Зона	Поз.	Обозначение	Наименование	Кол.	Примеч.
				Документация		
			1.423-3	Железобетонные колонны прямоугольного сечения для одноэтажных производственных зданий		
				Сборочные единицы		
		1	1.423-3 Вып. 1	Колонна К72-4	1	
		2	1.423-3 Вып. 2	Изделие закладное М1-12	2	6.0 кг

Ведомость расхода стали на дополнительные закладные изделия на элемент, кг

Марка элемента	Изделия закладные							Общий расход
	Прокат марки			Итого	Арматура класса		Итого	
	В ст 3 кп 2				А-III			
	ГОСТ 103-76				ГОСТ 5781-82			
	-10×200				ф12			
К1	9.2			9.2	2.8		2.8	12.0

1. Колонна К1 отличается от серийной наличием дополнительных закладных деталей.
2. Покрытие закладных деталей — Гор. Ц 50-60.
3. Знак А нанести несмываемой краской.

ПРОВЕР.	БАРАНОВА	
ИНЖ.	АНАНЬЕВА	
РУК. ГР.	БАРАНОВА	
ГИП	СЫЧЕВ	
ГЛ. КОНСТ.	ШАПКРО	
Н. КОНТР.	СЫЧЕВ	
НАЧ. ОТД.	КРАСАВИН	

ПРИВЯЗАН

ИНВ. №

ТП 902-9-23.84 - КЖК. К1

КОЛОННА К1

СТАДИЯ	МАССА	МАСШТАБ
РП	3300 кг	1:50
ЛИСТ	ЛИСТОВ 1	

ЦНИИЭП инженерного оборудования г. Москва

ТП 902-9- КЖИ. К2 – изображено

ТП 902-9- КЖИ. К3 – зеркальное отражение

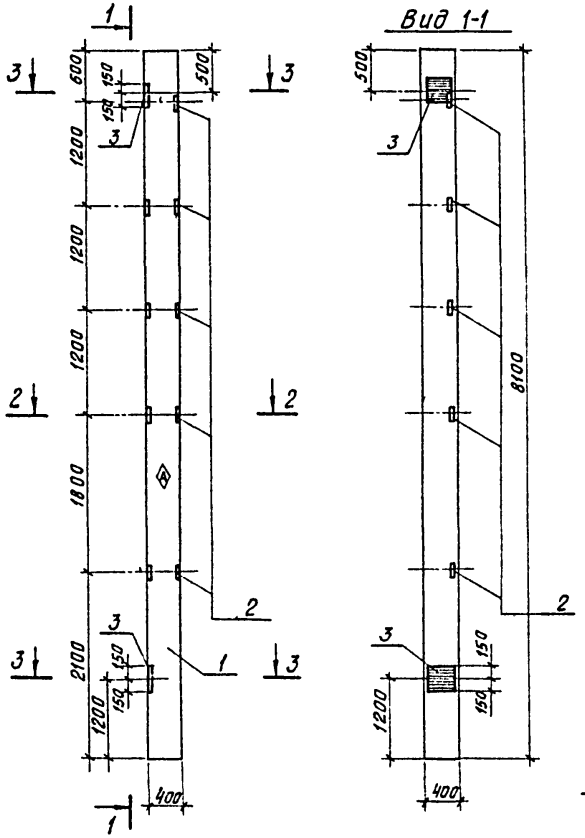

Сечение 2-2

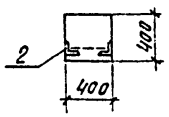

Сечение 3-3

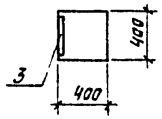

Обозначение	Марка
ТП КЖИ К2	К2
-01	К3

Формат	Зона	Поз.	Обозначение	Наименование	Кол.	Примеч.
				Документация		
			1.423-3	Железобетонные колонны прямоугольного сечения для одноэтажных производственных зданий		
				Сборочные единицы		
		1	1.423-3 Вып.1	Колонна К72-4	1	
		2	1.423-3 Вып.2	Изделие закладное М1-14	5	1,8 кг
		3	1.423-3 Вып.2	Изделие закладное НМ1-10	2	13,6 кг

Ведомость расхода стали на дополнительные закладные изделия на элемент, кг

Марка элемента	Изделия закладные									Общий расход
	Прокат марки				Арматура класса					
	В Ст.3 кп 2				A-III			AI		
	ГОСТ 8509-72	ГОСТ 103-76		Итого	ГОСТ 5781-82				Итого	
	L 63×5	-10×300			Ф12	Ф14	Ф22	Ф6		
К2; К3	7,20	18,40		25,60	1,8	5,6	2,8	0,4	10,60	36,20

1. Колонна К2,3 отличается от серийной наличием дополнительных закладных деталей.
2. Покрытие закладных деталей – Гор. Ц50-60
3. Знак Ⓐ нанести несмываемой краской.

ПРОВЕР.	БАРАНОВА	
ИНЖ.	АНАНЬЕВА	
РУК. ГР.	БАРАНОВА	
ГИП	СЫЧЕВ	
ГЛ. КОНСТ	ШАПИРО	
Н. КОНТР	СЫЧЕВ	
НАЧ. ОТД	КРАСАВИН	

ПРИВЯЗАН

ИНВ №

ТП 902-9-23.84 – КЖИ. К2

КОЛОННА (К2. К3)

СТАДИЯ	МАССА	МАСШТАБ
РП	3300кг	1:50
ЛИСТ	ЛИСТОВ 1	

ЦНИИЭП инженерного оборудования г. Москва

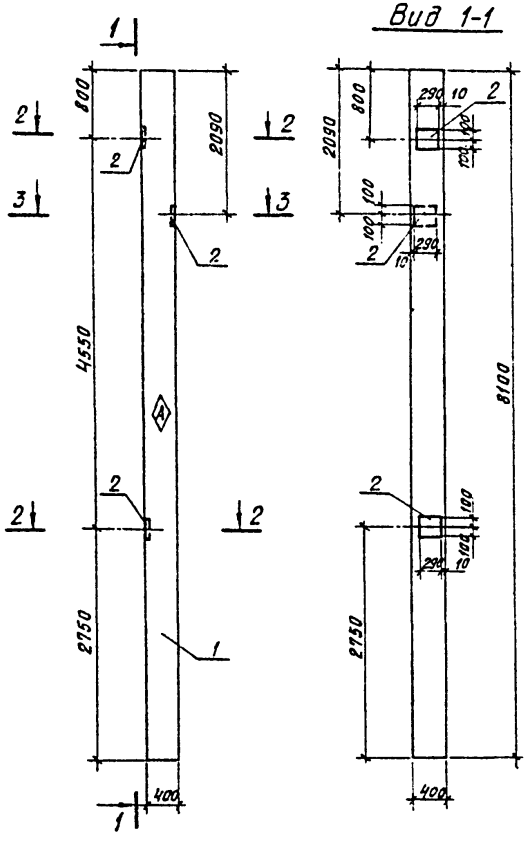

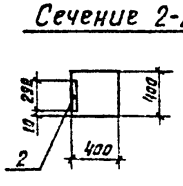

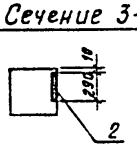

Формат	Зона	Поз.	Обозначение	Наименование	Кол.	Примеч.
				Документация		
			1.423-3	Железобетонные колонны прямоугольного сечения для одноэтажных производственных зданий.		
				Сборочные единицы		
		1	1.423-3 Вып.1	Колонна К72-4	1	
		2	1.423-3 Вып.2	Изделие закладное М1-12	3	6.0 кг

Ведомость расхода стали на дополнительные закладные изделия на элемент, кг

Марка элемента	Изделия закладные								Общий расход
	Прокат марки				Арматура класса				
	В Ст3 кп2 ГОСТ 103-76			Итого	A-III ГОСТ 5781-82			Итого	
	-10×200				ф 12				
К4	13.80			13.80	4.20			4.20	18.00

1. Колонна К4 отличается от серийной наличием дополнительных закладных деталей
2. Покрытие закладных деталей – Гор. Ц50-60.
3. Знак (А) нанести несмываемой краской.

ТП 902-9-23.84			– КЖИ. К4
Привязан	ПРОВЕР.	БАРАНОВА	КОЛОННА (К4)
	ИНЖЕН.	АНАНЬЕВА	
	РУК. ГР.	БАРАНОВА	
	ГИП	СЫЧЕВ	
	ГЛ. КОНСТ.	ШАПИРО	
	Н. КОНТР.	СЫЧЕВ	
Инв. №	НАЧ. ОТД.	КРАСАВИН	

СТАДИЯ	МАССА	МАСШТАБ
РП	3300кг	1:50
ЛИСТ	ЛИСТОВ 1	

ЦНИИЭП инженерного оборудования г. Москва

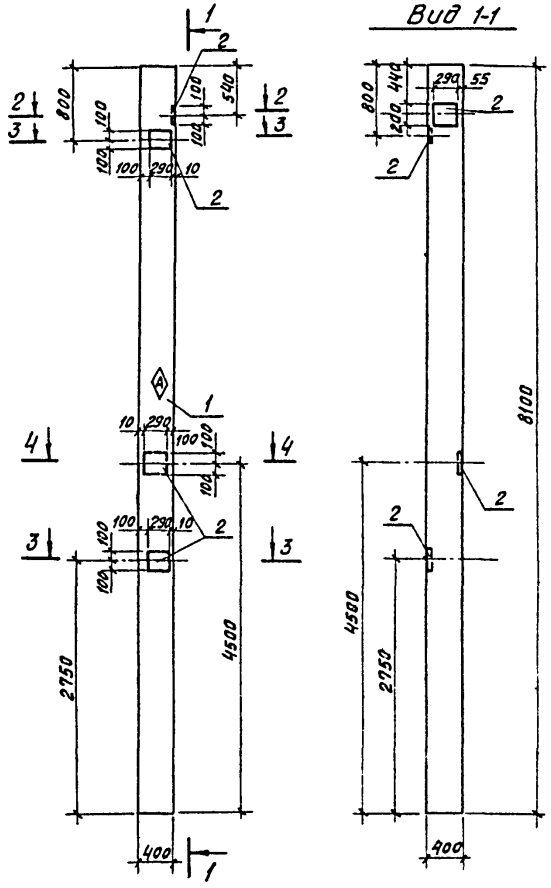

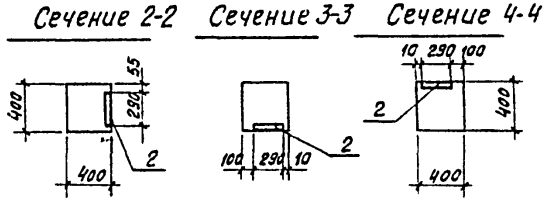

Формат	Зона	Поз.	Обозначение	Наименование	Кол.	Примеч.
				Документация		
			1.423-3	Железобетонные колонны прямоугольного сечения для одноэтажных производственных зданий.		
				Сборочные единицы		
		1	1.423-3 Вып. 1	Колонна К72-4	1	
		2	1.423-3 Вып. 2	Изделие закладное М1-12	4	6.0 кг

Ведомость расхода стали на дополнительные закладные изделия на элемент, кг

Марка элемента	Изделия закладные								Общий расход
	Прокат марки				Арматура класса				
	В Ст3 кп 2			Итого	А-III			Итого	
	ГОСТ 103-75*				ГОСТ 5781-82				
	-10×200				Ф12				
К5	18.4			18.4	5.6			5.6	24.0

1. Колонна К5 отличается от серийной наличием дополнительных закладных деталей.
2. Покрытие закладных деталей — Гор. Ц50-60.
3. Знак (А) нанести несмываемой краской.

ПРОВЕР.	БАРАНОВА		
ИНЖ.	АНАНЬЕВА		
РУК. ГР.	БАРАНОВА		
ГИП	СЫЧЕВ		
ГЛ. КОНСТ	ШАПИРО		
Н. КОНТР.	СЫЧЕВ		
НАЧ. ОТД.	КРАСАВИН		

ПРИВЯЗАН

ИНВ. №

тп 902-9-23.84 -КЖИ. К5

КОЛОННА (К5)

СТАДИЯ	МАССА	МАСШТАБ
РП	3300 кг	1:50

ЛИСТ | ЛИСТОВ 1

ЦНИИЭП ИНЖЕНЕРНОГО ОБОРУДОВАНИЯ г. МОСКВА

19750-04 7

ТП 902-9- КЖИ. К6 – изображено
ТП 902-9- КЖИ. К7 – зеркальное отражение

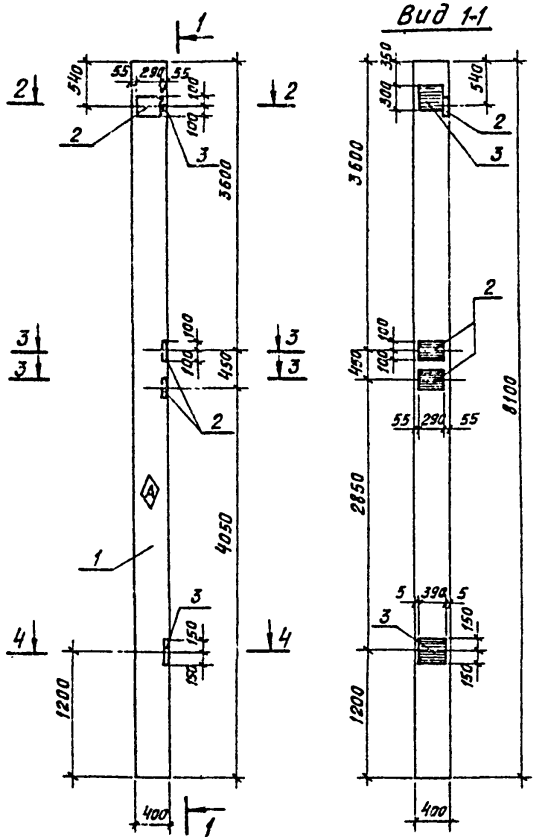

Сечение 2-2

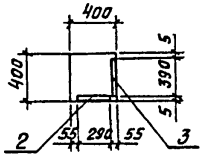

Сечение 3-3

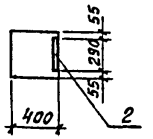

Сечение 4-4

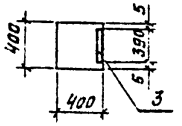

Обозначение		Марка
ТП	КЖИ. К6	К6
	-01	К7

Формат	Зона	Поз.	Обозначение		Наименование	Кол.	Примеч.
					Документация		
			1.423-3		Железобетонные колонны прямоугольного сечения для одноэтажных производственных зданий.		
					Сборочные единицы		
		1	1.423-3	Вып. 1	Колонна К 72-4	1	
		2	1.423-3	Вып. 2	Изделие закладное М1-12	3	6.0 кг
		3	1.423-3	Вып 2	Изделие закладное НМ1-10	2	13.6 кг

Ведомость расхода стали на дополнительные закладные изделия на элемент, кг

Марка элемента	Изделия закладные									Общий расход
	Прокат марки			Итого	Арматура класса				Итого	
	ВСт3 кп2 ГОСТ 103-76				А-III ГОСТ 5781-82			А-I		
	-10×200	-10×300			Ф12	Ф14	Ф22	Ф6		
К6, К7	13.80	18.40		32.20	4.20	5.6	2.8	0.4	13.00	45.20

1. Колонна К6, 7 отличается от серийной наличием дополнительных закладных деталей.
2. Покрытие закладных деталей – Гор. Ц50-60.
3. Знак Ⓐ нанести несмываемой краской.

ПРОВЕР.	БАРАНОВА		
КНЖС.	АНАНЬЕВА		
РУК. ГР.	БАРАНОВА		
ГИП	СЫЧЕВ		
ГЛ. КОНСТ.	ШАПИРО		
Н. КОНТР.	СЫЧЕВ		
НАЧ. ОТД.	КРАСАВИН		

ПРИВЯЗАН

ИНВ. №

ТП 902-9-23.84 – КЖИ. К6

Колонна (К6, К7)

СТАДИЯ	МАССА	МАСШТАБ
РП	3300 кг	1:50
ЛИСТ	ЛИСТОВ 1	

ЦНИИЭП инженерного оборудования г. Москва

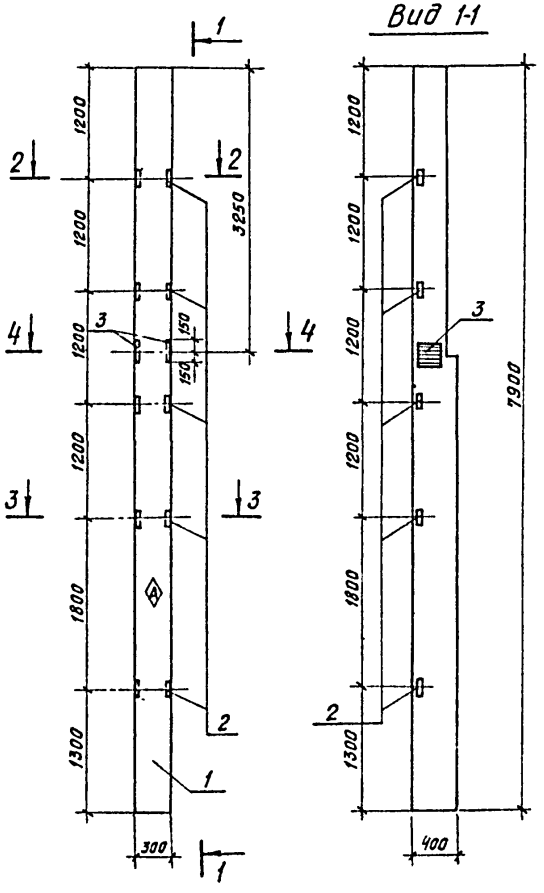

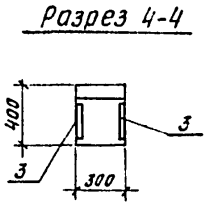

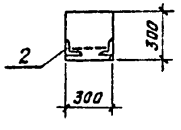

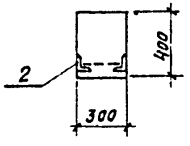

Формат	Зона	Поз.	Обозначение	Наименование	Кол.	Примеч.
				Документация		
			Шифр 460-75	Железобетонные фахверковые колонны прямоугольного сечения для одноэтажных производственных зданий.		
				Сборочные единицы		
		1	Шифр 460-75	Колонна КФ16-1	1	
		2	Шифр 460-75 Вып. 1-2	Изделие закладное МН-8	5	21 кг
		3	Шифр 460-75 Вып. 1-2	МН-10	2	9.7 кг

Ведомость расхода стали на дополнительные закладные изделия на элемент, кг

Марка элемента	Изделия закладные							Общий расход
	Прокат марки				Арматура класса			
	В Ст3 кп 2			Итого	A-III		Итого	
	ГОСТ 8509-72		ГОСТ 103-76		ГОСТ 5781-82			
	L 63×5		-10×300		ф12			
К8	9.5		14.2	23.7	6.2		6.2	29.9

1. Колонна К8 отличается от колонны шифра наличием дополнительных закладных деталей.
2. Покрытие закладных деталей - Гор. Ц50-60.
3. Знак ◈ нанести несмываемой краской.

Привязан			
Инв. №			
Провер.	Баранова		
Инж.	Ананьева		
Рук. гр	Баранова		
ГИП.	Сычев		
Гл. конст.	Шапиро		
Н. контр.	Сычев		
Нач. отд.	Красавин		

ТП 902-9-23.84 -КЖИ. К8

Колонна (К8)

Стадия	Масса	Масштаб
РП	2150кг	1:50
Лист	Листов 1	

ЦНИИЭП инженерного оборудования г. Москва

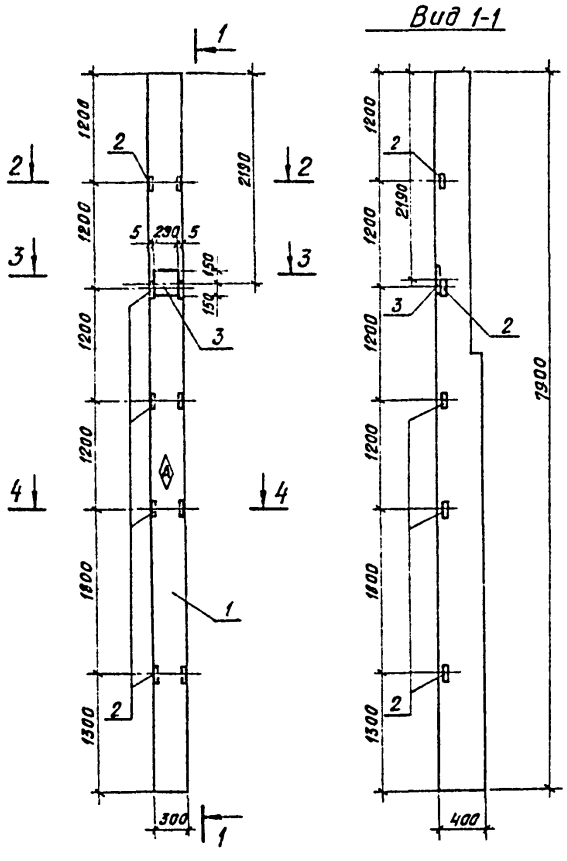

Сечение 2-2 Сечение 3-3 Сечение 4-4

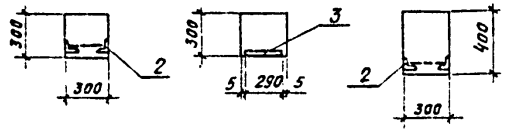

Формат	Зона	Поз.	Обозначение	Наименование	Кол.	Примеч.
				Документация		
			Шифр 460-75	Железобетонные фахверковые колонны прямоугольного сечения для одноэтажных производственных зданий		
				Сборочные единицы		
		1	Шифр 460-75	Колонна КФ16-1	1	
		2	Шифр 460-75 Вып. 1-2	Изделие закладное МН-8	5	2.1 кг
		3	Шифр 460-75 Вып. 1-2	Изделие закладное МН-10	1	2.7 кг

Ведомость расхода стали на дополнительные закладные изделия на элемент, кг

Марка элемента	Изделия закладные							Общий расход
	Прокат марки				Арматура класса			
	В Ст3 кп 2			Итого	A-III		Итого	
	ГОСТ 8509-72	ГОСТ 103-76			ГОСТ 5781-82			
	L 63×5	-10×300			Ф12			
К9	9.5	7.1		16.6	3.6		3.6	20.2

1. Колонна К9 отличается от колонны шифра наличием дополнительных закладных деталей.
2. Покрытие закладных деталей – Гор. Ц50-60.
3. Знак ⓐ нанести несмываемой краской.

ТП 902-9-23.84		КЖИ К9	
КОЛОННА (К9)		СТАДИЯ	МАССА	МАСШТАБ
		РП	2150 КГ	1:50
		ЛИСТ	ЛИСТОВ 1
ПРОВЕР. Баранова		ЦНИИЭП инженерного оборудования г. Москва	
ИНЖ. Ананьева			
РУК ГР. Баранова			
ГИП Сычев			
ГА. КОНСТ. Шапиро			
Н. КОНТР Сычев			
НАЧ ОТД. Красавин			
ПРИВЯЗАН			
ИНВ. №			

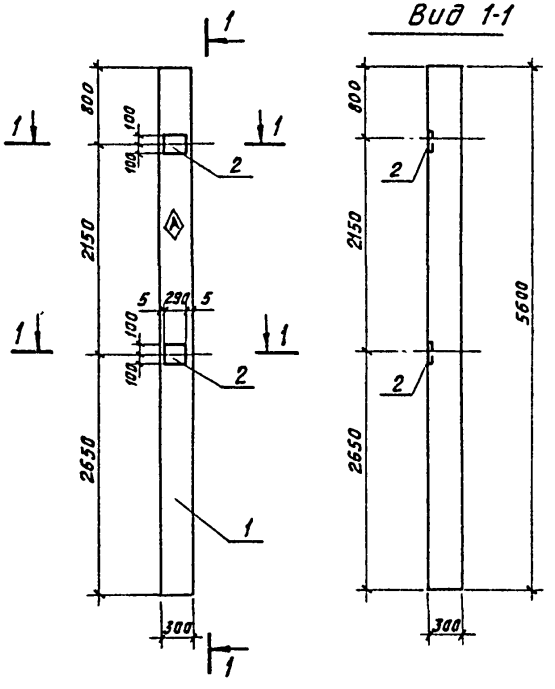

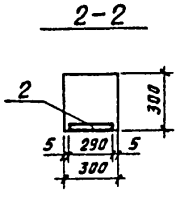

Формат	Зона	Поз.	Обозначение	Наименование	Кол.	Примеч.
				Документация		
			1.423-3	Железобетонные колонны прямоугольного сечения для одноэтажных производственных зданий.		
				Сборочные единицы		
		1	1.423-3 Вып. 1	Колонна К48-7		
		2	1.423-3 Вып. 2	Изделие закладное М1-12	2	60 кг

Ведомость расхода стали на дополнительные закладные изделия на элемент, кг

Марка элемента	Изделия закладные							Общий расход
	Прокат марки				Арматура класса			
	В Ст 3 кп 2			Итого	A-III		Итого	
	ГОСТ 103-76*				ГОСТ 5781-82			
	-10×200				Ф12			
К10	9.2			9.2	2.8		2.8	12.0

1. Колонна К10 отличается от серийной наличием дополнительных закладных деталей.
2. Покрытие закладных деталей – Гор. Ц50-60.
3. Знак Ⓐ нанести несмываемой краской.

ПРОВЕР.	БАРАНОВА	
ИНЖ.	АНАНЬЕВА	
РУК. ГР.	БАРАНОВА	
ГИП	СЫЧЕВ	
ГЛ. КОНСТ	ШАПИРО	
Н. КОНТР.	СЫЧЕВ	
НАЧ. ОТД.	КРАСАВИН	

ПРИВЯЗАН

ИНВ. №

ТП 902-9-23.84 -КЖИ. К10

КОЛОННА (К10)

СТАДИЯ	МАССА	МАСШТАБ
РП	1300 кг	1:50
ЛИСТ	ЛИСТОВ 1	

ЦНИИЭП инженерного оборудования г. Москва

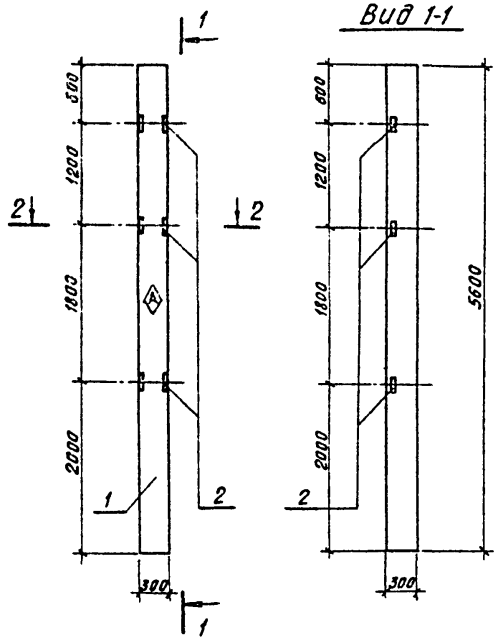

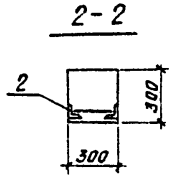

Формат	Зона	Поз.	Обозначение	Наименование	Кол.	Примеч.
				Документация		
			1.423-3	Железобетонные колонны прямоугольного сечения для одноэтажных производственных зданий		
				Сборочные единицы		
		1	1.423-3 Вып.1	Колонна К48-7	1	
		2	1.423-3 Вып.2	Изделие закладное М1-13	3	1.7 кг

Ведомость расхода стали на дополнительные закладные изделия на элемент, кг

Марка элемента	Изделия закладные							Общий расход
	Прокат марки				Арматура класса			
	В Ст3 кп2			Итого	А-III		Итого	
	ГОСТ 8509-72				ГОСТ 5781-82*			
	L 63×5				Ф12			
К12	4.35			4.35	0.75		0.75	2.10

1. Колонна К12 отличается от серийной наличием дополнительных закладных деталей.
2. Покрытие закладных деталей – Гор. Ц50-60.
3. Знак (А) нанести несмываемой краской.

ПРОВЕР.	БАРАНОВА		ТП 902-9-23.84			- КЖИ. К.12	
КНЖС.	АНАНЬЕВА		КОЛОННА (К12)	СТАДИЯ	МАССА	МАСШТАБ	
РУК.ГР.	БАРАНОВА			РП	1300 кг	1:50	
ГИП	СЫЧЕВ			ЛИСТ	ЛИСТОВ 1		
ГЛ.КОНСТ.	ШАПИРО			ЦНИИЭП НИЖЕНЕРНОГО ОБОРУДОВАНИЯ г. МОСКВА.			
Н.КОНТР.	СЫЧЕВ						
НАЧ.ОТД.	КРАСАВИН						

ПРИВЯЗАН

ИНВ. №

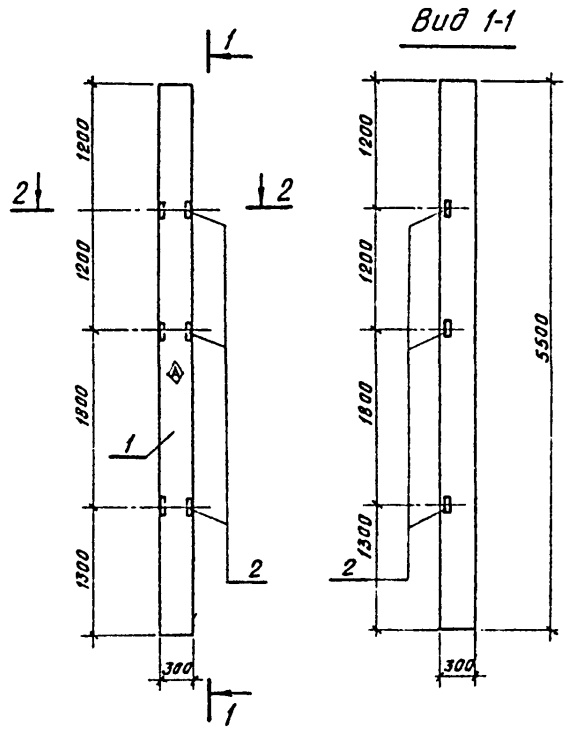

Сечение 2-2

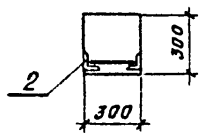

Формат	Зона	Поз	Обозначение	Наименование	Кол	Примеч
				Документация		
			Шифр 460-75	Железобетонные фахверковые колонны прямоугольного сечения для одноэтажных производственных зданий		
				Сборочные единицы		
		1	Шифр 460-75	Колонна КФ7-1	1	
		2	Шифр 460-75 Вып. 1-2	Изделие закладное МН-8	3	21 кг

Ведомость расхода стали на дополнительные закладные изделия на элемент, кг

Марка элемента	Изделия закладные							Общий расход
	Прокат марки				Арматура класса			
	ВСт3кп2			Итого	A-III		Итого	
	ГОСТ 8509-72				ГОСТ 5781-82			
	L 63×5				Ф12			
К13	5.7			5.7	0.6		0.6	6.3

1. Колонна К13 отличается от колонны шифра наличием дополнительных закладных деталей.
2. Покрытие закладных деталей – Гор. Ц50-60
3. Знак Ⓐ нанести несмываемой краской.

				ТП 902-9-23.84	– КЖИ. К 13	
				КОЛОННА (К13)	Стадия: РП	Масса: 1260кг
					Масштаб: 1:50	
					Лист	Листов 1
					ЦНИИЭП инженерного оборудования г. Москва	
Привязан						
Инв. №						

Прозер.	Баранова	
Инж.	Ананьева	
Рук. гр.	Баранова	
ГИП	Сычев	
Гл. конст.	Шапкро	
Н. контр.	Сычев	
Нач. отд.	Красавин	

Вид 1-1

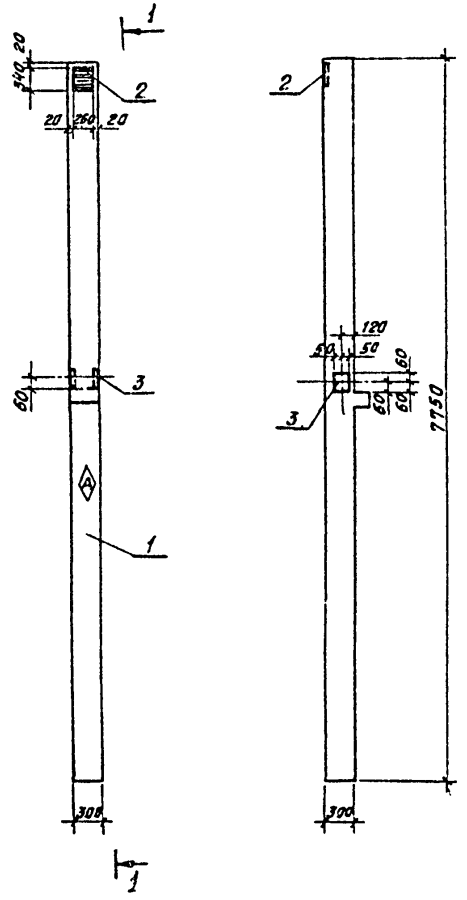

Формат	Зона	Поз.	Обозначение		Наименование	Кол.	Примеч.
					Документация		
			1.020-1		Конструкции каркаса межвидового применения для многоэтажных общественных и производственных зданий (на основе серии ИИ-04)		
					Сборочные единицы		
		1	1.020-1	Вып. 2-1	Колонна 2К03.36	1	
		2	1.020-1	Вып. 2-5	Изделие закладное МН-30	1	11.63 кг
		3	1.020-1	Вып. 2-5	Изделие закладное МН-35	1	2.22 кг

Ведомость расхода стали на дополнительные закладные изделия на элемент, кг

Марка элемента	Изделия закладные										Общий расход
	Прокат марки					Арматура класса					
	В Ст3 кп 2				Итого	А-III				Итого	
	ГОСТ 103-76	ГОСТ 82-70				ГОСТ 5781-82					
	-8×100	-12×250				Ф10	Ф14	Ф16			
К14	1.50	8.33			9.83	0.27	0.72	3.03		4.02	13.85

1. Колонна К14 отличается от серийной наличием дополнительных закладных деталей.
2. Покрытие закладных деталей – Гор Ц50-60.
3. Знак Ⓐ нанести несмываемой краской.

Привязан			
Инв.№			
Провер.	Баранова		
Инж.	Ананьева		
Рук.гр.	Баранова		
ГИП	Сычев		
Гл.конст	Шапиро		
Н. контр.	Сычев		
Нач.отд	Красавин		

ТП 902-9-23.84 - КЖИ. К14

Колонна (К14)

Стадия	Масса	Масштаб
РП	17.60 кг	1:50
Лист	Листов 1	

ЦНИИЭП инженерного оборудования г. Москва

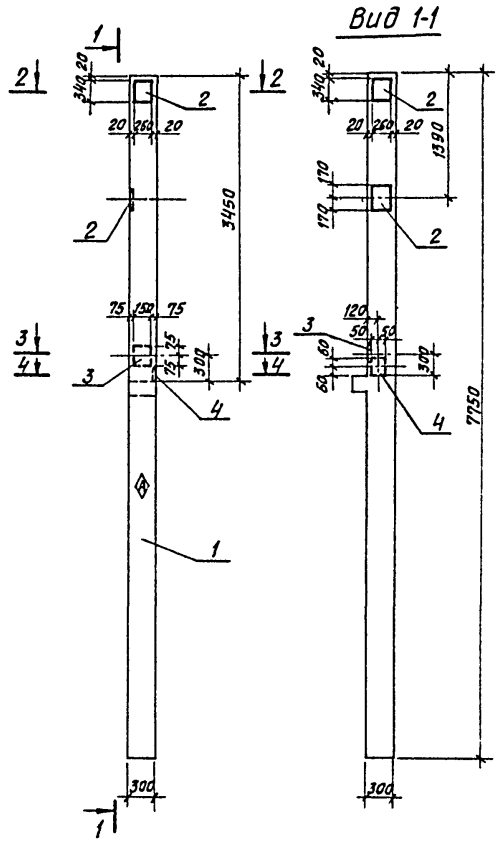

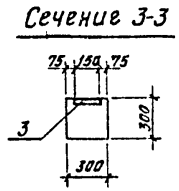

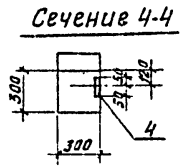

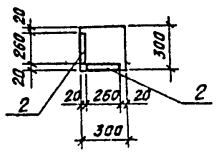

Формат	Зона	Поз	Обозначение	Наименование	Кол	Примеч
				Документация		
			1.020-1	Конструкции каркаса межвидового применения для многоэтажных общественных и производственных зданий (на основе серии ИН-04)		
				Сборочные единицы		
		1	1.020-1 Вып 2-1	Колонна 2К03.36	1	
		2	1.020-1 Вып. 2-5	Изделие закладное МН-30	3	11.63 кг
		3	1.020-1 Вып 2-5	МН-39	1	3.56 кг
		4	1.020-1 Вып. 2-5	МН-34	1	1.44 кг

Ведомость расхода стали на дополнительные закладные изделия на элемент, кг

Марка элемента	Изделия закладные										Общий расход
	Прокат марки					Арматура класса					
	В Ст3 кп 2				Итого	А-III				Итого	
	ГОСТ 103-76		ГОСТ 82-70*			ГОСТ 5781-82					
	-8×100	-12×150	-12×250			Ф10	Ф14	Ф16			
К15	0.75	2.12	24.99		27.86	1.50	1.44	9.09		12.03	39.89

1. Колонна К15 отличается от серийной наличием дополнительных закладных деталей.
2. Покрытие закладных деталей – Гор. Ц50-60.
3. Знак (А) нанести несмываемой краской.

ПРОВЕР.	БАРАНОВА		
ИНЖ.	АНАНЬЕВА		
РУК. ГР.	БАРАНОВА		
ГИП	СЫЧЕВ		
ГЛ. КОНСТ.	ШАПИРО		
Н. КОНТР.	СЫЧЕВ		
НАЧ. ОТД.	КРАСАВИН		

ПРИВЯЗАН

ИНВ. №

ТП 902-9-23.84 – КЖИ. К15

КОЛОННА (К15)

СТАДИЯ	МАССА	МАСШТАБ
РП	1760 кг	1:50

ЛИСТ | ЛИСТОВ 1

ЦНИИЭП ИНЖЕНЕРНОГО ОБОРУДОВАНИЯ г. МОСКВА

Вид 1-1

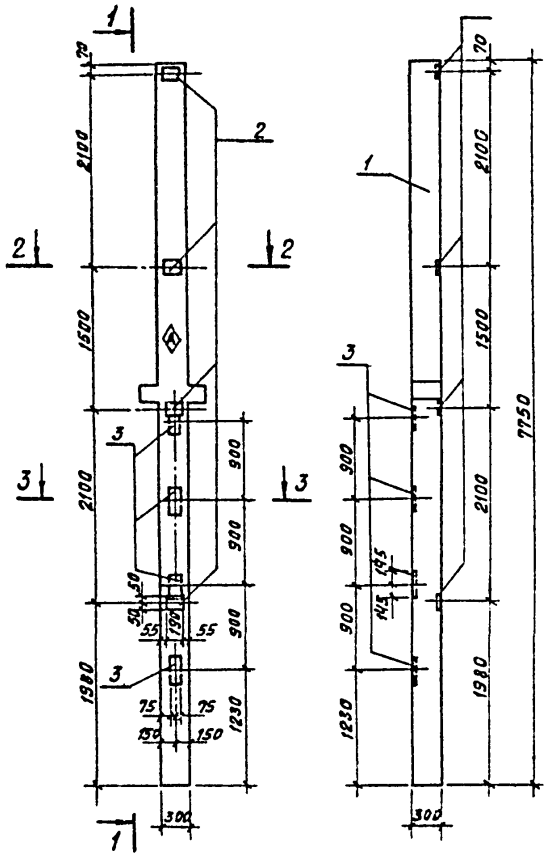

Сечение 2-2

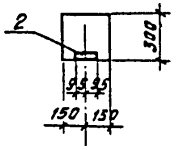

Сечение 3-3

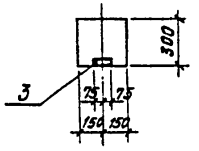

Формат	Зона	Поз	Обозначение		Наименование	Кол.	Примеч.
					Документация		
			1.020-1		Конструкции каркаса мембидового применения для многоэтажных общественных и производств. зданий (на основе серии ИИ-04)		
					Сборочные единицы		
		1	1.020-1	Вып. 2-1	Колонна 2КД3.36	1	
		2	1.020-1	Вып. 2-5	Изделие закладное МН-31	4	1.29 кг
		3	1.020-1	Вып. 2-5	МН-13	4	7.39 кг

Ведомость расхода стали на дополнительные закладные изделия на элемент, кг

Марка элемента	Изделия закладные										Общий расход
	Прокат марка					Арматура класса					
	В Ст3 кп 2 ГОСТ 103-76*				Итого	A-III ГОСТ 5781-82				Итого	
	-6×100	-12×150				Ф8	Ф12	Ф16			
К16	3.60	16.40			20.00	1.56	1.08	12.08		14.72	34.72

1. Колонна К16 отличается от серийной наличием дополнительных закладных деталей.
2. Покрытие закладных деталей – Гор. Ц50-6а
3. Знак ◈ нанести несмываемой краской.

ТП 902-9-23.84 – КЖИ. К16			
Колонна (К16)	Стадия	Масса	Масштаб
	РП	17.70 кг	1:50
	Лист	Листов 1	
ЦНИИЭП инженерного оборудования г. Москва			

Провер.	Баранова	
Инж.	Ананьева	
Рук.гр.	Баранова	
ГИП	Сычев	
Гл.конст.	Шапиро	
Н.контр.	Сычев	
Нач.отд.	Красавин	

Привязан

Инв.№

Вид 1-1

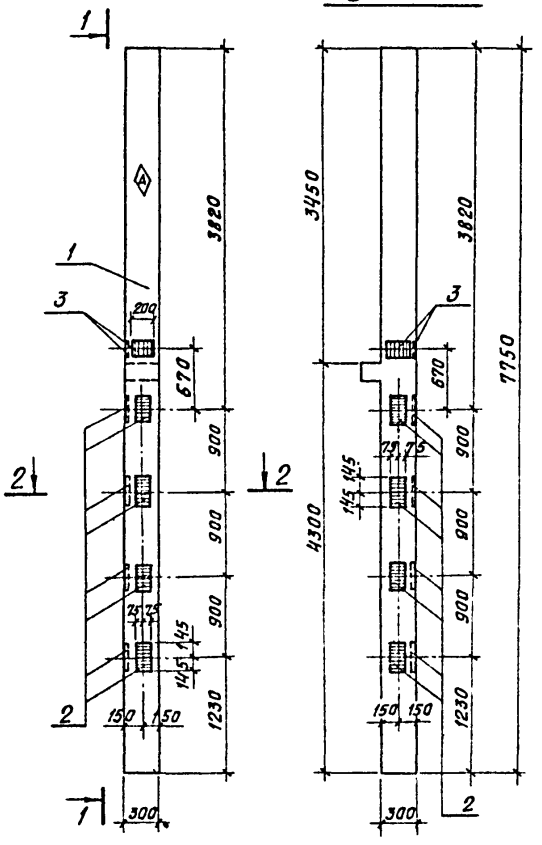

Сечение 2-2

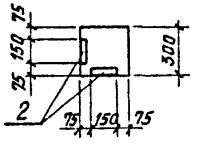

Формат	Зона	Поз.	Обозначение		Наименование	Кол.	Примеч.
					Документация		
			1.020-1		Конструкции каркаса мет видового применения для многоэтажных общественных и производственных зданий (на основе серии ИИ-04)		
					Сборочные единицы		
		1	1.020-1	Вып. 2-1	Колонна 2К03 36	1	
		2	1.020-1	Вып 2-5	Изделие закладное МН-13	8	7,39 кг
		3	1.020-1	Вып. 2-5	МН-19	2	4,84 кг

Ведомость расхода стали на дополнительные закладные изделия на элемент, кг

Марка элемента	Изделия закладные										Общий расход
	Прокат марки					Итого	Арматура класса				Итого	
	В Ст3 кп 2 ГОСТ 103-76						А-III ГОСТ 5781-82					
	-12×150						Ф12	Ф16				
К17	38,46					38,46	2,16	28,18			30,34	68,8

1. Колонна К17 отличается от серийной наличием дополнительных закладных деталей
2. Покрытие закладных деталей - Гор. Ц50-60.
3. Знак (А) нанести несмываемой краской.

ПРОВЕР.	БАРАНОВА		
ИНЖ.	АНАНЬЕВА		
РУК. ГР.	БАРАНОВА		
ГИП	СЫЧЕВ		
ГА. КОНСТ	ШАПИРО		
Н. КОНТР.	СЫЧЕВ		
НАЧ. ОТД	КРАСАВИН		

ПРИВЯЗАН

ИНВ. №

ТП 902-9-23.84 -КЖИ. К17

КОЛОННА (К17)

СТАДИЯ	МАССА	МАСШТАБ
РП	1760 кг	1:50
ЛИСТ	ЛИСТОВ 1	

ЦНИИЭП инженерного сооружования г. Москва

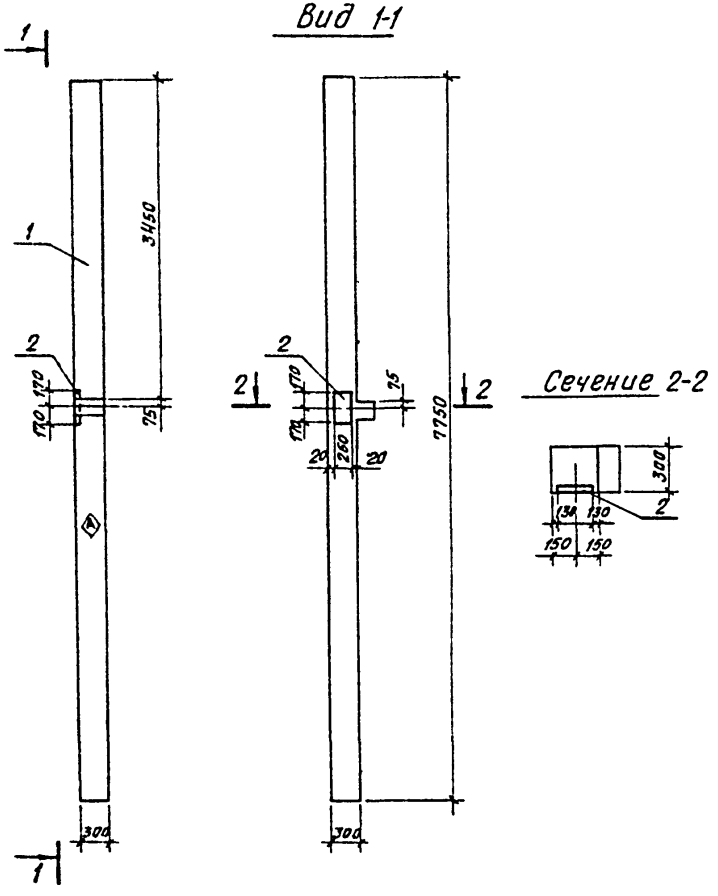

Формат	Зона	Поз.	Обозначение		Наименование	Кол.	Примеч.
					Документация		
			1.020-1		Конструкции каркаса межвидового применения для многоэтажных общественных и производств. зданий (на основе серии ИИ-04)		
					Сборочные единицы		
		1	1.020-1	Вып. 2-1	Колонна 2К03-36	1	
		2	1.020-1	Вып. 2-5	Изделие закладное МН-30	1	11.63 кг

Ведомость расхода стали на дополнительные закладные изделия на элемент, кг

Марка элемента	Изделия закладные										Общий расход
	Прокат марки					Арматура класса					
	В Ст3 кп2				Итого	A-III				Итого	
	ГОСТ 82-70*					ГОСТ 5781-82					
	-12х260					ф10	ф16				
К18	8.33				8.33	0.27	3.03			3.30	11.63

1. Колонна К18 отличается от серийной наличием дополнительных закладных деталей.
2. Покрытие закладных деталей – Гор. Ц50-6а.
3. Знак Ⓐ нанести несмываемой краской.

ТП 902-9-23.84			-КЖИ. К18
КОЛОННА (К18)		СТАДИЯ	МАССА	МАСШТАБ
		РП	1760 кг	1:50
		ЛИСТ	ЛИСТОВ 1
		ЦНИИЭП инженерного оборудования г. Москва	

ПРОВЕР.	БАРАНОВА	
ИНЖ.	АНАНЬЕВА	
РУК. ГР.	БАРАНОВА	
ТКП	СЫЧЕВ	
ГЛ. КОНСТ.	ШАПИРО	
Н. КОНТР.	СЫЧЕВ	
НАЧ. ОТД.	КРАСАВИН	

ПРИВЯЗАН

ИНВ. №

Вид 1-1

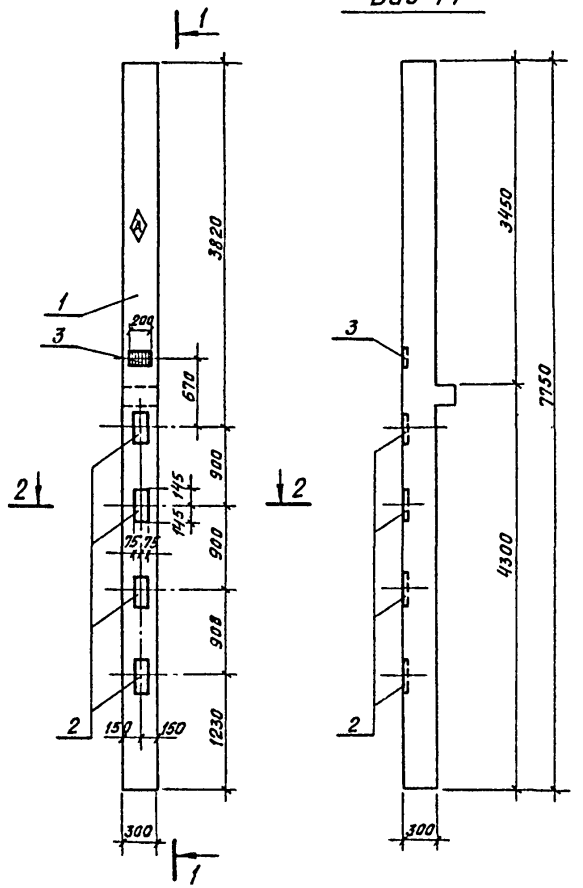

Сечение 2-2

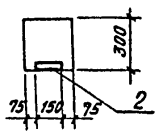

Формат	Зона	Поз	Обозначение		Наименование	Кол	Примеч
					Документация		
			1.020-1		Конструкции каркаса метидового применения для многоэтажных общественных и производственных зданий (на основе серии ИИ-04)		
					Сборочные единицы		
		1	1.020-1	Вып. 2-1	Колонна 2К03-36	1	
		2	1.020-1	Вып. 2-5	Изделие закладное МН-13	4	7.39 кг
		3	1.020-1	Вып. 2-5	МН-19	1	4.84 кг

Ведомость расхода стали на дополнительные закладные изделия на элемент, кг

Марка элемента	Изделия закладные										Общий расход
	Прокат марки				Итого	Арматура класса				Итого	
	Вст3кп2 ГОСТ 103-76					A-III ГОСТ 5781-82					
	-12×150					Ф12	Ф16				
К19	19.22				19.22	1.08	14.1			15.18	34.40

1. Колонна К19 отличается от серийной наличием дополнительных закладных деталей.
2. Покрытие закладных деталей – Гор. Ц50-60.
3. Знак Ⓐ нанести несмываемой краской.

ПРОВЕР.	Баранова		
ИНЖ.	Ананьева		
РУК.ГР.	Баранова		
ГИП	Сычев		
ГЛ.КОНСТ	Шапиро		
Н.КОНТР.	Сычев		
НАЧ.ОТД	Красавин		

ПРИВЯЗАН

ИНВ.№

ТП 902-9-23.84 -КЖИ. К19

Колонна (К19)

СТАДИЯ	МАССА	МАСШТАБ
РП	1760 кг	1:50
ЛИСТ	ЛИСТОВ 1	

ЦНИИЭП инженерного оборудования г. Москва

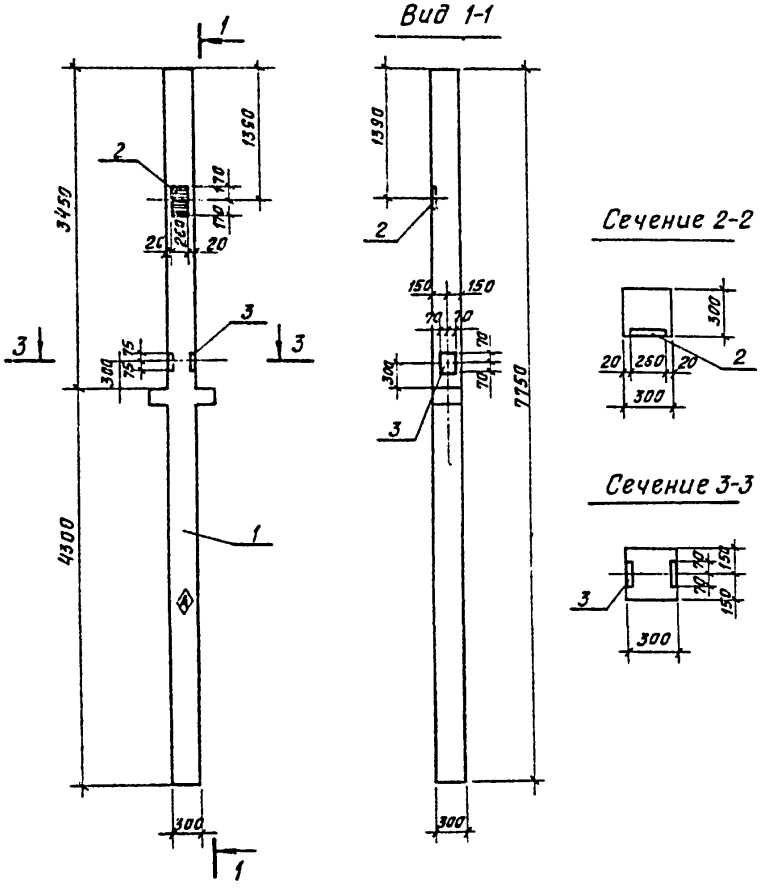

Формат	Зона	Поз.	Обозначение		Наименование	Кол.	Примеч.
					Документация		
			1.020-1		Конструкции каркаса рекомендуемого применения для многоэтажных общественных и производственных зданий (на основе серии ИИ-04)		
					Сборочные единицы		
		1	1.020-1	Вып. 2-1	Колонна 2КД3;36	1	
		2	1.020-1	Вып. 2-5	Изделие закладное МН-30	1	11.63 кг
		3	1.020-1	Вып. 2-5	МН-37	1	4.10 кг

Ведомость расхода стали на дополнительные закладные изделия на элемент, кг

Марка элемента	Изделия закладные										Общий расход
	Прокат марки					Арматура класса					
	Ст3кп2					AIII					
	ГОСТ 103-76		ГОСТ 82-70		Итого	ГОСТ 5781-82				Итого	
	-10×140		-12×260			Ф10	Ф12	Ф16			
К20	3.08		8.33		11.41	0.27	1.02	3.03		4.32	15.73

1. Колонна К20 отличается от серийной наличием дополнительных закладных деталей.
2. Покрытие закладных деталей – Гор. Ц50-60.
3. Знак ◇ нанести несмываемой краской.

ТП 902-9-23.84			– КЖИ. К20
КОЛОННА (К20)		СТАДИЯ	МАССА	МАСШТАБ
		РП	1778 кг	1:50
		ЛИСТ	ЛИСТОВ 1
ЦНИИЭП инженерного оборудования г. Москва			

ПРОВЕР.	БАРАНОВА	
НИЖС.	ИВАНЬЕВА	
РУК.ГР.	БАРАНОВА	
ГИП	СЫЧЕВ	
ГА.КОНСТ.	ШАПИРО	
Н.КОНТР.	СЫЧЕВ	
НАЧ.ОТД.	КРАСАВИН	

Привязан

Инв. №

ТП 902-9- КЖИ. К26 – изображена
ТП 902-9- КЖИ. К21 – зеркальное отражение

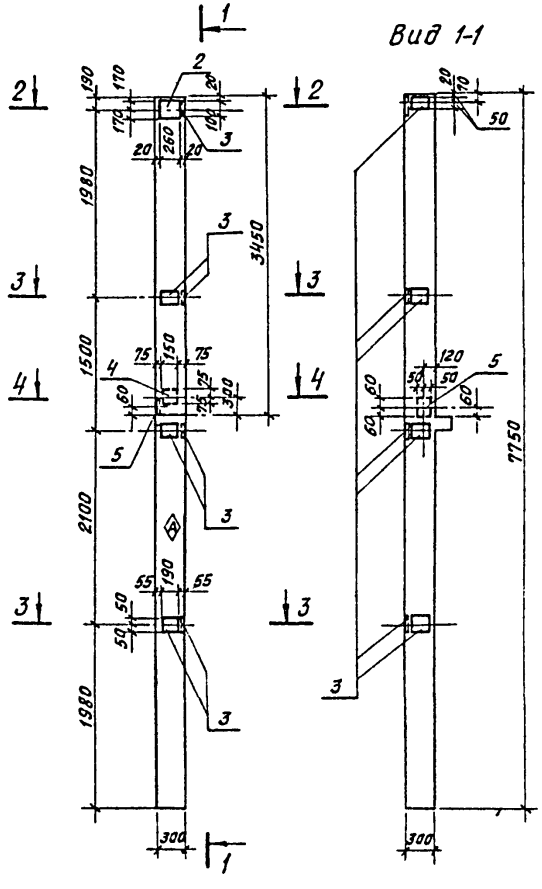

Сечение 2-2

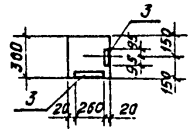

Сечение 3-3

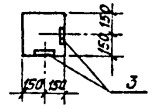

Сечение 4-4

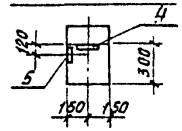

Формат	Зона	Поз.	Обозначение		Наименование	Кол.	Примеч.
					Документация		
			1.020-1		Конструкции каркаса мембидового применения для многоэтажных общественных и производственных зданий (на основе серии КН-04).		
					Сборочные единицы		
		1	1.020-1	Вып. 2-1	Колонна 2К03.36	1	
		2	1.020-1	Вып. 2-5	Изделие закладное МН-30	1	11.63 кг
		3	1.020-1	Вып. 2-5	Изделие закладное МН-31	7	1.29 кг
		4	1.020-1	Вып 2-5	Изделие закладное МН-39	1	3.56 кг
		5	1.020-1	Вып. 2-5	Изделие закладное МН-34	1	1.44 кг

Ведомость расхода стали на дополнительные закладные изделия на элемент, кг

Марка элемента	Изделия закладные										Общий расход
	Прокат марки					Арматура класса					
	В Ст 3 кп 2					A-III					
	ГОСТ 103-76			ГОСТ 82-70*	Итого	ГОСТ 5781-82				Итого	
	-6×100	-8×100	-12×150	-12×260		ф8	ф10	ф14	ф16		
К21, К26	6.30	0.75	2.12	3.33	17.5	2.73	0.96	1.44	3.03	8.16	25.66

1. Колонны К21, К26 отличаются от серийной наличием дополнительных закладных деталей.
2. Покрытие закладных деталей – Гор. Ц50-60.
3. Знак Ⓐ нанести несмываемой краской.

Обозначение		Марка
Т.П	КЖИ.К16	К16
	-01	К24

Привязан			
Инв. №			
Провер.	Баранова		
Инж.	Ананьева		
Рук. гр.	Баранова		
ГИП	Сычев		
Гл. конст	Шапиро		
Н. контр	Сычев		
Нач. отд	Красавин		

ТП 902-9-23.84 - КЖИ. К21

Колонны (К21, К26)

Стадия	Масса	Масштаб
РП	17.60 кг	1:50
Лист	Листов 1	

ЦНИИЭП инженерного оборудования г. Москва

19750-04 21

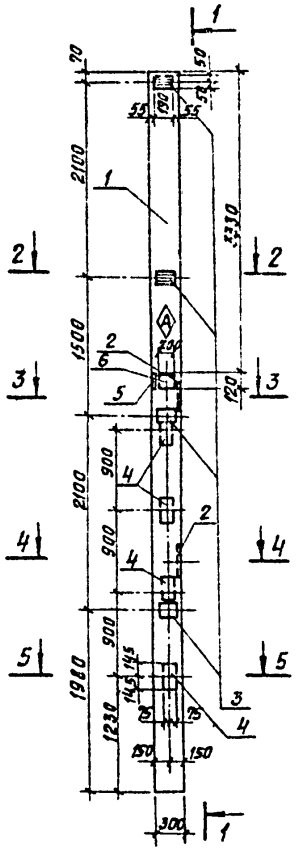

Вид 1-1

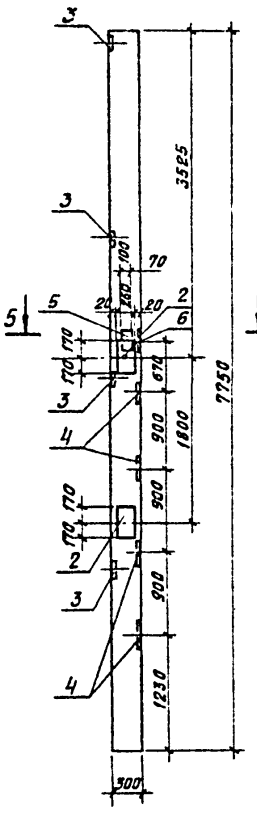

Сечение 2-2

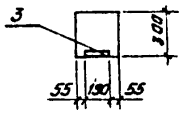

Сечение 3-3

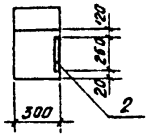

Сечение 4-4

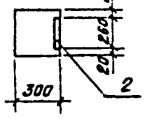

Сечение 5-5

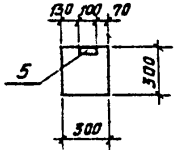

Сечение 6-6

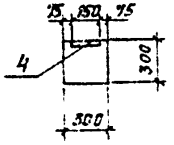

Формат	Зона	Поз.	Обозначение		Наименование	Кол.	Примеч.
					Документация		
			1.020-1		Конструкции каркаса междунар. применения для многоэтажных общественных и производств. зданий (на основе серии ИИ-04)		
					Сборочные единицы		
		1	1.020-1	Вып. 2-1	Колонна 2К3.36	1	
		2	1.020-1	Вып. 2-5	Изделие закладное МН-30	2	11.63 кг
		3	1.020-1	Вып 2-5	МН-31	4	1.29 кг
		4	1.020-1	Вып 2-5	МН-13	4	7.39 кг
		5	1.020-1	Вып. 2-5	МН-34	1	1.44 кг
		6	1.020-1	Вып. 2-5	МН-19	1	4.84 кг

Ведомость расхода стали на дополнительные закладные изделия на элемент, кг

Марка элемента	Изделия закладные											Общий расход
	Прокат марки					Арматура класса						
	В Ст3 кп 2				Итого	А-II					Итого	
	ГОСТ 103-76			ГОСТ 82-70*		ГОСТ 5781-82						
	-6×100	-12×150	-8×100	-12×260		Ф8	Ф10	Ф12	Ф16			
К22	3.60	19.22	0.75	16.66	40.23	1.56	1.23	1.08	20.16		24.03	64.26

1. Колонна К22 отличается от серийной наличием дополнительных закладных деталей
2. Покрытие закладных деталей - Гор Ц50-6а
3. Знак ◇А◇ нанести несмываемой краской

ПРОВЕР.	БАРАНОВА	
ИНЖ.	АНАНЬЕВА	
РУК.ГР.	БАРАНОВА	
ГИП	СЫЧЕВ	
ГЛ.КОНСТ	ШАПИРО	
Н.КОНТР	СЫЧЕВ	
НАЧ ОТД	ХРАСАВИН	

ПРИВЯЗАН:

ИНВ. №

ТП 902-9-23.84 -КЖИ. К22

КОЛОННА (К22)

СТАДИЯ	МАССА	МАСШАБ
РП	1743 кг	1:50
ЛИСТ	ЛИСТОВ 1	

ЦНИИЭП ЧИЖЕНЕРНОГО ОБОРУДОВАНИЯ г. МОСКВА.

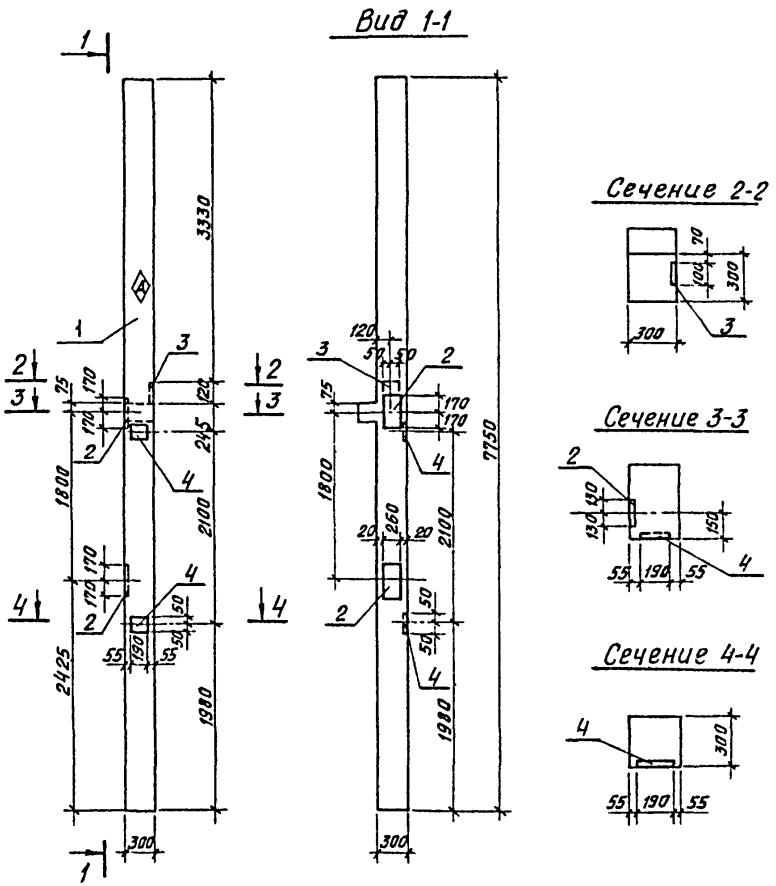

Формат	Зона	Поз	Обозначение		Наименование	Кол.	Примеч.
					Документация		
			1.020-1		Конструкции каркаса мелкоблочного применения для многоэтажных общественных и производственных зданий (на основе серии ИИ-04)		
					Сборочные единицы		
		1	1.020-1	Вып. 2-1	Колонна 2К03.36	1	
		2	1.020-1	Вып. 2-5	Изделие закладное МН-30	2	11.63 кг
		3	1.020-1	Вып. 2-5	МН-34	1	1.44 кг
		4	1.020-1	Вып. 2-5	МН-31	2	1.29 кг

Ведомость расхода стали на дополнительные закладные изделия на элемент, кг

Марка элемента	Изделия закладные										Общий расход
	Проект марки					Арматура класса					
	В Ст3 кп 2					A-III					
	ГОСТ 103-76		ГОСТ 82-70*		Итого	ГОСТ 5781-82				Итого	
	-6×100	-8×100	-12×260			Ф8	Ф10	Ф16			
К23	1.80	0.75	16.66		19.21	0.78	1.23	6.06		8.07	27.28

1. Колонна К23 отличается от серийной наличием дополнительных закладных деталей.
2. Покрытие закладных деталей - Гор. Ц50-60.
3. Знак Ⓐ нанести несмываемой краской.

ТП 902-9-23.84			- КЖИ. К23
Колонна (К23)	Стадия	Масса	Масштаб
	РП	1760 кг	1:50
	Лист	Листов 1	
ЦНИИЭП инженерного оборудования г. Москва			

Привязан	Провер.	Баранова
	Инж.	Ананьева
	Рук. гр.	Баранова
	ГИП	Сычев
	Гл. конст	Шапиро
	Н. контр.	Сычев
Инв.№	Нач. отд.	Красавин

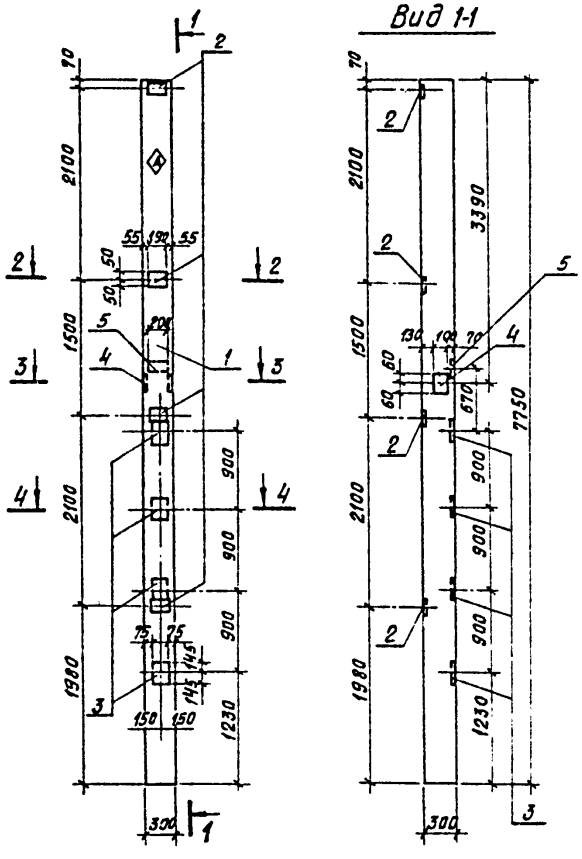

Формат	Зона	Поз	Обозначение		Наименование	Кол	Примеч
					Документация		
			1.020-1		Конструкции каркаса мен видового применения для многоэтажных общественных и производственных зданий (на основе серии ИИ-04)		
					Сборочные единицы		
		1	1.020-1	Вып. 2-1	Колонна 2К3.36	1	
		2	1.020-1	Вып. 2-5	Изделие закладное МН-31	4	1.29 кг
		3	1.020-1	Вып. 2-5	МН-13	4	7.39 кг
		4	1.020-1	Вып. 2-5	МН-35	1	2.22 кг
		5	1.020-1	Вып. 2-5	МН-19	1	4.84 кг

Ведомость расхода стали на дополнительные закладные изделия на элемент, кг

Марка элемента	Изделия закладные									Общий расход
	Прокат марки				Арматура класса					
	В Ст3 кп 2 ГОСТ 103-76			Итого	А-III ГОСТ 5781-82				Итого	
	-6×100	-8×100	-12×150		Ф8	Ф12	Ф14	Ф16		
К24	3.68	1.50	19.22	24.32	1.56	1.08	0.72	14.1	17.46	41.78

1. Колонна К24 отличается от серийной наличием дополнительных закладных деталей.
2. Покрытие закладных деталей - Гор. Ц50-60.
3. Знак (А) нанести несмываемой краской.

ТП 902-9-23.84			- КЖИ К24
КОЛОННА (К24)		СТАДИЯ	МАССА	МАСШТАБ
		РП	1743кг	1:50
		ЛИСТ	ЛИСТОВ 1
		ЦНИИЭП инженерного оборудования г. Москва	
ПРОВЕР.	БАРАНОВА		
ИНЖ.	АНАНЬЕВА		
РУК. ГР.	БАРАНОВА		
ГИП	СЫЧЕВ		
ГЛ. КОНСТ.	ШАПИРО		
Н. КОНТР.	СЫЧЕВ		
НАЧ. ОТД	КРАСАВИН		
Привязан			
Инв. №			

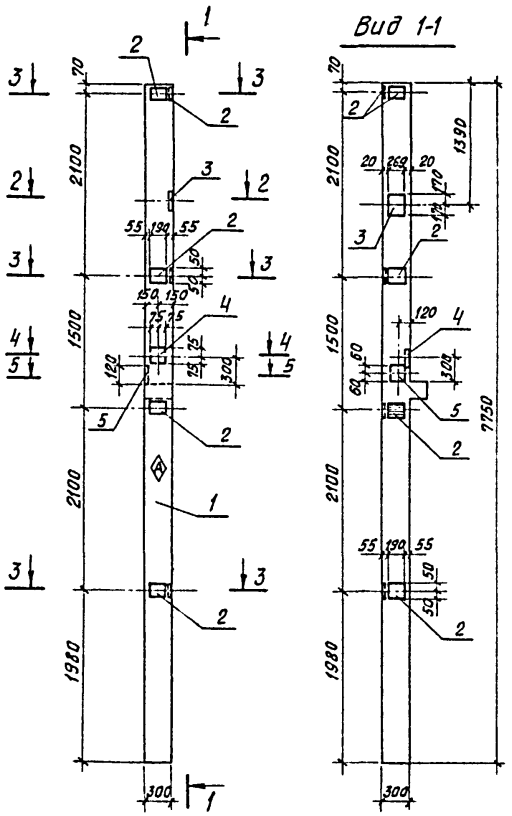

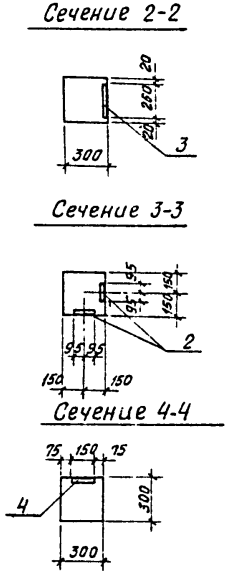

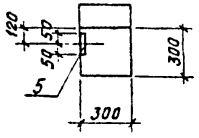

Формат	Зона	Поз.	Обозначение		Наименование	Кол.	Примеч.
					Документация		
			1.020-1		Конструкции каркаса межвидового применения для многоэтажных общественных и производств зданий (на основе серии ИИ-04)		
					Сборочные единицы		
		1	1.020-1	Вып. 2-1	Колонна 2К03.36	1	
		2	1.020-1	Вып. 2-5	Изделие закладное МН-31	8	1.29 кг
		3	1.020-1	Вып. 2-5	МН-30	1	11.63 кг
		4	1.020-1	Вып. 2-5	МН-39	1	3.56 кг
		5	1.020-1	Вып. 2-5	МН-34	1	1.44 кг

Ведомость расхода стали на дополнительные закладные изделия на элемент, кг

Марка элемента	Изделия закладные										Общий расход
	Прокат марки					Арматура класса					
	В Ст3 кп 2				Итого	А-III				Итого	
	ГОСТ 103-76			ГОСТ 82-70*		ГОСТ 5781-82					
	-6×100	-8×100	-12×150	-12×260		Ф8	Ф10	Ф14	Ф16		
К25	7.20	0.75	2.12	8.33	18.4	3.12	0.96	1.44	3.03	8.55	26.95

1. Колонна К25 отличается от серийной наличием дополнительных закладных деталей.
2. Покрытие закладных деталей – Гор. Ц50-60.
3. Знак Ⓐ нанести несмываемой краской

ПРОВЕР.	БАРАНОВА		
ИНЖ.	АНАНЬЕВА		
РУК. ГР.	БАРАНОВА		
ГИП	СЫЧЕВ		
ГЛ. КОНСТ.	ШАПИРО		
Н. КОНТР.	СЫЧЕВ		
НАЧ. ОТД.	КРАСАВИН		

ПРИВЯЗАН:

ИНВ. №

ТП 902-9-23.84 -КЖИ. К25

Колонна (К25)

СТАДИЯ	МАССА	МАСШТАБ
РП	1760 кг	1:50

ЛИСТ | ЛИСТОВ 1

ЦНИИЭП ИНЖЕНЕРНОГО ОБОРУДОВАНИЯ г. МОСКВА

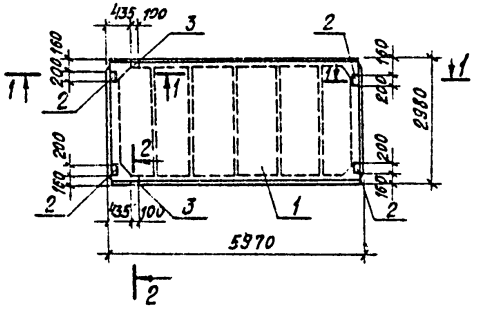

Формат	Зона	Поз.	Обозначение	Наименование	Кол.	Примеч.
				Документация		
			ГОСТ 22701.1-77	Плиты ж.-б. ребристые предварительно напряженные размерами 6×3 для покрытий производственных зданий		
				Сборочные единицы		
		1	ГОСТ 22701.1-77	Плита ПГ-2АIVТ	1	
		2	ГОСТ 22701.1-77	Изделие закладное М8	4	1.7 кг
		3	ГОСТ 22701.1-77	Изделие закладное М9	2	1.25 кг

Ведомость расхода стали на дополнительные закладные изделия на элемент, кг

Марка элемента	Изделия закладные								Общий расход
	Прокат марки				Арматура класса				
	В Ст3 кп 2				AIII				
	ГОСТ 8509-72	ГОСТ 103-76		Итого	ГОСТ 5781-82			Итого	
	L 70×8	-8×100			Ф10	Ф14			
П1	1.68	5.2		6.88	2.22	0.2		2.42	9.30

Сечение 1-1

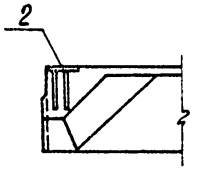

Сечение 2-2

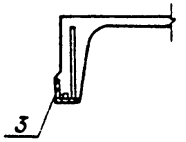

1. Плита П1 отличается от серийной наличием дополнительных закладных деталей.
2. Покрытие закладных деталей – Гор. Ц50-60.

ТП 902-9-23.84		– КЖИ. П1	
Плита покрытия (П1)		Стадия	Масса	Масштаб
		РП	2.650кг	1:100
		Лист	Листов 1
ЦНИИЭП инженерного оборудования г. Москва			
Привязан			
Инв. №			
Провер.	Баранова		
Инж.	Ананьева		
Рук. гр.	Баранова		
ГИП	Сычев		
Гл. конст.	Шапиро		
Н. контр.	Сычев		
Нач. отд.	Красавин		

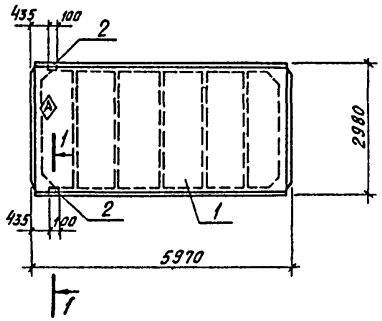

Сечение 1-1

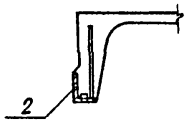

Формат	Зона	Поз.	Обозначение	Наименование	Кол.	Примеч.
				Документация		
			ГОСТ 22701.1-77	Плиты ж-б. ребристые предварительно напряженные размером 6×3 м для покрытий производственных зданий		
				Сборочные единицы		
		1	ГОСТ 22701.1-77	Плита ПГ-2А IVт	1	
		2	ГОСТ 22701.1-77	Изделие закладное М9	2	1.25 кг

Ведомость расхода стали на дополнительные закладные изделия на элемент, кг

Марка элемента	Изделия закладные								Общий расход
	Прокат марки			Итого	Арматура класса			Итого	
	В Ст3 кп 2 ГОСТ 8509-72*				А-III ГОСТ 5781-82				
	L 70×8				Ф14	Ф10			
П2	1.68			1.68	0.2	0.62		0.82	2.50

1. Плита П2 отличается от серийной наличием дополнительных закладных деталей.
2. Покрытие закладных деталей — Гор. Ц50-60.
3. Знак Ⓐ нанести несмываемой краской.

ПРОВЕР.	БАРАНОВА		
КИНЖ.	АНАНЬЕВА		
РУК. ГР.	БАРАНОВА		
ГИП	СЫЧЕВ		
ГЛ. КОНСТ.	ШАПИРО		
Н. КОНТР	СЫЧЕВ		
НАЧ. ОТД	КРАСАВИН		

ПРИВЯЗАН:

ИНВ. №

тп 902-9-23.84 – КЖИ. П2

Плита покрытия (П2)

СТАДИЯ	МАССА	МАСШТАБ
РП	2650 кг	1:100
ЛИСТ	ЛИСТОВ 1	

ЦНИИЭП инженерного оборудования г. Москва

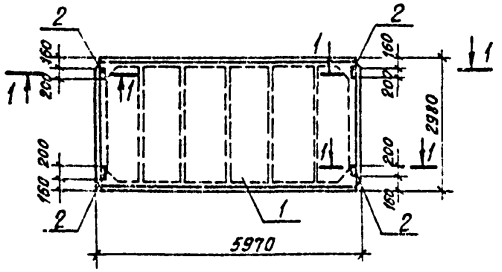

Сечение 1-1

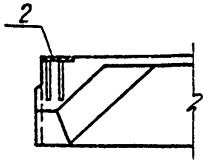

Формат	Зона	Поз	Обозначение	Наименование	Кол.	Примеч.
				Документация		
			ГОСТ 22701.1-77	Плиты пл-о ребристые предварительно напряженные размерами 6×3 для покрытий производственных зданий		
				Сборочные единицы		
		1	ГОСТ 22701.1-77	Плита ПГ-2АIVТ	1	
		2	ГОСТ 22701.1-77	Изделие закладное М8	4	1.7кг

Ведомость расхода стали на дополнительные закладные изделия на элемент, кг

Марка элемента	Изделия закладные								Общий расход
	Прокат марки				Арматура класса				
	В Ст.3 кп2 ГОСТ 103-76			Итого	A-III ГОСТ 5781-82			Итого	
	-8×100				Ф10				
П3	5.2			5.2	1.6			1.6	6.8

1. Плита П3 отличается от серийной наличием дополнительных закладных деталей.
2. Покрытие закладных деталей – Гор. Ц50-60.

ТП 902-9-23.84			- КЖИ. П3
Плита покрытия (П3)		Стадия	Масса	Масштаб
		РП	2650кг	1:100
		Лист	Листов 1
		ЦНИИЭП инженерного оборудования г. Москва	

Привязан:	Провер.	Баранова
	Инж.	Ананьева
	Рук гр.	Баранова
	ГИП	Сычев
	Гл. конст	Шапиро
	Н. контр	Сычев
Инв №	Нач. отд	Красавин

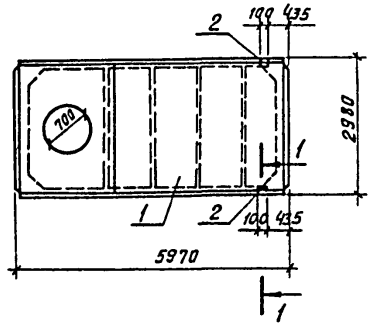

Сечение 1-1

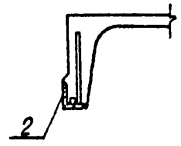

Формат	Зона	Поз.	Обозначение	Наименование	Кол.	Примеч.
				Документация		
			ГОСТ 22701.2-77	Плиты ж-б ребристые предварительно напряженные размерами 6×3 для покрытий производственных зданий		
				Сборочные единицы		
		1	ГОСТ 22701.2-77	Плита ПВ 7-3 А IVт	1	
		2	ГОСТ 22701.2-77	Изделие закладное М9	2	1.25кг

Ведомость расхода стали на дополнительные закладные изделия на элемент, кг

Марка элемента	Изделия закладные								Общий расход
	Прокат марки				Арматура класса				
	В Ст3 кп 2				A-III				
	ГОСТ 8509-72			Итого	ГОСТ 5781-82			Итого	
	L 70×8				Ф10	Ф14			
П5	1.68			1.68	0.62	0.2		0.82	2.50

1. Плита П5 отличается от серийной наличием дополнительных закладных деталей.
2. Покрытие закладных деталей – Гор Ц50-60.

ПРОВЕР.	БАРАНОВА		
ИНЖ.	АНДРЕЕВА		
РУК.ГР.	БАРАНОВА		
ГИП	СЫЧЕВ		
ГЛ.КОНСТ.	ШАПИРО		
Н.КОНТР.	СЫЧЕВ		
НАЧ.ОТД.	КРАСАВИН		

ПРИВЯЗАН:

ИНВ. №

ТП 902-9-23.84 -КЖИ. П5

Плита покрытия (П5)

СТАДИЯ	МАССА	МАСШТАБ
РП	3200кг	1:100
ЛИСТ	ЛИСТОВ 1	

ЦНИИЭП инженерного оборудования г. Москва

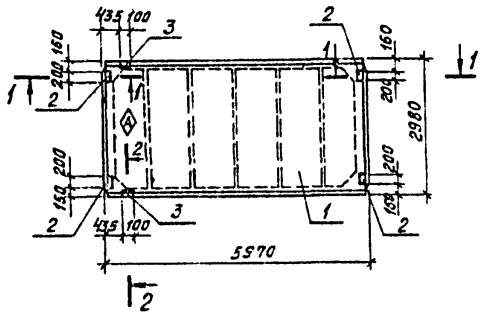

Сечение 1-1

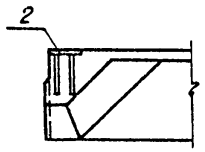

Сечение 2-2

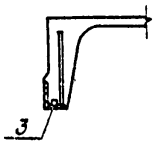

Формат	Зона	Поз	Обозначение	Наименование	Кол	Примеч
				Документация		
			ГОСТ 22701.1-77	Плиты ж.-б. ребристые предварительно напряженные размерами 6×3 м для покрытий производственных зданий		
				Сборочные единицы		
		1	ГОСТ 22701.1-77	Плита ПГ-6АIVТ	1	
		2	ГОСТ 22701.1-77	Изделие закладное М8	4	1,7 кг
		3	ГОСТ 22701.1-77	Изделие закладное М9	2	1,25 кг

Ведомость расхода стали на дополнительные закладные изделия на элемент, кг

Марка элемента	Изделия закладные								Общий расход
	Прокат марки				Арматура класса				
	В Ст3кп2			Итого	AIII			Итого	
	ГОСТ 8509-72	ГОСТ 103-76			ГОСТ 5781-82				
	L 70×8	-8×100			Ф10	Ф14			
П6	1,68	5,2		6,88	2,22	0,2		2,42	9,30

1. Плита П6 отличается от серийной наличием дополнительных закладных деталей.
2. Покрытие закладных деталей – Гор. Ц50-60.
3. Знак ◇А нанести несмываемой краской.

ПРОВЕР.	БАРАНОВА		
ИНЖ.	АНАНЬЕВА		
РУК. ГР.	БАРАНОВА		
ГИП	СЫЧЕВ		
ГЛ. КОНСТ.	ШАПИРО		
Н. КОНТР.	СЫЧЕВ		
НАЧ. ОТД.	КРАСАВИН		

ПРИВЯЗАН:

ИНВ. №

ТП 902-9-23.84 -КЖИ. П6

ПЛИТА ПОКРЫТИЯ (П6)

СТАДИЯ	МАССА	МАСШТАБ
РП	2650 КГ	1:100
ЛИСТ	ЛИСТОВ 1	

ЦНИИЭП инженерного оборудования г. МОСКВА

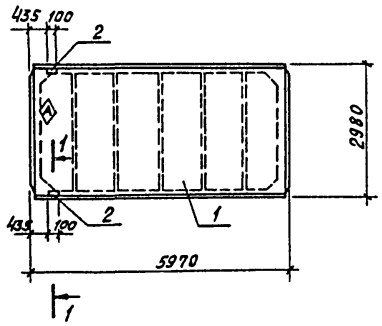

Сечение 1-1

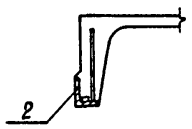

Формат	Зона	Поз	Обозначение	Наименование	Кол.	Примеч.
				Документация		
			ГОСТ 22701.1-77	Плиты ж-б. ребристые предварительно напряженные размерами 6×3 м для покрытий производственных зданий.		
				Сборочные единицы		
		1	ГОСТ 22701.1-77	Плита ПГ-6АIVт	1	
		2	ГОСТ 22701.1-77	Изделие закладное М9	2	1.25 кг

Ведомость расхода стали на дополнительные закладные изделия на элемент, кг

Марка элемента	Изделия закладные								Общий расход
	Прокат марки				Арматура класса				
	В Ст3 кп 2 ГОСТ 8509-72*			Итого	A-III ГОСТ 5781-82			Итого	
	L 70×8				ф14	ф10			
П7	1.68			1.68	0.2	0.62		0.82	250

1. Плита П7 отличается от серийной наличием дополнительных закладных деталей.
2. Покрытие закладных деталей – Гор. Ц50-60.
3. Знак ◈ нанести несмываемой краской.

ТП 902-9-23.84		-КЖИ. П7	
Плита покрытия (П7)		Стадия	Масса	Масштаб
		РП	2650 кг	1:100
		Лист	Листов 1
ПРОВЕР. Барачова		ЦНИИЭП инженерного оборудования г. Москва	
ИНЖ. Ананьева			
РУК.ГР. Баранова			
ГИП Сычев			
ГЛ.КОНСТ. Шапиро			
Н.КОНТР. Сычев			
НАЧ.ОТД. Красавин			
ПРИВЯЗАН:			
ИНВ.№			

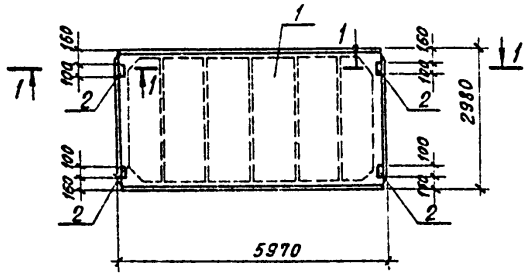

Сечение 1-1

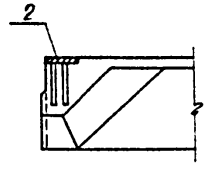

Формат	Зона	Поз.	Обозначение	Наименование	Кол.	Примеч.
				Документация		
			ГОСТ 22701.1-77	Плиты ж.-б. ребристые предварительно напряженные размерами 6×3 м для покрытий производственных зданий.		
				Сборочные единицы		
		1	ГОСТ 22701.1-77	Плита ПГ-6АIVт		
		2	ГОСТ 22701.1-77	Изделие закладное М8	4	17 кг

Ведомость расхода стали на дополнительные закладные изделия на элемент, кг

Марка элемента	Изделия закладные								Общий расход
	Прокат марки				Арматура класса				
	В Ст3 кп 2 ГОСТ 103-76			Итого	A-III ГОСТ 5781-82			Итого	
	-8×100				Ф10				
П8	5.2			5.2	1.6			1.6	6.8

1. Плита П8 отличается от серийной наличием дополнительных закладных деталей.
2. Покрытие закладных деталей - Гор. Ц50-60.

ПРОВЕР.	БАРАНОВА		
ИНЖ.	АНАНЬЕВА		
РУК.ГР.	БАРАНОВА		
ГИП	СЫЧЕВ		
ГЛ.КОНСТ.	ШАПИРО		
Н.КОНТР.	СЫЧЕВ		
НАЧ.ОТД.	КРАСАВИН		

ТП 902-9-23.84 -КЖИ.П8

ПЛИТА ПОКРЫТИЯ (П8)

СТАДИЯ	МАССА	МАСШТАБ
РП	2650кг	1:100
ЛИСТ	ЛИСТОВ 1	

ЦНИИЭП инженерного оборудования г. МОСКВА

ПРИВЯЗАН

ИНВ. №

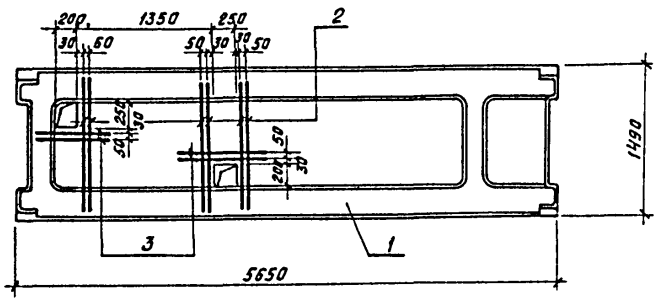

Формат	Зона	Поз	Обозначение	Наименование	Кол.	Примеч.
				Документация		
			1.041-1	Сборные железобетонные многопустотные панели перекрытий многоэтажных общественных и производств. зданий		
				Сборочные единицы		
		1	1.041-1 Вып. 4	Плита ПРС 5615-6АIVТ-2	1	
				Детали		
		2		Ф 10 AIII, ГОСТ 5781-82; ℓ=1300	6	0,81 кг
		3		Ф 10 AIII, ГОСТ 5781-82; ℓ=1000	4	0,62 кг

Выборка арматуры на дополнительные детали, кг

Марка элемента	Дополнительные детали			
	Арматура класса			
	A-III			Итого
	ГОСТ 5781-82			
	Ф 10			
П17	7,34			7,34

Плита П18 отличается от серийной наличием отверстий и дополнительных деталей.

ПРОВЕР.	БАРАНОВА		
ИНЖ.	АНАНЬЕВА		
РУК. ГР.	БАРАНОВА		
ГИП	СЫЧЕВ		
ГЛ. КОНСТ.	ШАПИРО		
Н. КОНТР.	СЫЧЕВ		
НАЧ. ОТД.	КРАСАВИН		

ПРИВЯЗАН

ИНВ. №

тп 902-9-23.84 КЖИ. П17

Плита (П17)

СТАДИЯ	МАССА	МАСШТАБ
РП	2500кг	1:50
ЛИСТ	ЛИСТОВ 1	

ЦНИИЭП инженерного оборудования г. Москва

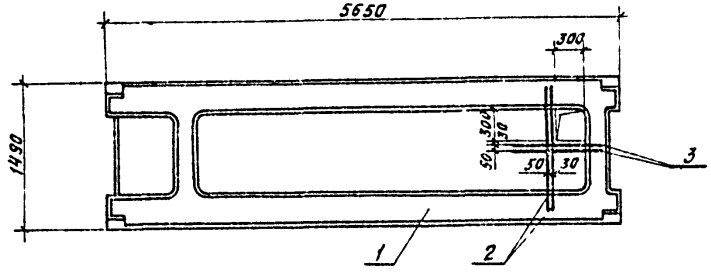

Формат	Зона	Поз.	Обозначение	Наименование	Кол.	Примеч.
				Документация		
			1.041-1	Сборные железобетонные многопустотные панели пере		
				крытий многоэтажных общест венных и производств. зданий		
				Сборочные единицы		
		1	1.041-1 Вып. 4	Плита ПРС 56.15-6АIVТ-2	1	
				Детали		
		2		Ф10АIII; ГОСТ 5781-82; ℓ=1300	2	0.81кг
		3		Ф10АIII; ГОСТ 5781-82; ℓ=1000	2	0.62кг

Плита П20 отличается от серийной наличием отверстия и дополнительных деталей.

Выборка арматуры на дополнительные детали, кг

Марка элемента	Дополнительные детали			
	Арматура класса			
	AIII			Итого
	ГОСТ 5781-82			
	Ф10			
П18	2.86			2.86

ПРИВЯЗАН			
	ПРОВЕР.	БАРАНОВА	
	КНЖ.	АНАНЬЕВА	
	РУК. ГР.	БАРАНОВА	
	ГИП	СЫЧЕВ	
	ГЛ. КОНСТ	ШАПИРО	
	Н. КОНТР.	СЫЧЕВ	
ИНВ. №	НАЧ. ОТД	КРАСАВИН	

ТП 902-9-23.84 КЖИ. П18

ПЛИТА (П18)

СТАДИЯ	МАССА	МАСШТАБ
РП	2500кг	1:50
ЛИСТ	ЛИСТОВ 1	

ЦНИИЭП инженерного оборудования г. МОСКВА

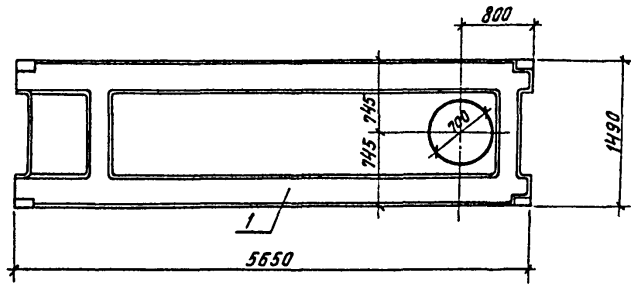

Формат	Зона	Поз.	Обозначение	Наименование	Кол.	Примеч.
				Документация		
			1.041-1	Сборные железобетонные многопустотные панели перекрытий многоэтажных общественных и производств. зданий		
				Сборные единицы		
		1	1.041-1 Вып. 4	Плита ПРС56.15-6АIVТ-2	1	

Плита П19 отличается от серийной наличием отверстия d= 700 мм.

ПРИВЯЗАН			
ИНВ.№			

				тп 902-9-23.84	КЖИ. П19	
ПРОВЕР.	БАРАНОВА			Плита П19	СТАДИЯ: РП; МАССА: 2500кг; МАСШТАБ: 1:50	
ИНЖ.	АНАНЬЕВА				ЛИСТ; ЛИСТОВ 1	
РУК.ГР.	БАРАНОВА					
ГИП	СЫЧЕВ				ЦНИИЭП инженерного оборудования г. Москва	
ГЛ.КОНСТ	ШАПИРО					
Н.КОНТР.	СЫЧЕВ					
НАЧ.ОТД	КРАСАВИН					

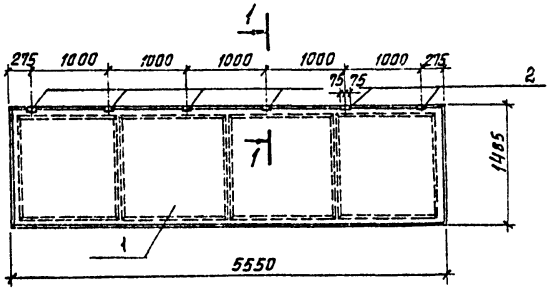

Сечение 1-1

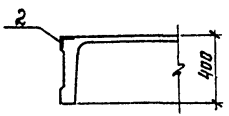

Формат	Зона	Поз	Обозначение	Наименование	Кол.	Примечание
				Документация		
			1.442.1-1	Предварительно напряженные железобетонные плиты перекрытий многоэтажных производственных зданий		
				Сборочные единицы		
		1	1.442.1-1 Вып.1	Плита 1П3-4АIVт		
		2	3.400-6/76	Изделие закладное МИ4-25	6	2.1 кг
				e=150		

Ведомость расхода стали на дополнительные закладные изделия на элемент, кг

Марка элемента	Изделия закладные						Общий расход
	Прокат марки		Итого	Арматура класса		Итого	
	ВСт3кп2 ГОСТ 8509-72			AIII ГОСТ 5781-82			
	L 90×6			ф10			
П26	9.6		9.6	3.0		3.0	12.6

1. Плита П11 отличается от серийной наличием дополнительных закладных деталей.
2. Покрытие закладных деталей — Гор. Ц50-60

ТП 902-9-23.84 - КЖИ. П26

Плита перекрытия (П26)

Стадия	Масса	Масштаб
РП	2200кг	1:50
Лист	Листов 1	

ЦНИИЭП инженерного оборудования г. Москва

Провер	Баранова	
Ст. инж.	Крымский	
Рук. гр.	Баранова	
Гип	Сычев	
Гл. конст.	Шапиро	
Н. контр.	Сычев	
Нач. отд.	Красавин	

Привязан

Инв. №

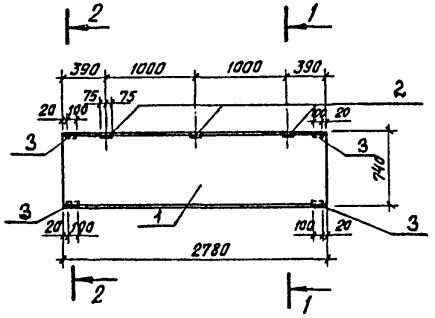

Сечение 1-1

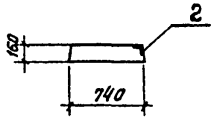

Сечение 2-2

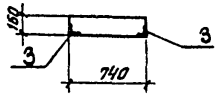

Формат	Зона	Поз	Обозначение	Наименование	Кол	Примечание
				Документация		
			3.006-2 Вып. II-2	Сборные железобетонные каналы и тоннели из лотковых элементов Рабочие чертежи железобетонных изделий		
				Сборочные единицы		
		1	3.006-2 Вып. I-2	Плита П23д-3		
		2	3.400-6/76	Изделие закладное МИ4-25 е=150	3	2.1 кг
		3	3.400-5/76	Изделие закладное МИ4-14	4	1.1 кг

Ведомость расхода стали на дополнительные закладные изделия на элемент, кг

Марка изделия	Изделия закладные						Общий расход
	Прокат марки			Арматура класса			
	Вст3кп2 ГОСТ 8509-72		Итого	А-III ГОСТ 5781-82		Итого	
	L 90×8	L 63×6		Ф10	Ф8		
П27	4.8	2.4	7.2	1.5	2.0	3.5	10.7

1. Плита П27 отличается от серийной наличием дополнительных закладных деталей.
2. Покрытие закладных деталей — Гор Ц50-60.

Привязан			
Инв.№			
Провер	Баранова		
Ст.инж.	Крымский		
Рук.гр.	Баранова		
ГИП	Сычев		
Гл.конст.	Шапиро		
Н.контр.	Сычев		
Нач.отд.	Красавин		

ТП 902-9-23.84 -КЖИ.П27

Плита перекрытия П27

Стадия	Масса	Масштаб
РП	820кг	1:50
Лист	Листов 1	

ЦНИИЭП инженерного оборудования г. Москва

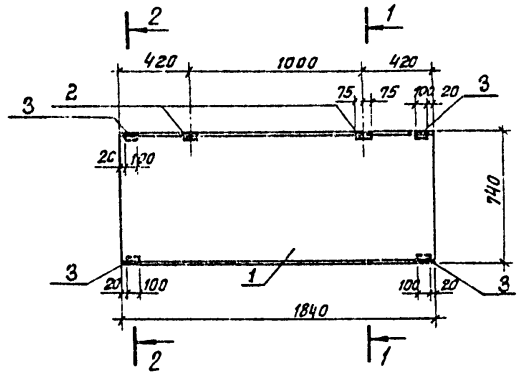

Сечение 1-1

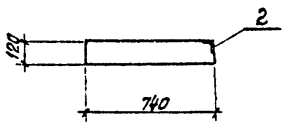

Сечение 2-2

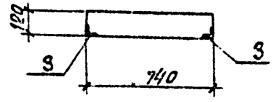

Формат	Зона	Поз	Обозначение	Наименование	Кол.	Примечание
				Документация		
			3.006-2. Вып. II-2	Сборные железобетонные каналы и тоннели из лотковых элементов. Рабочие чертежи железобетонных изделий		
				Сборочные единицы		
		1	3.006-2 Вып. II-2	Плита П15g-5		
		2	3.400-6/76	Изделие закладное МИ4-25 е-150	2	2,1 кг
		3	3.400-6/76	Изделие закладное МИ4-14	4	1,1 кг

Ведомость расхода стали на дополнительные закладные изделия на элемент, кг

Марка изделия	Изделия закладные						Общий расход
	Прокат марки			Арматура класса			
	Вст3кп2 ГОСТ 8509-72*		Итого	AIII ГОСТ 5781-82		Итого	
	L 90×8	L 63×6		Ф10	Ф8		
П28	3,2	2,4	5,6	1,0	2,0	3,0	8,6

1. Плита П28 отличается от серийной наличием дополнительных закладных деталей.
2. Покрытие закладных деталей – Гор. Ц50-60.

ТП 902-9-23.84			-КЖИ. П28
Плита перекрытия П28		Стадия	Масса	Масштаб
		РП	410 кг	1:20
		Лист	Листов 1
ЦНИИЭП инженерного оборудования г. Москва			

Привязан		
Инв. №		
Провер.	Баранова	
Ст. инж.	Крымский	
Рук. гр.	Баранова	
Гип	Сычев	
Гл. конст.	Шапиро	
Н. контр.	Сычев	
Начотд	Красавин	

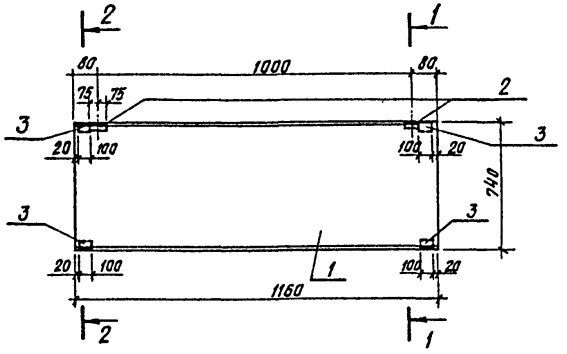

Сечение 1-1

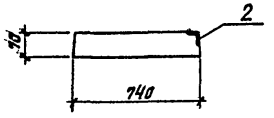

Сечение 2-2

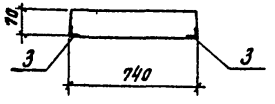

Формат	Зона	Поз	Обозначение	Наименование	Кол	Примечание
				Документация		
			3.006-2 Вып. II-2	Сборные железобетонные каналы и тоннели из лотковых элементов. Рабочие чертежи железобетонных изделий		
				Сборочные единицы		
		1	3.006-2 Вып. II-2	Плита П 7д-3		
		2	3.400-6/76	Изделие закладное МИ4-25 в-150	2	2.1 кг
		3	3.400-6/76	Изделие закладное МИ4-14	4	1.1 кг

Ведомость расхода стали на дополнительные закладные изделия на элемент, кг

Марка изделия	Изделия закладные						Общий расход
	Прокат марки			Арматура класса			
	В ст3 кп 2		Итого	А-III		Итого	
	ГОСТ 8509-72*			ГОСТ 5781-82			
	L 90×8	L 63×6		Ф 10	Ф 8		
П22	3.2	2.4	5.6	1.0	2.0	3.0	8.6

1. Плита П22 отличается от серийной наличием дополнительных закладных деталей.
2. Покрытие закладных деталей – Гор. Ц50-60.

ПРОВЕР	БАРАНОВА		
СТ. ИНЖ.	АНАНЬЕВА		
РУК. ГР.	БАРАНОВА		
ГИП	СЫЧЕВ		
ГЛ. КОНСТ.	ШАПИРО		
Н. КОНТР.	СЫЧЕВ		
НАЧ. ОТД.	КРАСАВИН		

ПРИВЯЗАН

ИНВ. №

ТП 902-9-23.84 – КЖИ П22

ПЛИТА ПЕРЕКРЫТИЯ П22

СТАДИЯ	МАССА	МАСШТАБ
РП	480 кг	1:20
ЛИСТ	ЛИСТОВ 1	

ЦНИИЭП ИНЖЕНЕРНОГО ОБОРУДОВАНИЯ Г. МОСКВА

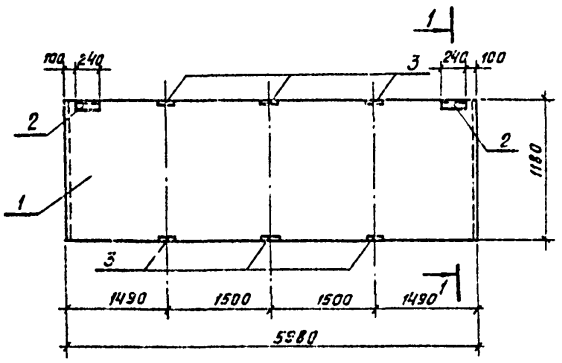

Сечение 1-1

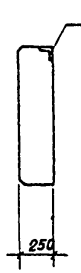

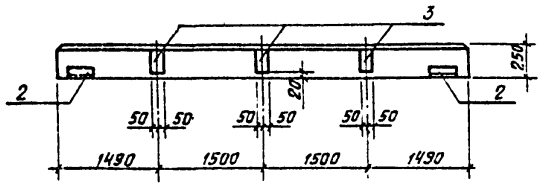

Формат	Зона	Поз.	Обозначение	Наименование	Кол.	Примеч
				Документация		
			1.432-14/80	Стеновые панели отапливаемых производственных зданий с шагом колонн 6.0 м		
				Сборочные единицы		
		1	1.432-14/80 Вып.1	Панель стеновая ПС600.12.25-П2	1	
		2	1.432-14/80 Вып.3	Изделие закладное М3	2	23 кг
		3	1.432-14/80 Вып.3	М9	6	20 кг

Ведомость расхода стали закладных изделий на элемент, кг

Марка элемента	Изделия закладные								Общий расход
	Прокат марки					Арматура класса			
	В Ст3 кп2				Итого	А-II		Итого	
	ГОСТ 8509-72	ГОСТ 103-76*				ГОСТ 5781-82			
	L 63×6	-6×60	-8×100			Ф10			
ПС2	2.8	1.2	9.6		13.6	3.0		3.0	16.6

Стеновая панель ПС2 отличается от серийной количеством и расположением закладных деталей М3 и М9.

ПРОВЕР.	БАРАНОВА			ТП 902-9-23.84		КЖИ. ПС2	
ИНЖ.	АНАНЬЕВА			ПАНЕЛЬ СТЕНОВАЯ (ПС2)	СТАДИЯ	МАССА	МАСШТАБ
РУК.ГР.	БАРАНОВА				Р П	2000 кг	1:50
ГИП	СЫЧЕВ				ЛИСТ	ЛИСТОВ 1	
ГЛ.КОНСТ	ШАПИРО				ЦНИИЭП ИНЖЕНЕРНОГО ОБОРУДОВАНИЯ г. МОСКВА		
Н.КОНТР.	СЫЧЕВ						
НАЧ.ОТД	КРАСАВИН						

ПРИВЯЗАН

ИНВ №

19750-04 40

Альбом IV

Рис. 1

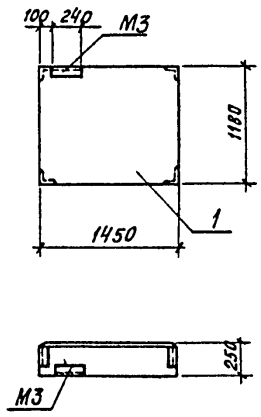

Рис. 2

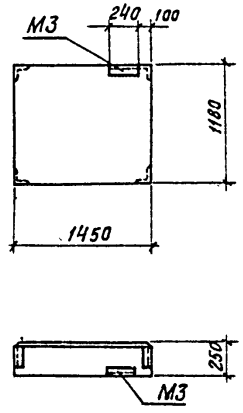

Формат	Зона	Поз	Обозначение	Наименование	Кол.	Примеч.
				Документация		
			1.432-14/80	Стеновые панели отапливаемых производственных зданий с шагом колонн 6,0м		
				Сборочные единицы		
		1	1 432-14/80 Вып.1	Панель стеновая ПС14,5-18.25п	1	

Стеновые панели ПС3 и ПС5 отличаются от серийных только расположением закладной детали М3.

Обозначение	Марка	Рис.
ТП КЖИ. ПС3	ПС3	1
-01	ПС5	2

ТП 902-9-23.84			-КЖИ. ПС3
Панели стеновые (ПС3, ПС5)		Стадия	Масса	Масштаб
		РП	500 кг	1:50
		Лист	Листов 1
		ЦНИИЭП инженерного оборудования г. Москва	

Привязан		
Инв. №		
Провер.	Баранова	
Инж.	Ананьева	
Рук.гр.	Баранова	
ГИП	Сычев	
Гл.конст.	Шапиро	
Н.контр.	Сычев	
Нач.отд.	Красавин	

Формат	Зона	Поз.	Обозначение	Наименование	Кол	Примеч.
				Документация		
			1.432-14/80	Стеновые панели отапливаемых производственных зданий с шагом колонн 6.0м		
				Сборочные единицы		
		1	1.432-14/80 Вып.1	Панель стеновая ПС145.12.25п	1	

Рис. 1

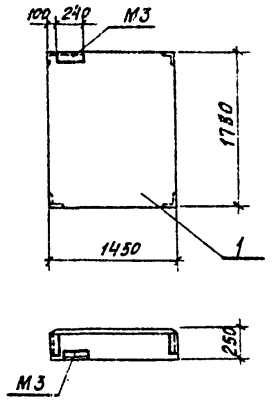

Рис. 2

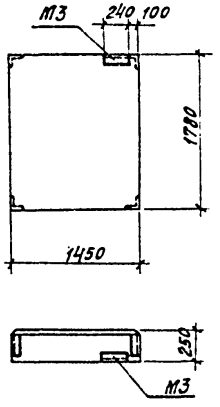

Стеновые панели ПС6 и ПС8 отличаются от серийных только расположением закладной детали М3.

Обозначение	Марка	Рис
ТП КЖИ. ПС6	ПС6	1
-01	ПС8	2

ТП 902-9-23.84 КЖИ. ПС6

Панели стеновые (ПС, ПС8)

Стадия	Масса	Масштаб
РП	700 кг	1:50
Лист	Листов 1	

ЦНИИЭП инженерного оборудования г. Москва

Провер.	Баранова	
Конж.	Ананьева	
Рук.гр.	Баранова	
ГИП	Сычев	
Гл.конст.	Шапиро	
Н.контр	Сычев	
Нач.отд.	Красавин	

Привязан:

Инв.№

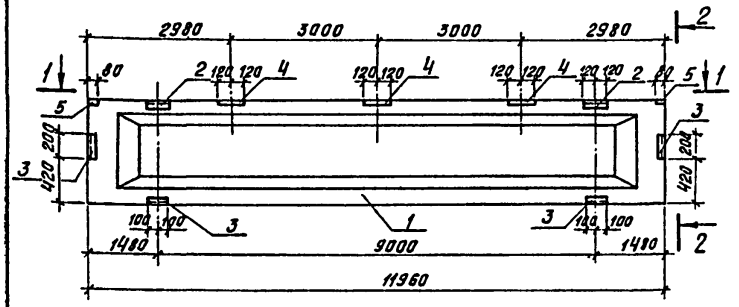

Вид 2-2

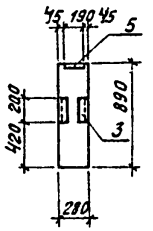

Вид 1-1

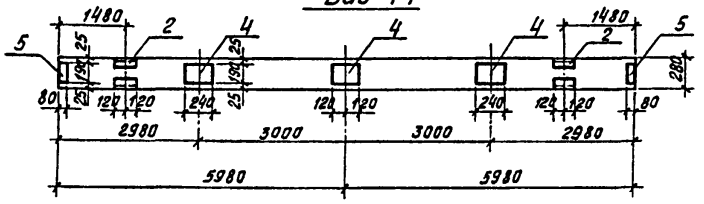

Формат	Зона	Поз.	Обозначение		Наименование	Кол.	Примеч.
					Документация		
			1.462.1-1/81		Железобетонные предварительно напряженные балки пролетом 12м для покрытий зданий с плоской и скатной кровлей		
					Сборочные единицы		
		1	1.462.1-1/81	Вып.1	Балка 16СП.12-6АIV		
		2	1.400-6/76	л.88	Изделие закладное МЧ-22-2	2	5.9 кг
		3	1.400-6/76	л.88	Изделие закладное МЧ-10-3	4	41 кг
		4	1.400-6/76	л.85	Изделие закладное МЧ-3	3	2.4 кг
		5	1.400-6/76	л.84	Изделие закладное МЧ-1	2	1.4 кг

Ведомость расхода стали дополнительных закладных изделий на элемент, кг

Марка элемента	Изделия закладные										Общий расход
	Прокат марки					Итого	Арматура класса			Итого	
	В Ст3 кп 2						AIII				
	ГОСТ 8510-72	ГОСТ 8509-72	ГОСТ 103-76				ГОСТ 5781-82				
	L110×70×8	L80×7	-6×140	-6×190			Ф8	Ф10			
Б1	10.4	13.6	2.6	6.6		33.2	3.2	1.8		5.0	38.2

1. Балка Б1 отличается от серийной наличием дополнительных закладных деталей
2. Покрытие закладных деталей – Гор. Ц50-60.

ТП 902-9-23.84			-КЖИ. 61
Балка (Б1)		Стадия	Масса	Масштаб
		РП	4500 кг	1:50
		Лист	Листов 1
		ЦНИИЭП инженерного оборудования г. Москва	
Привязан:			
Инв.№			
Провер.	Баранова		
Инж.	Ананьева		
Рук.гр.	Баранова		
ГИП	Сычев		
Гл.конст.	Шапиро		
Н.контр.	Сычев		
Нач.отд.	Красавин		

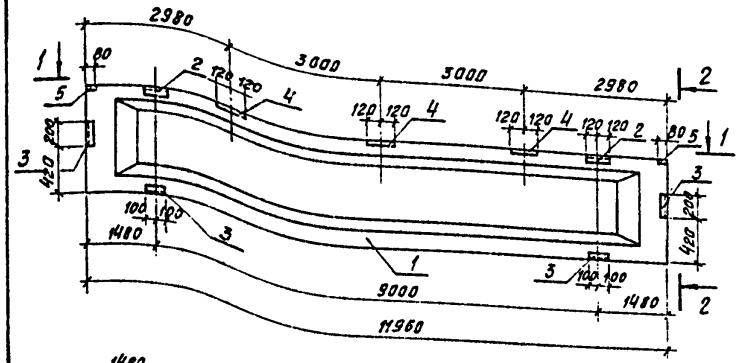

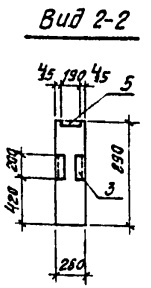

Формат	Зона	Поз	Обозначение		Наименование	Кол.	Примеч.
					Документация		
			1.462.1-1/81		Железобетонные предварительно напряженные балки пролетом 12м для покрытий зданий с плоской и скатной кровлей.		
					Сборные единицы		
		1	1.462.1-1/81	Вып 1	Балка 2БСП12-7АIV		
		2	1.400-6/76	л.88	Изделие закладное М4-22-2	2	5.9кг
		3	1.400-6/76	л.88	Изделие закладное М4-10-3	4	4.1кг
		4	1.400-6/76	л.85	Изделие закладное М4-3	3	24кг
		5	1.400-6/76	л.84	Изделие закладное М4-1	2	1.4кг

Ведомость расхода стали дополнительных закладных изделий на элемент, кг

Марка элемента	Изделия закладные										Общий расход
	Прокат марки						Арматура класса				
	ВСт3кп2						А-III				
	ГОСТ 8510-72	ГОСТ 8509-72	ГОСТ 103-76			Итого	ГОСТ 5781-82			Итого	
	L110×70×8	L 80×7	-6×140	-6×190			Ф8	Ф10			
Б2	10.4	13.6	2.6	6.6		33.2	3.2	1.8		5.0	38.2

1 Балка Б2 отличается от серийной наличием дополнительных закладных деталей.

2 Покрытие закладных деталей – Гор. Ц50-60.

Привязан:			тп.902-9-23.84 – КЖИ. Б2
	Провер.	Баранова	Балка (Б2)
	Инж.	Ачаньева	
	Рук. гр.	Баранова	
	ГИП	Сычев	
	Гл. конст.	Шапиро	
	Н. контр.	Сычев	
Инв. №	Нач. отд.	Красавин	

Стадия	Масса	Масштаб
РП	5000кг	1:50
Лист	Листов 1	

ЦНИИЭП инженерного оборудования г. Москва

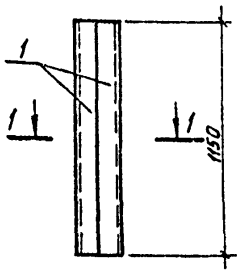

1-1



Формат	Зона	Поз	Обозначение	Наименование	Кол.	Примеч.
				Детали		Масса, кг
Б.Ч.		1	ТП КЖИ МН8	Уголок $\frac{Б\text{-}100\text{-}100\text{-}10\ ГОСТ\ 8509\text{-}72^{*}}{В\ Ст3кп2\ ГОСТ\ 535\text{-}79}$ ℓ=1150	2	17,4

Изделие закладное покрасить масляной краской (ГОСТ 8292-75) за 2 раза по грунтовке ГОСТ 8292-75

ПРИВЯЗАН:

ИНВ. №

ТП 902-9-23.84 -КЖИ. МН8

Провер.	Баранова		Изделие закладное МН8	Стадия	Масса	Масштаб
Ст.инж.	Крымский			РП	34.8кг	1:20
Рук.гр.	Баранова			Лист	Листов 1
ГИП	Сычев			ЦНИИЭП инженерного оборудования г. Москва	
Гл.конст.	Шапиро				
Н.контр.	Сычев				
Нач.отд.	Красавин				

Альбом IV

Типовой проект 902-9-23.84

Инв.№ подл. | Подпись и дата | Взам.инв.№

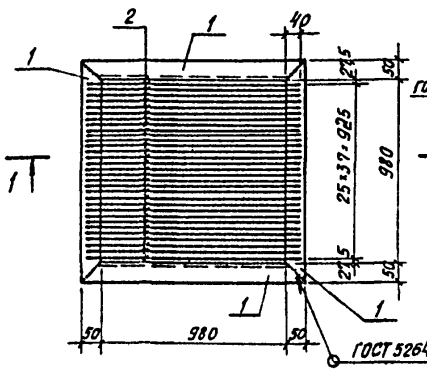

Разрез 1-1

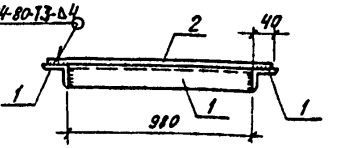

Формат	Зона	Поз	Обозначение	Наименование	Кол.	Примеч.
				Детали		
Б.Ч.		1	ТП КЖИ.РМ1.1	Уголок $\frac{Б\text{-}50\text{×}50\text{×}5\ ГОСТ\ 8509\text{-}72}{В\ Ст3кп2\text{-}1\ ГОСТ\ 535\text{-}79}$ ℓ=1080	4	4.1кг
Б.Ч.		2	.2	Ф12АI ГОСТ 5781-82 ℓ=1060	38	0.9кг

Металлическое изделие покрасить масляной краской ГОСТ 8195-77 за 2 раза по грунтовке ПФ-020.

ПРИВЯЗАН

ИНВ.№

ТП 902-9-23.84 -КЖИ. РМ1

Провер.	Баранова		Решетка (РМ1)	Стадия	Масса	Масштаб
Инж.	Аканьева			РП	50.6кг	1:20
Ст.инж.	Баранова			Лист	Листов 1
Рук.гр.	Сычев			ЦНИИЭП инженерного оборудования г. Москва	
Гл.конст.	Шапиро				
Н.контр.	Сычев				
Нач.отд.	Красавин				

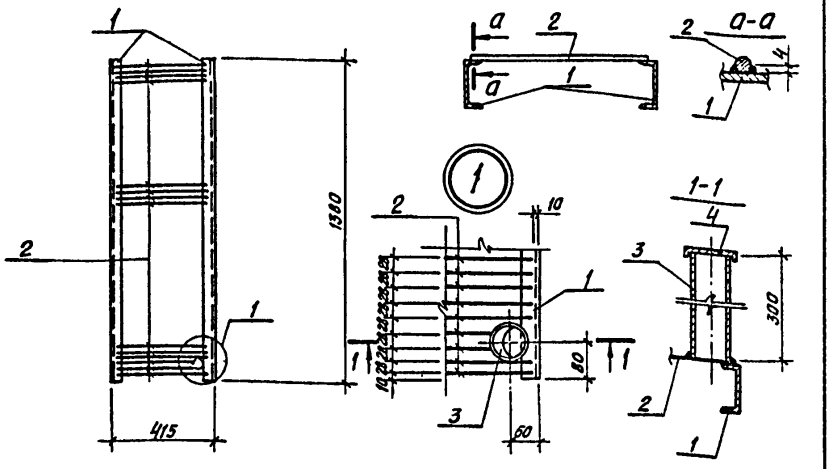

Формат	Зона	Поз	Обозначение	Наименование	Кол.	Примеч.
				Детали		
Б.Ч.		1	ТП КЖИ. РМ2.1	Швеллер $\frac{10\ ГОСТ\ 8240\text{-}72}{Ст3кп2\text{-}1\ ГОСТ\ 535\text{-}79}$ ℓ=1380мм	2	11.9 кг
Б.Ч.		2	.2	ФВАI ГОСТ 5781-82 ℓ=395 мм	45	0.16 кг
Б.Ч.		3	.3	Труба Ду=80 ГОСТ 10704-76 ℓ=300мм	1	1.1 кг
Б.Ч.		4	.4	Полоса $\frac{-5\text{=}130\ ГОСТ\ 103\text{-}76}{Ст3\ кп2\text{-}1\ ГОСТ\ 535\text{-}79}$ ℓ=130	1	0.1 кг

Закладное изделие окрасить масляной краской (ГОСТ 695-77) за 2 раза по грунтовке ПФ-020.

ПРИВЯЗАН

ИНВ.№

ТП 902-9-23.84 КЖИ-РМ2

ПРОВЕР	БАРАНОВА	
СТ.ИНЖ.	КРЫМСКИЙ	
РУК.ГР.	БАРАНОВА	
ГИП	СЫЧЕВ	
ГЛ.КОНСТ.	ШАПИРО	
Н.КОНТР.	СЫЧЕВ	
НАЧ.ОТД	КРАСАВИН	

Решетка (РМ2)

СТАДИЯ	МАССА	МАСШТАБ
РП	32,2	1:20
ЛИСТ	ЛИСТОВ 1	

ЦНИИЭП инженерного оборудования г. Москва

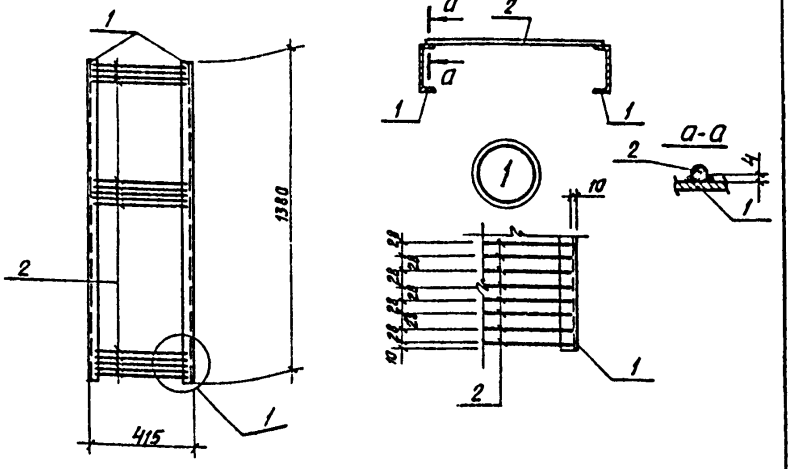

Формат	Зона	Поз	Обозначение	Наименование	Кол.	Примеч.
				Детали		
Б.Ч.		1	ТП КЖИ. РМ3. 1	Швеллер $\frac{10\ ГОСТ\ 8240\text{-}72}{Ст3кп2\text{-}1\ ГОСТ\ 535\text{-}79}$ ℓ=1380мм	2	11.9кг
Б.Ч.		2	.2	ФВАI ГОСТ 5781-82 ℓ=395мм	45	0.16кг

Закладное изделие окрасить масляной краской (ГОСТ 695-77) за 2 раза по грунтовке ПФ-020

ПРИВЯЗАН

ИНВ.№

ТП 902-9-23.84 КЖИ-РМ3

ПРОВЕР	БАРАНОВА	
СТ.ИНЖ.	КРЫМСКИЙ	
РУК.ГР.	БАРАНОВА	
ГИП	СЫЧЕВ	
ГЛ.КОНСТ.	ШАПИРО	
Н.КОНТР.	СЫЧЕВ	
НАЧ.ОТД	КРАСАВИН	

Решетка (РМ3)

СТАДИЯ	МАССА	МАСШТАБ
РП	31.0	1:20
ЛИСТ	ЛИСТОВ 1	

ЦНИИЭП инженерного оборудования г. Москва

Инв.№подл. | Подпись и дата | Взам.инв.№

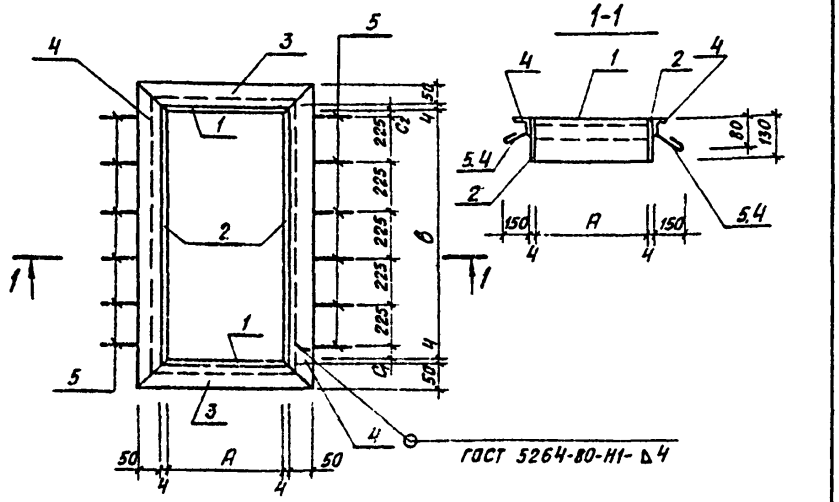

Обозначение	Марка	Размеры, мм А	В	C_1	C_2		Масса, кг
ТП -КЖИ Рм4	Рм4	1000	570	60	60		26.82
ТП -01	Рм5	505	1255	65	65		29.68

Привязан:

Инв. №

Провер.	Баранова		
Ст. инж.	Киселева		
Рук. гр.	Баранова		
ГИП	Сычев		
Гл. конст.	Шапиро		
Н. контр.	Сычев		
Нач. отд.	Красавин		

тп 902-9-23.84 кжж. Рм4 СБ

Изделие закладное (Рм4; Рм5)

Стадия	Масса	Масштаб
РП	см таблицу	1:20
Лист 1	Листов 2	

ЦНИИЭП инженерного оборудования г. Москва

Альбом IV

Типовой проект 902-9-23.84

Инв. № подл. | Подпись и дата | Взам. инв. №

Формат	Зона	Поз.	Обозначение	Наименование	Кол.	Примеч.
				Документация		
			Т.П. -КЖИ Рм1 СБ	Сборочный чертеж		
				Переменные данные для исполнений		
				Т.П. -КЖИ Рм4 СБ		
				Детали		
Б.4		1	ТП КЖИ. Рм4.1	Полоса $\frac{Б\text{-}4\times130\ ГОСТ\ 103\text{-}76}{В\ Ст3кп2\ ГОСТ\ 535\text{-}79}$ ℓ=1008	2	4.11 кг
Б.4		2	.2	Полоса $\frac{Б\text{-}4\times130\ ГОСТ\ 103\text{-}76}{В\ Ст3кп2\ ГОСТ\ 535\text{-}79}$ ℓ=570	2	2.33 кг
Б.4		3	.3	Уголок $\frac{Б\text{-}50\times50\times5\ ГОСТ\ 8509\text{-}72}{В\ Ст3кп2\text{-}I\ ГОСТ\ 535\text{-}79}$ ℓ=1106	2	4.18 кг
Б.4		4	.4	Уголок $\frac{Б\text{-}50\times50\times5\ ГОСТ\ 8509\text{-}72}{В\ Ст3кп2\text{-}I\ ГОСТ\ 535\text{-}79}$ ℓ=678	2	2.55 кг
Б.4		5	.5	ФбАI ГОСТ 5781-75 ℓ=200	12	0.04 кг
				Т.П. -КЖИ Рм4-01		
				Детали		
Б.4		1	ТП КЖИ Рм4-01.1	Полоса $\frac{Б\text{-}4\times130\ ГОСТ\ 103\text{-}76}{В\ Ст3кп2\ ГОСТ\ 535\text{-}79}$ ℓ=513	2	2.07 кг
Б.4		2	.2	Полоса $\frac{Б\text{-}4\times130\ ГОСТ\ 103\text{-}76}{В\ Ст3кп2\ ГОСТ\ 535\text{-}79}$ ℓ=1270	2	5.17 кг
Б.4		3	.3	Уголок $\frac{Б\text{-}50\times50\times5\ ГОСТ\ 8509\text{-}72}{В\ Ст3кп2\text{-}I\ ГОСТ\ 535\text{-}79}$ ℓ=613	2	2.31 кг
Б.4		4	.4	Уголок $\frac{Б\text{-}50\times50\times5\ ГОСТ\ 8509\text{-}72}{В\ Ст3кп2\text{-}I\ ГОСТ\ 535\text{-}79}$ ℓ=1363	2	5.13 кг
Б.4		5	.5	ФбАI ГОСТ 5781-82 ℓ=200	12	0.04 кг

Закладные изделия окрасить масляной краской (ГОСТ 695-77) за 2 раза по грунтовке ПФ-020.

Привязан:

Инв. №

Провер.	Баранова		
Ст. инж.	Киселева		
Рук. гр.	Баранова		
ГИП	Сычев		
Гл. конст.	Шапиро		
Н. контр.	Сычев		
Нач. отд.	Красавин		

тп 902-9-23.84 -КЖИ. Рм4

Изделие закладное (Рм4, Рм5)

Стадия	Лист	Листов
РП	2	2

ЦНИИЭП инженерного оборудования г. Москва

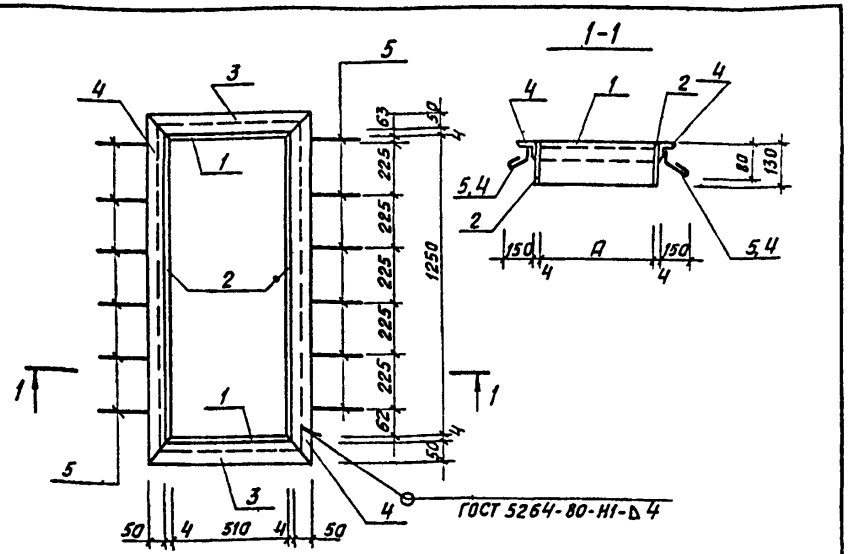

Формат	Зона	Поз.	Обозначение	Наименование	Кол.	Примеч.
				Детали		
Б.4		1	ТП КЖИ РМ6.1	Полоса $\frac{Б-4\times180\ ГОСТ\ 103-76}{В\ Ст3кп2\ ГОСТ\ 535-79}$ ℓ=518	2	2.93 кг
Б.4		2	.2	Полоса $\frac{Б-4\times180\ ГОСТ\ 103-76}{В\ Ст3кп2\ ГОСТ\ 535-79}$ ℓ=1250	2	7.06 кг
Б.4		3	.3	Уголок $\frac{Б-50\times50\times5\ ГОСТ\ 8509-72}{В\ Ст3кп2\text{-}I\ ГОСТ\ 535-79}$ ℓ=618	2	2.33 кг
Б.4		4	.4	Уголок $\frac{Б-50\times50\times5\ ГОСТ\ 8509-72}{В\ Ст3кп2\text{-}I\ ГОСТ\ 535-79}$ ℓ=1392	2	5.12 кг
Б.4		5	.5	Ф6АI ГОСТ 5781-75 ℓ=200	12	0.04 кг

Закладные изделия окрасить масляной краской (ГОСТ 695-77) за 2 раза по грунтовке ПФ-020.

Привязан

Инв. №

ТП.902-9-23.84 КЖИ. РМ 6			
Изделие закладное (РМ6)	Стадия	Масса	Масштаб
	РП		1:50
	Лист	Листов 1	
ЦНИИЭП инженерного оборудования г. Москва			

Провер.	Баранова	
Ст. инж.	Киселева	
Рук. гр.	Баранова	
ГИП	Сычев	
Гл. констр.	Шапиро	
Н. контр.	Сычев	
Н. отд.	Красавин	

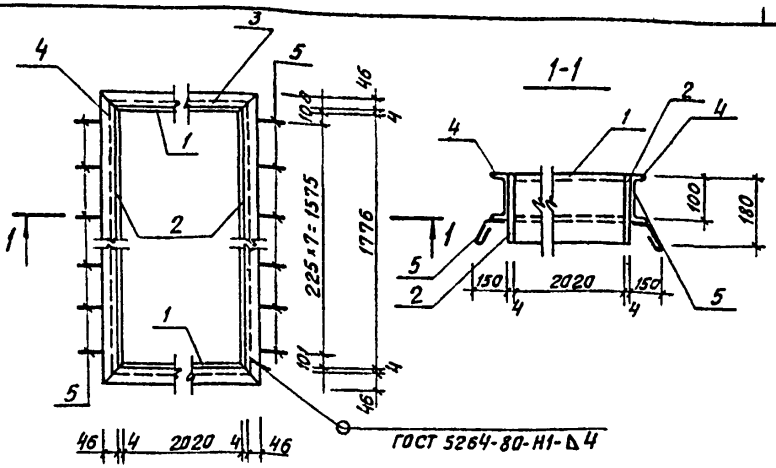

Формат	Зона	Поз.	Обозначение	Наименование	Кол.	Примеч.
				Детали		
Б.4		1	ТП КЖИ РМ7.1	Полоса $\frac{Б-4\times180\ ГОСТ\ 103-76}{В\ Ст3кп2\ ГОСТ\ 535-79}$ ℓ=2008	2	11.30 кг
Б.4		2	.2	Полоса $\frac{Б-4\times180\ ГОСТ\ 103-76}{В\ Ст3кп2\ ГОСТ\ 535-79}$ ℓ=1776	2	10.2 кг
Б.4		3	.3	Швеллер $\frac{10-ГОСТ\ 8240-72}{В\ Ст3кп2\text{-}I\ ГОСТ\ 535-79}$ ℓ=2108	2	18.10 кг
Б.4		4	.4	Швеллер $\frac{10-ГОСТ\ 8240-72}{В\ Ст3кп2\text{-}I\ ГОСТ\ 535-79}$ ℓ=1876	2	16.13 кг
Б.4		5	.5	Ф6АI ГОСТ 5781-82; ℓ=200	16	0.04 кг

Закладное изделие окрасить масляной краской (ГОСТ 695-77) за 2 раза по грунтовке ПФ-020.

Привязан

Инв. №

ТП 902-9-23.84 КЖИ. РМ7			
Изделие закладное (РМ7)	Стадия	Масса	Масштаб
	РП	112,15	1:50
	Лист	Листов 1	
ЦНИИЭП инженерного оборудования г. Москва			

Провер.	Баранова	
Ст. инж.	Киселева	
Рук. гр.	Баранова	
ГИП	Сычев	
Гл. конст.	Шапиро	
Н. контр.	Сычев	
Нач. отд.	Красавин	

Инв. № подл. | Подпись и дата | Взам. инв. №

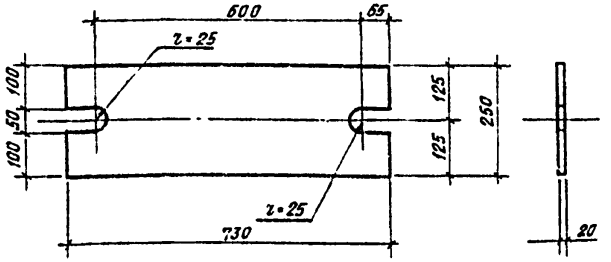

Деталь соединительную покрасить масляной краской (гост 695-77) за 2 раза по грунтовке ПФ-020

ПРИВЯЗАН			
ИНВ. №			

ПРОВЕР.	БАРАНОВА		
ИНЖ.	АНАНЬЕВА		
РУК. ГР.	БАРАНОВА		
ГИП	СЫЧЕВ		
ГЛ. КОНС.	ШАПИРО		
Н. КОНТР.	СЫЧЕВ		
НАЧ. ОТД.	КРАСАВИН		

ТП 902-9-23.84 КЖИ МС3

ДЕТАЛЬ СОЕДИНИТЕЛЬНАЯ МС3

СТАДИЯ	МАССА	МАСШТАБ
РП	28,7 кг	1:10
ЛИСТ	ЛИСТОВ 1	

ЛИСТ Б-20 ГОСТ 19903-74* / Ст 3 КП2-I ГОСТ 14637-79

ЦНИИЭП ИНЖЕНЕРНОГО ОБОРУДОВАНИЯ г. МОСКВА

Альбом IV

Типовой проект 902-9-23.84

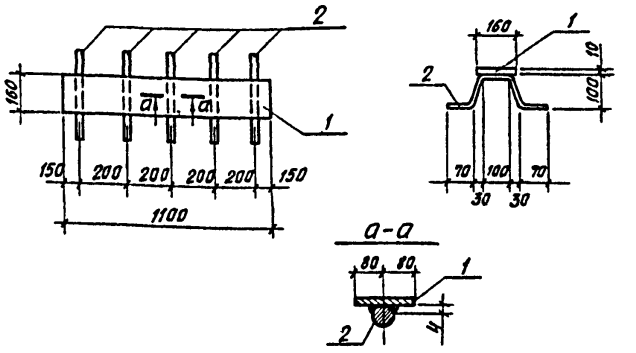

Формат	Зона	Поз.	Обозначение	Наименование	Кол.	Примеч.
				Детали		
Б.4		1	ТП КЖИ. МН2. 1	Полоса Б-10×160, ГОСТ 103-76 / В Ст3 кп 2-I, ГОСТ 539-79 ℓ=1100	1	13.9 кг
Б.4.		2	. 2	Ф 8 А III, ГОСТ 5781-82; ℓ=450	5	0.2 кг

1. В спецификации в графе „примечание" указана масса одной детали.
2. Сварку производить электродами типа Э-42, гост 9467-75.
3. Закладную деталь покрасить масляной краской (гост 695-77) за 2 раза по грунтовке ПФ-020.

ПРИВЯЗАН			
ИНВ. №			

ПРОВЕР	БАРАНОВА		
ИНЖ.	АНАНЬЕВА		
РУК. ГР.	БАРАНОВА		
ГИП	СЫЧЕВ		
ГЛ. КОНС.	ШАПИРО		
Н. КОНТР.	СЫЧЕВ		
НАЧ. ОТД.	КРАСАВИН		

ТП 902-9-23.84 КЖИ. МН2

ИЗДЕЛИЕ ЗАКЛАДНОЕ МН2

СТАДИЯ	МАССА	МАСШТАБ
РП	14,9 кг	1:20
ЛИСТ	ЛИСТОВ 1	

ЦНИИЭП ИНЖЕНЕРНОГО ОБОРУДОВАНИЯ г. МОСКВА

ИНВ. № ПОДЛ. | ПОДПИСЬ И ДАТА | ВЗАМ. ИНВ. N

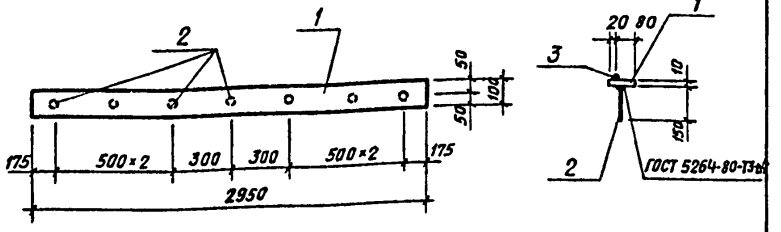

Формат	Зона	Поз.	Обозначение	Наименование	Кол	Примечание
				Детали		
Б4		1	ТП КЖИ.МН5.1	Полоса $\frac{Б\text{-}10\times100\ ГОСТ\ 103\text{-}76}{Ст3кп2\text{-}\ ГОСТ\ 535\text{-}79}$ ℓ=2950мм	1	23.2кг
Б4		2	.2	Ф6АI ГОСТ 5781-82 ℓ=150мм	5	2.03кг
Б4		3	.3	Ф16АI ГОСТ 5781-82 ℓ=2950мм	1	47кг

1. В спецификации в графе „примечание" указана масса одной детали
2. Закладную деталь покрасить масляной краской (ГОСТ 695-77) за 2 раза по грунтовке ПФ-020.

ПРИВЯЗАН

ИНВ.№

ТП 902-9-23.84		КЖИ-МН5	
ИЗДЕЛИЕ ЗАКЛАДНОЕ (МН5)	СТАДИЯ	МАССА	МАСШТАБ
	РП	28,1кг	1:20
	ЛИСТ	ЛИСТОВ 1	
	ЦНИИЭП инженерного оборудования г. Москва		

ПРОВЕР.	БАРАНОВА	
СТ.ИНЖ.	КРЫМСКИЙ	
РУК.ГР.	БАРАНОВА	
ГИП..	СЫЧЕВ	
ГЛ.КОНСТР	ШАПИРО.	
Н.КОНТР.	СЫЧЕВ.	
НАЧ.ОТД	КРАСАВИН	

Альбом IV

Типовой проект 902-9-23.84

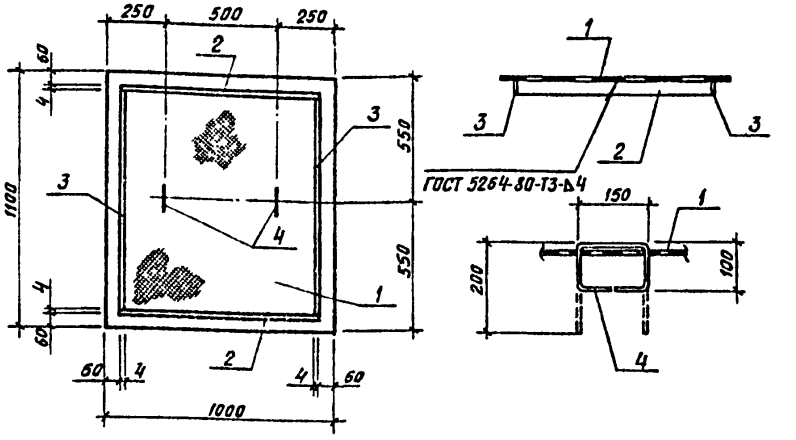

Формат	Зона	Поз	Обозначение	Наименование	Кол	Примечание
				Детали		
Б4		1	ТП КЖИ ЩІ.1	Лист РОМБ К=5.0×1000×1100 Б Ст3сп ГОСТ 8568-77*	1	46.5 кг
Б4		2	.2	Полоса $\frac{Б\text{-}4\times40\ ГОСТ\ 103\text{-}76}{Ст3кп2\text{-}I\ ГОСТ\ 535\text{-}79}$ ℓ=870мм	2	1.1 кг
Б4		3	.3	Полоса $\frac{Б\text{-}4\times40\ ГОСТ\ 103\text{-}76}{Ст3кп2\text{-}I\ ГОСТ\ 535\text{-}79}$ ℓ=970мм	2	1.2 кг
Б4		4	.4	Ф10АI ГОСТ 5781-82 ℓ=550мм	2	0.3 кг

1. В спецификации в графе „примечание" указана масса одной детали.
2. Металлические изделия окрасить масляной краской (ГОСТ 695-77) за 2 раза по грунтовке ПФ-020.

ПРИВЯЗАН

ИНВ.№

ТП 902-9-23.84		КЖИ-ЩІ	
ЩИТ (ЩІ)	СТАДИЯ	МАССА	МАСШТАБ
	РП	51,7	1:20
	ЛИСТ	ЛИСТОВ 1	
	ЦНИИЭП инженерного оборудования г. Москва		

ПРОВЕР.	БАРАНОВА	
СТ.ИНЖ.	КРЫМСКИЙ	
РУК.ГР.	БАРАНОВА	
ГИП	СЫЧЕВ	
ГЛ.КОНСТ.	ШАПИРО	
Н.КОНТР.	СЫЧЕВ	
НАЧ.ОТД	КРАСАВИН	

Взам. инв.№ | Подпись и дата | Инв.№ подл.

Типовой проект 902-9-23.84 Альбом IV

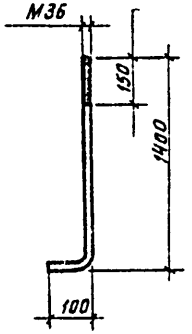

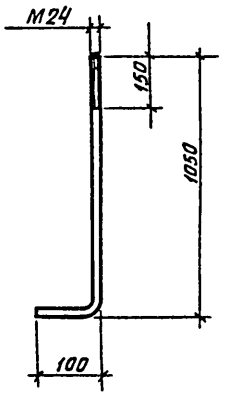

Привязан:

Инв. №

Взам. инв. №

Подпись и дата

Инв. № подл.

ТП 902-9-23.84 - КЖИ. А1

Анкер А1

Стадия	Масса	Масштаб
РП	12.0 кг	1:20
Лист	Листов 1	

Провер	Баранова	
Ст. инж.	Крымский	
Рук. гр.	Баранова	
Гл. конст	Шапиро	
Н. контр	Сычев	
Нач. отд	Красавин	

Круг В-36 ГОСТ 2590-71* / Вст 3кп2-II ГОСТ 535-79

ЦНИИЭП инженерного оборудования г. Москва

ТП 902-9-23.84 - КЖИ. А2

Анкер А2

Стадия	Масса	Масштаб
РП	4,1 кг	1:20
Лист	Листов 1	

Провер	Баранова	
Ст. инж.	Крымский	
Рук. гр	Баранова	
ГИП	Сычев	
Гл. конст	Шапиро	
Н. контр.	Сычев	
Нач. отд	Красавин	

Круг В-24 ГОСТ 2590-71* / Ст 3кп2-II ГОСТ 535-79

ЦНИИЭП инженерного оборудования г. Москва

gost.e-ecolog.ru