ТИПОВОЙ ПРОЕКТ

902-9-29.85

ОТДЕЛЬНО СТОЯЩИЕ ПУНКТЫ УПРАВЛЕНИЯ ГАЗГОЛЬДЕРАМИ объемами 600, 1000, 3000 и 6000 м^3

АЛЬБОМ 3

Нетиповые технологические конструкции

gost.e-ecolog.ru

Привязан

ТИПОВОЙ ПРОЕКТ

902-9-29.85

ОТДЕЛЬНО СТОЯЩИЕ ПУНКТЫ УПРАВЛЕНИЯ ГАЗГОЛЬДЕРАМИ объемами 600, 1000, 3000 и 6000 м^3

СОСТАВ ПРОЕКТА:

Альбом 1	Газоснабжение, архитектурно-строительные решения, отопление и вентиляция.
Альбом 2	Электротехнические решения, автоматизация и технологический контроль.
Альбом 3	Нетиповые технологические конструкции
Альбом 4	Спецификации оборудования.
Альбом 5	Ведомости потребности в материалах.
Альбом 6	Сметы.

АЛЬБОМ 3

Разработано институтами:

Союзводоканалпроект

Директор института — Ю.Н. Андрианов

Главный инженер проекта — А.М. Клеопова

Мосгазниипроект

Главный инженер института — М.А. Маевский

Главный инженер проекта — С.М. Жданов

Утверждено Госстроем СССР, протоколом от 12.10.84 г № ИИ 29

Введено в действие: в/о „Союзводоканалпроект" приказом № 119 от 7 мая 1985 г.

Привязан

Инв. №

Инв. № подл. | Подпись и дата | Взам. инв. №

Типовой проект 902-9-29.85 Альбом 3

Содержание

Обозначение	Наименование	Стр
	Содержание	2
УГМ 1.00	Футляр для прохода газопровода через пол	2
УГМ 1.00СБ	Футляр для прохода газопровода через пол	2
УГМ 2.00	Насадка для свечи	3
УГМ 2.01	Короб	3
УГМ 2.00СБ	Насадка для свечи	3
УГМ 2.02	Косынка	4
УГМ 1.01	Фиксатор	4
УГМ 2.03	Рассекатель	4
УГМ 3.00	Тройник	5
УГМ 3.01	Труба	5
УГМ 3.00СБ	Тройник	5
УГМ 3.02	Патрубок	6
УГМ 3.03	Опора	6
УГМ 3.04	Заглушка	6
УГМ 3.05	Косынка	6
УГМ 4.00	Стояк газовый	7
УГМ 4.00СБ	Стояк газовый	7
УГМ 4.01	Косынка	7
УГМ 4.02	Опора	7
УГМ 5.00	Установка заглушки (кольца)	8
УГМ 5.00СБ	Установка заглушки (кольца)	8
УГМ 5.01	Фланец специальный	9
УГМ 5.02	Кольцо	9
УГМ 5.03	Заглушка	9

Формат	Зона	Поз.	Обозначение	Наименование	Кол.	Примечание
				Документация		
А4			УГМ 1.00СБ	Сборочный чертеж		
				Детали		
А4		1	УГМ 1.01	Фиксатор	2	
				Материалы		
		2		Битум нефтяной		
				изоляционный		
				БНИ-II-ГОСТ 9812-74, $дм^3$	11,6	
		3		Пакля смоляная		
				ленточная ГОСТ 16183-77 $дм^3$	2,70	
				Переменные данные для исполнений:		
				УГМ 1.00		
				Детали		
Б4		4	УГМ 1.02	Труба		
				Труба 530х6 ГОСТ 10704-76 / Д ГОСТ 10706-76		
				ℓ = 500 - 1,55	1	38,8 кг
				УГМ 1.00 - 01		
Б4		5	УГМ 1.02-01	Труба		
				Труба 720х8 ГОСТ 10704-76 / Д ГОСТ 10706-76		
				ℓ = 500 - 1,55	1	70,25 кг

Изм.	Лист	N докум.	Подп.	Дата
Разраб.		Кудинов		12.83
Пров.		Ерасимова		12.83
Н. контр.		Усилевич		12.83
Утв.				

ТП 902-9-29.85-УГМ 1.00

Футляр для прохода газопровода через пол

Лит.	Лист	Листов
Н		1

Институт Мосгазниипроект

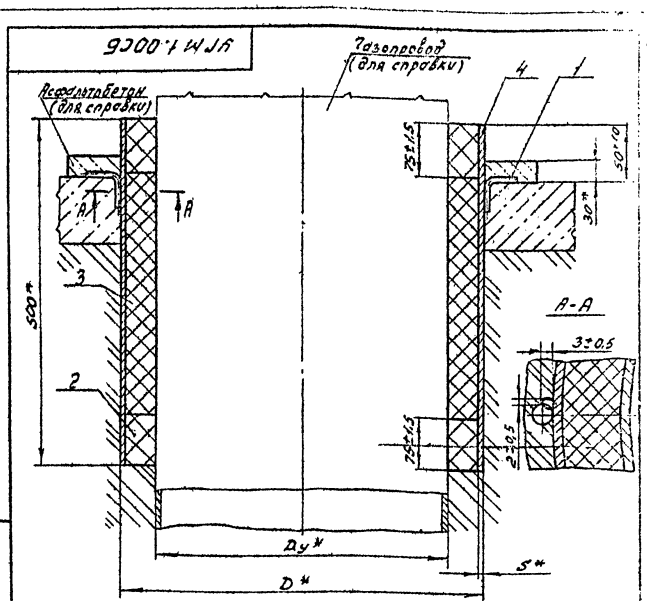

Обозначение	Условный проход Dу*, мм	D x S	Масса, кг
УГМ 1.00	400	530 х 6	38,8
-01	600	720 х 8	70,3

1. Сварка ручная электродуговая
2. * Размеры для справок.
3. Масса дана без учета строительных материалов

ТП 902-9-29.85-УГМ1.00СБ

Изм.	Лист	N докум.	Подп.	Дата
Разраб.		Кудинов		12.83
Пров.		Ерасимова		12.83
Т. контр.				
Н. контр.		Усилевич		12.83
Утв.				

Футляр для прохода газопровода через пол

Сборочный чертеж

Лит.	Масса	Масштаб
Н	см. табл.	—
Лист	Листов 1	

Институт Мосгазниипроект

Типовой проект 902-9-29.85 Альбом 3

Формат	Зона	Поз.	Обозначение	Наименование	Кол.	Примечание
				Документация		
А3			УГМ 2.00СБ	Сборочный чертеж		
				Детали		
А4		1	УГМ 2.01	Короб	1	
А4		2	УГМ 2.02	Косынка	2	
А3		3	УГМ 2.03	Рассекатель	1	
Б4		4	УГМ 2.04	Труба		
				Труба 57×3 ГОСТ 10704-76 / В-8 Ст3сп4 ГОСТ 10705-80		
				L = 75-0,74	1	0,30 кг

Инв. № подл. | Подп. и дата | Взам. инв. № | Инв. № дубл. | Подп. и дата

Изм.	Лист	N докум.	Подп.	Дата
Разраб.		Гулина		12.85
Пров.		Герасимова		12.85
ГИП		Иосилевич		12.85
Н.контр.		Иосилевич		12.85
Утв.		Иванов		

ТП 902-9-29.85-УГМ 2.00

Насадка для свечи

Лит.	Лист	Листов
Н		1

Институт Мосгазниипроект

Копировал: Гаврилова Формат А4

УГМ 2.01

12,5

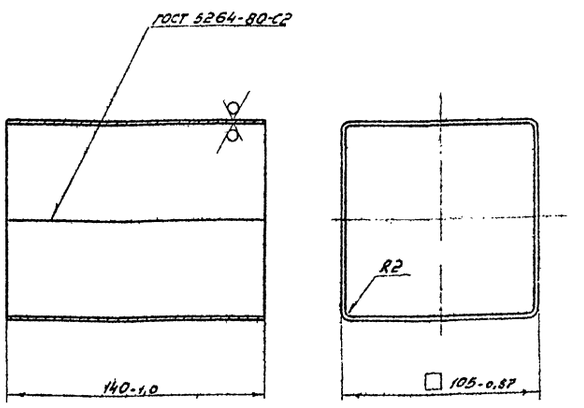

Инв. № подл. | Подп. и дата | Взам. инв. № | Инв. № дубл. | Подп. и дата

Изм.	Лист	N докум.	Подп.	Дата
Разраб.		Гулина		12.85
Провер.		Герасимова		12.85
Т.контр.				
Н.контр.		Иосилевич		12.85
Утв.				

ТП 902-9-29.85-УГМ 2.01

Короб

Лист Б-ПН-20 ГОСТ 19903-74 / 1-IV-Ст3 ГОСТ 16523-70

Лит.	Масса	Масштаб
Н	0,95	1:2

Лист | Листов 1

Институт Мосгазниипроект

Копировал: Гаврилова Формат А4

УГМ 2.00СБ

А-А

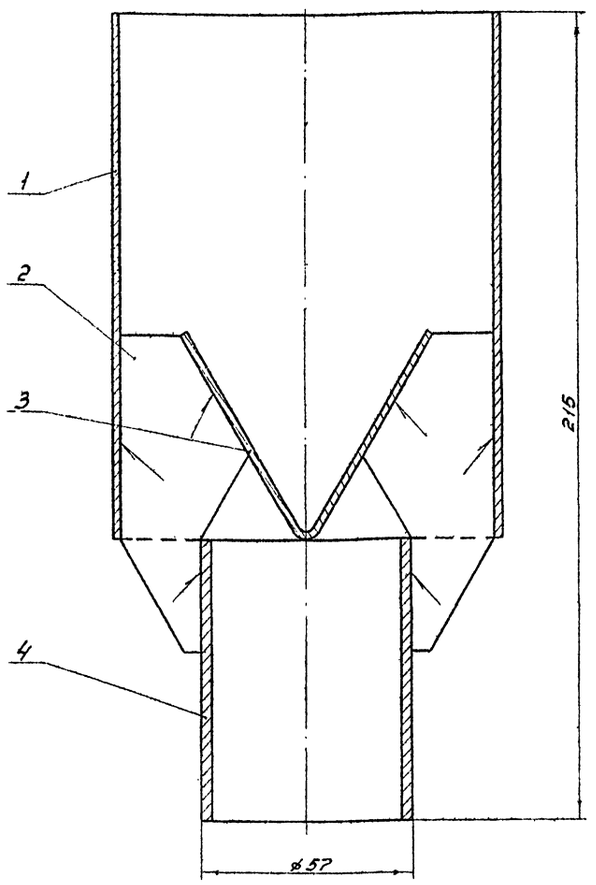

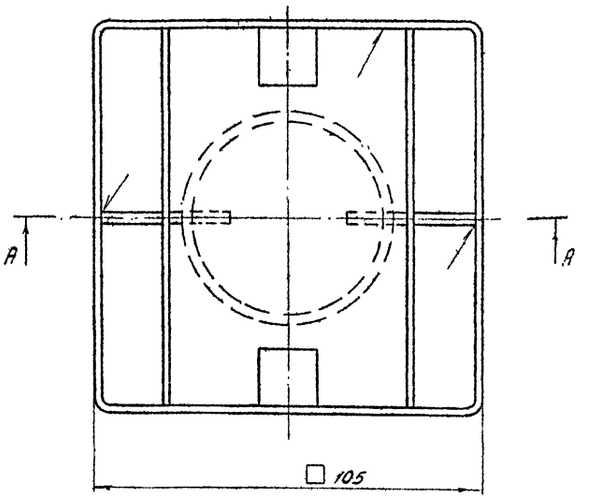

1. Сварные швы по ГОСТ 5264-80-Т3-△3
2. Размеры для справок.

Инв. № подл. | Подп. и дата | Взам. инв. № | Инв. № дубл. | Подп. и дата

Изм.	Лист	N докум.	Подп.	Дата
Разраб.		Гулина		12.85
Провер.		Герасимова		12.85
Т.контр.				
ГИП		Иосилевич		12.85
Н.контр.		Иосилевич		12.85
Утв.		Иванов		

ТП 902-9-29.85-УГМ 2.00СБ

Насадка для свечи

Сборочный чертеж

Лит.	Масса	Масштаб
Н	1,54	1:1

Лист | Листов

Институт Мосгазниипроект

20477-03 4 Копировал: Гаврилова Формат А3

Типовой проект 902-9-29.85 Альбом 3

УГМ 2.02

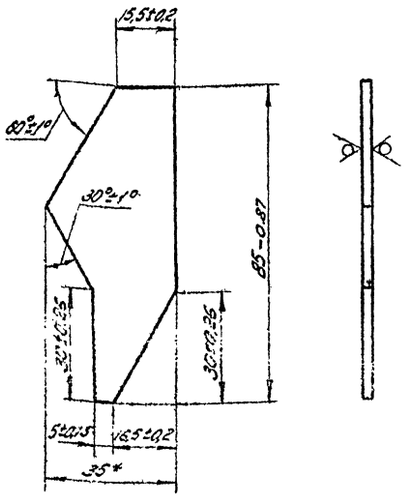

* Размер для справки.

ТП 902 - 9-29.85 - УГМ.2.02

Изм.	Лист	№ докум.	Подп.	Дата	Косынка	Лит.	Масса	Масштаб
Разраб.		Гулина		12.85		И	0,04	1:1
Пров.		Герасимова		12.85		Лист	Листов 1	
Т.контр.								
Н.контр.		Иосилевич		12.85	Лист Б-пн-3,0 ГОСТ 19903-74 / 1-IV ст3 ГОСТ 16523-70	Институт Мосгазниипроект		
Утв.								

Копировал: Радин Формат А4

УГМ 1.01

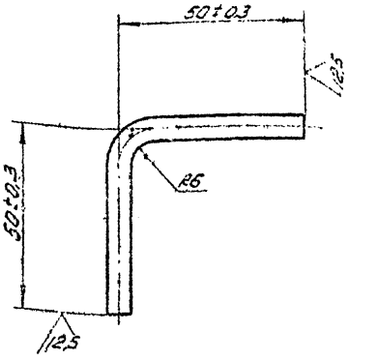

ТП 902 - 9-29.85 - УГМ 1.01

Изм.	Лист	№ докум.	Подп.	Дата	Фиксатор	Лит.	Масса	Масштаб
Разраб.		Гулина		12.85		И	0,02	1:1
Пров.		Иосилевич		12.85		Лист	Листов 1	
Т.контр.								
Н.контр.		Иосилевич		12.85	Круг 86 ГОСТ 2590-71 / Вст3сп-1-I ГОСТ 535-79	Институт Мосгазниипроект		
Утв.								

Копировал: Радин Формат А4

УГМ 2.03

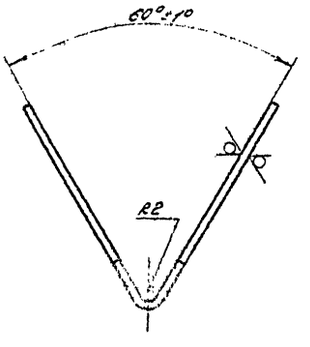

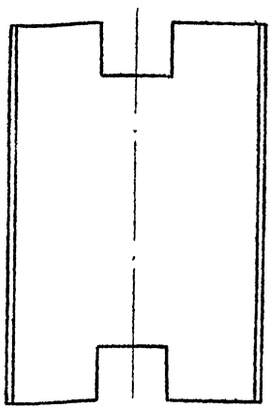

Развертка

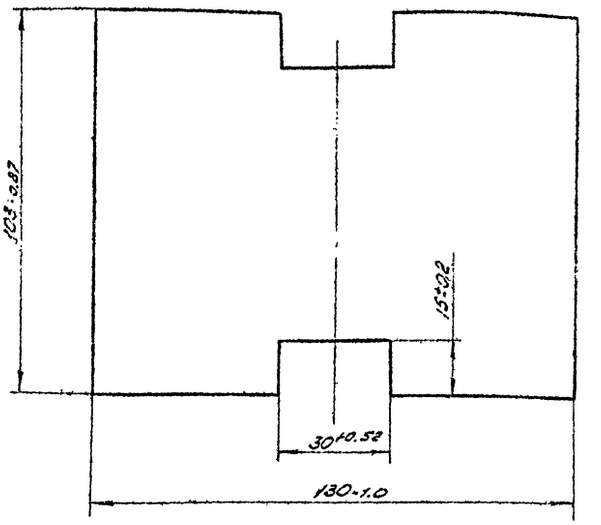

ТП 902-9-29.85-УГМ 2.03

Изм.	Лист	№ докум.	Подп.	Дата	Рассекатель	Лит.	Масса	Масштаб
Разраб.		Гулина		12.85		И	0,21	1:1
Пров.		Герасимова		12.85		Лист	Листов 1	
Т.контр.								
Н.контр.		Иосилевич		12.85	Лист Б-пн-2,0 ГОСТ 19903-74 / 1-IV ст3 ГОСТ 16523-70	Институт Мосгазниипроект		
Утв.								

Типовой проект 902-9-29.85 Альбом 3.

Формат	Зона	Поз.	Обозначение	Наименование	Кол.	Примечание
				Документация		
А3			УГМ 3.00 СБ	Сборочный чертеж		
				Переменные данные для исполнений		
				УГМ 3.00		
				Детали		
А4		1	УГМ 3.01	Труба	1	
А4		2	УГМ 3.02	Патрубок	1	
А4		3	УГМ 3.03	Опора	1	
А4		4	УГМ 3.04	Заглушка	1	
А4		5	УГМ 3.05	Косынка	8	
				УГМ 3.00-01		
				Детали		
А4		1	УГМ 3.01-01	Труба	1	
А4		2	УГМ 3.02-01	Патрубок	1	
А4		3	УГМ 3.03-01	Опора	1	
А4		4	УГМ 3.04-01	Заглушка	1	
А4		5	УГМ 3.05-01	Косынка	8	

Инв. № подл. | Подп. и дата | Взам. инв. № | Инв. № дубл. | Подп. и дата

Изм.	Лист	№ докум.	Подп.	Дата
Разраб.		Гилгина		10.82
Пров.		Герасимова		10.82
ГИП		Иосилевич		10.82
Н. контр.		Иосилевич		10.82
Утв.		Иванов		

ТП 902-9-29.85- УГМ 3.00

Тройник

Сборочный чертеж

Лит.	Лист	Листов
		1

Институт Массагинпроект

Копировал: Моисеева Формат А4

УГМ 3.01

12,5

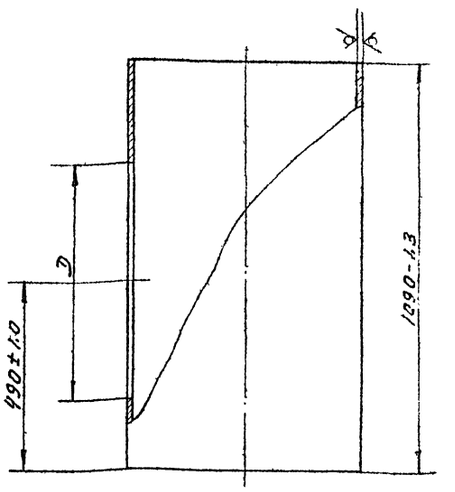

Обозначение	D; мм.	Материал	Масса, кг
УГМ 3.01	414+1.5	Труба Ø426х6 ГОСТ 10704-76 / В-В Ст3сп4 ГОСТ 10705-80	67,0
-01	616+1.7	Труба Ø630х7 ГОСТ 10704-76 / В-Б Ст3сп4 ГОСТ 10706-76	115,6

Инв. № подл. | Подп. и дата | Взам. инв. № | Инв. № дубл. | Подп. и дата

Изм.	Лист	№ докум.	Подп.	Дата
Разраб.		Кудинов		10.82
Провер.		Герасимова		10.82
Т. контр.				
ГИП		Иосилевич		10.82
Н. контр.		Иосилевич		10.82
Утв.				

ТП 902-9-29.85- УГМ 3.01

Труба

Лит.	Масса	Масштаб
У	см. табл.	—

Лист	Листов

Институт Мосгазпроект

см. табл.

Копировал: Моисеева Формат А4

УГМ 3.00 СБ

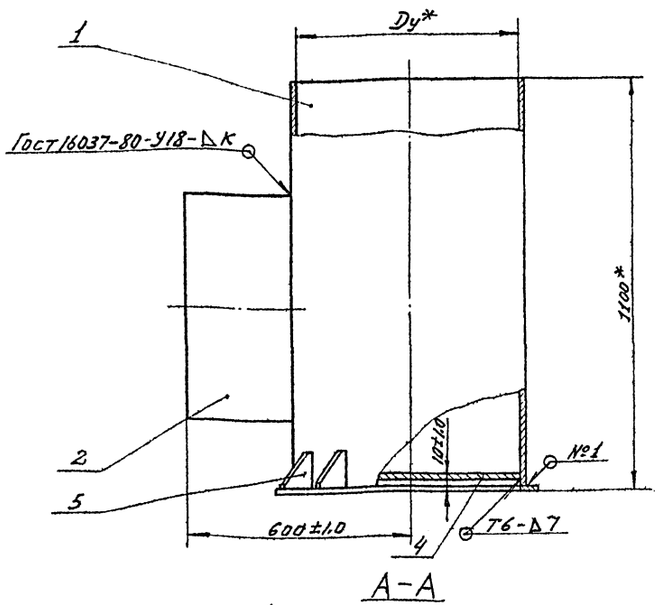

А-А

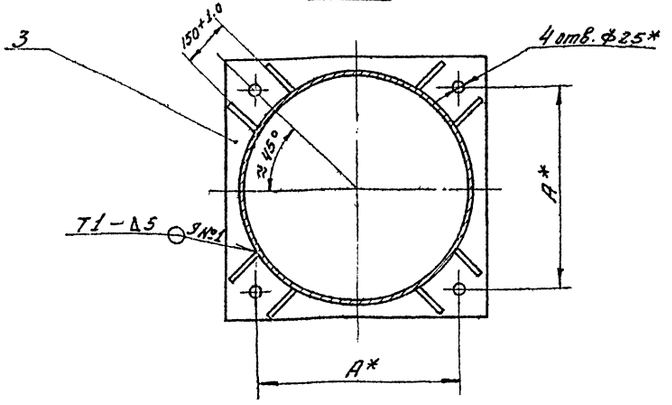

Обозначение	Ду*, мм.	А*, мм.	К, мм.	Масса, кг
УГМ 3.00	400	400	8	118,2
-01	600	350	9	212,6

1. Неуказанные сварные швы по ГОСТ 5264-80.
2. * Размеры для справок.

Инв. № подл. | Подп. и дата | Взам. инв. № | Инв. № дубл. | Подп. и дата

Изм.	Лист	№ докум.	Подп.	Дата
Разраб.		Кудинов		10.82
Провер.		Герасимова		10.82
Т. контр.				
ГИП		Иосилевич		10.82
Н. контр.		Иосилевич		10.82
Утв.		Иванов		

ТП 902-9-29.85- УГМ 3.00 СБ

Тройник

Сборочный чертеж

Лит.	Масса	Масштаб
У	см. табл.	—

Лист	Листов 1

Институт Мосгазпроект

20477-03

Типовой проект 902-9-29.85 Альбом 3

УГМ3.02

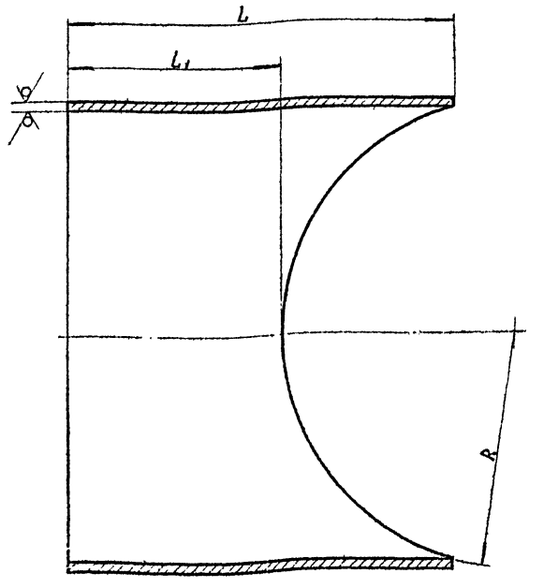

Обозначения	R, мм	L, мм	L1, мм	Материал	Масса, кг
УГМ3.02	$213^{+1.5}$	548-1.7	386-1.4	Труба 426×6 ГОСТ 10704-76 / В-Вст3сп4 ГОСТ 10705-80	29.0
-01	$315^{+1.7}$	533-1.7	284-1.3	Труба 630×7 ГОСТ 10704-76 / В-Вст3сп4 ГОСТ 10706-76	44.0

ТП 902-9-29.85 - УГМ3.02

Патрубок

Изм.	Лист	№ докум.	Подп.	Дата
Разраб.		Кузинов		10.82
Пров.		Герасимова		10.82
Т.контр.				
ГИП		Иосилевич		10.82
Н.контр.		Иосилевич		10.82
Утв.				

Лит.	Масса	Масштаб
И	см.табл.	—

Лист | Листов 1

см. табл

Институт МосгазНИИпроект

Копировал: Формат А4

УГМ3.03

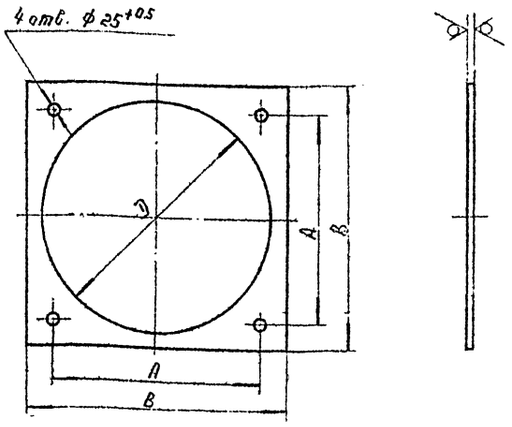

Обозначения	D, мм	A, мм	B, мм	Масса, кг
УГМ3.03	$474^{+1.5}$	400±0.7	500-1.5	9.10
-01	$616^{+1.7}$	550±0.87	700-2.0	14.61

ТП 902-9-29.85 УГМ3.03

Опора

Изм.	Лист	№ докум.	Подп.	Дата
Разраб.		Кузинов		10.82
Пров.		Герасимова		10.82
Т.контр.				
ГИП		Иосилевич		10.82
Н.контр.		Иосилевич		10.82
Утв.				

Лит.	Масса	Масштаб
И	см.табл.	—

Лист | Листов 1

Лист Б-ПН-10,0 ГОСТ 19903-74 / Вст3сп4 ГОСТ 14637-79

Институт МосгазНИИпроект

Копировал: Формат А4

УГМ3.04

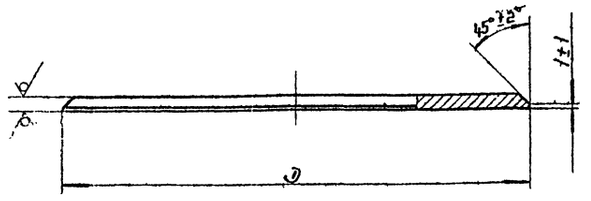

Обозначения	D, мм	Материал	Масса, кг
УГМ3.04	412-2	Лист Б-ПН-10,0 ГОСТ 19903-74 / В ст3сп4 ГОСТ 14637-79	10,5
-01	614-2.0	Лист Б-ПН-15 ГОСТ 19903-74 / В ст3сп4 ГОСТ 14637-79	34.9

ТП 902-9-29.85 - УГМ3.04

Заглушка

Изм.	Лист	№ докум.	Подп.	Дата
Разраб.		Кузинов		10.82
Пров.		Герасимова		10.82
Т.контр.				
ГИП		Иосилевич		10.82
Н.контр.		Иосилевич		10.82

Лит.	Масса	Масштаб
И	см.табл.	—

Лист | Листов 1

см. табл.

Институт МосгазНИИпроект

УГМ3.05

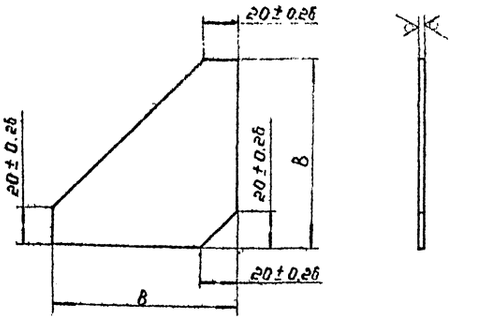

Обозначения	B, мм	Масса, кг
УГМ3.05	70-0.74	0.32
-01	100-0.87	0.56

ТП 902-9-29.85 - УГМ3.05

Косынка

Изм.	Лист	№ докум.	Подп.	Дата
Разраб.		Кузинов		10.82
Пров.		Герасимова		10.82
Т.контр.				
ГИП		Иосилевич		10.82
Н.контр.		Иосилевич		10.82

Лит.	Масса	Масштаб
И	см.табл.	—

Лист | Листов 1

Лист Б-ПН-10,0 ГОСТ 19903-74

Институт МосгазНИИпроект

Типовой проект 902-9-29.85 альбом 3

Формат	Зона	Поз.	Обозначение	Наименование	Кол.	Примечание
				Документация		
А4			УГМ 4.00 СБ	Сборочный чертеж		
				Переменные данные для испытаний		
				УГМ 4.00-00; -01		
				Детали		
А4		1	УГМ 4.01	Косынка	4	
А4		2	УГМ 4.02	Опора	1	
Б4		3	УГМ 4.03	Труба		
				Труба 426х6 ГОСТ 10704-76 / В-Ст3сп4 ГОСТ 10705-80		
				L = 8140-10	1	505.9 кг
				УГМ 4.00-02		
				Детали		
А4		1	УГМ 4.01 - 01	Косынка	4	
А4		2	УГМ 4.02 - 01	Опора	1	
Б4		3	УГМ 4.03 - 01	Труба		
				Труба 630х7 ГОСТ 10704-76 / В-Ст3сп4 ГОСТ 10706-76		
				L = 10550-10	1	1134.7 кг
				УГМ 4.00-03		
				Детали		
А4		1	УГМ 4.01 - 01	Косынка	4	
А4		2	УГМ 4.02 - 01	Опора	1	
Б4		3	УГМ 4.03 - 02	Труба		
				Труба 630х7 ГОСТ 10704-76 / В-Ст3сп4 ГОСТ 10706-76		
				L = 12500-10	1	1344.4 кг

Изм.	Лист	№ докум.	Подп.	Дата
Разраб.		Гуляна		10.82
Пров.		Герасимова		10.82
ГИП		Иосилевич		10.82
Н.контр.		Иосилевич		10.82
Утв.		Иванов		

ТП 902-9-29.85 - УГМ 4.00

Стояк газовый

Лит.	Лист	Листов
И		1

Институт Мосгазниипроект

Копировал: АФ Формат А4

УГМ 4.00 СБ

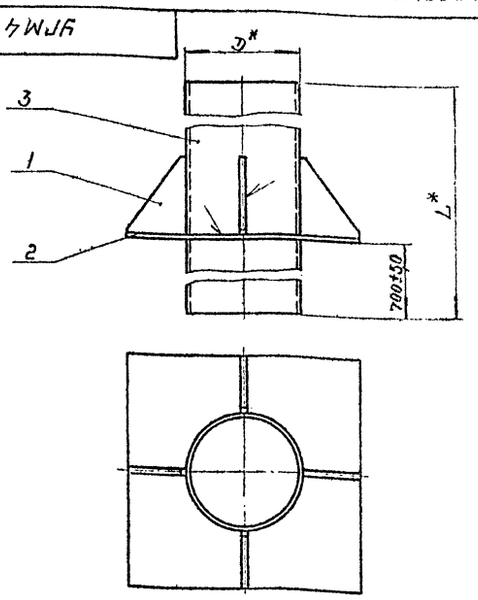

1. Сварные швы по ГОСТ 5264-80 Т1-Д5
2.* Размеры для справок.

Обозначение	Емкость газгольдера, м³	Э* мм	L*, мм	Масса, кг
УГМ 4.00	600	426	8140	547.6
-01	1000			
-02	3000	630	10550	1230.6
-03	6000		12500	1440.3

Изм.	Лист	№ докум.	Подп.	Дата
Разраб.		Кузнецов		10.82
Пров.		Герасимова		10.82
Т.контр.				
ГИП		Иосилевич		10.82
Н.контр.		Иосилевич		10.82
Утв.		Иванов		

ТП 902-9-29.85 - УГМ 4.00 СБ

Стояк газовый

Сборочный чертеж

Лит.	Масса	Масштаб
И		1:25

Лист	Листов 1

Институт Мосгазниипроект

Копировал: [illegible] Формат А3

УГМ 4.01

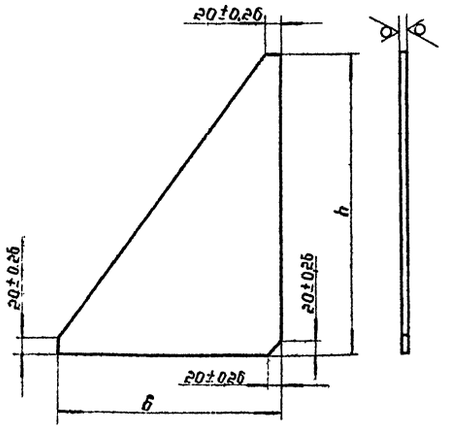

Обозначения	h, мм	б, мм	Масса, кг
УГМ 4.01	300	185	2.7
-01	400	300	5.3

Изм.	Лист	№ докум.	Подп.	Дата
Разраб.		Кузнецов		10.82
Пров.		Герасимова		10.82
Т.контр.				
ГИП		Иосилевич		
Н.контр.		Иосилевич		10.82
Утв.				

ТП 902-9-29.85 - УГМ 4.01

Косынка

Лит.	Масса	Масштаб
И	см. табл.	—

Лист	Листов 1

Б-ПН-100 ГОСТ 19903-74 / Ст3сп4 ГОСТ 14637-79

Институт Мосгазниипроект

Копировал: АФ Формат А4

УГМ 4.02

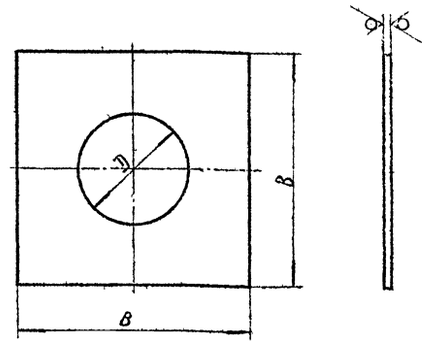

Обозначения	Э, мм	В, мм	Масса, кг
УГМ 4.02	$428^{+1.5}$	800-20	39.0
-01	$632^{+2.0}$	1250-2.6	90.6

Изм.	Лист	№ докум.	Подп.	Дата
Разраб.		Кузнецов		13.82
Пров.		Герасимова		10.82
Т.контр.				
ГИП		Иосилевич		10.82
Н.контр.		Иосилевич		10.82
Ч.в.				

ТП 902-9-29.85 - УГМ 4.02

Опора

Лит.	Масса	Масштаб
И	см. табл.	-

Лист	Листов 1

Б-ПН-100 ГОСТ 19903-74 / Ст3сп4 ГОСТ 14637-79

Институт Мосгазниипроект

Копировал: [illegible] Формат А4

Типовой проект 902-9-29.85 Альбом 5

Формат	Зона	Поз.	Обозначение	Наименование	Кол.	Примечание
				Документация		
А3			УГМ 5.00 СБ	Сборочный чертеж		
			Переменные данные	для исполнений		
				УГМ 5.00		
А3		1	УГМ 5.01	Фланец специальный		
А4		2	УГМ 5.02	кольцо		1 шт. допуск. замена на поз.3
А4		3	УГМ 5-03	Заслушка		1 шт. допуск. замена на поз.2
Б4		4	УГМ 5.04	Прокладка		
				Паронит ПМБ 2.0 ГОСТ 481-80		
				ф (490×426)	2	0.07 кг
				Стандартные изделия		
		5		Болт М27×120.58.096		
				ГОСТ 7798-70	16	
		6		Гайка М27.5.096		
				ГОСТ 5915-70	16	

Изм.	Лист	№ докум.	Подп.	Дата
Разраб.		Гулина		10.82
Пров.		Герасимова		10.82
ГИП		Иосилевич		10.82
Н.контр.		Иосилевич		10.82
Утв.		Иванов		

ТП 902-9-29.85 - УГМ5.00

Установка заслушки (кольца)

Лит.	Лист	Листов
	1	2

Институт Мосгазниипроект

Инв. № подл. | Подп. и дата | Взам. инв. № | Инв. № дубл. | Подп. и дата

Копировал: Формат А4

Формат	Зона	Поз.	Обозначение	Наименование	Кол.	Примечание
				УГМ 5.00-01.		
				Детали		
А3		1	УГМ 5.01-01	Фланец специальный	1	
А4		2	УГМ5.02-01	кольцо		1 шт. допуск. замена на поз.3
А4		3	УГМ 5.03-01	Заслушка		1 шт. допуск. замена на поз.2
Б4		4	УГМ 5.04-01	Прокладка		
				Паронит ПМБ-2.0 ГОСТ 481-80		
				ф (720×630)	2	0.13 кг
				Стандартные изделия		
		5		Болт М36×150.58.096		
				ГОСТ 7798-70	20	
		6		Гайка М36 5.096		
				ГОСТ 5915-70	20	

Изм.	Лист	№ докум.	Подп.	Дата

ТП 902-9-29.85-УГМ 5.00

Лист 2

Копировал: Формат А4

УГМ 5.00 СБ

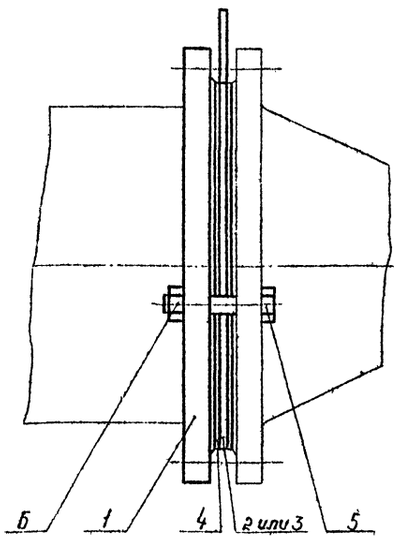

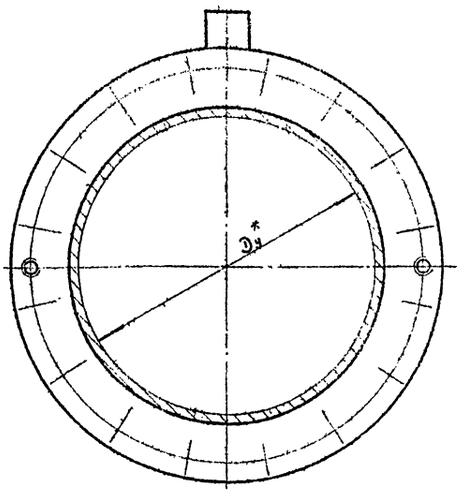

Обозначения	Dy*, мм	Масса, кг
УГМ5.00	400	45,24
-01	600	120.72

* Размер для справок.

Изм.	Лист	№ докум.	Подп.	Дата
Разраб.		Кузинов		10.82
Пров.		Герасимова		10.82
Т.контр.				
ГИП		Иосилевич		10.82
Н.контр.		Иосилевич		10.82
Утв.		Иванов		

ТП 902-9-29.85-УГМ 5.00 СБ

Установка заслушки (кольца). Сборочный чертеж

Лит.	Масса	Масштаб

Лист | Листов 1

Институт Мосгазниипроект

Инв. № подл. | Подп. и дата | Взам. инв. № | Инв. № дубл. | Подп. и дата

Копировал: Формат А4

Типовой проект 902-9-29.85 Альбом

УГМ 5.01

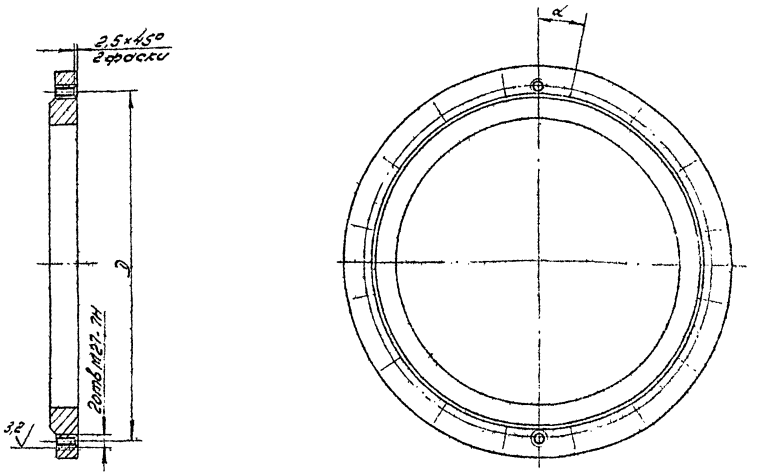

Обозначения	Заготовка	D, мм	d, град	Масса, кг
УГМ 5.01	Фланец 1400-16 ст 25 ГОСТ 12820-80	525±0,87	11°15±15'	31.00
-01	Фланец 1600-16 ст 25 ГОСТ 12820-80	770±1	9°30'±15'	80.30

Изм.	Лист	№ докум.	Подп.	Дата
Разр.		Кудинов		10.82
Пров.		Герасимова		10.82
Т.контр.				
ГИП		Иосилевич		10.82
Н.контр.		Иосилевич		10.82
Утв.				

ТП 902-9-29.85 - УГМ 5.01

Фланец специальный

Лит. | Масса | Масштаб

см. табл. | —

Лист | Листов 1

Инв. № подл. | Подп. и дата | Взам. инв. № | Инв. № дубл. | Подп. и дата

Копировал: Формат А4

УГМ 5.02

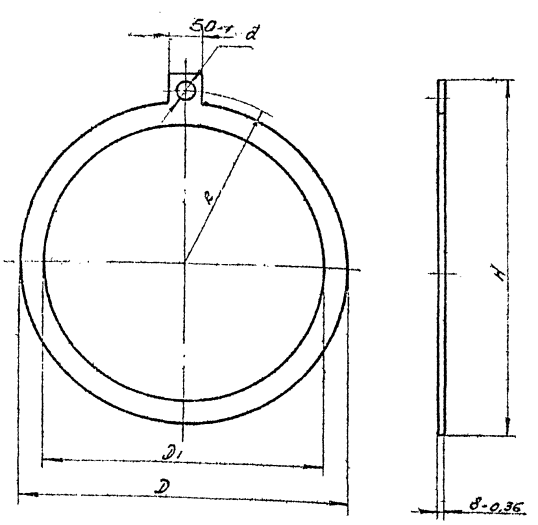

Обозначения	D, мм	D1, мм	R, мм	d, мм	H, мм	Масса, кг
УГМ 5.02	490-1,55	426+1,55	262,5±0,65	30+0,52	535-1,75	3,0
-01	720-2	630+1,75	385±0,7	40+0,62	780-2	6,5

Изм.	Лист	№ докум.	Подп.	Дата
				10.82
Пров.		Герасимова		10.82
Т.контр.				
ГИП		Иосилевич		10.82
Н.контр.		Иосилевич		10.82
Утв.				

ТП 902-9-29.85 - УГМ 5.02

Кольцо

Лит. | Масса | Масштаб

см. табл. | —

Лист | Листов 1

В Ст3 сп4 ГОСТ 380-71

Институт Мосгазниипроект

Копировал: Формат А4

УГМ 5.03

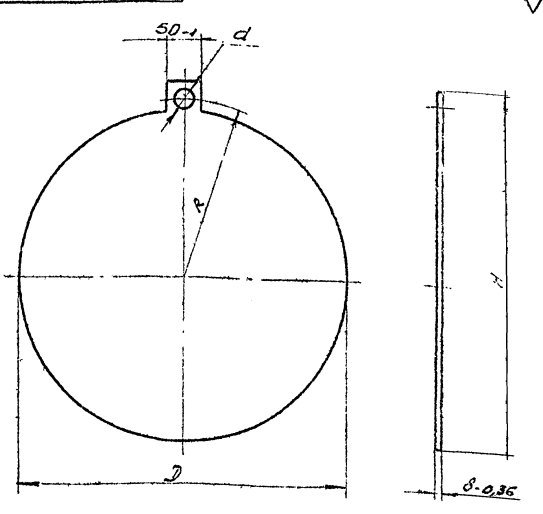

Обозначения	D, мм	R, мм	d, мм	H, мм	Масса, кг
УГМ 5.03	490-1,55	265,5±0,65	30+0,52	535-1,75	12,0
-01	720-2	385±0,7	40+0,62	780-2	26,0

Изм.	Лист	№ докум.	Подп.	Дата
Разраб.		Кудинов		10.82
Пров.		Герасимова		10.82
Т.контр.				
ГИП		Иосилевич		10.82
Н.контр.		Иосилевич		10.82
Утв.				

ТП 902-9-29.85 - УГМ 5.03

Заглушка

Лит. | Масса | Масштаб

см. табл. | —

Лист | Листов 1

В Ст3 сп4 ГОСТ 380-71

Институт Мосгазниипроект

20477-03 (10) Копировал: Формат А4

gost.e-ecolog.ru