ТИПОВОЙ ПРОЕКТ

902-9-29.65

ОТДЕЛЬНО СТОЯЩИЕ ПУНКТЫ УПРАВЛЕНИЯ ГАЗГОЛЬДЕРАМИ объемами 600, 1000, 3000 и 6000 м³

АЛЬБОМ 1

Газоснабжение, архитектурно-строительные решения, отопление и вентиляция

2Д422-81
Цена 2-98

Привязан

gost.e-ecolog.ru

ТИПОВОЙ ПРОЕКТ

902-9-29.85

ОТДЕЛЬНО СТОЯЩИЕ ПУНКТЫ УПРАВЛЕНИЯ ГАЗГОЛЬДЕРАМИ

ОБЪЕМАМИ 600, 1000, 3000 и 6000 м^3

СОСТАВ ПРОЕКТА

Альбом 1 Газоснабжение, архитектурно-строительные решения, отопление и вентиляция

Альбом 2 Электротехнические решения, автоматизация и технологический контроль.

Альбом 3 Нетиповые технологические конструкции

Альбом 4 Спецификации оборудования.

Альбом 5 Ведомости потребности в материалах.

Альбом 6 Сметы.

Альбом 1

Разработан институтами:

Союзводоканалпроект

Директор института Ю.Н.Андрианов

Главный инженер проекта А.М.Клеопова

Мосгазниипроект

Главный инженер института М.А.Маевский

Главный инженер проекта С.М.Жданов

Утвержден Госстроем СССР протоколом от 12.10.84 г. № ИИ-29

Введен в действие: в/о „Союзводоканалпроект" приказом № 119 от 7 мая 1985 г.

Привязан

Альбом 1

Типовой проект 902-9-29.85

СОДЕРЖАНИЕ АЛЬБОМА

№№ п/п	Лист	Наименование	Стр.
		Газоснабжение	
1	ГС-1	Общие данные.	3
2	ГС-2	Газоснабжение. План.	4
3	ГС-3	" Разрез 1-1.	5
4	ГС-4	" Разрез 2-2, 3-3.	6
5	ГС-5	" Схема газопровода.	7
6	ГС-6	" Спецификация.	8
7	ГС-7	" Спецификация.	9
		Архитектурно-строительные решения.	
8	АС-1	Общие данные (начало)	10
9	АС-2	Общие данные (окончание)	11
10	АС-3	План, разрезы, фасады.	12
11	АС-4	Планы расположения отверстий в стенах.	13
12	АС-5	Схема расположения элементов фундаментов.	14
13	АС-6	Фундамент Ф1, узлы I÷IV.	15
14	АС-7	Опалубка и армирование МК1.	16
15	АС-8	Опалубка и армирование МУ1, МУ2.	17
16	АС-9	Схема расположения плит покрытия.	18
17	АС-10	Схема расположения монорельса,	
		площадка обслуживания задвижек.	19
18	АС-11	Сетчатое ограждение вентобородо-	20
		вания. (начало).	

№№ п/п	Лист	Наименование	Стр.
19	АС-12	Сетчатое ограждение вентоборудования (окончание)	21
		Примененные документы марки АСИ	
20	АСИ-С1	Сетка арматурная С1	22
21	АСИ-С2	Сетка арматурная С2	22
22	АСИ-С3	Сетка арматурная С3	22
23	АСИ-МН1	Закладная деталь МН1	22
24	АСИ ДМ1 ДМ2	Дверь металлическая ДМ1, ДМ2.	23
25	АСИ ППИ1, ППИ2	Ограждение площадки ППИ1, ППИ2.	23
26	АСИ-БК1	Подкрановая балка	24
27	АСИ-РПП-6-16	Рама	24
28	АСИ-КР1	Кронштейн КР-1	25
29	АСИ-МИ2	Проушина МИ2	25
		Отопление и вентиляция	
30	ОВ-1	Общие данные.	26
31	ОВ-2	План, разрез, схема системы отопления,	
		схемы систем П1, В1, В2. Схема системы.	
		теплоснабжения установки П1.	27
32	ОВ-3	Установочные чертежи систем П1; В1, В2.	
		Схема узла ввода.	28

Инв. № подл. | Подпись и дата | Взам. инв. №

Привязан

Инв. №

Копировал: Шиляковская 20477-01 3 формат А2

Альбом 1

902-9-29.85

Типовой проект

Ведомость рабочих чертежей основного комплекта ГС

Лист	Наименование	Примечан.
1	Газоснабжение. Общие данные	
2	—"— План	
3	—"— Разрез 1-1	
4	—"— Разрезы 2-2, 3-3	
5	—"— Схема	
6,7	—"— Спецификация	

Ведомость ссылочных и прилагаемых документов

Обозначение	Наименование	Примечан.
	Ссылочные документы	
Серия 5.905-4	Установка устройства	
УКИП 2.00-01	для отбора импульса	
	давления на трубопроводе	
Серия 5.905-7	Футляр для прохода	
УГ 12.00.11	газопровода через	
	стену ф 426х6	
Серия 5.905-7	Футляр для прохода	
УГ 12.00.12	газопровода через стену	
	ф 630х7	
Серия 5.905-8	Подставка под газопровод	

Обозначение	Наименование	Примечан.
	Прилагаемые документы	
	Нетиповые технологические	
	конструкции	Альбом 3
- ГС.СО	Спецификация оборудования	Альбом 4
- ГС.ВМ	Ведомость потребности	
	в материалах	Альбом 5

Ведомость основных комплектов рабочих чертежей

Обозначение	Наименование	Примечан.
- ГС	Газоснабжение	Альбом 1
- АС	Архитектурно-строительные	
	решения	Альбом 1
- ОВ	Отопление и вентиляция	Альбом 1
- АМ	Электротехнические решения	Альбом 2
- АГС	Автоматизация газоснабже-	
	ния	Альбом 2

Кальководержатель

Серия 5.905-4 — Тбилисский филиал ЦИТП

Серия 5.905-7 — 380053, Тбилиси, 53

Серия 5.905-8 — Авчальское ш.; 86-а

Общие указания

Газопроводы, транспортирующие влажный газ, следует прокладывать с уклоном не менее 0,003 с установкой в низших точках устройств для удаления конденсата (дренажные штуцера). Для указанных газопроводов допускается предусматривать тепловую изоляцию.

Защиту от коррозии выполнять согласно требованиям СНиП II-37-76.

Газопроводы, прокладываемые по опорам при необходимости должны быть защищены от механических повреждений.

Материал труб для внутреннего газопровода применять согласно требованиям СНиП II-37-76.

При заказе запорной арматуры с фланцевым соединением необходимо в заказе-наряде указывать ответные фланцы, крепежные детали и прокладки.

Типовой проект разработан в соответствии с действующими нормами и правилами и предусматривает мероприятия, обеспечивающие взрывную, взрыво-пожарную и пожарную безопасность при эксплуатации здания

Главный инженер проекта Жданов

Инв.№ подл. | Подп. и дата | Взам.инв.№

Привязан

Инв.№

ТП 902-9-29.85 -ГС

Гл.инж.проекта	Марьевский		11.83	Отдельно стоящие пункты управления газгольдерами V=600, 1000, 3000 и 6000 м³	Стадия	Лист	Листов
ГИП	Жданов		11.83		Р	1	7
Нач.отд.	Бесфамильный		11.83				
Гл.спец.	Романов			Газоснабжение. Общие данные	Институт Мосгазниипроект		
Гл.к.гр.	Авраменович						
Н.контр.	Жданов		11.83				

20477-01 4

Копировал: Федорова Формат А2

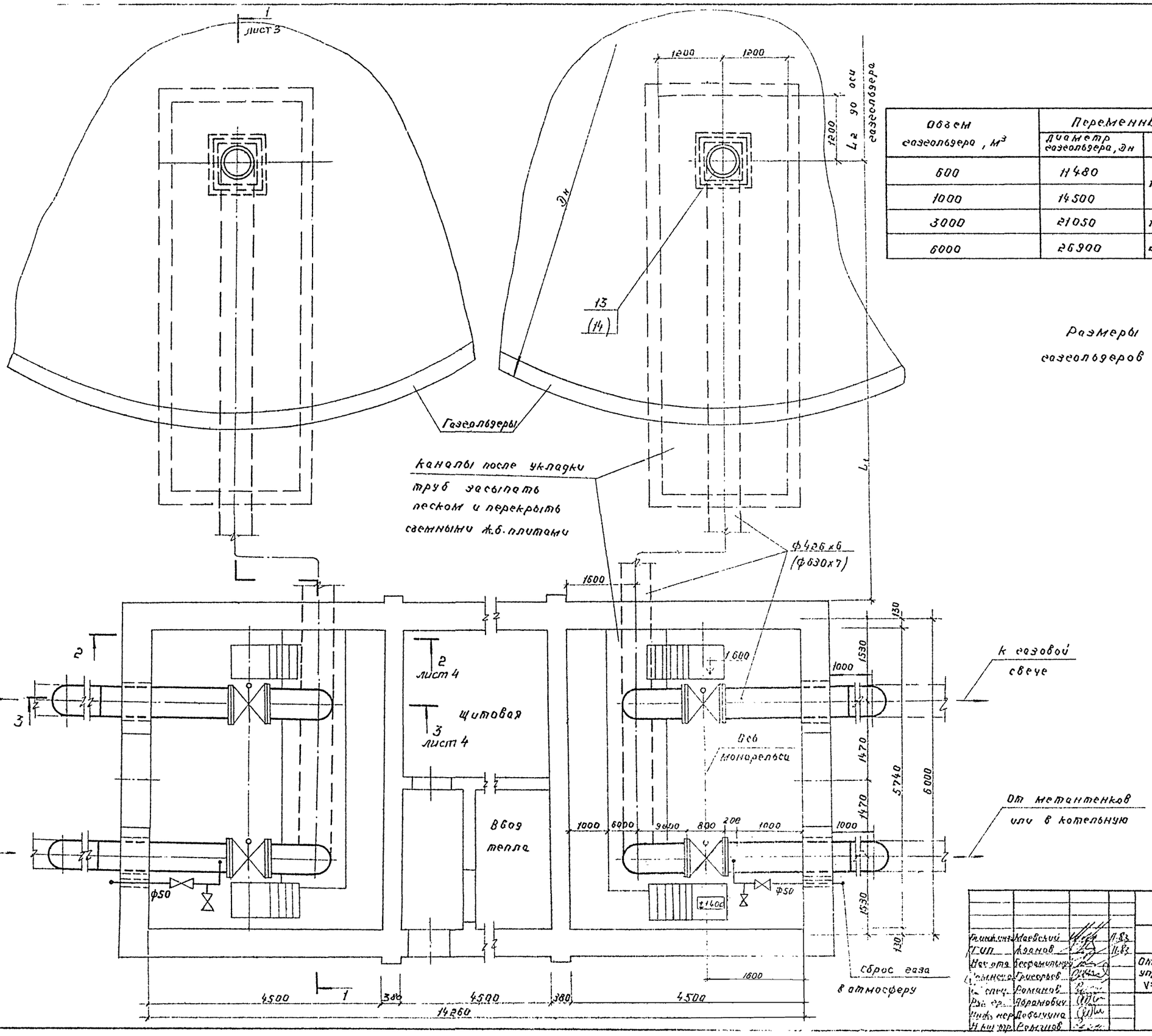

Объем газгольдера, $м^3$	Переменные данные мм				
	Диаметр газгольдера, Дн	L_1	L_2	H_1	H_1
600	11480	18250	3000	8740	7390
1000	14500		4500		
3000	21050	19175	6850	11150	9800
6000	26900	20200	8750	13100	11750

Размеры в скобках даны для газгольдеров $V = 3000\ м^3$ и $V = 6000\ м^3$.

Типовой проект 902-9-29.85 Альбом 1

Инв. № подл. | Подп. и дата | Взам. инв. №

Привязан

Инв. №

Гл. инж. инж.	Маевский		11.83
ГИП	Жданов		11.83
Нач. отд.	Бесфамильный		
Гл. инж.	Григорьев		
Гл. спец.	Романов		
Рук. гр.	Абрамович		
Инж. нер.	Добычина		
Н. инж. тр.	Романов		

ТП 902-9-29.85 -ГС

Отдельно стоящие пункты управления газгольдерами V=600, 1000, 3000 и 6000 $м^3$

Стадия	Лист	Листов
Р	2	

Газоснабжение. План

Институт Мосгазниипроект

Копировал: ф.ф 20477-01 5 Формат А2

Альбом 1

Типовой проект 902-9-29.85

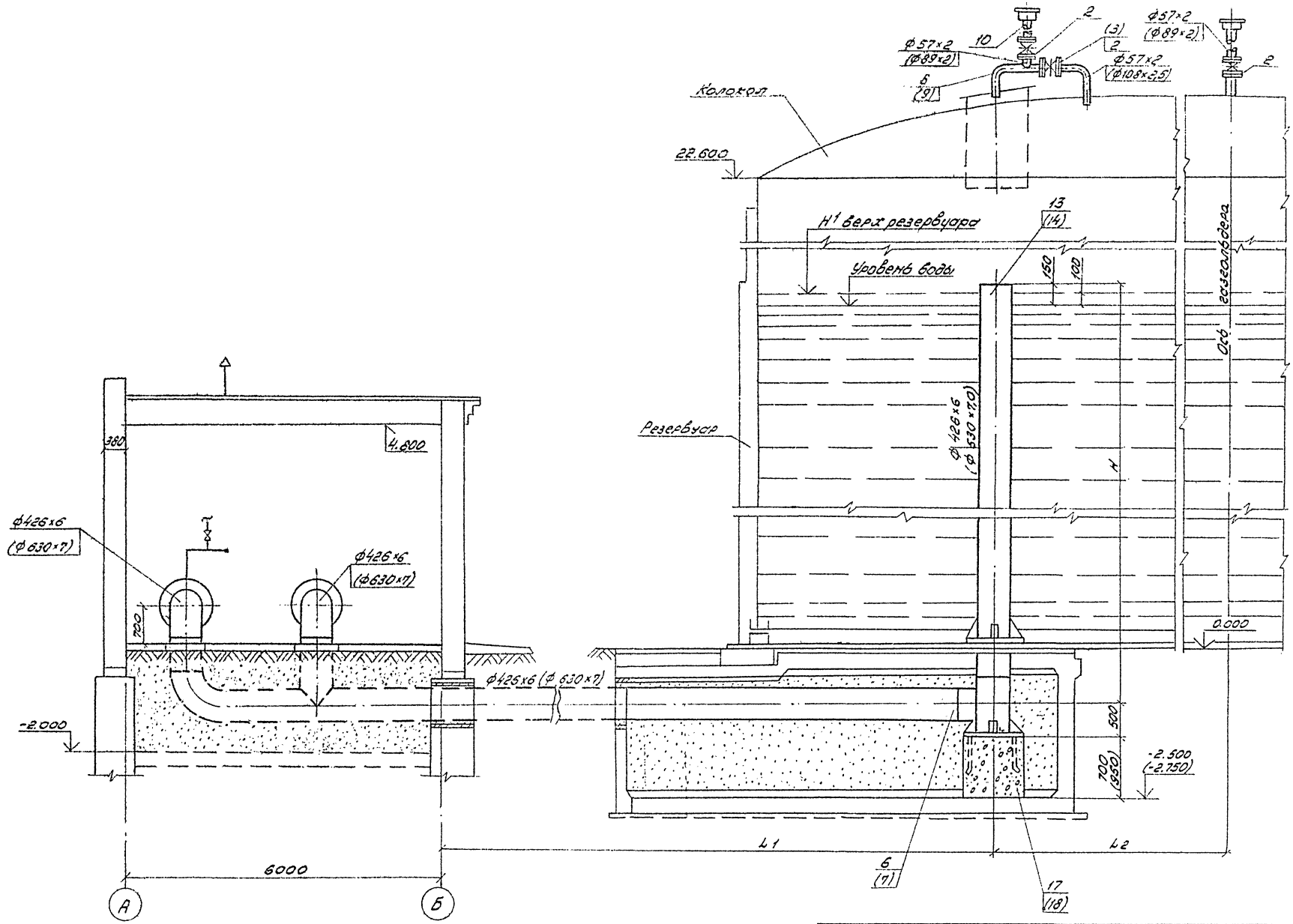

Размеры в скобках даны для газгольдеров V = 3000 м³ и V = 6000 м³

Гл.инж.ин	Маевский		11.83	ТП 902-9-29.85 -ГС
ГИП	Жданов		11.83	
Нач.отд.	Бесфамиль			Отдельно стоящие пункты управления газгольдерами V=600, 1000, 3000 и 6000 м³
Зам.нач.	Григорьев			
Гл.спец.	Романов			
Рук.гр.	Абрамович			Газоснабжение. Разрез 1-1
Инж.жен.	Науменко			
Н.контр.	Романов			

Стадия: Р | Лист: 3 | Листов:

Институт Мосгазниипроект

Привязан

Инв.№

20477-01 6

Копировал: Родин

Формат А2

Инв.№ подл. | Подп. и дата | Взам.инв.№

Типовой проект 902-9-29.85 Альбом 1

Разрез 2-2

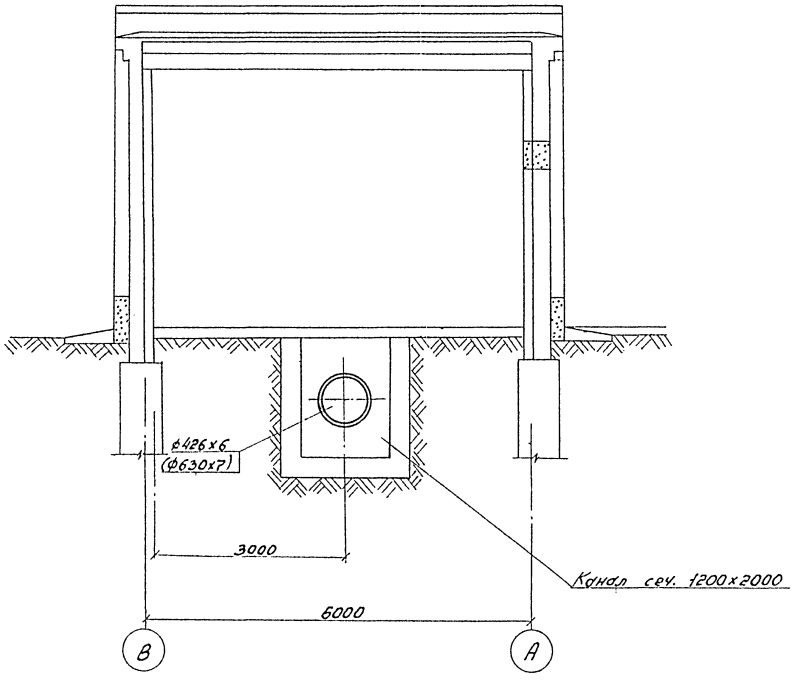

Разрез 3-3

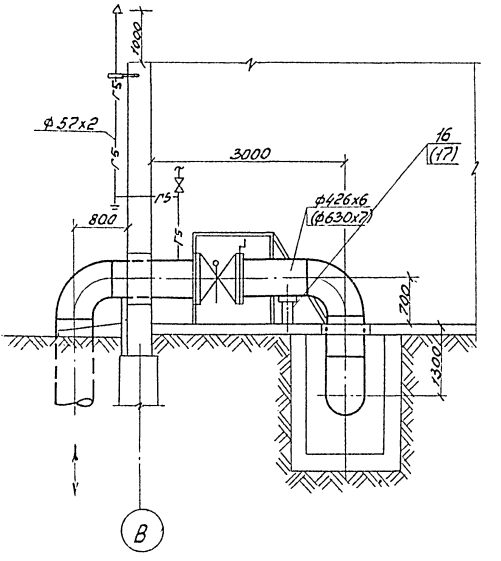

Привязан

Инв.№

				ТП 902-9-29.85 — ГС	
Гл.инж.пр.	Маневский		11.93		
ГИП	Жданов		11.93		
Нач.отд.	Бесфамильная			Отдельно стоящие пункты управления газгольдерами V=600, 1000, 3200 и 6000 м³	Стадия: Р; Лист: 4; Листов:
Зам.нач.	Григорьев				
Гл.спец.	Романов Б.				
Рук.гр.	Абрамович			Газоснабжение. Разрезы 2-2; 3-3	Институт Мосгазниипроект
Инжен.	Науменко				
Т.контр.	Романов				

Копировал: Гаврилова 20477-01 Формат А3

Инв.№ подл. | Подп. и дата | Взам.инв.№

Типовой проект 902-9-29.85 Альбом 1

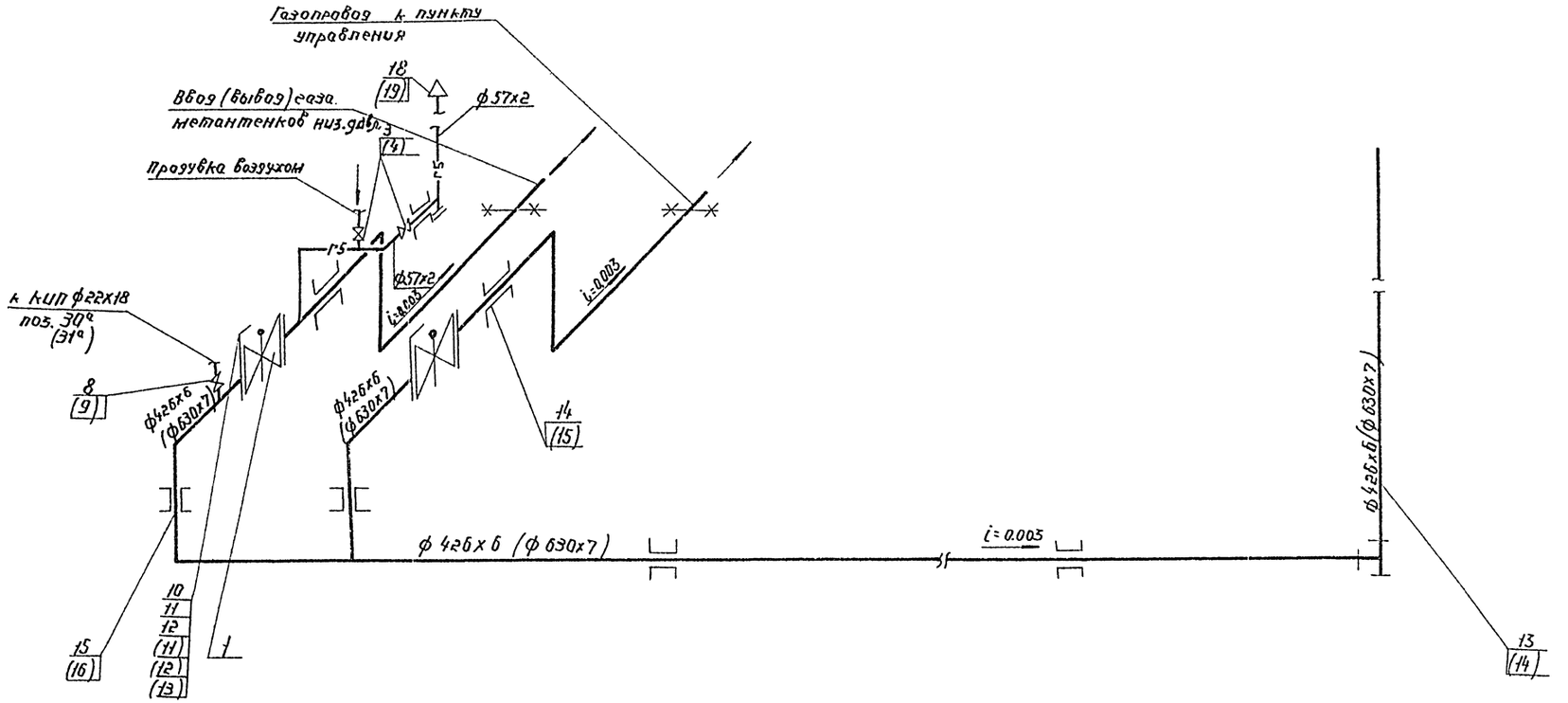

1. Схема повернута на 90°

2. Размеры в скобках даны для газгольдеров V = 3000 м³ и V = 6000 м³

Привязан

Инв. №

				ТП 902-9-29.85 — ГС	
Гл. инж.	Наевский		11.83		
ГИП	Жданов		11.83		
Эскиз.	Григорьев			Отдельно стоящие пункты управления газгольдерами V=600, 1000, 3000 и 6000 м³	Стадия: Р; Лист: 5; Листов:
Нач. отд.	Гесфанишвили				
Гл. спец.	Романов				
Рук. гр.	Абрамович			Газоснабжение. Схема газопровода.	Институт Мосгазниипроект
Инженер	Науменко				
Н. контр.	Романов				

Инв. № подл. | Подпись и дата | Взам. инв. №

Копировал: 20477-01 8 Формат А2

Типовой проект 902-9-29.85 Альбом 1

Поз.	Обозначение	Наименование	К-во	Масса ед. кг	Примечание
		Для газгольдера V=600м³			
1	Каталог ЦКБА	Задвижка 30с941нж1			
		Ду 400 Ру 1,6 (16)	2	780	
2	То же	Задвижка 30ч47бк4			
		Ду 50 Ру 0,6 (6)	3	18,8	
3	"	Кран 11ч36к Ду 50	2	3,4	
4		Трубопровод из			
		стальных электро-			
		сварных труб по			
		ГОСТ 10704-76 ф22х1,8	10	0,89	м
5		" ф57х2	17	2,7	м
6		" ф426х6	50	62,15	м
7		Ограничитель			
		поворота пробки			
		крана	-		
8	Серия 5.905-4	Установка устрой-			
	укип 2.00	ство для отбора			
		импульса давления			
		на трубопро-			
		воде	1	0,76	
9	Тип. пр. 7-07-03	Перепускное устрой-			
	ал. VII ТГД-4	ство и централь-			
		ная продувочная			
		труба на колоколе	1	89	
10	УГМ 5.00СБ	Специальный фланец			
		для разжима флан-			
		цевого соединения			
		в местах установки			
		заглушки Ду 400	2	31,00	Альбом 3
11	УГМ 5.00	Кольцо Ду 400	2	3,00	"
12	УГМ 5.03	Заглушка Ду 400	2	12,00	"
13	УГМ 4.00СБ	Газовый стояк	1	547,6	"
14	Серия 5.905-7	Футляр для прохода			
	УГ-12.00	газопровода			
		ф426х6 через стену	4	38,8	

Поз.	Обозначение	Наименование	К-во	Масса ед. кг	Примечание
15	УГМ 1.00	Футляр для прохода			
		газопровода ф426х6			
		через пол	2		Альбом 3
16	Серия 5.905-8	Подставка под га-			
		зопровод ф426х6	2		
17	То же	Стойка под трубу			
		ф426х6	1		
18	УГМ 1.01	Насадка для			
		свечи Ду 50	1	4,54	Альбом 3

Поз.	Обозначение	Наименование	К-во	Масса ед. кг	Примечание
		Для газгольдера V=1000м³			
1	Каталог ЦКБА	Задвижка 30с941нж1			
		Ду 400 Ру 1,6 (16)	2	780	
2	То же	Задвижка 30ч47бк4			
		Ду 50 Ру 0,6 (6)	3	18,8	
3	"	Кран 11ч36к Ду 50	2	3,4	
4		Трубопровод из			
		стальных электро-			
		сварных труб по			
		ГОСТ 10704-76 ф22х1,8	10	0,89	м
5		" ф57х2	17	2,7	м
6		" ф426х6	50	62,15	м
7		Ограничитель			
		поворота пробки			
		крана	-		

Поз.	Обозначение	Наименование	К-во	Масса ед. кг	Примечание
8	Серия 5.905-4	Установка устрой-			
	укип 2.00	ство для отбора			
		импульса давления			
		на трубопроводе	1	0,76	
9	Тип. пр. 7-07-2.5	Перепускное устрой-			
	ал. III ТХ-21	ство над газовым			
		стояком и цент-			
		ральная продувоч-			
		ная труба			
		на колоколе	1	89	
10	УГМ 5.01	Специальный			
		фланец для раз-			
		жима фланцевого			
		соединения в			
		местах установки			
		заглушки Ду 400	2	31,00	Альбом 3
11	УГМ 5.00	Кольцо Ду 400	2	3,0	"
12	УГМ 5.00	Заглушка Ду 400	2	12,0	"
13	УГМ 4.00	Газовый стояк	1	547,6	"
14	Серия 5.905-8	Футляр для про-			
	УГ-12-00.	хода газопровода			
		ф426х6			
		через стену	4	38,8	
15	УГМ 1.01	Футляр для прохо-			
		да газопровода			
		ф426х6 через			
		пол	2		Альбом 3
16	Серия 5.905-8	Подставка под			
		газопровод			
		ф426х6	2		
17	То же	Стойка под			
		трубу ф426х6	1		
18	УГМ 2.00СБ	Насадка для			
		свечи Ду 50	1	4,54	Альбом 3

Привязан

Инв. № подл. | Подп. и дата | Взам. инв. №

Инв. № подл.

				ТП 902-9-29.85 -ГС
ГИП	Жданов		11.85	
Нач. отд.	Брахмильевич		11.85	Отдельно стоящие пункты управления газгольдерами V=600, 1000, 3000 и 6000 м³
Зам. нач.	Григорьев			Стадия: Р; Лист: 6; Листов:
Гл. спец.	Романов			
Рук. гр.	Абрамович			Газоснабжение, Спецификация
Инженер	Науменко			Институт Мосгазниипроект
Н. контр.	Романов			

20477-01 9 Копировал: Гаврилова Формат А2

Типовой проект 902-9-29.85 Альбом 1

Поз.	Обозначение	Наименование	К-во	Масса ед. кг	Примечание
		Для газгольдера V=3000м³			
1	Каталог ЦКБА	Задвижка МА 11021.01			
		Ду 600 Ру 1,6 (16)	2	2100	
2	"	Задвижка 30ч47бк4			
		Ду 80 Ру 0,6 (6)	2	33,9	
3	"	То же Ду 100	1	44,8	
4	"	Кран 11ч3бк Ду 50	2	3,4	
		Трубопровод из			
		стальных электро-			
		сварных труб			
5		ГОСТ 10704-76 ф 22 х 1,8	10	0,89	м
6		" ф 57х2	10	2,71	м
7		" ф 630 х 7	50	107,54	м
8		Ограничитель			
		поворота пробки			
		крана	–		
9	Серия 5.905-4	Установка устрой-			
	укип. 2.00	ства для отбора			
		импульса давления			
		на трубопроводе	1	0,76	
10	Тип. пр. 7-07-05	Перепускное устрой-			
	ал. VII ТГД-4 л.26	ство и централь-			
		ная продувочная			
		труба на колоколе	1	8,9	
11	УГМ 5.01	Специальный фла-			
		нец для разжима			
		фланцевого соедине-			
		ния в местах уста-			
		новки заглушки Ду600	2	80.30	Альбом 3
12	УГМ 5.00	Кольцо Ду 600	2	6,5	"
13	УГМ 5.00	Заглушка Ду 600	2	26,0	"
14	УГМ 4.00	Газовый стояк	1	1230,6	"
15	Серия 5.905-7	Футляр для прохода			
	УГ. 12.00	газопровода			
		ф630х7 через стену	4	46,4	

Поз.	Обозначение	Наименование	К-во	Масса ед. кг	Примечание
16	УГМ.1.01	Футляр для про-			
		хода газопровода			
		ф 630х7 через пол	2		Альбом 3
17	Серия 5.905-8	Подставка под			
		газопровод			
		ф 630 х 7	2		
18	То же	Стойка под трубу			
		ф 630	1		
19	УГМ 2.00СБ	Насадка для свечи			
		Ду 50	1	4,54	Альбом 3

Поз.	Обозначение	Наименование	К-во	Масса ед. кг	Примечание
		Для газгольдера V=6000м³			
1	Каталог ЦКБА	Задвижка МА 11021.01			
		Ду 600 Ру 1,6 (16)	2	2100	
2	"	Задвижка 30ч47бк4			
		Ду 80 Ру 1,6 (16)	2	33,9	
3	"	То же Ду 100 "	1	44,8	
4	"	Кран 11ч3бк Ду 50	2	3,4	
		Трубопровод из сталь-			
		ных электросварных			
		труб ГОСТ 10704-76			
5		ф 22 х 1,8	10	0,89	м
6		" ф 57 х 2	10	2,7	м
7		" ф 630 х 7	50	107,54	м
8		Ограничитель пово-			
		рота пробки крана	–		

Марка поз.	Обозначение	Наименование	К-во	Масса ед. кг	Примечание
9	Серия 5.905-4	Установка устрой-			
	укип 2.00	ства для отбора			
		импульса давления			
		на трубопроводе	1	0,76	
10	Тип. пр. 707-2-7	Перепускное устрой-			
		ство над газовым			
		стояком газгольдера			
		и центральная			
		продувочная труба	1		
11	УГМ 5.01	Специальный фланец			
		для разжима фланце-			
		вого соединения			
		в местах установки			
		заглушки Ду 600	2	80,30	Альбом
12	УГМ 5.00	Кольцо Ду 600	2	6,5	
13	УГМ 5.00	Заглушка Ду600	2	26,0	
14	УГМ 4.00	Газовый стояк	1	1440,3	
15	Серия 5.905-7	Футляр для прохода			
	УГ. 12.00	газопровода			
		ф 630х7 через стену	4	46,4	
16	УГМ1.01	Футляр для прохода			
		газопровода			
		ф 630х7 через пол	2		Альбо
17	Серия 5.905-8	Подставка под			
		газопровод ф 630х7	2		
18	То же	Стойка под трубу			
		ф 630х7	2		
19	УГМ 2.00СБ	Насадка для свечи			
		Ду 50	1	4,54	Альбо

Привязан

Инв. №

ТП 902-9-29.85 -ГС

ГИП	Жданов		11-83
Нач.отд.	Бесфамильный		11-83
Зам.нач.	Григорьев		
Гл.спец.	Романов		11-83
Рук.гр.	Абрамович		
Инженер	Науменко		
Н.контр.	Романов		

Отдельно стоящие пункты управления газгольдерами V=600, 1000, 3000 и 6000 м³

Стадия	Лист	Лист
Р	7	

Газоснабжение Спецификация.

Институт Мосгазниипроект

20477-01 10 Копировал: Гаврилова Формат А

Инв. № подл. | Подп. и дата | Взам. инв. №

Альбом I

Типовой проект 902-9-29.85

Ведомость рабочих чертежей основного комплекта

Лист	Наименование	Примечание
1	Общие данные (начало)	
2	Общие данные (окончание)	
3	План, разрезы, фасады	
4	Планы расположения отверстий в стенах	
5	Схема расположения элементов фундаментов	
6	Фундамент Ф1. Узлы I÷IV.	
7	Опалубка и армирование МК1	
8	Опалубка и армирование МУ1, МУ2	
9	Схема расположения плит покрытия	
10	Схема расположения манорельса, площадки обслуживания задвижек	
11	Сетчатое ограждение оборудования (начало).	
12	Сетчатое ограждение вентоборудования (окончание)	

Ведомость ссылочных и прилагаемых документов

Обозначение	Наименование	Примечание
1	2	3
	Ссылочные документы	
Гост 12506-81	Окна деревянные для зданий промышленных предприятий	
Гост 6629-74*	Двери деревянные для жилых и общественных зданий	
Гост 8717-81	Ступени железобетонные и бетонные	
Гост 13579-78	Блоки бетонные для стен подвалов	
Серия 2.435-6, в.1	Противопожарные двери и ворота промышленных зданий	
Серия 2.430-3. в.1,2,3	Типовые архитектурно-строительные детали промышленных зданий с кирпичными стенами	
Серия 1.138-10, в.1,2	Перемычки железобетонные для зданий с кирпичными стенами	
Серия 1.459-2, в.1,2	Стальные лестницы, переходные площадки и ограждения	
Серия 1.431-10, в.0.1	Перегородки консольные сетчатые стальные	
Серия 1.141-10, в.2	Предварительно напряженные панели перекрытий железобетонные многопустотные из легких бетонов	
Серия 1.415-1, в.1	Железобетонные фундаментные балки для стен производственных зданий	
Серия 1.494-24, в.1	Стаканы для крепления крышных вентиляторов, дефлекторов и зонтов	
Серия. 3.006-2, в.1	Сборные железобетонные каналы и тоннели из лотковых элементов	
Серия 3.400-6/76	Унифицированные закладные детали сборных железобетонных конструкций инженерных сооружений промышленных предприятий	
Серия 4.905-7/77	Узлы и детали крепления газопроводов	
Серия 1.112-5, в.1	Плиты железобетонные для ленточных фундаментов	
	Прилагаемые документы	
т.п 902 АС ВМ1, ВМ2	Ведомости потребности в материалах	

1	2	3
	Прилагаемые документы	
т.п. 902- АСИ-С1	Сетка арматурная	В архив сдается
-С2	То же	то же
-С3	"	"
-БК1	Подкрановая балка	"
-РПП-6-16	Рама	"
-МН1	Закладная деталь	"
-ДМ1, ДМ2	Дверь металлическая	"
-ППИ1, ППИ2	Ограждение площадки	"
-КР1	Кронштейн	"
-МИ1	Изделие металлическое МИ1	
-МИ2	Проушина МИ2	

Ведомость спецификаций

Лист	Наименование	Примечание
2	Спецификация элементов	
3	Ведомость перемычек	
4	Спецификация изделий	
5	Спецификация к схеме расположения элементов фундаментов	
7	Спецификация к схеме расположения плит покрытия МК1	
8	Спецификация на монолитные участки МУ1, МУ2	
9	Спецификация к схеме расположения плит покрытия и каналов	
10	Спецификация элементов	
11,12	Спецификация элементов	

Рабочие чертежи марки АС выполнены в соответствии с действующими строительными нормами и правилами проектирования, которые предусматривают мероприятия в строительной части, обеспечивающие взрывную, взрывопожарную и пожарную безопасность при соблюдении установленных правил безопасности при эксплуатации здания.

Главный инженер проекта / Клеопова /

Взам. инв. № | Подпись и дата | Инв. № подл.

Привязан

Инв. №

Нач. отд.	Филатов		
Н. контр.	Петрова		
Гип. стр.	Сергеев		
Инженер	Петрова		

Т.П. 902-9-29.85-АС

Отдельно стоящие пункты управления газгольдерами V= 600, 1000, 3000, 5000 куб.м

Стадия Р | Лист 1 | Листов 12

Общие данные (начала)

Госстрой СССР Союзводоканалпроект г. Москва

Копировал Синицына

20417-01 11 Формат А

Альбом I

Типовой проект 902-9-29.85

Ведомость отделки помещений.

Экспликационный номер и наименование помещения по чертежу плана		Потолок		Стены и перегородки		Отделка низа стен и перегородок (панелей)	
		Штукатурка или затирка	Окраска	Штукатурка или затирка	Окраска или облицовка	Окраска или облицовка	Высота мм.
1	Помещение газового оборудования.	Расшивка швов между плитами	Эмульсионная окраска	Штукатурка известковым раствором	Эмульсионная окраска	— —	—
2	Тамбур	—"—	—"—	—"—	—"—	Масляная окраска	2100
3	Ввод тепла	—"—	Известковая побелка.	Кладка стен с подрезкой швов.	Известковая побелка	—	—
4	Щитовая	—"—	Эмульсионная окраска	Штукатурка известковым раствором.	Эмульсионная окраска.	—	—

Экспликация полов

Наименование или номер помещения по проекту	Тип пола по проекту.	Схема пола или N узла по серии	Элементы пола и толщина, мм.	Площадь пола, м²
1. Помещение газового оборудования. 2. Тамбур 3. Ввод тепла.	1	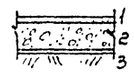	1. Покрытие—цементно-песчаный раствор марки 200 — 20 мм 2. Подстилающий слой из бетона марки 100 — 100 мм 3. Основание—уплотненный с щебнем грунт	62.0
4. Щитовая	2	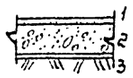	1. Покрытие — мозаичное шлифованное — 20 мм 2. Подстилающий слой. из бетона марки 200—100 мм 3. Основание—уплотненный с щебнем грунт	13.0

Спецификация перемычек.

Обозначение	Наименование	Колич., шт. t°= -20°	Колич., шт. t°= -30° и -40°	Масса ед., кг	Примечания
1.138-10, вып.1	1ПР38-18.12.22у	4	4	125.0	
То же	1ПР38-12.12.22у	1	1	75.0	
—"—	1ПР3-19.12.14	14	20	75.0	
—"—	1ПР1-12.12.14	2	3	50.0	
—"—	1ПР1-12.12.6	27	27	25.0	

Спецификация элементов заполнения проемов окон

Марка позиции	Обозначение	Наименование.	Кол.	Масса ед.кг.	Примечание
ОК-1	12506-81	Оконный блок НС1-94	4	—	

Спецификация стекла

Наименование остекленного изделия.	Марка остекленного изделия	Размеры в мм. Высота	Размеры в мм. Ширина.	Колич. штук на все блоки	Примечание.
Оконный блок ОК-1 (шт.4)	НС1-94	975	625	16	ГОСТ 111-76

Спецификация элементов заполнения проемов дверей.

Марка позиции	Обозначение	Наименование	Кол.	Масса	Примечание
1	Серия 2.435-6.8.1	Дверной блок ЛДУ-3	2	—	
2	То же	То же ЛДУ-6	1	—	
3	ГОСТ 14624-69	—"— Д37-л	2	—	

План кровли

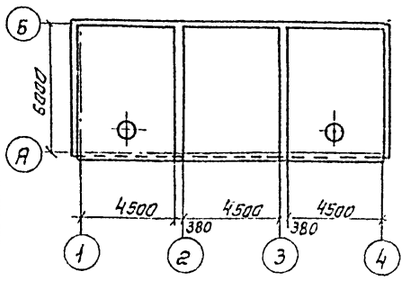

План полов

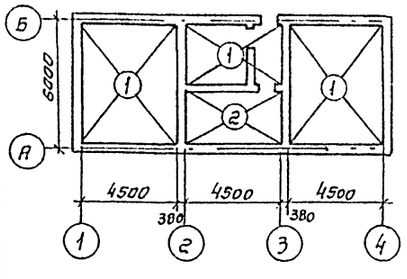

Схема расчетных нагрузок на отм -0.030

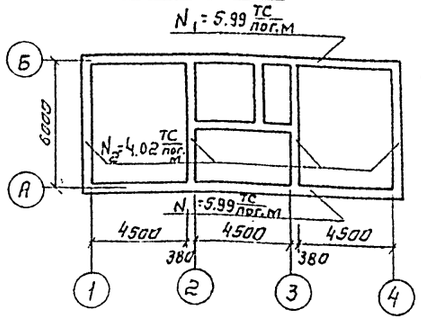

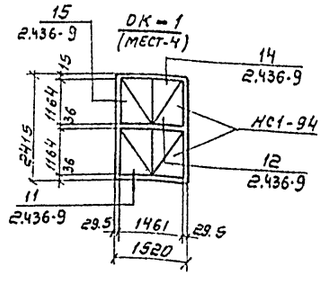

Таблица размеров наружных стен и утеплителя.

t°	Толщина кирпичной кладки, мм а	Толщина кирпичной кладки, мм б	Толщина керамзитобетона γ=500кг/м³ мм	м²
-20°С	250	380	100	
-30°С	380	510	160	
-40°С	380	510	200	

Основные строительные показатели

Наименование	Ед. изм.	Количество для t° -20°С	Количество для t° -30°С -40°С
Площадь застройки	м²	95.2	99.8
Строительный объем	м³	532.9	559.1
Общая площадь	м²	73.5	73.5

Ведомость объемов сборных бетонных и железобетонных конструкций

	Наименование группы элементов конструкций	Код.	Кол., м³	Примечание
1	Плиты железобетонные для.			
	ленточных фундаментов	581300	3.89	
2	Блоки бетонные для стен подвалов	583500	13.95	
3	Балки фундаментные	582400	5.60	
4	Плиты покрытия	584200	6.10	
5	Колонны	582100	0.80	
6	Элементы колодцев	585500	0.48	
7	Перемычки	582800	1.16	

1. За отметку 0.000 условно принята отметка чистого пола помещения газового оборудования, что соответствует абсолютной отм. ☐
2. Кладку стен выполнять из красного кирпича пластичного прессования марки 75 на растворе М25, с фасадной стороны под расшивку швов.
3. Внутри здания кладку наружных стен выполнять в пустошовку, за исключением неоштукатуриваемого помещения ввода тепла, где кладку выполнять с подрезкой швов.
4. Закладные детали и отверстия в стенах показаны на АС л.4.
5. При кладке простенков и карнизов, а также в местах завелки кровли заложить деревянные просмоленные пробки для крепления оконных и дверных блоков, костылей карнизного слива и кровельного фартука.
6. Жалюзийные решетки, площадки и ограждения окрасить масляной краской за 2 раза.
7. Окна и двери окрасить масляной краской в светло-коричневый цвет за 2 раза со шпаклевкой.

Привязан

Инв. №

Инв. № подл. | Подпись и дата | Взам. инв. №

Нач. отдела	Филатов		
Норм. контр.	Н. Петрова		
Гип. стр.	Сергеев		
Вед. инж.	Демина		
Ст. инж.	Ролина		

ТП 902-9-29.85-АС

Отдельно стоящие пункты управления газгольдерами V=600; 1000, 3000, 6000 куб.м

Стадия Р | Лист 2 | Листов

Общие данные (окончание)

Госстрой СССР Союзводоканалпроект г. Москва

Копировал Синицына

20477-01 12

Формат А2

Альбом 1

Типовой проект 902-9-29.85

Фасад 1-4

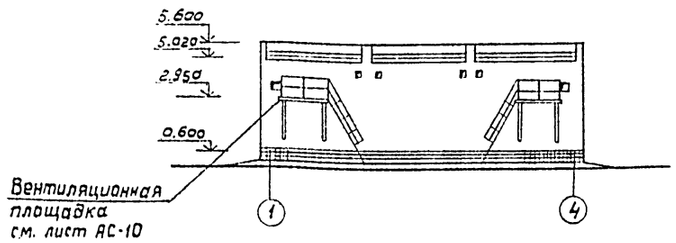

Фасад А-Б

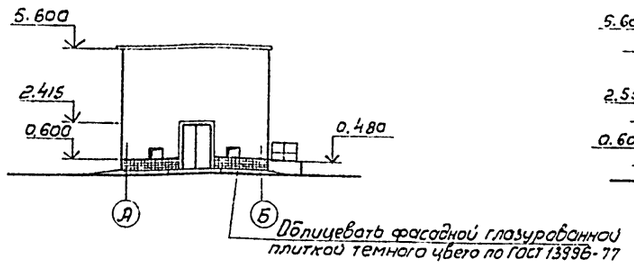

Фасад 4-1

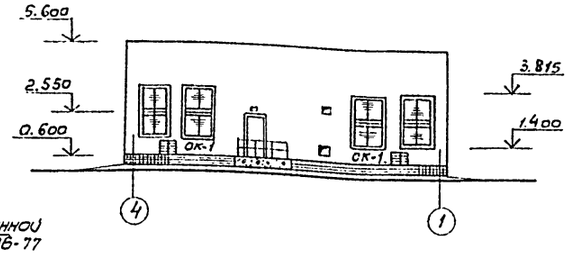

Экспликация помещений

N	Наименование	Площ. пом.	Категория производства по взрыву и пож. опасности
1	Помещение газового оборудования	2×25.8	„А"
2	Тамбур.	3.5	„Д"
3	Ввод тепла.	6.8	„Д"
4	Щитовая	12.8	„Д"
	Всего:	74.7	

Разрез 1-1

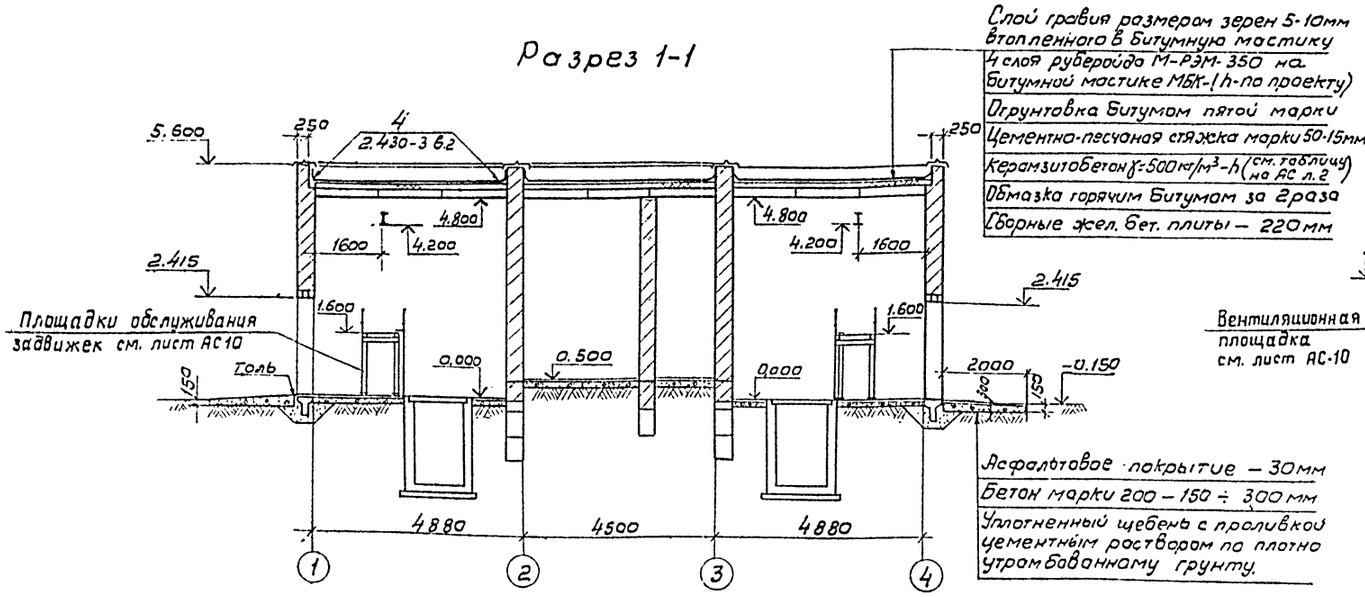

Разрез 2-2

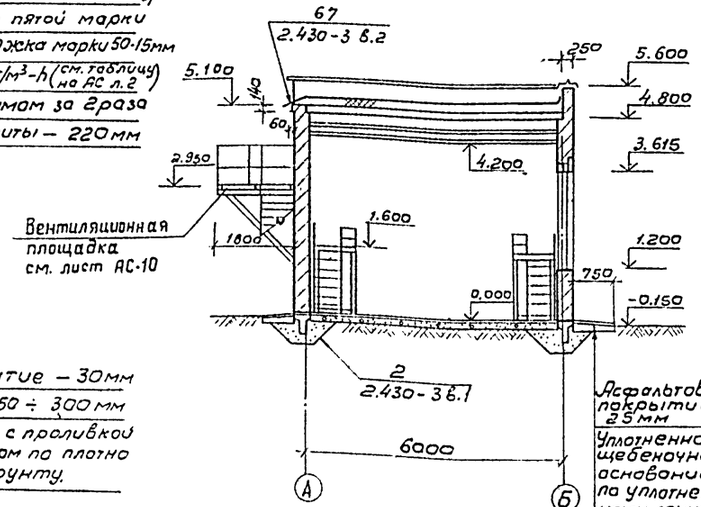

Ведомость перемычек.

Тип	Схема сечения: Для t°=-20°	Схема сечения: Для t°=-30°; -40°
ПР1 (шт.2)	1ПР38-18.12.22У; 1ПР3-19.12.14	1ПР38-18.12.22У; 1ПР3-19.12.14
ПР2 (шт.1)	1ПР38-12.12.22У; 1ПР1-12.12.14	1ПР38-12.12.22У; 1ПР1-12.12.14
ПР3 (шт.2)	1ПР3-19.12.14	1ПР3-19.12.14
ПР4 (шт.9)	1ПР1-12.12.6	1ПР1-12.12.6

План

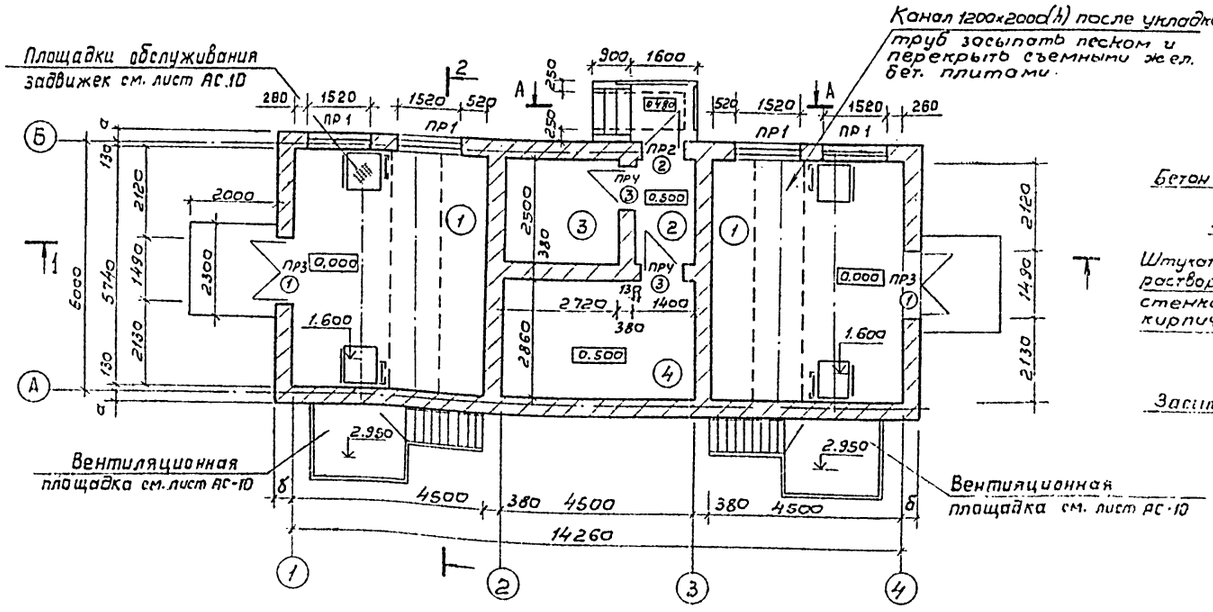

А – А

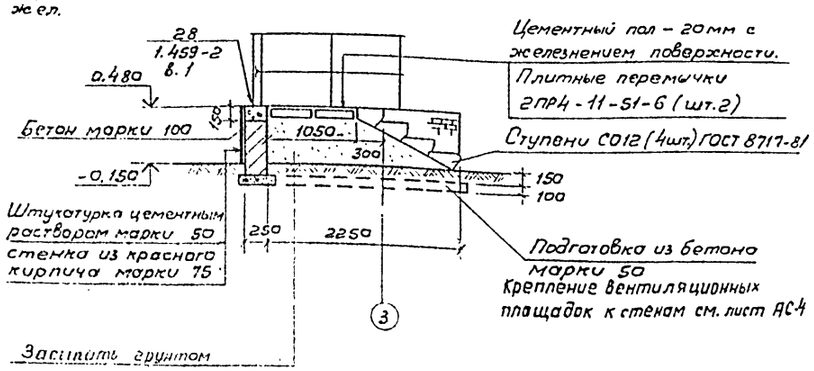

Ведомость проемов дверей и окон

Марка	Размер проема в кладке
1	1490 × 2415
2	960 × 2050
3	1020 × 2080
ОК-1	1520 × 2415

Таблицу размеров толщин стен, обозначенных буквами и основные примечания см. на АС л.2

Согласовано

Инв. N подл.	Подпись дата	Взам. инв. N	Отдел N 5	Евгеньев	
			Отдел N 6	Аверьянов	
			Мосгазниипроект	Храпов	

Нач. отд.	Филатов		
Нар. конт.	Н. Петрова		
Гип отд.	Сергеев		
Вед. инж.	Демина		
Ст. инж.	Ролина		

Привязан

Инв. N

ТП 902-9-29.85-АС

Отдельно стоящие пункты управления газгольдерами V=600, 1000, 3000, 6000 куб. м.

Стадия	Лист	Листов
Р	3	

План, разрезы, фасады.

ГОССТРОЙ СССР СОЮЗВОДОКАНАЛПРОЕКТ г. Москва

План расположения отверстий и закладных деталей в стенах

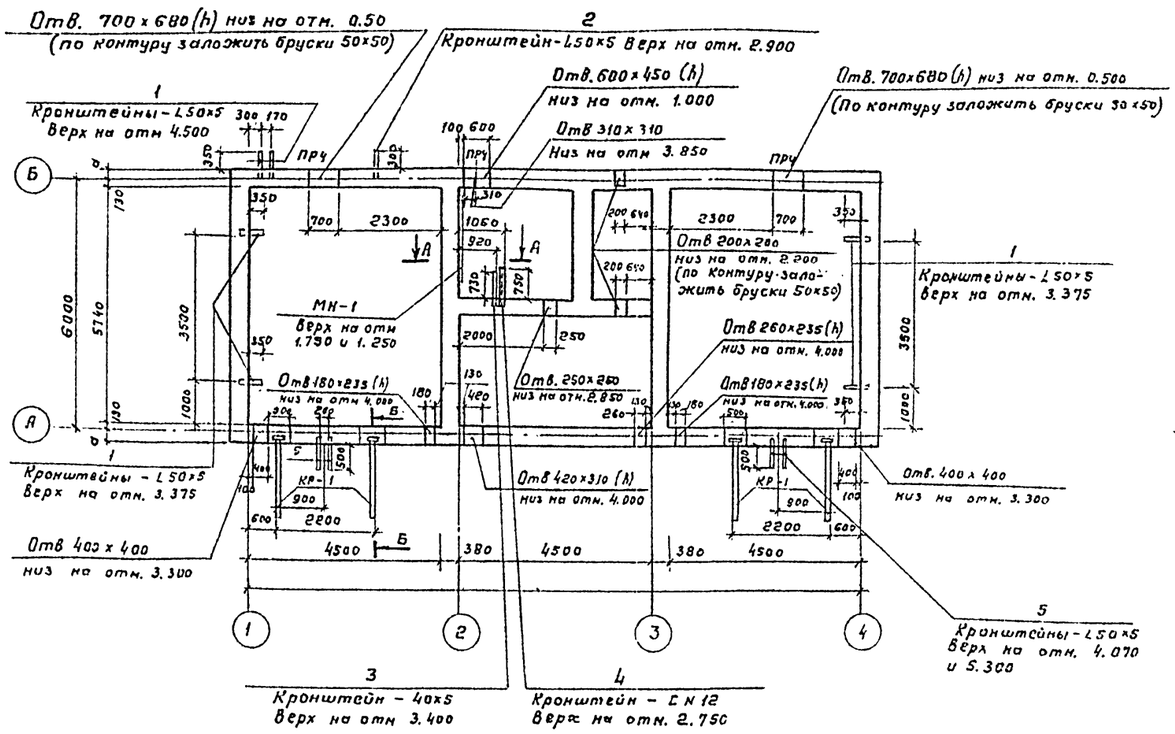

А-А

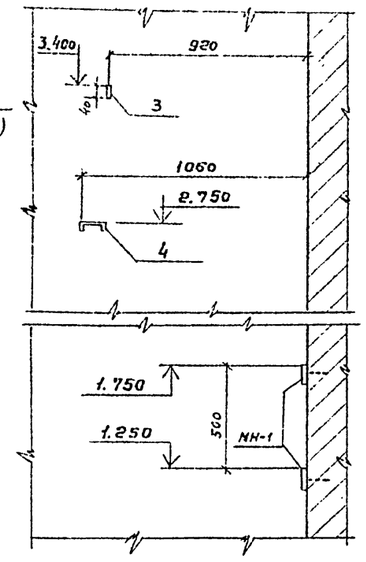

Б-Б

Таблица отверстий для прохода газопроводов в стенах пункта управления газгольдерами.

Марка отверстия	Размеры отверстия	Отметка низа отверстия	Примечания
Д-1	600×600	0,400	Для V=600м³; V=1000м³
	800×800	0.300	Для V=3000м³; V=6000м³
Д-2	150×150	1.635	Для V=600м³; V=1000м³
	250×250	1.575	Для V=3000м³; V=6000м³

Спецификация изделий

Марка	Обозначение	Наименование	Кол. шт	Масса ед. кг	Примечание
1	ГОСТ 8509-72*	L 50×5; ℓ = 600	6	2.3	
2	То же	L 50×5; ℓ= 550	1	2.1	
3	ГОСТ 103-76	-40×5; ℓ=1000	1	1.6	
4	ГОСТ 8240-72	[12; ℓ= 1000	1	10.4	
МН-1	Т.П. 902-АСИ-МН1	Закладная деталь	2	13.2	
КР-1	Т.П. 902-АСИ-КР1	Кронштейн	4	97.0	
5	ГОСТ 8509-72*	L50×5 ℓ 750	8	2.83	

План расположения отверстий для прохода газопровода

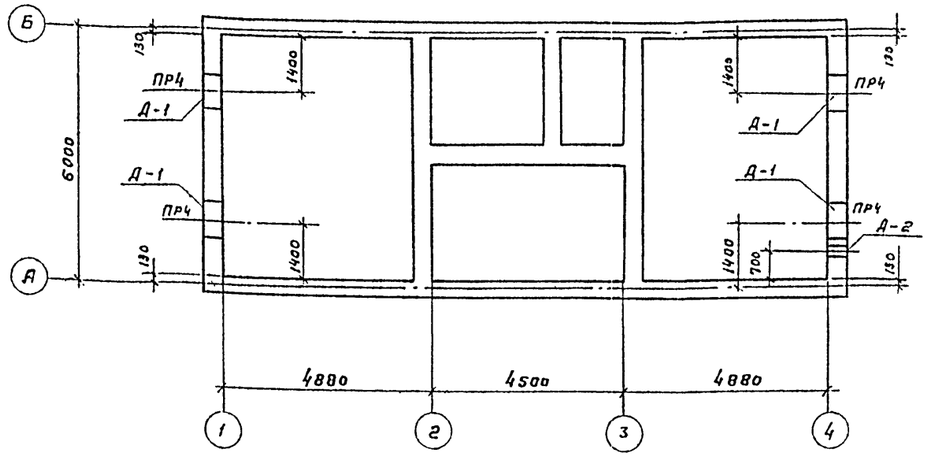

Перемычки ПР4 учтены на АС л. 3.

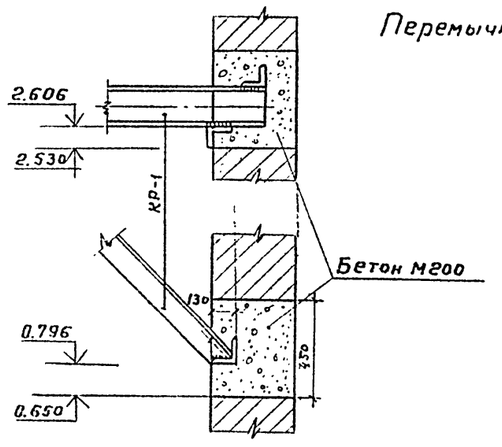

Согласовано
Отдел №5 Ефимов
Отдел №16 Абатнов
Инв. № подл. | Подпись и дата | Взам. инв. №

Привязан

Инв. №

Нач. отд.	Филатов	
Норм. конт.	Н. Петрова	
Гип. стр.	Сергеев	
Вед. инж.	Демина	
Ст. инж.	Ролина	

Т.П. 902-9-29.85-АС

Отдельностоящие пункты управления газгольдерами V=600, 1000, 3000, 6000 куб. м.

Стадия	Лист	Листов
Р	4	

Планы расположения отверстий в стенах.

Госстрой СССР
Союзводоканалпроект
г. Москва

20477-01 14

Копировал Гольденбаум

Альбом 1

Типовой проект 902 - 9-29.85

1-1

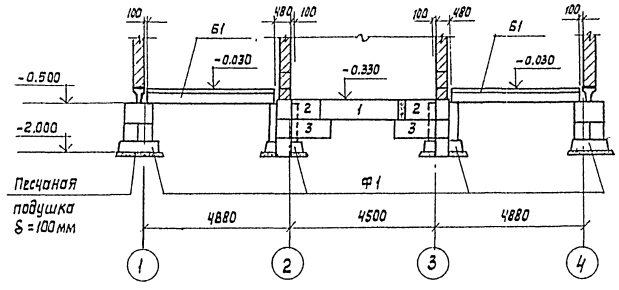

2-2

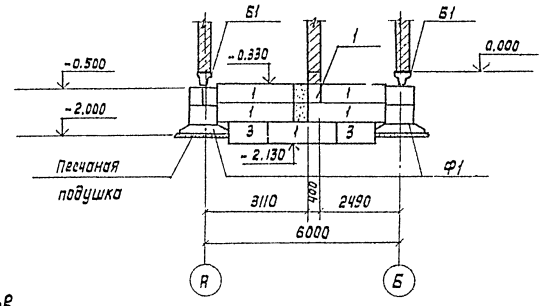

Схема расположения элементов фундаментов

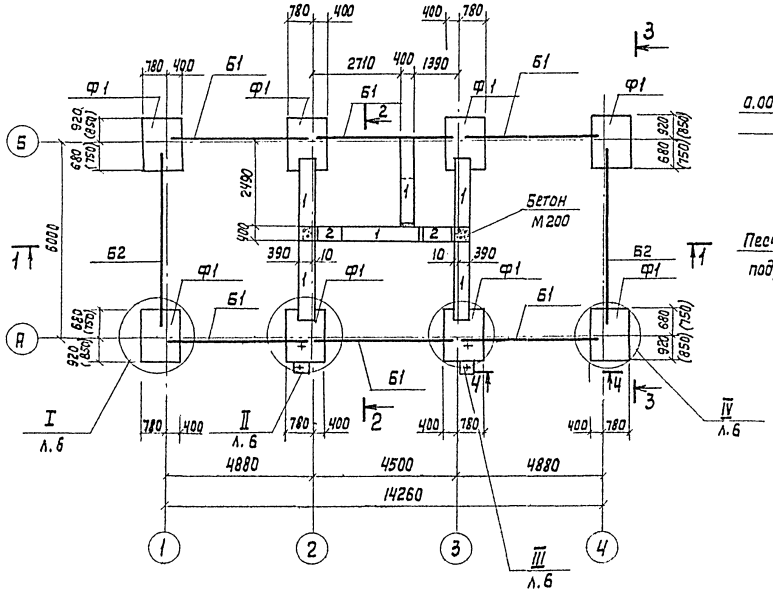

3-3

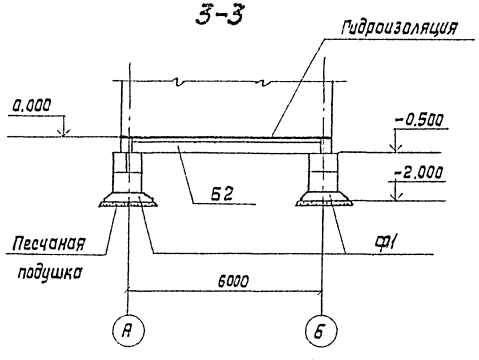

Спецификация к схеме расположения элементов фундаментов

Марка, поз.	Обозначение	Наименование	t° -20°	t° -30°÷-40°	Масса ед. кг	Прим.
Ф1	т.п. 902- АС л.6	Фундамент	8	8	—	
Б1	Серия 1.415-1, В.1	Фундаментная балка ФБ 6-15	6		1300,0	
Б1	То же	То же ФБ6-32		6	1600,0	
Б2	"	" ФБ6-28		2	2200,0	
Б2	"	" ФБ6-11	2		1800,0	
1	ГОСТ 13579-78	Блок ФБС 24.4.6-Т	12	12	1300,0	
2	То же	То же ФБС 9.4.6-Т	34	34	470.0	
3	"	" ФБС 12.4.6-Т	7	7	640	
4	Серия 1.112-5, В.1	Плита ФЛ16.12-1	8	8	1215.0	
5		Шпилька М12 ℓ-400	4	4	0.360	
6		Гайка М12 ГОСТ 5915-70*	4	4	0.012	
		Материалы				
		Бетон М150	2.02	2.02		$м^3$
		Бетон М200	1.44	1.44		$м^3$

1. В основании сборных фундаментов устраивается песчаная подушка δ=100мм.
2. Фундаментные балки укладываются на цементном растворе М200.
3. Размеры в скобках даны для t°=-20°
4. Обратную засыпку пазух фундаментов и под полы вести с послойным уплотнением до $\gamma_{ск}$ = 1600 кгс/см³
5. Блоки укладывать на цементном растворе марки 50. Перевязка блоков не менее 15см. Зазоры и разрывы между блоками заделать бетоном марки 100.

Привязан	Нач.отд.	Филатов		ТП902 - 9-29.85-АС
	Н.контр.	Петрова		Отдельно стоящие пункты управления газгольдерами V=600, 1000, 3000, 6000 куб.м
	ГИП стр.	Сергеев		Стадия: Р; Лист: 5; Листов:
	Вед.инж.	Демина		Схема расположения элементов фундаментов
Инв. N	Инженер	Петрова		Госстройсоюз СОЮЗГОЛОКНАНДОРОСТ г. Москва

Инв. N подл. | Подпись и дата | Взам. инв. N

20477-01 15

Альбом I

Типовой проект 902-9-29.85

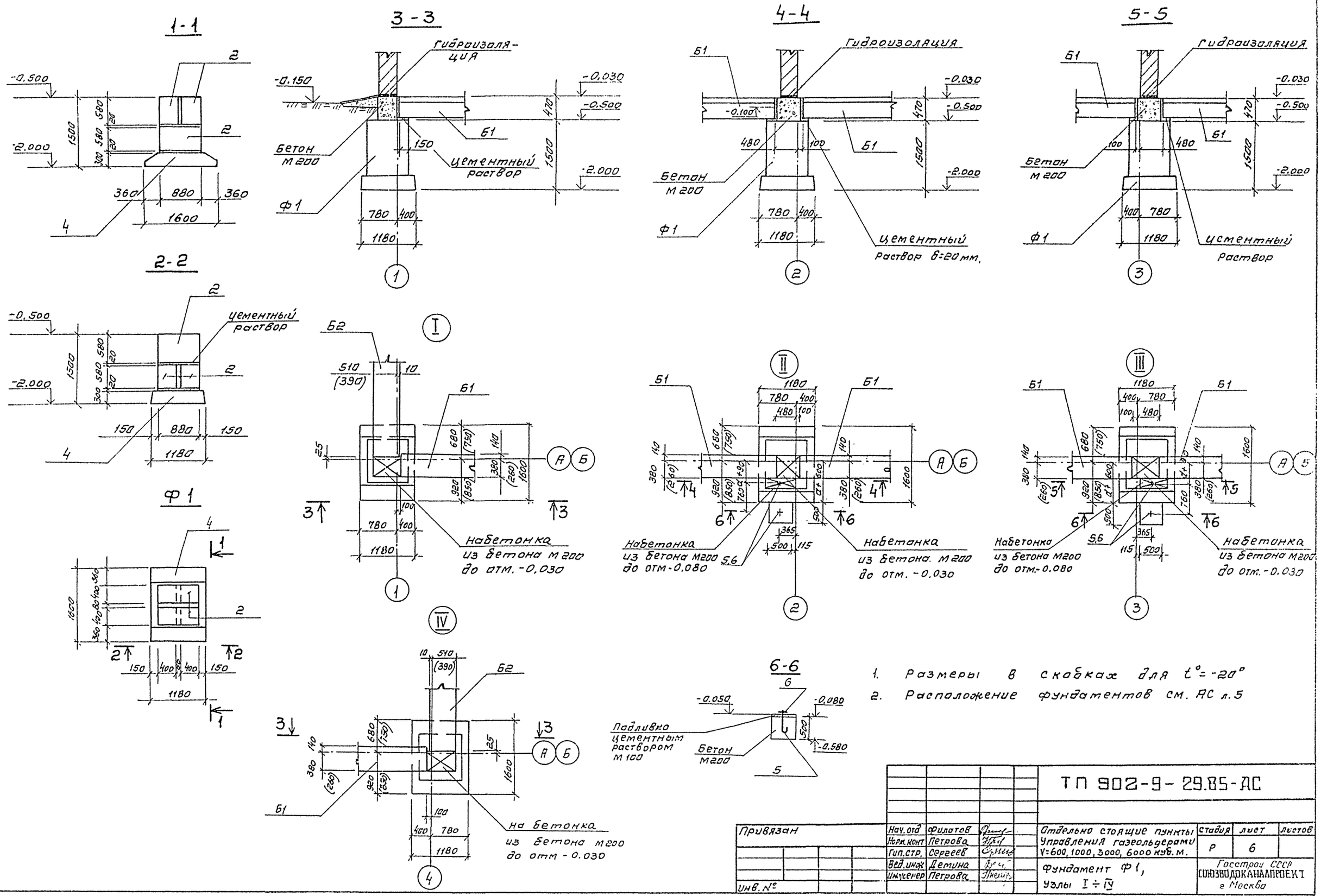

1. Размеры в скобках для $t^\circ = -20^\circ$
2. Расположение фундаментов см. АС л.5

				ТП 902-9-29.85-АС			
Привязан	Нач. отд.	Филатов		Отдельно стоящие пункты Управления газгольдерами V=600, 1000, 3000, 6000 куб. м.	Стадия	Лист	Листов
	Норм. конт.	Петрова			Р	6	
	Гип. стр.	Сергеев					
	Вед. инж.	Демина		Фундамент Ф1, Узлы I ÷ IV	Госстрой СССР СОЮЗВОДОКАНАЛПРОЕКТ г. Москва		
Инв. №	Инженер	Петрова					

Копировал. Синицына 20477-01 16 Формат А2

Инв. № подл. | Подпись и дата | Взам. инв. №

Типовой проект 902-9-29.85

1-1

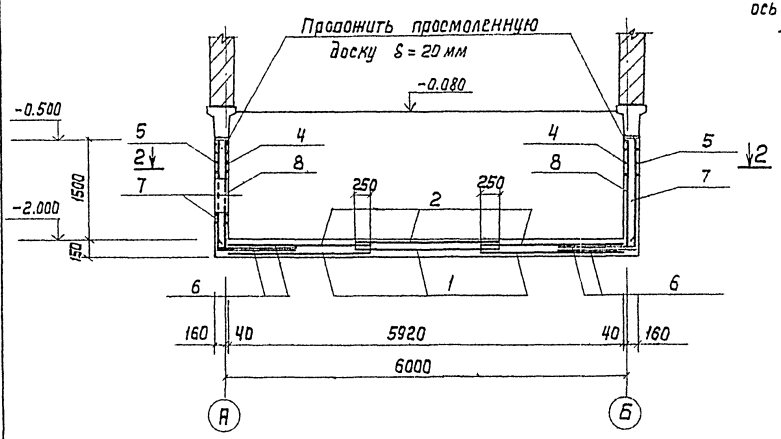

2-2

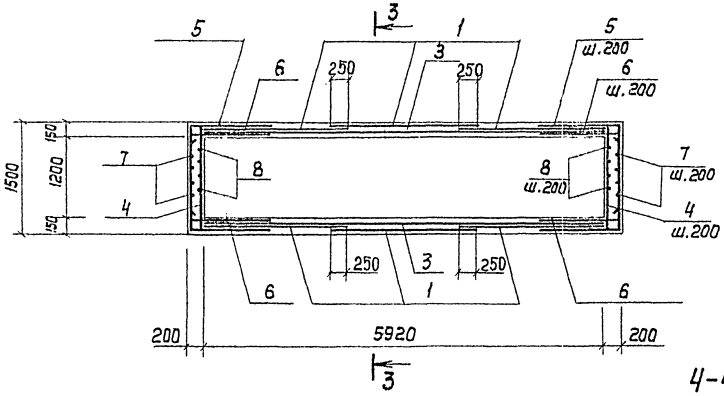

3-3

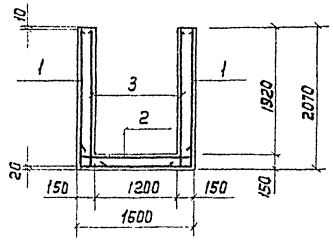

4-4

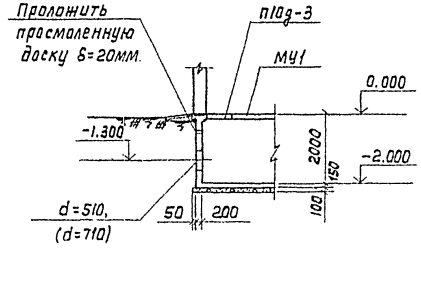

МК1

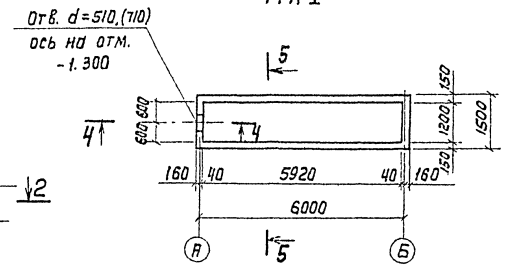

Схема расположения плит перекрытия МК1

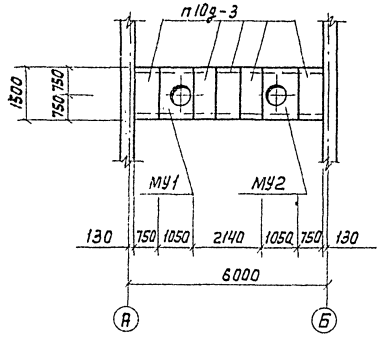

5-5

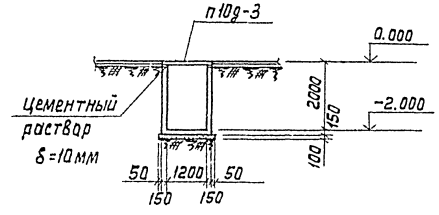

Спецификация к схеме расположения плит покрытия МК1

Марка	Обозначение	Наименование	Кол.	Масса ед.кг	Прим.
п10д-3	серия 3.006-2, в.1.	Плита	5	190.0	
МУ1	т.п. 902- АС л.8	Монолитный участок	1		
МУ2	То же	То же	1		

Спецификация на монолитный канал МК1

Формат	Зона	Поз.	Обозначение	Наименование	Кол.	Прим.
				Сборочные единицы		
11В		1	т.п.902- АСИ-С1	Сетка С1	3	57.1
11В		2	С2	То же С2	3	17.8
11В		3	С3	" С3	2	28.2
				Детали		
		4		ф8AIII, ГОСТ5781-82, ℓ=1860	18	0.7
		5		То же ℓ=3860	18	1.5
		6		ℓ=1300	32	0.6
		7		ℓ=2800	16	1.1
		8		ℓ=1740	16	0.7
				Материалы		
				Бетон М 200	5,74	м³

Ведомость деталей

Поз.	Эскиз
4	200 | 1460 | 200
5	1200 | 1460 | 1200
6	100 | 1200
7	1600 | 1200
8	100 | 1640

Ведомость расхода стали на элемент, кг

Марка элемента	Изделия арматурные. Арматура класса AIII ГОСТ5781-82 8	Итого	Арматура класса AI ГОСТ6727-80 5	Итого	Общий расход
МК1	275.8	275.8	89.7	89.7	365.5

Размеры в скобках для V=3000, 6000 куб.м

Привязан				ТП 902-9-29.85-АС		
	Нач.отд.	Филатов		Отдельно стоящие пункты управления газовзрывами V=600, 1000, 3000, 6000 куб.м.	Стадия	Лист	Листов
	Н.контр.	Петрова Н.			Р	7	
	Гип стр.	Сергеев		Опалубка и армирование МК1	Госстрой СССР Союзводоканалпроект г. Москва		
	Вед.инж.	Земина					
Инв.№	Инженер	Петрова Л.					

Альбом I

Типовой проект 902-9-29.85

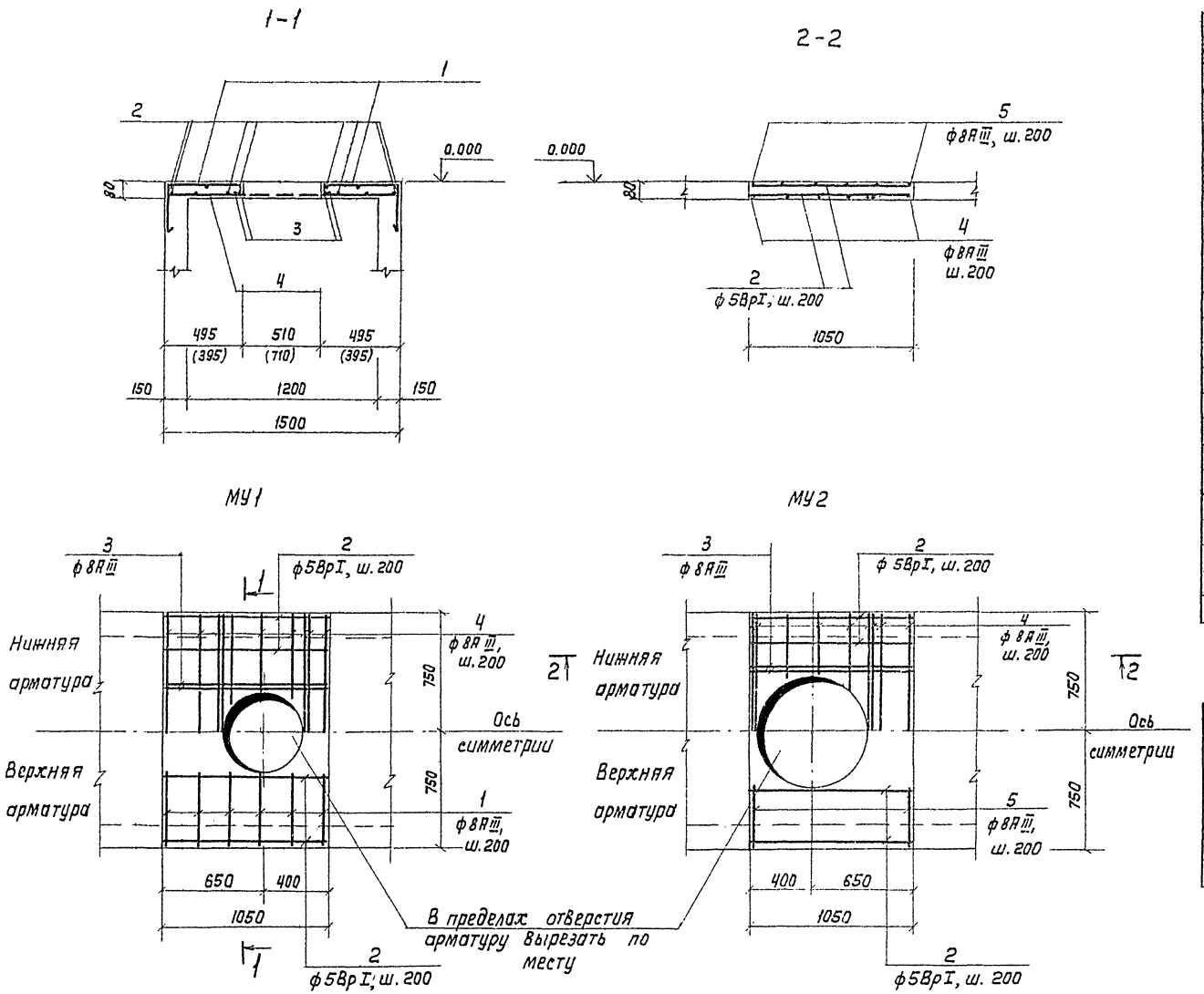

Спецификация на монолитные участки МУ1, МУ2

Формат	Зона	Поз.	Обозначение	Наименование	Кол.	Прим.
				МУ1, МУ2 (V=600, 1000 куб.м)		
				Детали		
		1		ф8АIII, ГОСТ5781-82, ℓ=810	12	0.3
		2		ф5ВрI, ГОСТ6727-80, ℓ=1030	14	0.2
		3		ф8АIII, ГОСТ5781-82, ℓ=1030	4	0.4
		4		То же ℓ=1470	10	0.6
				Материалы		
				Бетон М200	0.12	м³
				МУ1, МУ2 (V=3000, 6000 куб.м)		
				Детали		
		5		ф8АIII, ГОСТ5781-82, ℓ=710	12	0.3
		3		То же ℓ=1030	4	0.4
		4		" ℓ=1470	9	0.6
		2		ф5ВрI, ГОСТ6727-80, ℓ=1030	14	0.2
				Материалы		
				Бетон М200	0.10	м³

Ведомость расхода стали на элемент, кг

Марка элемента	Изделия арматурные						Изделия закладн.			Общий расход
	Арматура класса						Прокат марки			
	АIII			ВрI			ВСт3Кп2			
	ГОСТ5781-82			ГОСТ6727-80			ГОСТ8240-72			
	8		Итого	5		Итого	I22		Итого	
МУ1, МУ2 (V=600, 1000)	11,2		11,2	2,8		2,8				14,0
МУ1, МУ2 (V=3000, 6000)	10,6		10,6	2,8		2,8				13.4
МУ3	24,0		24,0	7.4		7,4	262,0		262,0	293.4

1. Размеры в скобках для V=3000, 6000 куб. м
2. Опалубку и армирование МУ3 см. АС л.9

Ведомость деталей

Поз.	Эскиз
1	300 450 60
5	300 350 60

Нач.отд.	Филатов		ТП902-9-29.85-АС		
Н.Контр.	Петрован		Отдельно стоящие пункты управления газгольдерами V=600, 1000, 3000, 6000 куб. м	Стадия	Лист	Листов
Гип стр.	Сергеев			Р	8	
Вед.инж.	Демина		Опалубка и армирование МУ1, МУ2	Госстрой СССР СОЮЗВОДОКАНАЛПРОЕКТ г. Москва		
Инженер	Петрова					

Привязан

Инв. N

Инв. N подл. | Подпись и дата | Взам. инв. N

204-77-01 18

Альбом 1

Типовой проект 902-9-29.85

Схема расположения плит покрытия

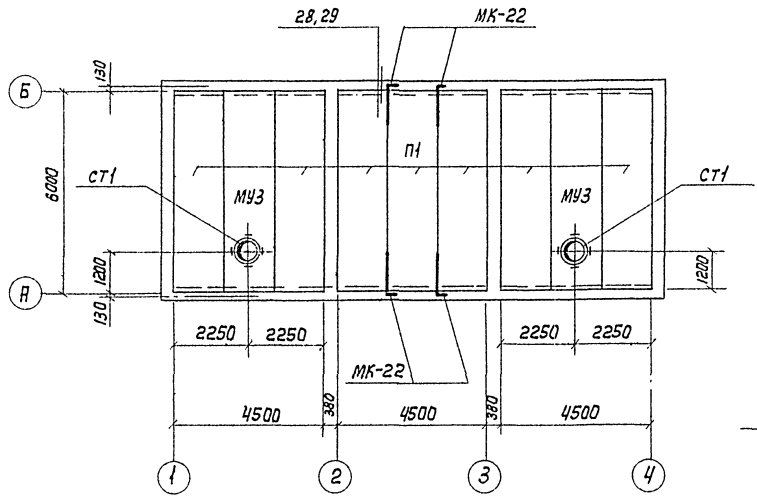

1-1

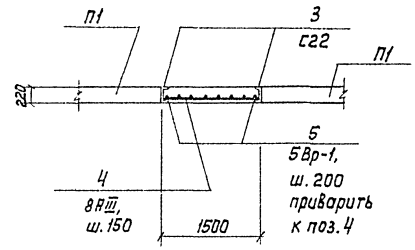

МУ3

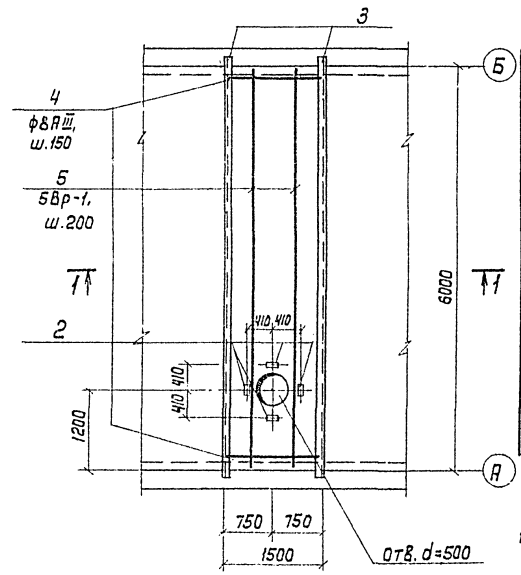

Схема расположения каналов, опор, закладных деталей

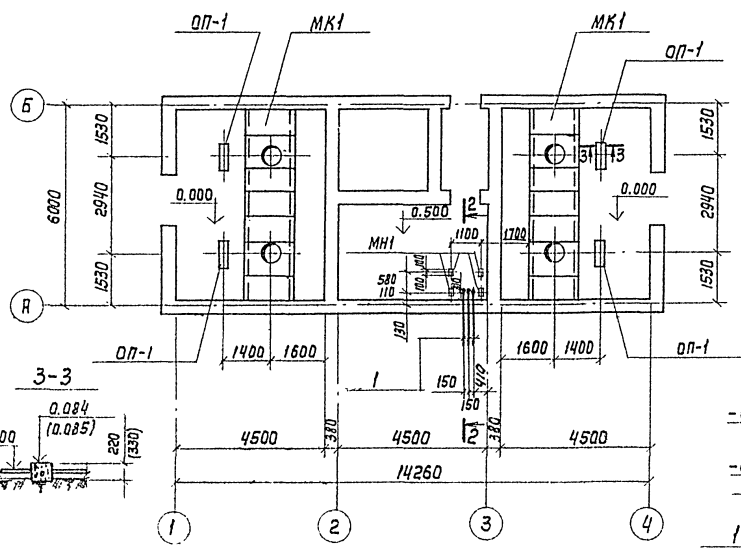

3-3

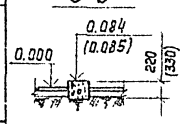

2-2

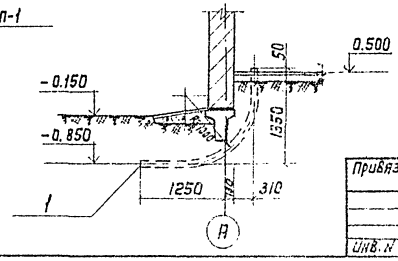

Спецификация к схеме расположения плит покрытия и каналов

Марка поз.	Обозначение	Наименование	Кол.	Масса ед.кг	Примеч.
П1	Серия 1.141-10, в.2	Плита ПК4-60-15	7	2170.0	
МУ3	т.п.902- АС л.8,9	Монолитный участок	2	—	
СТ1	Серия 1.494-24, в.1	Стакан СБ7А-1	2	250.0	
МК-22	Серия 2.430-3, в.3	Элемент	4	1.1	
МК-1	т.п.902- АС л.7	Монолитный канал	2	—	
ОП-1	Серия 4.905-7/77, л.18÷21	Опора	4	—	
МН1	Серия 3.400-6/76	Закладная деталь МН1-13	4	0.8	
1	ГОСТ 3262-75*	Труба dy80, ℓ=2700	3	12.5	

Формат	Зона	Поз.	Обозначение	Наименование	Кол.	Примеч.
				МУ3		
				Детали		
		2	ГОСТ 22701.5-77	Деталь М6	4	1.3
		3		С22, ГОСТ 8240-72, ℓ=6240	2	131.0
		4		ф8АIII, ГОСТ 5781-82, ℓ=1470	40	0.6
		5		ф5ВрI; ГОСТ 6727-80	п.м 48.0	7.4
				Материалы		
				Бетон М200	200	м³

1. Отметки и размеры в скобках для V=3000; 6000 куб.м.
2. Выборку арматуры на МУ3 см. АС л.8

Привязка	Нач.отд.	Филатов		ТП 902-9-29.85-АС	
	Н.контр.	Петрова Н.		Отдельно стоящие пункты управления газгольдерами V=600, 1000, 3000, 5000 куб.м	Стадия: Р; Лист: 9; Листов:
	Гип стр.	Сергеев			
	Вед.инж.	Демина		Схема расположения плит покрытия.	Госстрой СССР СОЮЗВОДОКАНАЛПРОЕКТ г. Москва
Инв.N	Инженер	Петрова Л.			

20477-01 19

Альбом 1

Типовой проект 902-9-29.85

План расположения монорельсов

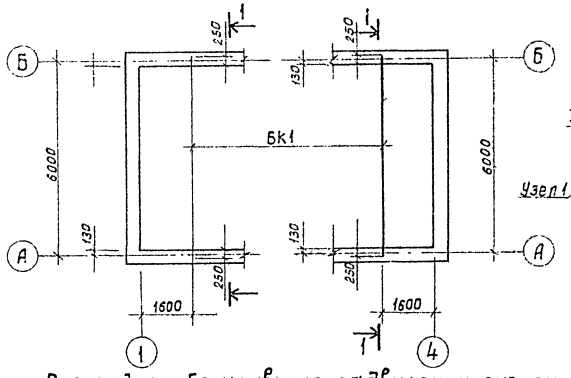

1 - 1

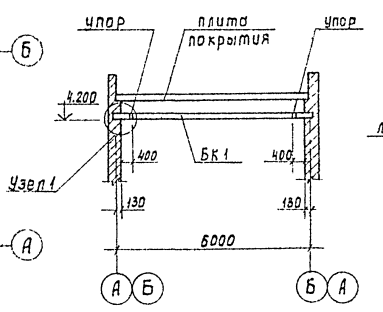

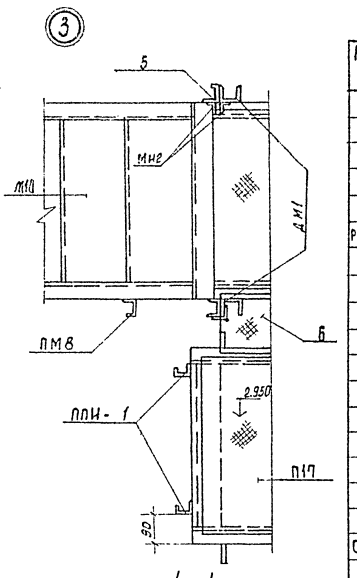

Площадки обслуживания задвижек и систем вентиляции.

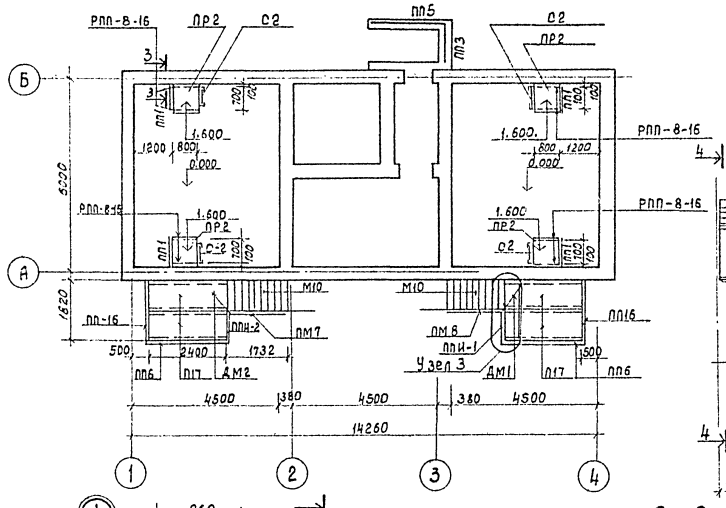

3 - 3

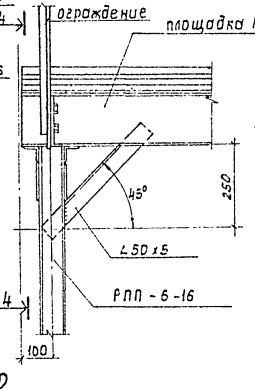

4 - 4

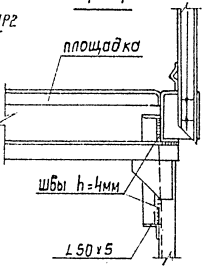

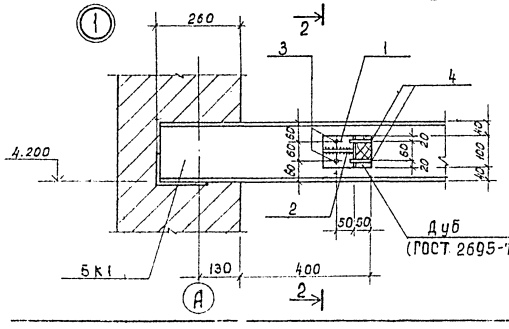

2 - 2

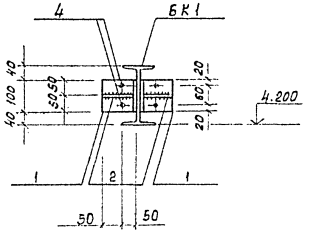

Спецификация элементов.

Марка, поз.	Обозначение	Наименование	Кол.	Масса ед.кг.	Примеч.
ПР2	Серия 1.459-2, В.1	Переходная площадка	4	42.0	
С2	То же	стремянка	4	46.0	
ПП1	" В.2	Ограждение переходных площадок	4	12.0	
ПП3	"	То же	1	16.0	
ПП5	"	"	1	21.0	
РПП-8-16	Т. п. 902 - АСИ-РПП8/6	Рама	8	32.4	
П17	Серия 1.459-2 В2	Переходная площадка	4	109.0	
М10	То же	Лестничный марш	2	122.0	
ПП6	"	Ограждение площадки	2	23.0	
ПП16	"	То же	2	19.0	
ПЛИ-1	Т.п 902 АСИ-ПЛИ-1	"	1	11.7	
ПЛИ-2	Т.П 902 АСИ-ПЛИ-2	"	1	11.7	
ПМ7	Серия 1.459-2 В2	Ограждение марша	1	15.0	
ПМ8	То же	То же	1	15.0	
ДМ1	Т. п. 902 АСИДМ1,ДМ2	Дверь металлическая	1	14.0	
ДМ2	То же	То же.	1	14.0	
БК1	АСИ-БК1	Подкрановая балка	2	172.8	
Сеч.3-3	Т. п. 902 - АС л. 10	∠50х5, ГОСТ 8509-72*, ℓ=450	16	2.4	
1		∠100х7, ГОСТ 8509-72*, ℓ=100	8	1.1	
2		-6х90, ГОСТ 103-76, ℓ=90	8	0.4	
3	ГОСТ 7798-70*	Болт М12х50.58.019 с шайбой и гайкой.	8	0.1	
4	То же	Болт М12х70.58.019 с шайбой и гайкой.	16	0.1	
5		∟50х40х12-2.5 ГОСТ 8238-82 В Ст3 кп2	2	2.0	
6		-4х110 ℓ=2260 ГОСТ 8568-77	2	12.1	
Ми2	Тип. пр. 902 АСИ МИ2	Проушина МИ2	2	0.228	

Временная нормативная нагрузка на площадки обслуживания задвижек и систем вентиляции 200 кг/м².

Материал конструкций подвесных путей сталь класса С 38/23, марки ВСт3 пс 5, Гост 380-71*. Сварку производить электродами типа Э 42. Высота сварных швов $h_{шв.}$=6 мм. для сварки подвесных путей, для остальных конструкций высота шва принимается в соответствии с указаниями серии 1.459-2.

Привязан:

Инв. №

Нач. отд	Филатов		
Н. контр.	Гуренок		
Рук. бр.	Мартыненко		
Ст. инж.	Гуренок		

Т.П902-9-29.85-АС

Отдельно строящие пункты управления газгольдерами V: 600, 1000, 3000, 6000 куб. м.

Стадия	Лист	Листов
Р	10	

Схема расположения монорельсов, площадки обслуживания задвижек и систем вентиляции

Госстрой СССР ЦИТП Госгражданстроя г. Москва

20477-01 20

Отдел N5 Разраб. Гл. спец. проекта Гл. инж. проекта Взам. инв. № Подпись и дата Инв. № подл.

Альбом 1

Типовой проект 902-9-29.85

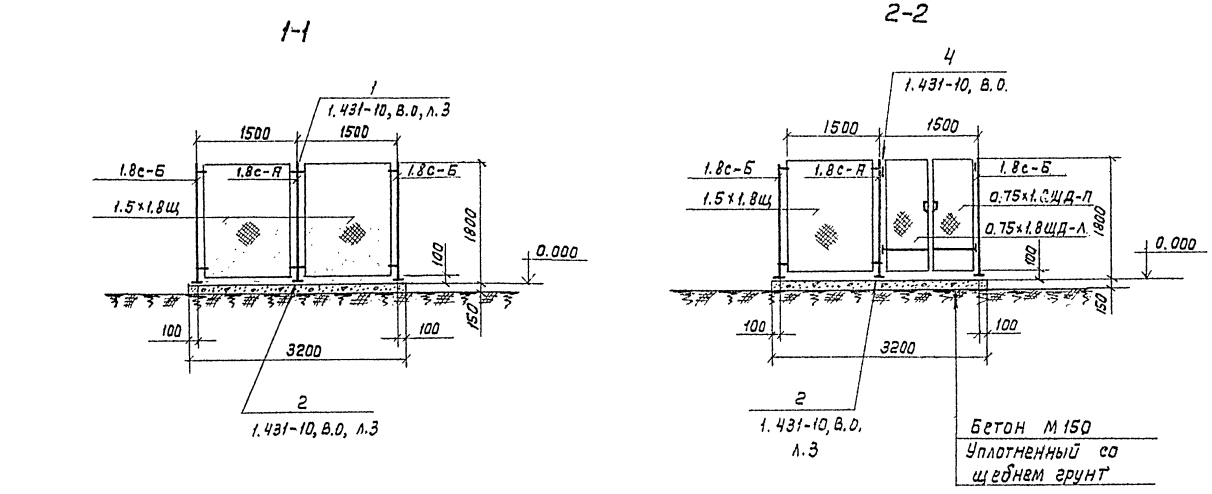

Спецификация элементов

Марка, поз.	Обозначение	Наименование	Кол.	Масса ед, кг	Примеч.
1.8с-А	Серия 1.431-10, в.1	Стойка	4	9.4	
1.8с-Б	То же	То же	4	9.6	
1.5×1.8щ	"	Щит	7	23.6	
0.75×1.8щд-П	"	Щит дверной	1	21.2	
0.75×1.8щд-Л	"	То же	1	21.2	
К60-1	Серия 1.423-3, в.1	Колонна	1	2000.0	
КЦ-7-9	Серия 3.900-3, в.7, ч.1	Кольцо стеновое	2	380.0	
КЦД10	То же	Плита днища	1	440.0	
МО-1	Серия 1:400-6/76, в.1.	Деталь	1	6.4	
1		С8, ГОСТ 8240-72, ℓ=2200	2	15.5	
2		-6×60, ГОСТ 103-76, ℓ=80	1	0.2	
МЧ-1	Т.П. 902 АСИ МН1	Изделие металлическое МИ1	2	4.86	

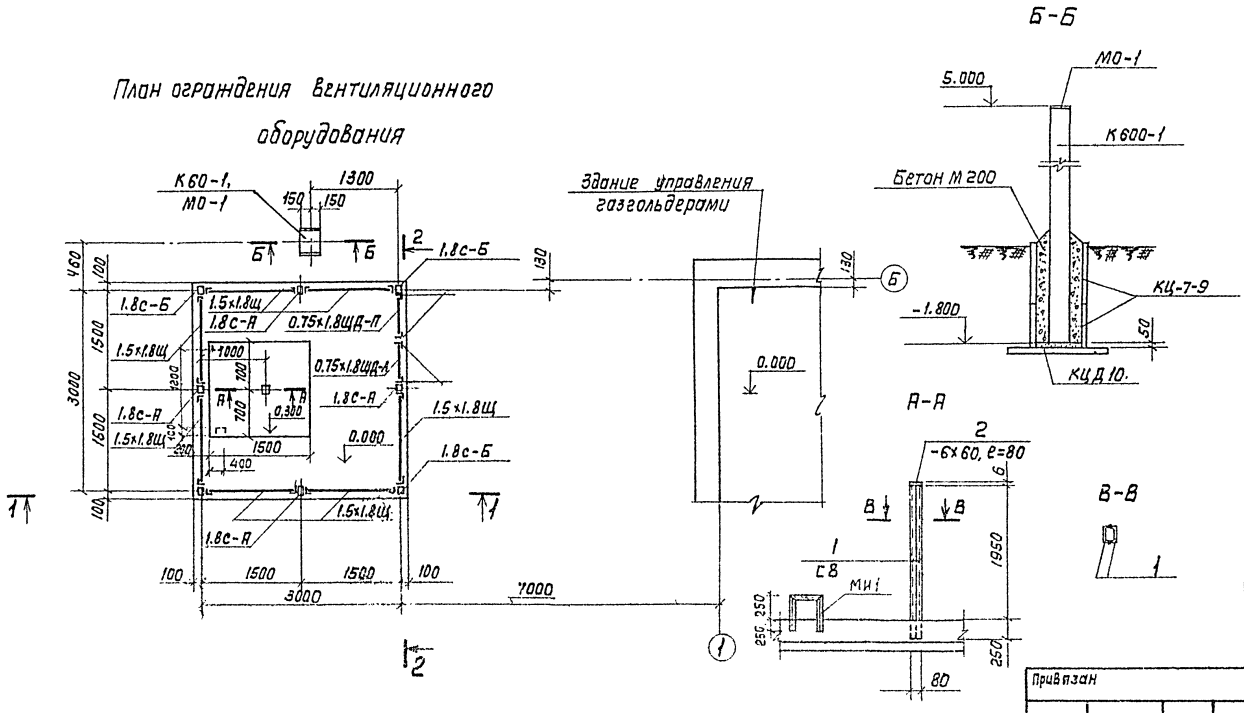

Монтаж сетчатого ограждения выполнять в соответствии с указаниями серии 1.431-10, В.О.

Привязан	Нач.отд.	Филатов		ТП 902-9-29.85-АС	
	Н.Контр.	Петрова		Отдельно стоящие пункты управления газгольдерами V=600, 1000, 3000, 6000. куб. м.	Стадия: Р; Лист: 11; Листов:
	Гипстр.	Сергеев			
	Инженер	Петрова		Сетчатое ограждение вентоборудования (начало)	Госстрой СССР Союзводоканалпроект г. Москва
Инв. N	Вед.инж.	Демина			

Согласовано: отд. N5 Евгеньев

Взам. инв. N

Инв. N подл. | Подп. | Дата

20477-01 21

Альбом I

Типовой проект 902-9-29.85

План ограждения бентоборудования

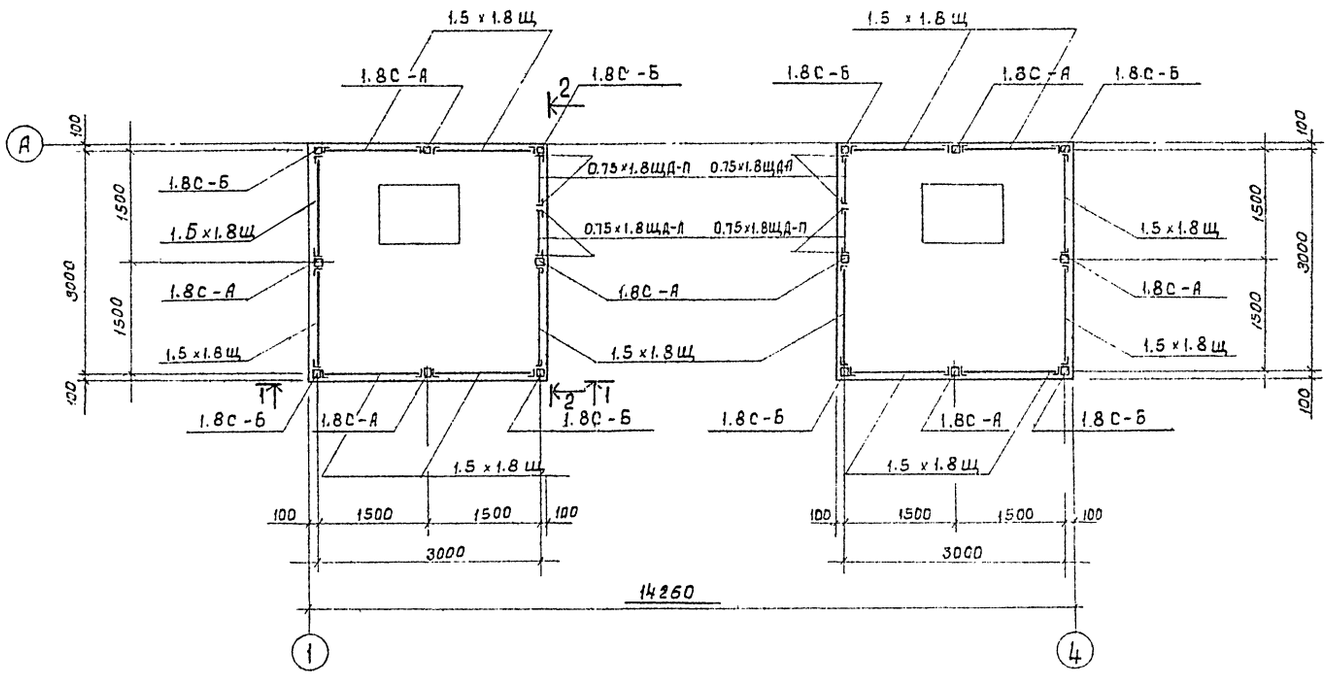

1 – 1

2 – 2

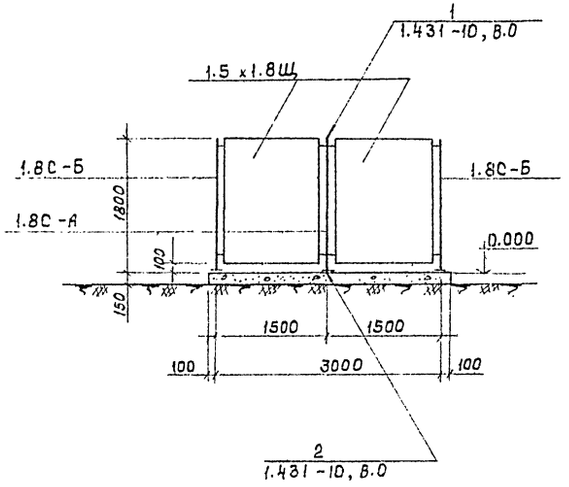

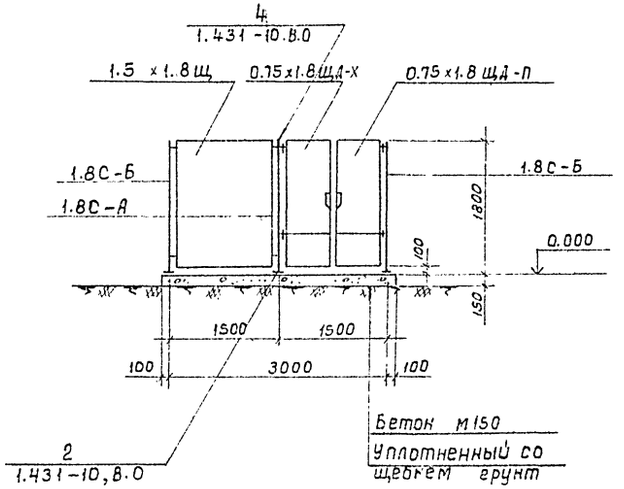

Спецификация элементов.

Марка	Обозначение	Наименование	Кол.	Масса ед.кг.	Примеч.
1.8С-А	Серия 1.431-10, В.1	Стойка	8	9.4	
1.8С-Б	то же	то же	8	9.6	
1.5х1.8Щ	"	щит	14	23.5	
0.75х1.8 ЩД-П	"	Щит дверной	2	21.2	
0.75х1.8 ЩД-Л	"	то же	2	21.2	

Монтаж сетчатого ограждения выполнять в соответствии с указаниями серии 1.431-10, В.0.

Согласовано:

Инв. №

Привязан:

Инв. №

Нач.отд.	Филатов	
Н.контр.	Петрова Н.	
Гип стр.	Сергеев	
Вед.инж.	Демина	
Инженер	Петрова	

Т.П. 902-9-29.85-АС

Отдельно стоящие пункты управления газгольдерами V=600, 1000, 3000, 6000 куб. м.

Стадия: Р | Лист: 12 | Листов:

Сетчатое ограждение бентоборудования (окончание)

Госстрой СССР СОЮЗВОДОКАНАЛПРОЕКТ г. Москва

20477-01 22

Развертка

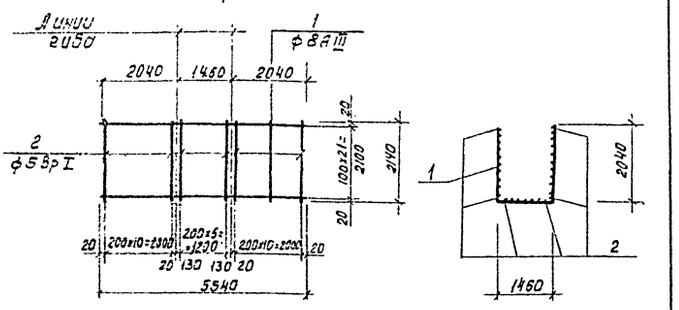

Формат	Зона	Поз.	Обозначение	Наименование	Кол.	Примечание.
				Документация		
			-КЖИ-ТТ	Технические требования к изготовлению арматурных и закладных изделий.		
БЧ		1	АСИ-С1-01	ф8АIII, ГОСТ 5781-82, ℓ=5540	22	2,2кг
БЧ		2	-02	ф5ВрI, ГОСТ 6727-80, ℓ=2140	29	0.3кг.

Привязан:

Инв.№

Нач.отд.	Филатов		
Н.контр.	Петрова Н.		
ГИП стр.	Сергеев		
Вед.инж.	Демина		
Инженер	Петрова Л.		

Взам. инв.№ | Подпись и дата | Инв.№ подл.

ТП 902-9-29.85 АСИ-С1

Сетка арматурная С1

Стадия	Масса	Масштаб
Р	57.1	1:100

Лист | Листов 1

Госстрой СССР СОЮЗВОДОКАНАЛПРОЕКТ г. Москва

Развертка

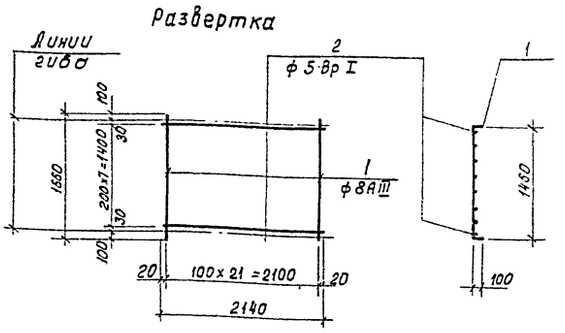

Формат	Зона	Поз.	Обозначение	Наименование	Кол.	Примечание.
				Документация		
			-КЖИ-ТТ	Технические требования к изготовлению арматурных и закладных изделий.		
БЧ		1	АСИ-С2-01	ф8АIII, ГОСТ 5781-82, ℓ=1660	22	0.7кг
БЧ		2	-02	ф5ВрI, ГОСТ 6727-80, ℓ=2140.	8	0.3кг.

Привязан:

Инв.№

Нач.отд.	Филатов		
Н.контр.	Петрова Н.		
ГИП стр.	Сергеев		
Вед.инж.	Демина		
Инженер	Петрова Л.		

Взам. инв.№ | Подпись и дата | Инв.№ подл.

ТП 902-9-29.85-АСИ-С2

Сетка арматурная С2

Стадия	Масса	Масштаб
Р	17.8	1:50

Лист | Листов 1

Госстрой СССР СОЮЗВОДОКАНАЛПРОЕКТ г. Москва

Развертка

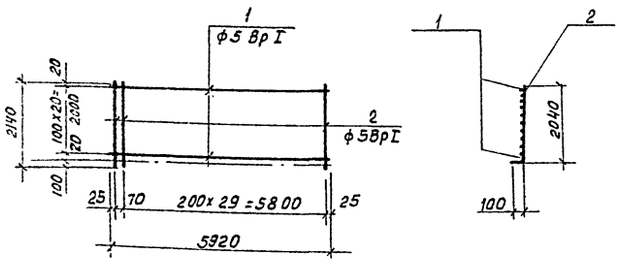

Формат	Зона	Поз.	Обозначение	Наименование	Кол.	Примеч. масса.
				Документация		
			-КЖИ-ТТ	Технические требования к изготовлению арматурных и закладных изделий.		
				Детали		
БЧ		1	АСИ-С3-01	ф5ВрI, ГОСТ 6727-80, ℓ=5920	21	0.9кг
БЧ		1	-02	ф5ВрI, ГОСТ 6727-80, ℓ=2140	31	0.3кг

Привязан:

Инв.№

Нач.отд.	Филатов		
Н.контр.	Петрова Н.		
ГИП стр.	Сергеев		
Вед.инж.	Демина		
Инженер	Петрова Л.		

Взам. инв.№ | Подпись и дата | Инв.№ подл.

ТП 902-9-29.85-АСИ-С3

Сетка арматурная С3

Стадия	Масса	Масштаб
Р	28.2	1:100

Лист | Листов 1

Госстрой СССР СОЮЗВОДОКАНАЛПРОЕКТ г. Москва.

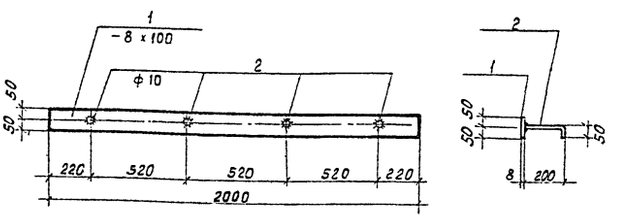

Формат	Зона	Поз.	Обозначение	Наименование	Кол.	Примечание.
				Документация		
			КЖИ-ТТ	Технические требования к изготовлению арматурных и закладных изделий.		
				Детали		
БЧ		1	АСИ-МН1-01	Полоса 8x100 ГОСТ 103-76 / ВСТ 3КП2-1ТУ14-1-3023-80 ℓ=2000	1	12.6кг.
БЧ		2	-02	ф10АI, ГОСТ 5781-82, ℓ=250	4	0.15кг.

Привязан:

Инв.№

Нач.отд.	Филатов		
Н.контр.	Петрова Н.		
ГИП стр.	Сергеев		
Вед.инж.	Демина		
Инженер	Петрова Л.		

Взам. инв.№ | Подпись и дата | Инв.№ подл.

Т.П 902-9-29.85-АСИ-МН1

Закладная деталь МН1

Стадия	Масса	Масштаб
Р	13.2	1:20

Лист | Листов 1

Госстрой СССР СОЮЗВОДОКАНАЛПРОЕКТ г. Москва

ДМ1, ДМ2 (обратна ДМ1)

1-1

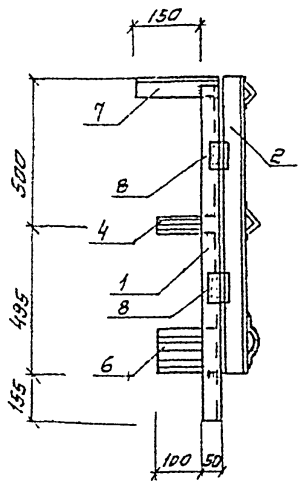

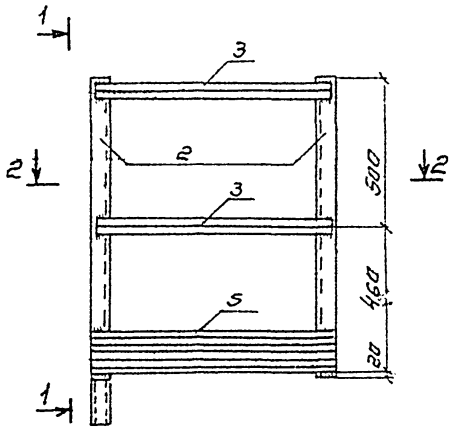

2-2

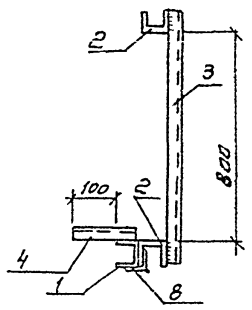

Формат	Зона	Поз	Обозначение	Наименование	Кол.	Примечание
				Документация		
			КЖИ-ТТ	Технические требования		
				Детали		
БЧ		1	АСИ,ДМ1, ДМ2 - 01	Швеллер 50×50×2,5 ГОСТ 8278-73 Вст3кп2-1 ТУ14-1-3023-80 ℓ = 1150	1	3.9
БЧ		2	-02	" ℓ = 980	2	2.72
БЧ		3	-03	Уголок 25×3 ГОСТ 19771-74 Вст3кп2-1 ТУ14-1-3023-80 ℓ = 880	2	1.6
БЧ		4	-04	" ℓ = 140	1	0.16
БЧ		5	-05	Корыто 90×30×25×3 ГОСТ 8283-71* Вст3кп2-1 ТУ14-1-3023-80 ℓ = 880	1	3.38
БЧ		6	-06	" ℓ = 140	1	0.54
БЧ		7	-07	Швеллер 50×40×12×2,5 ГОСТ 8278-73 Вст3сп2 ТУ14-1-3023-80 ℓ = 190	1	0.34
				Стандартные изделия		
		8		Петля ПН1-110 ГОСТ 5088-78	2	

Привязан

Инв. №

Нач.отд	Филатов		
Н.контр	Гуренок		
Рук.бр.	Мартыненко		
Ст.инж.	Гуренок		

Т.П. 902-9-29.85 - АСИ ДМ1, ДМ2

Дверь металлическая ДМ1, ДМ2

Стадия	Масса	Масштаб
Р	14.0	1:10
Лист	Листов	

Госстрой СССР Союзводоканалпроект г. Москва

Инв.№ подл. | Подпись и дата | Взам.инв.№

ППИ 1, ППИ 2 (обратно ППИ 1)

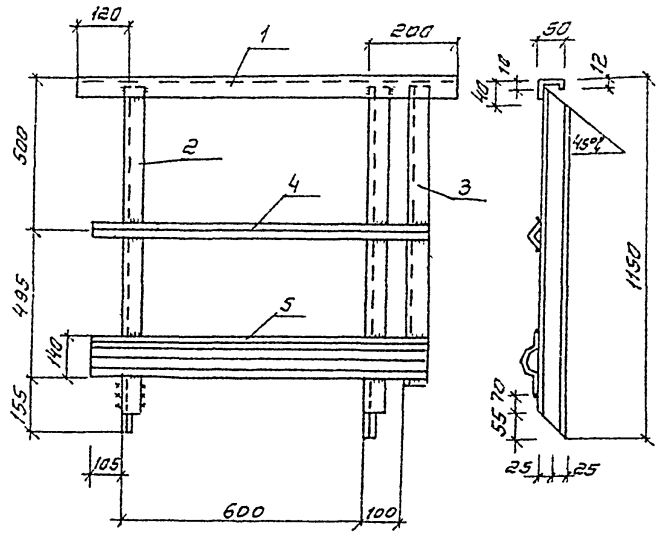

Формат	Зона	Поз	Обозначение	Наименование	Кол.	Примечание
				Документация		
			КЖИ-ТТ	Технические требования		
				Детали		
БЧ		1	АСИ ППИ1, ППИ2 - 01	Швеллер 50×40×12×2,5 ГОСТ 8278-83 Вст3кп2-1 ТУ14-1-3023-80 ℓ = 920	1	1.66
БЧ		2	-02	" ℓ = 1140	2	2.0
БЧ		3	-03	" ℓ = 1000	1	1.8
БЧ		4	-04	Уголок 25×3 ГОСТ 19771-74 Вст3кп2-1 ТУ14-1-3023-80 ℓ = 850	1	1.0
БЧ		5	-05	Корыто 90×30×25×3 ГОСТ 8283-71* Вст3кп2-1 ТУ14-1-3023-80 ℓ = 850	1	3.25

Привязан

Инв.№

Нач.отд	Филатов		
Н.контр	Гуренок		
Рук.бр.	Мартыненко		
Ст.инж.	Гуренок		

Т П 902-9-29.85 - АСИ ППИ1, ППИ2

Ограждение площадки ППИ1, ППИ2

Стадия	Масса	Масштаб
Р	11.71	1:10
Лист	Листов	

Госстрой СССР Союзводоканалпроект г. Москва

Инв.№ подл. | Подпись и дата | Взам.инв.№

Копировал Синицына

Формат А2

1-1

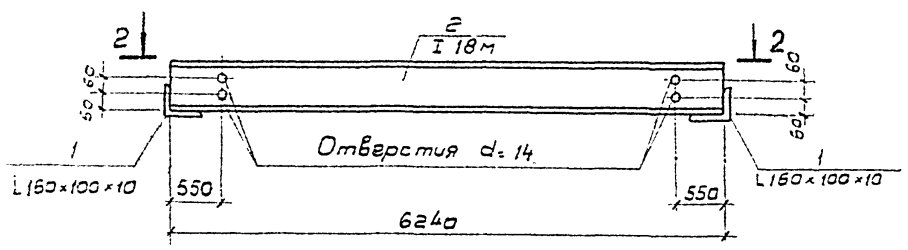

2-2

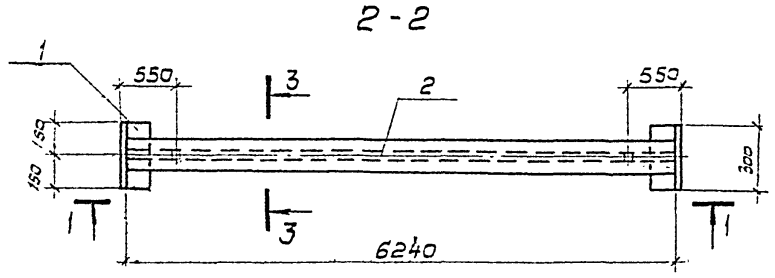

3-3

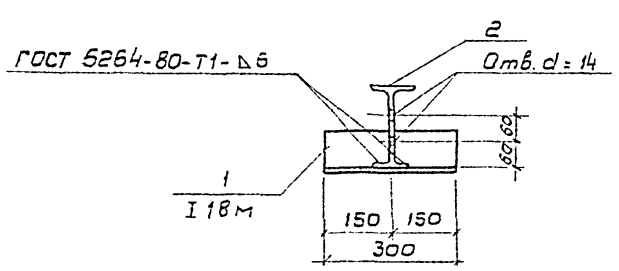

Формат	Зона	Поз.	Обозначение	Наименование	Кол.	Примечание
				Документация		
			КЖИ-ТТ	Технические требования		
				Детали		
БЧ		1	АСИ БК1 -01	Уголок Б-160×100×10 ГОСТ 8510-72* / Вст3кп2-1ТУ14-1-3023-80, ℓ=300	2	5,9 кг
БЧ		2	-02	Двутавр 18м ГОСТ 19425-74* / Вст3кп2 1ТУ14-1-3023-80, ℓ=6240	1	161,0 кг

Привязан

Инв. №

Нач. отд	Филатов		
Н. контр.	Петрова Н.		
Гип. стр.	Сергеев		
Вед. инж.	Демина		
Инж.	Петрова Л.		

ТП 902-9-29.85-АСИ-БК1

Подкрановая балка

Стадия	Масса	Масштаб
Р	172.8	1:20
Лист	Листов 1	

Госстрой СССР
СОЮЗВОДОКАНАЛПРОЕКТ
г. Москва

1-1

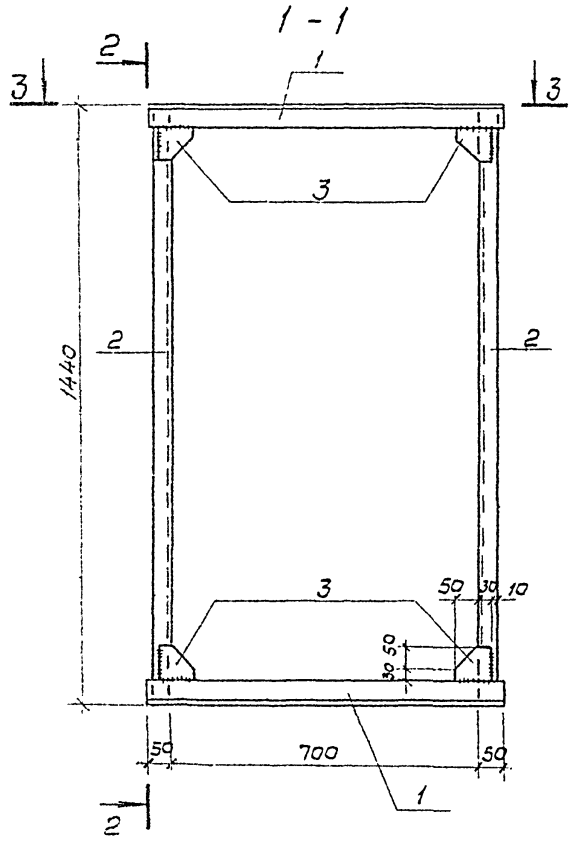

2-2

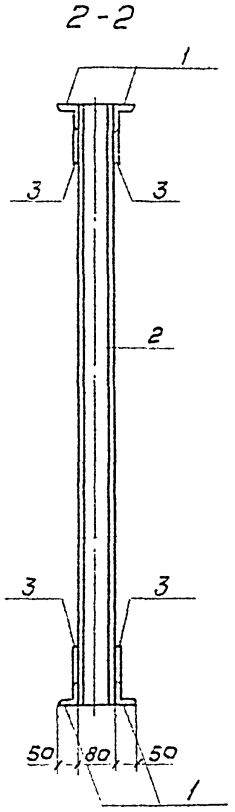

3-3

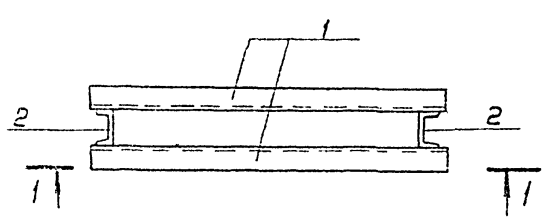

Формат	Зона	Поз.	Обозначение	Наименование	Кол.	Примечание
				Документация		
			КЖИ-ТТ	Технические требования		
				Детали		
БЧ		1	АСИ-РПП6-16-01	Уголок Б-50×5 ГОСТ 8509-72* / Вст3кп2-1ТУ14-1-3023-80, ℓ=850	4	8,0 кг
БЧ		2	-02	Швеллер 8П ГОСТ 8240-72 / Вст3кп2-1ТУ14-1-3023-80, ℓ=1440	2	10,2 кг
БЧ		3	-03	Полоса 4×80 ГОСТ 103-76 / Вст3кп2-1ТУ-14-1-3023-80, ℓ=80	8	0,2 кг

Привязан

Инв. №

Нач. отд	Филатов		
Н. контр.	Петрова Н.		
Гип. стр.	Сергеев		
Вед. инж.	Демина		
Инж.	Петрова Л.		

ТП 902-9-29.85-АСИ-РПП-6-16

Рама

Стадия	Масса	Масштаб
Р	34.0	1:10
Лист	Листов 1	

Госстрой СССР
СОЮЗВОДОКАНАЛПРОЕКТ
г. Москва

Инв. № подл. | Подпись и дата | Взам. инв. №

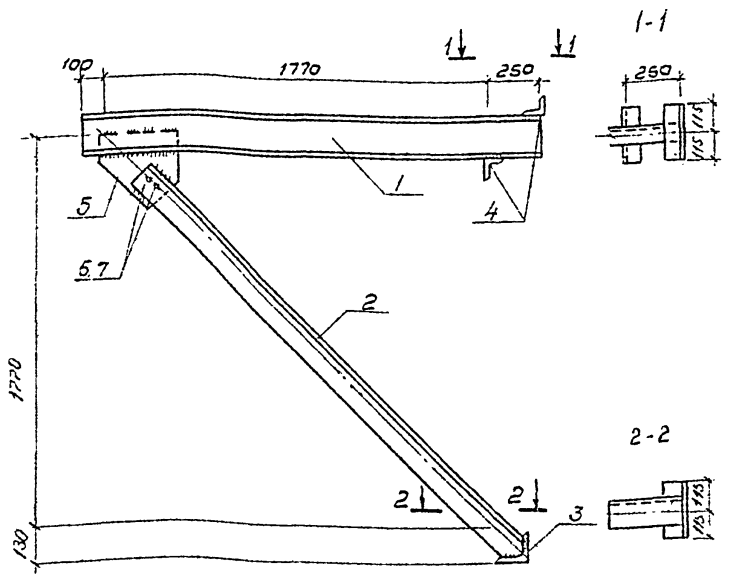

Формат	Зона	Поз.	Обозначение	Наименование	Кол.	Примечание
				Документация		
			-КЖИ-ТТ.	Технические требования		
				Детали		
БЧ		1	АСИ КР1 - 01	Швеллер 13 ГОСТ 8240-72* / Вст3кп2-1 ТУ14-1-3023-80, ℓ=2120	1	36.4
БЧ		2	-02	Уголок 125×10 ГОСТ 8509-72* / Вст3кп2-1 ТУ14-1-3023-80, ℓ=2400	1	46.8
БЧ		3	-03	" ℓ=230	1	4,4
БЧ		4	-04	Уголок 90×6 ГОСТ 8509-72* / Вст3кп2-1 ТУ14-1-3023-80, ℓ=230	2	1,9
		5	АСИ-КР1-05	Полоса 8×360 ГОСТ 19903-74* / Вст3кп2-1 ТУ14-1-3023-80, ℓ=360	21	8,2
БЧ		6		Болт М12×40 ГОСТ 7798-70*	2	0,052
БЧ		7		Гайка М12 ГОСТ 5915-70*	2	0,024

Поз 5

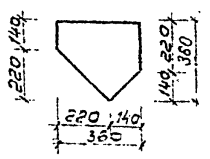

Привязан

Инв. №

Инв. № подл. | Подпись, дата | Взам. инв. №

ТП 902-9-29.85 АСИ-КР1

Кронштейн КР-1

Стадия	Масса	Масштаб
Р	370	1:20
Лист	Листов 1	

Госстрой СССР
СОЮЗВОДОКАНАЛПРОЕКТ
г. Москва

Нач. отд. Филатов
Н. контр. Гуренок
Рук. бр. Мартыненко
Ст. инж. Гуренок

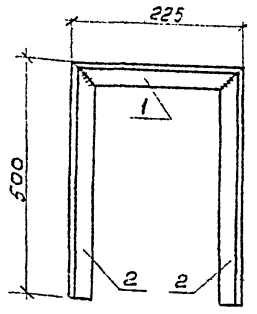

Формат	Зона	Поз	Обозначение	Наименование	Кол.	Примечание
				Документация		
			-КЖИ-ТТ	Технические требования.		
				Детали		
БЧ			АСИ МИ1 - 01	Уголок 50×5 ГОСТ 8509-72* / Вст3кп2-1 ТУ14-1-3023-80, ℓ=225	1	0.94
БЧ			-02	" ℓ=500	2	1.96

Привязан

Инв. №

Инв. № подл. | Подпись, дата | Взам. инв. №

ТП 902-9-29.85-АСИ МИ1

Металлическое изделие МИ-1

Стадия	Масса	Масштаб
Р	4,86	1:10
Лист	Листов 1	

Госстрой СССР
СОЮЗВОДОКАНАЛПРОЕКТ
г. Москва

Нач. отд. Филатов
Н. контр. Гуренок
Рук. бр. Мартыненко
Ст. инж. Гуренок

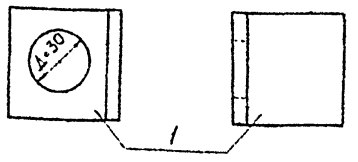

Формат	Зона	Поз	Обозначение	Наименование	Кол.	Примечание
				Документация		
			КЖИ-ТТ	Технические требования		
				Детали		
		1	АСИ МИ2-01	Уголок 50×3 ГОСТ 19771-74 / Вст3кп2-1 ТУ14-1-3023-80, ℓ=50	1	0,228

Привязан

Инв. №

Инв. № подл. | Подпись, дата | Взам. инв. №

ТП 902-9-29.85-АСИ МИ2

Проушина МИ2

Стадия	Масса	Масштаб
Р	0,228	1:2
Лист	Листов 1	

Госстрой СССР
СОЮЗВОДОКАНАЛПРОЕКТ
г. Москва

Нач. отд. Филатов
Н. контр. Гуренок
Рук. бр. Мартыненко
Ст. инж. Гуренок

План-схема

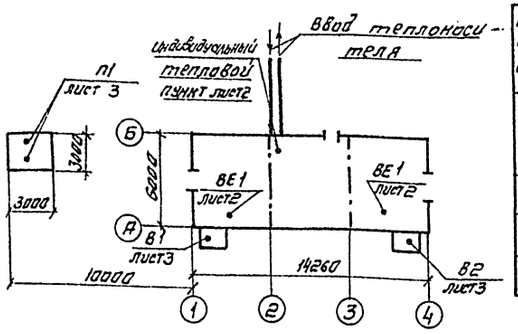

Характеристика отопительно-вентиляционных систем

Обозначение системы	Кол. систем	Наименование обслуживаемого помещения (технологического оборудования)	Тип установки	Вентилятор: тип, положение по взрывозащите	№	Схема исполнения	Положение	L м³/час	P, ля/кгс/м²	n об/мин	Электродвигатель: тип, исполнение по взрывозащите	N кВт	n об/мин	Воздухонагреватель: тип	№	Кол. шт.	Тем-ра нагрева, °С от	до	Расход тепла, Вт (ккал/час)	Др, ля(кгс/м²)	Примечание
П1	1	Электрощитовая	Дк=1.05 дном	8-Ц4-70	2.5	1	ЛО°	350	215.6 (22)	1400	4А56А4	0.12	1400	КВС6А-П	6	1	-20°	+30°	5860 (5050)	8.82(0.9)	один рабочий, один резервный
														КВТ6А-П	6	1	-30°	+34°	7550 (6460)	8.82(0.9)	
														КВС6А-П	6	1	-40°	+42°	9680 (8300)	8.82(0.9)	
В1	1	Отдельно стоящий пункт управления газгольдерами	С колесом Дном.	8-Ц4-70	4	1	ПРО°	1560	392 (40)	1370	87184	0.75	1370	—	—	—	—	—	—	—	поставляются потуез2-494-81 исп.Н1
В2	1	Отдельно стоящий пункт управления газгольдерами	С колесом Дном	8-Ц4-70	4	1	ЛО°	1560	392 (40)	1370	87184	0.75	1370	—	—	—	—	—	—	—	поставляются потуез2-494-81-исп.Н1
ВЕ1	2	Отдельно стоящий пункт управления газгольдерами	Дефлектор ЦАГИ ЦП.000-02 ф400																		

Основные показатели по чертежам отопления и вентиляции

Наименование зданий (сооружения) помещения	Объем м³	Период года при tн°С	Расход тепла Вт (ккал/час): на отопление	на вентиляцию	на горячее водоснабжение	Общий	Установленная мощность эл.двигателей кВт
Отдельно-стоящий пункт управления газгольдерами	559	-20°	20030 (17220)	5860 (5050)	—	25900 (22270)	1.62
		-30°	25070 (21560)	7550 (6460)	—	32600 (25000)	1.62
		-40°	32230 (27700)	9680 (8300)	—	41900 (36000)	1.62

Ведомость чертежей основного комплекта

Лист	Наименование	Примечание
1	Общие данные	
2	План, разрез, Схема системы отопления, схемы	
	Систем П1, В1, В2. Схема системы теплоснабжения установки П1	
3	Установочные чертежи систем П1; В1, В2;	
	Схема узла управления.	

Ведомость ссылочных и прилагаемых документов

Обозначение	Наименование	Примечание
	Ссылочные документы	
5.904-10	Узлы прохода вентиляционных	
	вытяжных шахт через покрытия промышленных зданий	
1.494-32	Зонты и дефлекторы вентиляционных систем	
5.903-2 Вып.1	Воздухосборники	
5.904-1 Вып.1	Крепление стальных неизолированных воздуховодов	
4.903-10 Вып.8	Грязевики	
4.903-10 Вып.4	Опоры трубопроводов неподвижные	
4.904-69	Детали крепления санитарно-технических приборов и трубопроводов	
5.904-5	Гибкие вставки к центробежным вентиляторам	
3.904-18 Вып.1	Клапаны и заслонки для вентиляционных систем взрывоопасных производств	
	Прилагаемые документы	
902- -ОВ.СО	Спецификация оборудования	альбом 4
902- -ОВ.ВМ	Ведомость потребности в материалах	альбом 5

Общие указания

В качестве теплоносителя принята вода с температурным перепадом 95°-70°С.
Система отопления запроектирована двухтрубная с верхней разводкой.
В качестве нагревательных приборов приняты радиаторы М-140 А.
Температура воздуха в помещениях принята +5°С.
В эл.щитовой предусмотрен 5 кратный подпор воздуха, совмещенный с отоплением.
Трубопроводы, нагревательные приборы и воздуховоды окрасить масляной краской в 2 слоя.
Воздуховоды и оборудование вытяжных систем должны быть заземлены:
а) путем соединения на всем протяжении систем в непрерывную электрическую цепь;
б) путем присоединения систем не менее чем в двух местах к контурам заземления электрооборудования и молниезащиты с учетом требований „правил устройства электроустановок."
Монтаж систем отопления и вентиляции производить согласно СНиП III-28-75.

Расстояния от вентиляторов забора воздуха для подпора в щитовые помещения сооружений, расположенных на площадке, принято условно. При привязке проекта к конкретным условиям это расстояние уточняется и согласовывается с местными органами „Госсортехнадзора".

При привязке проекта надлежит определить состав газа, и в соответствии с ГОСТ 12.1.011-78 - Смеси взрывоопасные - (приложение 3), исполнение вентилятора по взрывозащите.

Настоящий раздел проекта разработан в соответствии с действующими нормами и правилами, и обеспечивает безопасную эксплуатацию при соблюдении предусмотренных проектом мероприятий.

Главный инженер проекта /Клеопова/

Привязан

Инв. №

Нач. отд.	Молчанов		
Н. контр.	Иванов		
Гл. спец.	Иванов		
Рук. гр.	Евсеньев		
Ст. инж.	Андрианова		

ТП 902-9-29.85-ОВ

Отдельно стоящие пункты управления газгольдерами сосемами 600,1000,3000,6000 куб. м

Стадия	Лист	Листов
Р	1	3

Общие данные

Госстрой СССР Союзводоканалпроект г. Москва

Типовой проект 902-9-29.85 Альбом 1

Разрез 1-1

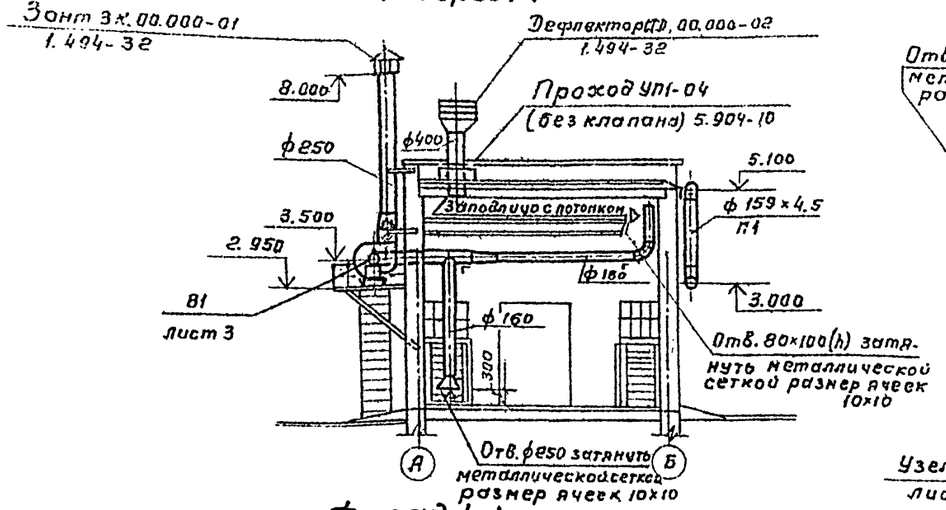

Разрез 2-2

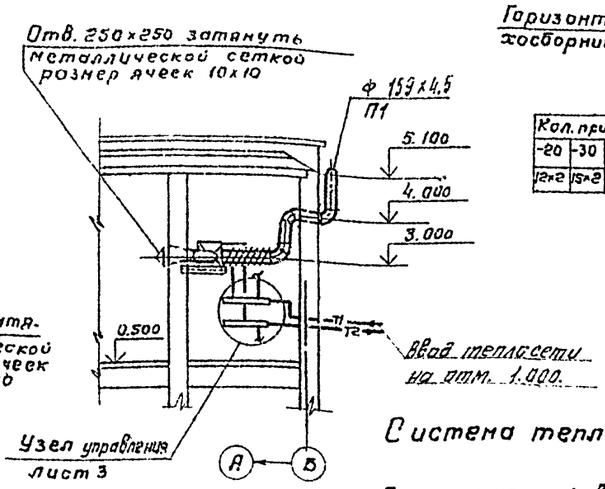

Система отопления

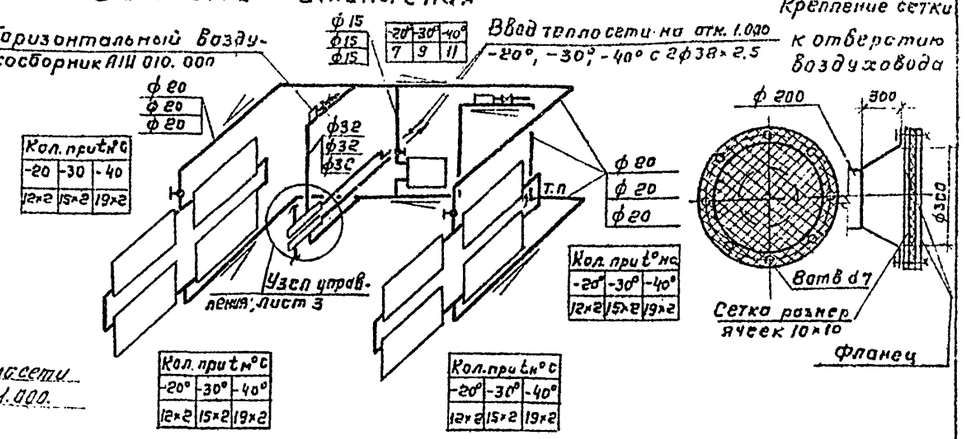

Фасад 4-1

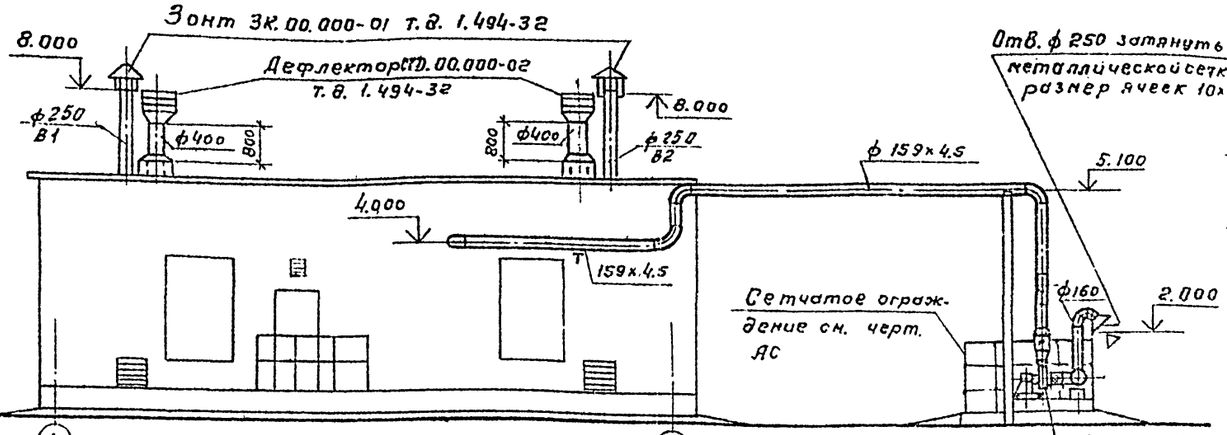

План

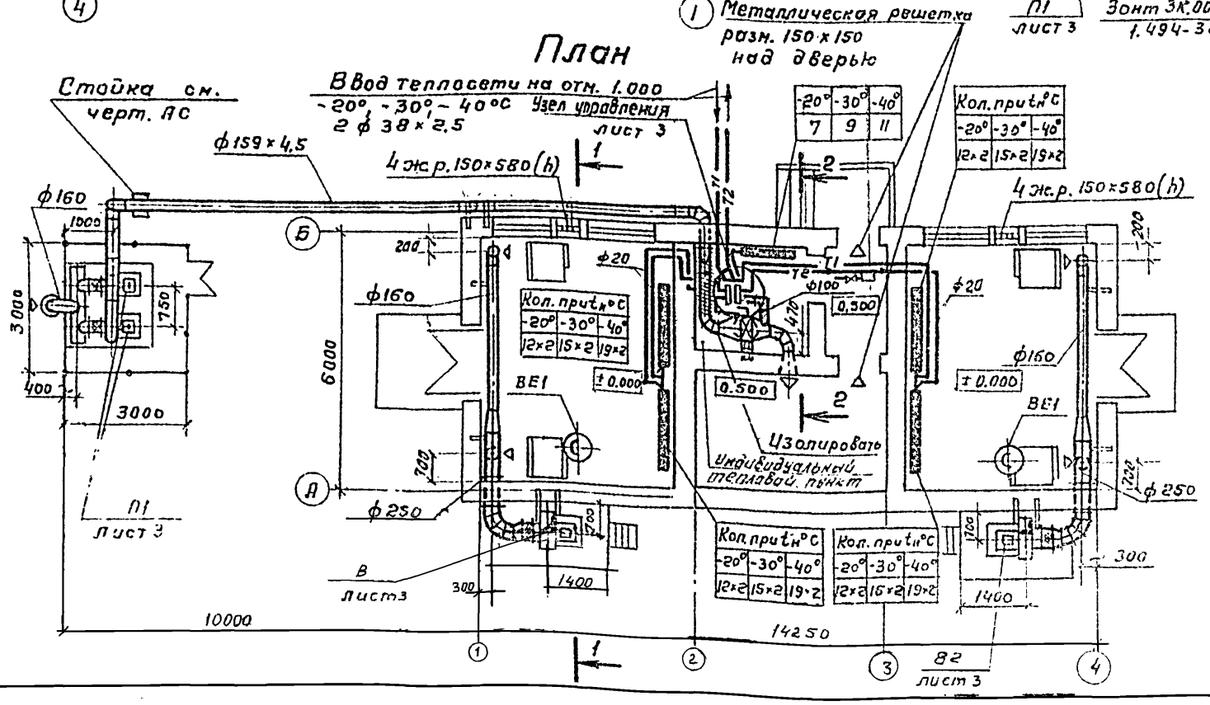

Система теплоснабжения установки П1

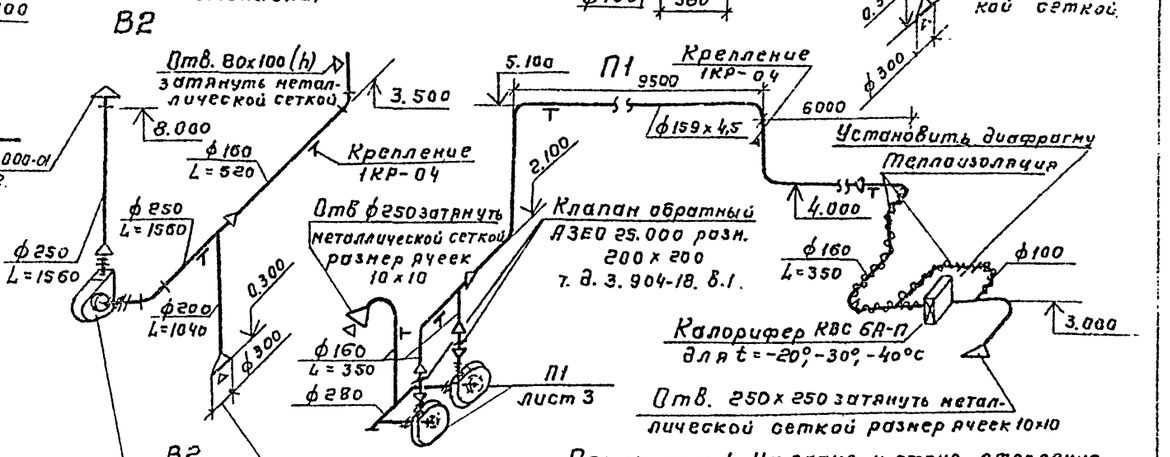

Примечания: 1. На плане и схеме отопления указано количество секции радиаторов типа М-140 А.
2. Все отверстия в воздуховодах систем П1, В1 затянуть металлической сеткой размер ячеек 10х10 ГОСТ 12184-66.
3. Диаметр диафрагмы системы П1 определить по месту при наладке.

Инв. № подл. | Подпись и дата | Взам. инв. № | Инв. № дубл. | Отв. № 2 Отв. № 3 Отв. № 16 | Стабровский Денисов Кузнецов

Гл. инж. пр.	Колесова		
Нач. отд.	Молчанов		
Н. контр.	Суханов		
Гл. спец.	Иванов		
Рук. бр.	Евгеньев		
Ст. инж.	Андрианова		

Привязан

Инв. №

ТП 902-9-29.85 -ОВ

Отдельностоящие пункты управления задвижками объемом 600, 1000, 3500, 5000 куб. м

Стадия	Лист	Листов
Р	2	

План, разрез. Схема системы отопления. Схемы систем П1, В1, В2. Схема системы теплоснабжения установки П1

Госстрой СССР СОЮЗВОДОКАНАЛПРОЕКТ г. Москва

Разрез 1-1

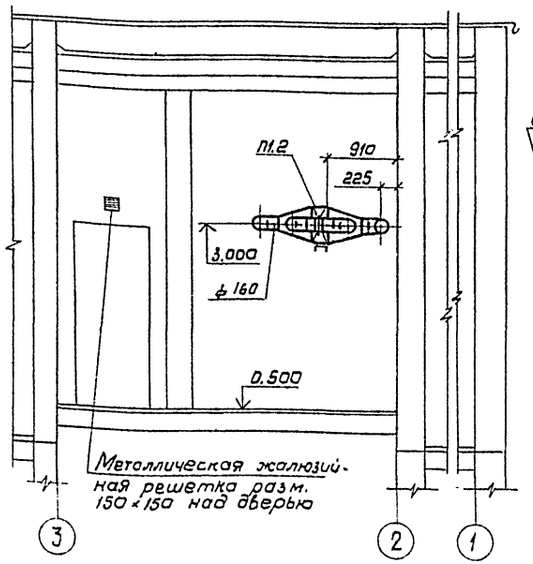

Разрез 2-2

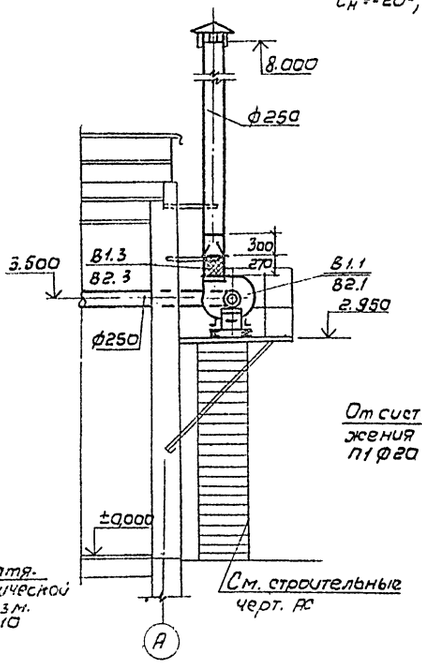

Узел управления

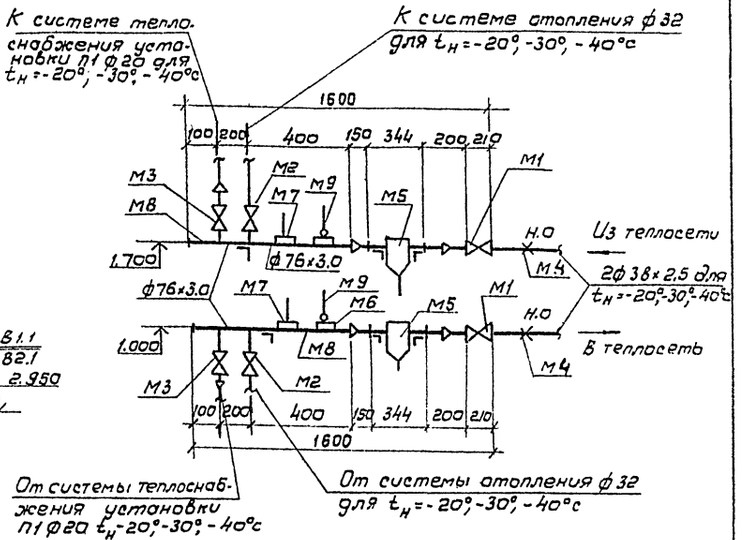

Сетчатое ограждение системы П1

См. черт. АС

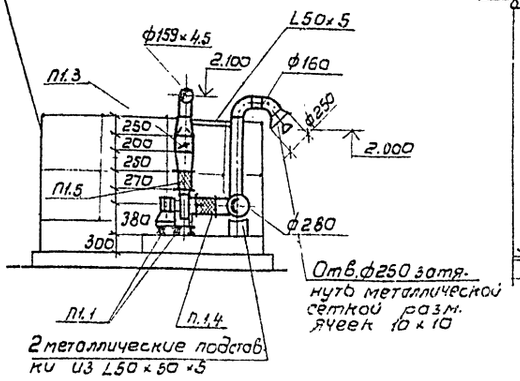

Обвязка калорифера

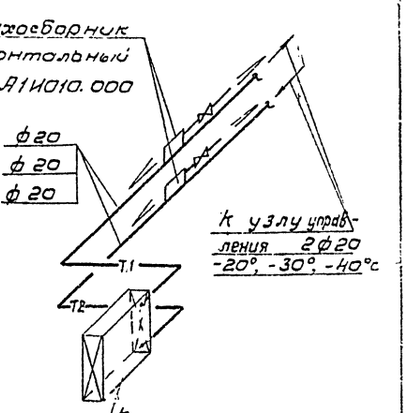

План

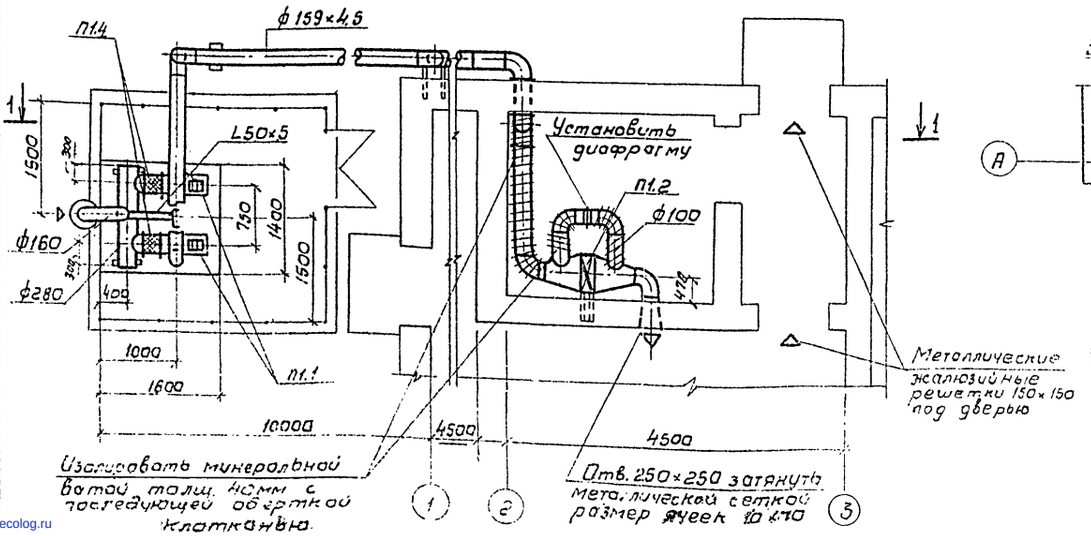

План

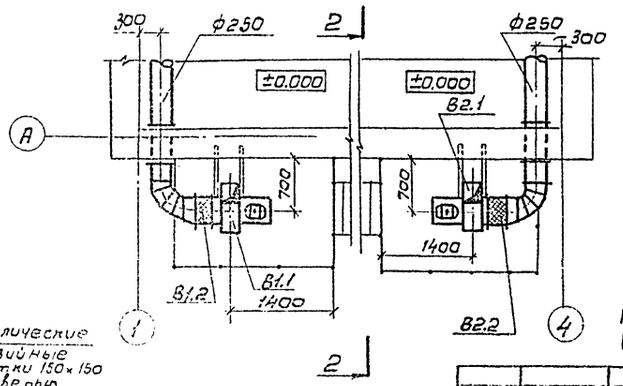

Позиции систем, П1, В1 и узла управления см в спецификации оборудования

gost.e-ecolog.ru