ТИПОВОЙ ПРОЕКТ

901-7-15.85

ХЛОРАТОРНАЯ

ДЛЯ ОБЕЗЗАРАЖИВАНИЯ ПИТЬЕВЫХ И СТОЧНЫХ ВОД

ПРОИЗВОДИТЕЛЬНОСТЬЮ 50 КГ ТОВАРНОГО ХЛОРА В ЧАС

АЛЬБОМ VII

НЕСТАНДАРТИЗИРОВАННОЕ ОБОРУДОВАНИЕ

gost.e-ecolog.ru

ТИПОВОЙ ПРОЕКТ

901-7-15.85

ХЛОРАТОРНАЯ

ДЛЯ ОБЕЗЗАРАЖИВАНИЯ ПИТЬЕВЫХ И СТОЧНЫХ ВОД ПРОИЗВОДИТЕЛЬНОСТЬЮ 50 КГ ТОВАРНОГО ХЛОРА В ЧАС

СОСТАВ ПРОЕКТА:

Альбом I - Пояснительная записка.
Альбом II - Технологическая и санитарно-техническая части. Вариант обеззараживания питьевых вод.
Альбом III - Технологическая и санитарно-техническая части. Вариант обеззараживания сточных вод.
Альбом IV - Электротехническая часть.
Альбом V - Архитектурно-строительная часть.
Альбом VI - Строительные изделия.
Альбом VII - Нестандартизированное оборудование и ворота.
Альбом VIII - Спецификации оборудования.
Альбом IX - Ведомости потребности в материалах.
Альбом X - Сметы.

Примененные типовые материалы:
Т-2092 Бак разрыва струи емкостью 180 литров

АЛЬБОМ VII

Разработан проектным институтом
ЦНИИЭП инженерного оборудования

Главный инженер института А. Кетаов

Главный инженер проекта М. Сирота

Утвержден Госгражданстроем
приказ № 56 от 12 марта 1979г.
Введен в действие институтом
ЦНИИЭП инженерного оборудования
приказ №: 118 от 27 декабря 1984г.

20307-07

					привязан
инв. №:					

СОДЕРЖАНИЕ АЛЬБОМА

Обозначение	Наименование	Стр.
	Обложка	
	Титульный лист	1
	Содержание альбома. Лист 1,2	2,3
770.00.00.000 СБ	Эжектор. Сборочный чертеж	4
770.00.00.000	Эжектор. Спецификация	5
770.01.00.000	Диффузор. Спецификация	
770.02.00.000	Камера смешения	
	Спецификация	
770.02.01.000	Корпус. Спецификация	
770.01.00.000 СБ	Диффузор. Сборочный чертеж	6
770.02.00.000 СБ	Камера смешения	
	Сборочный чертеж	
770.01.00.001	Фланец	7
770.02.01.000 СБ	Корпус. Сборочный чертеж	
770.02.01.002	Труба	
770.01.00.002	Конус	8
770.02.01.003	Патрубок	
770.02.01.004	Штуцер	
1280.00.00.002	Прокладка	
770.02.00.001	Гарлавина	9
770.02.00.002	Сопло	
770.02.00.003	Втулка	
770.00.00.001	Прокладка	
772.00.00.000 СБ	Испаритель хлора с поверхностью	10
	теплообмена 2.8 м²	
	Сборочный чертеж.	
772.00.00.000	Испаритель хлора с поверх-	11
	ностью теплообмена 2.8м²	
	Спецификация	
772.01.00.000	Бак. Спецификация	
772.02.00.000	Испаритель. Спецификация	
772.01.00.001	Корпус	
772.01.00.000 СБ	Бак. Сборочный чертеж	12
772.02.00.000 СБ	Испаритель. Сборочный чертеж	
772.02.00.001	Змеевик	13
772.00.00.001	Прокладка	
1280.00.00.003	Гайка	
772.01.01.000 СБ	Трайник. Сборочный чертеж	14
772.01.01.000	Трайник. Спецификация	
772.02.00.002	Крышка	
772.02.00.003	Кронштейн	
773.00.00.000 СБ	Испаритель хлора с поверх-	15
	ностью теплообмена 5.6 м²	
	Сборочный чертеж	
773.00.00.000	Испаритель хлора с поверх-	16
	ностью теплообмена 5.6 м²	
	Спецификация	
773.01.00.000	Бак. Спецификация	
773.02.00.000	Испаритель. Спецификация	
773.01.00.001	Корпус	
773.01.00.000 СБ	Бак. Сборочный чертеж	17
773.02.00.000 СБ	Испаритель. Сборочный чертеж	
773.02.00.001	Змеевик	18
773.02.00.002	Крышка	
773.02.00.003	Кронштейн.	
856.00.00.000 СБ	Фильтр. Сборочный чертеж	19
856.00.00.000	Фильтр. Спецификация	20
856.01.00.000	Корпус. Спецификация	
856.01.00.004	Фланец	
856.02.00.000	Стакан. Спецификация	21
856.01.00.000 СБ	Корпус. Сборочный чертеж	
856.02.00.000 СБ	Стакан. Сборочный чертеж	
856.04.00.001	Заглушка	22
856.00.00.001	Крышка	
856.01.00.001	Обечайка	
856.01.00.002	Кольца	23
856.03.00.000 СБ	Ручка. Сборочный чертеж	
856.03.00.000	Ручка. Спецификация	
856.04.00.000 СБ	Крышка. Сборочный чертеж	
856.04.00.000	Крышка. Спецификация	24
856.02.00.001	Кольца	
856.02.00.003	Стержень	
856.03.00.001	Ручка	
856.03.00.002	Бобышка	25
857.00.00.000 СБ	Грязевик. Сборочный чертеж	
857.00.00.000	Грязевик. Спецификация	26
857.02.00.000	Корпус. Спецификация	
857.03.00.000	Подставка. Спецификация	
857.03.00.002	Опора	
857.01.00.000	Крышка. Спецификация	27
857.01.00.000 СБ	Крышка. Сборочный чертеж	
1280.00.00.004	Ниппель	
857.01.00.001	Ниппель	28
857.01.00.002	Гайка	
857.00.00.001	Штуцер	
857.00.00.002	Прокладка	
857.01.00.003	Фланец	
857.01.00.005	Бобышка	29
857.01.00.006	Патрубок	
1280.00.00.005	Патрубок	
857.02.00.000 СБ	Корпус Сборочный чертеж	30
857.03.00.000 СБ	Подставка. Сборочный чертеж	
1280.00.00.000	Компенсатор. Спецификация	31
1280.00.00.000 СБ	Компенсатор. Сборочный чертеж	
1280.00.00.001	Прокладка	32
1286.00.00.000 СБ	Бак разрыва струи.	
	Сборочный чертеж	
1286.00.00.000	Бак разрыва струи. Спецификация	33
1286.01.00.000	Крышка. Спецификация	
1286.02.00.000	Бак. Спецификация	

СОДЕРЖАНИЕ АЛЬБОМА

Обозначение	Наименование	Стр.
1286.02.00.000СБ	Бак. Сборочный чертеж	34
1286.03.00.000СБ	Подставка. Сборочный чертеж	
1286.01.00.000СБ	Крышка. Сборочный чертеж	35
1286.01.00.001	Ручка	
1286.02.00.006	Корпус	
1286.03.00.000	Подставка Спецификация	36
1286.03.00.001	Связь	
1286.03.00.002	Опора	
1287.00.00.000СБ	Бак затворный	37
	Сборочный чертеж	
1287.00.00.000	Бак затворный	38
	Спецификация	
1287.00.00.001	Бак	
1287.00.00.004	Опора	
1287.00.00.005	Связь	
1310.00.00.000СБ	Траверса для подъема	39
	контейнера	
	Сборочный чертеж	
1310.00.00.000	Траверса для подъема кон-	40
	тейнера. Спецификация	
1310.01.00.000	Рама. Спецификация	
1310.00.00.003	Палец	
1310.00.00.004	Кольца верхнее	
1310.01.00.000СБ	Рама. Сборочный чертеж	41
1310.00.00.001	Подвеска	
1310.00.00.002	Крюк	
1476.00.00.000СБ	Ворота. Сборочный	42,43
	чертеж. Лист 1, Лист 2	
1476.00.00.000	Ворота. Спецификация	44
1476.01.00.000	Окантовка. Спецификация	
1476.01.00.000СБ	Окантовка	45
	Сборочный чертеж	
1476.01.00.001	Балка	
1476.01.00.002	Полоса	
1476.02.00.000СБ	Рама. Сборочный чертеж	46
1476.02.00.000	Рама. Спецификация	47
1476.02.00.001	Поперечина	
1476.02.00.002	Косынка	
1476.02.00.003	Косынка	48
1476.02.00.004	Косынка	
1476.02.00.013	Поперечина	
1476.02.00.014	Стойка	

Обозначение	Наименование	Стр
1476.03.00.000СБ	Петля. Сборочный чертеж	49
1476.03.00.000	Петля. Спецификация	
1476.03.00.001	Петля	
1476.03.00.002	Шайба	
1476.04.00.000СБ	Петля. Сборочный чертеж	50
1476.04.00.000	Петля. Спецификация	
1476.04.00.001	Петля	
1476.04.00.002	Бабышка	
1476.04.00.003	Подпятник	51
1476.05.00.000СБ	Задвижка. Сборочный чертеж	
1476.05.00.000	Задвижка. Спецификация	
1476.05.00.001	Задвижка	
1476.05.00.002	Скоба	52
1476.05.00.003	Накладка	
1476.05.00.004	Ушко	
1476.06.00.001	Кронштейн	
1476.06.00.000СБ	Защелка. Сборочный чертеж	53
1476.06.00.000	Защелка. Спецификация	
1476.06.00.002	Лапка	54
1476.06.00.003	Упор	
1476.06.00.004	Шпингалет	
1476.00.00.001	Ручка	
1476.00.00.002	Накладка	55
1476.00.00.003	Планка	
1476.00.00.004	Уплотнение	
1476.00.00.005	Шторка	

Типовой проект 901-7-15.85 Альбом VI

770.00.00.000 СБ

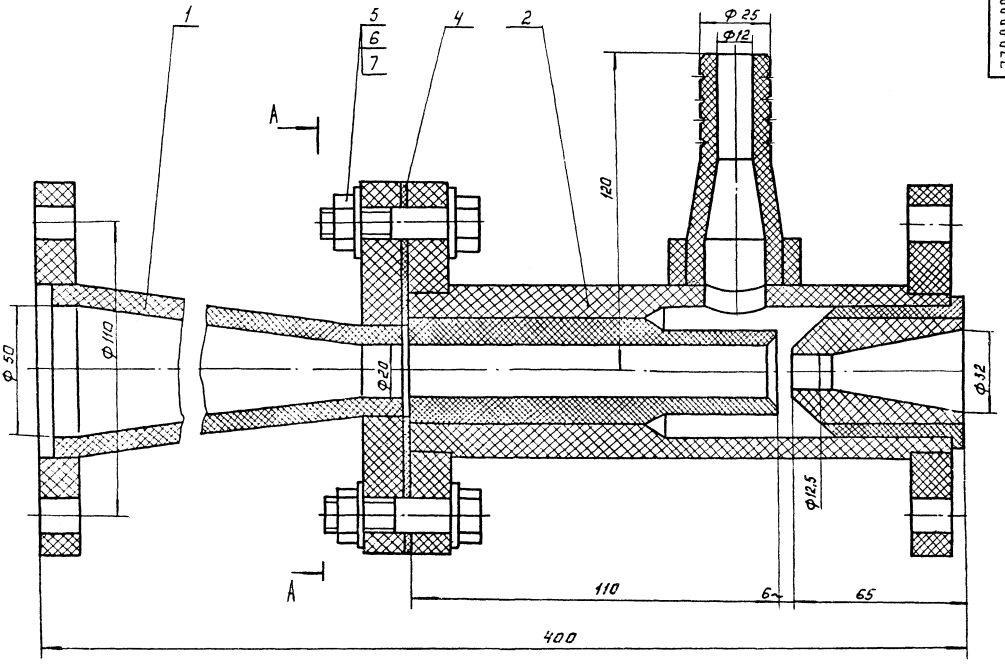

А-А

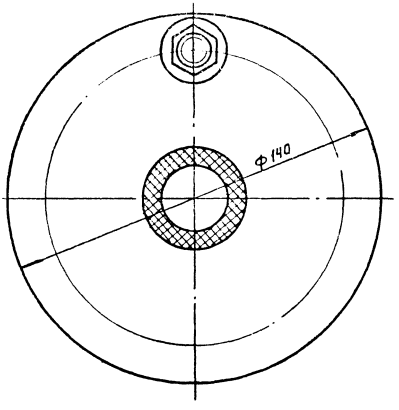

Техническая характеристика

1. Производительность по хлору, кг/ч - 12,5
2. Расход рабочей воды м³/ч - 8.0
3. Давление рабочей воды перед соплом (абс.). МПа - 0.5
4. Давление эжектируемого хлор-газа (абс), МПа - 0.02
5. Давление хлорной воды при выходе из диффузора (абс), МПа - 0.15.

Технические требования.
Размеры для справок.

				770.00.00.000.СБ			
ИЗМ.	ЛИСТ	N ДОКУМ.	ПОДП.	ДАТА	ЭЖЕКТОР СБОРОЧНЫЙ ЧЕРТЕЖ.	ЛИТ.	МАССА 2.7 МАСШТАБ 1:1
РАЗРАБ.		ОКУНЕЦКАЯ				ЛИСТ:	ЛИСТОВ:
ПРОВ.		ШИФРИНА				ЦНИИЭП инж. оборудования	
Т. КОНТР.							
Н. КОНТР.		ХРОМИХИНА					
УТВ.		ШИФРИНА					
КОПИРОВАЛ: АДГАНОВА					20307-01	ФОРМАТ: А2	

ИНВ. № ПОДЛ. | ПОДПИСЬ И ДАТА | ВЗАМ. ИНВ. № | ИНВ. № ДУБЛ. | ПОДПИСЬ И ДАТА

Альбом VII

Типовой проект 901 - 7-15.85

Формат	Зона	Поз.	Обозначение	Наименование	Кол.	Примеч.
				Документация		
А2			770.00.00.000 СБ	Сборочный чертеж		
				Сборочные единицы		
А4		1	770.01.00.000	Диффузор	1	
А4		2	770.02.00.000	Камера смешения	1	
				Детали		
А4		4	770.00.00.001	Прокладка	1	
				Стандартные изделия		
		5		Болт М12-8g х 50.58		
				ГОСТ 7798-70	4	
		6		Гайка М12-7Н.5		
				ГОСТ 5915-70	4	
		7		Шайба 12.01		
				ГОСТ 11371-78	8	

Подпись и дата | Инв. № дубл. | Взам. инв. № | Подпись и дата | Инв. № подл.

Изм.	Лист	№ докум.	Подп.	Дата
Разраб.		Окунецкая		
Пров.		Шифрина		
Н. контр.		Хромихина		
Утв.		Шифрина		

770.00.00.000

Эжектор

Лит	Лист	Листов
		1

ЦНИИЭП инженерного оборудования

Формат	Зона	Поз.	Обозначение	Наименование	Кол.	Примеч.
				Документация		
А3			770.01.00.000 СБ	Сборочный чертеж		
				Детали		
А4		1	770.01.00.001	Фланец	2	1 отв.
А4		2	770.01.00.001-01	Фланец	1	
А4		3	770.01.00.002	Конус	1	

Подпись и дата | Инв. № дубл. | Взам. инв. № | Подпись и дата | Инв. № подл.

Изм.	Лист	№ докум.	Подп.	Дата
Разраб.		Окунецкая		
Пров.		Шифрина		
Н. контр.		Хромихина		
Утв.		Шифрина		

770.01.00.000

Диффузор

Лит	Лист	Листов
		1

ЦНИИЭП инженерного оборудования

Формат	Зона	Поз.	Обозначение	Наименование	Кол.	Примеч.
				Документация		
А3			770.02.00.000 СБ	Сборочный чертеж		
				Сборочные единицы		
А4		1	770.02.01.000	Корпус	1	
				Детали		
А4		3	770.02.00.001	Горловина	1	
А4		4	770.02.00.002	Сопло	1	
А4		5	770.02.00.003	Втулка	1	

Подпись и дата | Инв. № дубл. | Взам. инв. № | Подпись и дата | Инв. № подл.

Изм.	Лист	№ докум.	Подп.	Дата
Разраб.		Окунецкая		
Пров.		Шифрина		
Н. контр.		Хромихина		
Утв.		Шифрина		

770.02.00.000

Камера смешения

Лит	Лист	Листов
		1

ЦНИИЭП инженерного оборудования г. Москва

Формат	Зона	Поз.	Обозначение	Наименование	Кол.	Примеч.
				Документация		
А3			770.02.01.000 СБ	Сборочный чертеж		
				Детали		
А4		1	770.01.00.001-02	Фланец	3	1 отв.
А4		2	770.02.01.002	Труба	1	
А4		3	770.02.01.003	Патрубок	1	
А4		4	770.02.01.004	Штуцер	1	

Подпись и дата | Инв. № дубл. | Взам. инв. № | Подпись и дата | Инв. № подл.

Изм.	Лист	№ докум.	Подп.	Дата
Разраб.		Окунецкая		
Пров.		Шифрина		
Н. контр.		Хромихина		
Утв.		Шифрина		

770.02.01.000

Корпус

Лит.	Лист	Листов
		1

ЦНИИЭП инженерного оборудования г. Москва

Копировал Еремченко 20306-07 Формат А2

Альбом VII

Типовой проект 901-7-15.85

770.01.00.000.СБ

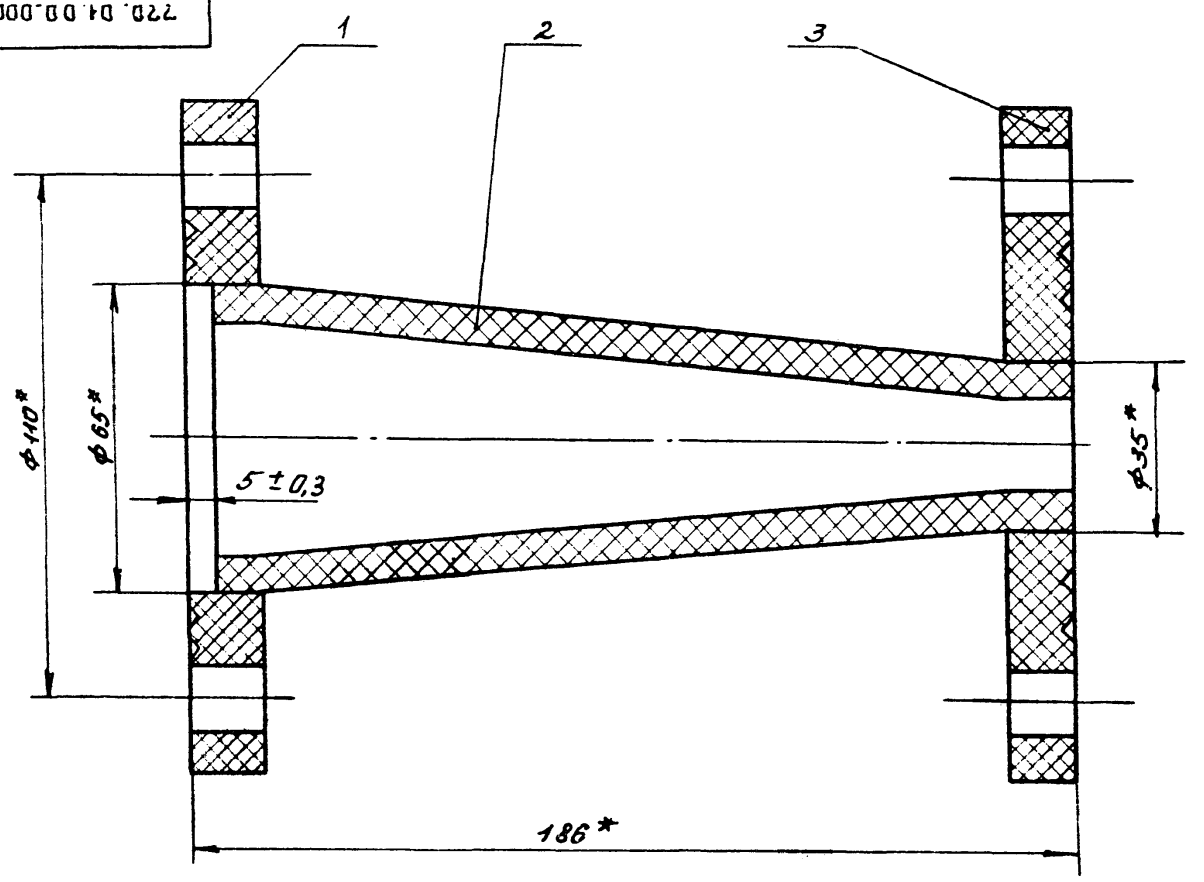

1. Сварные швы – У1-Δ5 по ГОСТ 16310-80.
2. * Размеры для справок.

					770.01.00.000.СБ			
ИЗМ	ЛИСТ	№ ДОКУМ.	ПОДП.	ДАТА	Диффузор Сборочный чертеж	ЛИТ.	МАССА	МАСШТАБ
РАЗРАБ		ОКУНЕЦКАЯ					0,7	1:1
ПРОВ		ШИФРИНА				ЛИСТ:	ЛИСТОВ: 1	
Т.КОНТР.						ЦНИИЭП инж. оборудования.		
Н.КОНТР.		ХРОМИХИНА						
УТВ.		ШИФРИНА						

Копировал: Пискулина Формат А3

ИНВ.№ПОДЛ.	ПОДП. И ДАТА	ВЗАМ.ИНВ.N	ИНВ.№ДУБЛ.	ПОДП. И ДАТА

770.02.00.000СБ

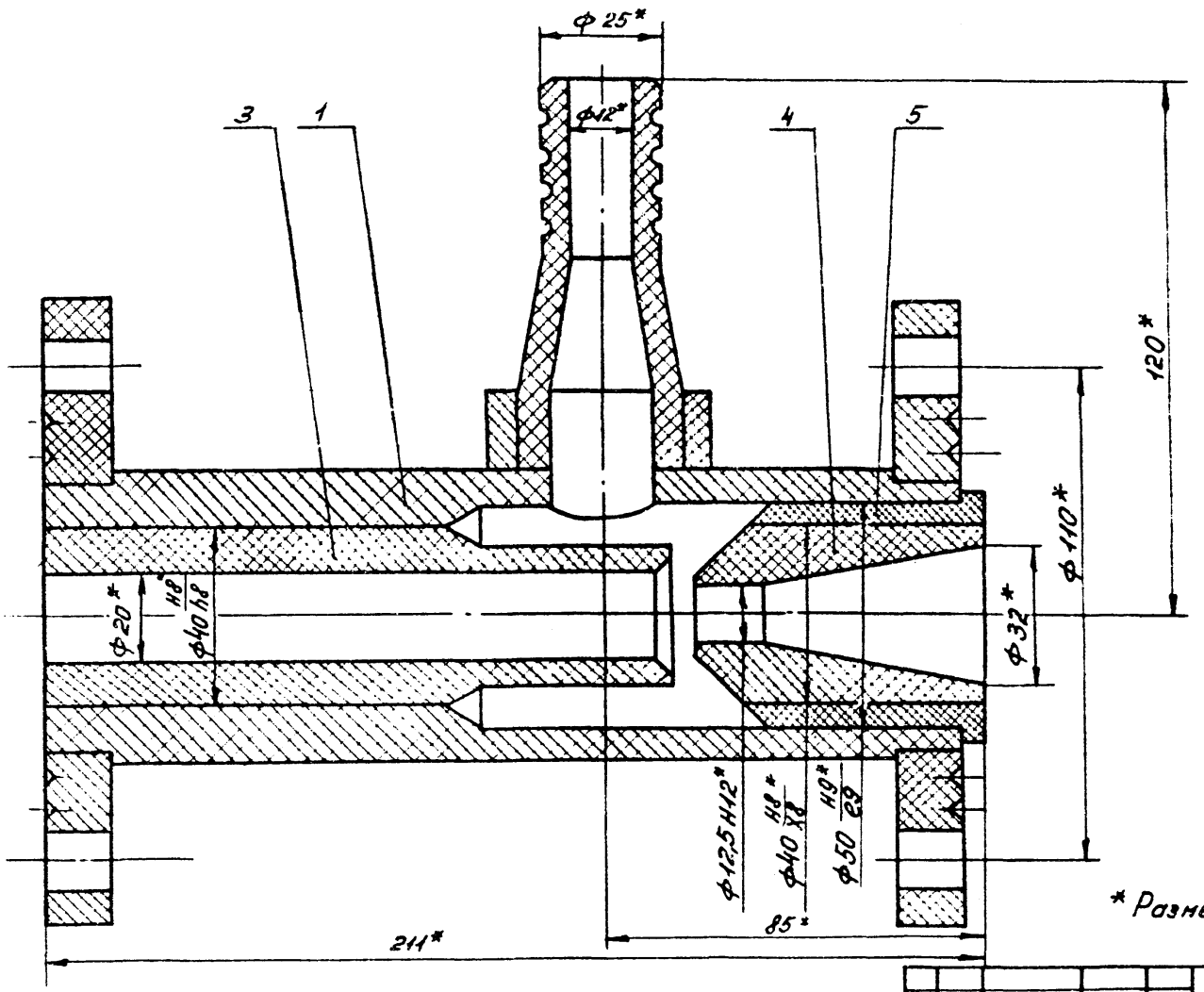

* Размеры для справок.

					770.02.00.000СБ			
ИЗМ	ЛИСТ	№ ДОКУМ	ПОДП.	ДАТА	Камера смешения. Сборочный чертеж.	ЛИТ.	МАССА	МАСШТАБ
РАЗРАБ.		ОКУНЕЦКАЯ					1,9	1:1
ПРОВ		ШИФРИНА				ЛИСТ:	ЛИСТОВ: 1	
Т.КОНТР.						ЦНИИЭП инж. оборудования.		
Н.КОНТР.		ХРОМИХИНА						
УТВ.		ШИФРИНА						

20307-07 Копировал: Пискулина Формат А3

ИНВ.№ПОДЛ.	ПОДП. И ДАТА	ВЗАМ.ИНВ.N	ИНВ.№ДУБЛ.	ПОДП. И ДАТА

Типовой проект 901-7-15.85 Альбом VII

770.02.01.000 СБ

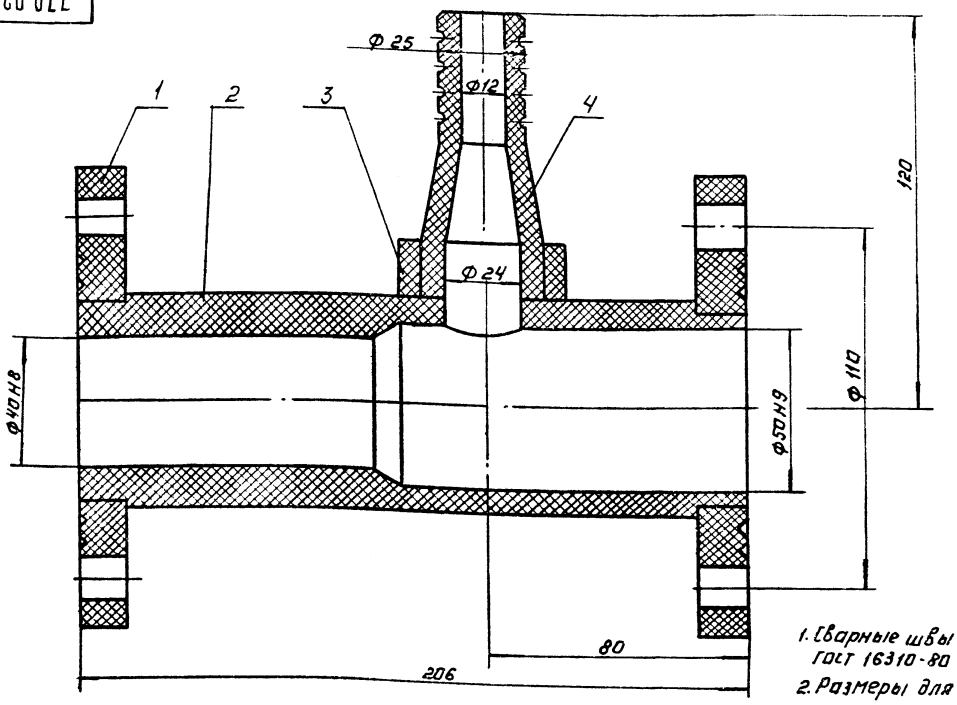

1. Сварные швы У1-Δ5 по ГОСТ 16310-80
2. Размеры для справок.

				770.02.01.000 СБ			
Изм.	Лист	№ докум.	Подп.	Дата	Корпус	Лит.	Масса	Масш.
Разраб.		Окунецкая			Сборочный чертеж.		1.7	1:1
Пров.		Шифрина				Лист	Листов 1
Т. контр.						ЦНИИЭП инж. оборудования	
Н. контр.		Хромихина					
Утв.		Шифрина					

Формат А3

770.01.00.001

20 √ (√)

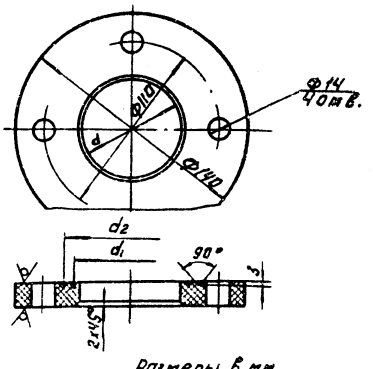

Размеры в мм

Обозначение	d	d_1	d_2	Масса кг
770.01.00.001	65Н12	73	87	0.2
-01	35Н12	55	75	0.25
-02	60Н12	70	85	0.15

Неуказанные предельные отклонения размеров: $H14, h14, \pm \frac{IT14}{2}$

				770.01.00.001			
Изм.	Лист	№ докум.	Подп.	Дата	Фланец	Лит.	Масса	Масштаб
Разраб.		Окунецкая					См. табл.	1:1
Пров.		Шифрина				Лист	Листов 1
Т. контр.					Листы винипласта ВН 15 ГОСТ 9639-71	ЦНИИЭП инж. оборудования	
Н. контр.		Хромихина					
Утв.		Шифрина					

Формат А4

770.02.01.002

20 √ (√)

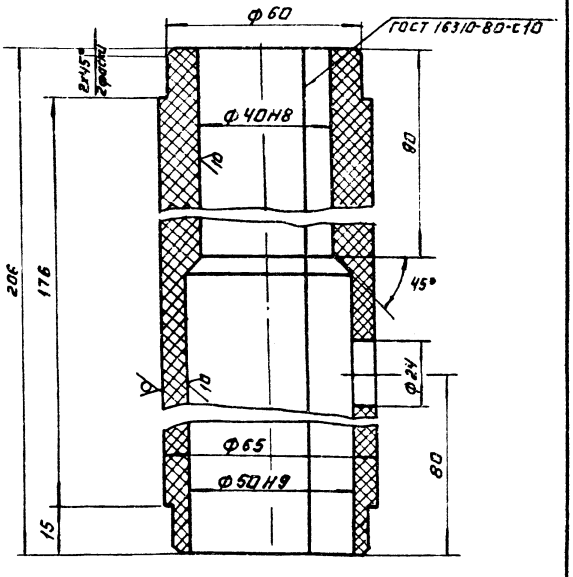

Неуказанные предельные отклонения размеров: $H14, h14, \pm \frac{IT14}{2}$

				770.02.01.002			
Изм.	Лист	№ докум.	Подп.	Дата	Труба	Лит.	Масса	Масш.
Разраб.		Окунецкая					1.3	1:1
Пров.		Шифрина				Лист	Листов 1
Т. контр.					Листы винипласта ВН 15 ГОСТ 9639-71	ЦНИИЭП инж. оборудования	
Н. контр.		Хромихина					
Утв.		Шифрина					

20307-04

Формат А4

Типовой проект 901-7-15.85 Альбом VII

770.02.01.003

20 (√)

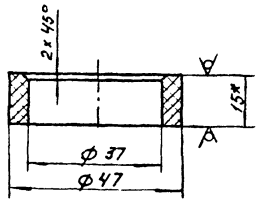

1. * Размер для справок
2. Предельные отклонения размеров: H14, h14

Изм.	Лист	№ докум.	Подп.	Дата	770.02.01.003			
Разраб.	Кунецкая				Патрубок	Лит.	Масса	Масштаб
Пров.	Шифрина						0.03	1:1
Т.контр.						Лист	Листов 1	
Н.контр.	Хромихина				Листы винипласта ВН 15 ГОСТ 9639-71	ЦНИИЭП инж. оборудования		
Утв.	Шифрина							

Инв.№ подл. | Подпись и дата | Взам.инв.№ | Инв.№ дубл. | Подпись и дата

Формат А4

770.02.01.004

20 (√)

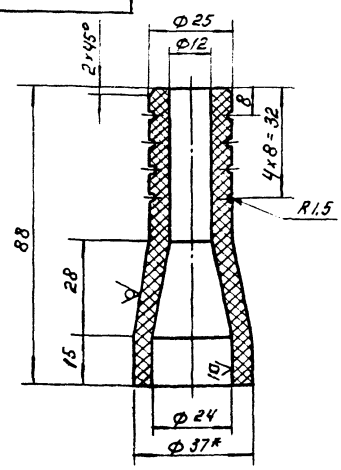

1. * Размер для справок
2. Предельные отклонения размеров: H14, h14, $\pm \frac{IT14}{2}$

Изм.	Лист	№ докум.	Подп.	Дата	770.02.01.004			
Разраб.	Кунецкая				Штуцер	Лит.	Масса	Масштаб
Пров.	Шифрина						0.09	1:1
Т.контр.						Лист	Листов 1	
Н.контр.	Хромихина				Стержень винипластовый ТУ-6-05-1573-77	ЦНИИЭП инж. оборудования		
Утв.	Шифрина							

Инв.№ подл. | Подпись и дата | Взам.инв.№ | Инв.№ дубл. | Подпись и дата

Формат А4

1280.00.00.002

20

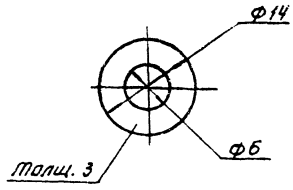

Изм.	Лист	№ докум.	Подп.	Дата	1280.00.00.002			
Разраб.	Кунецкая				Прокладка	Лит.	Масса	Масштаб
Пров.	Шифрина						0.001	2:1
Т.контр.						Лист	Листов 1	
Н.контр.	Хромихина				Фторопласт-4Д ГОСТ 10007-80	ЦНИИЭП инж. оборудования		
Утв.	Шифрина							

Инв.№ подл. | Подпись и дата | Взам.инв.№ | Инв.№ дубл. | Подпись и дата

Формат А4

770.01.00.002

20 (√)

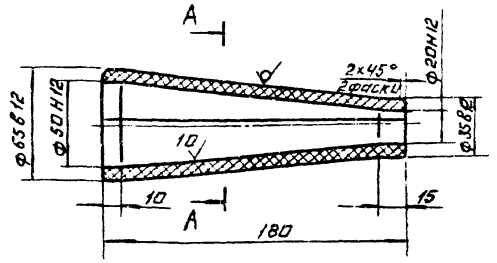

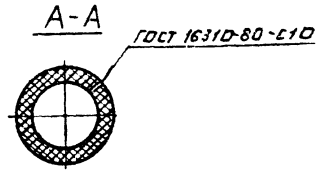

Неуказанные предельные отклонения размеров: h14, $\pm \frac{IT14}{2}$

Изм.	Лист	№ докум.	Подп.	Дата	770.01.00.002			
Разраб.	Кунецкая				Конус	Лит.	Масса	Масштаб
Пров.	Шифрина						0.25	1:2
Т.контр.						Лист	Листов 1	
Н.контр.	Хромихина				Листы винипласта ВН10 ГОСТ 9639-71	ЦНИИЭП инж. оборудования		
Утв.	Шифрина							

Инв.№ подл. | Подпись и дата | Взам.инв.№ | Инв.№ дубл. | Подпись и дата

Копировал: Логинова 20307-07

Формат А4

770.02.00.001

20 V (V)

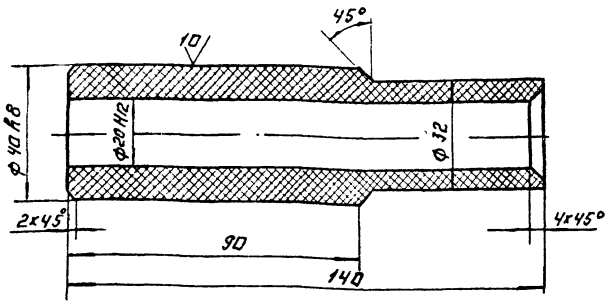

Неуказанные предельные отклонения размеров: h14; $\pm \frac{IT14}{2}$

Изм.	Лист	№ докум.	Подп.	Дата
Разраб.	Окунецкая			
Пров.	Шифрина			
Т. контр.				
Н. контр.	Окунецкая			
Утв.	Шифрина			

770.02.00.001

Горловина

Стержень винипластовый ТУ-6-05-1573-77

Лит.	Масса	Масштаб
	0.15	1:1
Лист	Листов 1	

ЦНИИЭП инж. оборудования

Формат А4

Инв. № подл. | Подпись и дата | Взам. инв. № | Инв. № дубл. | Подпись и дата

770.02.00.002

20 V (V)

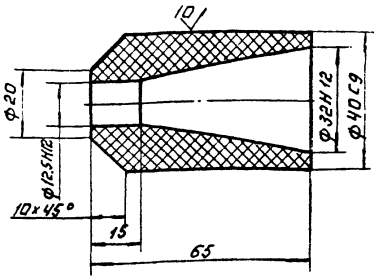

Неуказанные предельные отклонения размеров: h14; $\pm \frac{IT14}{2}$

Изм.	Лист	№ докум.	Подп.	Дата
Разраб.	Окунецкая			
Пров.	Шифрина			
Т. контр.				
Н. контр.	Хромихина			
Утв.	Шифрина			

770.02.00.002

Сопло

Стержень винипластовый ТУ-6-05-1573-77

Лит.	Масса	Масштаб
	0.04	1:1
Лист	Листов 1	

ЦНИИЭП инж. оборудования

Формат А4

Инв. № подл. | Подпись и дата | Взам. инв. № | Инв. № дубл. | Подпись и дата

770.02.00.003

20 V (V)

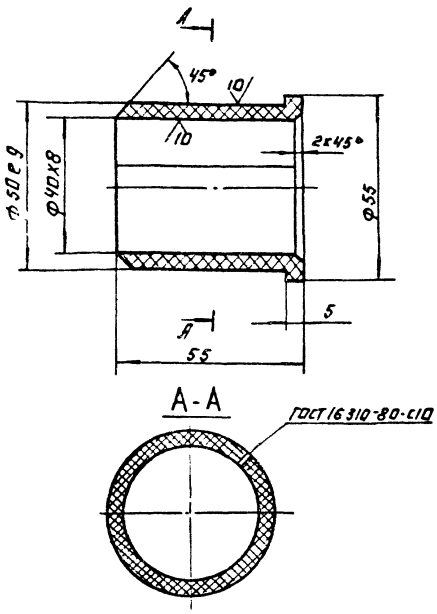

Неуказанные предельные отклонения: размеров: h14; $\pm \frac{IT14}{2}$

Изм.	Лист	№ докум.	Подп.	Дата
Разраб.	Окунецкая			
Пров.	Шифрина			
Т. контр.				
Н. контр.	Хромихина			
Утв.	Шифрина			

770.02.00.003

Втулка

Листы винипласта ВН10 ГОСТ 9639-71

Лит.	Масса	Масштаб
	0.03	1:1
Лист	Листов 1	

ЦНИИЭП инж. оборудования

Формат А4

Инв. № подл. | Подпись и дата | Взам. инв. № | Инв. № дубл. | Подпись и дата

770.00.00.001

20 V

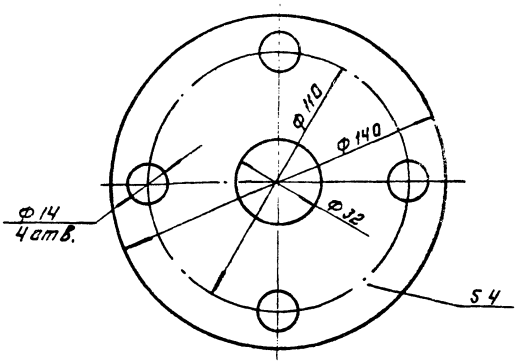

Предельные отклонения размеров: H14; h14; $\pm \frac{IT14}{2}$

Изм.	Лист	№ докум.	Подп.	Дата
Разраб.	Окунецкая			
Пров.	Шифрина			
Т. контр.				
Н. контр.	Хромихина			
Утв.	Шифрина			

770.00.00.001

Прокладка

Фторопласт-40 ГОСТ 10007-80

Лит.	Масса	Масштаб
	0.02	1:1
Лист	Листов 1	

ЦНИИЭП инж. оборудования

Копировал: Логинова

20307-07

Формат А4

Инв. № подл. | Подпись и дата | Взам. инв. № | Инв. № дубл. | Подпись и дата

Альбом VII

Типовой проект 901-7-15.85

772.00.00.000СБ

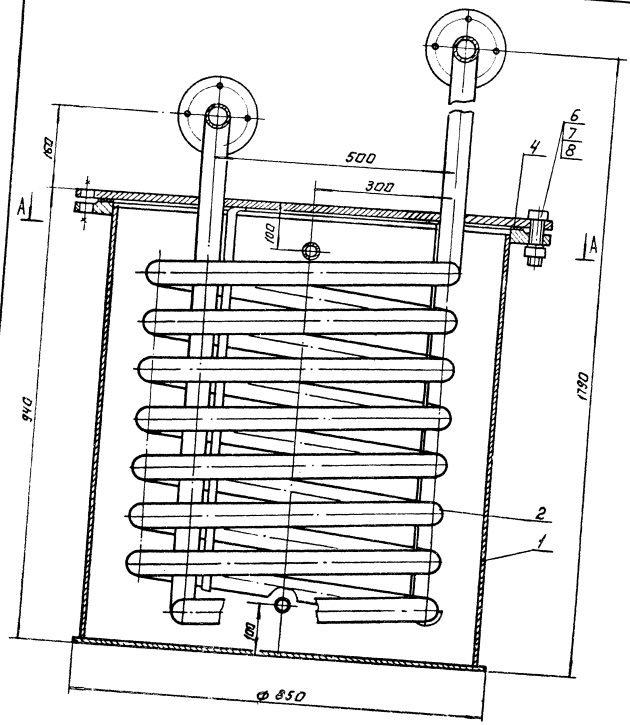

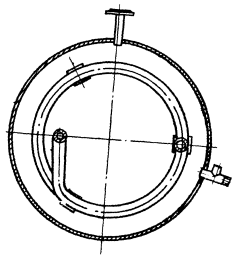

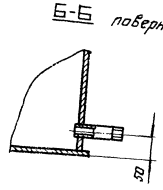

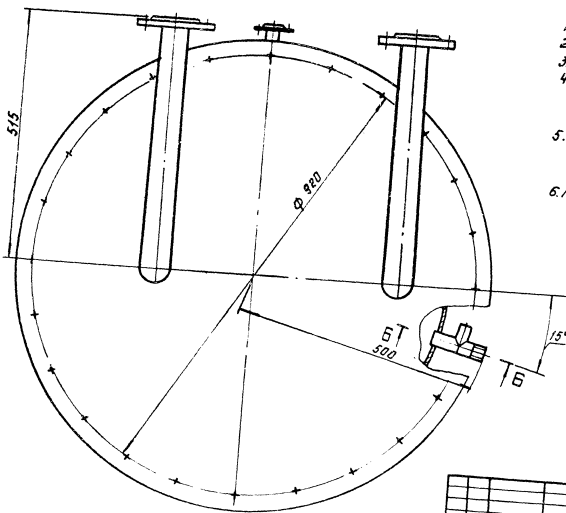

Техническая характеристика.

1. Вместимость аппарата, м³ - 0,47
2. Температура воды °С - 8-12
3. Расход воды м³/ч - 0,5
4. Среда:
   - в аппарате - вода
   - в змеевике - хлор
5. Давление (рабочее) МПа
   - в аппарате - 0,04
   - в змеевике 1,6
6. Производительность по хлору кГ/ч - 90 25

Технические требования.

1. Размеры для справок.
2. Покрытие наружных поверхностей - эмаль ХС-710 серая ГОСТ 9355-81 по грунтовке ХС-010 ГОСТ 9355-81.
3. Змеевик испарителя подвергнуть гидравлическому испытанию согласно „Правилам устройства и безопасной эксплуатации сосудов, работающих под давлением" п. 4-7.

ИНВ. № ПОДЛ.	ПОДПИСЬ И ДАТА	ВЗАМ. ИНВ. №	ИНВ. № ДУБЛ.	ПОДПИСЬ И ДАТА			

ИЗМ.	ЛИСТ	№ ДОКУМ.	ПОДП.	ДАТА	772.00.00.000.СБ		
РАЗРАБ.	ОКУНЕЦКАЯ				ИСПАРИТЕЛЬ ХЛОРА С ПОВЕРХНОСТЬЮ ТЕПЛООБМЕНА 2,8 м2	ЛИТ.	МАССА	МАСШТАБ
ПРОВ.	ШИФРИНА				СБОРОЧНЫЙ ЧЕРТЕЖ		440	1:5
Т. КОНТР.						ЛИСТ:	ЛИСТОВ: 1
Н.КО	ГРАФСКИЙ					ЦНИИЭП инж. оборудования	
НАОНТР.	ХРОМИХИНА						
УТВ.	ШИФРИНА						
КОПИРОВАЛ ЛОГИНОВА					20307-07	ФОРМАТ А2	

Альбом VII

Типовой проект 901-7-15.85

Формат	Зона	Поз.	Обозначение	Наименование	Кол.	Примечание
				Документация		
А2			772.00.00.000 СБ	Сборочный чертеж		
				Сборочные единицы		
А4		1	772.01.00.000	Бак	1	
А4		2	772.02.00.000	Испаритель	1	
				Детали		
А4		4	772.00.00.001	Прокладка	1	
				Стандартные изделия		
		6		Болт М27-8g-80.58		
				ГОСТ 7798-70	24	
		7		Гайка М27-7Н.5		
				ГОСТ 5915-70	24	
		8		Шайба 27.01		
				ГОСТ 11371-78	24	

Подп. и дата | Взам. инв. № | Инв. № дубл. | Подп. и дата | Инв. № подл.

Изм.	Лист	№ докум.	Подп.	Дата
Разраб.		Окунецкая		
Пров.		Шифрина		
Н. контр.		Хромихина		
Утв.		Шифрина		

772.00.00.000

Испаритель хлора с поверхностью теплообмена 2,8 м2

Лит.	Лист	Листов
		1

ЦНИИЭП инж. оборудования.

Формат А4

Формат	Зона	Поз.	Обозначение	Наименование	Кол.	Примечание
				Документация		
А3			772.01.00.000 СБ	Сборочный чертеж		
				Сборочные единицы		
А4		1	772.01.01.000	Тройник	1	
				Детали		
А4		2	772.01.00.001	Корпус	1	
Б4		3	772.01.00.002	Дно		
				Лист Б-10 ГОСТ 19903-74 / Ст.3 ГОСТ 14637-79		
				Ф 850 R14	1	44,5 кг.
Б4		4		Патрубок		
				Труба 15×2,5 ГОСТ 3262-75		
				L=115 R14	2	
				Стандартные изделия		
				Фланец ГОСТ 12820-80		
		6		1-15-1	4	2 отв.
		7		1-800-1	1	

Подп. и дата | Взам. инв. № | Инв. № дубл. | Подп. и дата | Инв. № подл.

Изм.	Лист	№ докум.	Подп.	Дата
Разраб.		Окунецкая		
Пров.		Шифрина		
Н. конт.		Хромихина		
Утв.		Шифрина		

772.01.00.000

БАК

Лит.	Лист	Листов
		1

ЦНИИЭП инж. оборудования.

Формат А4

Формат	Зона	Поз.	Обозначение	Наименование	Кол.	Примечание
				Документация		
А3			772.02.00.000 СБ	Сборочный чертеж		
				Детали		
А3		1	772.02.00.001	Змеевик	1	
А4		2	772.02.00.002	Крышка	1	
А4		3	772.02.00.003	Кронштейн	3	
				Стандартные изделия		
		5		Фланец 1-50-25		
				ГОСТ 12820-80	4	2 отв.

Подп. и дата | Взам. инв. № | Инв. № дубл. | Подп. и дата | Инв. № подл.

Изм.	Лист	№ докум.	Подп.	Дата
Разраб.		Окунецкая		
Пров.		Шифрина		
Н. контр.		Хромихина		
Утв.		Шифрина		

772.02.00.000

Испаритель

Лит.	Лист	Листов
		1

ЦНИИЭП инж. оборудования

Формат А4

772.01.00.004

40 (✓)

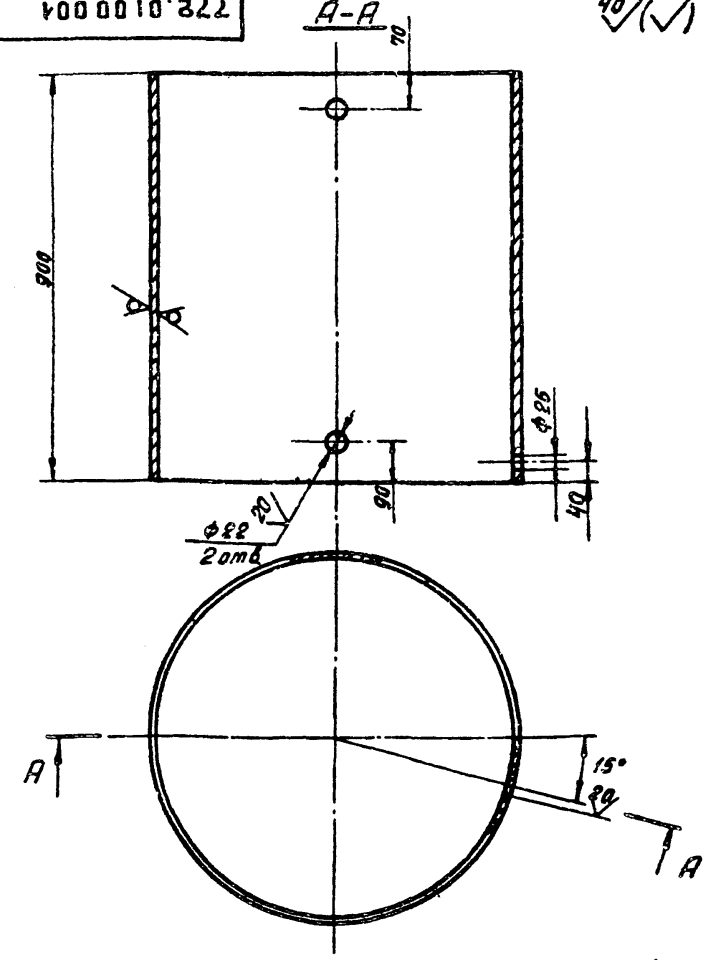

Предельные отклонения размеров: H14; R14; ± JT14/2.

Изм.	Лист	№ докум.	Подп.	Дата
Разраб.		Окунецкая		
Пров.		Шифрина		
Т. контр.				
Н. контр.		Хромихина		
Утв.		Шифрина		

772.01.00.001

Корпус

Лит.	Масса	Масштаб
	162	1:10
Лист	Листов 1	

Труба 820×9 ГОСТ 10704-76 / ГОСТ 10705-80

ЦНИИЭП инж. оборудования.

20301-07

Копировал: Хлоп-

Формат А4

Типовой проект 901-7-15.85 Альбом VII

772.01.00.000 СБ

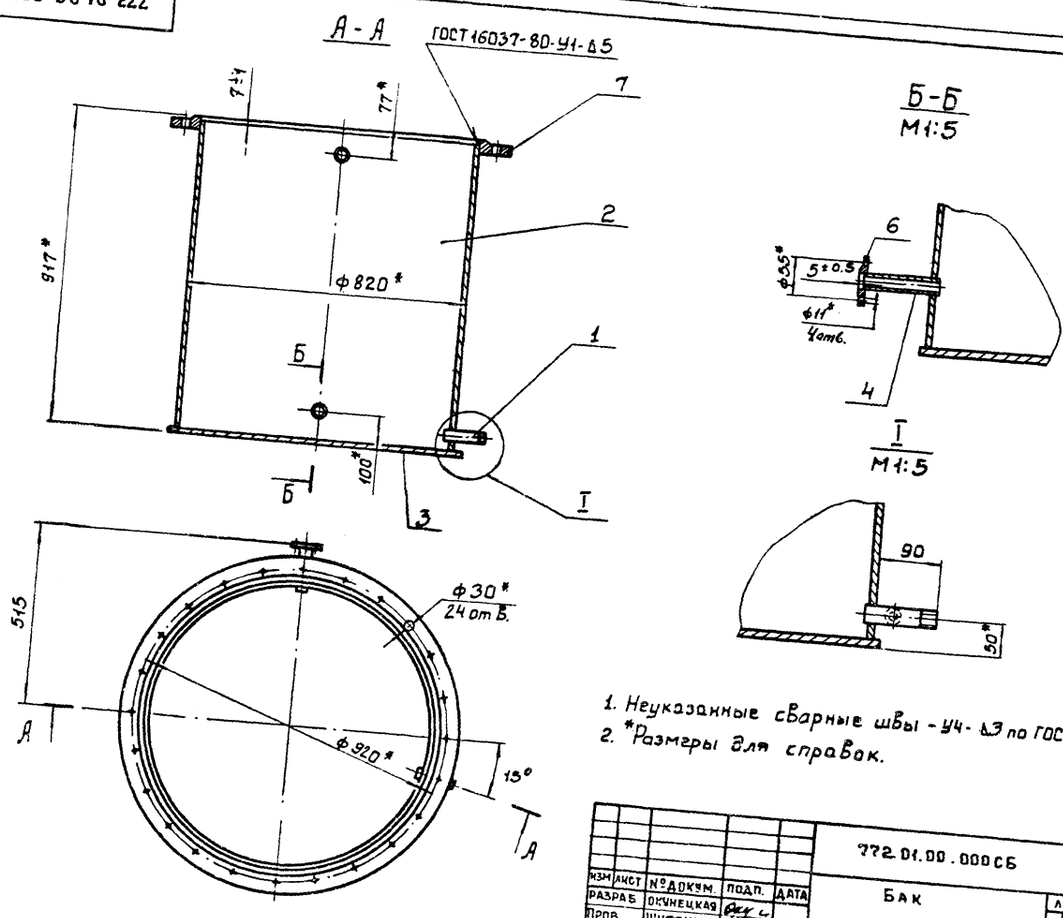

1. Неуказанные сварные швы - У4-Δ3 по ГОСТ 16037-80
2. *Размеры для справок.

					772.01.00.000 СБ			
ИЗМ	ЛИСТ	№ ДОКУМ.	ПОДП.	ДАТА	БАК	ЛИТ.	МАССА	МАСШТАБ
РАЗРАБ		ОКУНЕЦКАЯ			СБОРОЧНЫЙ ЧЕРТЕЖ		244	1:10
ПРОВ.		ШИФРИНА				ЛИСТ	ЛИСТОВ 1	
Т.КОНТР.						ЦНИИ ЭП инж. оборудования.		
Н.КОНТР.		ХРОМИХИНА						
УТВ		ГРАФСКИЙ						

Формат: А3

772.02.00.000 СБ

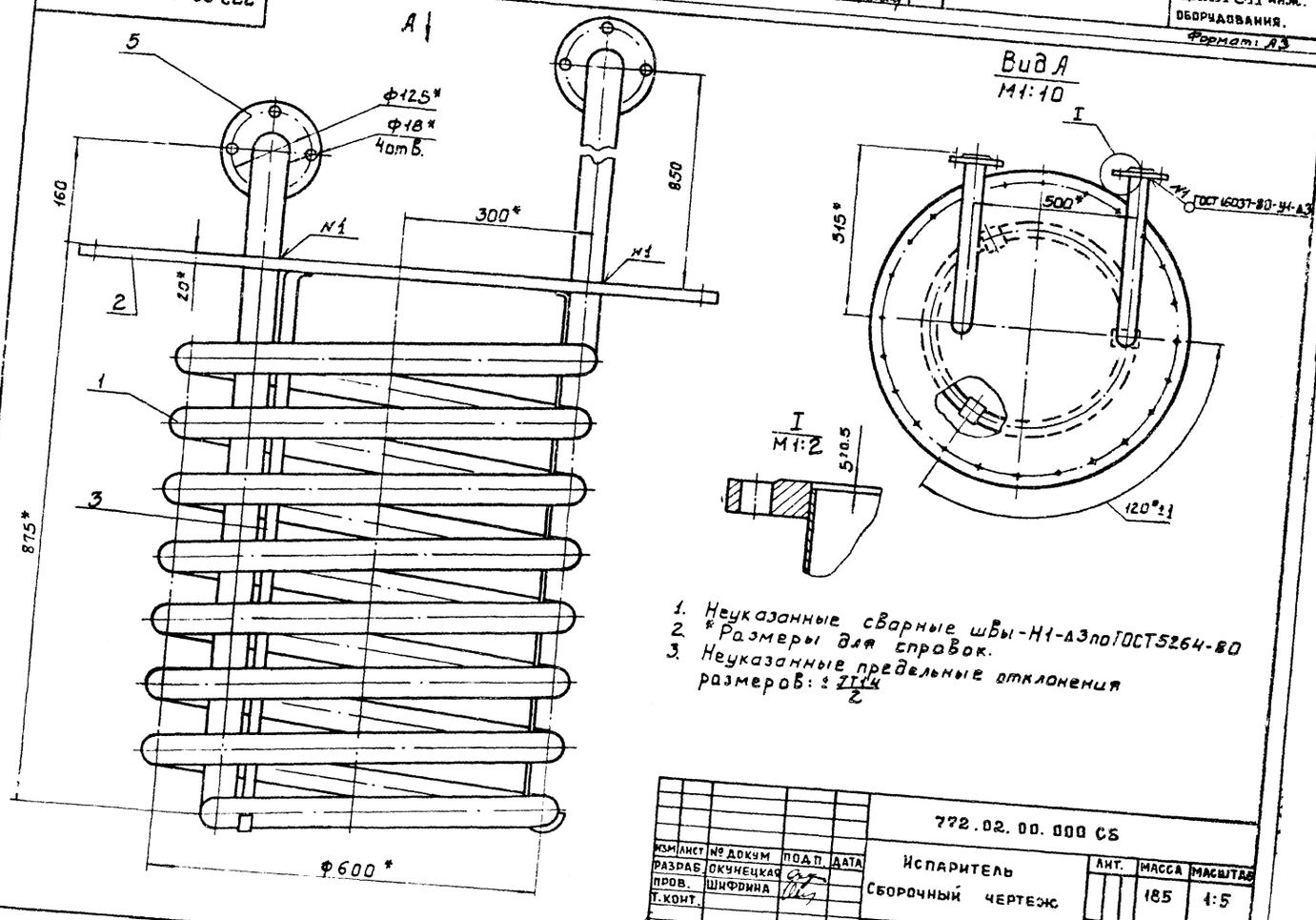

1. Неуказанные сварные швы - Н1-Δ3 по ГОСТ 5264-80
2. *Размеры для справок.
3. Неуказанные предельные отклонения размеров: $\pm\frac{7T14}{2}$

					772.02.00.000 СБ			
ИЗМ	ЛИСТ	№ ДОКУМ	ПОДП.	ДАТА	Испаритель	ЛИТ.	МАССА	МАСШТАБ
РАЗРАБ		ОКУНЕЦКАЯ			СБОРОЧНЫЙ ЧЕРТЕЖ		185	1:5
ПРОВ.		ШИФРИНА				ЛИСТ	ЛИСТОВ 1	
Т.КОНТ.						ЦНИИ ЭП инж. оборудования.		
Н.КОНТ.		ХРОМИХИНА						
УТВ.		ГРАФСКИЙ						

Копировал: Боброва 20307-07

Формат: А3

ИНВ.№ПОДЛ | ПОДП. И ДАТА | ВЗАМ.ИНВ.№ | ИНВ.№ДУБЛ | ПОДП.И ДАТА

Типовой проект 902-2-15.85 Альбом VII

772.02.00.001

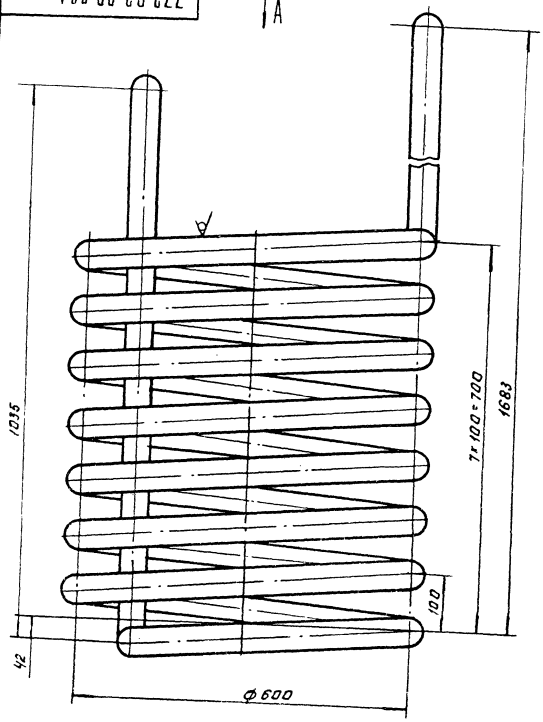

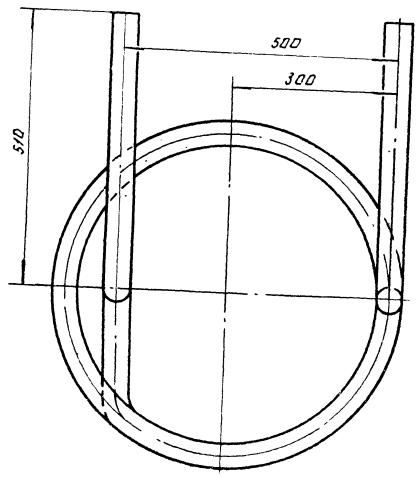

Предельные отклонения размеров: $\pm \frac{IT14}{2}$

				772.02.00.001			
Изм	Лист	№ докум.	Подп.	Дата	Змеевик	Лит.	Масса 60	Масштаб 1:5
Разраб.		Окунецкая				Лист	Листов 1
Пров.		Шифрина					
Т.контр.							
Н.контр.		Хромихина			Труба 57×3 ГОСТ 8732-78 / Д ГОСТ 8731-74	ЦНИИЭП инж. оборудования	
Утв.		Шифрина					

Формат А3

1280.00.00.003

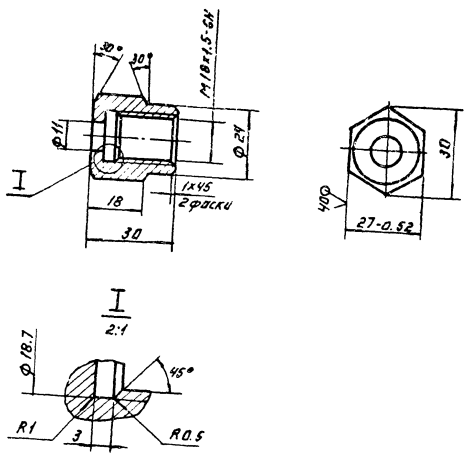

Неуказанные предельные отклонения размеров H14, h14, $\pm \frac{IT14}{2}$

				1280.00.00.003			
Изм	Лист	№ докум.	Подп.	Дата	Гайка	Лит.	Масса 0.07	Масштаб 1:1
Разраб.		Окунецкая				Лист	Листов 1
Пров.		Шифрина					
Т.контр.							
Н.контр.		Хромихина			СТ 3 ГОСТ 380-71	ЦНИИЭП инж. оборудования	
Утв.		Шифрина					

Формат А4

772.00.00.001

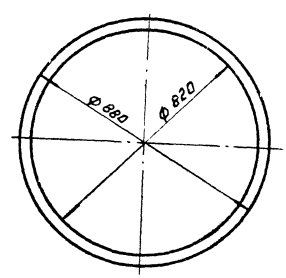

				772.00.00.001.			
Изм	Лист	№ докум.	Подп.	Дата	Прокладка.	Лит.	Масса 0.3	Масштаб 1:10
Разраб.		Окунецкая				Лист	Листов 1
Пров.		Шифрина					
Т.контр.							
Н.контр.		Хромихина			Пластина I - ТМКЩ - С-3 ГОСТ 7338-77	ЦНИИЭП инж. оборудования	
Утв.		Шифрина					

Копировал Лотинова 20307-07

Формат А4

Альбом VII

Типовой проект 901-7-15.85

Инв.№ подл. | Подпись и дата | Взам.инв.№ | Инв.№ дубл. | Подпись и дата

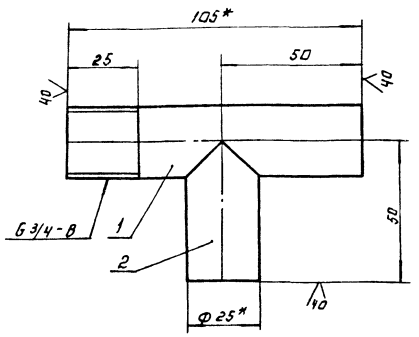

1. Сварные швы 1-У4-△3 по ГОСТ 16037-80.
2. * Размеры для справок.
3. Предельные отклонения размеров $\pm \frac{IT14}{2}$

772.01.01.000.СБ

Изм.	Лист	№ докум.	Подп.	Дата
Разраб.		Окунецкая		
Пров.		Шифрина		
Т.контр.				
Н.контр.		Хромицкая		
Утв.		Шифрина		

Тройник
Сборочный чертеж

Лит.	Масса	Масштаб
	0.11	1:1
Лист	Листов 1	

ЦНИИЭП инж. оборудования

Формат А4

Формат	Зона	Поз.	Обозначение	Наименование	Кол.	Примечание
				Документация.		
А4			772.01.01.000 СБ	Сборочный чертеж.		
				Детали.		
Б4		1	772.01.01.001.	Патрубок.		
				Труба 20×2.5 ГОСТ 3262-75		
				L = 105 h14	1	0.12 кг.
Б4		2	772.01.01.002	Патрубок		
				Труба 20×2.5 ГОСТ 3262-75		
				L = 50 h14	1	0.05 кг

772.01.01.000.

Изм.	Лист	№ докум.	Подп.	Дата
Разраб.		Окунецкая		
Пров.		Шифрина		
Т.контр.				
Н.контр.		Хромицкая		
Утв.		Шифрина		

Тройник.

Лит.	Лист	Листов
		1

ЦНИИЭП инж. оборудования.

Формат А4

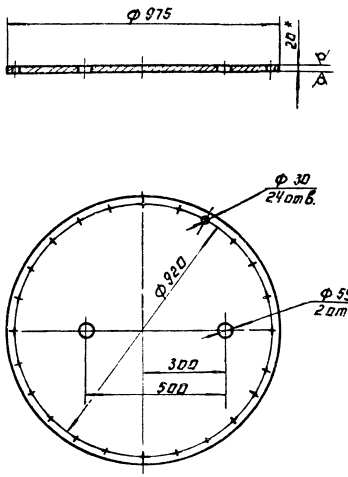

1. * Размер для справок.
2. Предельные отклонения размеров: h14, H14 $\pm \frac{IT14}{2}$

772 02 00 002

Изм.	Лист	№ докум.	Подп.	Дата
Разраб.		Окунецкая		
Пров.		Шифрина		
Т.контр.				
Н.контр.		Хромицкая		
Утв.		Шифрина		

Крышка

Лит.	Масса	Масштаб
	11.7	1:10
Лист	Листов 1	

Лист Б.20 ГОСТ 19903-74
Ст.3 ГОСТ 14637-79

ЦНИИЭП инж. оборудования

Формат А4

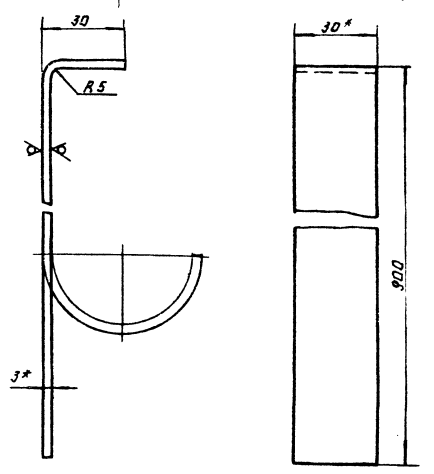

1. * Размеры для справок.
2. Гнуть при монтаже по трубе.
3. Неуказанные предельные отклонения размеров: h14, $\pm \frac{IT14}{2}$

772 02 00 003.

Изм.	Лист	№ докум.	Подп.	Дата
Разраб.		Окунецкая		
Пров.		Шифрина		
Т.контр.				
Н.контр.		Хромицкая		
Утв.		Шифрина		

Кронштейн

Лит.	Масса	Масштаб
	0.7	1:1
Лист	Листов 1	

Полоса Б-3 ГОСТ 103-76
Ст.3 ГОСТ 535-79

ЦНИИЭП инж. оборудования

Копировал: Логинова

20307-07

Формат А4

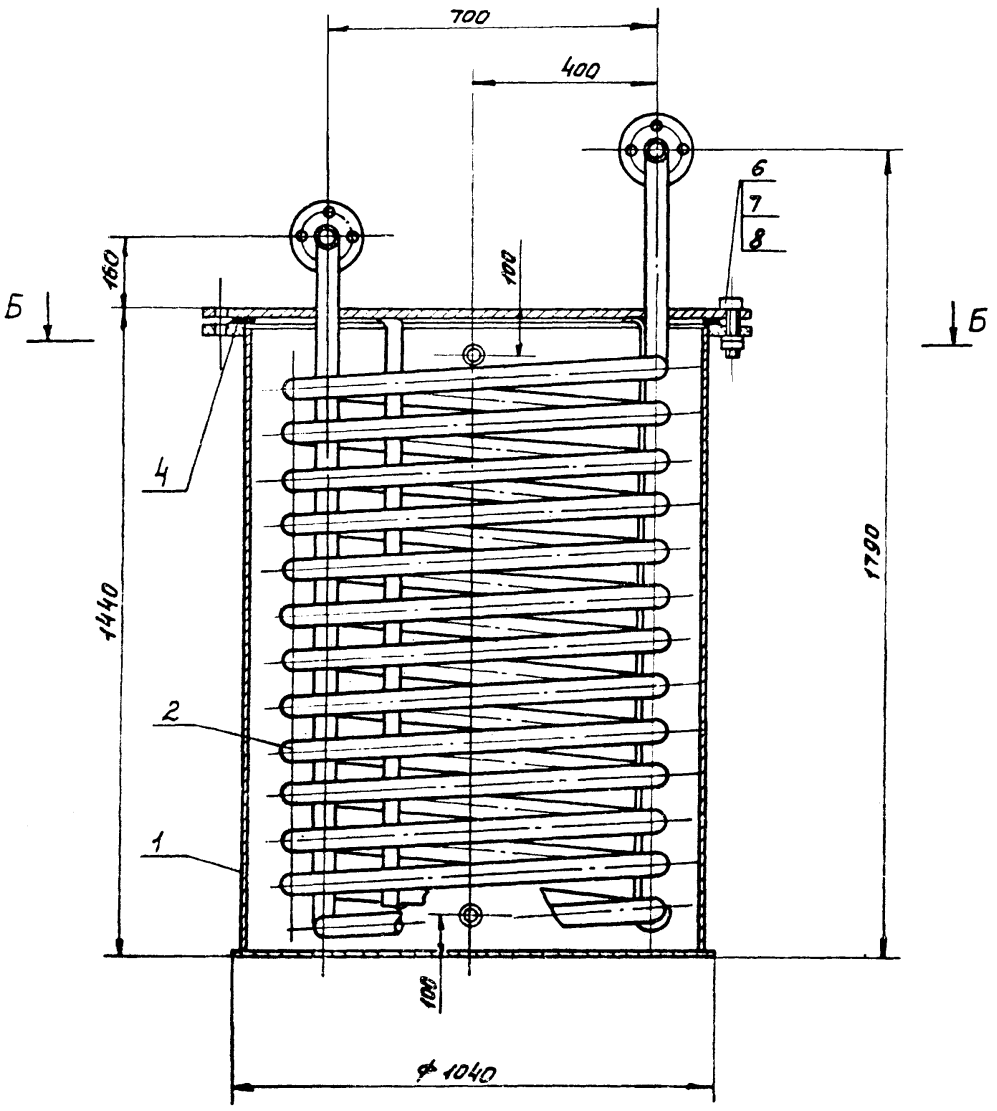

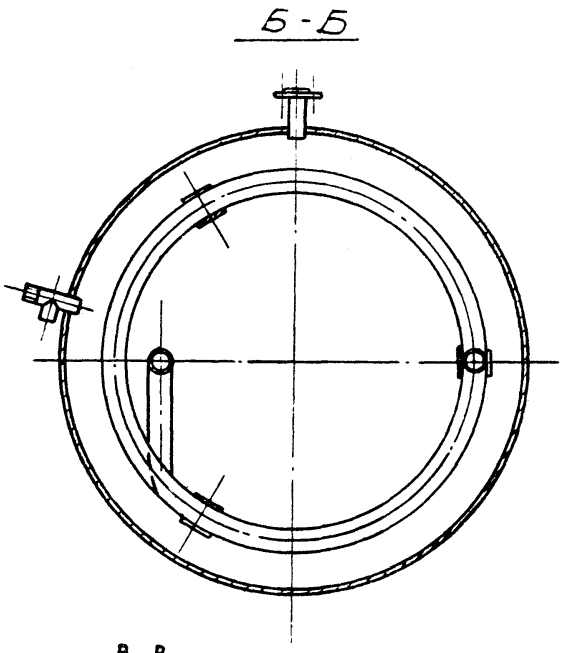

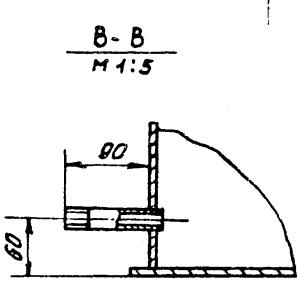

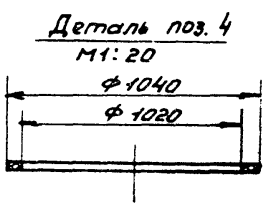

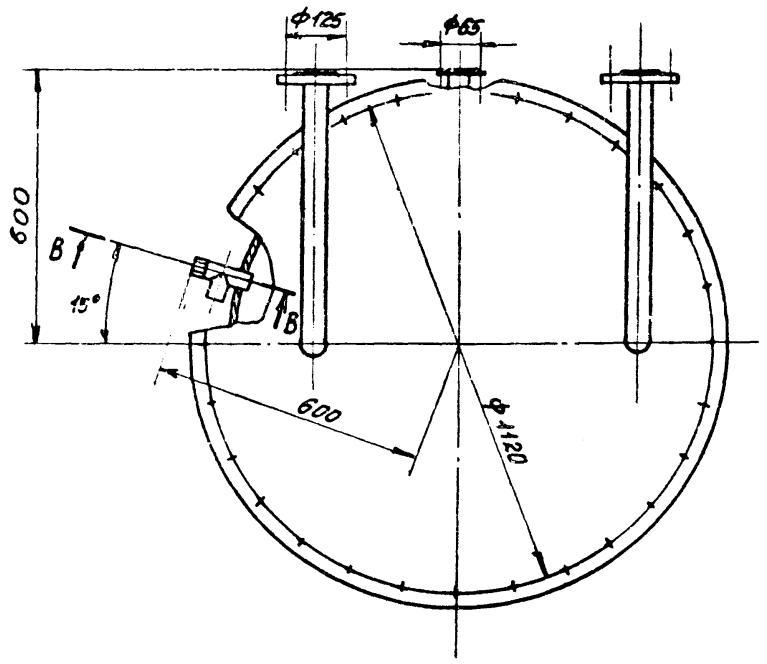

Техническая характеристика

1. Вместимость аппарата,	$м^3$	- 1,14
2. Температура воды	°С	- 8-12
3. Расход воды,	$м^3/ч$	- 1,0
4. Среда		
в аппарате		- вода
в змеевике		- хлор
5. Давление (рабочее).	МПа	
в аппарате		- 0,04
в змеевике		- 1,6
6. Производительность по хлору	кг/ч	до 50

Технические требования.

1. Размеры для справок.
2. Покрытие наружных поверхностей - эмаль ХС-710 серая ГОСТ 9355-81 по грунтовке ХС-010 ГОСТ 9355-81.
3. Змеевик испарителя подвергнуть гидравлическому испытанию согласно „Правилам устройства и безопасности эксплуатации сосудов, работающих под давлением" п. 4-7.

					773.00.00.000 СБ		
Изм.	Лист	№ докум.	Подп.	Дата	Испаритель хлора с поверхностью теплообмена 5,6 $м^2$ Сборочный чертеж.	Лит.	Масса 790 / Масштаб 1:10
Разраб.		Окунецкая				Лист	Листов 1
Пров.		Шифрина				ЦНИИЭПнефтехимоборудования.	
Т.контр.							
ГКО		Графский					
Н.контр.		Хромихина					
Утв.		Сухаренко					

Инв. № подл. | Подп. и дата | Взам. инв. № | Инв. № дубл. | Подп. и дата

Типовой проект 901-7-15.85 Альбом VII

Формат	Зона	Поз.	Обозначение	Наименование		Примечание
				Документация		
А2			773.00.00.000 СБ	Сборочный чертеж		
				Сборочные единицы		
А4		1	773.01.00.000	Бак	1	
А4		2	773.02.00.000	Испаритель	1	
				Детали		
Б4		4	773.00.00.001	Прокладка пластина I ТМКЩ-С-3 ГОСТ 7338-77	1	0,35кг
				Стандартные изделия		
		6		Болт М27-8g х 85.58 ГОСТ 7798-70	28	
		7		Гайка М27-7Н.5 ГОСТ 5915-70	28	
		8		Шайба 27.01 ГОСТ 11371-78	28	

Изм.	Лист	№ докум.	Подп.	Дата	773.00.00.000			
Разраб.		Окунецкая			Испаритель хлора с поверхностью теплообмена 5,6 м².	Лит.	Лист	Листов 1
Пров.		Шифрина				ЦНИИЭП инж. оборудования		
Н.контр.		Хромихина						
Утв.		Шифрина						

Копировал: Пискулина Формат А4

Формат	Зона	Поз.	Обозначение	Наименование		Примечание
				Документация		
А3			773.02.00.000 СБ	Сборочный чертеж		
				Детали		
А3		1	773.02.00.001	Змеевик	1	
А4		2	773.02.00.002	Крышка	1	
А4		3	773.02.00.003	Кронштейн	3	
				Стандартные изделия		
		5		Фланец 1-50-25 ГОСТ 12820-80	4	2 отв.

Изм.	Лист	№ докум.	Подп.	Дата	773.02.00.000			
Разраб.		Окунецкая			Испаритель.	Лит.	Лист	Листов 1
Пров.		Шифрина				ЦНИИЭП инж. оборудования.		
Н.контр.		Хромихина						
Утв.		Шифрина						

Копировал: Пискулина Формат А4

Формат	Зона	Поз.	Обозначение	Наименование		Примечание
				Документация		
А3			772.01.00.000 СБ	Сборочный чертеж		
				Сборочные единицы		
А4		1	772.01.01.000	Тройник	1	
				Детали		
А4		2	773.01.00.001	Корпус	1	
Б4		3	773.01.00.002	Дно Б-15 ГОСТ 19903-74 Лист Ст3 ГОСТ 14637-89 ф1040 К14	1	115кг
Б4		4	773.01.00.003	Патрубок Труба 20×2,5 ГОСТ 3262-75 L = 115 К14	2	0,14кг
				Стандартные изделия		
		6		Фланец ГОСТ 12820-80 1-20-1	4	2 отв.
		7		1-1000-1	1	

Изм.	Лист	№ докум.	Подп.	Дата	773.01.00.000			
Разраб.		Окунецкая			Бак	Лит.	Лист	Листов 1
Пров.		Шифрина				ЦНИИЭП инж. оборудования.		
Н.контр.		Хромихина						
Утв.		Шифрина						

Копировал: Пискулина Формат А4

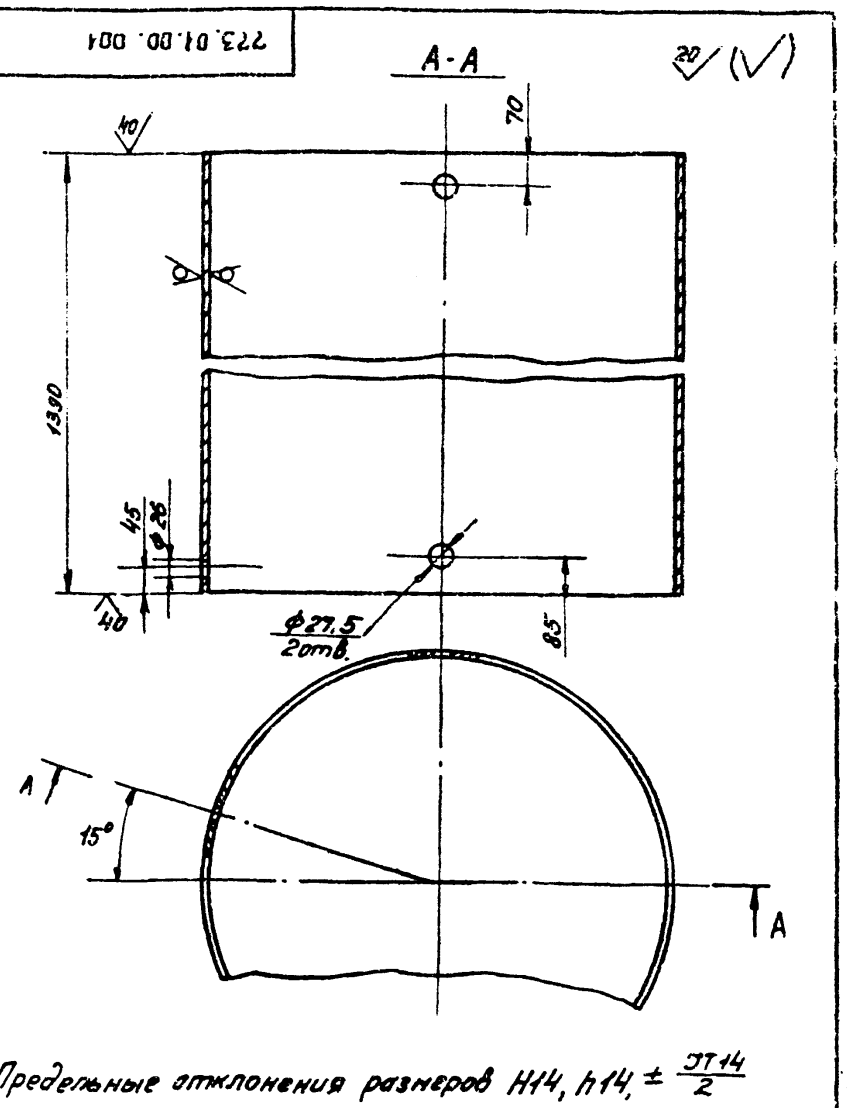

Предельные отклонения размеров $H14, h14, \pm \frac{IT14}{2}$

Изм.	Лист	№ докум.	Подп.	Дата	773.01.00.001			
Разраб.		Окунецкая			Корпус	Лит.	Масса	Масштаб
Пров.		Шифрина					341	1:10
Т.контр.						Лист	Листов 1	
Н.контр.		Хромихина			Труба 1020×9 ГОСТ 10704-76 / Д ГОСТ 10705-80	ЦНИИЭП инж. оборудования		
Утв.		Шифрина						

20307-07

Копировал: Пискулина Формат А4

Альбом VIII

Типовой проект 901-9-15.85

773.01.00.000 СБ

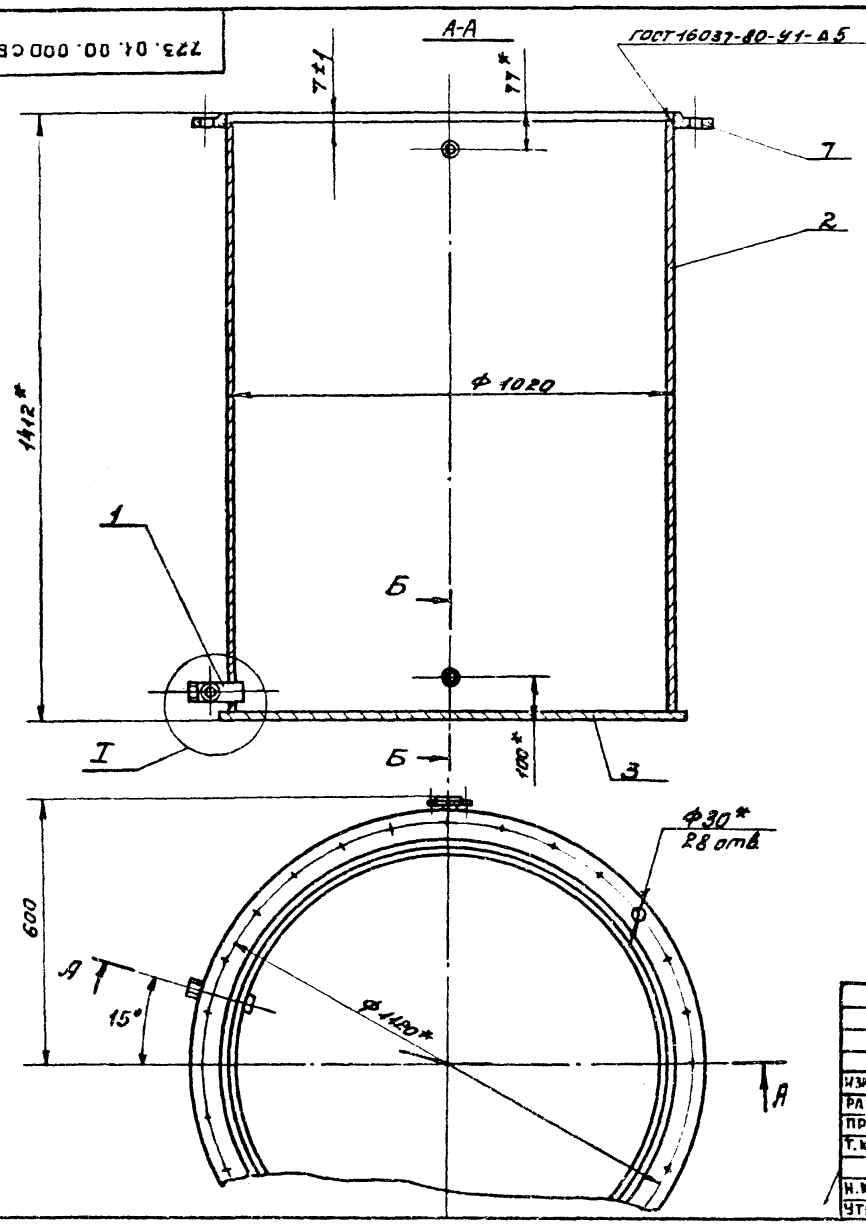

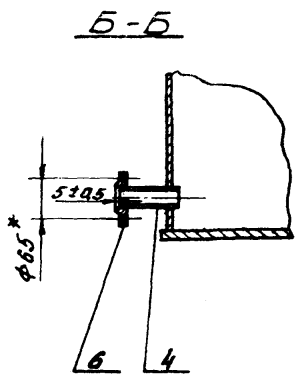

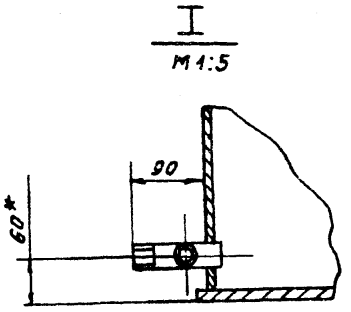

1. Неуказанные сварные швы - У4-А3 по ГОСТ 16037-80.
2. * Размеры для справок.

					773.01.00.000 СБ		
Изм.	Лист	№ докум.	Подп.	Дата	Бак Сборочный чертеж.	Лит.	Масса 470 / Масштаб 1:10
Разраб.		Окунецкая				Лист	Листов 1
Пров.		Шифрина				ЦНИИЭП инж. оборудования.	
Т.контр.							
Н.контр.		Хромихина					
Утв.		Графский					

Копировал: Лискулина

Формат А3

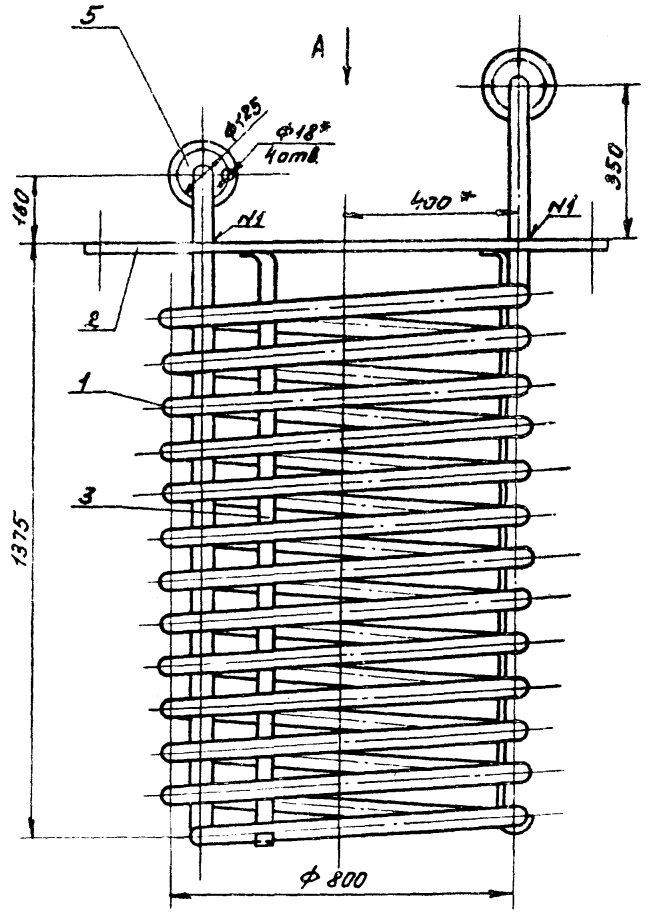

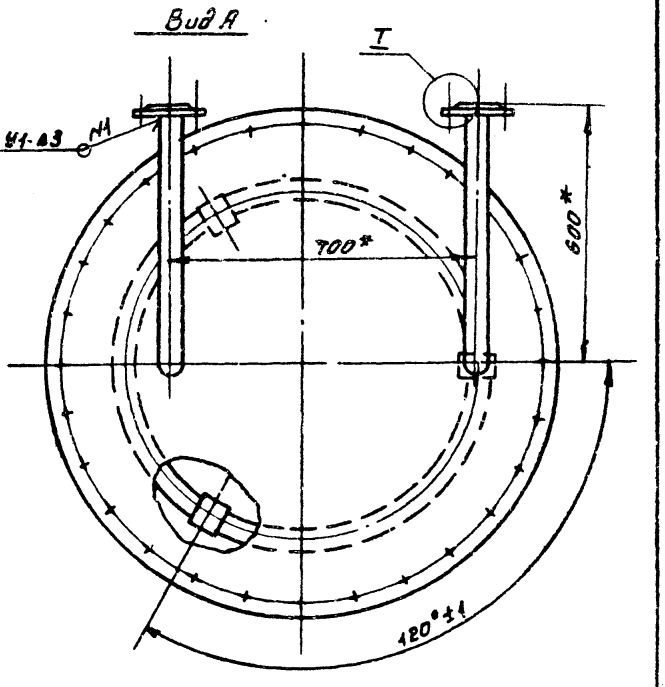

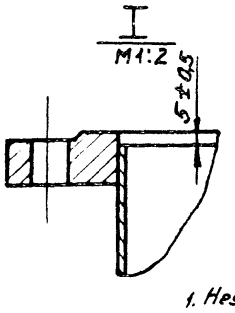

1. Неуказанные сварные швы по ГОСТ 5264-80-Н1-А3
2. * Размеры для справок.
3. Неуказанные предельные отклонения размеров: $\pm \frac{IT14}{2}$.

					773.02.00.000.СБ		
Изм.	Лист	№ докум.	Подп.	Дата	Испаритель. Сборочный чертеж.	Лит.	Масса 320 / Масштаб 1:10
Разраб.		Окунецкая				Лист	Листов 1
Пров.		Шифрина				ЦНИИЭП инж. оборудования.	
Т.контр.							
Н.контр.		Хромихина					
Утв.		Графский					

20307-07

Копировал: Лискулина

Формат А3

Инв.№ подл. | Подп. и дата | Взам. инв.№ | Инв.№ дубл. | Подп. и дата

Альбом VII

Типовой проект 901-2-15.85

773.02.00.001

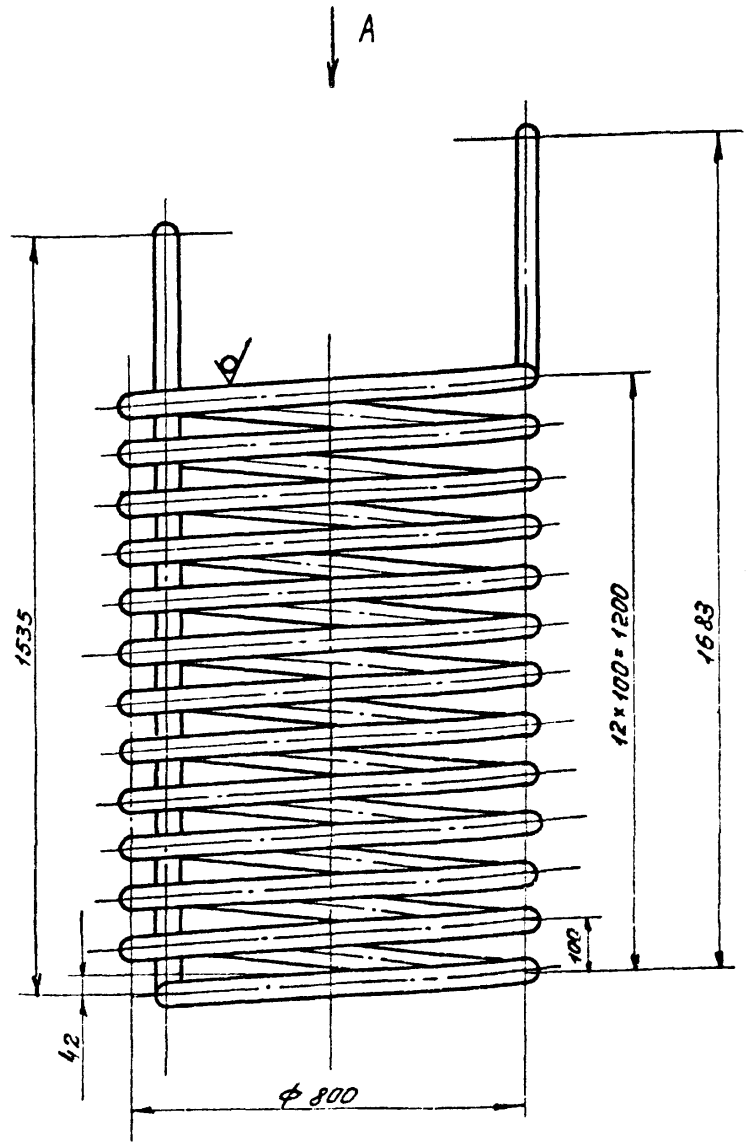

Вид А

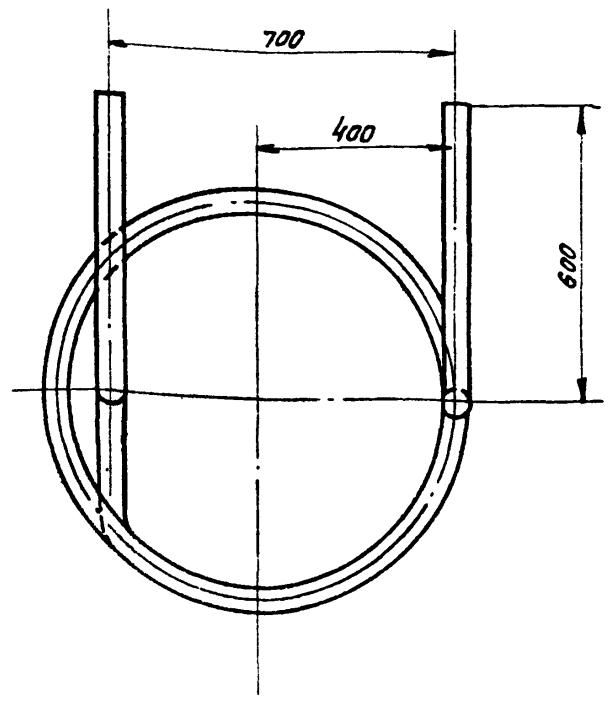

Предельные отклонения размеров: $\pm \frac{IT14}{2}$

Изм.	Лист	№ докум.	Подп.	Дата	773.02.00.001			
Разраб.		Окунецкая			Змеевик	Лит	Масса	Масштаб
Пров.		Шифрина					140	1:10
Т.контр.						Лист:	Листов: 1	
Н.контр.		Хромихина			Труба 57×3 ГОСТ 8732-78 / Д ГОСТ 8731-74	ЦНИИЭП инж. оборудования		
Утв.		Шифрина						

Копировал: Пискулина

Формат А3

773.02.00.002

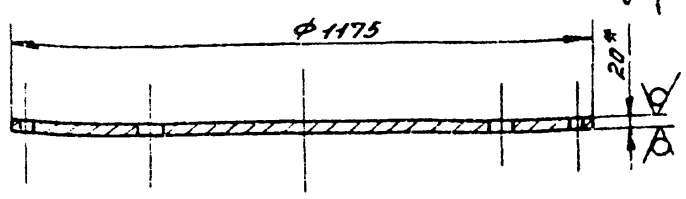

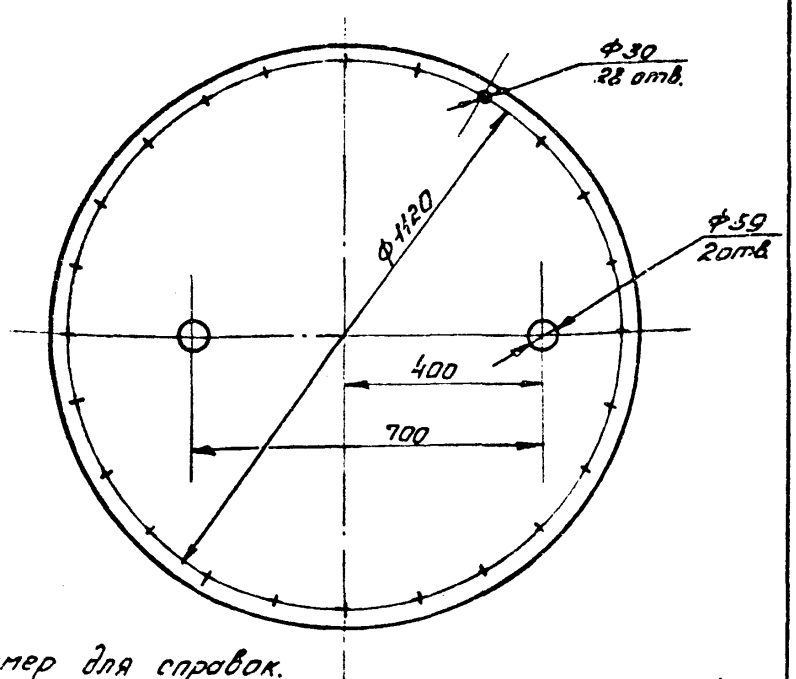

1* Размер для справок.

2. Предельные отклонения размеров: h14, H14, $\pm \frac{IT14}{2}$

Изм.	Лист	№ докум.	Подп.	Дата	773.02.00.002			
Разраб.		Окунецкая			Крышка	Лит	Масса	Масштаб
Пров.		Шифрина					170	1:10
Т.контр.						Лист:	Листов: 1	
Н.конт.		Хромихина			Лист Б-20 ГОСТ 19903-74 / Ст3 ГОСТ 14637-79	ЦНИИЭП инж. оборудования.		
Утв.		Шифрина						

Копировал: Пискулина

Формат А4

773.02.00.003

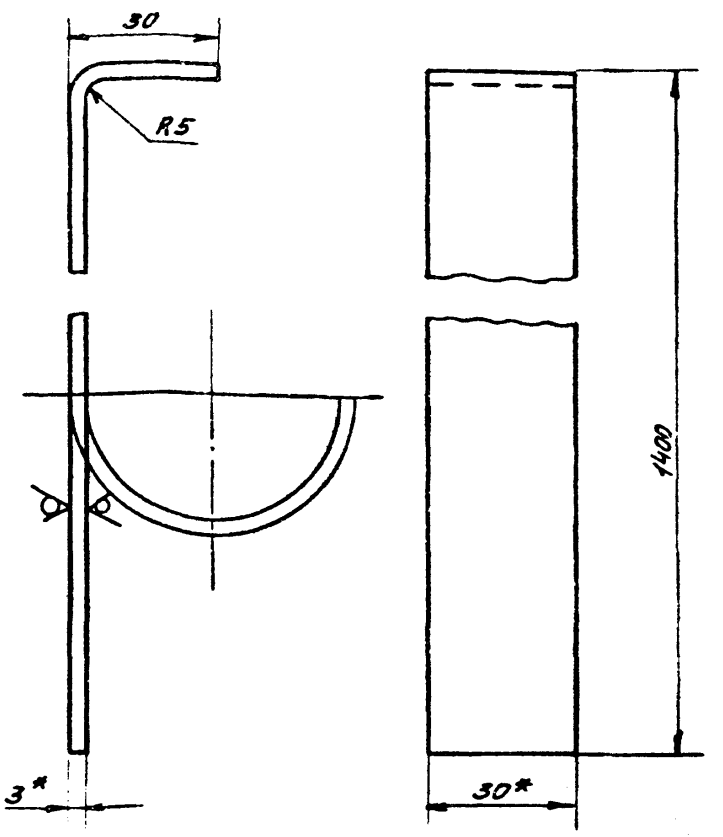

1.* Размеры для справок.

2. Гнуть по трубе при монтаже.

3. Неуказанные предельные отклонения размеров: h14, $\pm \frac{IT14}{2}$

Изм.	Лист	№ докум.	Подп.	Дата	773.02.00.003			
Разраб.		Окунецкая			Кронштейн	Лит.	Масса	Масштаб
Пров.		Шифрина					1	1:10
Т.контр.						Лист:	Листов: 1	
Н.контр.		Хромихина			Полоса Б3×30 ГОСТ 103-76 / Ст3 ГОСТ 535-79	ЦНИИЭП инж. оборудования.		
Утв.		Шифрина						

20307-07

Копировал: Пискулина

Формат А4

856.00.00.000 СБ

Альбом VII

Типовой проект 901-7-15.85

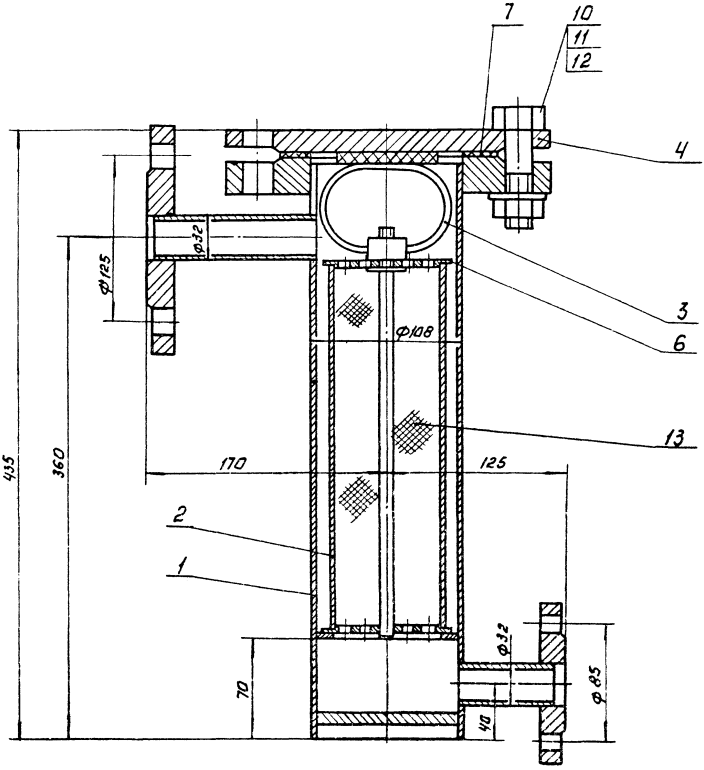

Деталь поз. 7
М1:2

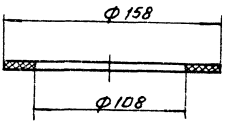

Техническая характеристика.

1. Вместимость аппарата, м³ – 0.003
2. Давление в аппарате, МПа – 1.6
3. Среда – газообразный хлор.

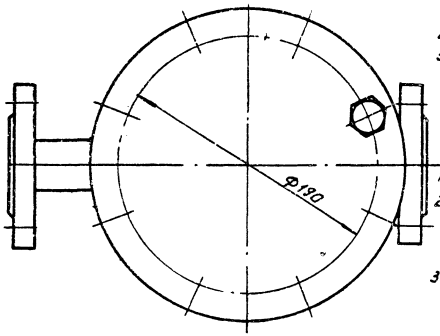

Технические требования

1. Размеры для справок.
2. Покрытие наружных поверхностей – эмаль ХС-710 серая ГОСТ 9355-81, по грунтовке ХС-010 ГОСТ 9355-81.
3. Фильтр подвергнуть гидравлическому испытанию согласно „Правилам устройства и безопасной эксплуатации сосудов, работающих под давлением" п. 4.7

					856.00.00.000 СБ			
Изм.	Лист	№ докум.	Подп.	Дата	Фильтр	Лит.	Масса	Масштаб
Разраб.		Окунецкая			Сборочный чертеж.		25	1:2
Пров.		Шишкина				Лист	Листов	
Т. контр.		Графскин				ЦНИИЭП инж. оборудования		
Н. контр.		Хромихина						
Утв.		Кухаренко						
Копировал. Логинова					20307-02	Формат А2		

Инв. № подл. | Подп. и дата | Взам. инв. № | Инв. № дубл. | Подп. и дата

Альбом VII

Типовой проект 901-2-15.85

Формат	Зона	Поз.	Обозначение	Наименование	Кол.	Примечание
				Документация		
А3			856.00.00.000 СБ	Сборочный чертеж		
				Сборочные единицы		
А3		1	856.01.00.000.	Корпус	1	
А4		2	856.02.00.000.	Стакан	1	
А4		3	856.03.00.000.	Ручка	1	
А4		4	856.04.00.000.	Крышка	1	
				Детали		
А4		6	856.00.00.001.	Крышка	1	
Б4		7	856.00.00.002.	Прокладка		
				Пластина 1 лист ТМКЩ-С-		
				3 ГОСТ 7338-77	1	0.08кг
				Стандартные изделия		
		10		Болт М20-8g×60.58		
				ГОСТ 7798-70	8	
				Гайка М20-7Н.5		
		11		ГОСТ 5915-70		
				Шайба 20.01.	8	
		12		ГОСТ 11371-78	8	
				Материалы		
		13		Вата минеральная		
				ГОСТ 4640-76		0.1кг

Подп. и дата | Взам. инв. № | Инв. № дубл. | Подп. и дата | Инв. № подл.

Изм	Лист	№ докум.	Подп.	Дата
Разраб.		Окунецкая		
Пров.		Шифрина		
Н. контр.		Хромихина		
Утв.		Шифрина		

856.00.00.000

Фильтр.

Лит.	Лист	Листов
		1

ЦНИИЭП инж. оборудования.

Формат А4

Формат	Зона	Поз.	Обозначение	Наименование	Кол.	Примечание
				Документация		
А3			856.01.00.000.СБ	Сборочный чертеж		
				Детали		
А4		1	856.01.00.001.	Обечайка	1	
А4		2	856.01.00.002	Кольцо	1	
Б4		3	856.01.00.003.	Дно		
				Лист Б-10 ГОСТ 19903-74 / Ст3 ГОСТ 14637-79		
				ф99 h14	1	0.24
А4		4	856.01.00.004.	Фланец	1	
Б4		5	856.01.00.005.	Патрубок		
				Труба 32×3 ГОСТ 8732-78 / Д ГОСТ 8731-74		
				L = 116 h14	1	0.3
Б4		6	856.01.00.006.	Патрубок		
				Труба 32×3 ГОСТ 8732-78 Д ГОСТ 8731-74		
				L = 70 h14	1	0.11
				Стандартные изделия		
		8		Фланец 1-25-25		
				ГОСТ 12820-80	2	1 отв.
		9		Фланец 1-100-25		
				ГОСТ 12820-80	1	

Подп. и дата | Взам. инв. № | Инв. № дубл. | Подп. и дата | Инв. № подл.

Изм	Лист	№ докум.	Подп	Дата
Разраб.		Окунецкая		
Пров.		Шифрина		
Н. контр.		Хромихина		
Утв		Шифрина		

856.01.00.000

Корпус.

Лит.	Масса	Масштаб
Лист	Листов	
	1	

ЦНИИЭП инж. оборудования.

Формат А4

Формат	Зона	Поз.	Обозначение	Наименование	Кол.	Примечание
				Документация		
А3			856.02.00.000 СБ	Сборочный чертеж		
				Детали		
А4		1	856.00.00.001.	Крышка	1	
А4		2	856.02.00.001.	Кольцо	1	
Б4		3	856.02.00.002.	Корпус		
				Труба 89×4 ГОСТ 10704-76 / Д ГОСТ 10705-80		
				L = 262 h14	1	2 кг
А4		4	856.02.00.003.	Стержень	1	

Подп. и дата | Взам. инв. № | Инв. № дубл. | Подп. и дата | Инв. № подл.

Изм	Лист	№ докум.	Подп.	Дата
Разраб.		Окунецкая		
Пров.		Шифрина		
Н. контр.		Хромихина		
Утв.		Шифрина		

856.00.00.000

Стакан.

Лит.	Лист	Листов
		1

ЦНИИЭП инж. оборудования.

Формат А4

856.01.00.004

20 V (V)

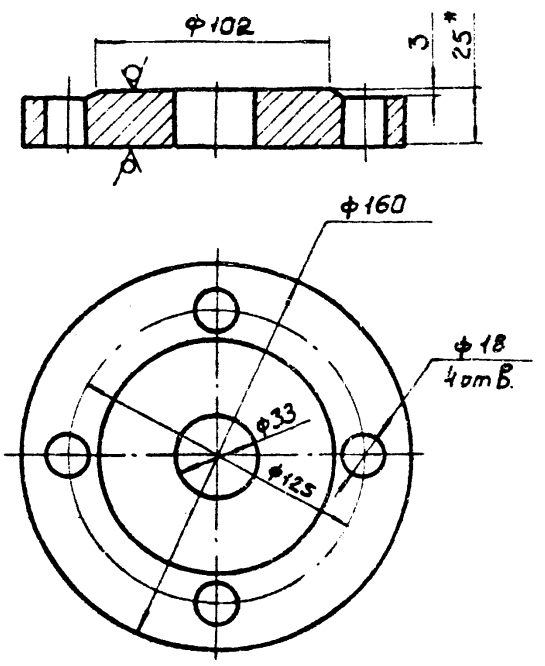

1. *Размер для справок.
2. Предельные отклонения размеров:
   H14; h14; ± IT14/2

Подп. и дата | Взам. инв. № | Инв. № дубл. | Подп. и дата | Инв. № подл.

Изм	Лист	№ докум.	Подп.	Дата
Разраб		Окунецкая		
Пров.		Шифрина		
Т. контр.				
Н. контр.		Хромихина		
Утв		Шифрина		

856.01.00.004

Фланец

Лит.	Масса	Масштаб
	3	1:2
Лист	Листов 1	

Лист Б-25 ГОСТ 19903-74 / СТ3 ГОСТ 14637-79

ЦНИИЭП нижегородского оборудования г. Москва.

Копировал: Боброва 20307-07

Формат А4

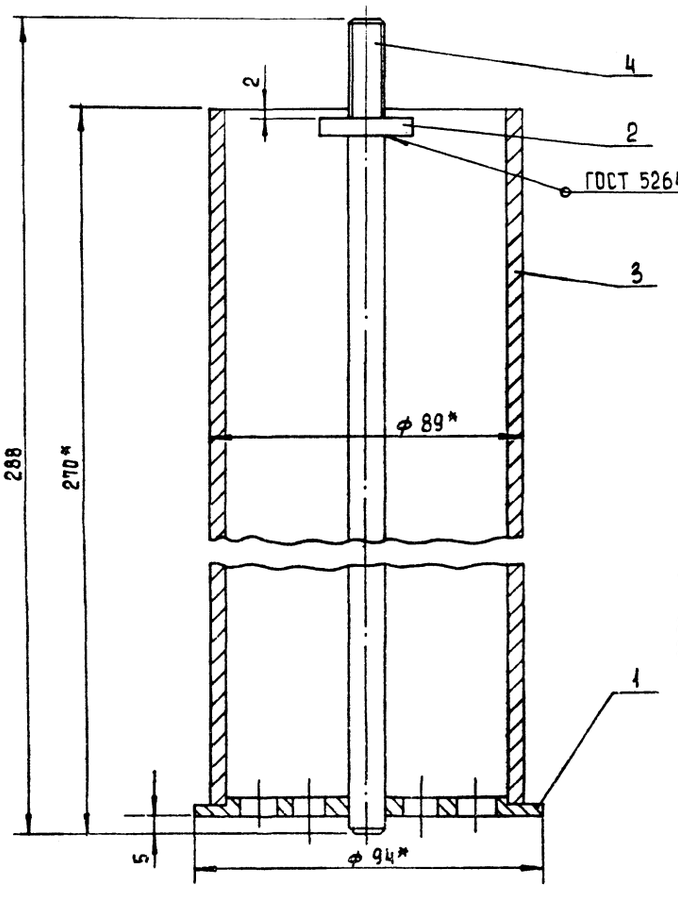

1. Неуказанные сварные швы - У4 - Д3 по ГОСТ 16037-80
2. * Размеры для справок.
3. Неуказанные предельные отклонения размеров $\pm \frac{IT14}{2}$

Изм.	Лист	№ докум.	Подп.	Дата	856.02.00.000 СБ			
Разраб.		Окунецкая			Стакан Сборочный чертеж	Лит.	Масса	Масштаб
Провер.		Шиффрина					2,6	1:1
Т. контр.						Лист	Листов 1	
Н. контр.		Хромихина				ЦНИИЭП инженерного оборудования		
Утв.		Шиффрина						

Формат А3

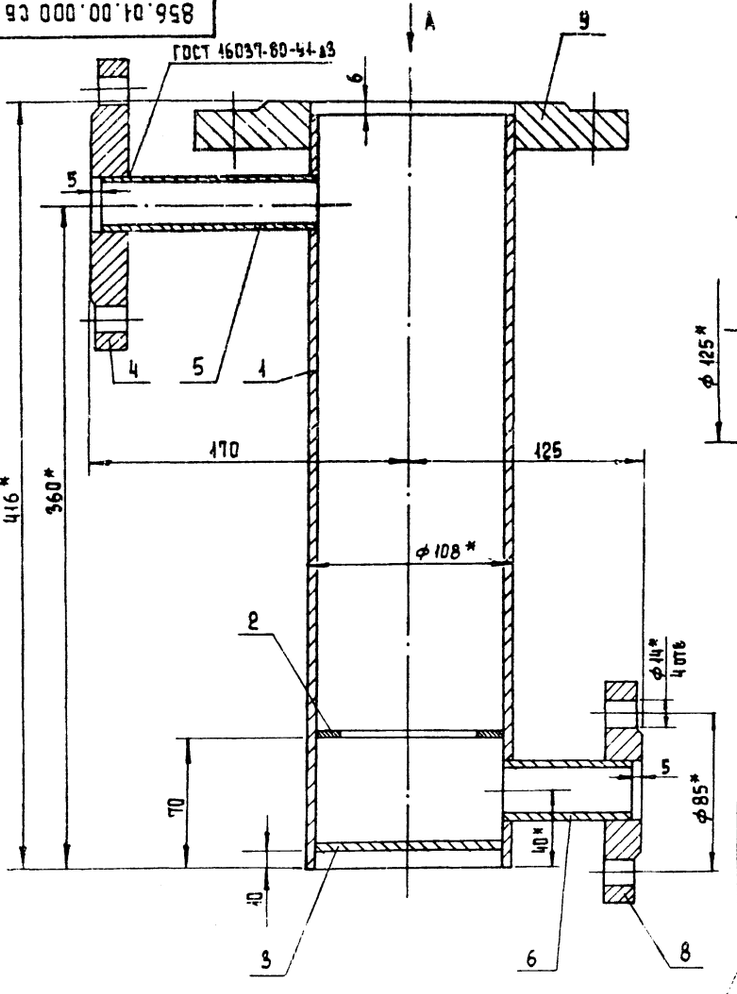

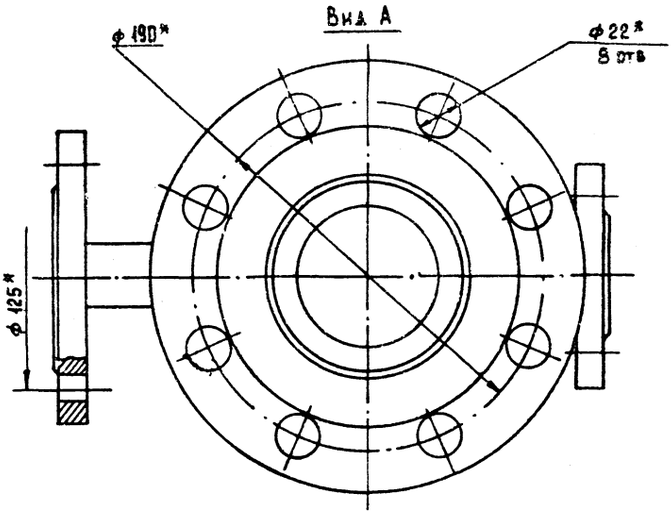

1. Неуказанные сварные швы - У4 - Д3 по ГОСТ 16037-80
2. * Размеры для справок.
3. Неуказанные предельные отклонения размеров $\pm \frac{IT14}{2}$

Изм.	Лист	№ докум.	Подп.	Дата	856.01.00.000 СБ			
Разраб.		Окунецкая			Корпус Сборочный чертеж	Лит.	Масса	Масштаб
Пров.		Шиффрина					16	1:2
Т. контр.						Лист	Листов 1	
Н. контр.		Хромихина				ЦНИИЭП инженерного оборудования		
Утв.		Шиффрина						

Копировал Еремченко

Формат А3

856.00.00.001

20 (√)

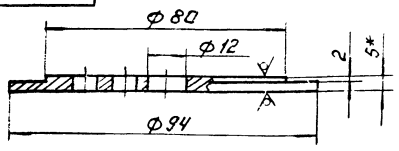

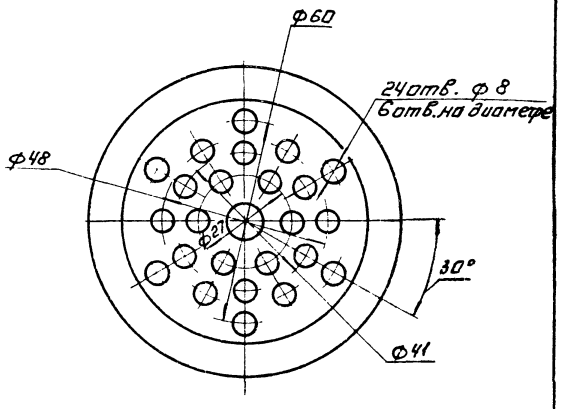

1. * Размер для справок.
2. Предельные отклонения размеров: H14; h14; $\pm\frac{IT14}{2}$

Изм. Лист	№ докум.	Подп.	Дата	856.00.00.001	
Разраб.	Окунецкая			Крышка	Лит. / Масса 0,2 / Масштаб 1:1
Пров.	Шифрина				Лист. / Листов 1
Т. контр.					
Н. контр.	Хромичина			Лист 6-5 ГОСТ 19903-74 Ст 3 ГОСТ 14637-79	ЦНИИЭП инж. оборудования
Утв.	Шифрина				

Формат А4

856.04.00.001

20 (√)

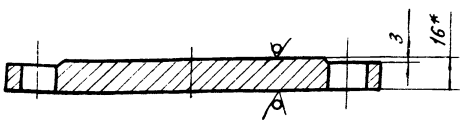

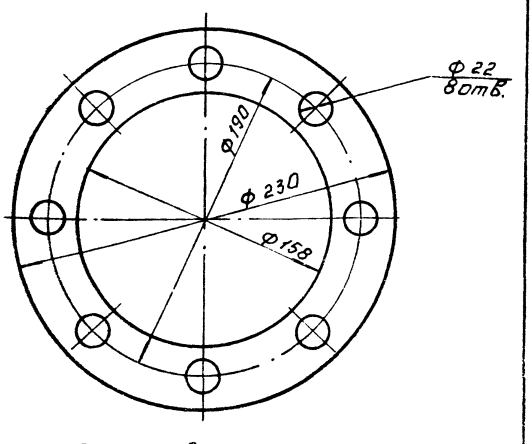

1. * Размер для справок.
2. Предельные отклонения размеров: H14; h14; $\pm\frac{IT14}{2}$

Изм. Лист	№ докум.	Подп.	Дата	856.04.00.001	
Разраб.	Окунецкая			Заглушка	Лит. / Масса 4,2 / Масштаб 1:2
Пров.	Шифрина				Лист. / Листов 1
Т. контр.					
Н. контр.	Хромичина			Лист 6-15 ГОСТ 19903-74 Ст 3 ГОСТ 14637-79	ЦНИИЭП инж. оборудования
Утв.	Шифрина				

Формат А4

856.01.00.001

20 (√)

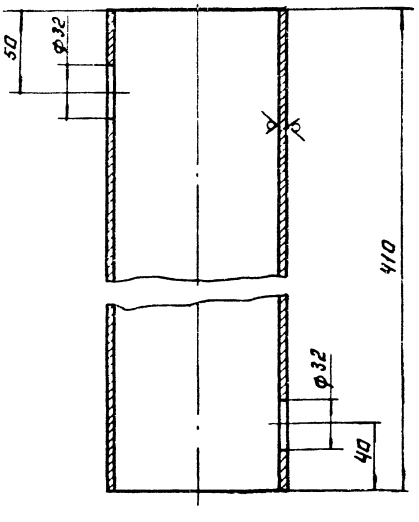

Предельные отклонения размеров: H14; h14; $\pm\frac{IT14}{2}$

Изм. Лист	№ докум.	Подп.	Дата	856.01.00.001	
Разраб.	Окунецкая			Обечайка	Лит. / Масса 4 / Масштаб 1:2
Пров.	Шифрина				Лист. / Листов 1
Т. контр.					
Н. контр.	Хромичина			Труба 108×4 ГОСТ 10704-76 / Д ГОСТ 10705-80	ЦНИИЭП инж. оборудования
Утв.	Шифрина				

Формат А4

856.01.00.002

(√)

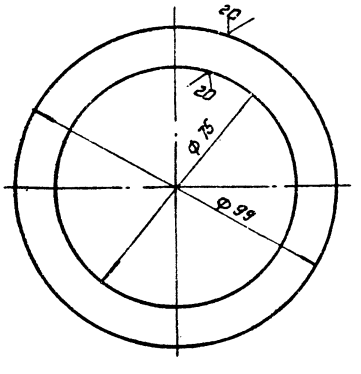

Предельные отклонения размеров: H14; h 14.

Изм. Лист	№ докум.	Подп.	Дата	856.01.00.002	
Разраб.	Окунецкая			Кольцо.	Лит. / Масса 0,13 / Масштаб 1:1
Пров.	Шифрина				Лист. / Листов 1
Т. контр.					
Н. контр.	Хромичина			Лист 6-5 ГОСТ 19903-74 Ст 3 ГОСТ 14637-79	ЦНИИЭП инж. оборудования
Утв.	Шифрина				

Копировал: Логинова 20307-07 Формат А4

Инв. № подл. | Подп. и дата | Взам. инв. № | Инв. № дубл. | Подп. и дата

856.03.00.000 СБ

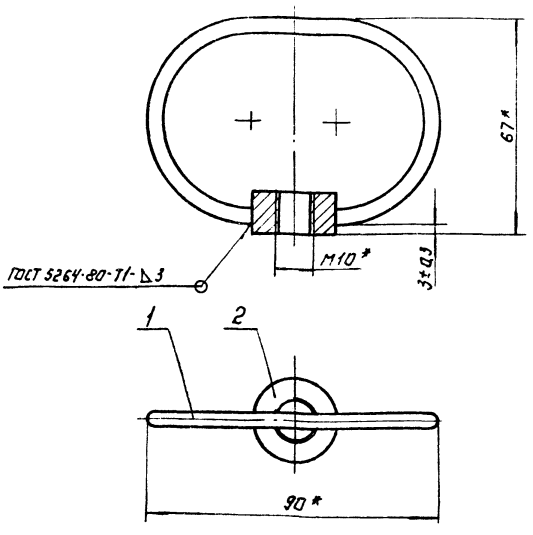

* Размеры для справок.

Изм.	Лист	№ докум.	Подп.	Дата	856.03.00.000 СБ			
Разраб.		Окунецкая			Ручка	Лит.	Масса	Масштаб
Пров.		Шифрина			Сборочный чертеж.		0.06	1:1
Т.контр.						Лист	Листов: 1	
Н.контр.		Хромихина				ЦНИИЭП инженерного оборудования г. Москва		
Утв.		Графский						

Формат А4

Формат	Зона	Поз.	Обозначение	Наименование	Кол.	Примечание
				Документация		
А4			856.03.00.000 СБ	Сборочный чертеж.		
				Детали		
А4		1	856.03.00.001	Рукоятка	1	
А4		2	856.03.00.002	Бобышка	1	

Изм.	Лист	№ докум.	Подп.	Дата	856.03.00.000			
Разраб.		Окунецкая			Ручка	Лит.	Лист	Листов 1
Пров.		Шифрина				ЦНИИЭП инж. оборудования		
Н.контр.		Хромихина						
Утв.		Шифрина						

Формат А4

856.04.00.000 СБ

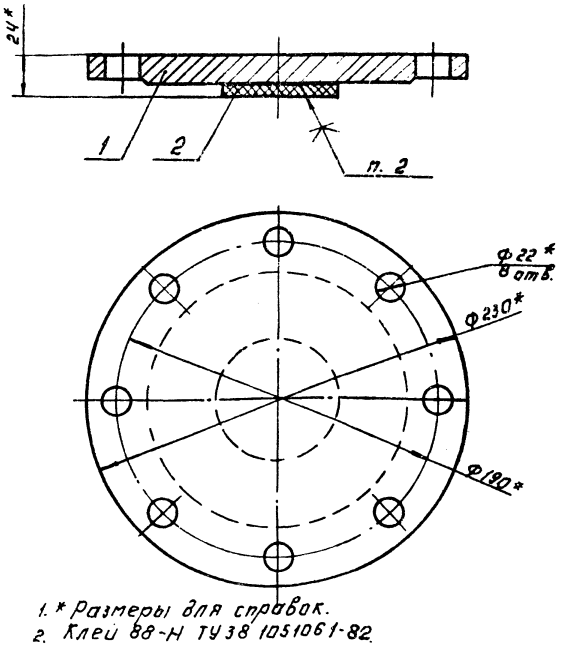

1. * Размеры для справок.
2. Клей 88-Н ТУ38 1051061-82.

Изм.	Лист	№ докум.	Подп.	Дата	856.04.00.000 СБ			
Разраб.		Окунецкая			Крышка	Лит.	Масса	Масштаб
Пров.		Шифрина			Сборочный чертеж		4.23	1:2
Н.контр.		Хромихина				Лист	Листов: 1	
Утв.		Графский				ЦНИИЭП инженерного оборудования г. Москва		

Формат А4

Формат	Зона	Поз.	Обозначение	Наименование	Кол.	Примечание
				Документация		
А4			856.04.00.000 СБ	Сборочный чертеж.		
				Детали		
А4		1	856.04.00.001	Заглушка	1	
А4		2	856.04.00.002	Прокладка Пластина Лист ТМКЩ-С-8- Б.Б ГОСТ 7338-77 Ф 70	1	

Изм.	Лист	№ докум.	Подп.	Дата	856.04.00.000			
Разраб.		Окунецкая			Крышка	Лит.	Лист	Листов
Пров.		Шифрина				ЦНИИЭП инж. оборудования		
Н.контр.		Хромихина						
Утв.		Шифрина						

Копировал Логинова 20309-07

Формат А4

856.02.00.003

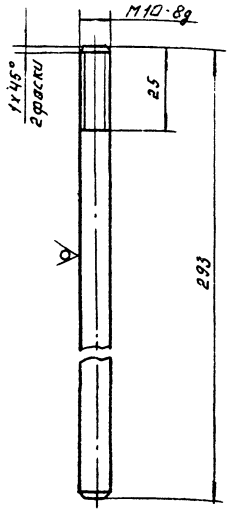

Предельные отклонения размеров: h 14, ± JT14/2

Изм.	Лист	№ докум.	Подп.	Дата	856.02.00.003
Разраб.		Окунецкая			Стержень.
Пров.		Шифрина			
Т.контр.					
Н.контр.		Хромихина			Круг Б.10 гост 2590-71 / Ст.3 ГОСТ 535-79
УТВ.		Шифрина			

Лит.	Масса	Масштаб
	0.2	1:1
Лист	Листов: 1	

ЦНИИЭП инж. оборудования

Формат А4

856.02.00.001

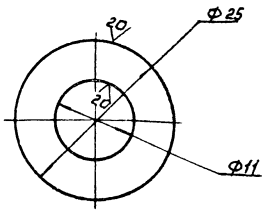

Предельные отклонения размеров: H14, h14.

Изм.	Лист	№ докум.	Подп.	Дата	856.02.00.001
Разраб.		Окунецкая			Кольцо
Пров.		Шифрина			
Т.контр.					
Н.контр.		Хромихина			Лист Б5 ГОСТ 19903-74 / Ст.3 ГОСТ 14637-79
УТВ.		Шифрина			

Лит.	Масса	Масштаб
	0.03	2:1
Лист	Листов: 1	

ЦНИИЭП инж. оборудования

Формат А4

856.03.00.002

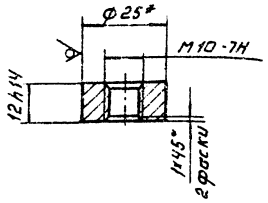

* Размер для справок.

Изм.	Лист	№ докум.	Подп.	Дата	856.03.00.002
Разраб.		Окунецкая			Бобышка
Пров.		Шифрина			
Т.контр.					
Н.контр.		Хромихина			Круг Б.25 ГОСТ 2590-71 / Ст.3 ГОСТ 535-79
УТВ.		Шифрина			

Лит.	Масса	Масштаб
	0.03	1:1
Лист	Листов: 1	

ЦНИИЭП инж. оборудования

Формат А4

856.03.00.001

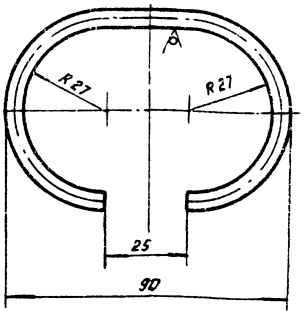

Предельные отклонения размеров: H14, h14, ± JT14/2

Изм.	Лист	№ докум.	Подп.	Дата	856.03.00.001
Разраб.		Окунецкая			Ручка
Пров.		Шифрина			
Т.контр.					
Н.контр.		Хромихина			Круг Б5 ГОСТ 2590-71 / Ст.3 ГОСТ 535-79
УТВ.		Шифрина			

Лит.	Масса	Масштаб
	0.03	1:1
Лист	Листов: 1	

ЦНИИЭП инж. оборудования

Копировал: Логинова

Формат А4

20307-07

857.00.00.000 СБ

Альбом VII

Типовой проект 901-7-15.85

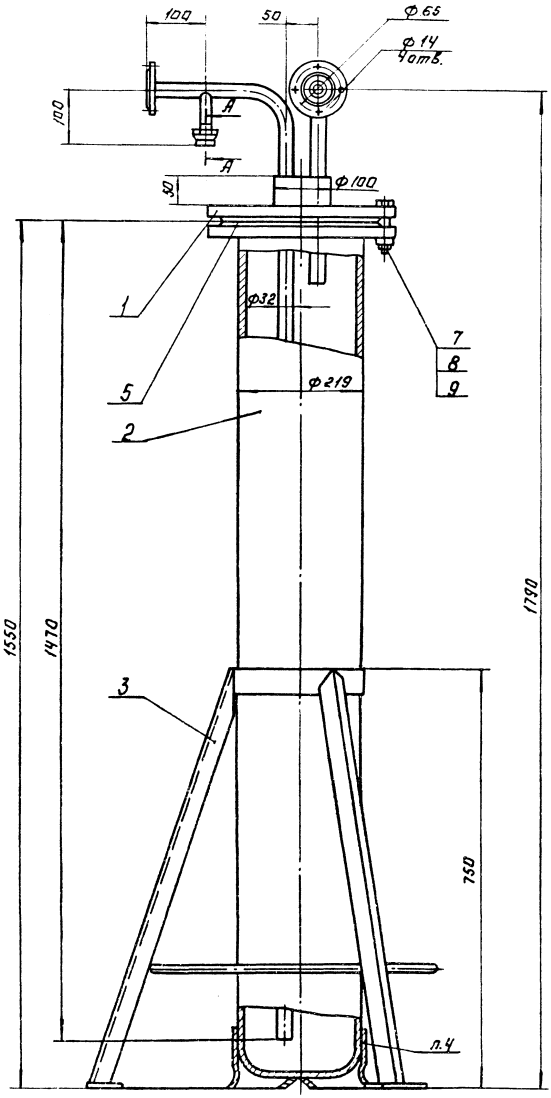

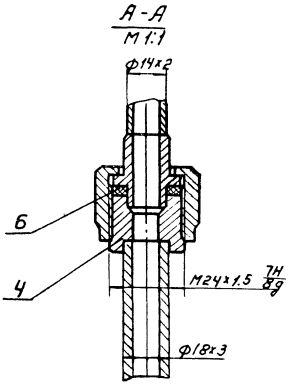

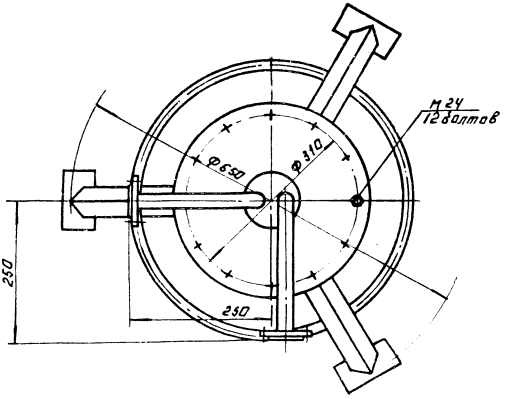

Техническая характеристика.

1. Вместимость аппарата, л — 45
2. Давление в аппарате, МПа — 1.6
3. Среда — хлор

Технические требования.

1. Размеры для справок.
2. Покрытие наружных поверхностей - эмаль ХС-710 серая ГОСТ 9355-81 по грунтовке ХС-010 ГОСТ 9355-81.
3. Аппарат подвергнуть гидравлическому испытанию согласно „Правилам устройства и безопасной эксплуатации сосудов, работающих под давлением" п 4-7.
4. Башмак насадить после установки баллона в подставку поз. 3 согласно требованиям ГОСТ 949-73.

				857.00.00.000 СБ				
Изм.	Лист	№ докум.	Подп.	Дата	Грязевик Сборочный чертеж.	Лит.	Масса	Масштаб
Разраб.		Окунецкая					146	1:5
Пров.		Шифрина				Лист	Листов: 1	
Т. контр.						ЦНИИЭП инж. оборудования		
Г.К.О.		Графскин						
Н. контр.		Хромихина						
Утв.		Сухаренко						
Копировал. Догинова					20307-07	Формат А2		

Инв. № подл. | Подпись и дата | Взам. инв. № | Инв. № дубл. | Подпись и дата

Формат	Зона	Поз.	Обозначение	Наименование	Кол.	Примечание
				Документация		
А2			857.00.00.000 СБ	Сборочный чертеж		
				Сборочные единицы		
А4		1	857.01.00.000	Крышка	1	
А4		2	857.02.00.000	Корпус	1	
А4		3	857.03.00.000	Подставка	1	
				Детали		
А4		4	857.00.00.001	Штуцер	1	
А4		5	857.00.00.002	Прокладка	1	
А4		6	857.00.00.002-01	Прокладка	1	
				Стандартные изделия		
		7		Болт М24-8g-90.58		
				ГОСТ 7798-70	12	
		8		Гайка М24-7Н.5		
				ГОСТ 5915-70	12	
		9		Шайба 24.65Г		
				ГОСТ 6402-70	12	

ИЗМ	ЛИСТ	№ ДОКУМ.	ПОДП.	ДАТА
РАЗРАБ.		ОКУНЕЦКАЯ		
ПРОВ.		ШИФРИНА		
Н.КОНТР.		ХРОМИХИНА		
УТВ.		ШИФРИНА		

857.00.00.000

Грязевик

ЛИТ	ЛИСТ	ЛИСТОВ
		1

ЦНИИЭП инж. оборудования

Формат А4

Формат	Зона	Поз.	Обозначение	Наименование	Кол.	Примечание
				Документация		
А3			857.02.00.000 СБ	Сборочный чертеж		
				Детали		
Б4		1	857.02.00.001	Корпус	1	88 кг
				Стандартные изделия		
		3		Фланец 1-200-25		
				ГОСТ 12820-80	1	
		—		Баллон для хлора		
				50-200У ГОСТ 949-73		
				(заготовка для		
				857.02.00.001)	1	

ИЗМ	ЛИСТ	№ ДОКУМ.	ПОДП.	ДАТА
РАЗРАБ.		ОКУНЕЦКАЯ		
ПРОВ.		ШИФРИНА		
Н.КОНТР.		ХРОМИХИНА		
УТВ.		ШИФРИНА		

857.02.00.000

Корпус

ЛИТ	ЛИСТ	ЛИСТОВ
		1

ЦНИИЭП инж. оборудования.

Формат А4

Формат	Зона	Поз.	Обозначение	Наименование	Кол.	Примечание
				Документация		
А3			857.03.00.000 СБ	Сборочный чертеж		
				Детали		
Б4		1	857.03.00.001	Обечайка		
				Полоса Б-4×50 ГОСТ 103-76		
				Ст.3 ГОСТ 535-79		
				L=720 h14	1	1.0 кг
А4		2	857.03.00.002	Опора	3	
Б4		3	857.03.00.003	Подставка		
				Лист Б-4 ГОСТ 19903-74		
				Ст.3 ГОСТ 14637-79		
				□ 60 h14	3	0.11 кг
Б4		4	857.03.00.004	Связь		
				Круг В10 ГОСТ 2590-71		
				Ст.3 ГОСТ 535-79		
				L=1510 h14	1	0.97 кг

ИЗМ	ЛИСТ	№ ДОКУМ.	ПОДП.	ДАТА
РАЗРАБ.		ОКУНЕЦКАЯ		
ПРОВ.		ШИФРИНА		
Н.КОНТР.		ХРОМИХИНА		
УТВ.		ШИФРИНА		

857.03.00.0000

Подставка

ЛИТ.	ЛИСТ	ЛИСТОВ
		1

ЦНИИЭП инж. оборудования

Формат А4

857.03.00.002

20 √(√)

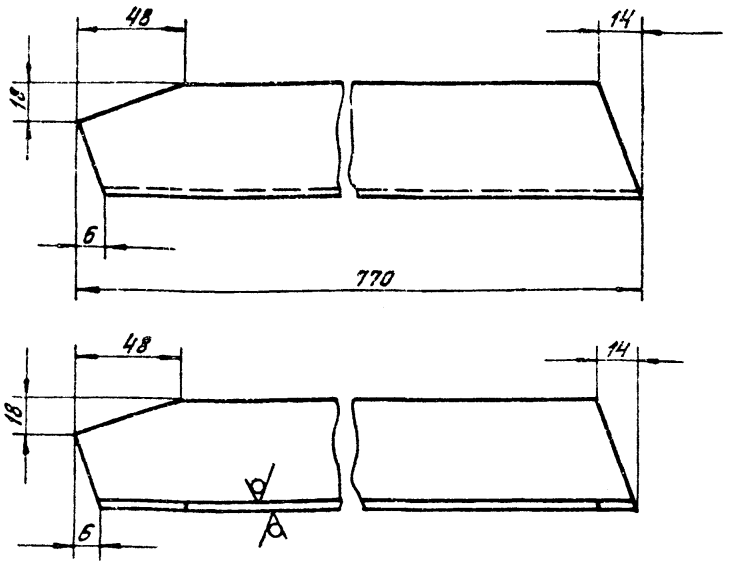

Предельные отклонения размеров: Н14; $\pm \frac{\pi 14}{2}$.

ИЗМ	ЛИСТ	№ ДОКУМ.	ПОДП.	ДАТА
РАЗРАБ.		ОКУНЕЦКАЯ		
ПРОВ.		ШИФРИНА		
Т.КОНТР.		ШИФРИНА		
Н.КОНТР.		ХРОМИХИНА		
УТВ.		ШИФРИНА		

Опора

Уголок Б-50×50×5 ГОСТ 8509-72
Ст.3 ГОСТ 535-79

ЛИТ.	МАССА	МАСШТАБ
	2,6	1:2

ЛИСТ	ЛИСТОВ 1

ЦНИИЭП инж. оборудования.

20307-07 Копировал: Хлоп

Формат А4

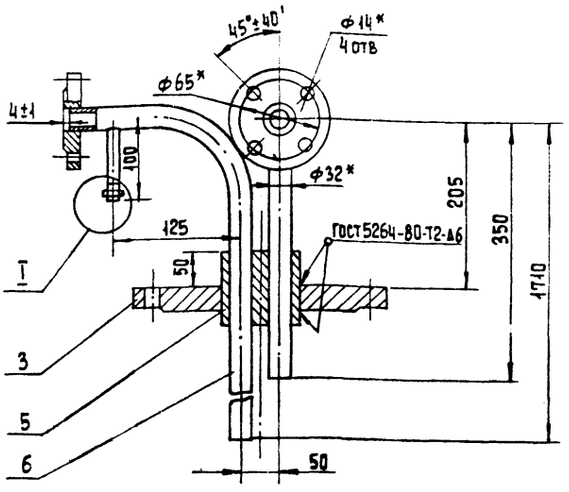

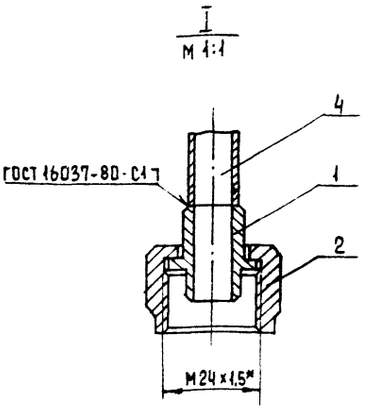

1. Неуказанные сварные швы У5-А3 по ГОСТ 16037-80
2. * Размеры для справок
3. Неуказанные предельные отклонения размеров: $\pm \frac{JT14}{2}$

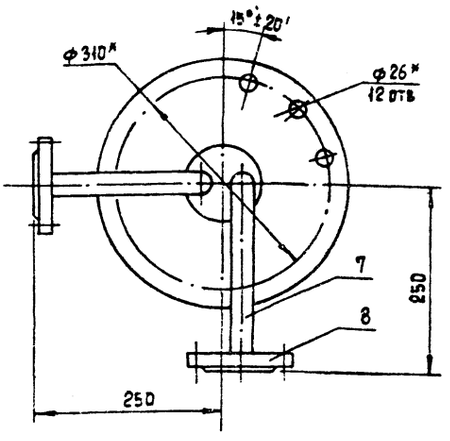

				857.01.00.000 СБ	
Изм. Лист	№ докум.	Подп.	Дата		
Разраб.	Окунецкая			КРЫШКА	Лит. / Масса / Масштаб
Пров.	Шифрина			Сборочный чертеж	91,3 / 1:5
Т. контр.	Шифрина				Лист / Листов 1
ГКС	Графский				ЦНИИЭП инж. оборудования
Н. контр.	Хромихина				
Утв.	Сухаренко				

Формат А3

Формат	Зона	Поз	Обозначение	Наименование	Кол.	Примеч.
				Документация		
А3			857.01.00.000 СБ	Сборочный чертеж		
				Детали		
А4		1	857.01.00.001	Ниппель	1	
А4		2	857.01.00.002	Гайка	1	
А4		3	857.01.00.003	Фланец	1	
А4		4	857.01.00.004	Патрубок		
				Труба 14×2 ГОСТ 8734-75		
				Д ГОСТ 8733-75		
				L = 56 h14	1	0,04 кг
А4		5	857.01.00.005	Бобышка	1	
А4		6	857.01.00.006	Патрубок	1	
А4		7	857.01.00.006-01	Патрубок	1	
				Стандартные изделия		
		8		Фланец 1-15-25		
				ГОСТ 12820-80	4	2-ответных

				857.01.00.000		
Изм.	Лист	№ докум.	Подп.	Дата		
Разраб.		Окунецкая			КРЫШКА	Лит. / Лист / Листов 1
Пров.		Шифрина				ЦНИИЭП инж. оборудования
Н. контр.		Хромихина				
Утв.		Шифрина				

Формат А4

1280.00.00.004

10

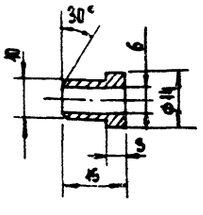

Предельные отклонения размеров: H14; h14; $\pm \frac{JT14}{2}$

				1280.00.00.004		
Изм.	Лист	№ докум.	Подп.	Дата		
Разраб.		Окунецкая			Ниппель	Лит. / Масса / Масшт.
Пров.		Шифрина				0,04 / 1:1
Т. контр.						Лист / Листов 1
Н. контр.		Хромихина			Ст3 ГОСТ 380-71	ЦНИИЭП инж. оборудования
Утв.		Шифрина				

20307-07 Копировал Ерёменко Формат А4

Типовой проект 901-7-15.85 Альбом VII

857.01.00.002

10 (√)

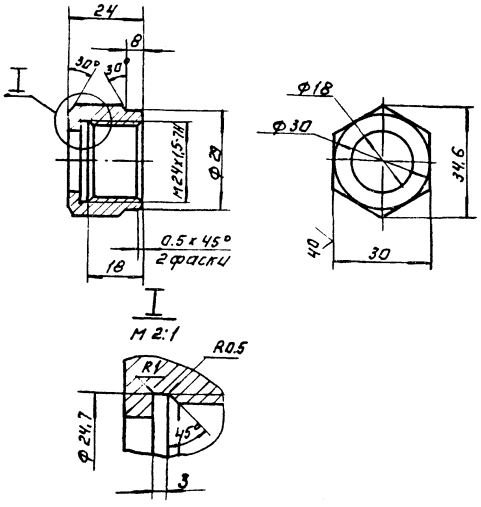

Неуказанные предельные отклонения размеров: H14; h14; $\pm \frac{JT14}{2}$

ИЗМ	ЛИСТ	№ ДОКУМ	ПОДП	ДАТА	857.01.00.002		
РАЗРАБ		ОКУНЕЦКАЯ			ГАЙКА	ЛИТ	МАССА 0.095	МАСШТАБ 1:1
ПРОВ		ШИФРИНА				ЛИСТ	ЛИСТОВ: 1
Т.КОНТР							
Н.КОНТР		ХРОМИХИНА			Ст. 3 ГОСТ 380-71	ЦНИИЭП инж. оборудования	
УТВ		ШИФРИНА					

ФОРМАТ А4

ИНВ.№ ПОДЛ. | ПОДП. И ДАТА | ВЗАМ. ИНВ.№ | ИНВ.№ ДУБЛ. | ПОДП. И ДАТА

857.01.00.001

20 √

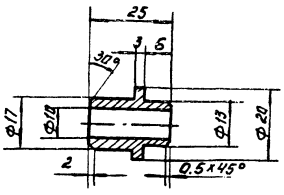

Предельные отклонения размеров: H14; h14; $\pm \frac{JT14}{2}$

ИЗМ	ЛИСТ	№ ДОКУМ	ПОДП	ДАТА	857.01.00.001		
РАЗРАБ		ОКУНЕЦКАЯ			НИППЕЛЬ	ЛИТ	МАССА 0.03	МАСШТАБ 1:1
ПРОВ		ШИФРИНА				ЛИСТ	ЛИСТОВ: 1
Т.КОНТР							
Н.КОНТР		ХРОМИХИНА			Ст. 3 ГОСТ 380-71	ЦНИИЭП инж. оборудования	
УТВ		ШИФРИНА					

ФОРМАТ А4

ИНВ.№ ПОДЛ. | ПОДП. И ДАТА | ВЗАМ. ИНВ.№ | ИНВ.№ ДУБЛ. | ПОДП. И ДАТА

857.00.00.002

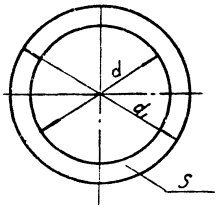

Размеры в мм.

Обозначение	d	d_1	S	Масса кг
857.00.00.002	220	268	5	0,1
-01	13	22	3	0.01

ИЗМ	ЛИСТ	№ ДОКУМ	ПОДП	ДАТА	857.00.00.002		
РАЗРАБ		ОКУНЕЦКАЯ			ПРОКЛАДКА	ЛИТ	МАССА СМ ТАБА	МАСШТАБ
ПРОВ		ШИФРИНА				ЛИСТ	ЛИСТОВ: 1
Т.КОНТР							
Н.КОНТР		ХРОМИХИНА			ФТОРОПЛАСТ-4 О ГОСТ 10007-80	ЦНИИЭП инж. оборудования	
УТВ		ШИФРИНА					

ФОРМАТ А4

ИНВ.№ ПОДЛ. | ПОДП. И ДАТА | ВЗАМ. ИНВ.№ | ИНВ.№ ДУБЛ. | ПОДП. И ДАТА

857.00.00.001

20 √ (√)

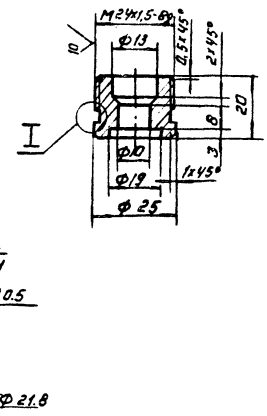

Неуказанные предельные отклонения размеров: H14; h14; $\pm \frac{JT14}{2}$

ИЗМ	ЛИСТ	№ ДОКУМ	ПОДП	ДАТА	857.00.00.001		
РАЗРАБ		ОКУНЕЦКАЯ			ШТУЦЕР	ЛИТ	МАССА 0.08	МАСШТАБ 1:1
ПРОВ		ШИФРИНА				ЛИСТ	ЛИСТОВ: 1
Т.КОНТР							
Н.КОНТР		ХРОМИХИНА				ЦНИИЭП инж. оборудования	
УТВ		ШИФРИНА					

КОПИРОВАЛ: ЛОГИНОВА 20307-07 ФОРМАТ А4

Альбом VII

Типовой проект 901-7-15.85

1280.00.00.005

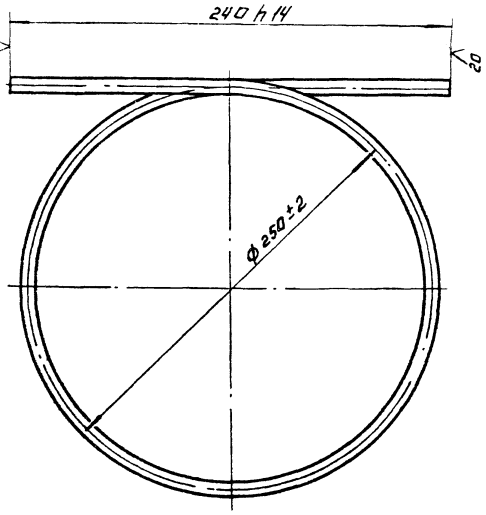

ИЗМ.	ЛИСТ	№ ДОКУМ.	ПОДП.	ДАТА
РАЗРАБ.		ОКУНЕЦКАЯ		
ПРОВ.		ШИФРИНА		
Т. КОНТР.				
Н. КОНТР.		ХРОМИХИНА		
УТВ.		ШИФРИНА		

1280.00.00.005

ПАТРУБОК.

ЛИТ	МАССА	МАСШТАБ
	0.7	1:2

ЛИСТ: | ЛИСТОВ: 1

ТРУБА 10×2 ГОСТ 8734-75 / Д ГОСТ 8733-74

ЦНИИЭП ИНЖ. ОБОРУДОВАНИЯ

ФОРМАТ: А4

857.01.00.006

Рис. 1

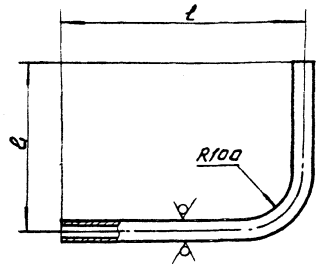

Рис. 2
Остальное-см. рис.1

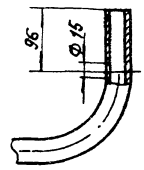

Обозначение	Рис.	l	l_1 (мм)	Масса кг
857.01.00.006	1	1710	121	4,5
-01	2	350	246	1,2

Предельные отклонения размеров: $\pm\frac{JT14}{2}$

857.01.00.006

ИЗМ.	ЛИСТ	№ ДОКУМ.	ПОДП.	ДАТА
РАЗРАБ.		ОКУНЕЦКАЯ		
ПРОВ.		ШИФРИНА		
Т. КОНТР.		ШИФРИНА		
Н. КОНТР.		ХРОМИХИНА		
УТВ.		СУХАРЕНКО		

ПАТРУБОК.

ЛИТ	МАССА	МАСШТАБ
	СМ. ТАБЛ.	1:5

ЛИСТ: - | ЛИСТОВ: 1

ТРУБА 32×3 ГОСТ 8732-78 / Д ГОСТ 8731-74

ЦНИИЭП ИНЖ. ОБОРУДОВАНИЯ

ФОРМАТ: А4

857.01.00.003

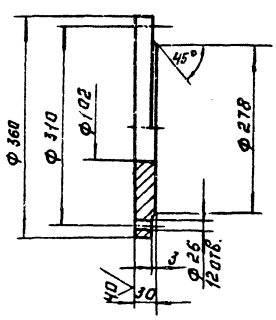

Предельные отклонения размеров: H14; h14; $\pm\frac{JT14}{2}$

857.01.00.003

ИЗМ.	ЛИСТ	№ ДОКУМ.	ПОДП.	ДАТА
РАЗРАБ.		ОКУНЕЦКАЯ		
ПРОВ.		ШИФРИНА		
Т. КОНТР.				
Н. КОНТР.		ХРОМИХИНА		
УТВ.		ШИФРИНА		

ФЛАНЕЦ

ЛИТ	МАССА	МАСШТАБ
	18,5	1:5

ЛИСТ: | ЛИСТОВ: 1

Ст 3 ГОСТ 380-71

ЦНИИЭП ИНЖ. ОБОРУДОВАНИЯ

ФОРМАТ А4

857.01.00.005

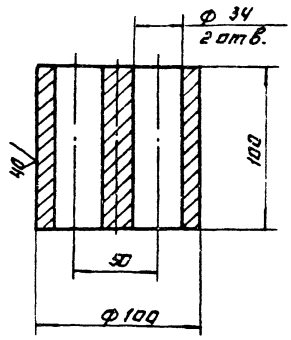

Предельные отклонения размеров: H14, h14, $\pm\frac{JT14}{2}$

857.01.00.005

ИЗМ.	ЛИСТ	№ ДОКУМ.	ПОДП.	ДАТА
РАЗРАБ.		ОКУНЕЦКАЯ		
ПРОВ.		ШИФРИНА		
Т. КОНТР.				
Н. КОНТР.		ХРОМИХИНА		
УТВ.		ШИФРИНА		

БОБЫШКА.

ЛИТ.	МАССА	МАСШТАБ
	4,65	1:2

ЛИСТ: | ЛИСТОВ: 1

Ст 3 ГОСТ 380-71

ЦНИИЭП ИНЖ. ОБОРУДОВАНИЯ

ФОРМАТ А4

Копировал Логинова 20307-07

857.02.00.000 СБ

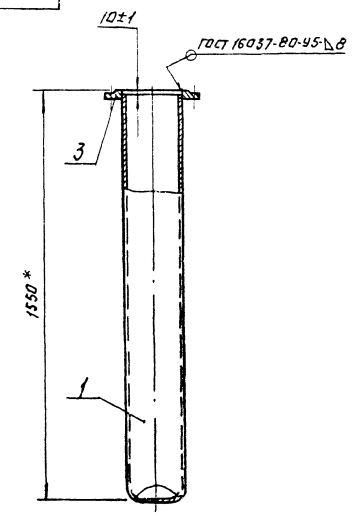

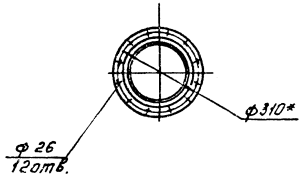

Деталь поз.1

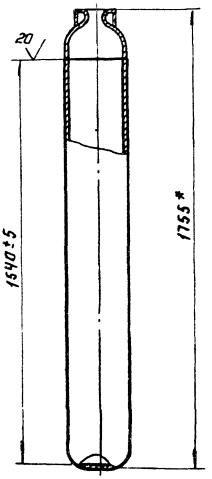

* Размеры для справок.

						857.02.00.000 СБ		
Изм.	Лист	№ докум.	Подп.	Дата	Корпус Сборочный чертеж.	Лит.	Масса	Масштаб
Разраб.		Кучецкая					10.2	1:10
Пров.		Шифрина				Лист	Листов: 1	
Т.контр.						ЦНИИЭП инж. оборудования		
Н.контр.		Хромихина						
ГИП		Шифрина						

Формат А3

857.03.00.000 СБ

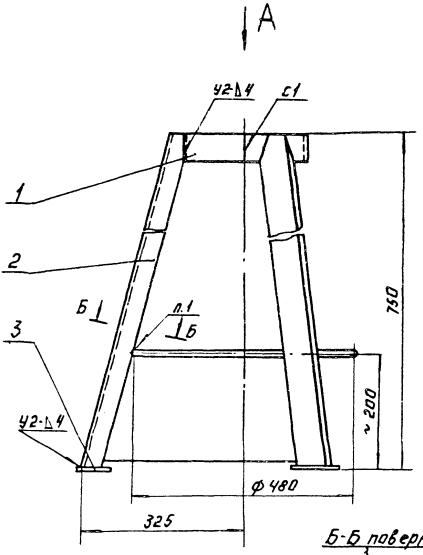

Б-Б повернуто

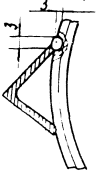

Вид А

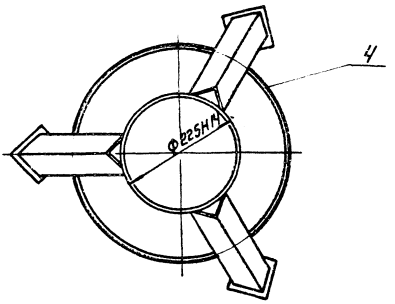

1. Сварка ручная электродуговая.
2. Сварные швы по ГОСТ 5264-80.
3. Предельные отклонения размеров: h 16; $\pm \frac{IT16}{2}$

						857.03.00.000 СБ		
Изм.	Лист	№ докум.	Подп.	Дата	Подставка Сборочный чертеж.	Лит.	Масса	Масштаб
Разраб.		Охунецкая					10.3	1:5
Пров.		Шифрина				Лист	Листов: 1	
Т.контр.		Шифрина				ЦНИИЭП инж. оборудования		
Н.контр.		Хромихина						
ГИП		Сухаренко						

Копировал Агеенко 20307-09 Формат А3

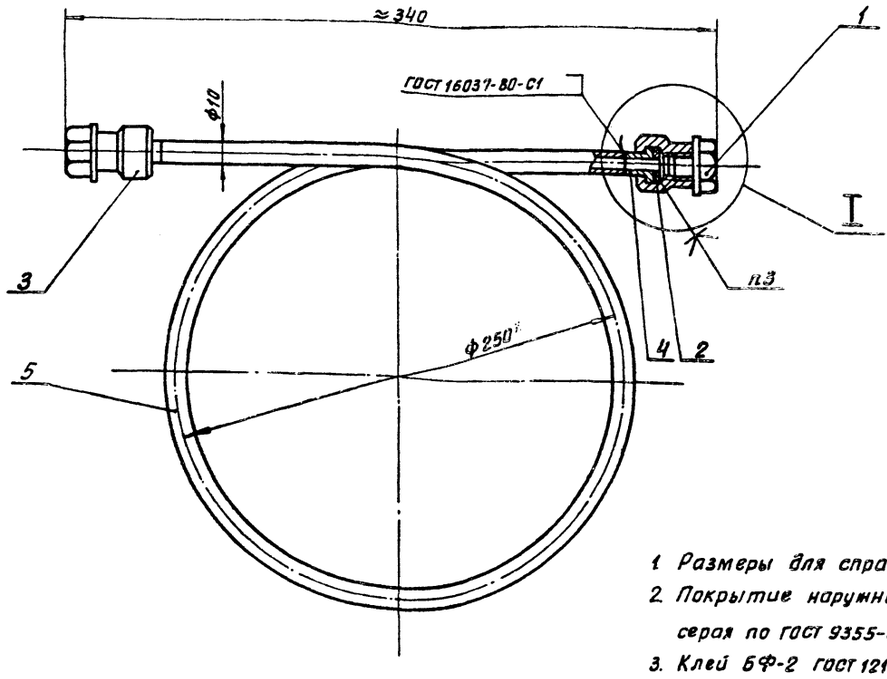

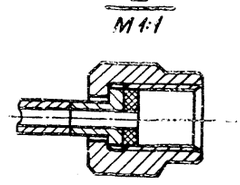

1. Размеры для справок.
2. Покрытие наружных поверхностей – эмаль ХС-710 серая по ГОСТ 9355-81 по грунтовке ХС-010 ГОСТ 9355-81.
3. Клей БФ-2 ГОСТ 12172-74

					1280.00.00.000 СБ				
Изм	Лист	№докум.	Подп.	Дата	Компенсатор Сборочный чертеж.	Лит.	Масса	Масштаб	
Разраб		Окунецкая					1,1	1:2	
Пров		Шиффина				Лист		Листов: 1	
Т.контр						ЦНИИЭП инжж. оборудования			
Н.контр		Хромихина							
Утв		Сухаренко							

Формат А3

Формат	Зона	Поз	Обозначение	Наименование	Кол	Примечание
				Документация		
А3			1280.00.00.000 СБ	Сборочный чертеж		
				Детали		
А4		1	1280.00.00.001	Пробка	2	
А4		2	1280.00.00.002	Прокладка	2	
А4		3	1280.00.00.003	Гайка	2	
А4		4	1280.00.00.004	Ниппель	2	
А4		5	1280.00.00.005	Патрубок	1	

					1280.00.00000				
Изм	Лист	№докум	Подп.	Дата	Компенсатор	Лит.	Лист	Листов	
Разраб		Окунецкая						1	
Пров.		Шиффина				ЦНИИЭП инжж. оборудования.			
Н.контр		Хромихина							
Утв		Шиффина							

Формат А4

20/(V)

1280.00.00.004

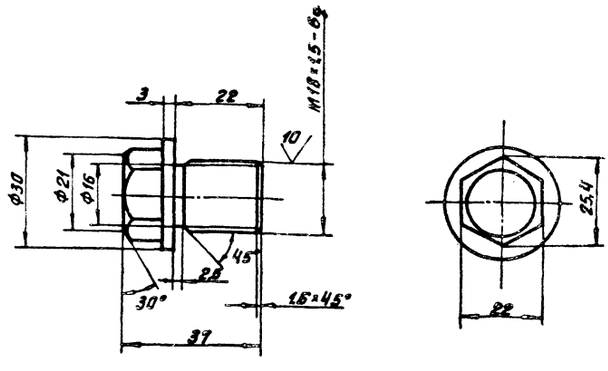

Предельные отклонения размеров: h14, ± IT14/2.

					1280.00.00.001				
Изм	Лист	№докум	Подп	Дата	Пробка	Лит.	Масса	Масштаб	
Разраб		Окунецкая					0,07	1:1	
Пров		Шиффина				Лист		Листов 1	
Т.контр						ЦНИИЭП инжж оборудования.			
Н.контр		Хромихина			Ст 3 ГОСТ 380-71				
Утв		Шиффина							

20307-07 Копировал: Хлоц- Формат А4

1286.00.00.000СБ

Альбом VII

Типовой проект 901-7-15.85

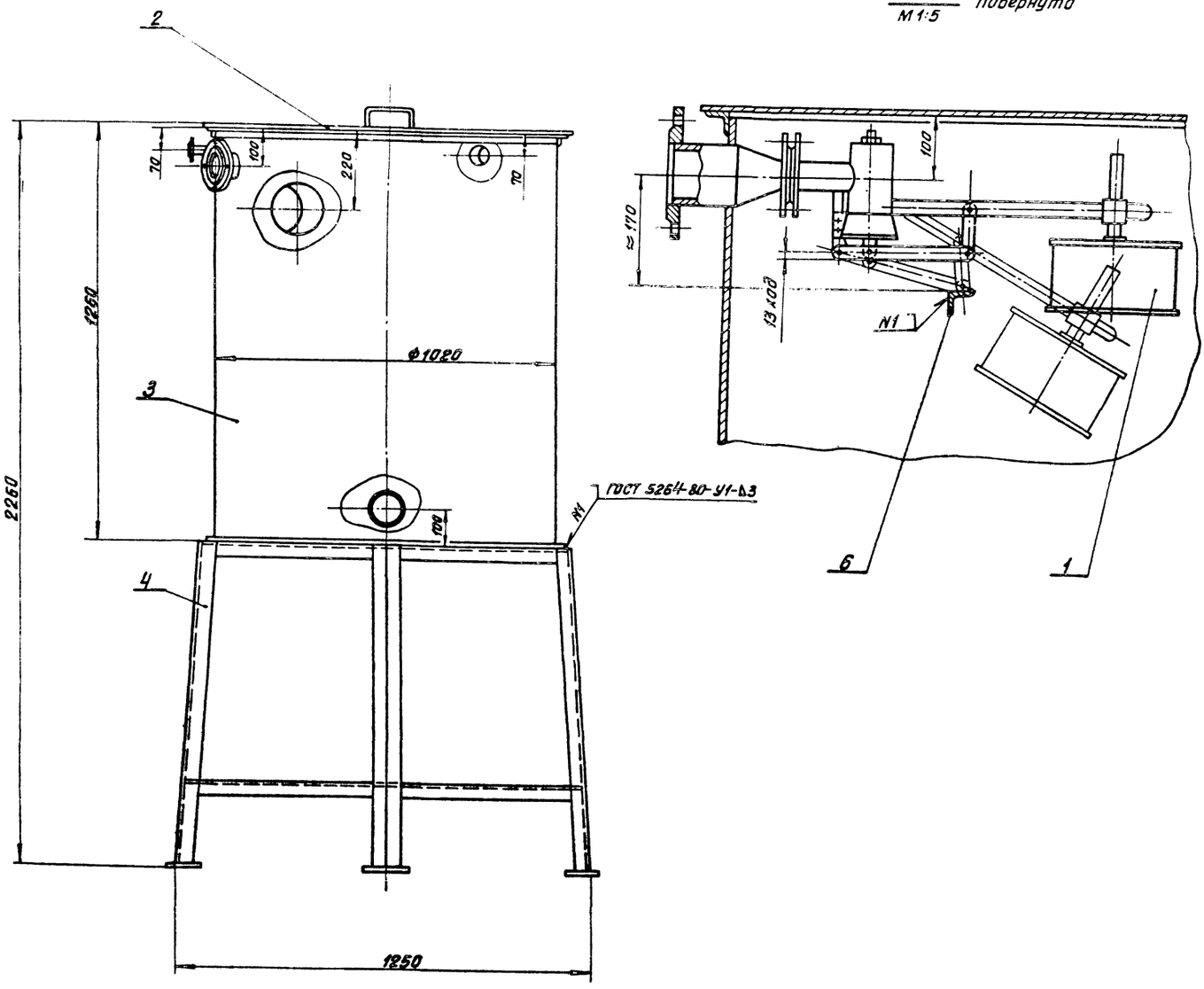

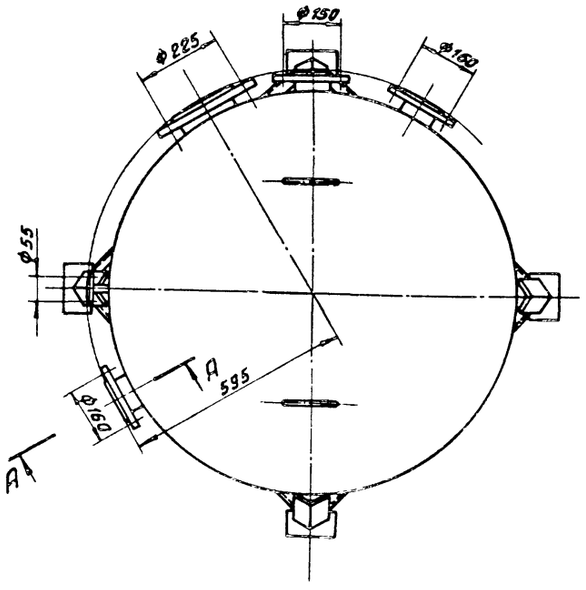

Техническая характеристика

1. Вместимость аппарата, м³ — 0,9
2. Среда — вода
3. Давление в аппарате — без давления

Технические требования

1. *Размеры для справок.
2. Покрытие наружных поверхностей-эмаль ХС-710 серая ГОСТ 9355-81 по грунтовке ХС-010 ГОСТ 9355-81.
3. Деталь поз. 6 приварить к стенке бака после регулировки клапана.

					1286.00.00.000СБ			
ИЗМ	ЛИСТ	№ ДОКУМ	ПОДП.	ДАТА	Бак разрыва струи Сборочный чертеж.	ЛИТ.	МАССА 460	МАСШТАБ 1:10
РАЗРАБ		ОКУНЕЦКАЯ				ЛИСТ	ЛИСТОВ 1	
ПРОВ.		ШИФРИНА				ЦНИИЭП инж. оборудования.		
Т.КОНТР								
ГКО		ГРАФСКИЙ						
Н.КОНТР		ХРОМИХИНА						
УТВ.		СУХАРЕНКО						

ИНВ № ПОДЛ | ПОДП. И ДАТА | ВЗАМ. ИНВ. № | ИНВ. № ДУБЛ | ПОДП. И ДАТА

20307-07 Копировал Формат А2

Формат	Зона	Поз.	Обозначение	Наименование	Кол.	Примечание
				Документация		
А2			1286.00.00.000. СБ	Сборочный чертеж		
				Сборочные единицы		
А4		1	М129.02.00.00.	Клапан поплавковый		Типовой
				Ду 40 Ру6	1	проект
						Т-2092
						Бак разры-
						ва струи
А4		2	1286.01.00.000.	Крышка	1	
А4		3	1286.02.00.000.	Бак	1	
А4		4	1286.03.00.000.	Подставка	1	
				Детали		
Б4		6	1286.00.00.001.	Упор		
				Уголок Б-32×32×3 ГОСТ 8509-72 / Ст.3 ГОСТ 535-79		
				L = 998 К14	1	1.45кг

Изм	Лист	№ докум.	Подп.	Дата	1286.00.00.000		
Разраб.		Окунецкая			Бак разрыва струи	Лит.	Лист 1 / Листов 1
Пров.		Шифрина				ЦНИИЭП инж. оборудования.	
Н.контр.		Хромихина					
Утв.		Шифрина					

Инв.№ подл. | Подп. и дата | Взам. инв.№ | Инв.№ дубл. | Подп. и дата

Формат А4

Формат	Зона	Поз.	Обозначение	Наименование	Кол.	Примечание
				Документация		
А4			1286.01.00.000 СБ	Сборочный чертеж		
				Детали		
А4		1	1286.01.00.001.	Ручка	2	
Б4		2	1286.01.00.002.	Диск		
				Лист Б-3 ГОСТ 19903-74 / Ст.3 ГОСТ 16523-70		
				ф1036 К14	1	2.2кг

Изм	Лист	№ докум.	Подп.	Дата	1286.01.00.000		
Разраб.		Окунецкая			Крышка	Лит.	Лист 1 / Листов 1
Пров.		Шифрина				ЦНИИЭП инж. оборудования	
Н.контр.		Хромихина					
Утв.		Шифрина					

Инв.№ подл. | Подп. и дата | Взам. инв.№ | Инв.№ дубл. | Подп. и дата

Формат А4

Формат	Зона	Поз.	Обозначение	Наименование	Кол.	Примечание
				Документация		
А3			1286.02.00.000 СБ	Сборочный чертеж		
				Детали		
А4		1	1286.02.00.001.	Корпус	1	
Б4		2	1286.02.00.002.	Окантовка		
				Уголок Б-32×32×3 ГОСТ 8509-72 / Ст.3 ГОСТ 535-79		
				L = 3.23 м	1	4.72 кг
		3	1286.02.00.003.	Дно		
				Лист Б-10 ГОСТ 19903-74 / Ст3 ГОСТ 14637-79		
				ф 1040 К14	1	66кг
Б4		4	1286.02.00.004.	Патрубок		
				Труба 15×2.5 ГОСТ 3262-75		
				L = 100 К14	1	0.1кг
Б4		5	1286.02.00.005.	Патрубок		
				Труба 89×4 ГОСТ 10704-76 / Д ГОСТ 10705-80		
				L = 100 К14	3	0.3кг
Б4		6	1286.02.00.006.	Патрубок		
				Труба 159×4 ГОСТ 10704-76 / Д ГОСТ 10705-80		
				L = 100 К14	1	1.53кг

Изм	Лист	№ докум	Подп.	Дата	1286.02.00.000		
Разраб.		Окунецкая			Бак	Лит.	Лист 1 / Листов 2
Пров.		Шифрина				ЦНИИЭП инж. оборудования	
Н.контр.		Хромихина					
Утв.		Шифрина					

Инв.№ подл. | Подп. и дата | Взам. инв.№ | Инв.№ дубл. | Подп. и дата

Формат А4

Формат	Зона	Поз.	Обозначение	Наименование	Кол.	Примечание
				Стандартные изделия		
		8		Переход К89×3.5-		
				-45×2.5 ГОСТ 17378-83	1	
				Фланец ГОСТ 12820-80		
		9		1-15-6	2	1 ответн.
		10		1-40-6	1	
		11		1-80-10	4	2 ответн.
		12		1-80-6	2	1 ответн.

Изм	Лист	№ докум	Подп	Дата	1286.02.00.000	Лист 2

Инв.№ подл. | Подп. и дата | Взам. инв.№ | Инв.№ дубл. | Подп. и дата

Копировал: Боброва 20307-07

Формат А4

Альбом VII

Типовой проект 901-7-15.85

Инв.№ подл. | Подп. и дата | Взам. инв.№ | Инв.№ дубл. | Подп. и дата

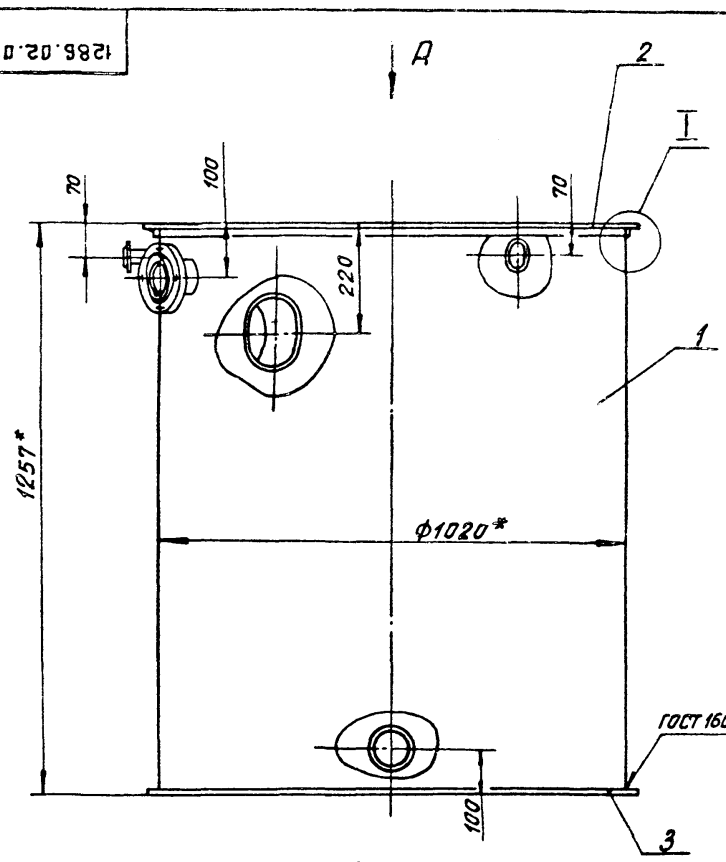

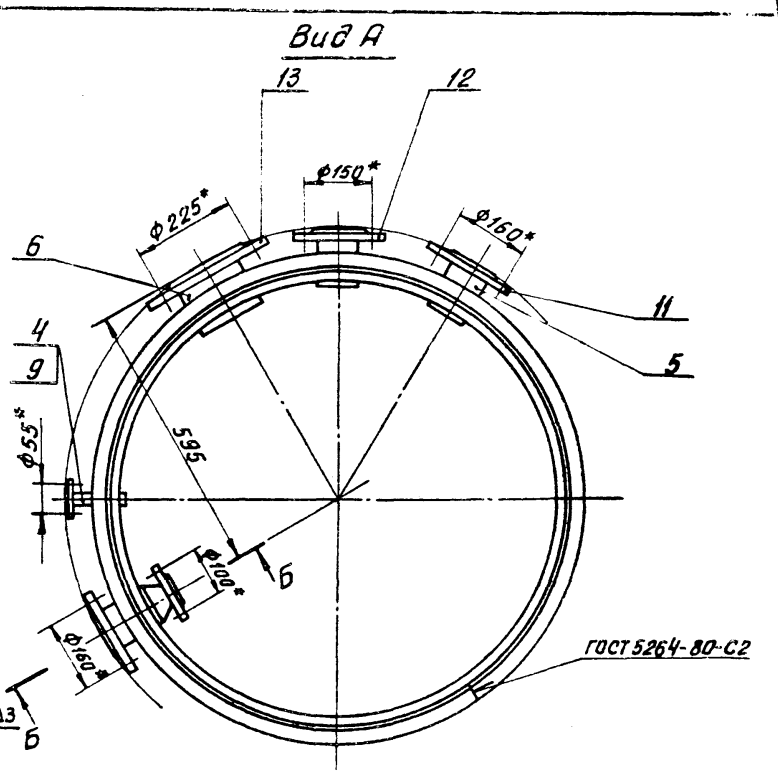

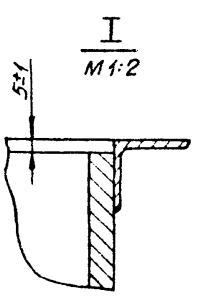

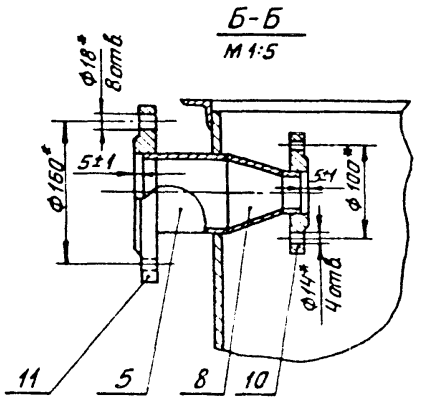

1. Неуказанные сварные швы — У1-Д3 по ГОСТ 16037-80.
2. *Размеры для справок.
3. Неуказанные предельные отклонения размеров: $\frac{JT14}{2}$.

					1286.02.00.000 СБ	
Изм	Лист	№ докум	Подп.	Дата	Бак Сборочный чертеж.	Лит. / Масса 397 / Масштаб 1:10
Разраб.		Окунецкая				Лист / Листов 4
Пров.		Шифрина				ЦНИИЭП инж. оборудования.
Т.контр.						
Н.контр.		Хромихина				
Утв.		Шифрина				

Формат А3

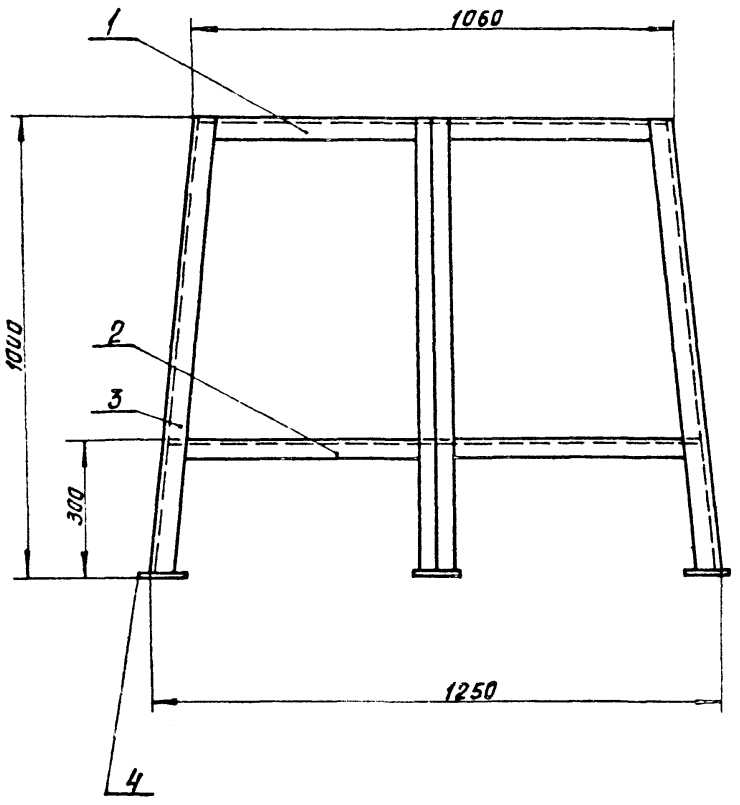

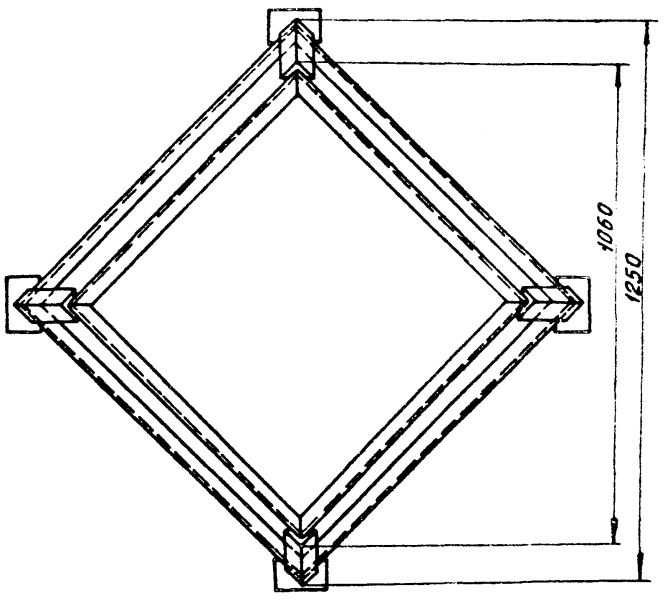

1. Сварные швы — У1-Д4 по ГОСТ 5264-80.
2. Предельные отклонения размеров: h14; $\pm \frac{JT14}{2}$.

					1286.0300.000 СБ	
Изм	Лист	№ докум	Подп.	Дата	Подставка Сборочный чертеж	Лит. / Масса 32,4 / Масштаб 1:10
Разраб.		Окунецкая				Лист / Листов 1
Пров.		Шифрина				ЦНИИЭП инж. оборудования.
Т.конт.						
Н.контр.		Хромихина				
Утв.		Шифрина				

20307-07 Копировал: Хлоп- Формат А3

Альбом VIII

Типовой проект 901-7-15.85

Инв.№подл. | Подп. и дата | Взам.инв.№ | Инв.№дубл. | Подп. и дата

1286.01.00.000СБ

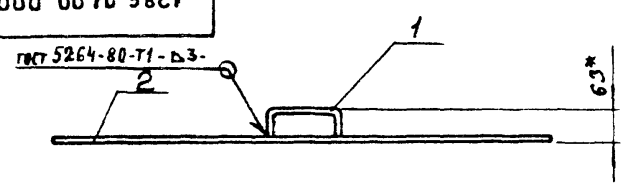

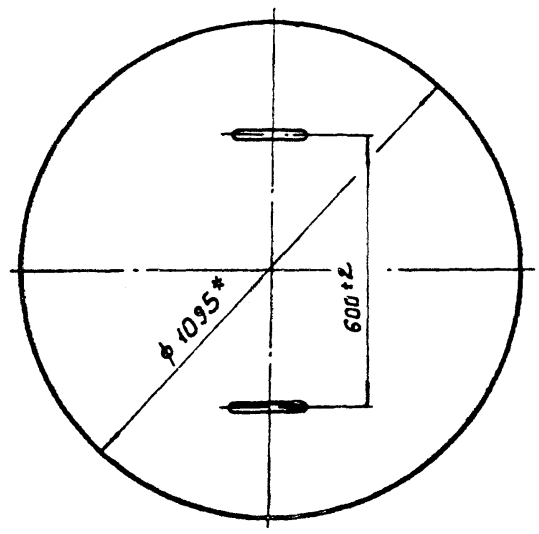

* Размер для справок

					1286.01.00.000 СБ			
Изм	Лист	№ докум	Подп.	Дата	Крышка Сборочный чертеж.	Лит.	Масса	Масштаб
Разраб.		Окунецкая					22,3	1:10
Пров.		Шифрина				Лист	Листов 1	
Т.контр.						ЦНИИЭП инж. оборудования.		
Н.контр.		Хромихина						
Утв.		Шифрина						

Формат: А4

1286.01.00.001

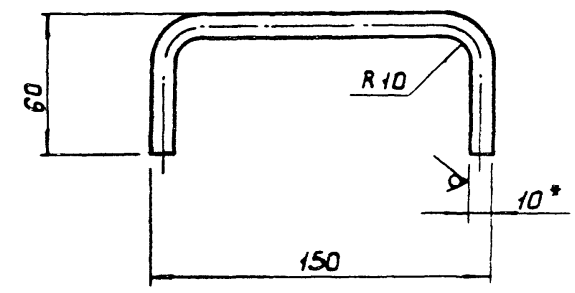

1. *Размер для справок.
2. Предельные отклонения размеров: h14; ± IT14/2

					1286.01.00.001			
Изм	Лист	№ докум	Подп.	Дата	Ручка	Лит.	Масса	Масштаб
Разраб.		Окунецкая					0,14	1:2
Пров.		Шифрина				Лист	Листов 1	
Т.контр.						ЦНИИЭП инж. оборудования.		
Н.контр.		Хромихина			Круг ⌀10 ГОСТ 2590-71 Ст3 ГОСТ 535-79			
Утв.		Шифрина						

Формат: А4

1286 02 00 006

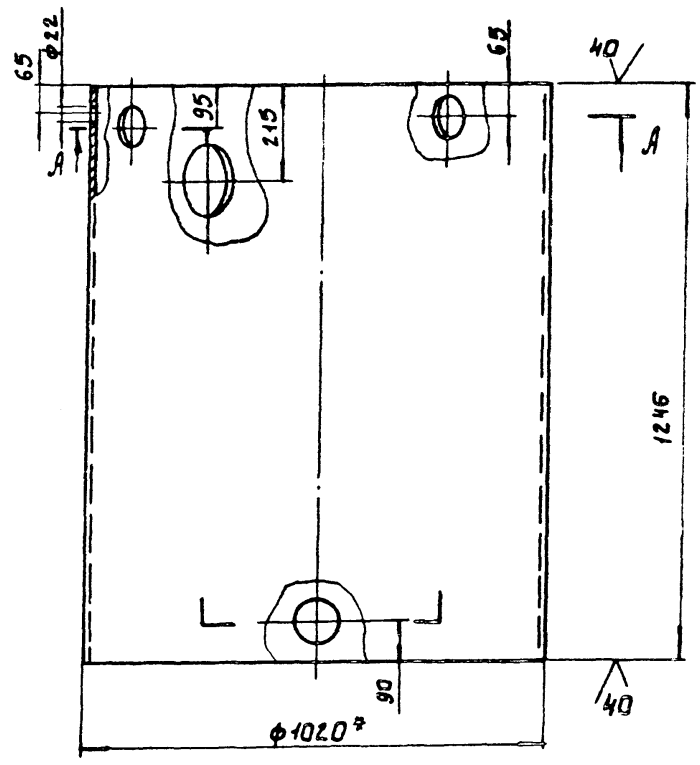

А-А

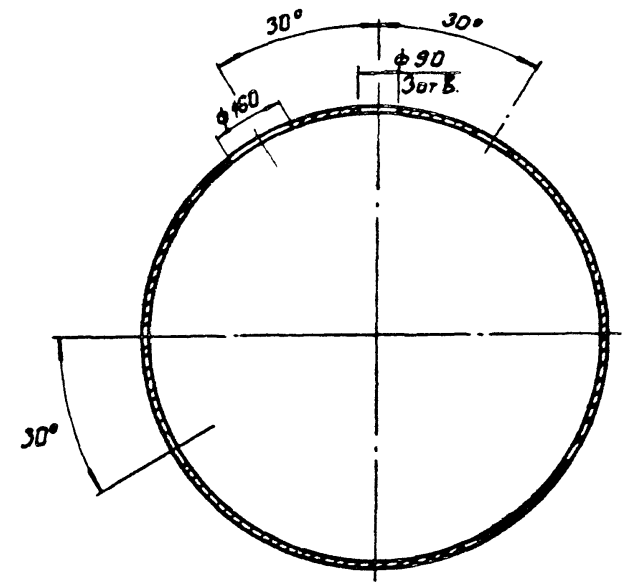

1. *Размер для справок.
2. Предельные отклонения размеров:
   H14, h14, ± IT14/2

					1286.02.00.006			
Изм	Лист	№ докум	Подп.	Дата	Корпус	Лит.	Масса	Масштаб
Разраб.		Окунецкая					311	1:10
Пров.		Шифрина				Лист	Листов 1	
Т.контр.						ЦНИИЭП инж. оборудования.		
Н.контр.		Хромихина			Труба 1020×10 ГОСТ 10704-76 А ГОСТ 10705-80			
Утв.		Шифрина						

Копировал: Боброва РД307-07 Формат: А3

Типовой проект 901-7-15.85 Альбом VII

Формат	Зона	Поз.	Обозначение	Наименование	Кол.	Примечание
				Документация		
А3			1286.03.00.000.СБ	Сборочный чертеж		
				Детали		
А4		1	1286.03.00.001.	Связь	4	
А4		2	1286.03.00.001-01	Связь	4	
А4		3	1286.03.00.002.	Опора	4	
Б4		4	1286.03.00.003.	Пластина		
				Лист 6-10 ГОСТ 19903-74 / Ст3 ГОСТ 14637-79		
				080 h 14	4	0.35кг

Инв.№ подл. | Подп. и дата | Взам. инв.№ | Инв.№ дубл. | Подп. и дата

Изм	Лист	№ докум	Подп	Дата
Разраб.		Окунецкая		
Пров.		Шифрина		
Н.контр		Хромихина		
Утв		Шифрина		

1286.03.00.000

Подставка

Лит.	Лист	Листов
		1

ЦНИИЭП инж. оборудования.

Формат: А4

1286 03 00 002

20 V (V)

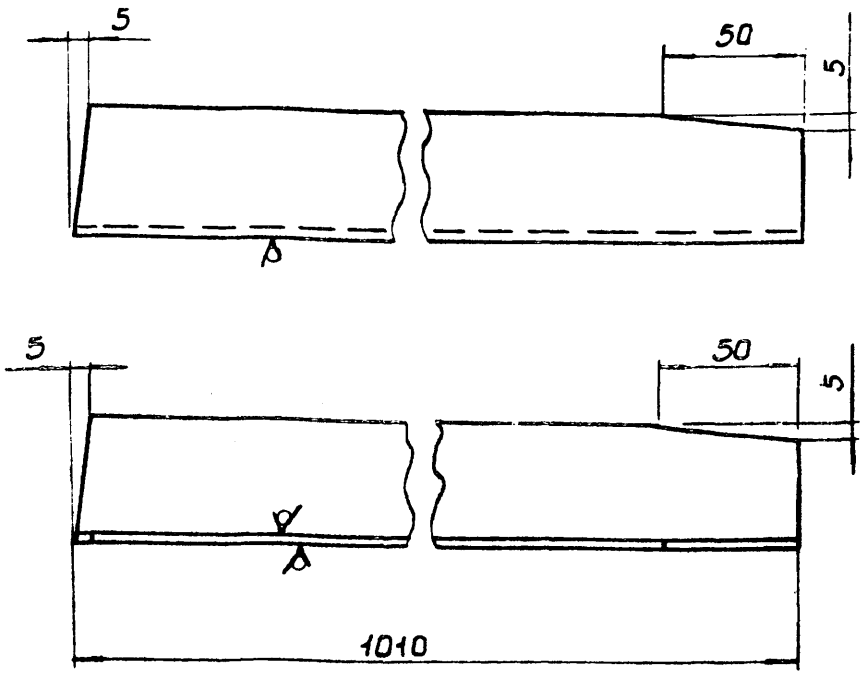

Предельные отклонения размеров:

$h14, \pm \frac{IT14}{2}$

Инв.№ подл. | Подп. и дата | Взам. инв.№ | Инв.№ дубл. | Подп. и дата

Изм	Лист	№ докум	Подп	Дата
Разраб.		Окунецкая		
Пров.		Шифрина		
Т.контр				
Н.контр.		Хромихина		
Утв.		Шифрина		

1286.03.00.002

Опора.

Лит.	Масса	Масштаб
	3,1	1:2
Лист	Листов 1	

Уголок 50×50×4 ГОСТ 8509-72 / Ст3 ГОСТ 535-79

ЦНИИЭП инж. оборудования.

Формат: А4

1286 3 00 001

А (V)

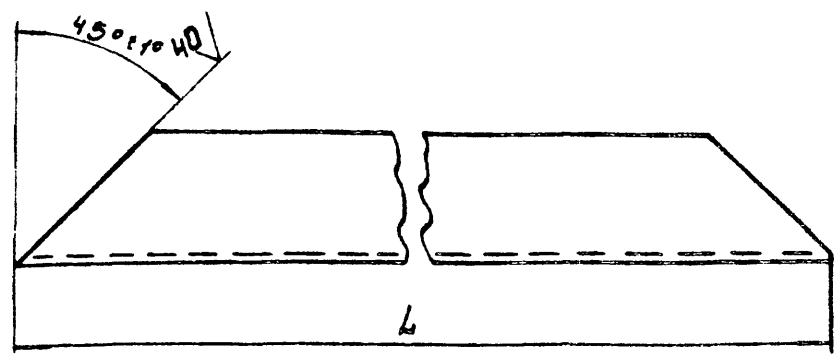

Обозначение	L мм	Масса, кг
1286.03.00.001.	740 h14	2,2
-01	850 h14	2,7

Инв.№ подл. | Подп. и дата | Взам. инв.№ | Инв.№ дубл. | Подп. и дата

Изм	Лист	№ докум.	Подп.	Дата
Разраб		Окунецкая		
Пров		Шифрина		
Т. контр				
Н.контр		Хромихина		
Утв.		Шифрина		

1286.03.00.001

Связь

Лит.	Масса	Масштаб
	См. табл.	1:2
Лист	Листов 1	

Уголок 650×50×4 ГОСТ 8509-72 / Ст3 ГОСТ 535-79

ЦНИИЭП инж. оборудования.

Копировал: Боброва 20307-07 Формат: А4

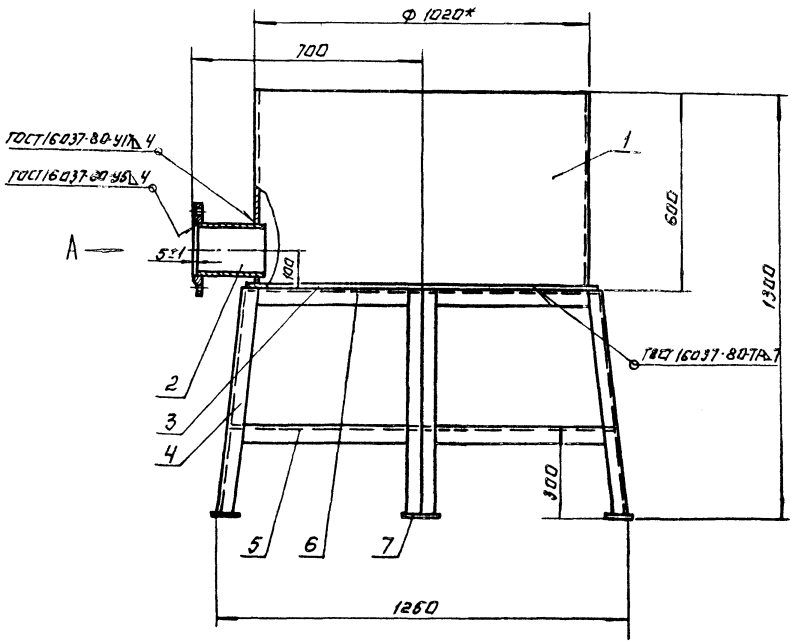

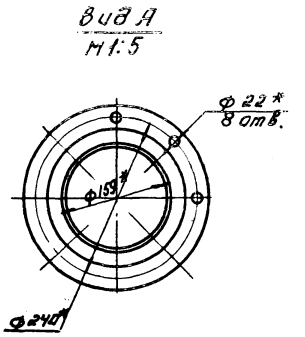

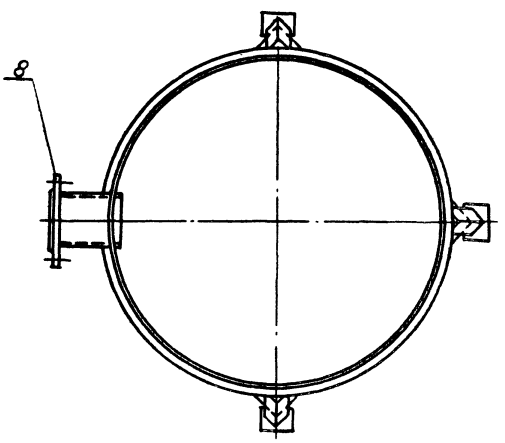

Техническая характеристика

1. Вместимость $м^3$ 0,4
2. Среда сода, гипосульфит натрия.

Технические требования.

1. Неуказанные сварные швы - У1 - Δ 3 по ГОСТ 5264-80.
2. * Размеры для справок.
3. Неуказанные предельные отклонения размеров: $H16; \pm \frac{IT16}{2}$
4. Покрытие наружных поверхностей - эмаль ХС-710 серая ГОСТ 9355-81 по грунтовке ХС-010 ГОСТ 9355-81.

						1287.00.00.000 СБ			
Изм.	Лист	№ докум.	Подп.	Дата	Бак запорный сборочный чертеж.	Лит.	Масса	Масштаб	
Разраб.		Окунецкая					240	1:10	
Пров.		Шифрина					Лист 1	Листов 1	
Т. контр.									
Н. контр.		Сташкина				ЦНИИЭП инж. оборудования			
Утв.		Шифрина							

Копировал: Логинова — 20307-07 — Формат А2

Альбом VIII

Типовой проект 901-7-15.85

1287.00.00.001

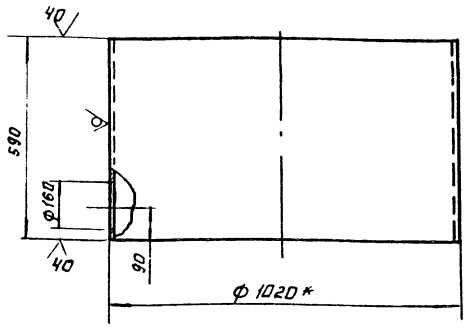

1. * Размер для справок.
2. Предельные отклонения размеров: $h14, H14; \pm \frac{IT14}{2}$

Изм.	Лист	№ докум.	Подп.	Дата	1287.00.00.001			
Разраб.		Окунецкая			Бак	Лит.	Масса	Масштаб
Пров.		Шифрина					120	1:10
Т. контр.						Лист	Листов 1	
Н. контр.		Хромихина			Труба 1020×8 ГОСТ 10704-76 / Д ГОСТ 10705-80	ЦНИИЭП инж. оборудования		
Утв.		Шифрина						

Формат А4

1287.00.00.005

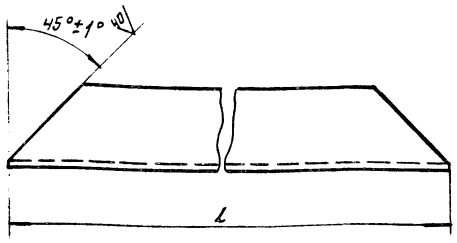

Обозначение	L, мм	Масса, кг
1287.00.00.005	850 h14	2,7
-01	940 h14	2,9

Изм.	Лист	№ докум.	Подп.	Дата	1287.00.00.005			
Разраб.		Окунецкая			Связь	Лит.	Масса	Масштаб
Пров.		Шифрина					См. таба	1:2
Т. контр.						Лист	Листов 2	
Н. контр.		Хромихина			Уголок 6-50×50×4 ГОСТ 8509-72 / Ст 3 ГОСТ 535-79	ЦНИИЭП инж. оборудования		
Утв.		Шифрина						

Формат А4

1287.00.00.004

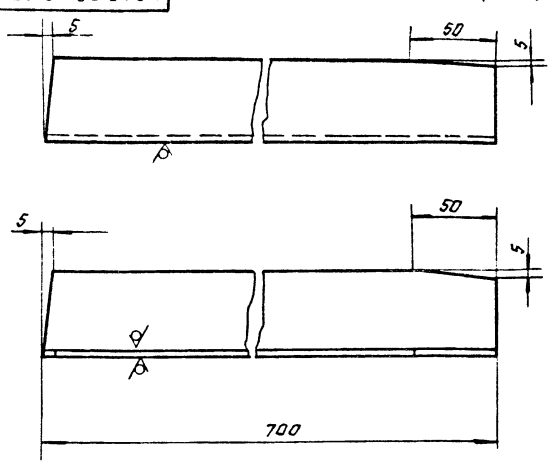

Предельные отклонения размеров: $h14; \pm \frac{IT14}{2}$

Изм.	Лист	№ докум.	Подп.	Дата	1287.00.00.004			
Разраб.		Окунецкая			Опора	Лит.	Масса	Масштаб
Пров.		Шифрина					2,1	1:2
Т. контр.						Лист	Листов 1	
Н. контр.		Хромихина			Уголок 6-50×50×4 ГОСТ 8509-72 / Ст 3 ГОСТ 535-79	ЦНИИЭП инж. оборудования		
Утв.		Шифрина						

Формат А4

Формат	Зона	Поз.	Обозначение	Наименование	Кол.	Примечание
				Документация		
А2			1287.00.00.000 СБ	Сборочный чертеж		
				Детали		
А4		1	1287.00.00.001	Бак	1	
Б4		2	1287.00.00.002	Патрубок		
				Труба 159×4 ГОСТ 10704-76 / Д ГОСТ 10705-80		
				L=200 h14	1	3,0 кг
Б4		3	1287.00.00.003	Дно		
				Лист Б-10 ГОСТ 19903-74 / Ст 3 ГОСТ 14637-79		
				Ф1040 h14	1	6,7 кг
Г4		4	1287.00.00.004	Опора	4	
В4		5	1287.00.00.005	Связь	4	
А4		6	1287.00.00.005-01	Связь	4	
Б4		7	1287.00.00.006	Пластина		
				Лист Б-10 ГОСТ 19903-74 / Ст 3 ГОСТ 14637-79		
					4	0,35 кг
				Стандартные изделия		
		8		Фланец 1-150-10 ГОСТ 12820-80	2	1 отв. ген.

Изм.	Лист	№ докум.	Подп.	Дата	1287.00.00.000			
Разраб.		Окунецкая			Бак затворный	Лит.	Лист	Листов
Пров.		Шифрина						1
Т. контр.						ЦНИИЭП инж. оборудования		
Н. контр.		Хромихина						
Утв.		Шифрина						

Копировал: Аргинова

20307-07

Формат А4

Инв. № подл. | Подпись и дата | Взам. инв. № | Инв. № дубл. | Подпись и дата

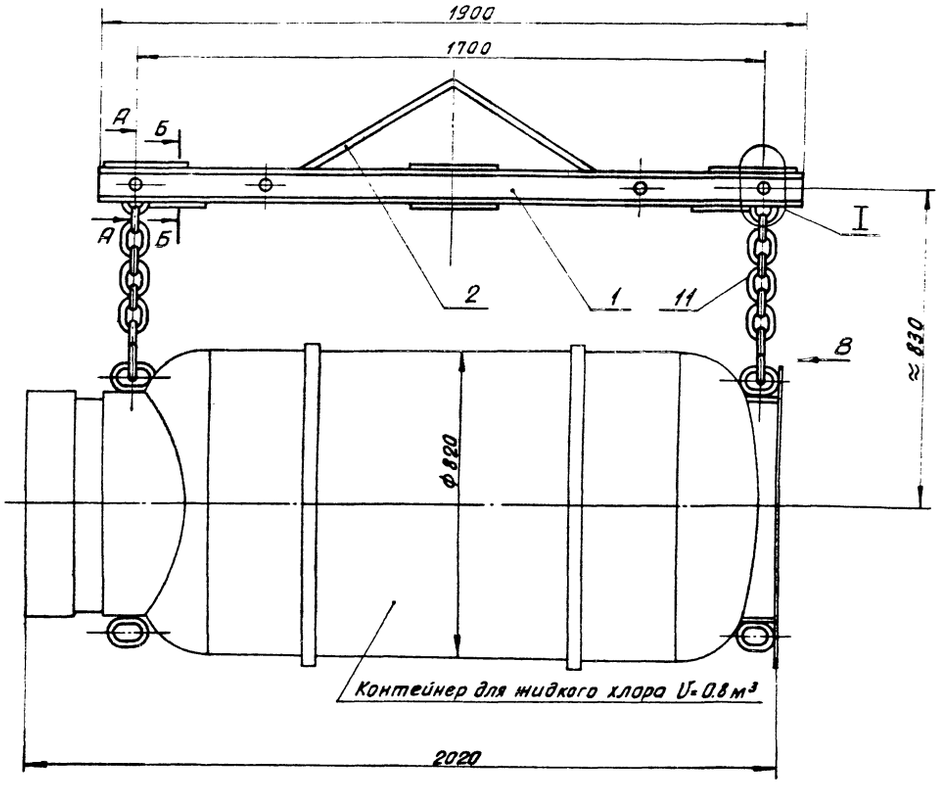

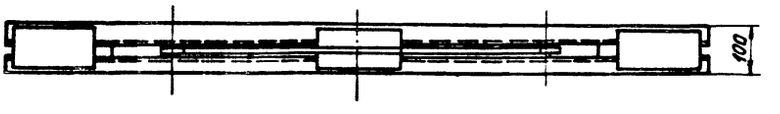

Вид В
М 1:2

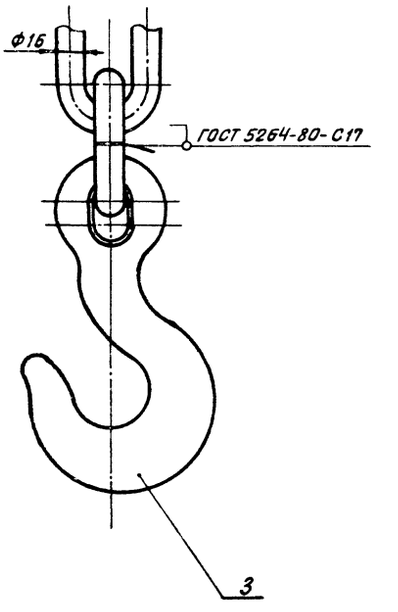

А-А
М 1:2

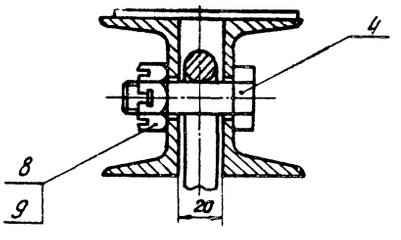

Б-Б
М 1:2

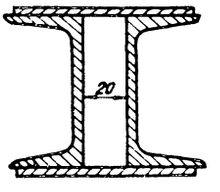

I
М 1:2

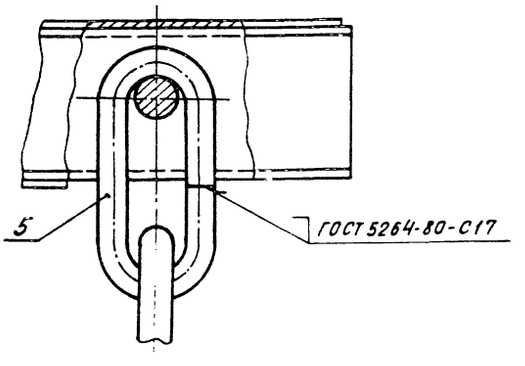

Техническая характеристика

Грузоподъемность, кг — 2000

Технические требования

1. Размеры для справок.
2. Покрытие металлических поверхностей — эмаль ХС-710 серая ГОСТ 9355-81 по грунтовке ХС-010 ГОСТ 9355-81.
3. Клеймение производится и паспорт разрабатывается заводом-изготовителем согласно „Правил устройства и безопасной эксплуатации грузоподъемных кранов" п. 98.

					1310 00 00 000 СБ		
Изм.	Лист	№ докум.	Подп.	Дата	Траверса для подъема контейнера Сборочный чертеж.	Лит.	Масса 425	Масштаб 1:10
Разраб.		Окунецкая					Лист	Листов 1
Пров.		Шифрина				ЦНИИЭП инж. оборудования.		
Т.контр.								
ГКО		Трафский						
Н.контр.		Хромихина						
УТВ		Сухаренко						

Копировал: Жидк-

Формат А2

Альбом VII

Типовой проект 901-7-15.85

1310.00.00.003

20

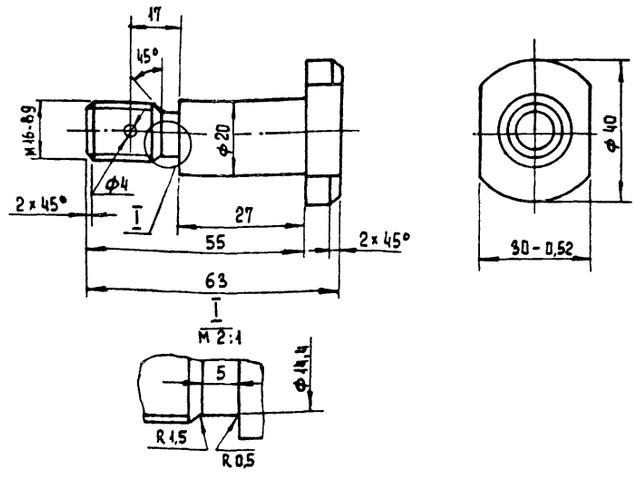

Неуказанные предельные отклонения размеров : H14; h14 ± $\frac{JT14}{2}$.

Изм	Лист	№ докум.	Подп.	Дата	1310.00.00.003			
Разраб.		Окунецкая			Палец	Лит	Масса 0,25	Масштаб 1:1
Пров.		Шифрина				Лист	Листов 1	
Н. контр		Хромихина			Ст3 ГОСТ 380-71	ЦНИИЭП инженерн. оборудования		
Утв.		Шифрина						

Формат А4

1310.00.00.004

20 (✓)

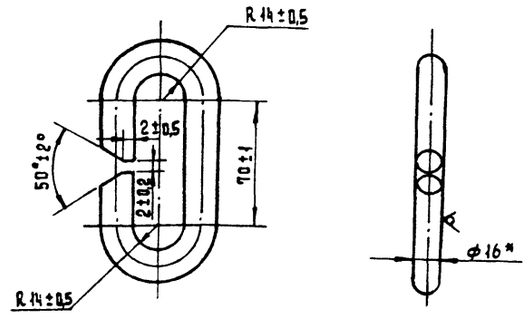

*Размер для справок

Изм	Лист	№ докум.	Подп.	Дата	1310.00.00.004			
Разраб.		Окунецкая			Кольцо верхнее	Лит.	Масса 0,45	Масшт. 1:2
Пров.		Шифрина				Лист	Листов 1	
Н. контр.		Хромихина			Круг В-16 ГОСТ 2590-71 / Ст3 ГОСТ 535-79	ЦНИИЭП инж. оборудования		
Утв.		Шифрина						

Формат А4

Формат	Зона	Поз	Обозначение	Наименование	Кол.	Примеч.
				Документация		
А3			1310.01.00.000 СБ	Сборочный чертеж		
				Детали		
Б4		1	1310.01.00.001	Балка		
				Швеллер 8 ГОСТ 8240-72		
				Ст3 ГОСТ 535-79		
				L = 1900 h14	2	13,3 кг
Б4		2	1310.01.00.002	Планка		
				Лист Б-5 ГОСТ 19903-74		
				Ст3 ГОСТ 14637-79		
				245 h14 × 90 h14	4	0,93 кг
Б4		3	1310.01.00.003	Планка		
				Лист Б-5 ГОСТ 19903-74		
				Ст3 ГОСТ 14637-79		
				150 h14 × 90 h14	2	0,55 кг

Изм	Лист	№ докум.	Подп.	Дата	1310.01.00.000			
Разраб.		Окунецкая			Рама	Лит.	Лист	Листов 1
Пров.		Шифрина				ЦНИИЭП инженерного оборудования г. Москва		
Т. контр		Круглякова						
Н. контр		Хромихина						
Утв.		Басевич						

Формат А4

Формат	Зона	Поз.	Обозначение	Наименование	Кол.	Примеч.
				Документация		
А2			1310.00.00.000 СБ	Сборочный чертеж		
				Сборочные единицы		
А4		1	1310.01.00.000	Рама	1	
				Детали		
А4		2	1310.00.00.001	Подвеска	1	
А4		3	1310.00.00.002	Крюк	2	
А4		4	1310.00.00.003	Палец	4	
А4		5	1310.00.00.004	Кольцо верхнее	2	
				Стандартные изделия		
		8		Гайка М16-7Н.5		
				ГОСТ 5918-73	4	
		9		Шплинт 4×36.001		
				ГОСТ 397-79	4	
				Прочие изделия		
		11		Цепь А1-16×45 ГОСТ 2319-81		
				L = 270 мм	2	

Изм	Лист	№ докум.	Подп.	Дата	1310.00.00.000			
Разраб.		Окунецкая			Траверса для подъема контейнера	Лит.	Лист	Листов 1
Пров.		Шифрина				ЦНИИЭП инженерного оборудования г. Москва		
Н. контр		Хромихина						
Утв.		Шифрина						

20307-07

Копировал Еремченко

Формат А4

Альбом VII

Типовой проект 901-7-15.85

1310.01.00.000 СБ

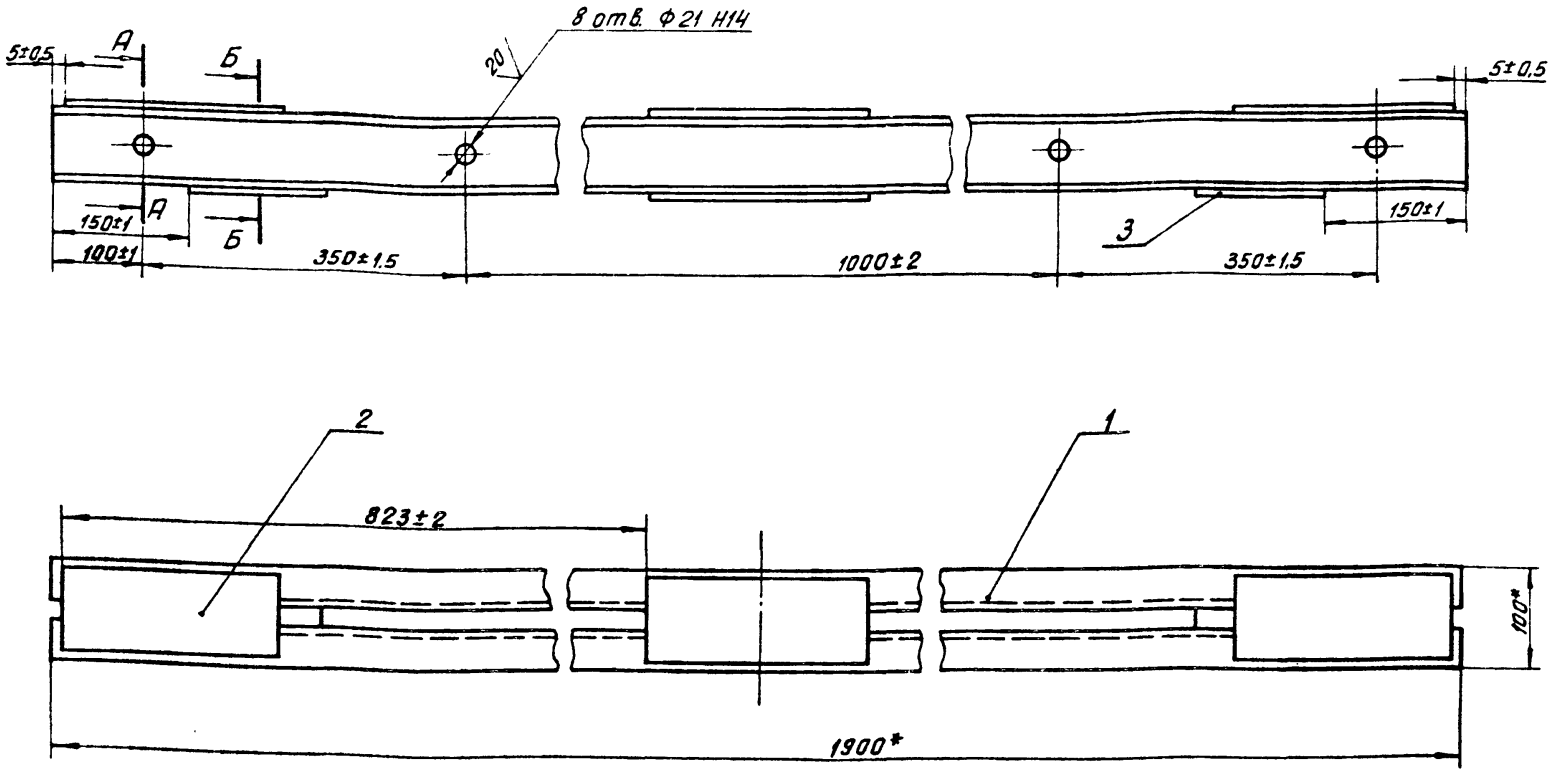

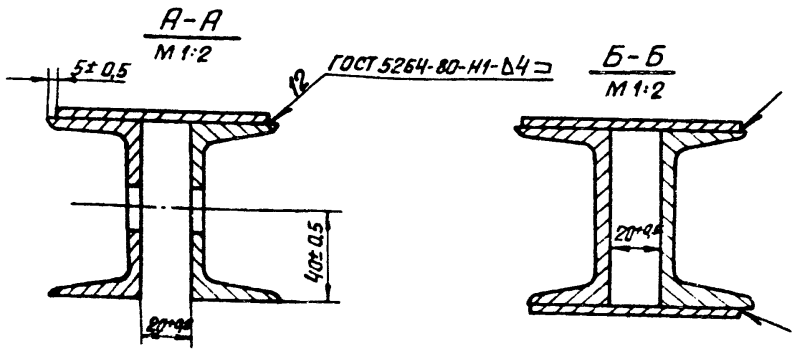

*Размеры для справок

					1310.01.00.000СБ			
ИЗМ	ЛИСТ	№ДОКУМ	ПОДП	ДАТА	Рама Сборочный чертеж.	ЛИТ.	МАССА	МАСШТАБ
РАЗРАБ.		ОКУНЕЦКАЯ					31,5	1:5
ПРОВЕР.		ШИФРИНА				ЛИСТ	ЛИСТОВ 1	
Т. КОНТР.						ЦНИИЭП инж. оборудования КО		
Н. КОНТР.		ХРОМИХИНА						
УТВ.		ГРАФСКИЙ						

Формат А3

1310.00.00.002

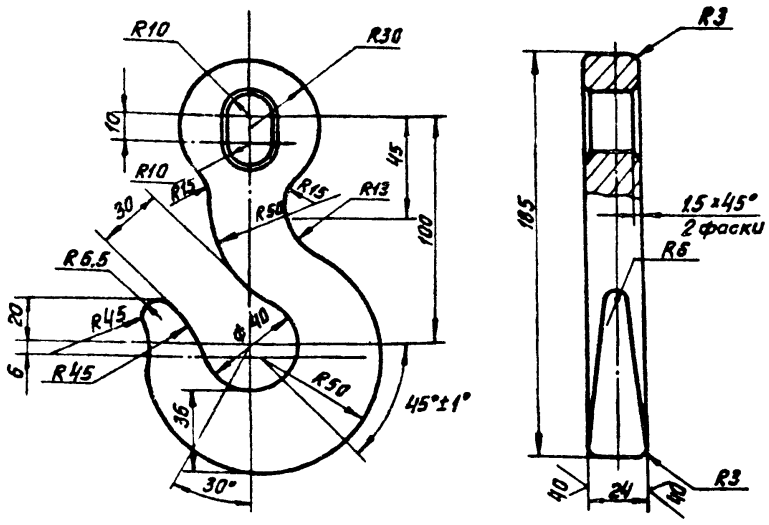

Предельные отклонения размеров: Н14, h14 ± $\frac{\text{ЛТ14}}{2}$.

					1310.00.00.002			
ИЗМ	ЛИСТ	№ДОКУМ	ПОДП.	ДАТА	Крюк	ЛИТ.	МАССА	МАСШТАБ
РАЗРАБ.		ОКУНЕЦКАЯ					1.75	1:2
ПРОВ		ШИФРИНА				ЛИСТ	ЛИСТОВ 1	
Т. КОНТ.					СТАЛЬ 45 ГОСТ 1050-74	ЦНИИЭП инж. оборудования.		
Н. КОНТ.		ХРОМИХИНА						
УТВ.		ШИФРИНА						

Формат А4

1310.00.00.001

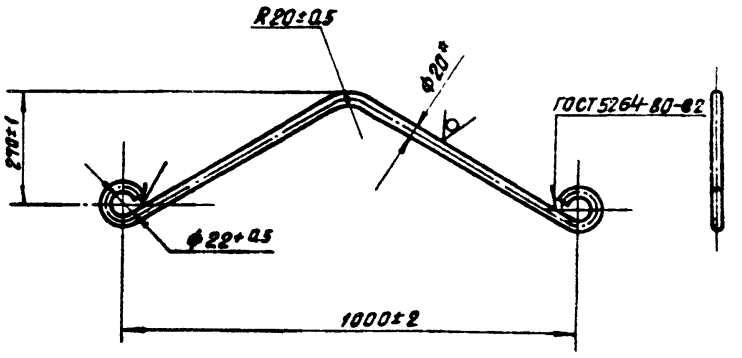

*Размер для справок

					1310.00.00.001			
ИЗМ	ЛИСТ	№ДОКУМ.	ПОДП.	ДАТА	Подвеска	ЛИТ.	МАССА	МАСШТАБ
РАЗРАБ		ОКУНЕЦКАЯ					2,2	1:10
ПРОВ.		ШИФРИНА				ЛИСТ:	ЛИСТОВ: 1	
КОНТР.					КРУГ В20 ГОСТ 2590-71 / СТ.3 ГОСТ 535-79	ЦНИИЭП инж. оборудования КО.		
Н. КОНТ.		ХРОМИХИНА						
УТВ.		ШИФРИНА						

20307-07 Копировал: Хром-

Формат А4

1426.00.00 000 СБ

Альбом VII

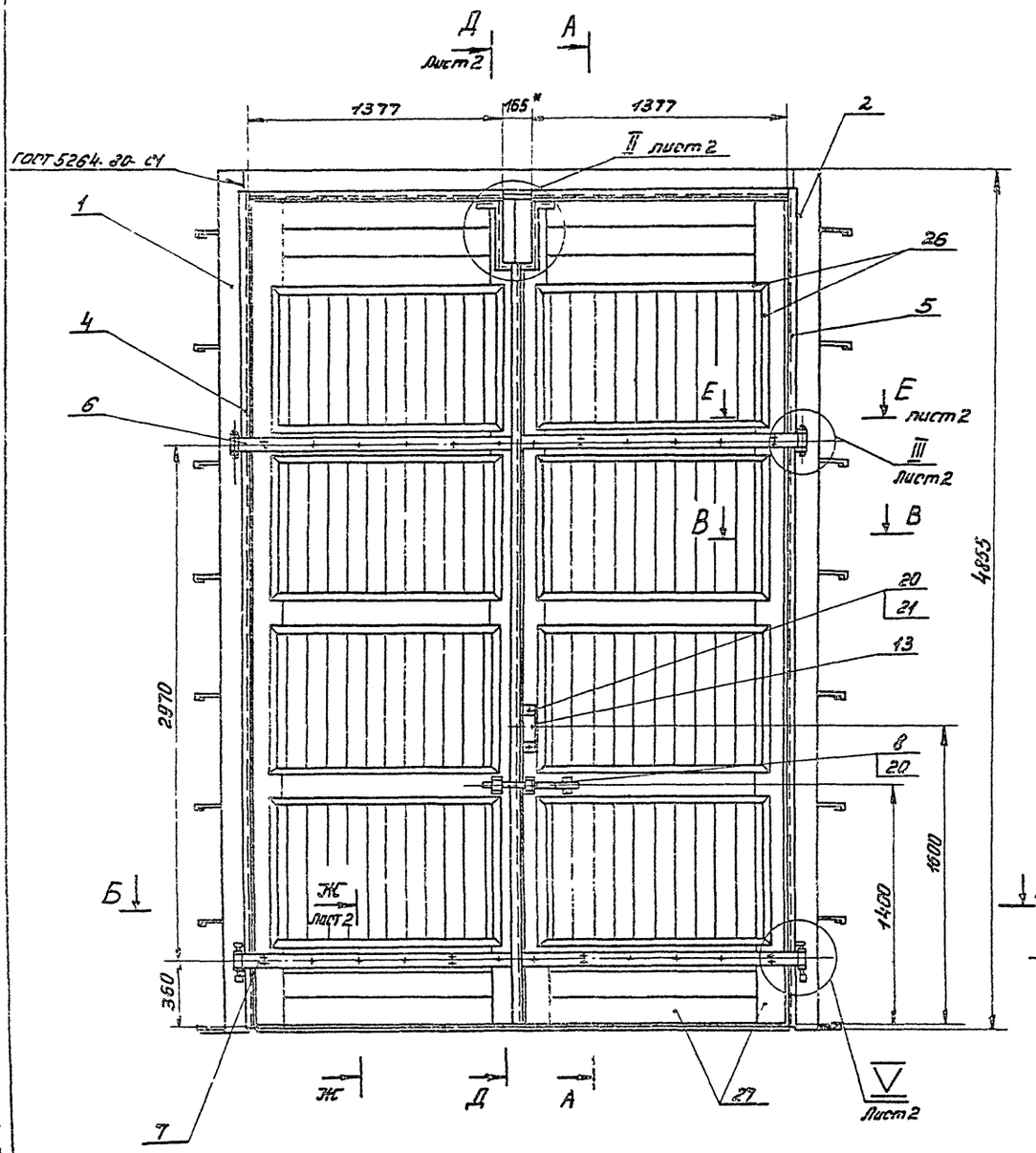

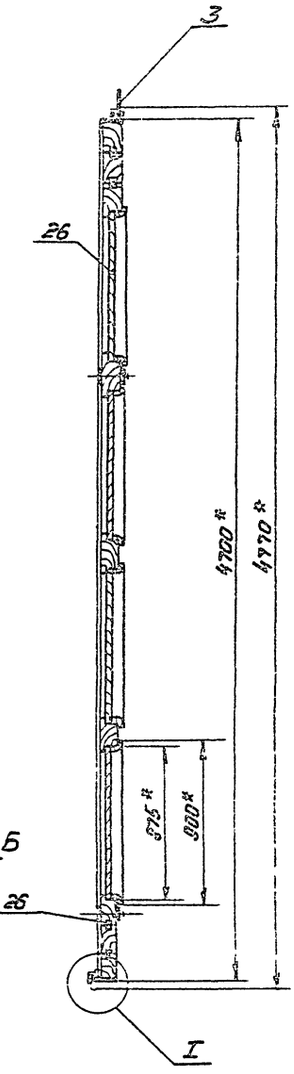

Б-Б

I
М1:2

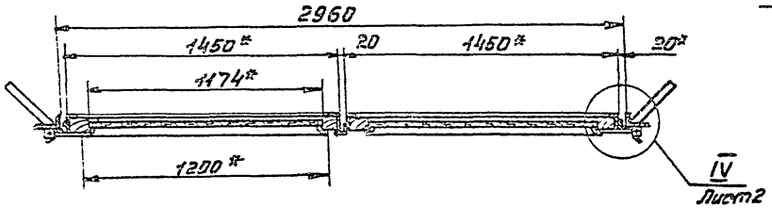

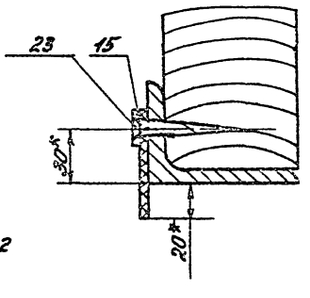

В-В
М1:5

1. *Размеры для справок.
2. Предельные отклонения размеров: H14, h14 ± $\frac{IT14}{2}$
3. Технические требования к обработке деревянных элементов ворот по ГОСТ 475-78.
4. Покрытие поверхностей - эмаль серая ХС-710 ГОСТ 9355-81 по грунтовке Х-010 ГОСТ 9355-81.

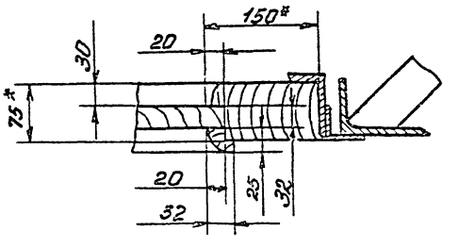

Типовой проект 901-7-15.85

Инв. № подл.	Подп. и дата	Взам. инв. №	Инв. № дубл.	Подп. и дата

Согласовано ГАП Глебов

1426.00.00 000 СБ

Изм.	Лист	№ докум.	Подп.	Дата	Ворота Сборочный чертеж	Лит.	Масса	Масштаб
Разраб.		Москвитина					865	1:20
Пров.		Шифрина				Лист: 1	Листов: 2	
Т. контр.						ЦНИИЭП инж. оборудования		
Н. контр.		Хромихина						
Утв.		Сухаренко						

20307-07 Копировал: Пискунина Формат А2

Альбом VII

Типовой проект 901-7-15.85

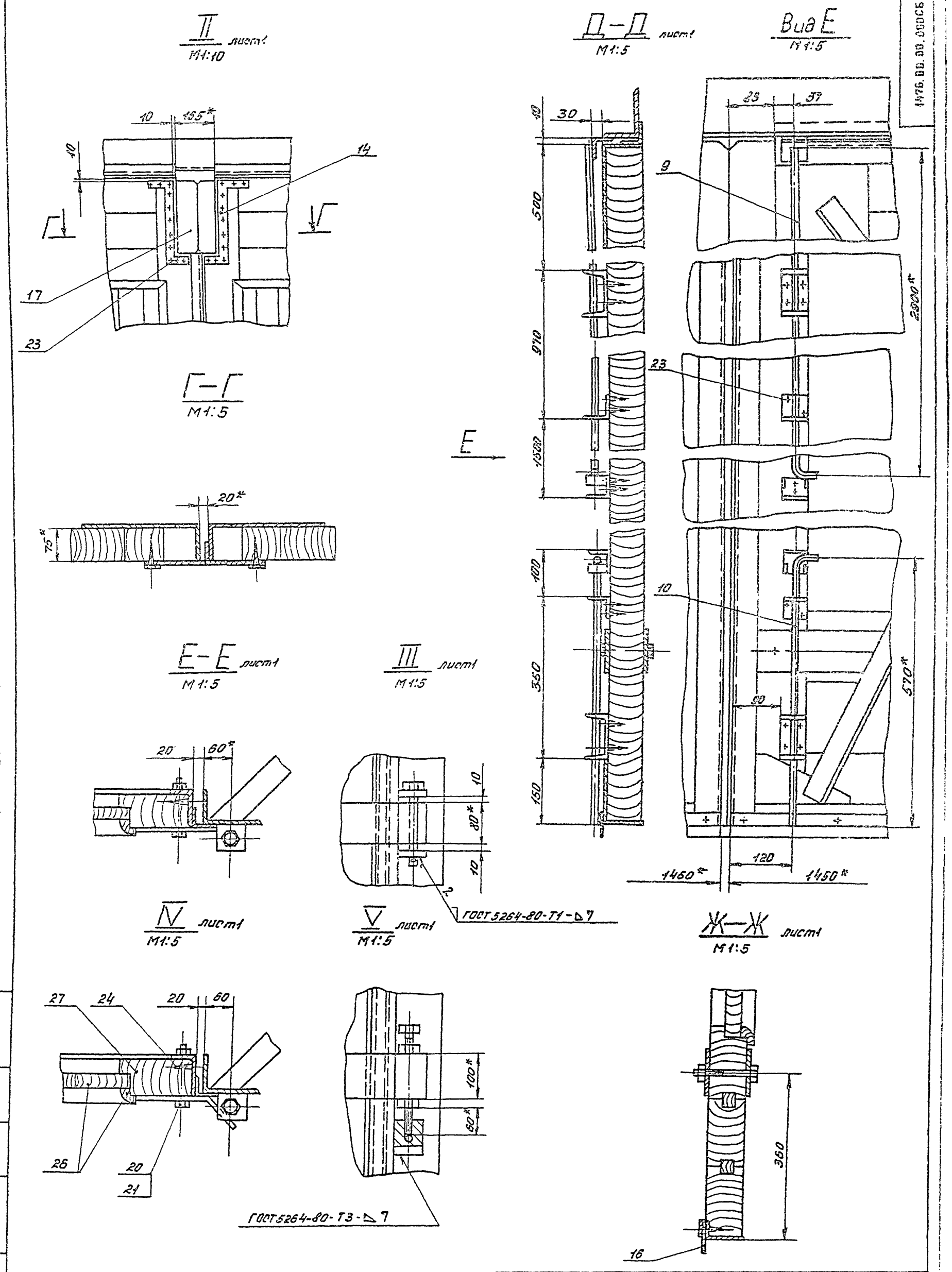

1476.00.00.000СБ

ИЗМ	ЛИСТ	N ДОКУМ	ПОДП	ДАТА	1476.00 00 000 СБ	ЛИСТ 2

20307-07 Копировал: Пирукова Формат А2

ИНВ. № ПОДЛ | ПОДП. И ДАТА | ВЗАМ. ИНВ. N | ИНВ. № ДУБЛ | ПОДП. И ДАТА

Формат	Зона	Поз	Обозначение	Наименование	Кол.	Примечание
			1476.01.00.000-02			
				Рис. 3		
				Детали		
Б4		1	1476.01.00.001-02	Балка		
				Уголок Б-125×80×8 ГОСТ 8510-72 / Ст.3 ГОСТ 535-79		
				ℓ = 2975 h14	1	37
Б4		2	1475.01.00.003	Упор		
				Уголок Б-50×50×5 ГОСТ 8509-72 / Ст. 3 ГОСТ 535-79		
				ℓ = 30 h14	1	0,2

Инв.№ подл. | Подп. и дата | Взам. инв.№ | Инв.№ дубл. | Подп. и дата

Изм.	Лист	№ докум.	Подп.	Дата	1476.01.00.000	Лист 20

Формат А4

Формат	Зона	Поз.	Обозначение	Наименование	Кол.	Примечание
				Документация		
А3			1476.01.00.000 СБ	Сборочный чертеж		
				Переменные данные для исполнений:		
				1476.01.00.000		
				Рис.1		
				Детали		
А4		1	1476.01.00.001	Балка	1	
А4		2	1476.01.00.002	Полоса	8	
				1476.01.00.000.01		
				Рис.2		
				Детали		
А4		1	1476.01.00.001-01	Балка	1	
А4		2	1476.01.00.002-01	Полоса	8	

Инв.№ подл. | Подп. и дата | Взам. инв.№ | Инв.№ дубл. | Подп. и дата

Изм.	Лист	№ докум.	Подп.	Дата	1476.01.00.000		Лит.	Масса	Масштаб
Разраб.		Москвитина			Окантовка			1	8
Пров.		Шифрина					ЦНИИЭП инж. оборудования.		
Н.контр.		Кромкина							
Утв.		Шифрина							

Формат А4

Формат	Зона	Поз	Обозначение	Наименование	Кол	Примечание
				Стандартные изделия		
		20		Болт М12-8g×125.58		
				ГОСТ 7798-70	40	
		21		Гайка М12-7Н.5		
				ГОСТ 5915-70	40	
				Шуруп 1 ГОСТ 1145-80		
		23		6×30	54	
		24		6×60	33	
				Материалы		
		26		Доска 32×100		
				ГОСТ 8486-66	110м	
		27		Брус 75×150		
				ГОСТ 8486-66	36м	

Инв.№ подл. | Подп. и дата | Взам. инв.№ | Инв.№ дубл. | Подп. и дата

Изм.	Лист	№ докум.	Подп.	Дата	1476.00.00.000	Лист 2

Формат А4

Формат	Зона	Поз	Обозначение	Наименование	Кол	Примечание
				Документация		
А2			1476.00.00.000 СБ	Сборочный чертеж		
				Сборочные единицы		
А4		1	1476.01.00.000	Окантовка	1	
А4		2	1476.01.00.000-01	Окантовка	1	
А4		3	1476.01.00.000-02	Окантовка	1	
А4		4	1476.02.00.000	Рама	1	
А4		5	1476.02.00.000-01	Рама	1	
А4		6	1476.03.00.000	Петля	2	
А4		7	1476.04.00.000	Петля	2	
А4		8	1476.05.00.000	Задвижка	1	
А4		9	1476.06.00.000	Защелка	1	
А4		10	1476.06.00.000-01	Защелка	1	
				Детали		
А4		13	1476.00.00.001	Ручка	2	
А4		14	1476.00.00.002	Накладка	2	
А4		15	1476.00.00.003	Планка	2	
А4		16	1476.00.00.004	Уплотнение	2	
А4		17	1476.00.00.005	Шторка	2	

Инв.№ подл. | Подп. и дата | Взам. инв.№ | Инв.№ дубл. | Подп. и дата

Изм.	Лист	№ докум.	Подп.	Дата	1476.00.00.000		Лит.	Масса	Масштаб
Разраб.		Москвитина			Ворота			1	2
Пров.		Шифрина					ЦНИИЭП инж. оборудования.		
Н.контр.		Графский							
Утв.		Шифрина							

20307-07 Копировал: Формат А4

Альбом VII

Типовой проект 901-7-15.85

1476.01.00.002

1476.01.00.002 – изображено

1476.01.00.002-01-зеркальное отражение

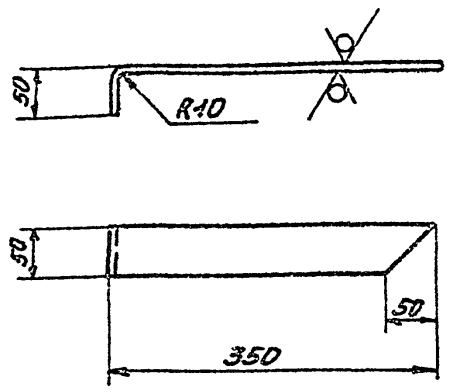

Предельные отклонения размеров: $h14' \pm \frac{IT14}{2}$

					1476.01.00.002			
Изм.	Лист	№ докум.	Подп.	Дата	Полоса	Лит	Масса	Масштаб
Разраб.		Москвитина					0.63	1:10
Пров.		Шифрина				Лист	Листов 1	
Н.контр.		Хромихина			Лист Б-4 ГОСТ 19903-74 / Ст3 ГОСТ 14637-79	ЦНИИЭП инж. оборудования		
Утв.		Шифрина						

Копировал: Лискулина Формат А4

1476.01.00.001

1476.01.00001 1476.01.00001-01-

зеркальное отражение

Остальное - см. 1476.01.00.001

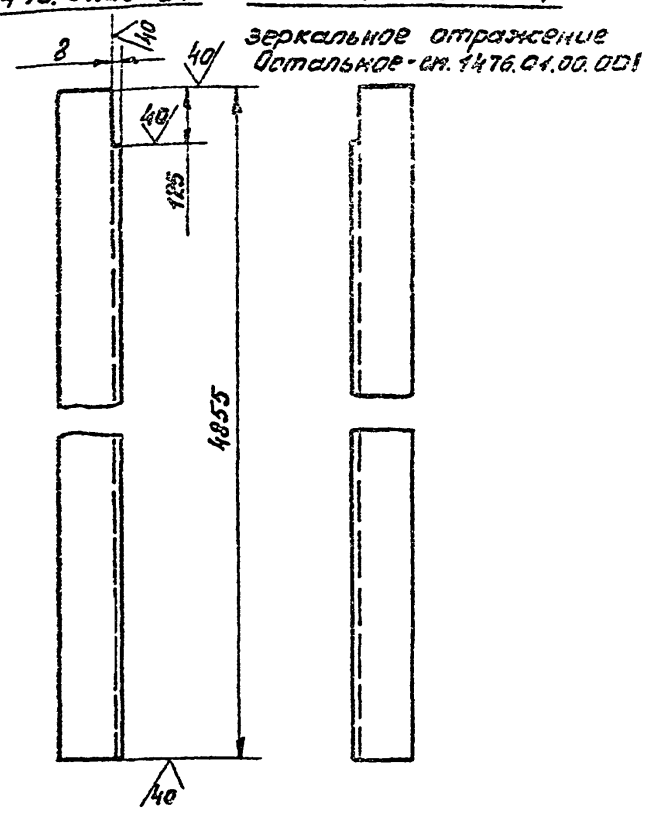

Предельные отклонения размеров: $h14' \pm \frac{IT14}{2}$

					1476.01.00.001			
Изм.	Лист	№ докум.	Подп.	Дата	Балка	Лит	Масса	Масштаб
Разраб.		Москвитина					58,5	1:10
Пров		Шифрина				Лист	Листов 1	
Н.контр.		Хромихина			Уголок Б-125×80×8 ГОСТ 8510-72 / Ст3 ГОСТ 535-79	ЦНИИЭП инж. оборудования		
Утв.		Шифрина						

Копировал: Лискулина Формат А4

1476.01.00.000.СБ

Рис.1

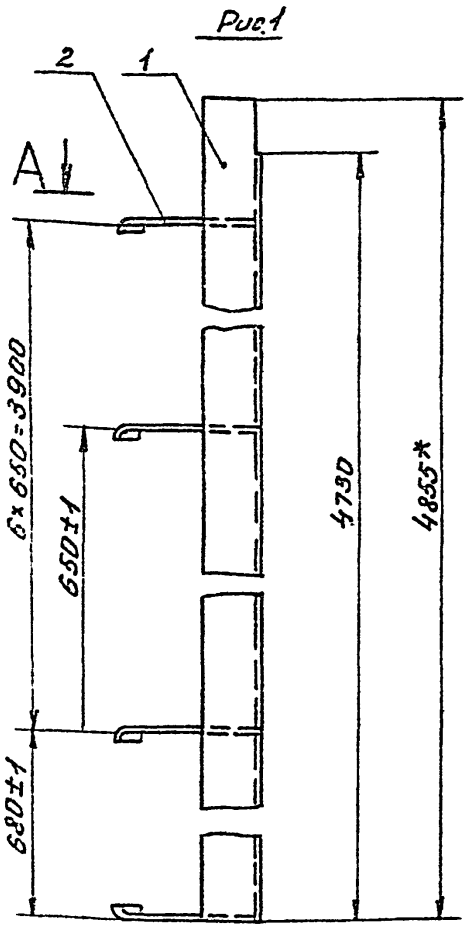

А–А

Рис.2

Остальное см. рис.1

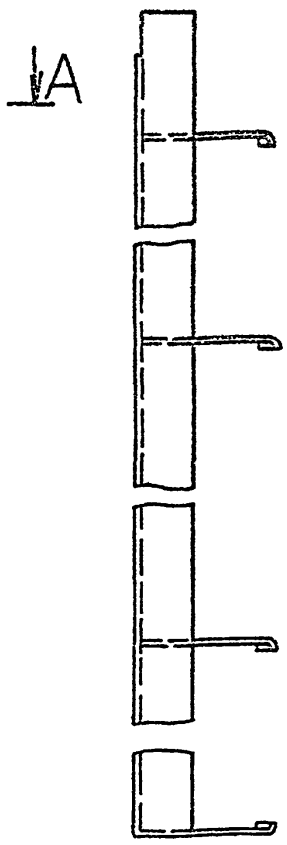

Рис.3

Остальное см. рис.1

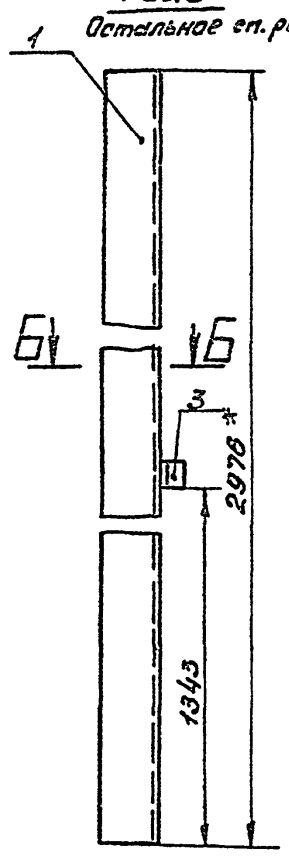

Б–Б

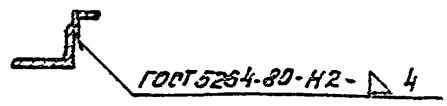

Обозначение	Рис.	Масса кг.
1476.01.00.000	1	63,54
-01	2	63,54
-02	3	37,2

* Размеры для справок.

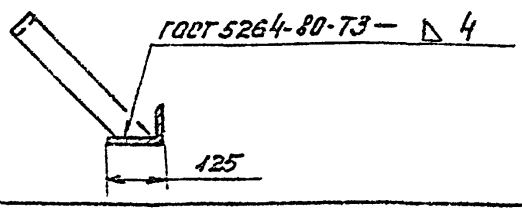

					1476.01.00.000.СБ			
Изм.	Лист	№ докум.	Подп.	Дата	Окантовка Сборочный чертеж.	Лит	Масса	Масштаб
Разраб		Москвитина					См. табл.	1:10
Пров		Шифрина				Лист	Листов 1	
Н.контр.		Хромихина				ЦНИИЭП инж. оборудования		
Утв.		Шифрина						

20307-07 Копировал: Лискулина Формат А3

1476.02.00.000.

1476.02.00.000-01-зеркальное отражение
остальное см. 1476.02.00.00.000.

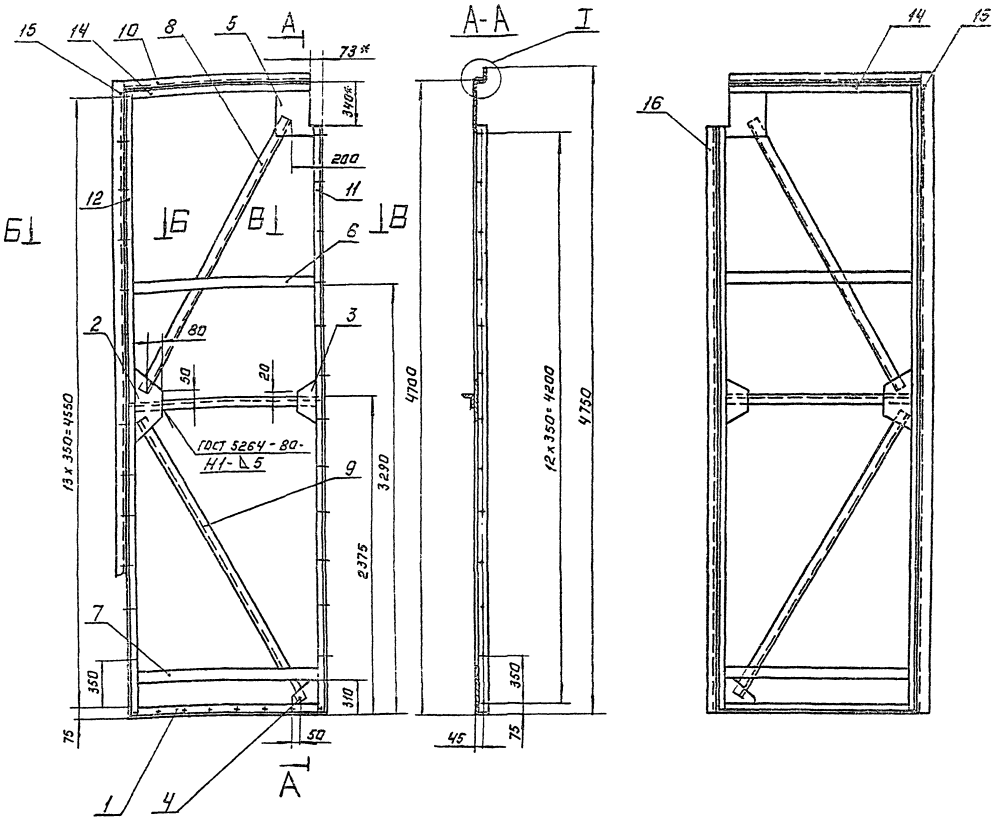

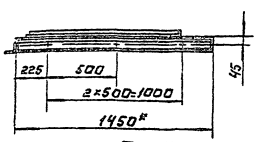

I
М 1:5

Б-Б
М1:2

В-В
М1:2

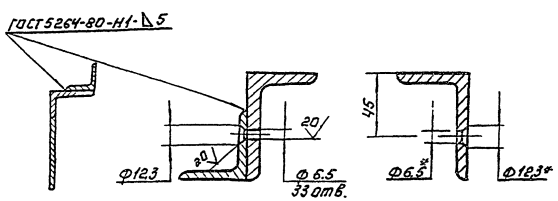

1. Неуказанные сварные швы -С1 по ГОСТ 5264-80
2. *Размеры для справок.
3. Предельные отклонения размеров: Н14; $\pm \frac{IT14}{2}$

Обозначение	Масса, кг
1476.02.00.000	130
-01	150.5

				1476.02.00.000СБ	
Изм.	Лист	№ докум.	Подп.	Дата	Рама
Разраб.		Москвитина			Сборочный чертеж.
Пров.		Шифрина			
Н. контр.		Хромилина			
Утв.		Шифрина			

Лит.	Масса	Масштаб
	см. табл.	1:20

Лист. Листов:

ЦНИИЭП инж. оборудования

Копировал: Логинова

203.07-07

Формат: А2

1476.02.00.000.СБ

Типовой проект 901-7-15.85

Инв. № подл. | Подп. и дата | Взам. инв. № | Инв. № дубл. | Подп. и дата

Альбом VII

Типовой проект 901-2-15.85

1476.02.00.001

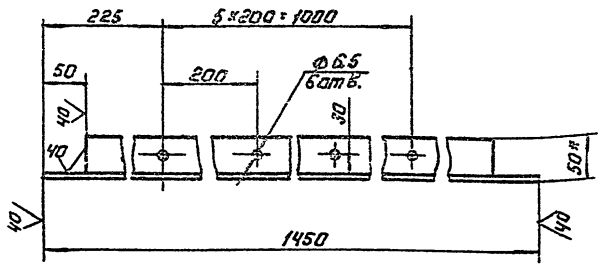

1. * Размер для справок
2. Предельные отклонения размеров: H14; h14; ± $\frac{IT14}{2}$

Изм.	Лист	№ докум.	Подп.	Дата	
Разраб.		Москвитина			
Пров.		Шифрина			
Т. контр.					
Н. контр.		Хромихина			
Утв.		Шифрина			

1476.02.00.001.

Поперечина.

Лит.	Масса	Масштаб
	8.5	1:5

Лист: | Листов: 1

Уголок Б-80×50×6 ГОСТ 8510-72 / Ст.3 ГОСТ 535-79

ЦНИИЭП инж. оборудования

Формат: А4

1476.02.00.002

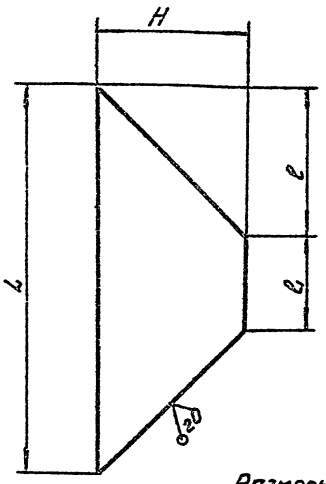

Размеры в мм

Обозначение	L	H	e	e₁	Масса, кг
1476.02.00.002	550	200	200	150	3.3
-01	300	120	105	90	1

Предельные отклонения размеров h14; ± $\frac{IT14}{2}$

Изм.	Лист	№ докум.	Подп.	Дата	
Разраб.		Москвитина			
Пров.		Шифрина			
Т. контр.					
Н. контр.		Хромихина			
Утв.		Шифрина			

1476.02.00.002.

Косынка.

Лит.	Масса	Масштаб
	см. таб.	-

Лист: | Листов:

Лист Б-6 ГОСТ 19903-74 / Ст.3 ГОСТ 535-79

ЦНИИЭП инж. оборудования

Формат: А4

Формат	Зона	Поз.	Обозначение	Наименование	Кол.	Примечание
54		10	1476.02.00.009	Поперечина.		
				Уголок Б-50×50×5 ГОСТ 8509-72 / Ст.3 ГОСТ 535-79		
				e=1377 h14	1	5,2 кг
54		11	1476.02.00.010	Стойка		
				Уголок Б-80×50×6 ГОСТ 8510-72 / Ст.3 ГОСТ 535-79		
				e=4354 h14	1	25,8 кг
54		12	1476.02.00.011	Стойка		
				Уголок Б-80×50×6 ГОСТ 8510-72 / Ст.3 ГОСТ 535-79		
				e=4688 h14	1	27,8 кг
			Переменные данные для исполнений			
				1476.02.00.000		
А4		14	1476.02.00.013	Поперечина	1	
А4		15	1476.02.00.014	Стойка	1	
				1476.02.00.000-01		
54		14	1476.02.00.013-01	Поперечина	1	
А4		15	1476.02.00.014-01	Стойка	1	
54		16	1476.02.00.015	Стойка		
				Уголок Б-50×50×5 ГОСТ 8509-72 / Ст.3 ГОСТ 535-79		
				e=4354 h14	1	20,5 кг

Изм.	Лист	№ докум.	Подп.	Дата

1476.02.00.000

Лист 2

Формат: А4

Формат	Зона	Поз.	Обозначение	Наименование	Кол.	Примечание
				Документация.		
А2			1476.02.00.000.СБ	Сборочный чертеж.		
				Детали.		
А4		1	1476.02.00.001	Поперечина	1	
А4		2	1476.02.00.002	Косынка	1	
А4		3	1476.0200.002-01	Косынка	1	
А4		4	1476.02.00.003	Косынка	1	
А4		5	1476.02.00.004	Косынка		
54		6	1476.02.00.005	Полоса.		
				Лист Б-6 ГОСТ 19903-74 / Ст.3 ГОСТ 14637-79		
				80 h14×1350 h14	1	5.1 кг
54		7	1476.02.00.006	Полоса		
				Лист Б-6 ГОСТ 19903-74 / Ст.3 ГОСТ 14637-79		
				100 h14×1350 h14	1	6.4 кг
54		8	1476.02.00.007	Раскос		
				Уголок Б-50×50×5 ГОСТ 8509-72 / Ст.3 ГОСТ 535-79		
				e=2260 h14	1	8,5 кг
54		9	1476.02.00.008	Раскос		
				Уголок Б-50×50×5 ГОСТ 8509-72 / Ст.3 ГОСТ 535-79		
				e=2460 h14	1	9,3

Изм.	Лист	№ докум.	Подп.	Дата
Разраб.		Москвитина		
Пров.		Шифрина		
Н. контр.		Хромихина		
Утв.		Шифрина		

1476.02.00.000

Рама

Лит.	Лист	Листов
	1	2

ЦНИИЭП инж. оборудования

Копировал: Лосинова 20307-97

Формат: А4

Типовой проект 901-7-15.85 Альбом VII

Инв.№ подл. | Подп. и дата | Взам.инв.№ | Инв.№ дубл. | Подп. и дата

1476.02.00.013

1476.02.00.013

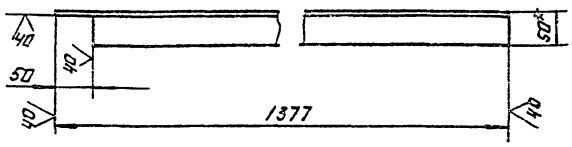

1476.02.00.013 - зеркальное отражение
Остальное см. 1476.02.00.013

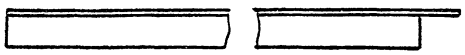

1. * Размер для справок
2. Предельные отклонения размеров: $h14; \pm \frac{IT14}{2}$

							1476.02.00.013		
Изм.	Лист	№ докум.	Подп.	Дата					
Разраб.		Москвитина			Поперечина	Лит.	Масса	Масштаб	
Пров.		Шифрина					8	1:5	
Т.контр.						Лист	Листов: 1		
Н.контр.		Хромихина			Уголок Б-80×50×6 ГОСТ 8510-72 Ст.3 ГОСТ 535-79	ЦНИИЭП инж. оборудования			
Утв.		Шифрина							

Формат А4

1476.02.00.014

1476.02.00.014

1476.02.00.014-01 зеркальное отражение. Остальное см. 1476.02.00.014

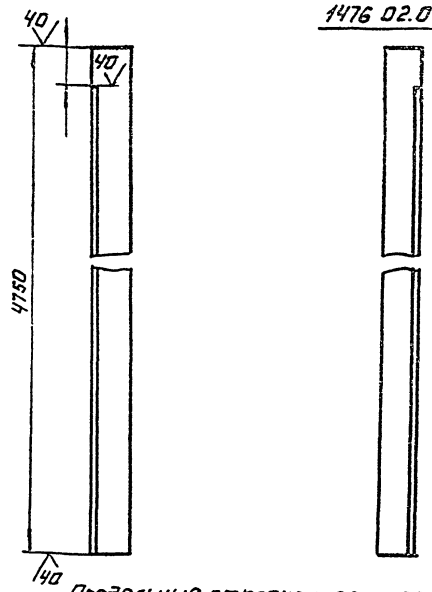

Предельные отклонения размеров: $h14; \pm \frac{IT14}{2}$

							1476.02.00.014		
Изм.	Лист	№ докум.	Подп.	Дата					
Разраб.		Москвитина			Стойка	Лит.	Масса	Масштаб	
Пров.		Шифрина					17.5	1:5	
Т.контр.						Лист	Листов: 1		
Н.контр.		Хромихина			Уголок Б-50×50×5 ГОСТ 8509-72 Ст.3 ГОСТ 535-79	ЦНИИЭП инж. оборудования			
Утв.		Шифрина							

Формат А4

1476.02.00.004

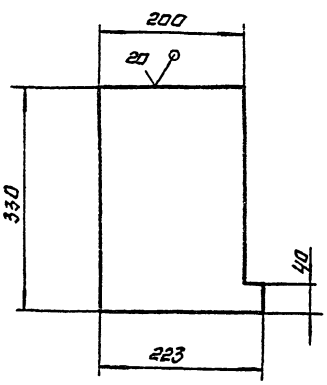

Предельные отклонения размеров h14

							1476.02.00.004		
Изм.	Лист	№ докум.	Подп.	Дата					
Разраб.		Москвитина			Косынка	Лит.	Масса	Масштаб	
Пров.		Шифрина					3.1	1:5	
Т.контр.						Лист	Листов: 1		
Н.контр.		Хромихина			Лист Б-6 ГОСТ 19903-74 Ст.3 ГОСТ 14637-79	ЦНИИЭП инж. оборудования			
Утв.		Шифрина							

Формат А4

1476.02.00.003

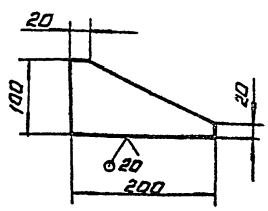

Предельные отклонения размеров: $h14; \pm \frac{IT14}{2}$

							1476.02.00.003		
Изм.	Лист	№ докум.	Подп.	Дата					
Разраб.		Москвитина			Косынка	Лит.	Масса	Масштаб	
Пров.		Шифрина					0.6	1:5	
Т.контр.						Лист	Листов: 1		
Н.контр.		Хромихина			Лист Б-6 ГОСТ 19903-74 Ст.3 ГОСТ 14637-79	ЦНИИЭП инж. оборудования			
Утв.		Шифрина							

Копировал: Логинова 20307-07 Формат А4

Альбом VIII

Типовой проект 901-7-15.85

1476.03.00.001

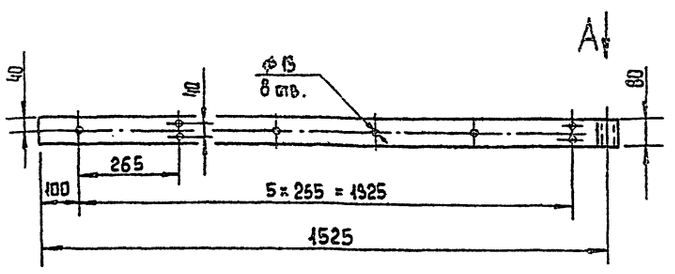

Вид А
м 1:2

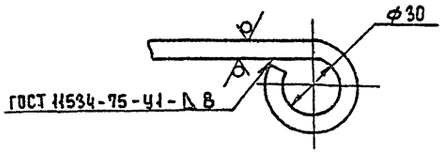

Предельные отклонения размеров: $h14; H14; \pm \frac{IT14}{2}$

Изм.	Лист	№ докум.	Подп.	Дата	1476.03.00.001			
Разраб.		Москвитина			Петля	Лит.	Масса 10,2	Масштаб 1:10
Пров.		Шифрина				Лист	Листов 1	
Т. контр.					Лист Б-10 ГОСТ 19903-74 / Ст3 ГОСТ 14637-79	ЦНИИЭП инженерного оборудования		
Н. контр.		Хромихина						
Утв.		Шифрина						

Формат А4

1476.03.00.002

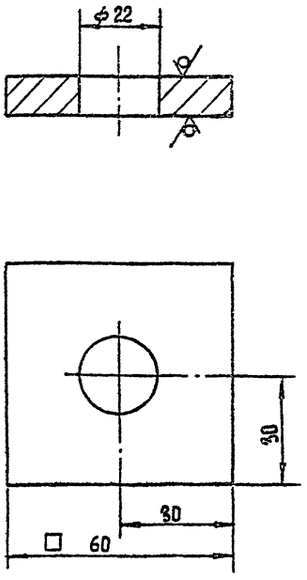

Предельные отклонения размеров: $h14; H14; \pm \frac{IT14}{2}$.

Изм.	Лист	№ докум.	Подп.	Дата	1476.03.00.002			
Разраб.		Москвитина			Шайба	Лит.	Масса 0,25	Масштаб 1:1
Пров.		Шифрина				Лист	Листов 1	
Т. контр.					Лист Б-10 ГОСТ 19903-74 / Ст3 ГОСТ 14637-79	ЦНИИЭП инж. оборудования		
Н. контр.		Хромихина						
Утв.		Шифрина						

Формат А4

1476.03.00.000 СБ

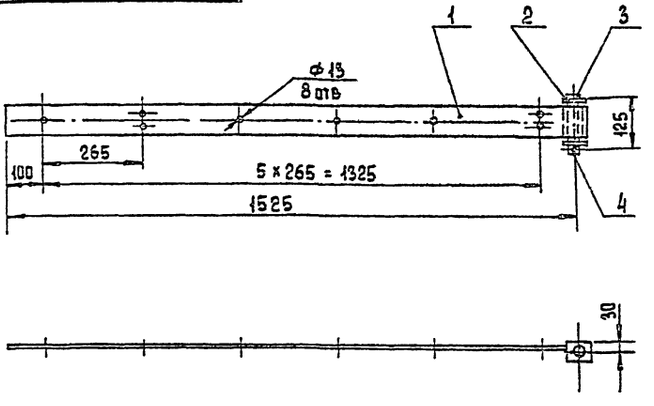

Размеры для справок

Изм.	Лист	№ докум.	Подп.	Дата	1476.03.00.000 СБ			
Разраб.		Москвитина			Петля Сборочный чертеж	Лит.	Масса 11	Масштаб 1:10
Пров.		Шифрина				Лист	Листов 1	
Т. контр.						ЦНИИЭП инж. оборудования		
Н. контр.		Хромихина						
Утв.		Шифрина						

Формат А4

Формат	Зона	Поз.	Обозначение	Наименование	Кол.	Примеч.
				Документация		
А4			1476.03.00.000 СБ	Сборочный чертеж		
				Детали		
А4		1	1476.03.00.001	Петля	1	
А4		2	1476.03.00.002	Шайба	2	
				Стандартные изделия		
		4		Ось 6-8-0 h14×124 Ст5 ГОСТ 9650-80		
		5		Шплинт 4×52 ГОСТ 397-79		

Изм.	Лист	№ докум.	Подп.	Дата	1476.03.00.000			
Разраб.		Москвитина			Петля	Лит.	Лист	Листов 1
Пров.		Шифрина				ЦНИИЭП инженерного оборудования		
Н. контр.		Хромихина						
Утв.		Шифрина						

20307-07 Копировал Еремченко Формат А4

1476.04.00.001

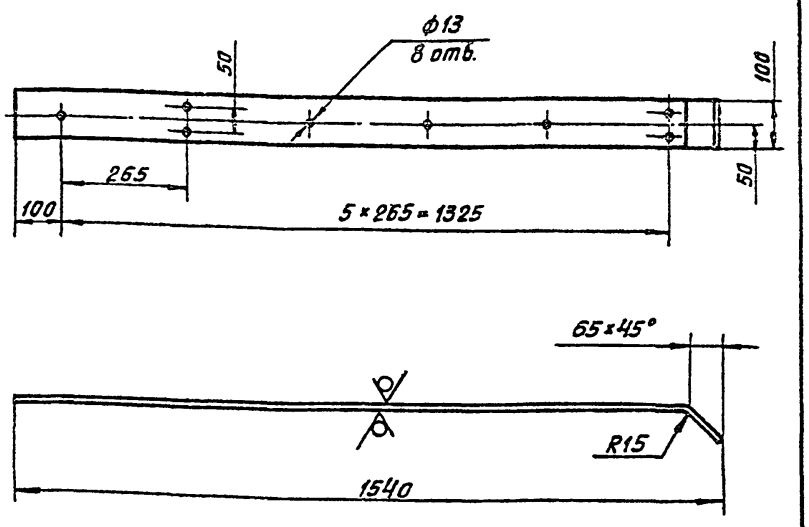

Предельные отклонения размеров: h14; H14; ± JT14/2.

Изм.	Лист	№ докум.	Подп.	Дата	1476.04.00.001			
Разраб.		Москвитина			Петля	Лит	Масса	Масштаб
Пров.		Шифрина					12,3	1:10
Т.контр.						Лист	Листов: 1	
Н.контр.		Хромихина			Лист Б-10 ГОСТ 19903-74 / Ст3 ГОСТ 14637-79	ЦНИИЭП инж. оборудования		
Утв.		Шифрина						

Формат А4

1476.04.00.002

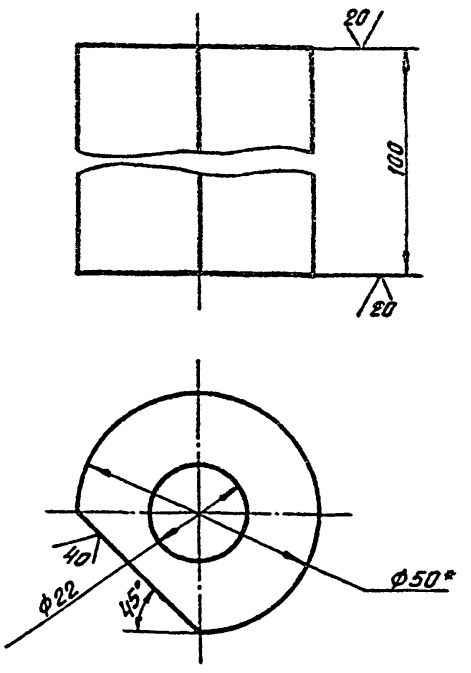

1. *Размер для справок
2. Предельные отклонения размеров: h14; H14; ± JT14/2.

Изм.	Лист	№ докум.	Подп.	Дата	1476.04.00.002			
Разраб.		Москвитина			Бобышка	Лит	Масса	Масштаб
Пров.		Шифрина					1,2	1:1
Т.конт.						Лист:	Листов: 1	
Н.контр.		Хромихина			Круг Б-50 ГОСТ 2590-71 / Ст3 ГОСТ 535-79	ЦНИИЭП инж. оборудования.		
Утв.		Шифрина						

Формат А4

Формат	Зона	Поз.	Обозначение	Наименование	Кол.	Примечание
				Документация		
А4			1476.04.00.000 СБ	Сборочный чертеж		
				Детали		
А4		1	1476.04.00.001	Петля	1	
А4		2	1476.04.00.002	Бобышка	1	
А4		3	1476.04.00.003	Подпятник	1	
				Стандартные изделия		
		4		Болт М20-8g × 210.58		
				ГОСТ 7798-70	1	
		5		Гайка М20-7Н.5		
				ГОСТ 5915-70	2	
		6		Шарик Б.20.638-200		
				ГОСТ 3722-81	1	

Изм.	Лист	№ докум.	Подп.	Дата	1476.04.00.000			
Разраб.		Москвитина			Петля	Лит.	Лист	Листов 1
Пров.		Шифрина						
Н.контр.		Хромихина				ЦНИИЭП инж. оборудования		
Утв.		Шифрина						

Формат А4

1476.04.00.000СБ

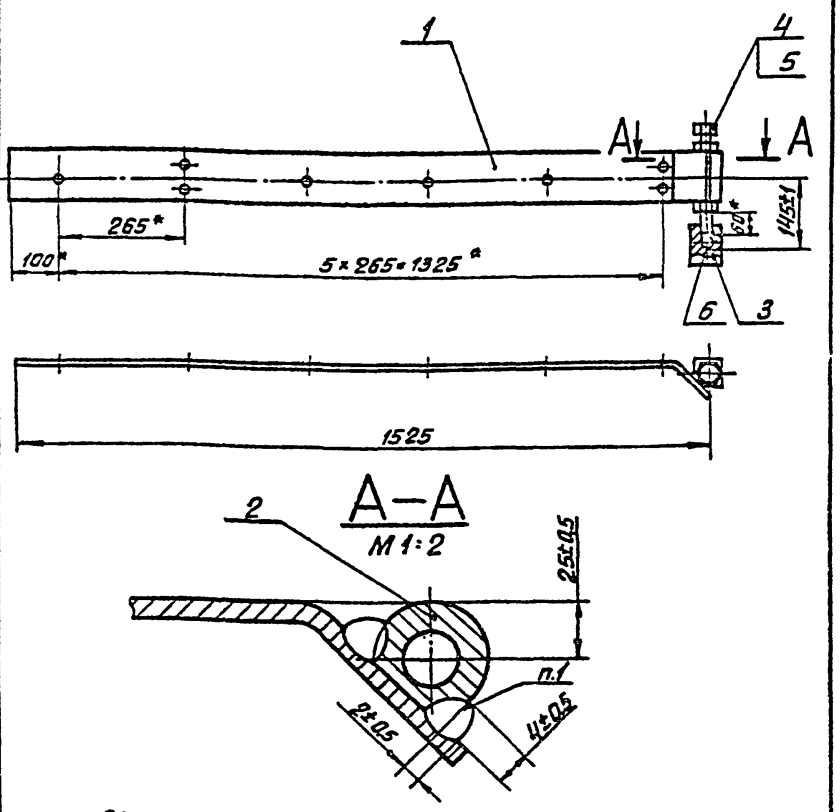

1. Сварка ручная электродуговая.
2. *Размеры для справок.

Изм.	Лист	№ докум.	Подп.	Дата	1476.04.00.000СБ			
Разраб.		Москвитина			Петля Сборочный чертеж.	Лист	Масса	Масштаб
Пров.		Шифрина					15,5	1:10
Т.конт.						Лист	Листов 1	
Н.контр.		Хромихина				ЦНИИЭП инж. оборудования.		
Утв.		Шифрина						

20307-07 Копировал: Формат А4

1476.04.00.003

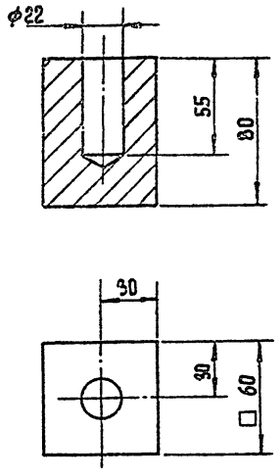

Предельные отклонения размеров: h14; H14; $\pm \frac{IT14}{2}$

Изм	Лист	№ докум.	Подп.	Дата	1476.04.00.003			
Разраб.		Москвитина			Подпятник	Лит.	Масса 2	Масштаб 1:2
Пров.		Шифрина				Лист	Листов 1	
Т. контр.								
Н. контр		Хромихина			Ст3 ГОСТ 380-71	ЦНИИЭП оборудования инж.		
Утв.		Шифрина						

Формат А4

1476.05.00.004

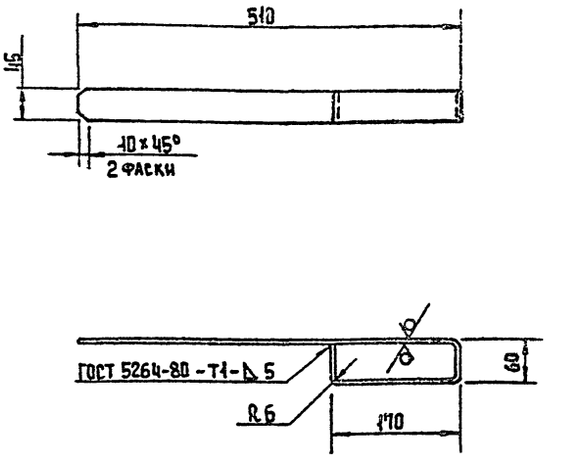

Предельные отклонения размеров h14; $\pm \frac{IT14}{2}$

Изм	Лист	№ докум.	Подп.	Дата	1476.05.00.001			
Разраб.		Москвитина			Задвижка	Лит.	Масса 4,7	Масштаб 1:5
Пров.		Шифрина				Лист	Листов 1	
Т. контр.								
Н. контр		Хромихина			Лист 6-6 ГОСТ 13903-74 Ст3 ГОСТ 14637-79	ЦНИИЭП оборудования инж.		
Утв.		Шифрина						

Формат А4

Формат	Зона	Поз.	Обозначение	Наименование	Кол.	Примечан.
				Документация		
А4			1476.05.00.000 СБ	Сборочный чертеж		
				Детали		
А4		1	1476.05.00.001	Задвижка	1	
А4		2	1476.05.00.002	Скоба	3	
А4		3	1476.05.00.003	Накладка	3	
А4		4	1476.05.00.004	Ушко	1	
А4		5	1476.05.00.004-01	Ушко	1	

Изм	Лист	№ докум.	Подп.	Дата	1476.05.00.000			
Разраб.		Москвитина			Задвижка	Лит.	Лист 1	Листов 1
Пров.		Шифрина				ЦНИИЭП оборудования инж.		
Н. контр		Хромихина						
Утв.		Шифрина						

Формат А4

1476.05.00.000 СБ

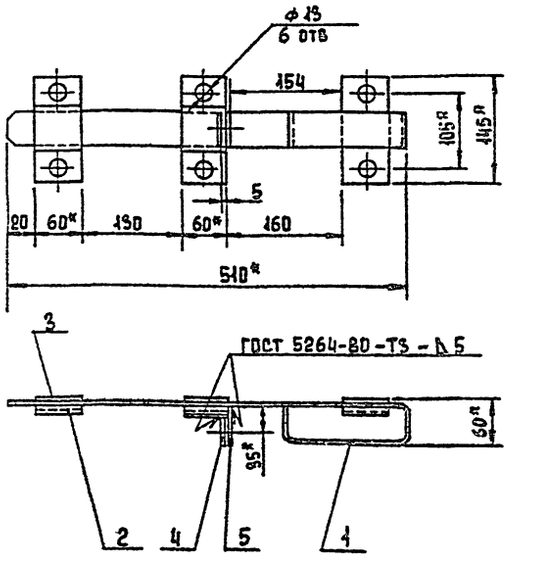

1* Размеры для справок

2. Предельные отклонения размеров $\pm \frac{IT14}{2}$

Изм	Лист	№ докум.	Подп.	Дата	1476.05.00.000 СБ			
Разраб.		Москвитина			Задвижка Сборочный чертеж	Лит.	Масса 4,6	Масштаб 1:5
Пров.		Шифрина				Лист	Листов 1	
Т. контр								
Н. контр		Хромихина				ЦНИИЭП оборудования инж.		
Утв		Шифрина						

Формат А4

20307-07 Копировал: Ефремчева

1476.05.00.004

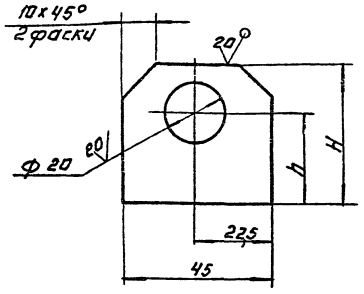

Размеры мм

Обозначение	h	H	Масса кг
1476.05.00.004	27	42	0.073
-01	35	50	0.08

Предельные отклонения размеров: h 14; H14; ±IT14/2

Изм.	Лист	№ докум.	Подп.	Дата	1476.05.00.004			
Разраб.		Москвитина			Ушко	Лит.	Масса	Масштаб
Пров.		Шифрина				см. табл.		
Т.контр.						Лист	Листов 1	
Н.контр.		Хромихина			Лист 5-6 ГОСТ 19903-74 ст.3 ГОСТ 14637-79	ЦНИИЭП инж. оборудования		
Утв.		Шифрина						

Формат А4

1476.06.00.001

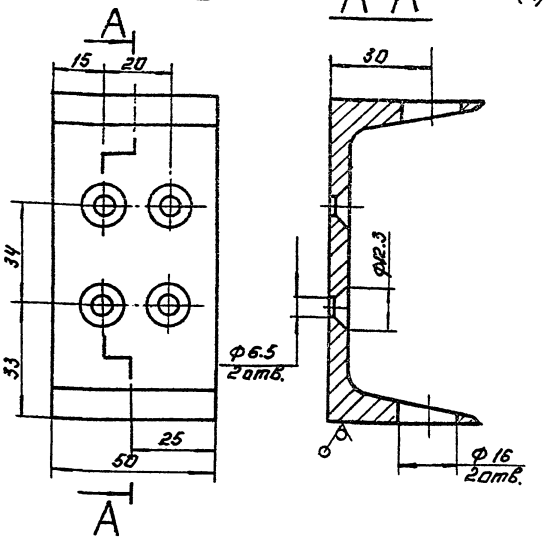

Предельные отклонения размеров, h 14, H14; ±IT14/2

Изм.	Лист	№ докум.	Подп.	Дата	1476.06.00.001			
Разраб.		Москвитина			Кронштейн	Лит.	Масса	Масштаб
Пров.		Шифрина					0.43	1:1
Т.контр.						Лист	Листов 1	
Н.контр.		Хромихина			Швеллер 10 ГОСТ 8240-72 ст.3 ГОСТ 535-79	ЦНИИЭП инж. оборудования		
Утв.		Шифрина						

Формат А4

1476.05.00.002

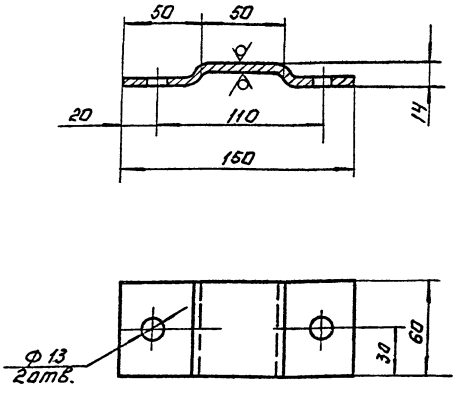

Предельные отклонения размеров: h14; H14; ±IT14/2

Изм.	Лист	№ докум.	Подп.	Дата	1476.05.00.002			
Разраб.		Москвитина			Скоба	Лит.	Масса	Масштаб
Пров.		Шифрина					0.46	1:2
Т.контр.						Лист	Листов 1	
Н.контр.		Хромихина			Лист 5-6 ГОСТ 19903-74 ст.3 ГОСТ 14637-79	ЦНИИЭП инж. оборудования		
Утв.		Шифрина						

Формат А4

1476.05.00.003

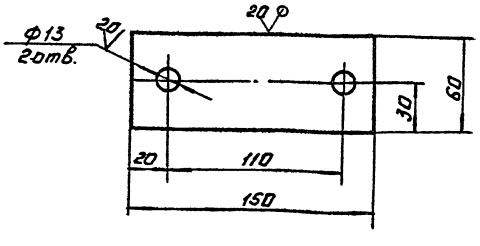

Изм.	Лист	№ докум.	Подп.	Дата	1476.05.00.003.			
Разраб.		Москвитина			Накладка.	Лит.	Масса	Масштаб
Пров.		Шифрина					0.45	1:2
Т.контр.						Лист	Листов 1	
Н.контр.		Хромихина			Лист 5-6 ГОСТ 19903-74 ст.3 ГОСТ 14637-79	ЦНИИЭП инж. оборудования		
Утв.		Шифрина						

Копировал: Логинова 20307-07

Формат А4

Инв.№ подл. | Подпись и дата | Взам. инв.№ | Инв.№ дубл. | Подпись и дата

Альбом VII

Типовой проект 901-7-15.85

Формат	Зона	Поз.	Обозначение	Наименование	Кол.	Примечание
				1476.06.00.000-01		
				Рис.2		
				Детали		
А4		4	1476.06.00.004-01	Шпингалет		
Б4		5	1476.06.00.005	Втулка		
				Труба 25×2,8		
				гост 3262-75		
				ℓ=100 h14	1	0,15

Инв.№подл.	Подп. и дата	Взам.инв.№	Инв.№дубл.	Подп. и дата

Изм.	Лист	№ докум.	Подп.	Дата	1476.06.00.000	Лист 2

Формат А4

Формат	Зона	Поз.	Обозначение	Наименование	Кол.	Примечание
				Документация		
А3			1476.06.00.000 СБ	Сборочный чертеж		
				Детали		
А4		1	1476.06.00.001	Кронштейн	1	
А4		2	1476.06.00.002	Лапка	1	
А4		3	1476.06.00.003	Упор	1	
				Переменные данные для исполнений:		
				1476.06.00.000		
				Рис.1		
				Детали		
А4		4	1476.06.00.004	Шпингалет	1	

Инв.№подл.	Подп. и дата	Взам.инв.№	Инв.№дубл.	Подп. и дата

Изм.	Лист	№ докум.	Подп.	Дата	1476.06.00.000		
Разраб.		Москвитина			Защелка	Лит.	Лист 1 / Листов 2
Пров.		Шифрина					ЦНИИЭП инж. оборудования.
Н.контр.		Хромихина					
Утв.		Шифрина					

Формат А4

1476.06.00.000 СБ

Рис.1

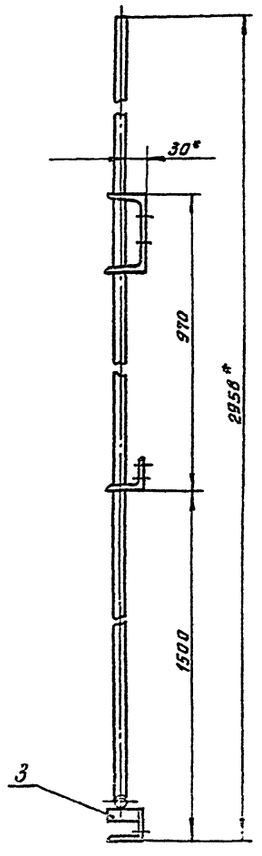

Рис.2

Остальное рис.1

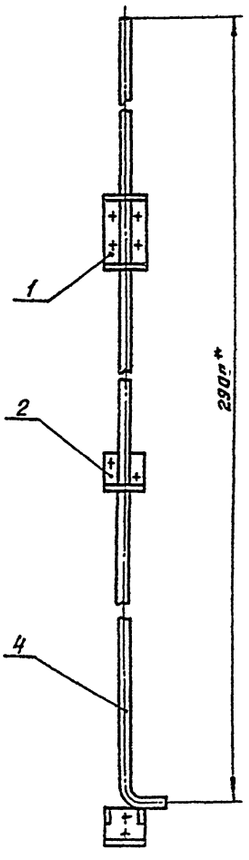

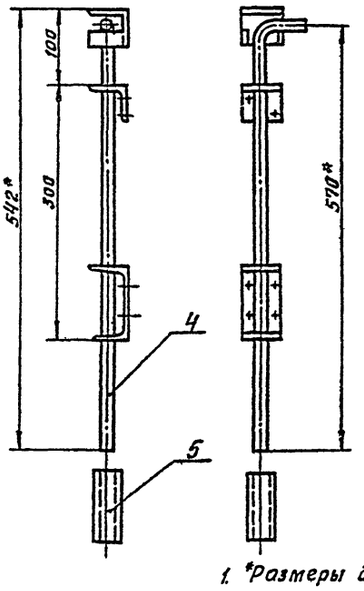

Обозначение	Рис.	Масса кг
1476.06.00.000	1	4,5
-01	2	1,7

1. *Размеры для справок.
2. Предельные отклонения размеров: $\pm \frac{IT14}{2}$.

Изм.	Лист	№ докум.	Подп.	Дата	1476.06.00.000 СБ		
Разраб.		Москвитина			Защелка. Сборочный чертеж.	Лит.	Масса 4	Масштаб 1:5
Пров.		Шифрина					Лист	Листов 1
Н.контр.		Хромихина					ЦНИИЭП инж. оборудования.
Утв.		Шифрина					

20307-07 Копировал: Клим- Формат А3

1476.06.00.004

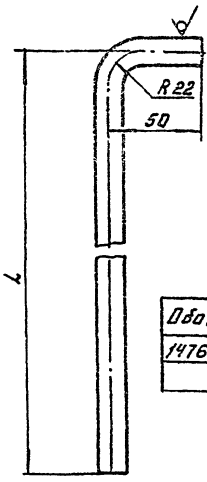

Обозначение	L, мм	Масса, кг
1476.06.00.004	2900	3.6
-01	570	0.74

Предельные отклонения размеров: H14; $\pm \frac{IT14}{2}$

1476.06.00.004

Шпингалет

Круг В-14 ГОСТ 2590-71 / Ст.3 ГОСТ 535-79

Масса: см. табл. Масштаб: 1:2

Разраб. Москвитина; Пров. Шифрина; Н.контр. Хромихина; Утв. Шифрина

ЦНИИЭП инж. оборудования

Формат А4

1476.00.00.001

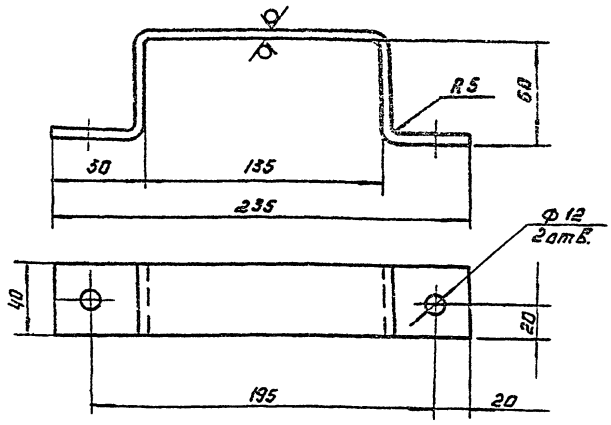

Предельные отклонения размеров: h14; H14; $\pm \frac{IT14}{2}$

1476.00.00.001.

Ручка.

Лист 6-5 ГОСТ 19903-74 / Ст.3 ГОСТ 14637-79

Масса: 0.55 Масштаб: 1:2

Разраб. Москвитина; Пров. Шифрина; Н.контр. Хромихина; Утв. Шифрина

ЦНИИЭП инж. оборудования

Формат А4

1476.06.00.002

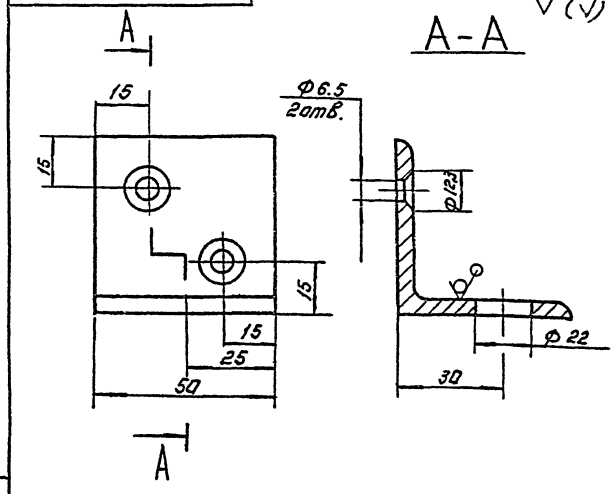

Предельные отклонения размеров: h14; H14; $\pm \frac{IT14}{2}$

1476.06.00.002

Лапка

Уголок Б-50×50×5 ГОСТ 8509-72 / Ст.3 ГОСТ 535-79

Масса: 0.2 Масштаб: 1:1

Разраб. Москвитина; Пров. Шифрина; Н.контр. Хромихина; Утв. Шифрина

ЦНИИЭП инж. оборудования

Формат А4

1476.06.00.003

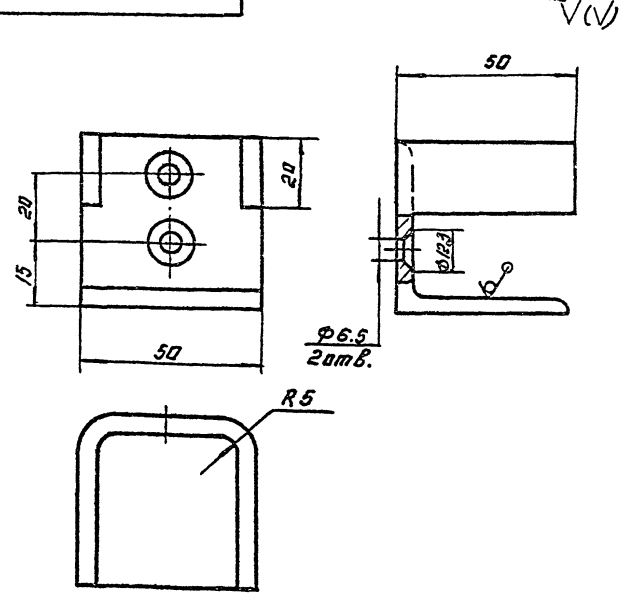

Предельные отклонения размеров: h14; H14; $\pm \frac{IT14}{2}$

1476.06.00.003

Упор

Уголок Б-50×50×5 ГОСТ 8509-72 / Ст.3 ГОСТ 535-79

Масса: 0.3 Масштаб: 1:1

Разраб. Москвитина; Пров. Шифрина; Н.контр. Хромихина; Утв. Шифрина

ЦНИИЭП инж. оборудования

Копировал: Логинова

1476.00.00.004

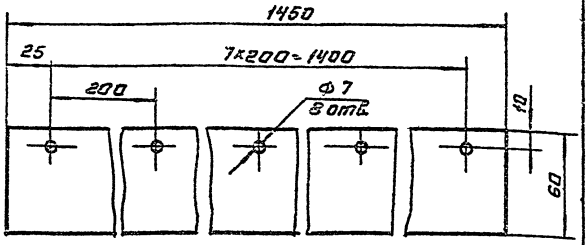

Изм.	Лист	№ докум.	Подп.	Дата	
Разраб.		Москвитина			
Пров.		Шифрина			
Т.контр.					
Н.контр.		Хромихина			
Утв.		Шифрина			

1476.00.00.004.

Уплотнение.

Лит.	Масса	Масштаб
	0.4	1:2

Лист 1 Листов 1

Пластина I лист тмкщ-м-ч гост 7338-77.

ЦНИИЭП инж. оборудования

Формат А4

1476.00.00.005

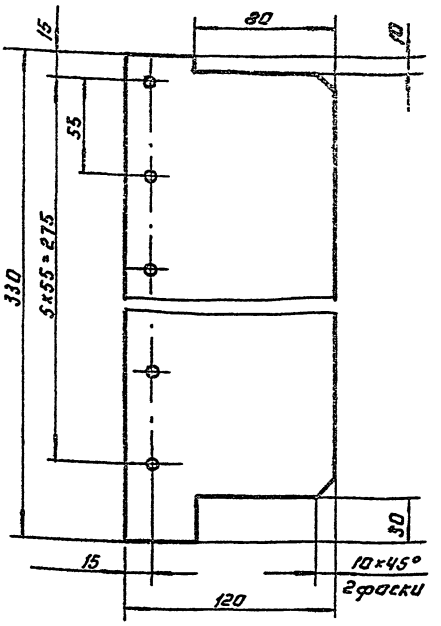

Изм.	Лист	№ докум.	Подп.	Дата	
Разраб.		Москвитина			
Пров.		Шифрина			
Т.контр.					
Н.контр.		Хромихина			
Утв.		Шифрина			

1476.00.00.005

Шторка

Лит.	Масса	Масштаб
	0.23	1:2

Лист 1 Листов 1

Пластина I лист тмкщ-м-ч гост 7338-77

ЦНИИЭП инж. оборудования

Формат А4

1476.00.00.003

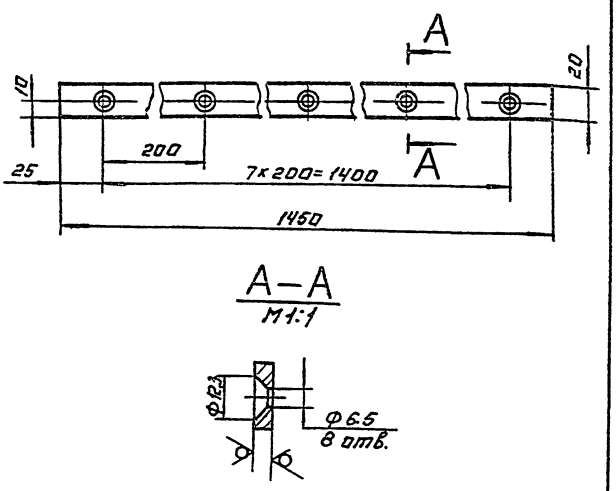

Предельные отклонения размеров: H14, h14, $\pm \frac{IT14}{2}$

Изм.	Лист	№ докум.	Подп.	Дата	
Разраб.		Москвитина			
Пров.		Шифрина			
Т.контр.					
Н.контр.		Хромихина			
Утв.		Шифрина			

1476.00.00.003.

Планка

Лит.	Масса	Масштаб
	0.9	1:2

Лист 1 Листов 1

Лист Б-4 ГОСТ 19903-74 Ст.3 ГОСТ 14637-79

ЦНИИЭП инж. оборудования

Формат А4

1476.00.00.002

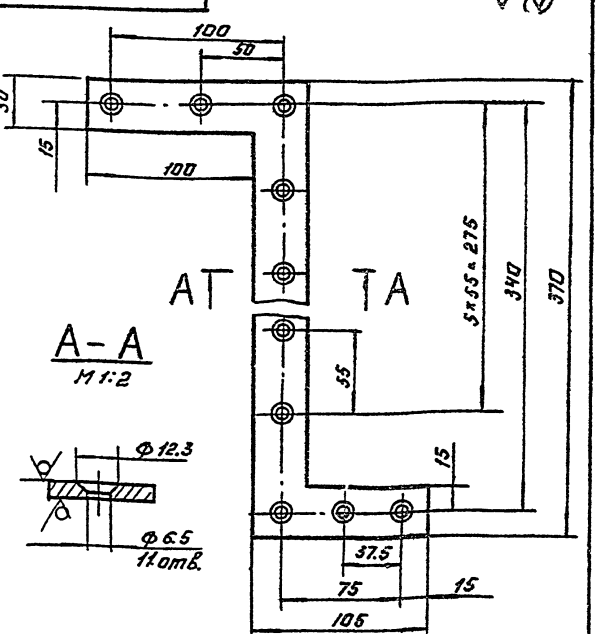

Предельные отклонения размеров: H14, h14, $\pm \frac{IT14}{2}$

Изм.	Лист	№ докум.	Подп.	Дата	
Разраб.		Москвитина			
Пров.		Шифрина			
Т.контр.					
Н.контр.		Хромихина			
Утв.		Шифрина			

1476.00.00.002.

Накладка

Лит.	Масса	Масштаб
	0.65	1:2

Лист 1 Листов 1

Лист Б-5 ГОСТ 19903-74 Ст.3 ГОСТ 14637-79

ЦНИИЭП инж. оборудования

Копировал: Долинова

Формат А4

gost.e-ecolog.ru