ТИПОВОЙ ПРОЕКТ
901-7-15.85

ХЛОРАТОРНАЯ

ДЛЯ ОБЕЗЗАРАЖИВАНИЯ ПИТЬЕВЫХ И СТОЧНЫХ ВОД ПРОИЗВОДИТЕЛЬНОСТЬЮ 50 КГ ТОВАРНОГО ХЛОРА В ЧАС

АЛЬБОМ V
АРХИТЕКТУРНО-СТРОИТЕЛЬНАЯ ЧАСТЬ

20307-05

gost.e-ecolog.ru

ТИПОВОЙ ПРОЕКТ

901-7-15.85

ХЛОРАТОРНАЯ

ДЛЯ ОБЕЗЗАРАЖИВАНИЯ ПИТЬЕВЫХ И СТОЧНЫХ ВОД ПРОИЗВОДИТЕЛЬНОСТЬЮ 50 КГ ТОВАРНОГО ХЛОРА В ЧАС

СОСТАВ ПРОЕКТА:

Альбом I - Пояснительная записка.
Альбом II - Технологическая и санитарно-техническая части. Вариант обеззараживания питьевых вод.
Альбом III - Технологическая и санитарно-техническая части. Вариант обеззараживания сточных вод.
Альбом IV - Электротехническая часть.
Альбом V - Архитектурно-строительная часть.
Альбом VI - Строительные изделия.
Альбом VII - Нестандартизированное оборудование и ворота.
Альбом VIII - Спецификации оборудования.
Альбом IX - Ведомости потребности в материалах.
Альбом X - Сметы.

Примененные типовые материалы:
Т-2092 Бак разрыва струи емкостью 180 литров.

АЛЬБОМ V

Разработан проектным институтом ЦНИИЭП инженерного оборудования

Главный инженер института А. Кетаов

Главный инженер проекта М. Сирота

20307-05

Утвержден Госгражданстроем приказ №: 56 от 12 марта 1979 г.
Введен в действие институтом ЦНИИЭП инженерного оборудования приказ №: 118 от 27 декабря 1984 г.

Привязан

Инв. №:

СОДЕРЖАНИЕ АЛЬБОМА

Лист	Наименование	Стр.
	Содержание альбома	2
	Архитектурные решения	
АР-1	Вариант обеззараживания сточных вод.	3
	Общие данные	
АР-2	Вариант обеззараживания сточных вод.	4
	Планы. Разрезы	
АР-3	Вариант обеззараживания сточных вод	5
	Фасады	
АР-4	Вариант обеззараживания сточных вод	6
	Ведомость и спецификация перемычек. Ведомость	
	проемов дверей и ворот. Спецификация элементов	
	заполнения проемов	
АР-5	Вариант обеззараживания сточных вод	7
	Планы полов и кровли. Экспликация полов	
	Ведомость отделки помещений	
АР-6	Вариант обеззараживания питьевых вод	8
	Общие данные	
АР-7	Вариант обеззараживания питьевых вод	9
	Планы. Разрезы	
АР-8	Вариант обеззараживания питьевых вод	10
	Фасады	
АР-9	Вариант обеззараживания питьевых вод	11
	Ведомость и спецификация перемычек. Ведомость	
	проемов дверей и ворот. Спецификация элементов	
	заполнения проемов	
АР-10	Вариант обеззараживания питьевых вод	12
	Планы полов и кровли. Экспликация полов	
	Ведомость отделки помещений	
	Конструкции железобетонные	
КЖ-1	Общие данные	13
КЖ-2	Схема расположения фундаментов и фундаментных балок. Узлы I-III	14
КЖ-3	Разрезы 4-4÷6-6. Сечения а-а, б-б, в-в, г-г	15
КЖ-4	Фундаменты Фм-1, Фм-5.	16
КЖ-5	Фундаменты Фм-2, Фм-9.	17
КЖ-6	Фундаменты Фм-7, Фм-8.	18
КЖ-7	Фундаменты Фм-3, Фм-4. Фм-6.	19
КЖ-8	Схема расположения фундаментов под оборудование и перекрытия каналов. План каналов.	20
КЖ-9	Фундаменты под оборудование Ф01÷Ф04. Подземное хозяйство. Разрезы 4-4÷11-11.	21
КЖ-10	Схема расположения фундаментов под вентиляторы. Фундаменты Ф0-5÷Ф0-6	22
КЖ-11	Узлы химической защиты каналов и приямков. Узлы А, Б, В, Г.	23
КЖ-12	Схема расположения колонн и балок покрытия	24
КЖ-13	Схемы расположения плит покрытия и перекрытия на отм. 3,300	25
КЖ-14	Участки монолитные Ум1÷Ум8	26
КЖ-15	Ум9. Узел усиления плиты, спецификация элементов монолитной конструкции (Начало)	27
КЖ-16	Ведомость деталей, Спецификация элементов монолитной конструкции (Продолжение). Ведомость расхода стали.	28
КЖ-17	Схема расположения стеновых панелей в осях 1, 7, А, В. Схема расположения стальных элементов торцевого фахверка	29
КЖ-18	Фрагменты 1÷13	30
КЖ-19	Резервуар нейтрализующего раствора. Планшайбочный чертеж. Армирование	31
КЖ-20	Узлы химической защиты резервуара нейтрализующего раствора I÷IV	32
КЖ-21	Скруббер.	33
КЖ-22	Узлы химической защиты скруббера I÷III	34
КЖ-23	Приточная венткамера на отм. 3,300	35
	Конструкции металлические	
КМ-1	Общие данные. Техническая спецификация металла (Начало)	36
КМ-2	Общие данные. Техническая спецификация металла (Продолжение)	37
КМ-3	Общие данные. Техническая спецификация металла (Окончание)	37
КМ-4	Общие данные. Техническая спецификация металла кровельные конструкции	38
КМ-5	Общие данные. Ведомость металлоконструкций по видам профилей	38
КМ-6	Схема расположения площадок и лестниц в осях 3÷4, А÷В.	39
КМ-7	Схема расположения лестниц и площадок у оси 1 и в осях 5÷7. Разрезы 1-1÷8-8	40
КМ-8	Разрезы 9-9÷16-16. Детали 1÷4	41
КМ-9	Схема расположения подвесных путей на отм. 5.400 и 2.318. Разрезы 1-1÷6-6	42
КМ-10	Узлы 1÷6	43
КМ-11	Труба вытяжная.	44

Альбом V
Типовой проект 901-7-15.85 901-7-15.85
Инв.№ подл. | Подп. и дата | Взам. инв.№

Альбом V

Типовой проект 901-7-15.85

Ведомость основных комплектов рабочих чертежей

Обозначение		Наименование	Примечание
901-7-15.85	ТХ	Технологическая часть	Альбом II, III
901-7-15.85	АР	Архитектурно-строительная часть	Альбом V
901-7-15.85	КЖ	Конструкции железобетонные	Альбом V
901-7-15.85	КМ	Конструкции металлические	Альбом V
901-7-15.85	ВК	Внутренние водопровод и канализация	Альбом II, III
901-7-15.85	ОВ	Отопление и вентиляция	Альбом II, III
901-7-15.85	ЭМ	Силовое электрооборудование	Альбом IV
901-7-15.85	ЭО	Электрическое освещение	Альбом IV
901-7-15.85	АТХ	Автоматизация технологического процесса	Альбом IV
901-7-15.85	СС	Связь и сигнализация	Альбом IV

Ведомость рабочих чертежей основного комплекта марки АР
Вариант обеззараживания питьевых вод

Лист	Наименование	Примечание
1	Общие данные	
2	Планы. Разрезы	
3	Фасады	
4	Ведомость и спецификация перемычек. Ведомость перегородок дверей и ворот. Спецификация элементов заполнения проемов	
5	Планы полов и кровли. Экспликация полов.	
	Ведомость отделки помещений	

Ведомость ссылочных и прилагаемых документов

Обозначение	Наименование	Примечание
	Ссылочные документы	
ГОСТ 12506-81	Окна деревянные для производственных зданий	
ГОСТ 6785-80	Плиты подоконные железобетонные	
ГОСТ 14624-69	Двери деревянные для зданий промышленных предприятий	
1.136-10	Двери деревянные внутренние для жилых и общественных зданий	
1.236-6. Вып.1	Окна и балконные двери общественных зданий.	
1.138-10. Вып.1	Перемычки железобетонные для зданий с кирпичными стенами.	
т.п. 407-3-44/75. Альбом III	Типовые конструкции и детали	
2.430-3. Вып.1	Типовые архитектурно-строительные детали промышленных зданий с кирпичными стенами.	
2.460-18. Вып.1	Узлы покрытий одноэтажных производственных зданий с рулонными кровлями и железобетонными плитами.	

Ведомость спецификаций

Лист	Наименование	Примечание
АР-3	Спецификация перемычек	
АР-3	Спецификация элементов заполнения проемов	

Общие указания

1. За относительную отметку 0.000 принята отметка чистого пола 1-го этажа, соответствующая абсолютной отметке [ ]
2. Ограждающие конструкции — керамзитобетонные панели γ=900 кг/м³
3. Наружные и внутренние кирпичные стены, кирпичные вставки и перегородки выполняются из кирпича КР-100/1800/15 ГОСТ 530-80 на растворе марки 25.
4. Наружные поверхности кирпичных вставок выполняются с расшивкой швов и окрашиваются цементно-перхлорвинилавыми красками.
5. Наружные поверхности кирпичных вставок выполняются с расшивкой швов.
6. Горизонтальная гидроизоляция стен от капиллярной влаги осуществляется слоем цементно-песчаного раствора состава 1:2, толщиной 20мм на отм. -0.03.
7. Оконные и дверные откосы в кирпичных стенах оштукатуриваются цементно-песчаным раствором марки 50 и окрашиваются цементно-перхлорвинилавыми красками.
8. Столярные изделия окрашиваются масляной краской за 2 раза
9. Вокруг здания устраивается отмостка с асфальтовым покрытием шириной 1.0м
10. При производстве работ в зимнее время в проект должны быть внесены коррективы в соответствии со СНиП III-15-76, III-7-78.
11. При выполнении работ по антикоррозийной защите строительных конструкций строго соблюдать правила по технике безопасности, предусмотренные СНиП III-4-80 и инструкцией №14 норм ВСН 214-74 НМСС СССР. Приемку и подготовку поверхности под антикоррозийную защиту, выполнение химзащитных работ и контроль качества производить согласно СНиП III-23-76 „Защита строительных конструкций от коррозии. Правила производства и приемки работ" „Сборника инструкций по защите от воздействия высокоагрессивных сред" ВСН 214-74/НМСС СССР.

Мероприятия по защите несущих и ограждающих конструкций в помещениях склада хлора, хлородозаторной и тамбура хлородозаторной выполнены по рекомендациям института „Проектхимзащита" г. Днепропетровска.

Основные строительные показатели

Наименование	Ед. изм.	Количество
Площадь застройки	м²	451.4
Строительный объем	м³	3056.0
В том числе подземная часть	м³	432.0
Общая площадь	м²	488.0

Настоящий проект разработан в соответствии с действующими нормами и правилами и предусматривает в части архитектурно-строительных решений мероприятия, обеспечивающие взрывную, взрывопожарную и пожарную безопасность при эксплуатации зданий.

Главный архитектор проекта Гл. Глебов

Защита несущих и ограждающих конструкций в помещениях склада хлора, хлородозаторной и тамбура хлородозаторной

N п.п по пом	Наименование конструкций и материалов	Состав защитного покрытия: Грунтовка: Марка	Грунтовка: Кол-во слоев	Грунтовка: S лакрыт.	Покрытие: Марка	Покрытие: Кол-во слоев	Покрытие: S покрытия	Примечание
2, 4, 9	Стены, колонны, потолки	Лак ХВ-784	2	30÷40	Эмаль ХВ-785 / Лак ХВ-784	2 / 2	30÷40 / 30÷40	
2, 9	Металлические конструкции	Грунт ХС-068		30÷40	Эмаль ХВ-785 / Лак ХВ-784	2 / 2	30÷40 / 30÷40	
2	Панель на высоту 2000мм	Облицовка глазурованной плиткой 56 на силикатной замазке по поверхности, огрунтованной 2 слоями битумного лака						См. деталь I лист АР-2
9, 4	Панель на высоту 500мм	То же						См. деталь II лист АР-2

ПРИВЯЗАН			
ИНВ №			
ПРОВЕР.	Двойнина	901-7-15.85	АР
СТ. АРХ.	Ефремова		
РУК. ГР.	Двойнина		
ГАП	Глебов		
ГИП	Кузнецов	Хлораторная для обеззараживания питьевых и сточных вод производительностью 50 кг товарного хлора в час.	Стадия: Р; Лист: 4; Листов: 10
ГА КОНСТ.	Шапиро		
Н. КОНТР.	Глебов		
НАЧ ОТД	Красавин	Вариант обеззараживания сточных вод. Общие данные.	ЦНИИЭП инженерного оборудования г. Москва.
ГА ИНЖ. НН	Кетаов		

20307-05

Согласовано

Инв. № подл. | Подп. и дата | Взам. инв. №

Типовой проект 901-7-15.85 Альбом V

Согласовано

Отдел КГ	Ленина	
Отдел ВС	Нарциссова	
Отдел ЭХА	Пономарёва	

Инв.№ подл. | Подп. и дата | Взам. инв.

Слой гравия (гост 8268-82 Мр=100) на битумной мастике МБК-Г-65 (МБК-Г-75) ГОСТ 2889-80-10 мм
3 слоя рубероида кровельного РКП-350А (гост 10923-82) на битумной мастике МБК-Г-65 (МБК-Г-75) гост 2889-80
Огрунтовка раствором битума пятой марки в керасине или соляровом масле
Цементно-песчаная стяжка М50-15 мм
Утеплитель-пенобетон γ=300 кг/м3-100 мм
Пароизоляция-обмазка горячим битумом за 1 раз
Сборные железобетонные плиты

Разрез 1-1

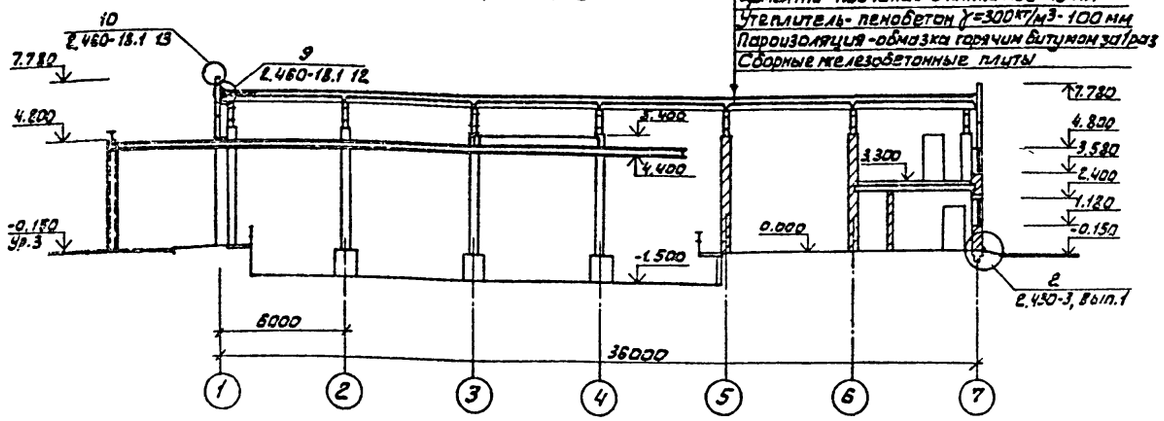

Разрез 2-2

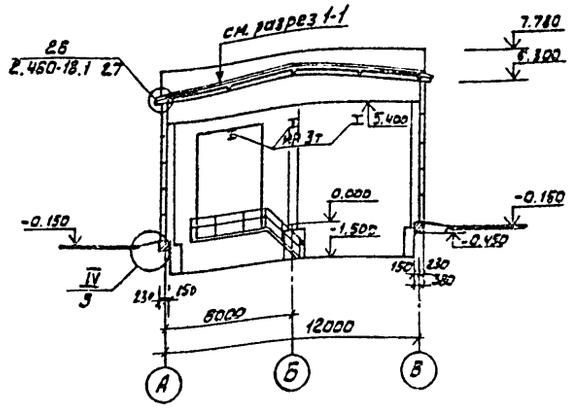

Разрез 3-3

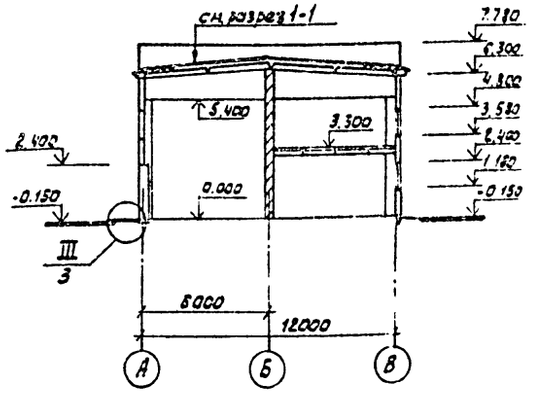

План на отм. 0.000

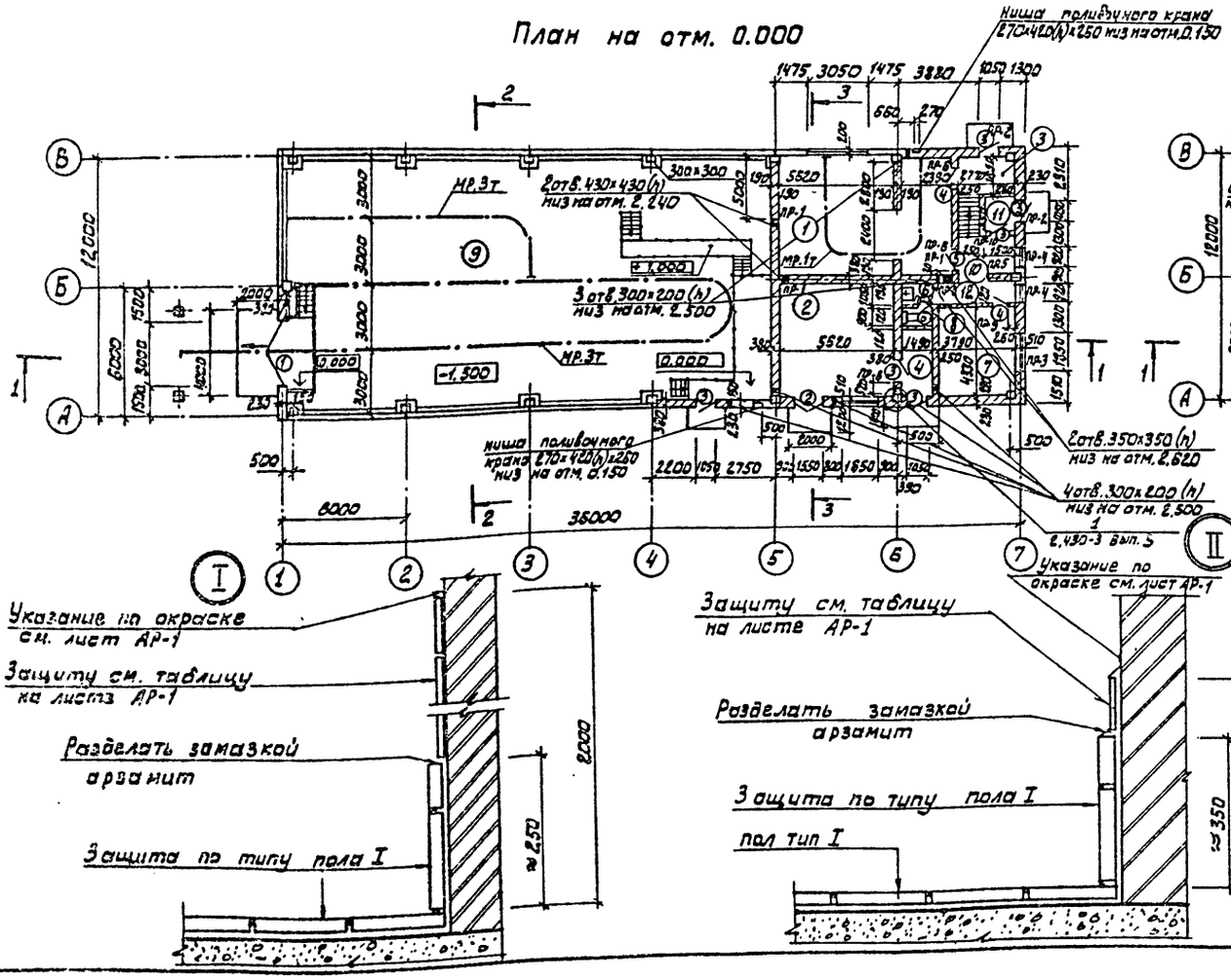

План на отм. 3.300

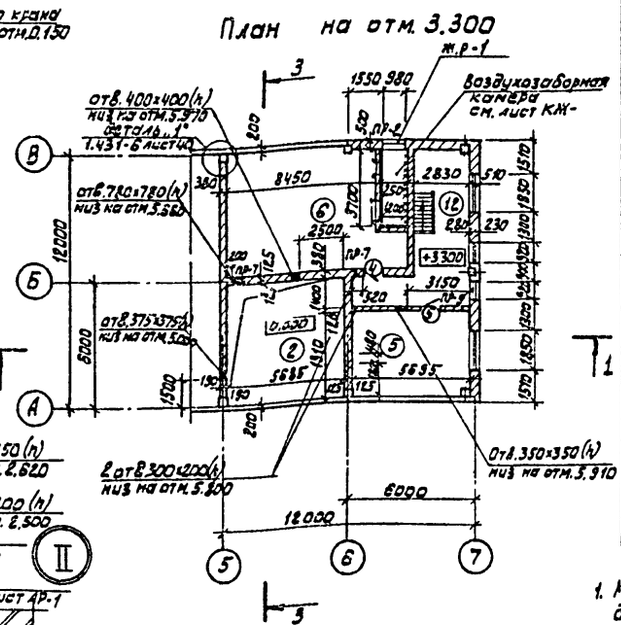

Экспликация помещений

Номер по плану	Наименование	Площадь м²	Категория производства по взрывной взрыво-пожарной и пожарной опасности.
1	Насосная	32,8	Д
2	Хлордозаторная	30,9	Д
3	Узел ввода	5,6	Д
4	Кладовая, тамбур хлордозаторной	4,9	–
5	Венткамера вытяжная	23,7	Д
6	Венткамера приточная	49,3	Д
7	Операторская	15,8	Г
8	Санузел	2,9	–
9	Склад контейнеров	285,7	Д
10	Вестибюль	4,7	–
11	Тамбур	2,9	–
12	Коридор	28,8	–

1. Марка кровельной мастики в скобках (см. разрез 1-1) дана для районов строительства, расположенных южнее географической широты 50° для Европейской и 53° для Азиатской частей СССР
2. Труба условно не показана.
3. Над отверстиями до 500 мм уложить рядовую перемычку из арматуры Ф 6 AI шагом 100

Привязан			
Инв.№			
Провер.	Двойнина		
Ст. арх.	Ефремова		
Рук. гр.	Двойнина		
ГАП	Гаевов		
ГИП	Кузнецов		
Гл. конст	Шапиро		
Н. контр.	Гаевов		
Нач. отд.	Красавин		
Гл. инж. ин	Кетаов		

901-7-15.85 АР

Хлораторная для обеззараживания питьевых и сточных вод производительностью 50 кг товарного хлора в час.	Стадия	Лист	Листов
	Р	2	10
Вариант обеззараживания сточных вод. Планы. Разрезы.	ЦНИИЭП инженерного оборудования г. Москва		

20307-05

Копировал Алфимова

Типовой проект 901-7-15.85 Альбом V

Фасад 1-7

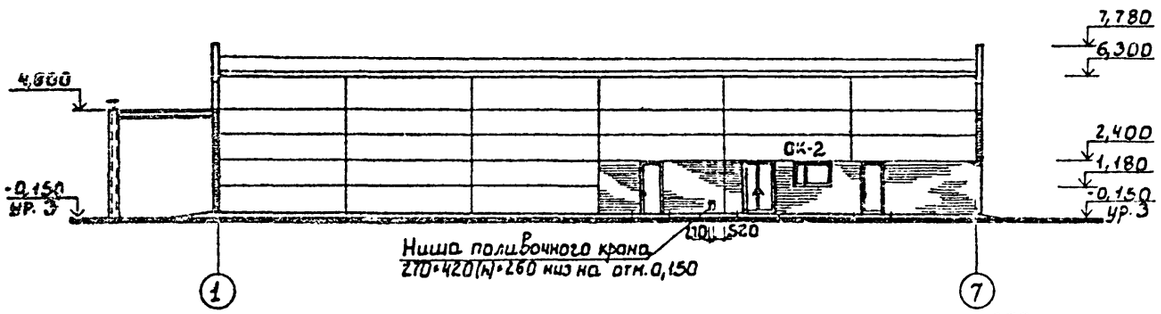

Фасад А-В

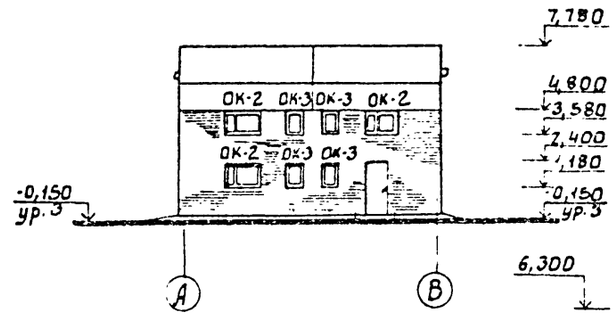

1-1

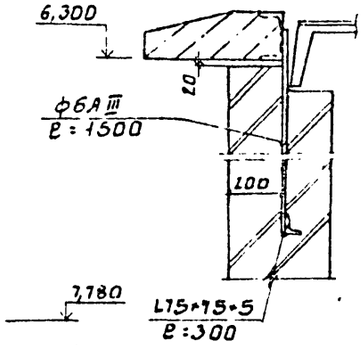

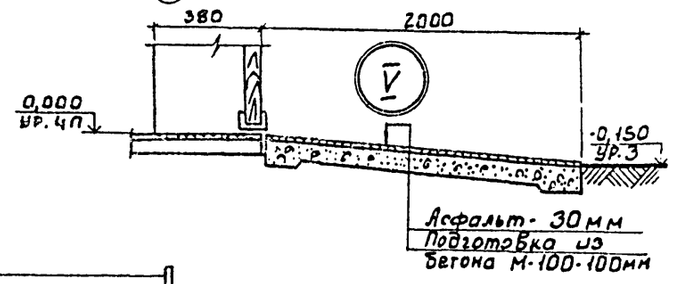

Фасад 7-1

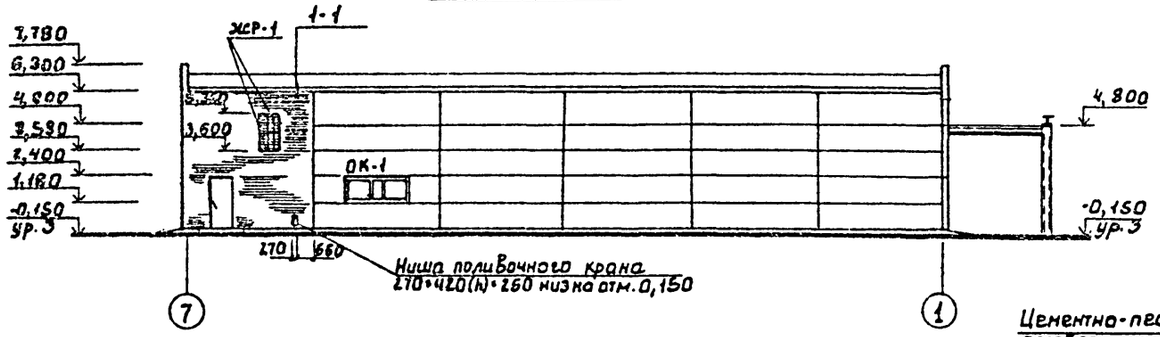

Фасад В-А

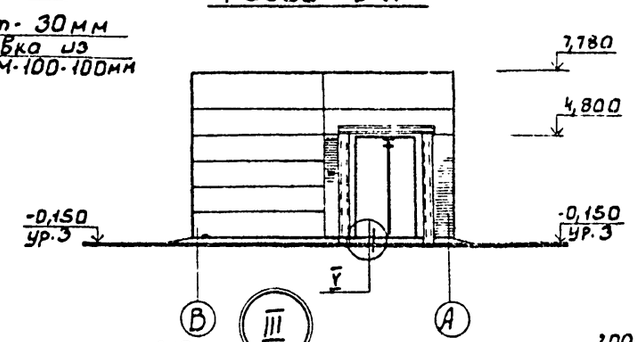

Схемы заполнения оконных проемов

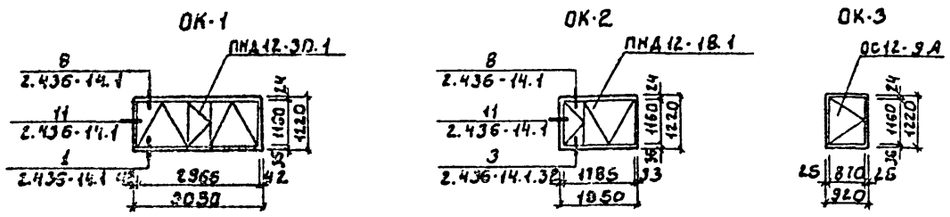

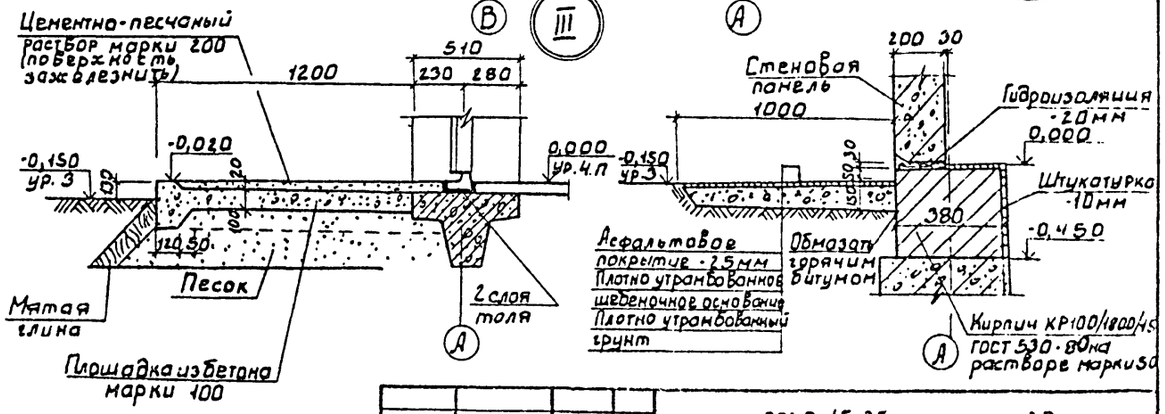

				901-7-15.85	АР
ПРОВЕР.	Двойнина				
СТ. АРХ.	Ефремова				
РУК. ГР.	Двойнина				
ГАП	Глебов				
ГИП	Кузнецов				
ГЛ. КОНСТ	Шапиро				
Н. КОНТР	Глебов				
НАЧ ОТД	Красавин				

ПРИВЯЗАН

ИНВ. №

Лабораторная для обеззараживания питьевых и сточных вод производительностью 50 кг товарного хлора в час

Вариант обеззараживания сточных вод. Фасады

СТАДИЯ	ЛИСТ	ЛИСТОВ
Р	3	10

ЦНИИЭП инженерного оборудования г. Москва

20307-05

СОГЛАСОВАНО
ОТДЕЛ КГ ЛЕВИНА
ОТДЕЛ ВС Марцинкова

ИНВ. № ПОДЛ. | ПОДП. И ДАТА | ВЗАМ. ИНВ. №

Типовой проект 901-7-15.85 Альбом V

ВЕДОМОСТЬ ПЕРЕМЫЧЕК

Марка, поз.	Схема сечения
ПР-1	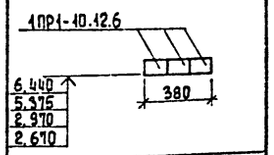
ПР-2	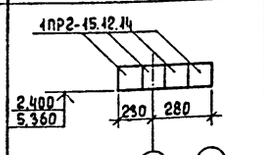
ПР-3	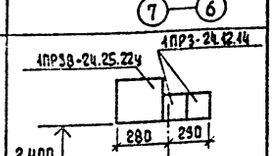
ПР-4	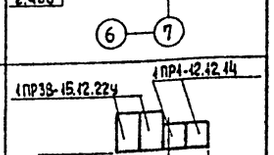
ПР-5	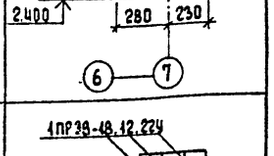

ВЕДОМОСТЬ ПЕРЕМЫЧЕК

Ма. ка, поз.	Схема сечения
ПР-6	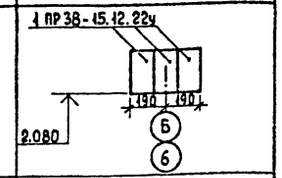
ПР-7	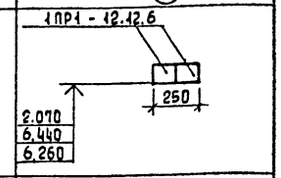
ПР-8	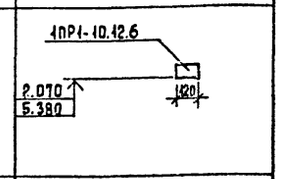
ПР-9	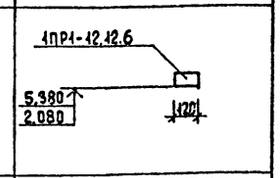
ПР-10	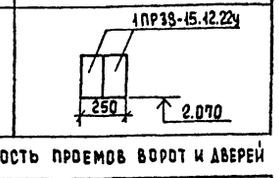

ВЕДОМОСТЬ ПРОЕМОВ ВОРОТ И ДВЕРЕЙ

Марка, поз.	Размер проема в кладке, мм
1	3000 x 4800
2	1550 x 2400
3	1060 x 2400
4	1020 x 2080
5	1020 x 2080
6	720 x 2070

СПЕЦИФИКАЦИЯ ПЕРЕМЫЧЕК

Марка поз.	Обозначение	Наименование	Кол.	Масса ед., кг	Примечание
ПР-1	1.138-10, вып.1	1ПР1-10.12.6	9	25	
ПР-2	1.138-10, вып.1	1ПР2-15.12.14	12	75	
ПР-3	1.138-10, вып.1	1ПР38-24.25.22у	1	325	
		1ПР3-24.12.14	2	100	
ПР-4	1.138-10, вып.1	1ПР1-12.12.14	4	50	
		1ПР38-12.12.22у	4	75	
ПР-5	1.138-10, вып.1	1ПР38-18.12.22у	3	125	
ПР-6	1.138-10, вып.1	1ПР38-15.12.22у	9	100	
ПР-7	1.138-10, вып.1	1ПР38-12.12.22у	6	100	
ПР-8	1.138-10, вып.1	1ПР1-10.12.6	1	25	
ПР-9	1.138-10, вып.1	1ПР1-12.12.6	2	25	
ПР-10	1.138-10, вып.1	1ПР38-15.12.22у	2	75	

СПЕЦИФИКАЦИЯ ЭЛЕМЕНТОВ ЗАПОЛНЕНИЯ ПРОЕМОВ

Марка поз.	Обозначение	Наименование	Кол.	Масса ед., кг	Примечание
1	Альбом VIII лист N 1516.00.00.000	Ворота	1		
2	ГОСТ 14624-69	Дверной блок Д 41 ПВ	1		
3	ГОСТ 14624-69	Дверной блок Д 56 ПВ	6		
4	ГОСТ 14624-69	Дверной блок Д 37 А	3		
5	ГОСТ 14624-69	Дверной блок Д 37 П	2		
6	1.136-10	Дверной блок ДГ 21-7	2		
ЖР-1	т.п.407-3-44/75, альб. III	Жалюзийная решетка ВЖ-4	2		
ОК-1	ГОСТ 12506-81	Окно ПНД 12-30.1	1		
ОК-2	ГОСТ 12506-81	Окно ПНД 12-18.1	5		
ОК-3	ГОСТ 11214-78	Окно ОС 12-9А	4		
Подоконные доски	ГОСТ 6785-80	пог-12.15.35	1	16	
	ГОСТ 6785-80	пог-18.15.35	1	24	
	ГОСТ 6785-80	пог-19.45.45-1	5	96	
	ГОСТ 6785-80	пог-10.45.45-1	4	51	

Проверил	Двойнина		
Ст. арх.	Ефремова		
Рук. гр.	Двойнина		
ГАП	Глебов		
ГИП	Кузнецов		
Гл. конст.	Шапиро		
Н. контр.	Глебов		
Нач. отд.	Красавин		

Тп 901-7-15.85 -АР

Хлораторная для обеззараживания питьевых и сточных вод производительностью 50 кг товарного хлора в час

Стадия	Лист	Листов
Р	4	10

Вариант обеззараживания сточных вод. Ведомость и спецификация перемычек. Ведомость проемов дверей и ворот. Спецификация элементов заполнения проема

ЦНИИЭП инженерного оборудования г. Москва

Привязан

Инв. №

Инв. № подл. | Подпись и дата | Взам. инв. №

Согласовано

Копировал Еремченко 20309-05 Формат А2

Типовой проект 901-7-15.85 Альбом V

План кровли

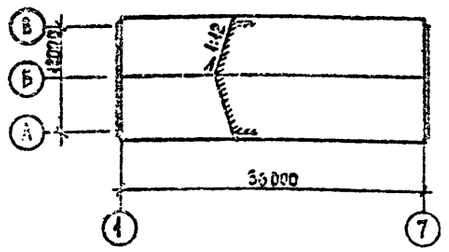

План полов на отм. -1,500; 0,000

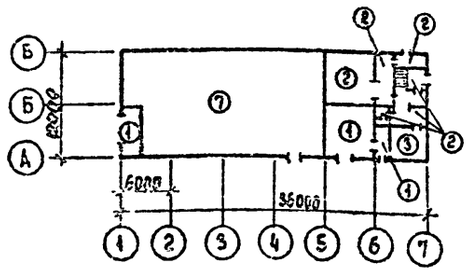

План полов на отм. 3,300

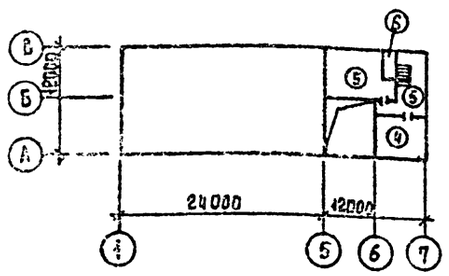

Экспликация полов

Наименование или номер помещения	Тип пола	Схема пола или номер узла по серии	Элементы пола и их толщина	Площадь пола, м²
2, 4	1	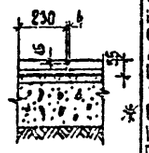	Плитка кислотоупорная керамическая (б35) на силикатной замазке с расшивкой швов замазкой Арзамит - 40 мм Шпаклевка силикатной замазкой - 5 мм Битумно-рулонная изоляция - 10 мм Цементно-песчаная стяжка М 150 - 20 мм Подстилающий слой - бетон М 100 - 100 мм Основание - уплотненный грунт с втрамбованным в него слоем щебня или гравия крупностью 40-60 мм - 100 мм	45,8
1, 3, 8, 10, 11 12	2		Покрытие - плитка керамическая по ГОСТ 6787-80 - 13 мм Заполнение швов - цементно-песчаный раствор М 150 Прослойка - цементно-песчаный раствор М 150 - 17 мм Подстилающий слой - бетон М 100 - 100 мм. Основание - уплотненный грунт с втрамбованным в него слоем щебня или гравия крупностью 40-60 мм - 100 мм.	59,0
7	3		Покрытие - линолеум ГОСТ 7251-77 - 5 мм Прослойка - холодная мастика на водостойких вяжущих - 1 мм Стяжка - легкий бетон γ = 1200 кг/м³ М 50 - 24 мм Подстилающий слой - бетон М 100 - 100 мм Основание - уплотненный грунт с втрамбованным в него слоем щебня или гравия крупностью 40-60 мм - 100 мм	15,8
5	4	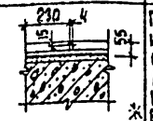	Плитка кислотоупорная керамическая (б35) на силикатной замазке с расшивкой швов замазкой Арзамит - 40 мм Шпаклевка силикатной замазкой - 5 мм Битумно-рулонная изоляция - 10 мм Цементно-песчаная стяжка - 20 мм Основание - сборная ж.б. плита	18,9
6, 12	5	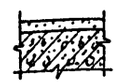	Покрытие - цементно-песчаный раствор М 200 - 20 мм Основание - сборная железобетонная плита	74,3
9	6	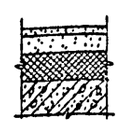	Покрытие - цементно-песчаный раствор М 200 - 20 мм Стяжка - цементно-песчаный раствор М 150 - 40 мм Утеплитель - пенобетон γ=300 кг/м³ - 80 мм Основание - сборная жел. бет. плита.	4,3
9	7	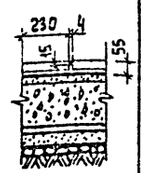	Плитка кислотоупорная керамическая (б35) на силикатной замазке с расшивкой швов замазкой Арзамит - 40 мм Шпаклевка силикатной замазкой - 5 мм Цементно-песчаная стяжка М 150 - 20 мм Подстилающий слой - бетон М 100 - 100 мм Гидроизоляция - 2 слоя гидроизола на битумной мастике - 5 мм Стяжка из бетона марки 150 - 50 мм Основание - уплотненный грунт с втрамбованным в него слоем щебня или гравия крупностью 40-60 мм - 100 мм	285,7

Ведомость отделки помещений

Площадь м²

Наименование или номер помещения	Потолок		Стены или перегородки		Низ стен или перегородок (панель)			Колонна		Примечание
	Площадь	Вид отделки	Площадь	Вид отделки	Площадь	Вид отделки	Высота мм	Площадь	Вид отделки	
1	32,8	Затирка швов Окраска поливинилацетатная ВА-27А	69,5 90,1	Штукатурка кирпичных стен Затирка пан. стен. Окраска поливинилацетатная ВА-27А	—	—	—	3,6	Окраска поливинилацетатная ВА-27А	
2	30,9	Затирка швов Окраска - см. таблицу лист АР-1	128,0 94,0	Штукатурка кирпичных стен. Затирка панельн. стен Окраска см. таблицу лист АР-1	30,0 4,0	Глазурованная плитка Кислотоупорная плитка	1750 250	0,42	Окраска - см. таблицу лист АР-1	Швы между плитками 5мм.
3	5,6	Известковая побелка	20,4 26,7	Штукатурка кирпичных стен. Затирка панельных стен Известковая побелка	—	—	—	2,4	Известковая побелка	
4	4,9	Затирка швов Окраска - см. таблицу лист АР-1	29,0 20,0	Штукатурка кирпичных стен Окраска см. таблицу лист АР-1	0,2 2,7	Глазурованная плитка Кислотоупорная плитка	150 350	—	—	Швы между плитками 5мм
5	37,9	Известковая побелка	40,1 53,2	Штукатурка кирпичных стен Затирка панельных стен Известковая побелка	—	—	—	1,2	Известковая побелка	
6	78,9	Известковая побелка	63,1 90,6	Штукатурка кирпичных стен Затирка панельных стен Известковая побелка	—	—	—	3,6	Известковая побелка	
7	15,8	Затирка швов Окраска поливинилацетатная ВА-27А	43,5	Штукатурка кирпичных стен Окраска поливинилацетатная ВА-27А	—	—	—	1,44	Окраска поливинилацетатная ВА-27А	
8	2,9	Затирка швов Окраска - см. таблицу лист АР-1	25,1	Штукатурка кирпичных стен Окраска - см. таблицу лист АР-1	10,0	Глазурованная плитка	1500	—	—	Швы между плитками 5мм
9	457,1	Затирка швов цементным раствором. Окраска - см таблицу лист АР-1	448,0 443,0	Штукатурка кирпичных стен Затирка панельн. стен. Окраска - см. таблицу лист АР-1	10,5 24,5	Глазурованная плитка Кислотоупорная плитка	150 350	5,4	Окраска - см. таблицу лист АР-1	
10, 11	7,6	Затирка швов Окраска поливинилацетатная ВА-27А	30,1	Штукатурка кирпичных стен Окраска поливинилацетатная ВА-27А	—	—	—	0,63	Окраска поливинилацетатная ВА-27А	
12	43,8	Затирка швов Окраска поливинилацетатная ВА-27А	77,7 86,1	Штукатурка кирпичных стен Затирка панел. стен. Окраска поливинилацетатная ВА-27А	—	—	—	3,03	Окраска поливинилацетатная ВА-27А	

*Гидроизоляция - грунтовочный слой раствором битума в бензине за 2 раза.
Два слоя рубероида РПМ-300А на битуме БН 70/30.
Шпаклевка мастикой битуминоль марки А-2 δ=5мм.

Привязан

Инв. №

Провер.	Двойнина	
Ст. арх.	Ефремова	
Рук. гр.	Двойнина	
ГАП	Глебов	
ГИП	Кузнецов	
Гл. констр.	Шапиро	
Н. контр.	Глебов	
Нач. отд.	Красавин	

ТП 901-7-15.85 АР

Хлораторная для обеззараживания питьевых и сточных вод производительностью 50 кг товарного хлора в час

Стадия	Лист	Листов
Р	5	10

Вариант обеззараживания сточных вод. Планы полов и кровли. Экспликация полов. Ведомость отделки помещений.

ЦНИИЭП инженерного оборудования г. Москва

Копировал Еремченко

20307-05 Формат А2

Инв. № подл. | Подпись и дата | Взам. инв. №

Согласовано

Альбом V

901-7-15.85

Типовой проект

Ведомость основных комплектов рабочих чертежей

Обозначение	Наименование	Примечание
ТП 901-7-15.85 ТХ	Технологическая часть	Альбом II, III
ТП 901-7-15.85 АР	Архитектурно-строительная часть	Альбом V
ТП 901-7-15.85 КЖ	Конструкции железобетонные	Альбом V
ТП 901-7-15.85 КМ	Конструкции металлические	Альбом V
ТП 901-7-15.85 ВК	Внутренние водопровод и канализация	Альбом II, III
ТП 901-7-15.85 ОВ	Отопление и вентиляция	Альбом II, III
ТП 901-7-15.85 ЭМ	Силовое электрооборудование	Альбом IV
ТП 901-7-15.85 ЭО	Электрическое освещение	Альбом IV
ТП 901-7-15.85 АТХ	Автоматизация технологического процесса	Альбом IV
ТП 901-7-15.85 СС	Связь и сигнализация	Альбом V

Ведомость рабочих чертежей основного комплекта марки АР
Вариант обеззараживания питьевых вод

Лист	Наименование	Примечание
6	Общие данные	
7	Планы. Разрезы	
8	Фасады	
9	Ведомость и спецификация перемычек. Ведомость проемов дверей и ворот. Спецификация элементов заполнения проемов	
10	Планы полов и кровли. Экспликация полов.	
	Ведомость отделки помещений	

Ведомость ссылочных и прилагаемых документов

Обозначение	Наименование	Примечание
	Ссылочные документы	
ГОСТ 12506-81	Окна деревянные для производственных зданий	
ГОСТ 6785-80	Плиты подоконные железобетонные	
ГОСТ 14624-69	Двери деревянные для зданий промышленных предприятий	
1.236-6, Вып. 1	Окна и балконные двери общественных зданий	
1.136-10	Двери деревянные внутренние для жилых и общественных зданий	
т.п. 407-3-44/75, Альбом III	Типовые конструкции и	
	детали	
1.138-10, Вып. 1	Перемычки железобетонные для	
	зданий с кирпичными стенами	
2.430-3. Вып. 1	Типовые архитектурно-строительные детали промышленных зданий с кирпичными стенами.	
2.460-18, Вып. 1	Узлы покрытий одноэтажных производственных зданий с рулонными кровлями и железобетонными плитами.	

Ведомость спецификаций

Лист	Наименование	Примечание
АР-3	Спецификация перемычек	
АР-3	Спецификация элементов заполнения проемов	

Общие указания

1. За относительную отметку 0.000 принята отметка чистого пола 1 этажа, соответствующая абсолютной отметке ☐
2. Ограждающие конструкции – керамзитобетонные панели $\gamma = 900$ кг/м³
3. Наружные и внутренние кирпичные стены, кирпичные ветвяки и перегородки выполняются из кирпича КР100/1800/15 ГОСТ 530-80 на растворе марки 25.
4. Наружные поверхности панелей окрашиваются цементно-перхлорвиниловыми красками.
5. Наружные поверхности кирпичных стен выполняются с расшивкой швов и окрашиваются цементнаперхлорвиниловыми красками
6. Горизонтальная гидроизоляция стен от капиллярной влаги осуществляется слоем цементно-песчаного раствора состава 1:2 толщиной 20мм на атм.-0.03.
7. Оконные и дверные откосы в кирпичных стенах оштукатуриваются цементно-песчаным раствором марки 50 и окрашиваются цементно-перхлорвиниловыми красками.
8. Столярные изделия окрашиваются масляной краской за 2 раза
9. Вокруг здания устраивается отмостка с асфальтовым покрытием шириной 1.0м.
10. При производстве работ в зимнее время в проект должны быть внесены коррективы в соответствии со СНиП III-15-76, III-17-78.
11. При выполнении работ по антикоррозийной защите строительных конструкций строго соблюдать правила по технике безопасности, предусмотренные СНиП III-4-80 и инструкцией №14 науч ВСН 214-74 ММСС СССР. Приемку и подготовку поверхности под антикоррозийную защиту, выполнение химзащитных работ и контроль качества производить согласно СНиП III-23-76 „Защита строительных конструкций от коррозии. Правила производства и приемки работ „Сборник инструкций по защите от воздействия высокоагрессивных сред", ВСН 214-74 / ММСС СССР.

Мероприятия по защите несущих и ограждающих конструкций в помещениях склада хлора, хлордозаторной и тамбура хлордозаторной выполнены по рекомендациям института „Проектхимзащита" г. Днепропетровска.

Основные строительные показатели

Наименование	Ед. изм.	Количество
Площадь застройки	м²	451.4
Строительный объем	м³	3056.0
в том числе подземная часть	м³	432.0
Общая площадь	м²	516.0

Настоящий проект разработан в соответствии с действующими нормами и правилами и предусматривает в части архитектурно-строительных решений мероприятия, обеспечивающие взрывную, взрывопожарную и пожарную безопасность при эксплуатации зданий

Главный архитектор проекта Гл. Гладкий

Защита несущих и ограждающих конструкций в помещениях склада хлора, хлордозаторной и тамбура хлордозаторной

№ п.п по пом	Наименование конструкций и материалов	Состав защитного покрытия: Грунтовка: Марка	Грунтовка: Кол-во слоев	Грунтовка: S покрытия мкм	Покрытие: Марка	Покрытие: Кол-во слоев	Покрытие: S покрытия мкм	Примечание
2 4 9	Стены, колонны, потолки	Лак ХВ-784	2	30÷40	Эмаль ХВ-785	2	30÷40	
					Лак ХВ-784	2	30÷40	
2 9	Металлические конструкции	Грунт ХС-068		30÷40	Эмаль ХВ-785	2	30÷40	
					Лак ХВ-784	2	30÷40	
2	Панель на высоту 2000мм	Облицовка глазурованной плиткой S6 на силикатной замазке по поверхности, огрунтованной 2 слоями битумного лака						См. деталь I Лист АР-2
9 4	Панель на высоту 500мм	То же						См. деталь II лист АР-2

Привязан		
Инв. №		
901-7-15.85		АР
Провер.	Двойнина	
Ст. арх.	Ефремова	
Рук. гр.	Двойнина	
ГАП	Глебов	
ГИП	Кузнецов	
Гл. конст.	Шапиро	
Н. контр.	Глебов	
Нач. отд.	Красавин	
Главный инж.	Кетаов	

Хлораторная для обеззараживания питьевых и сточных вод производительностью 50 кг товарного хлора в час.

Вариант обеззараживания питьевых вод. Общие данные

Стадия	Лист	Листов
Р	6	

ЦНИИЭП инженерного оборудования г. Москва.

20307-05

Инв. № подл. | Подп. и дата | Взам. инв. №

Слой гравия (ГОСТ 8268-82. МР-100) на битумной мастике МБК-Г-65 (МБК-Г-75) ГОСТ 2889-80-10 мм
3 слоя рубероида кровельного РКП-350 (ГОСТ 10923-82) на битумной мастике МБК-Г-65 (МБК-Г-75) ГОСТ 2889-80
Огрунтовка раствором битума пятой марки в керосине или соляровом масле.
Цементно-песчаная стяжка М50-15 мм.
Утеплитель-пенобетон γ=300 кг/м³-100 мм
Пароизоляция - обмазка горячим битумом за 1 раз
Сборные железобетонные плиты

Разрез 1-1

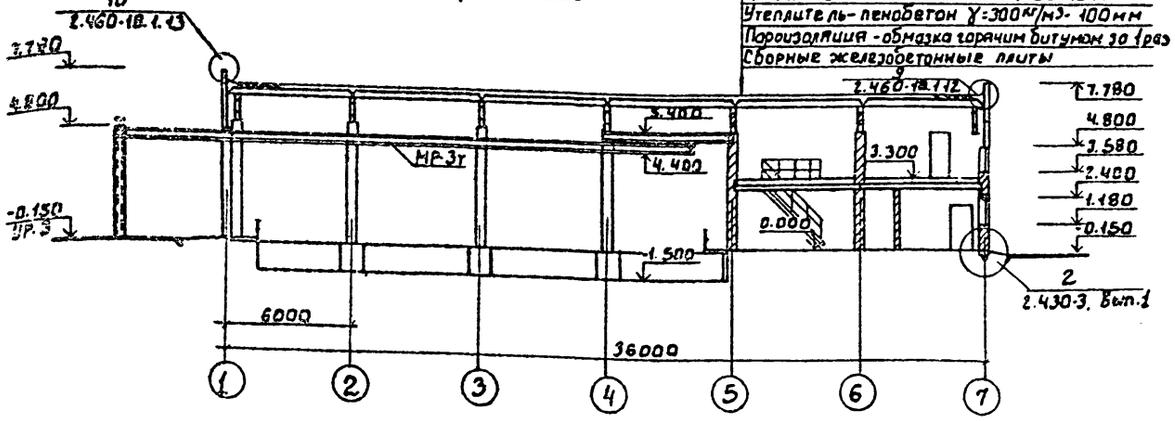

Разрез 2-2

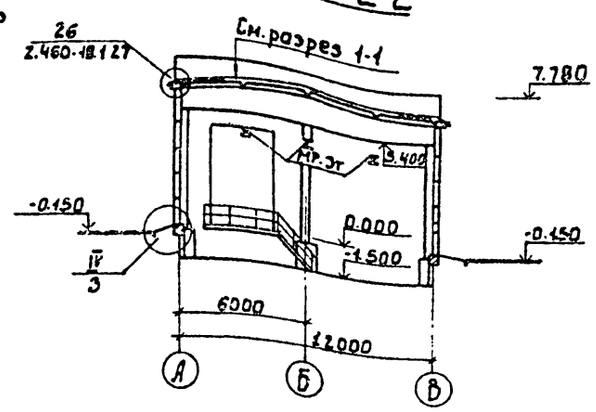

Разрез 3-3

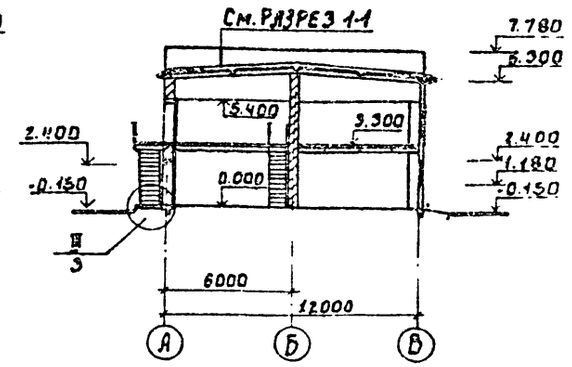

План на отм. 0.000

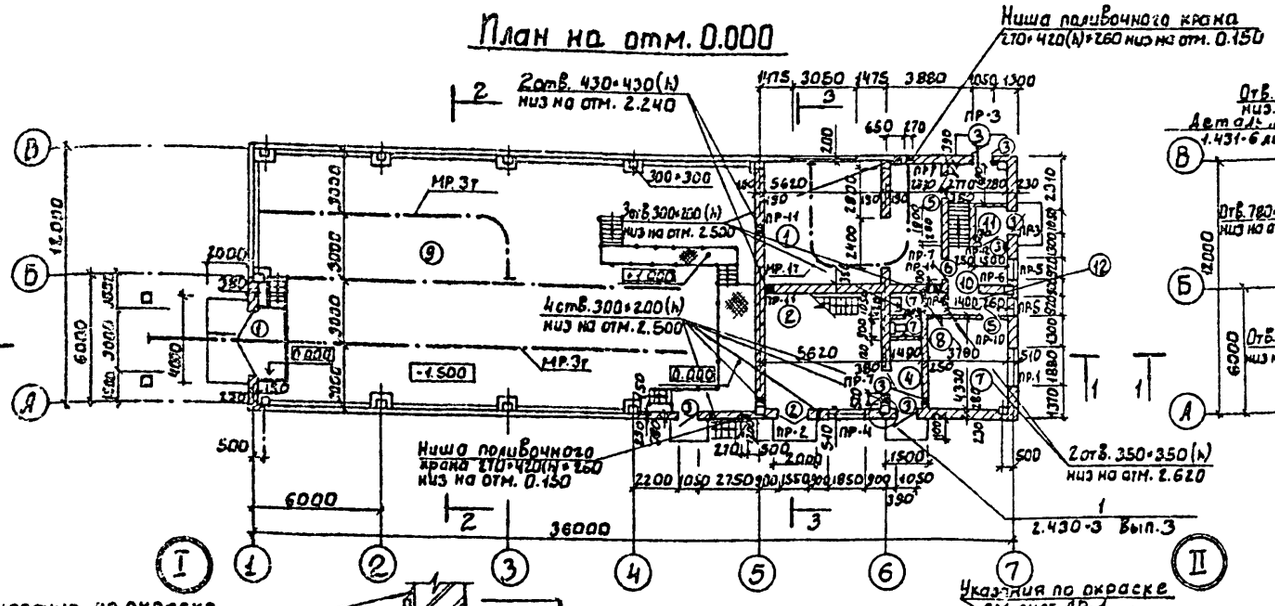

План на отм. 3.300

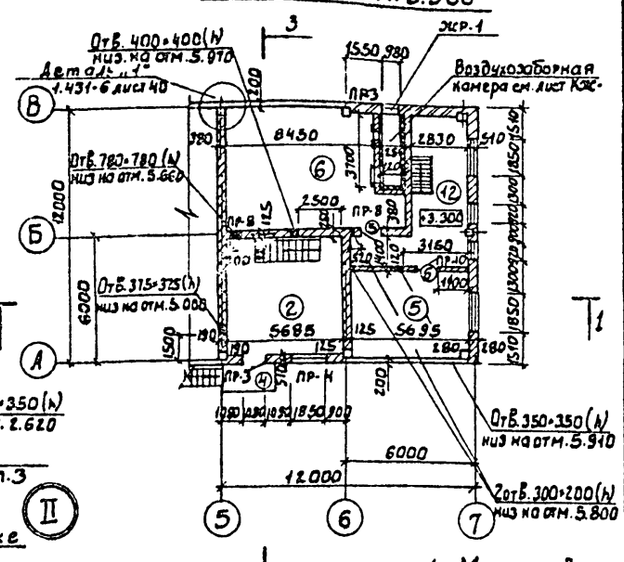

Экспликация помещений

Номер по плану	Наименование	Площадь м²	Категория производства по взрывной, взрыво-пожарной и пожарной опасности
1	Насосная	32.8	Д
2	Хлордозаторная на отм. 0.000 / на отм. 3.300	30.9 / 27.6	Д
3	Узел ввода	5.6	Д
4	Кладовая, тамбур хлордозаторной	4.9	—
5	Венткамера вытяжная	23.7	Д
6	Венткамера приточная	49.3	Д
7	Операторская	15.8	Г
8	Санузел	2.9	—
9	Склад контейнеров	285.7	Д
10	Вестибюль	4.7	—
11	Тамбур	2.9	—
12	Коридор	28.8	—

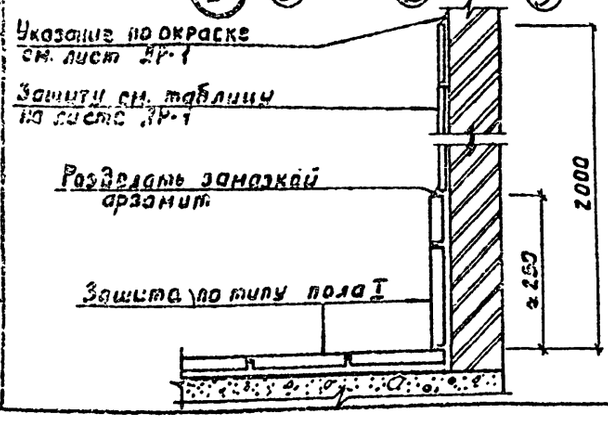

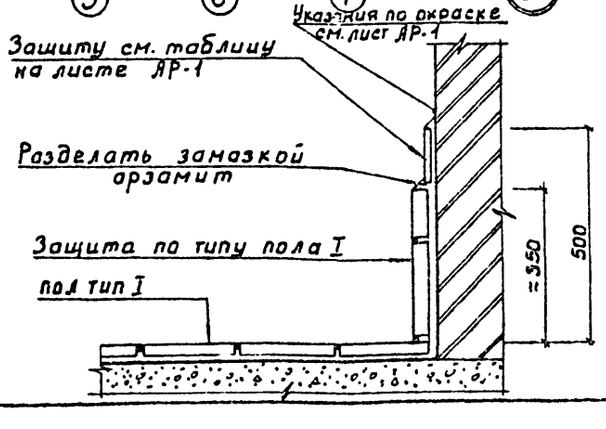

1. Марка кровельной мастики в скобках (см. разрез 1-1) дана для районов строительства, расположенных южнее географической широты 50° для Европейской и 53° для Азиатской частей СССР.
2. Труба условно не показана.
3. Над отверстиями до 500 мм уложить рядовую перемычку из арматуры ф6 А1 шагом 100 мм

ПРОВЕР.	ДВОЙНИНА	
СТ. АРХ.	ЕФРЕМОВА	
РУК. БР.	ДВОЙНИНА	
ГАП	ГЛЕБОВ	
ГИП	КУЗНЕЦОВ	
ГЛ. КОНСТ.	ШАПИРО	
Н. КОНТР.	ГЛЕБОВ	
НАЧ. ОТД.	КРАСАВИН	
ГЛ. ИНЖ. КН.	КЕТАОВ	

ПРИВЯЗАН

ИНВ. №

901-7-15.85 АР

ХЛОРАТОРНАЯ ДЛЯ ОБЕЗЗАРАЖИВАНИЯ ПИТЬЕВЫХ И СТОЧНЫХ ВОД ПРОИЗВОДИТЕЛЬНОСТЬЮ 50 КГ ТОВАРНОГО ХЛОРА В ЧАС.

ВАРИАНТ ОБЕЗЗАРАЖИВАНИЯ ПИТЬЕВЫХ ВОД
ПЛАНЫ. РАЗРЕЗЫ.

СТАДИЯ	ЛИСТ	ЛИСТОВ
Р	7	

ЦНИИЭП инженерного оборудования г. Москва.

20307-05

Типовой проект 901-7-15.85 Альбом V

СОГЛАСОВАНО
ОТДЕЛ КГ ЛЕВИНА
ОТДЕЛ ВС ПАРИСКОВА
ОТДЕЛ ЭАД

ИНВ. № ПОДЛ. | ПОДП. И ДАТА | ВЗАМ. ИНВ. №

Типовой проект 901-7-15.85 Альбом V

Фасад 1-7

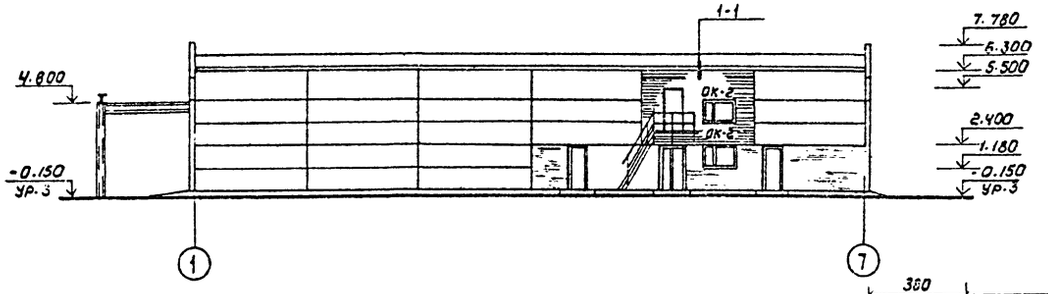

Фасад А-В

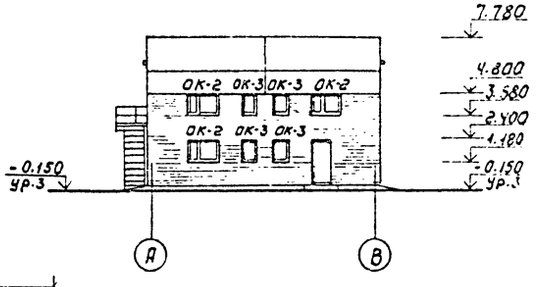

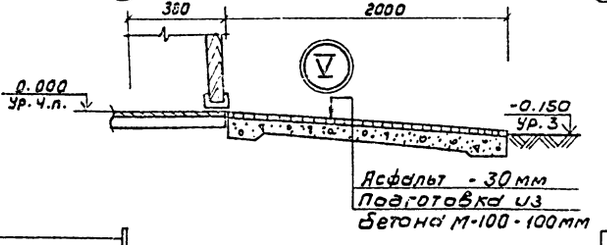

Фасад 7-1

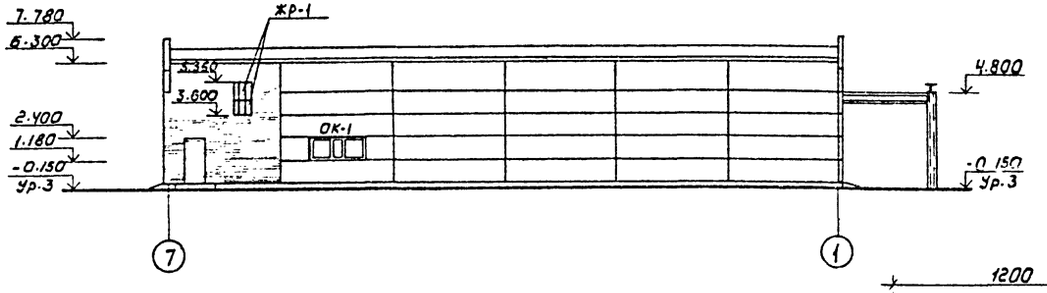

Фасад В-А

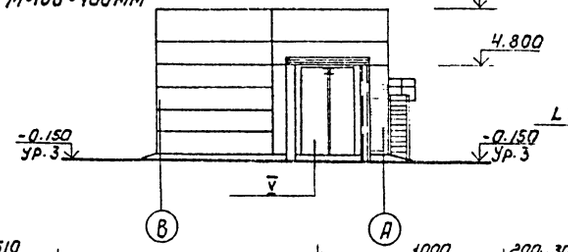

1-1

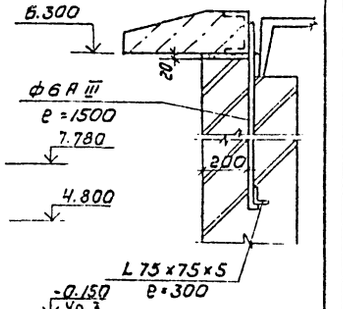

Схемы заполнения оконных проемов

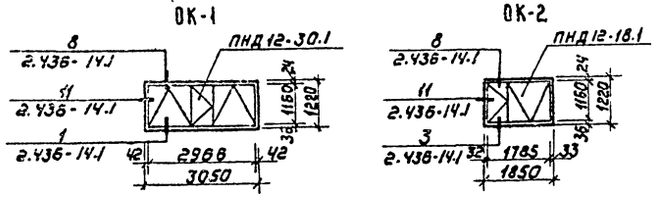

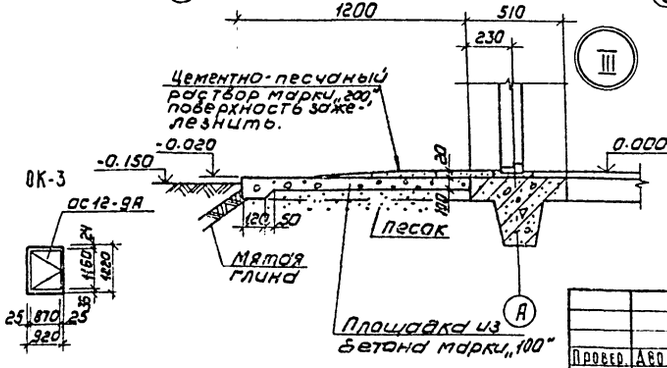

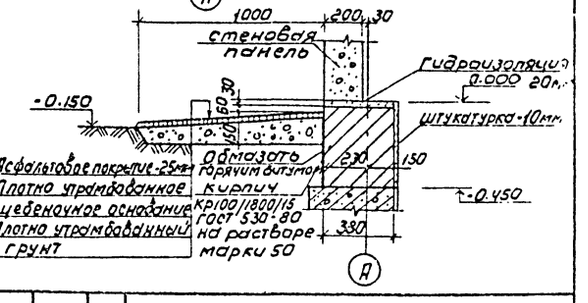

Провер.	Двойнина		ТП 901-7-15.85		АР
Ст. арх.	Ефремова				
Рук. гр.	Двойнина		Хлораторная для обеззараживания питьевых и сточных вод производительностью 50 кг товарного хлора в час	Стадия	Лист	Листов
ГАП	Глебов			Р	8	10
ГИП	Кузнецов					
Гл. констр.	Шапиро		Вариант обеззараживания питьевых вод. Фасады.	ЦНИИЭП Инженерного оборудования г. Москва		
Н. контр.	Глебов					
Нач. отд.	Красавин					

Привязан

Инв. №

Согласовано

Отдел ВС

Отдел ВС

Инв. № подл. | Подпись и дата | Взам. инв. №

20307-05

Копировал: Коршунова

Формат А2

Типовой проект 901-7-15.85 Альбом V

ВЕДОМОСТЬ ПЕРЕМЫЧЕК

Марка, поз.	Схема сечения
ПР-1	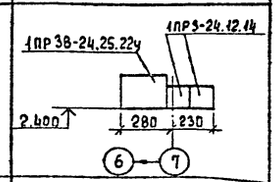
ПР-2	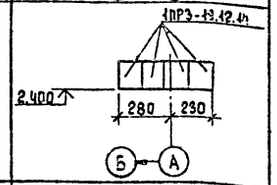
ПР-3	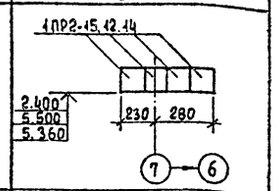
ПР-4	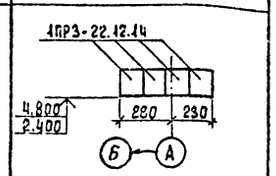
ПР-5	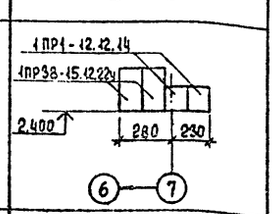
ПР-6	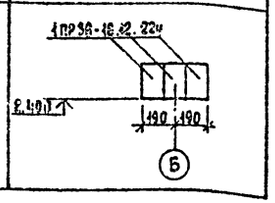

ВЕДОМОСТЬ ПЕРЕМЫЧЕК

Марка, поз.	Схема сечения
ПР-7	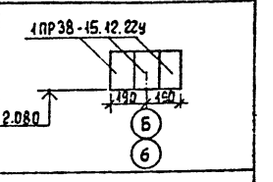
ПР-8	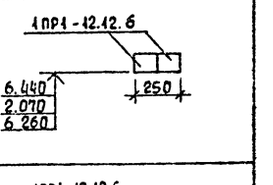
ПР-9	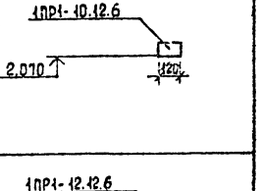
ПР-10	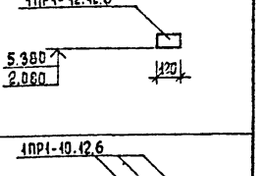
ПР-11	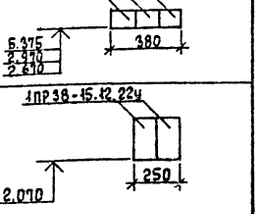
ПР-12	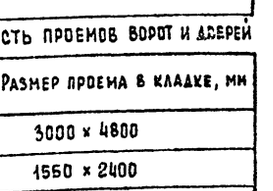

ВЕДОМОСТЬ ПРОЕМОВ ВОРОТ И ДВЕРЕЙ

Марка, поз.	Размер проема в кладке, мм
1	3000 × 4800
2	1550 × 2400
3	1060 × 2400
4	910 × 2210
5	1020 × 2080
6	1020 × 2080
7	720 × 2070

СПЕЦИФИКАЦИЯ ПЕРЕМЫЧЕК

Марка поз.	Обозначение	Наименование	Кол.	Масса ед., кг	Примечание
ПР-1	1.138-10, вып.1	1ПР38-24.25.22у	1	325	
	1.138-10, вып.1	1ПР3-24.12.14	2	100	
ПР-2	1.138-10, вып.1	1ПР3-19.12.14	4	75	
ПР-3	1.138-10, вып.1	1ПР2-15.12.14	16	75	
ПР-4	1.138-10, вып.1	1ПР3-22.12.14	8	100	
ПР-5	1.138-10, вып.1	1ПР1-12.12.14	4	50	
		1ПР38-15.12.22у	4	100	
ПР-6	1.138-10, вып.1	1ПР38-18.12.22у	3	125	
ПР-7	1.138-10, вып.1	1ПР38-15.12.22у	9	100	
ПР-8	1.138-10, вып.1	1ПР1-12.12.6	6	25	
ПР-9	1.138-10, вып.1	1ПР1-10.12.6	1	25	
ПР-10	1.138-10, вып.1	1ПР1-12.12.6	2	25	
ПР-11	1.138-10, вып.1	1ПР1-10.12.6	9	25	
ПР-12	1.138-10, вып.1	1ПР38-15.12.22у	2	75	

СПЕЦИФИКАЦИЯ ЭЛЕМЕНТОВ ЗАПОЛНЕНИЯ ПРОЕМОВ.

Марка поз.	Обозначение	Наименование	Кол.	Масса ед., кг.	Примечание
1	Альбом VII Аист № 1478.00.00.000	Ворота	1		
2	ГОСТ 14624-69	Дверной блок Д41ПВ	1		
3	ГОСТ 14624-69	Дверной блок Д 56 ПВ	6		
4	ГОСТ 11214-78	Балконная дверь БС 22-9	1		
5	ГОСТ 14624-69	Дверной блок Д 37А	3		
6	ГОСТ 14624-69	Дверной блок Д 37П	2		
7	1.136-10	Дверной блок ДГ21-7	2		
ЖР-1	407-3-44/75, альб. III	Жалюзийная решетка ВЖ-4	2		
ОК-1	ГОСТ 12506-81	Окно ПНД 12-30.1	1		
ОК-2	ГОСТ 12506-81	Окно ПНД 12-18.1	5		
ОК-3	ГОСТ 11214-78	Окно ОС 12-9А	4		
Подоконные доски	ГОСТ 6785-80	пог-12.15.35	1	16	
	ГОСТ 6785-80	пог-18.15.35	1	24	
	ГОСТ 6785-80	пог-19.45.45-1	5	96	
	ГОСТ 6785-80	пог-10.45.45-1	4	51	

Т.П. 901-7-15.85 -АР

Проверил	Двойнина		
Ст. арх.	Ефремова		
Рук. гр.	Двойнина		
ГАП	Глебов		
ГИП	Кузнецов		
Гл. констр	Шапиро		
Н. контр.	Глебов		
Нач. отд.	Красавин		

Хлораторная для обеззараживания питьевых и сточных вод производительностью 50 кг товарного хлора в час

Стадия Р | Лист 9 | Листов

Вариант обеззараживания питьевых вод. Ведомость и спецификация перемычек. Ведомость проемов дверей и ворот. Спецификация элементов заполнения проемов.

ЦНИИЭП инженерного оборудования г. Москва

Привязан

Инв. №

Инв. № подл. | Подпись и дата | Взам. инв. №

Копировал Еремченко 20307-05 Формат А2

Альбом V

Типовой проект 901-7-15.85

План кровли

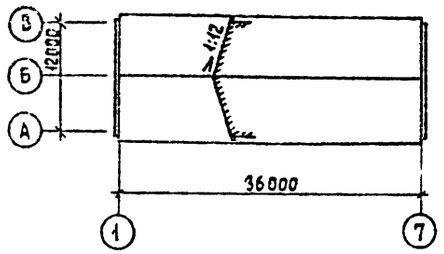

План полов на отм. -1500; 0,000

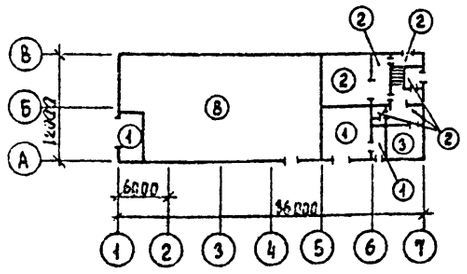

План полов на отм. 3.300

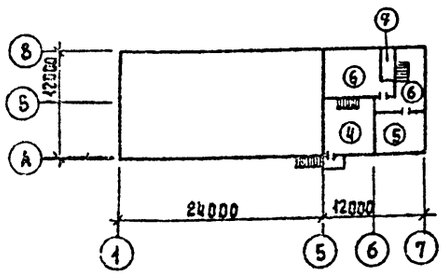

Экспликация полов

Наименование или номер помещения	Тип пола	Схема пола или номер узла по серии	Элементы пола и их толщина	Площадь пола м²
2,4	1	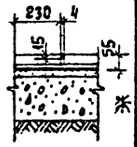	Плитка кислотоупорная керамическая (б35) на силикатной замазке с расшивкой швов замазкой арзамит - 40 мм Шпаклевка силикатной замазкой - 5 мм Битумно-рулонная изоляция - 10мм Цементно-песчаная стяжка марки 150 - 20мм Подстилающий слой - бетон М 100 - 100мм Основание - уплотненный грунт с втрамбованным в него слоем щебня или гравия крупностью 40-60 мм - 100мм	35,8
1,3,8,10,11 12	2		Покрытие - плитка керамическая по ГОСТ 6787-80 - 13мм Заполнение швов - цементно-песчаный раствор М 150 Прослойка - цементно-песчаный раствор М 150 - 17мм Подстилающий слой - бетон М 100 - 100мм Основание - уплотненный грунт с втрамбованным в него слоем щебня или гравия крупностью 40-60 мм - 100мм	53,0
7	3		Покрытие - линолеум ГОСТ 7251-77 - 5мм Прослойка - холодная мастика на водостойких вяжущих - 1 мм Стяжка - легкий бетон $\gamma = 1200$ кг/м³ М 50 - 24мм Подстилающий слой - бетон М 100 - 100мм Основание - уплотненный грунт с втрамбованным в него слоем щебня или гравия крупностью 40-60 мм - 100мм	15,8
2	4	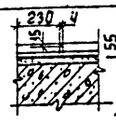	Плитка кислотоупорная керамическая (б 35) на силикатной замазке с расшивкой швов замазкой арзамит - 40мм Шпаклевка силикатной замазкой - 5мм Битумно-рулонная изоляция - 10 мм Цементно-песчаная стяжка - 25мм Основание - сборная ж.б плита	27,6
5	5	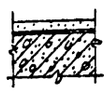	Покрытие - цементно-песчаный раствор М 200 - 25 мм. Гидроизоляция - 2 слоя гидроизола на битумной мастике - 5мм Основание - сборная железобетонная плита	18,9
6.12	6		Покрытие - цементно-песчаный раствор М 200 - 20мм Основание - сборная железобетонная плита	74,3
5	7	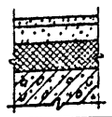	Покрытие - цементно-песчаный раствор М 200 - 20 мм Стяжка - цементно-песчаный раствор М 50 - 40 мм Утеплитель - пенобетон $\gamma = 300$ кг/м³ - 80 мм Основание - сборная жел. бет. плита	4,3
9	8	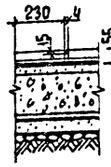	Плитка кислотоупорная керамическая (б 35) на силикатной замазке с расшивкой швов замазкой арзамит - 40 мм Шпаклевка силикатной замазкой - 5 мм Битумно-рулонная изоляция - 10 мм Цементно-песчаная стяжка марки 150 - 20мм Подстилающий слой - бетон М 100 - 100мм Гидроизоляция - 2 слоя гидроизола на битумной мастике - 5мм Стяжка из бетона марки 150 - 50 мм Основание - уплотненный грунт с втрамбованным в него слоем щебня или гравия крупностью 40-60 мм - 100мм	285,7

Ведомость отделки помещений

Площадь м²

Наименование или номер помещения	Потолок		Стены или перегородки		Низ стен или перегородок (панель)			Колонна		Примечание
	Площадь	Вид отделки	Площадь	Вид отделки	Площадь	Вид отделки	Высота мм	Площадь	Вид отделки	
1	32,8	Затирка швов окраска поливинилацетатная ВА-27А	69,5 90,1	Штукатурка кирпичных стен затирка панельных стен окраска поливинилацетатная ВА-27А	—	—	—	3,6	Окраска поливинилацетатная ВА-27А	
2	30,9	Затирка швов. Окраска - см. таблицу лист АР-1	128,0 60,0	Штукатурка кирпичных стен Окраска - см. таблицу лист АР-1	60,0 8,0	Глазурованная плитка кислотоупорная плитка	1750 250	0,42	Окраска - см. таблицу лист АР-1	Швы между плитками 5мм
3	5,6	Известковая побелка	20,4 26,7	Штукатурка кирпичных стен Затирка панельных стен известковая побелка	—	—	—	2,4	Известковая побелка	
4	4,9	Затирка швов Окраска - см таблицу лист АР-1	23,0 20,0	Штукатурка кирпичных стен Окраска см. таблицу лист АР-1	0,2 2,7	Глазурованная плитка кислотоупорная плитка	150 350	—	—	Швы между плитками 5мм
5	37,9	Известковая побелка	40,1 53,2	Штукатурка кирпичных стен Затирка панельных стен известковая побелка	—	—	—	1,2	Известковая побелка	
6	78,9	Известковая побелка	63,1 90,6	Штукатурка кирпичных стен Затирка панельных стен известковая побелка	—	—	—	3,6	Известковая побелка	
7	15,8	Затирка швов Окраска поливинилацетатная ВА-27А	43,5	Штукатурка кирпичных стен Окраска поливинилацетатная ВА-27А	—	—	—	1,41	Окраска поливинилацетатная ВА-27А	
8	29	Затирка швов Окраска см. таблицу лист АР-1	25,1	Штукатурка кирпичных стен Окраска см таблицу лист АР-1	10,0	Глазурованная плитка	1500	—	—	Швы между плитками 5мм
9	457,1	Затирка швов цементным раствором Окраска - см. таблицу лист АР-1	448,0 413,0	Штукатурка кирпичных стен Затирка панелей стен. Окраска - см. таблицу лист АР-1	10,5 24,5	Глазурованная плитка Кислотоупорная плитка	150 350	5,4	Окраска - см. таблицу лист АР-1	
10, 11	7,6	Затирка швов Окраска поливинилацетатная ВА-27А	30,1	Штукатурка кирпичных стен Окраска поливинилацетатная ВА-27А	—	—	—	0,63	Окраска поливинилацетатная ВА-27А	
12	43,8	Затирка швов Окраска поливинилацетатная ВА-27А	17,7 86,1	Штукатурка кирпичных стен Затирка панелей стен. Окраска поливинилацетатная ВА-27А	—	—	—	3,03	Окраска поливинилацетатная ВА-27А	

См. таблицу на листе АР-1 "Защитные мероприятия при воздействии агрессивной среды"

* Гидроизоляция - грунтовочный слой раствором битума в бензине за 2 раза.
Два слоя рубероида РПМ-300Я на битуме БН 70/30.
Шпаклевка мастикой битуминоль марки А-2 δ=5мм.

Инв. № подл. | Подпись и дата | Взам. инв. №

Привязан

Инв. №

Провер.	Двойнина	
Ст. арх	Ефремова	
Рук. гр.	Двойнина	
ГАП	Глебов	
ГИП	Кузнецов	
Гл. констр	Шапиро	
Н. контр.	Глебов	
Нач. отд	Красавин	

ТП 901-7-15.85 АР

Хлораторная для обеззараживания питьевых и сточных вод производительностью 50 кг товарного хлора в час

Стадия	Лист	Листов
Р	10	

Вариант обеззараживания питьевых вод. Планы полов и кровли. Экспликация полов. Ведомость отделки помещений.

ЦНИИЭП инженерного оборудования г. Киев

Копировал Еремченко

Формат А2

20307-05

Ведомость рабочих чертежей основного комплекта марки КЖ

Лист	Наименование	Примечание
1	Общие данные	
2	Схема расположения фундаментов и фундаментных балок. Узлы I÷III	
3	Разрезы 1÷4; 6-6. Сечения а-а; б-б; в-в; г-г.	
4	Фундаменты Фм-1, Фм-5	
5	Фундаменты Фм-2, Фм-9	
6	Фундаменты Фм-1, Фм-8.	
7	Фундаменты Фм-3, Фм-4, Фм-6.	
8	Схема расположения фундаментов под оборудование и перекрытия каналов. План каналов	
9	Фундаменты под оборудование, Фо1÷Фо4. Подвальное хозяйство. Разрезы 1-4÷11-11	
10	Схема расположения фундаментов под вентиляторы. Фундаменты Ф0-5÷Ф0-6. Разрезы 12-12÷17-17. Сечение а-а	
11	Узлы химической защиты каналов и приямков. Узлы 1÷5, 8	
12	Схемы расположения колонн и балок покрытия	
13	Схемы расположения плит покрытия и перекрытия на отм. 3.300	
14	Участки монолитные Ум1÷Ум9	
15	Участки монолитные Ум5, Ум10. Спецификация элементов монолитной конструкции. (Начало)	
16	Ведомость деталей. Спецификация элементов монолитной конструкции. (Продолжение) Ведомость расхода стали	
17	Схема расположения стеновых панелей в осях 1, 1'А, Б, В. Схема расположения стальных элементов торцевого фахверка	
18	Фрагменты 1÷13.	
19	Резервуар нейтрализующего раствора. Опалубочный чертеж. Армирование	
20	Узлы химической защиты резервуара нейтрализующего раствора 1÷8	
21	Скруббер	
22	Узлы химической защиты скруббера I÷III.	
23	Приточная вентокамера на отм. 3.300	

Ведомость ссылочных и прилагаемых документов (начало)

Обозначение	Наименование	Примечание
	Ссылочные документы	
ГОСТ 13579-78	Блоки бетонные для стен подвалов	
ГОСТ 22701.11-77 ÷ ГОСТ 22701.5-77	Плиты железобетонные ребристые предварительно напряженные размерами 5х3м для покрытий производственных зданий	
Серия 1.465-7, Вып.0.1;3	Сборные железобетонные предварительно напряженные плиты для перекрытий производственных зданий	
Серия 1.412-1/77, Вып.3	Монолитные железобетонные фундаменты под типовые колонны прямоугольного сечения, одноэтажных промышленных зданий	
Серия 1.410-2, Вып.1	Унифицированные арматурные изделия для монолитных железобетонных конструкций	

Ведомость ссылочных и прилагаемых документов (окончание)

Обозначение	Наименование	Примечание
Серия 1.412.1-4	Монолитные железобетонные фундаменты на естественном основании под железобетонные стойки фахверка	
Серия 1.112-5, Вып. 2	Плиты железобетонные для ленточных фундаментов	
Серия 1.415-1, Вып.1	Железобетонные фундаментные балки для стен производственных зданий с шагом колонн 6м	
Серия 1.427.1-3 Вып.0,1	Колонны железобетонные прямоугольного сечения для правильного и торцевого фахверка одноэтажных производственных зданий грузоподъемностью 3,2 - 14,4 т	
Серия 1.423-3 Вып.0-1.1;2	Железобетонные колонны прямоугольного сечения для одноэтажных производственных зданий без мостовых кранов высотой до 9,6 м	
Серия 1.462, 1-3/80	Железобетонные предварительно напряженные безраскосные решетчатые балки для покрытий промышленных зданий	
Серия 1.494-24, Вып 1	Стаканы для крепления крышных вентиляторов дефлекторов и зонтов	
Серия 1.432-1/80, Вып.0,1	Стеновые панели отапливаемых производственных зданий с шагом колонн 6м.	
Серия 2.432-1, Вып.1	Монтажные узлы панельных стен отапливаемых одноэтажных производственных зданий с железобетонным каркасом	
Серия 1.439-2	Стальные изделия крепления панельных стен одноэтажных производственных зданий с железобетонным каркасом	
Серия 1.136-10; Вып. 1.2	Перемычки железобетонные для зданий с кирпичными стенами. Перемычки брусковые. Перемычки плитные.	
Серия 3.900-3, Вып. 7	Сборные железобетонные конструкции емкостных сооружений для водоснабжения и канализации	
Серия 3.006-2, Вып. II-2	Сборные железобетонные каналы и тоннели из лотковых элементов (плиты, опорные подушки)	
Серия 3.901-5	Сальники набивные Ду=50÷400мм для пропуска труб через стены	
	Прилагаемые документы	
тп 901- Альбом VI	Строительные изделия	
КЖ.ВМ	Ведомость материалов	

Общие указания

1. За условную отметку 0.000 принята отметка чистого пола, что соответствует абсолютной отметке.
2. Проект разработан для следующих природных условий;
   Расчетная зимняя температура наружного воздуха - минус 30°С;
   Скоростной напор ветра - для I географического района - 0.26 кПа;
   Поверхностная снеговая нагрузка - для III географического района - 0.98 кПа;
   Рельеф территории спокойный, грунтовые воды отсутствуют, грунты непучинистые, непросадочные со следующими характеристиками: $\gamma = 1.8\ т/м^3$; $\varphi_н = 0.49$ рад или 28°;
   $C_н = 2$ кПа (0.02 кгс/см²); $E = 14.7$ мПа (150 кгс/см²); $K_г = 1$.

Ведомость спецификаций

Лист	Наименование	Примечание
2	Спецификация к схеме расположения фундаментов и фундаментных балок	
4÷8.10	Спецификации монолитных фундаментов	
9	Спецификация к схеме расположения фундаментов под оборудование и перекрытия каналов	
12	Спецификация к схеме расположения колонн и балок покрытия	
13	Спецификация к схемам расположения плит покрытия и перекрытия	
15,16	Спецификация элементов монолитной конструкции	
17	Спецификация к схемам расположения панелей	
19	Спецификация монолитного резервуара	
21	Спецификация элементов скруббера	
23	Спецификация приточной вентокамеры	

Ведомость объемов сборных бетонных и железобетонных конструкций по рабочим чертежам основного комплекта марки КЖ.

N строки	Наименование группы элементов конструкций	Код	Кол-во м³	Примечание
1	Блоки бетонные для стен подвала	5811 000 000	54	
2	Плиты железобетонные для ленточных фундаментов	5813 000 000	20.1	
3	Железобетонные фундаментные балки	5824 000 000	4.25	
4	Колонны	5821 000 000	8.6	
5	Балки покрытия	5822 000 000	15.2	
6	Перемычки	5828 000 000	2.0	
7	Стеновые панели	5831 000 000	132 / 126	
8	Плиты покрытия	5841 000 000	26.8	
9	Плиты перекрытия	5842 000 000	10.7 / 3.8	Зависит для вариантов 1,2,3 / для вариантов 4,5
10	Детали смотровых колодцев	5855 000 000	3.4	
11	Конструкции и детали каналов и открытых водопроводов	5859 000 000	3.6	
12	Детали лифтовых и вентиляционных шахт		0.3	

3. Материалы на изготовление сборных бетонных и железобетонных конструкций стенки в ведомости потребности в материалах и отдельно не учитываются.

Типовой проект 901-2-15.85 Альбом VI

Инв.№ подл. | Подп. и дата | Взам. инв.№

Типовой проект разработан в соответствии с действующими нормами и правилами и предусматривает в части железобетонных конструкций мероприятия, обеспечивающие взрывную, взрывопожарную и пожарную безопасность при эксплуатации здания.

Главный инженер проекта Кузнецов

Инв.№			
ТП 901-2-15.85 - КЭС			
Провер.	Антонова		
Нач.сект.	Певцева		
Вед.инж.	Бабикова		
ГИП	Кузнецов		
Гл.конст.	Шапиро		
Н.контр.	Кузнецов		
Нач.отд.	Красавин		

Разработана для обеззараживания питьевых и сточных вод производительностью 50 м³/час товарного хлора. 3 час.

Стадия	Лист	Листов
Р	1	

Общие данные

ЦНИИЭП инженерного оборудования г. Москва.

20307-05

Альбом V

Типовой проект 901-7-15.85

Схема расположения фундаментов и фундаментных балок

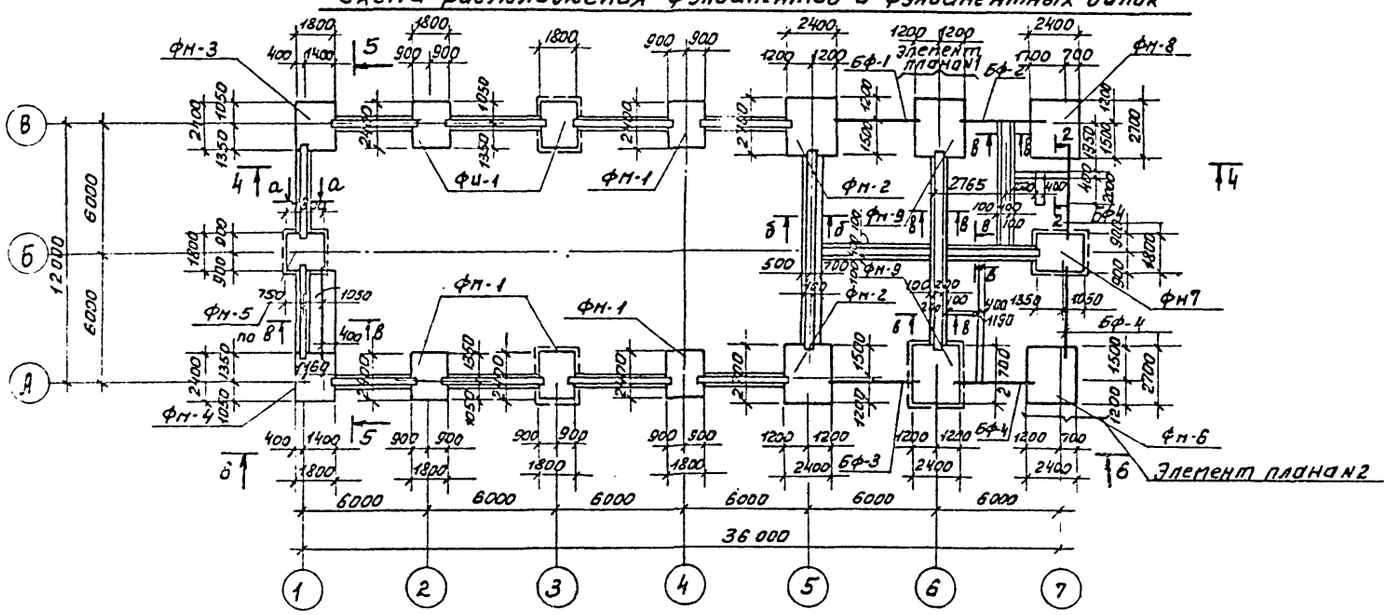

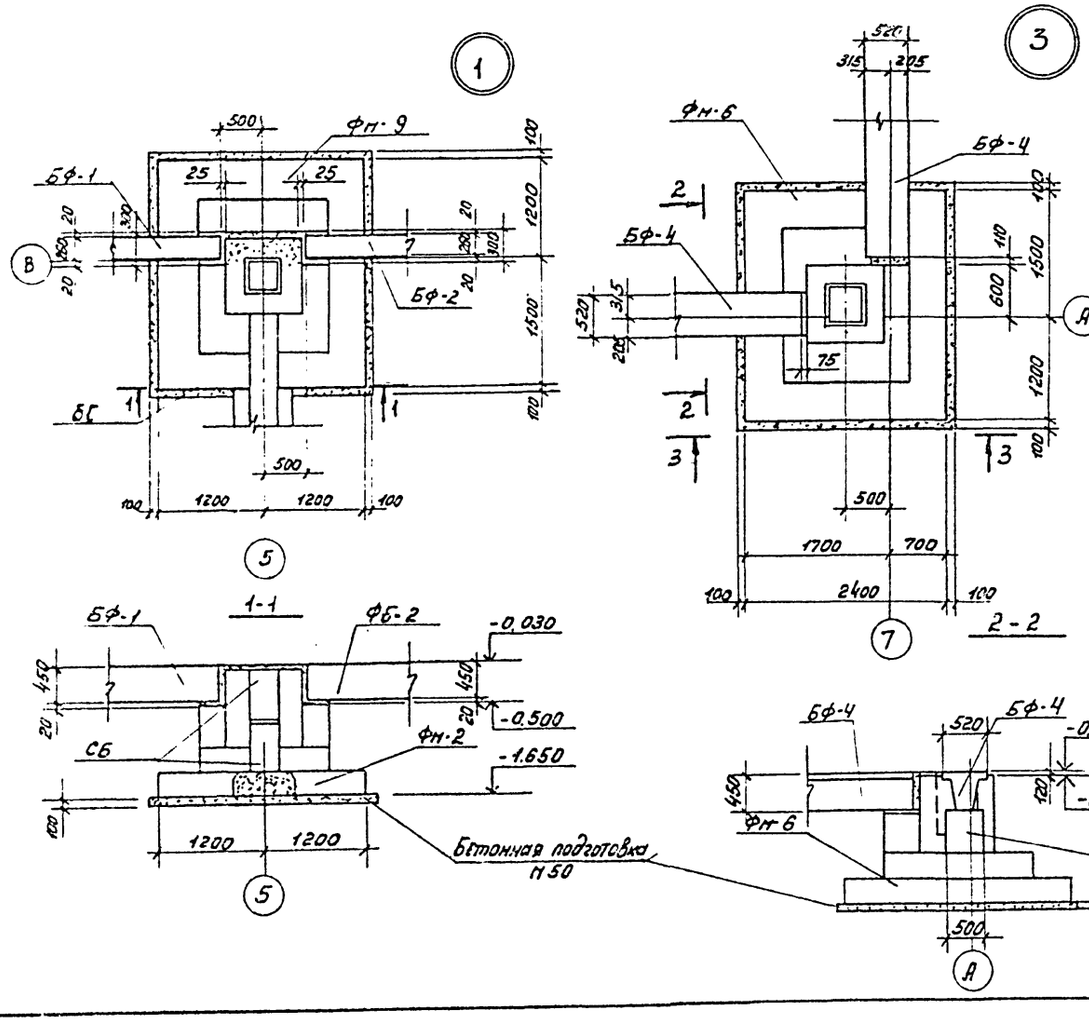

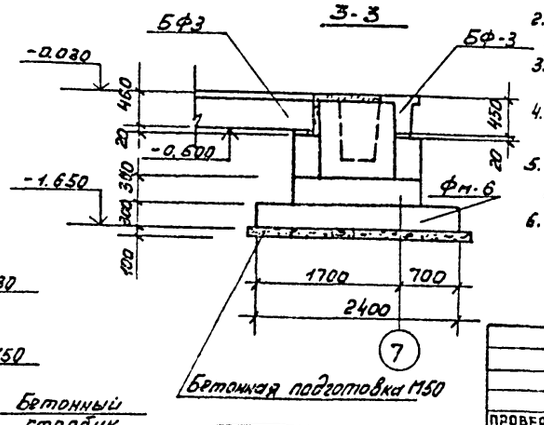

Спецификация к схеме расположения фундаментов и фундаментных балок

Марка	Обозначение	Наименование	Кол.	Масса	Примеч.
		Фундаменты			
Фм-1	Лист КЖ-4	Фм-1	6		ФА5
Фм-2	Лист КЖ-5	Фм-2	2		ФА8-2
Фм-3	Лист КЖ-7	Фм-3	1		ФА5-2
Фм-4	Лист КЖ-7	Фм-4	1		ФА5-2
Фм-5	Лист КЖ-4	Фм-5	1		ФА2-2
Фм-6	Лист КЖ-7	Фм-6	1		ФА8-1
Фм-7	Лист КЖ-6	Фм-7	1		ФА5-1
Фм-8	Лист КЖ-6	Фм-8	1		ФА5-1
Фм-9	Лист КЖ-5	Фм-9	2		ФА8-1
		Балки фундаментные			
БФ-1	1.415-1; Вып.1	ФБ6-2	1	1300	
БФ-2	1.415-1; Вып.1	ФБ6-4	2	1200	
БФ-3	1.415-1; Вып.1	БФ6-29	1	1900	
БФ-4	1.415-1; Вып.1	БФ6-30	2	1800	
		Блоки бетонные			
БС-1	ГОСТ 13579-78	ФБС 24.4.6-Т	20	1300	
БС-2	ГОСТ 13579-78	ФБС 9.4.6-Т	22	470	
БС-3	ГОСТ 13579-78	ФБС 12.4.6-Т	35	640	
БС-4	ГОСТ 13579-78	ФБС 12.6.6-Т	2	960	
БС-5	ГОСТ 13579-78	ФБС 24.6.6-Т	22	1960	
БС-6	ГОСТ 13579-78	ФБС 12.4.3-Т	48	810	
		Плиты для ленточных фундаментов			
СБ1	1.112-5.4.09.000	ФЛ6.24-4	12	1040	
СБ2	1.112-5.2.07.000	ФЛ12.24-2	20	1760	

1. Под фундаментами под колонны предусмотреть бетонную подготовку из бетона М50.
2. Под всеми ленточными фундаментами из блоков предусмотреть песчаную подготовку толщиной 100 мм.
3. Обратную засыпку пазух фундаментов производить грунтом без включения строительного мусора, слоями не более 200 мм с уплотнением.
4. Фундаментные балки укладывать на слой цементного раствора М150 толщиной 20 мм.
5. Бетонные блоки укладывать на цементном растворе М50 с перевязкой швов не менее 300 мм.
6. Монолитные участки между блоками выполнять из бетона марки „100".

ПРОВЕР.	АНТОНОВА		
ИНЖЕН.	ПЕВЧЕВА		
ВЕД.ИНЖ.	БАБИКОВА		
ГИП	КУЗНЕЦОВ		
ГЛ.КОНСТ.	ШАПИРО		
Н.КОНТР.	КУЗНЕЦОВ		
НАЧ.ОТД.	КРАСАВИН		

ПРИВЯЗАН

ИНВ.№

ТП 901-7-15.85 КЖ

ХЛОРАТОРНАЯ ДЛЯ ОБЕЗЗАРАЖИВАНИЯ ПИТЬЕВЫХ И СТОЧНЫХ ВОД ПРОИЗВОДИТЕЛЬНОСТЬЮ 50 КГ ТОВАРНОГО ХЛОРА В ЧАС.

СХЕМА РАСПОЛОЖЕНИЯ ФУНДАМЕНТОВ И ФУНДАМЕНТНЫХ БАЛОК. УЗЛЫ I ÷ III.

СТАДИЯ	ЛИСТ	ЛИСТОВ
Р	2	

ЦНИИЭП ИНЖЕНЕРНОГО ОБОРУДОВАНИЯ г. МОСКВА.

Копировал: Пискулина

Формат А2

20307-05

СОГЛАСОВАНО

ОТДЕЛ КГ ЛЕВИНА

ИНВ.№ ПОДЛ. | ПОДП. И ДАТА | ВЗАМ. ИНВ.№

Альбом I

Типовой проект 901-7-15.85

4-4

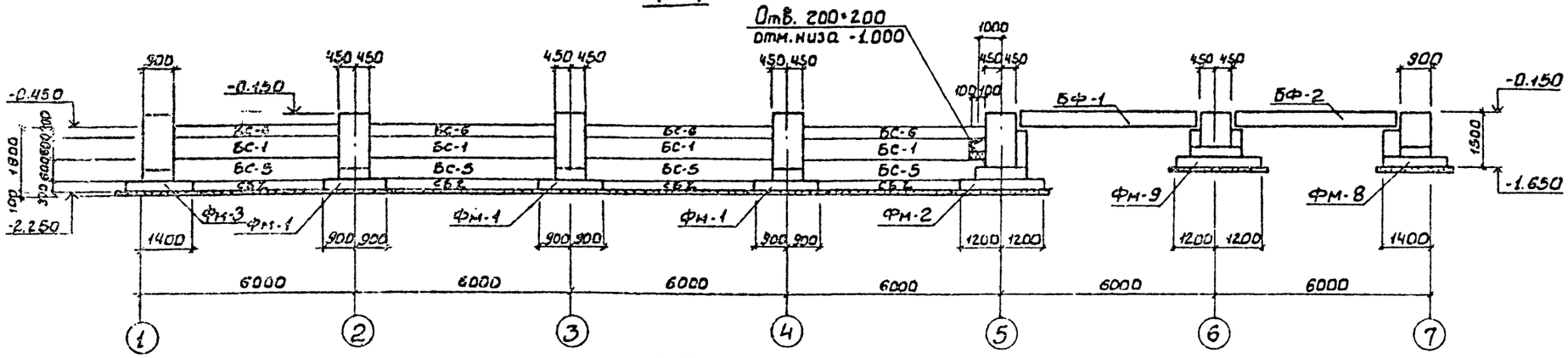

5-6

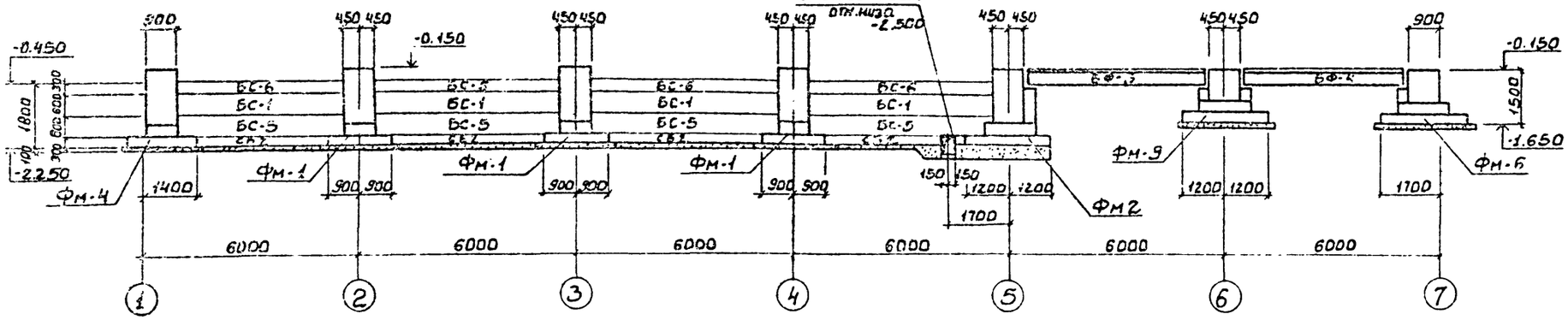

5-5

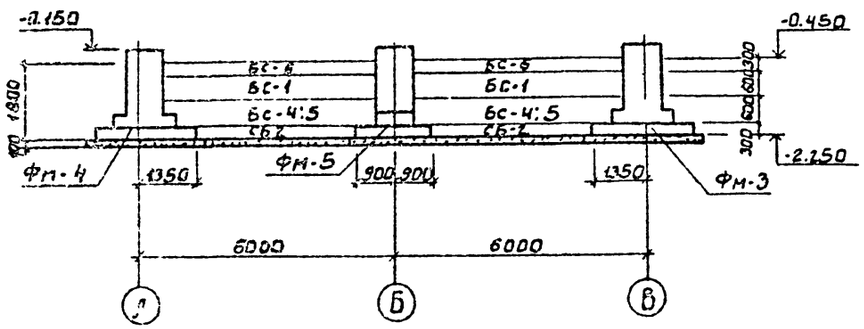

а-а

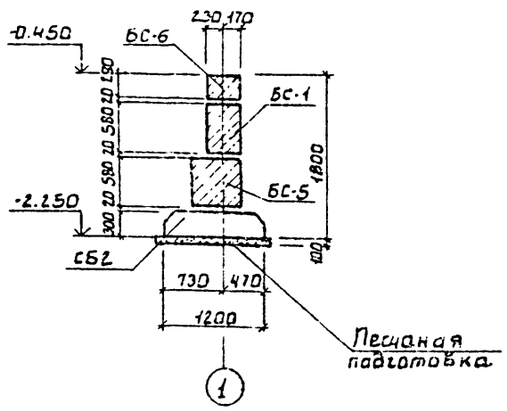

2-2

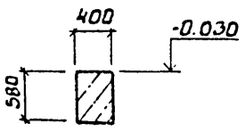

б-б

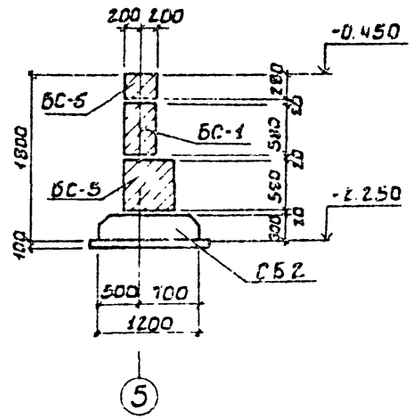

в-в

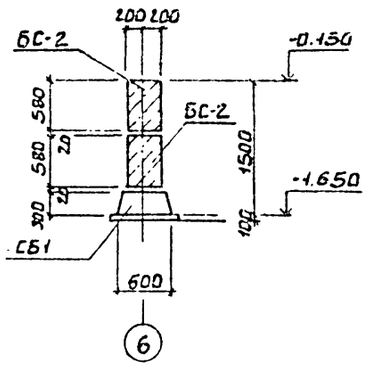

				ТП 901-7-15.85		КЭС
Привязан		Провер.	Антонова	Калораторная для обеззараживания питьевых и сточных вод производительностью 50 кг товарного хлора в час	Стадия	Лист	Листов
		Н.контр.	Певчева		Р	3	
		Вед.инж.	Бабикова				
		ГИП	Кузнецов				
		Гл.конст.	Шапиро	Разрезы 4-4÷6-6 сечения а-а б-б; в-в, 2-2.	ЦНИИЭП инженерного оборудования г. Москва		
Инв.№		Нач.отд.	Красавин				

20307-05

Инв.№ подл. | Подп. и дата | Взам. инв.№

Альбом V

Типовой проект 901-7-15.85

Инв.№ подл. | Подпись и дата | Взам. инв.№

Фм-1

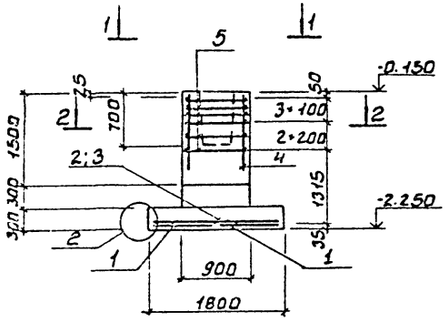

Схема раскладки сеток подошвы

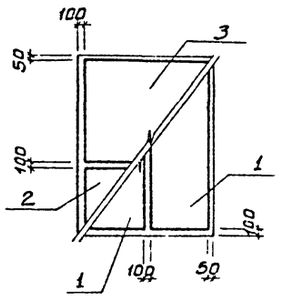

Фм-5

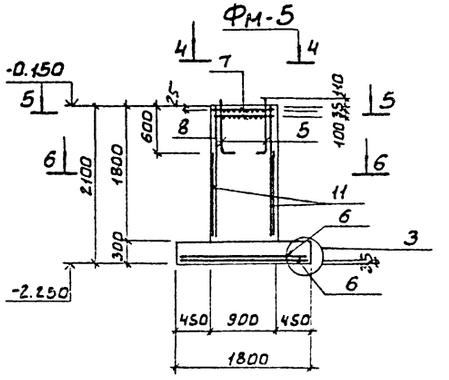

1-1

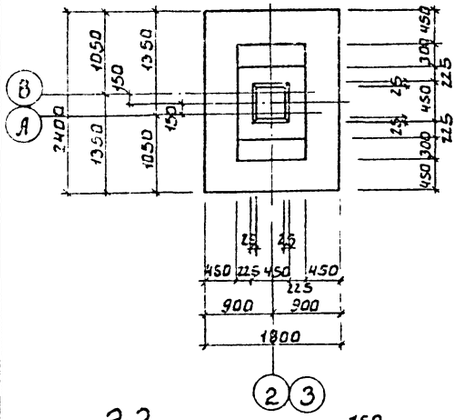

5-5

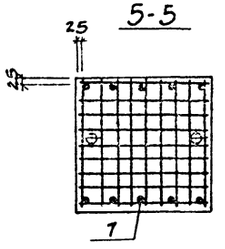

4-4

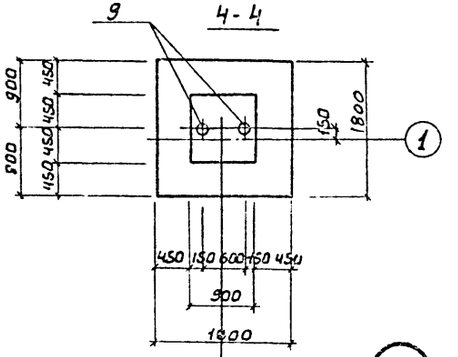

Спецификация монолитных фундаментов

Формат	Зона	Поз.	Обозначение	Наименование	Кол.	Примечание
				Фм-1		
				Сборочные единицы		
		1	1.410-2; В. 1	Сетка арматурн С(ц 10-8·24	2	
		2	1.410-2; Вып. 1	То же С(ц) 10-6·18	1	
		3	1.410-2; Вып. 1	" С(ц) 10-14·18	1	
		4	тп 901-7-1585-кжси. С1	" С1	4	
		5	1.412-1/77, Вып. 3	" СД-8АI	6	
				Материалы		
				Бетон М150	2.7	м³
				Фм-5		
				Сборочные единицы		
		6	1.410-2; Вып. 1	Сетка арматурная С(ц)10-16·18	2	
		7	1.412-1-4.050	" СД-6АI	2	
		8	1.410-2. Вып. 1	" С12АI-8·18	2	
		9	1.412.1-4.060	Закладной элемент МН1	2	
				Детали		
		10	1.412.1-4.080	Соединительн. элемент МН1	4	
		11	1.412.1-4.080-01	То же МН2	4	
		12	1.412.1-4.080-02	" МН3	4	
				Материалы		
				Бетон М150	2.14	м³

Схема раскладки сеток подошвы

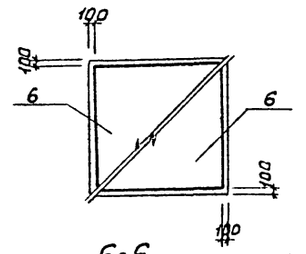

2-2

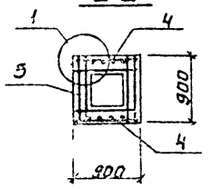

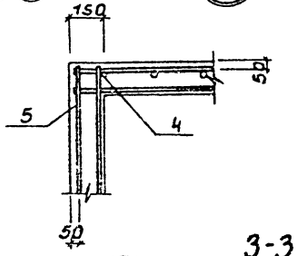

3-3

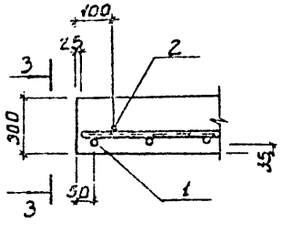

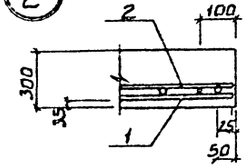

6-6

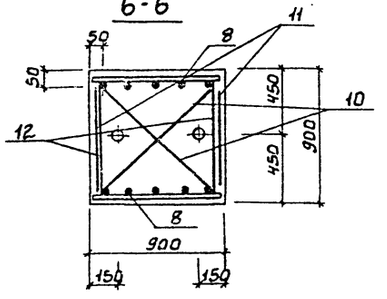

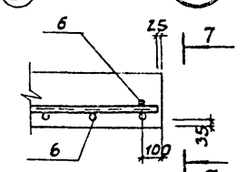

7-7

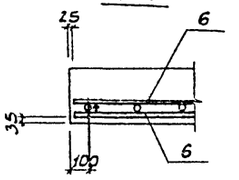

Расчетная схема Фм-1; Фм-3; Фм-4

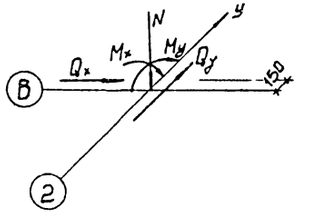

N = 338 кН Qx = 1.55 кН
Mx = 56 кНм Qy = 0.22 кН
My = 12.3 кНм

Расчетная схема Фм-5

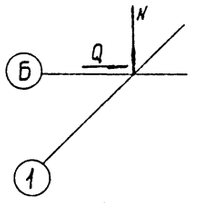

N = 41 кН
Qx = 1.25 кН

Привязан			
Инв. №			
Провер.	Антонова		
Инженер	Левчева		
Вед. инж.	Бабкова		
ГИП	Кузнецов		
Гл. конст.	Шапиро		
Н. контр.	Кузнецов		
Нач. отд.	Красавин		

тп 901-7-15.85 КЖ

Хлораторная для обеззараживания питьевых и сточных вод производительностью 50 кг товарного хлора в час

Фундаменты Фм-1; Фм-5

Стадия	Лист	Листов
Р	4	

ЦНИИЭП инженерного оборудования г. Москва

20307-05

Формат А2

Альбом V

Типовой проект 901-7-15.85

Фм-2

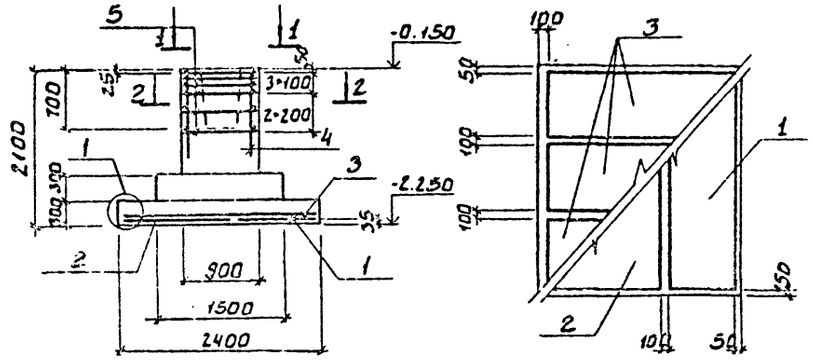

Схема раскладки сеток подошвы

Фм 9

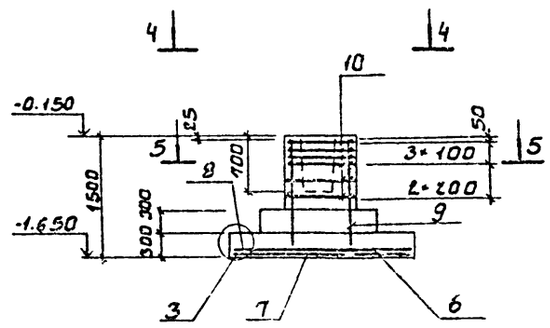

1-1

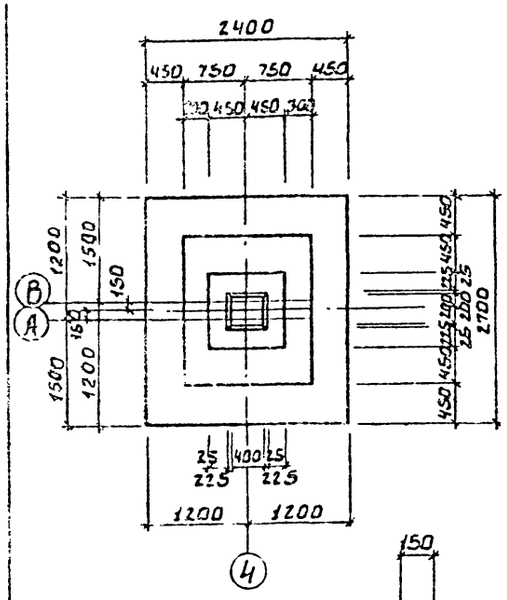

5-5

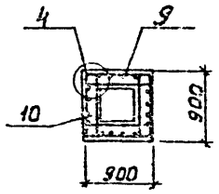

4-4

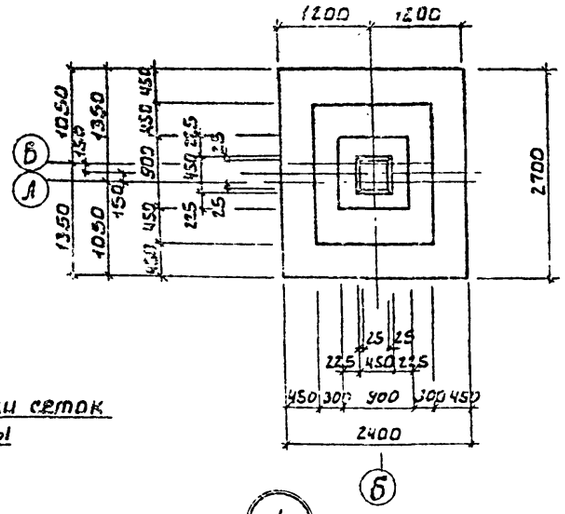

Спецификация монолитных фундаментов

Формат	Зона	Поз.	Обозначение	Наименование	Кол.	Примечание
				Фм-2		
				Сборочные единицы		
		1	1.410-2; Вып.1	Сетка арматурн. С10-8·27	1	
		2	1.410-2; Вып.1	То же С10-14·27	1	
		3	1.410-2; Вып.1	" С(1)10-8·24	3	
		4	т.п.901-7-15.85 -кжси С1	" С1	4	
		5	1.412-1/77, Вып.3	" СЛ-8АI	6	
				Материалы		
				Бетон М150	3.7	м³
				Фм-9		
				Сборочные единицы		
		6	1.410-2, Вып.1	Сетка арматурн. С12-8·27	1	
		7	1.410-2; Вып.1	То же С12-14·27	1	
		8	1.410-2; Вып.1	" С(1)10-8·24	3	
		9	1.412-1/77, Вып.3	" СН12АI-8·15	4	
		10	1.412-1/77, Вып.3	" СЛ-8АI	6	
				Материалы		
				Бетон М150	3.5	м³

Схема раскладки сеток подошвы

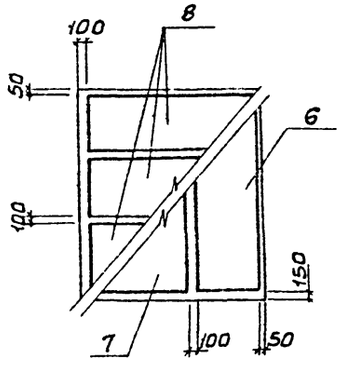

2-2

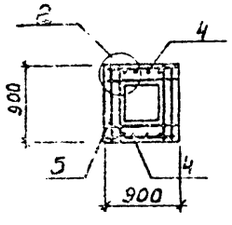

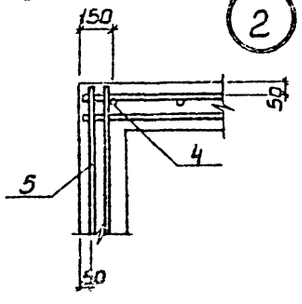

3-3

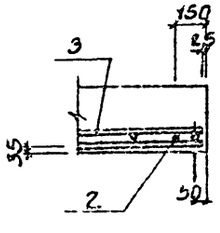

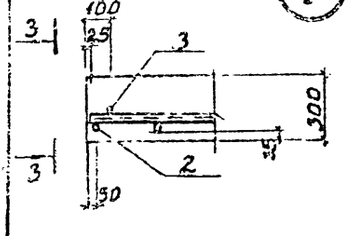

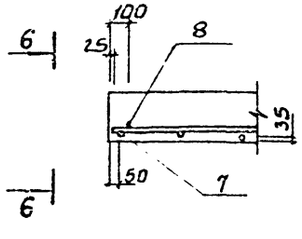

6-6

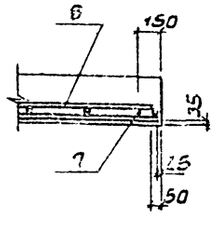

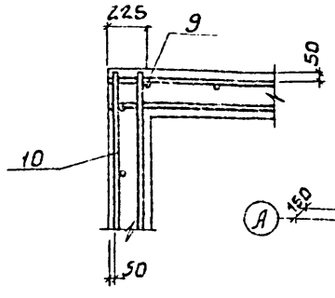

Расчетная схема Фм-2; Фм-9

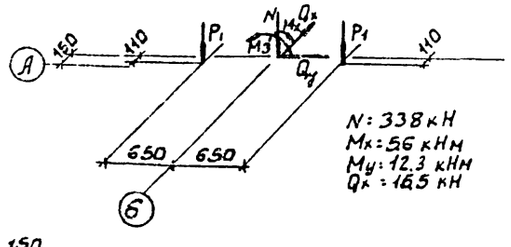

N = 338 кН
Mx = 56 кНм
My = 12.3 кНм
Qx = 16.5 кН
Qy = 2.2 кН
P1 = 74.5 кН

1. Столбики под фундаментные балки в фундаментах условно не показаны, но выполнять их следует в одной опалубке по чертежу КЖ-2

Привязан		ТП 901-7-15.85	-КЖ
Инв. №		Хлораторная для обеззараживания питьевых и сточных вод производительностью 50 кг товарного хлора в час.	Стадия: Р; Лист: 5; Листов:
Провер.	Антонова	Фундаменты Фм-2, Фм-9	ЦНИИЭП инженерного оборудования г. Москва.
Инженер.	Певчева		
Вед.инж.	Бабикова		
ГИП	Кузнецов		
Гл.конст.	Шапиро		
Н.контр.	Кузнецов		
Нач.отд.	Красавин		

20307-05

Копировал Боброва Формат А2

Альбом V

Фм-8

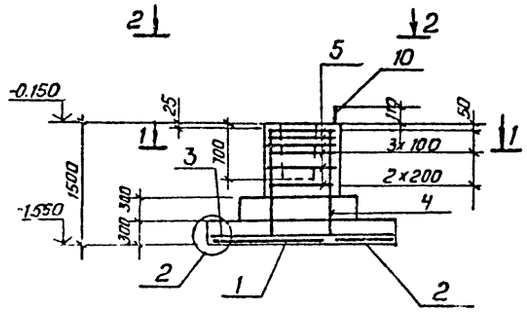

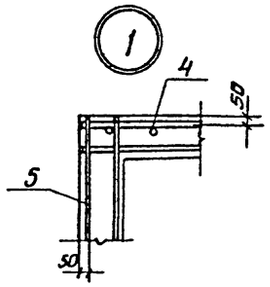

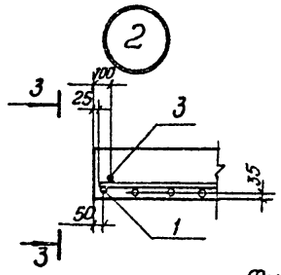

2-2

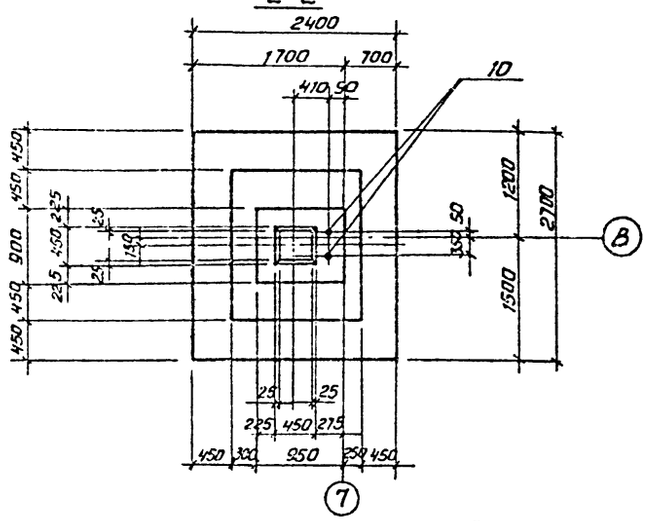

Схема раскладки сеток подошвы

3-3

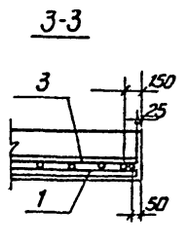

Фм-7

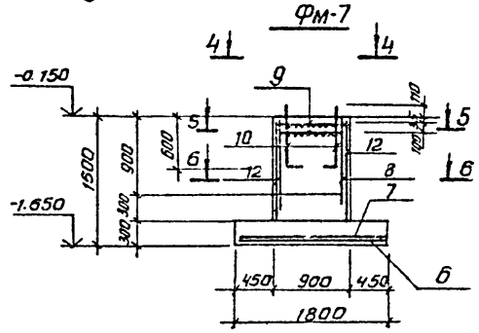

4-4

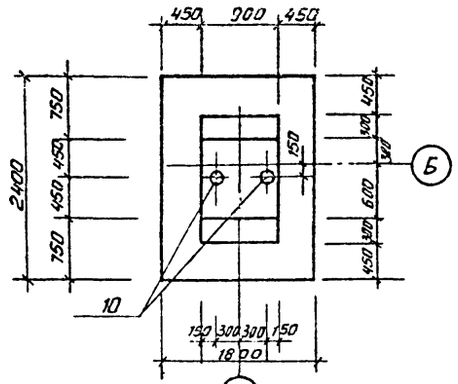

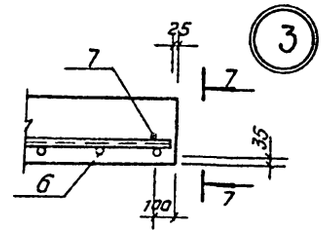

Спецификация монолитных фундаментов

Формат	Зона	Поз.	Обозначение	Наименование	Кол.	Примечание
				Фм-8		
				Сборочные единицы		
		1	1.410-2; Вып.1	Тоже С12-14х27	1	
		2	1.410-2; Вып. 1	Сетка арматурная С12-8х27	1	
		3	1.410-2; Вып.1	" С(1)10-8х24	3	
		4	1.412-1/77 Вып.3	" СН12АII-6х15	4	
		5	1.412-1/77; Вып.3	" СА-8АI	6	
		10	1.412.1-4.060	Закладной элемент МН1	2	
				Материалы		
				Бетон М150	3.5м³	
				Фм-7		
				Сборочные единицы		
		6	1.410-2; Вып.1	Сетка арматурная С(1)10-22х18	1	
		7	1.410-2; Вып.1	Тоже С(1)10-16х24	1	
		8	1.410-2; Вып.1	" С12АII-8х15	2	
		9	1.412.1-4.050	" СА-6АI	2	
		10	1.412.1-4.060	Закладной элемент МН1	2	
				Детали		
		11	1.412.1-4.080	Соединительный элемент ММ1	4	
		12	1.412.1-4.080-01	То же ММ2	4	
		13	1.412.1-4.080-02	" ММ3	4	
				Материалы		
				Бетон М150	2.43м³	

1. Столбики под фундаментные балки условно не показаны, но выполнять их следует в одной опалубке с фундаментами по чертежу КЖ-2

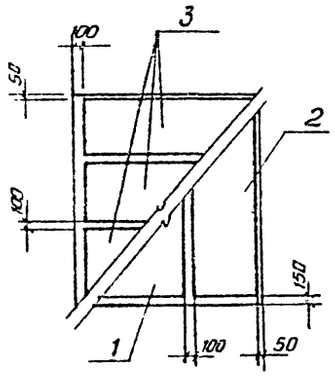

5-5

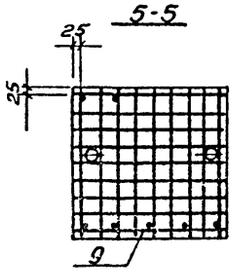

6-6

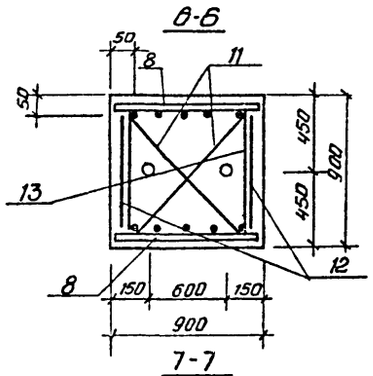

1-1

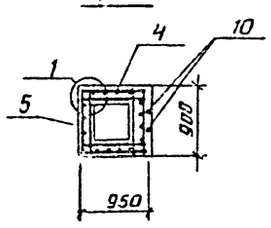

7-7

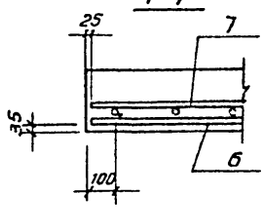

Схема раскладки сеток подошвы

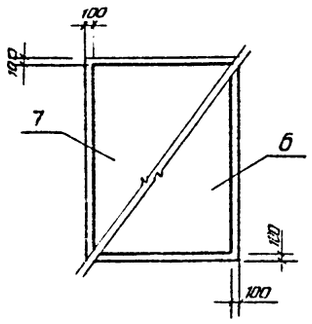

Расчетная схема Фм7

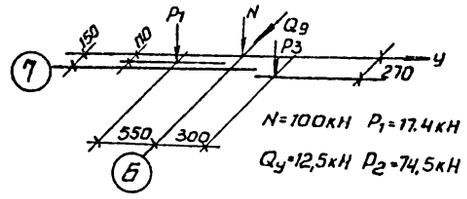

Проверил	Антонова		ТП 901-7-15.85 КЖ
Инженер	Певчева		
Вед. инж.	Бабикова		Хлораторная для обеззараживания питьевых и сточных вод производительностью 50 кг товарного хлора в час. Стадия Р; Лист 6; Листов
ГИП	Кузнецов		
Гл. конст.	Шапиро		Фундаменты Фм-7; Фм-8
Н. контр.	Кузнецов		ЦНИИЭП инженерного оборудования г. Москва
Нач. отд.	Красавин		

Привязан

Инв. №

Инв. № подл. | Подпись и дата | Взам. инв. №

Типовой проект 901-7-15.85

Копировал Антипова 20307-05

Формат А2

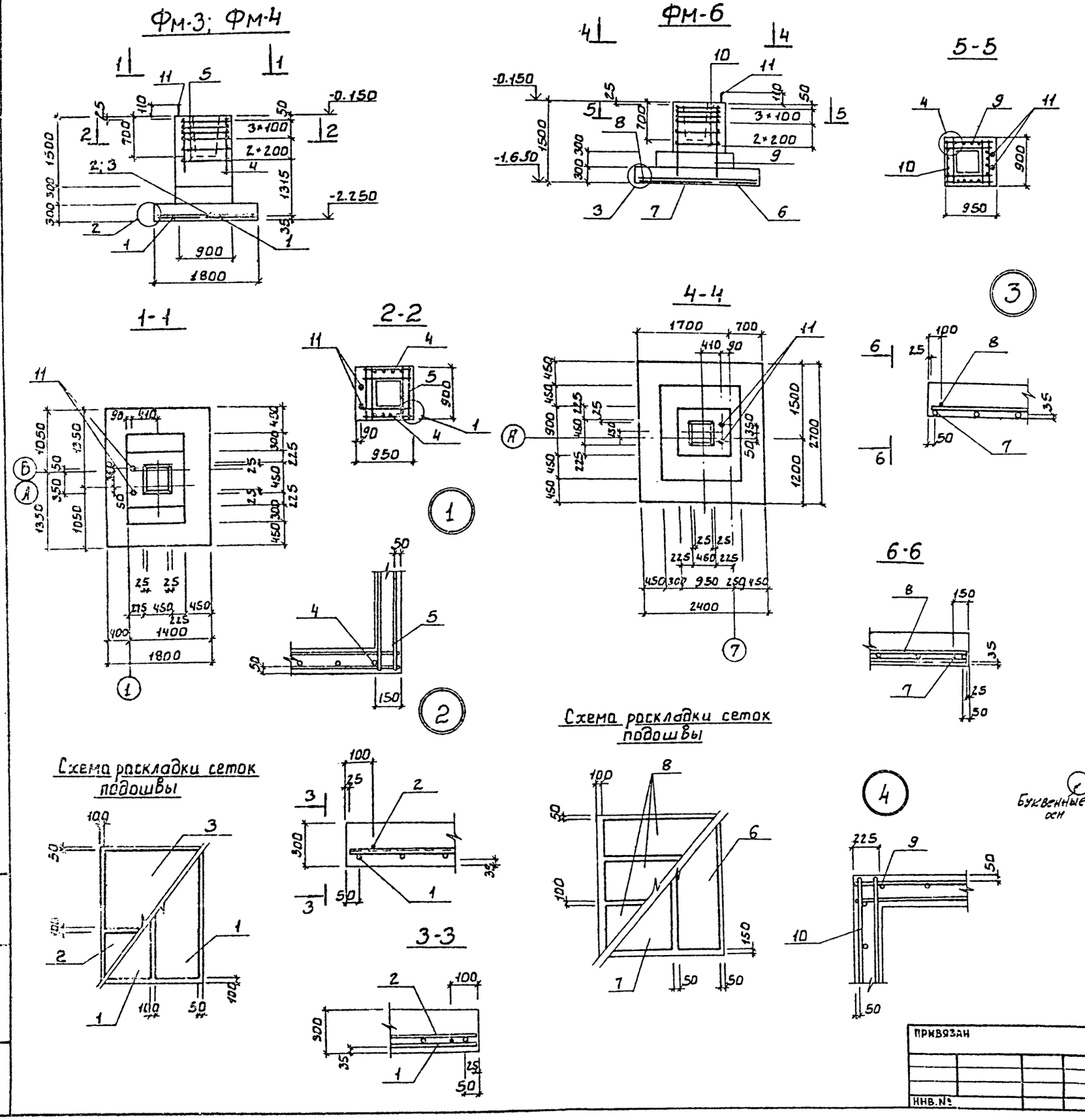

Спецификация монолитных фундаментов

Формат	Зона	Поз.	Обозначение	Наименование	Кол.	Примечание
				Фм-3; Фм 4		
				Сборочные единицы		
		1	1.410-2; В.1	Сетка арматурн. С(1) 10-8*24	2	
		2	1.410-2; Вып.1	То же С(1) 10-8*18	1	
		3	1.410-2; Вып.1	" С(1) 10-14*18	1	
		4	ТП 901-7-15.84 -КЖИ. с1	" С1	4	
		5	1.412-1/77, Вып.3	" СА-8АI	6	
		11	1.412.1-4.060	Закладной элемент МН1	2	
				Материалы		
				Бетон М150	2.8м³	
				Фм-6		
				Сборочные единицы		
		6	1.410-2; Вып.1	Сетка арматурн. С12-8*27	1	
		7	1.410-2; Вып 1	То же С12-14*27	1	
		8	1.410-2; Вып.1	" С(1) 10-8*24	3	
		9	1.412-1/77, Вып.3	" СН12АII 6*15	4	
		10	1.412-1/77; Вып.3	" СА-8АI	6	
		11	1.412.1-4.060	Закладной элемент МН1	2	
				Материалы		
				Бетон М150	3,5м³	

1. Столбики под фундаментные балки условно не показаны, но выполнять их следует в одной опалубке с фундаментом Фм 6 по чертежу КЖ-2

Расчетная схема Фм-6; Фм-8

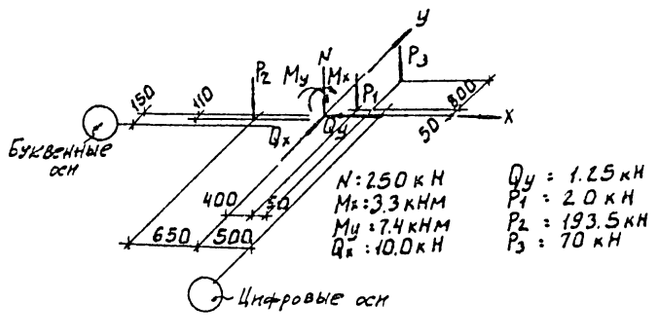

ПРОВЕР.	АНТОНОВА		
ИНЖЕН	ПЕВЧЕВА		
ВЕД.ИНЖ	БАБИКОВА		
ГИП	КУЗНЕЦОВ		
ГЛ.КОНСТ.	ШАПИРО		
Н.КОНТР	КУЗНЕЦОВ		
НАЧ ОТД	КРАСАВИН		

ТП 901-7-15.85 -КЖ

ХЛОРАТОРНАЯ ДЛЯ ОБЕЗЗАРАЖИВАНИЯ ПИТЬЕВЫХ И СТОЧНЫХ ВОД ПРОИЗВОДИТЕЛЬНОСТЬЮ 50 кг ТОВАРНОГО ХЛОРА В ЧАС.

СТАДИЯ	ЛИСТ	ЛИСТОВ
Р	7	

Фундаменты ФМ-3, ФМ4; ФМ6.

ЦНИИЭП инженерного оборудования г. Москва.

ПРИВЯЗАН

ИНВ. №

20307-05

Типовой проект 901-7-15.85

Альбом V

Инв. № подл. | Подп. и дата | Взам. инв. №

Типовой проект 901-7-15.85 Альбом V

Схема расположения фундаментов под оборудование и перекрытия каналов

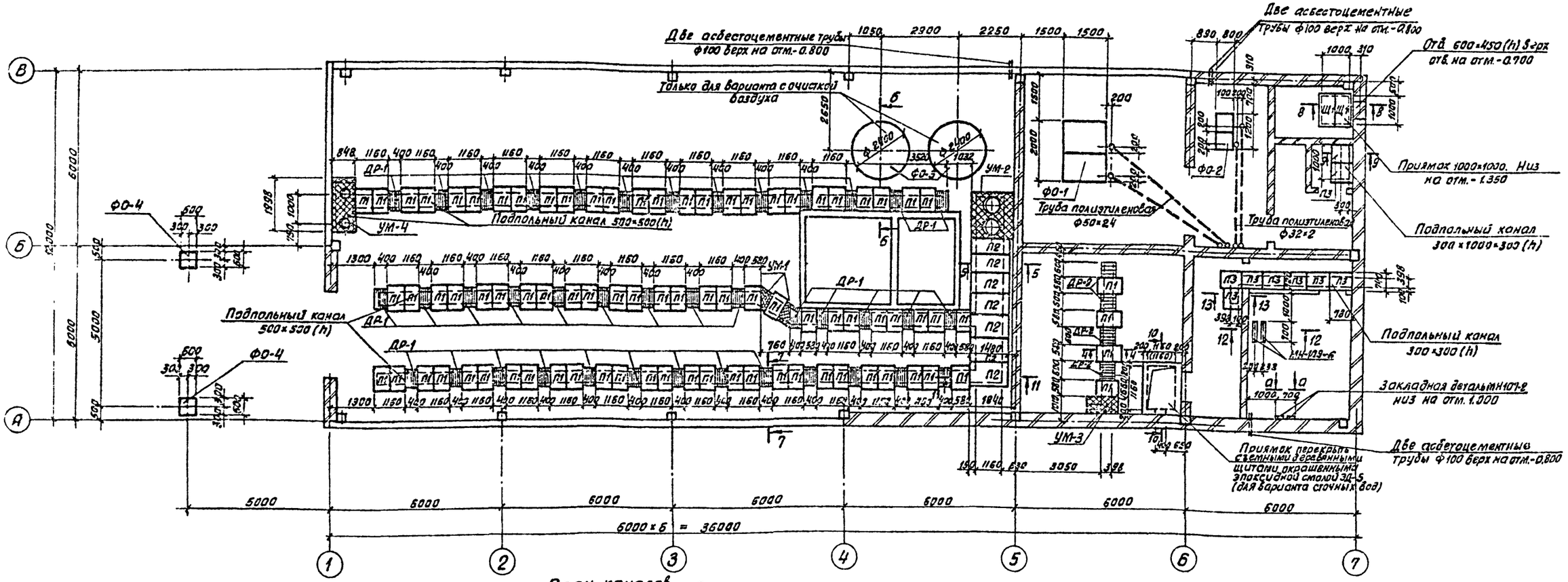

План каналов

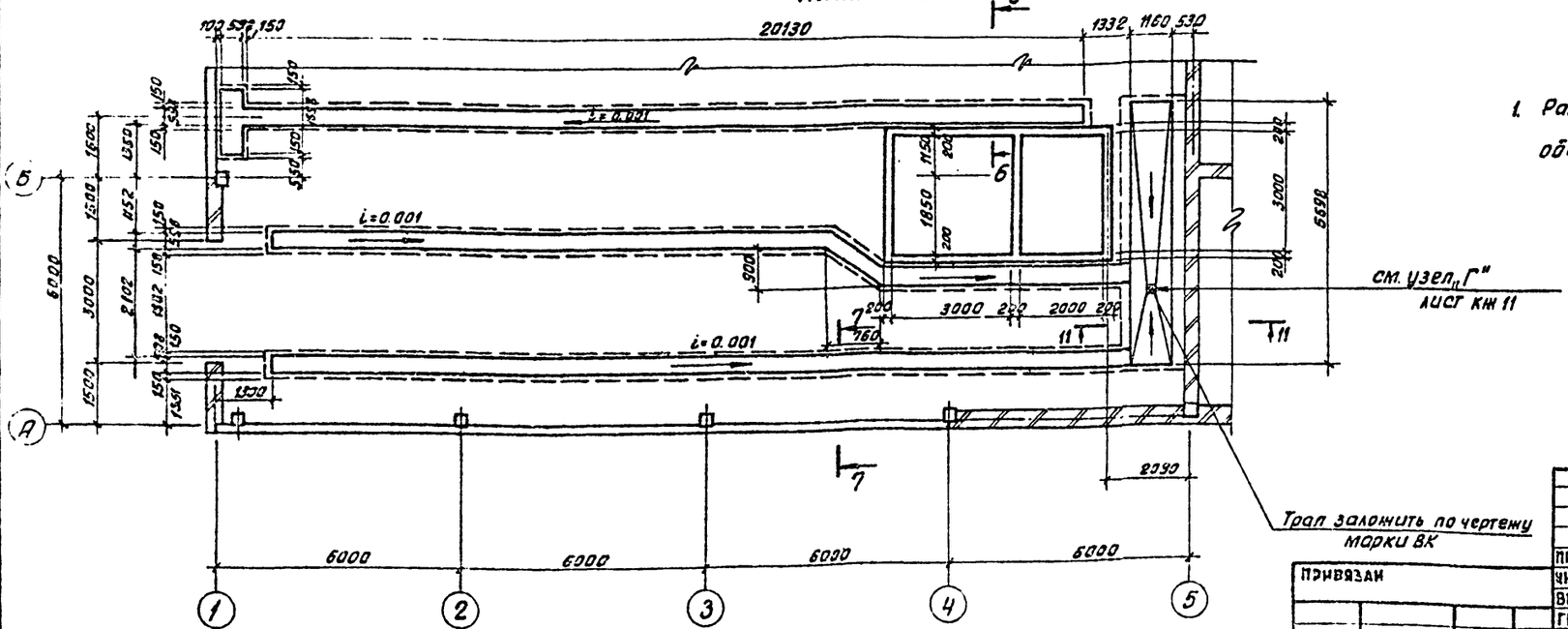

1. Размеры приямка в скобках даны для варианта обеззараживания сточных вод.

ПРОВЕР.	АНТОНОВА		
УНЖЕН.	ПЕВЧЕВА		
ВЕД.ИНЖ	БАБИКОВА		
ГИП	КУЗНЕЦОВ		
ГЛ.КОНСТ	ШАПИРО		
Н.КОНТР	КУЗНЕЦОВ		
НАЧ.ОТД	КРАСАВИН		

ТП-901-7-15.85 -КЖ

ХЛОРАТОРНАЯ ДЛЯ ОБЕЗЗАРАЖИВАНИЯ ПИТЬЕВЫХ И СТОЧНЫХ ВОД ПРОИЗВОДИТЕЛЬНОСТЬЮ 50 КГ ТОВАРНОГО ХЛОРА В ЧАС.

СХЕМА РАСПОЛОЖЕНИЯ ФУНДАМЕНТОВ ПОД ОБОРУДОВАНИЕ И ПЕРЕКРЫТИЕ КАНАЛОВ. ПЛАН КАНАЛОВ.

СТАДИЯ	ЛИСТ	ЛИСТОВ
Р	8	

ЦНИИЭП ИНЖЕНЕРНОГО ОБОРУДОВАНИЯ Г. МОСКВА.

ПРИВЯЗАН

ИНВ. №

Копировал: Хлоп Формат

20307-05

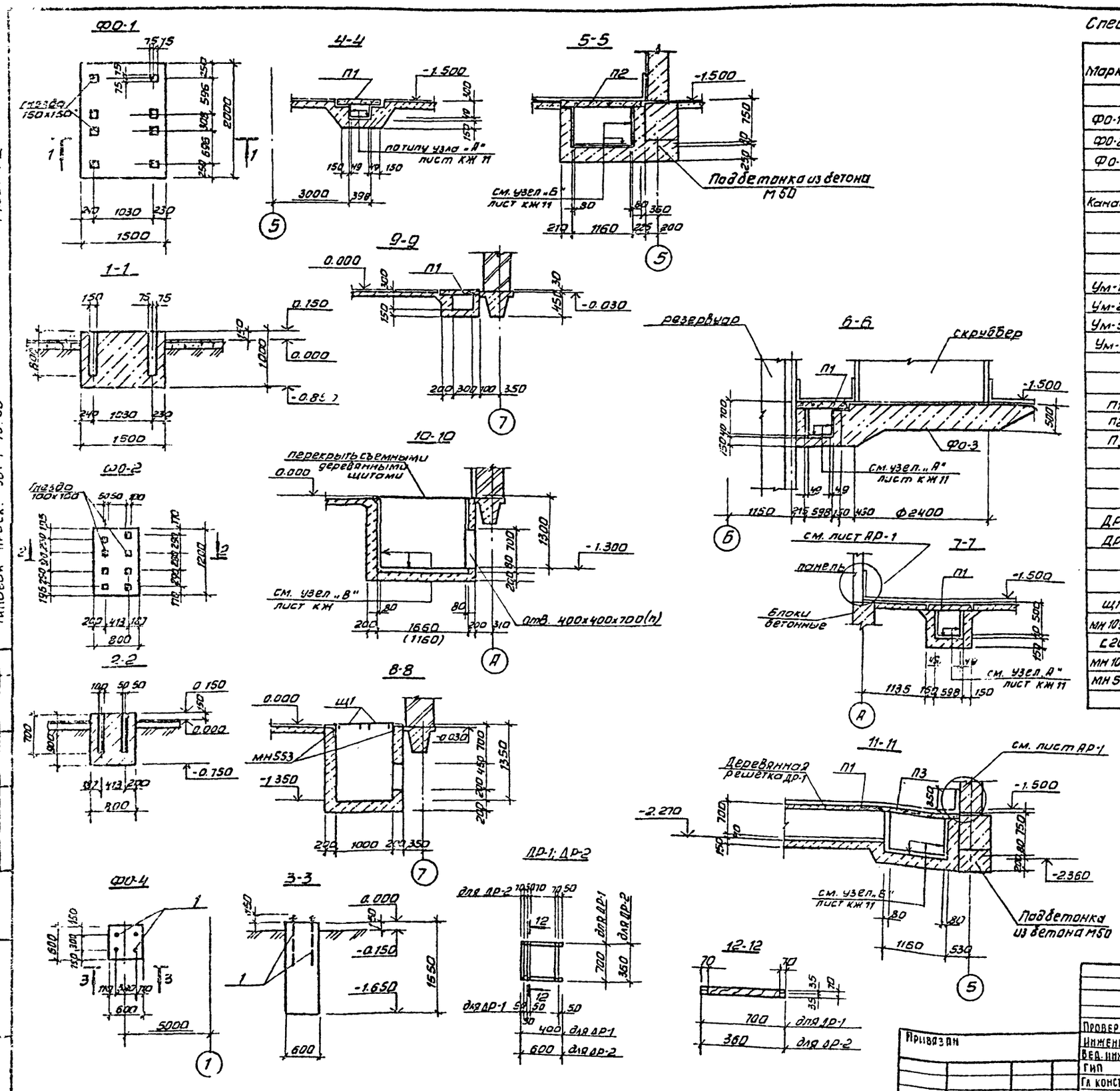

Спецификация к схеме расположения фундаментов под оборудование и перекрытия каналов

Марка	Обозначение	Наименование	Кол.	Масса кг	Примеч.
		Монолитные бетонные конструкции			
ФО-1	лист КЖ-9	Фундамент под оборудование ФО-1	1	2.9м³	
ФО-2	лист КЖ-9	То же ФО-2	1	0.80м³	
ФО-4	лист КЖ-9, 10	" ФО-4	2	0.6м³	
Каналы	лист КЖ-9	Каналы, приямки	–	24.5м³	
		Монолитные железобетонные конструкции			
Ум-1	лист КЖ-14	Монолитный участок перекрытия Ум-1	2	0.70м³	
Ум-2	лист КЖ-14	То же Ум-2	1	0.50м³	
Ум-3	лист КЖ-14	" Ум-3	1	0.07м³	
Ум-4	лист КЖ-14	" Ум-4	1	0.20м³	
		Сборные железобетонные конструкции			
П1	3.006-2. вып.II-2	Плита перекрытия П3-8б	83	50	
П2	3.006-2. вып.II-2	То же П10д-5б	7	190	
П3	3.006-2. вып.II-2	" П5д-8б	9	100	
		Деревянные изделия			
ДР-1	лист КЖ-9	Деревянная решетка ДР-1	37		
ДР-2	лист КЖ-9	То же ДР-2	4		
		Металлические изделия			
Щ1	тп 901-7-15.85 -КЖН Щ1	Щит металлический Щ1	2		
МН 109-6	1.400-15. вып.1	Изделие закладное МН109-6	2	2.7	
С20	ГОСТ 8240-72	Швеллер С20	14п.м	25.8	
МН 107-2	1.400-15. вып.1	Изделие закладное МН107-2	2	1.3	
МН 553	1.400-15 вып.1	МН 553	4п.м	4.1	

1. Химическую защиту конструкций каналов и приямков смотреть лист КЖ-11.
2. Каналы и фундаменты ФО-3 выполнять из кислотоупорного бетона М200.
3. Фундаменты ФО-1; ФО-2; ФО-4 выполнять из бетона М100.
4. Размеры приямка в скобах даны для варианта обеззараживания сточных вод.
5. Фундаменты ФО-1 и ФО-2 выполнять после получения технологического оборудования.

Альбом V

Типовой проект 901-7-15.85

Согласовано: Отдел КГ, Лекция; Отдел ВС, Мерингсер

Инв. № подл. | Подпись и дата | Взам. инв. №

Привязан

Инв. №

Провер.	Антонова	
Инженер	Певчева	
Вед. инж.	Бабикова	
Гип	Кузнецов	
Гл. конст.	Шапиро	
Н. контр.	Кузнецов	
Нач. отд.	Красавин	

тп 901-7-15.85 -КЖ

Хлораторная для обеззараживания питьевых и сточных вод производительностью 50 кг товарного хлора в час

Стадия	Лист	Листов
Р	9	

Фундаменты под оборудование ФО-1÷ФО-4 Подпольное хозяйство. Разрезы 4-4÷11-11

ЦНИИЭП инженерного оборудования г. Москва

Копировал Антипова

Формат А2

20707-05

Схема расположения фундаментов под вентиляторы

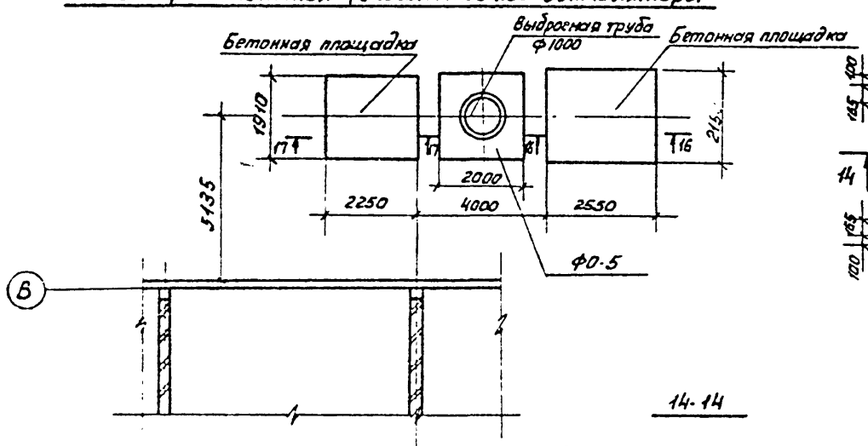

Ф0-5

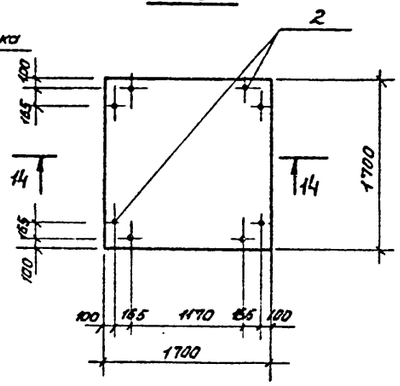

14-14

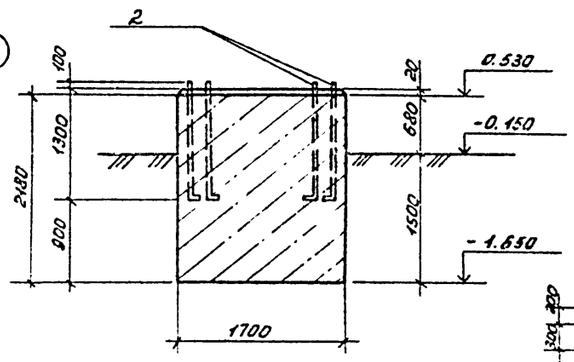

16-16

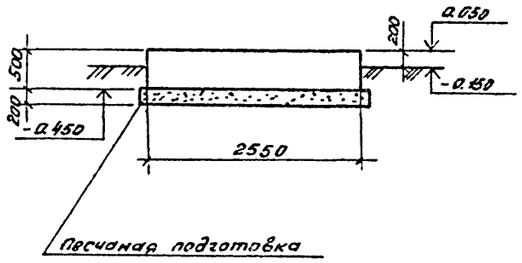

12-12

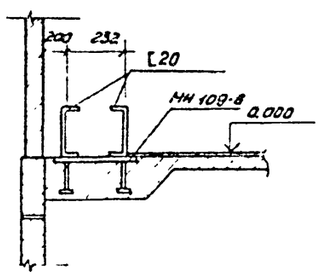

Ф0-6

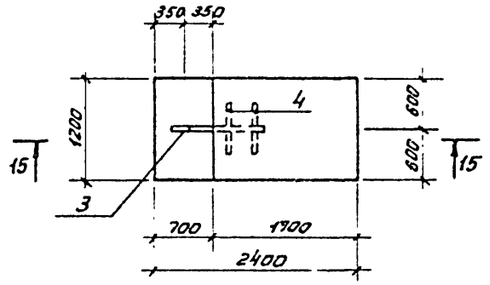

17-17

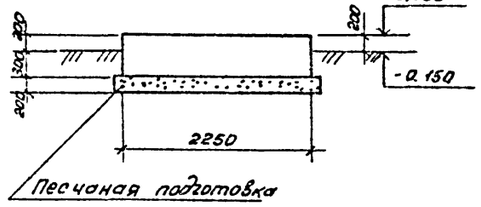

а-а

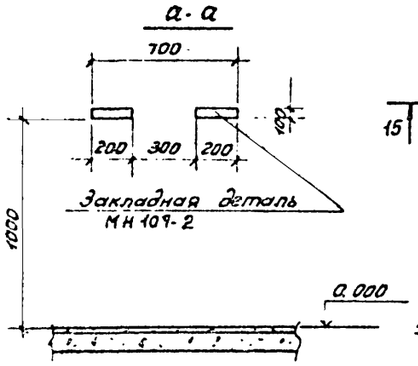

13-13

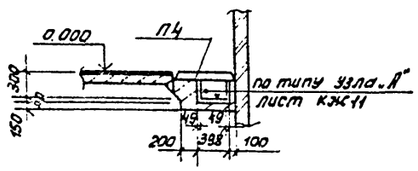

15-15

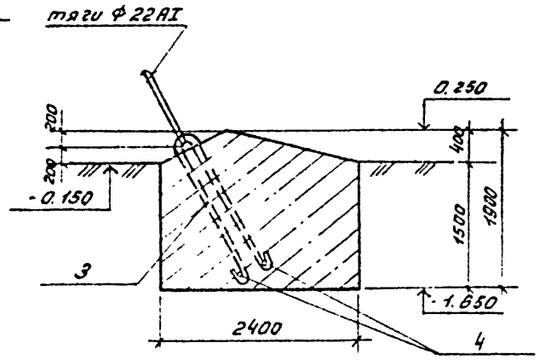

Спецификация монолитных фундаментов

Формат	Зона	Поз.	Обозначение	Наименование	Кол.	Примечание
				Фундамент Ф0-4		
				Стандартные изделия		
		1		Болт 1.1 М24×1000		
				ВСт3кп2 ГОСТ24379.1-80	4	3,6 кг
				Материалы: Бетон М100	0,6	м³
				Фундамент Ф0-5 (1шт)		
				Стандартные изделия		
		2		Болт 1.1 М24×1400		
				ВСт3кп2 ГОСТ24379.1-80	8	4,8 кг
				Материалы		
				Бетон М150	8,8	м³
				Фундамент Ф0-6 (2шт)		
				·22 ГОСТ5781-82		
		3		ℓ=2390	1	6,9 кг
		4		ℓ=480	2	1,5 кг
				Материалы		
				Бетон М150	5,1	м³

Ведомость деталей

Поз.	Эскиз или сечение
3	1000, 70
4	200

1. Закладная деталь МН1072 крепится к кирпичной стене на высоте 1м от уровня чистого пола.
2. Расход бетона на бетонные площадки: бетон М100 - 4,4 м³.

				ТП-901-7-15.85	-КЖС
ПРОВЕР	Антонова			Хлораторная для обеззараживания питьевых и сточных вод производительностью 50 кг товарного хлора в час.	Стадия: Р; Лист: 40; Листов:
ИНЖЕН.	Певчева				
ВЕД.ИНЖ	Бабикова				
ГИП	Кузнецов				
Гл конст	Шапиро			Схема расположения фундаментов под вентиляторы. Фундаменты Ф0-5÷Ф0-6. Разрезы 12-12÷14-14. Сечения а-а	ЦНИИЭП инженерного оборудования г. Москва
Н.контр	Кузнецов				
Нач отд	Красавин				

ПРИВЯЗАН

ИНВ.№

Копировал: Пискулина 20307-05 Формат А2

СОГЛАСОВАНО
ГИП АК Левина
Нач. отд. ВС Красавин
Гл. спец. Бекренев

ИНВ.№ ПОДЛ | ПОДП. И ДАТА | ВЗАМ. ИНВ.№

Ял. 7

901-7-15.85

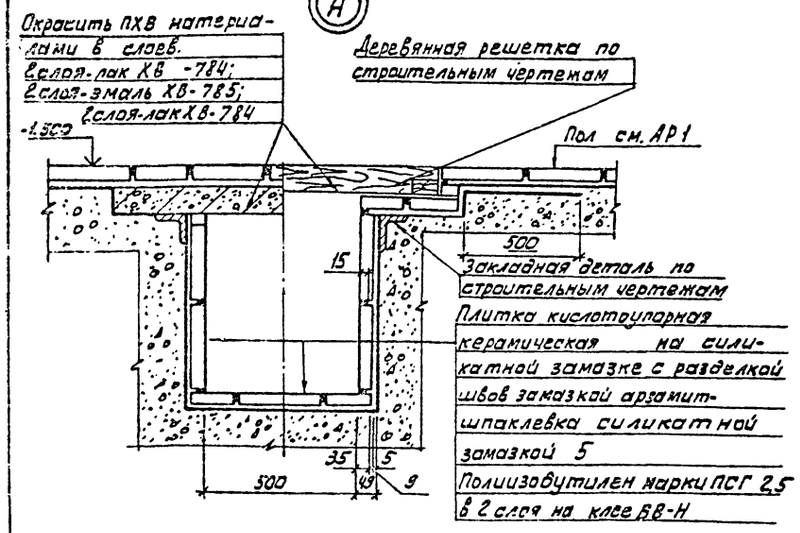

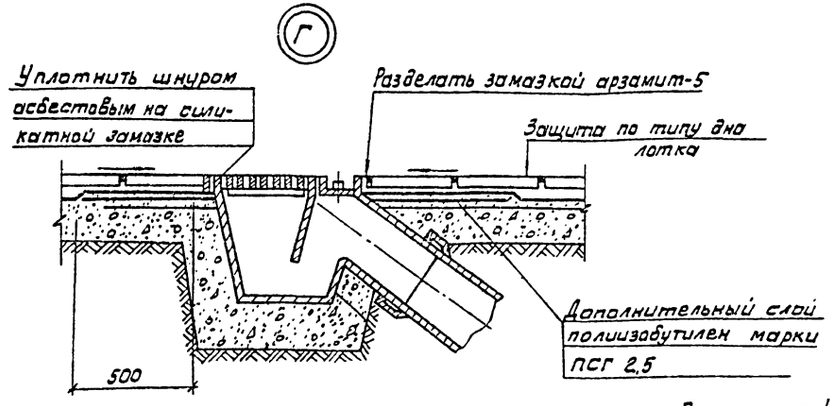

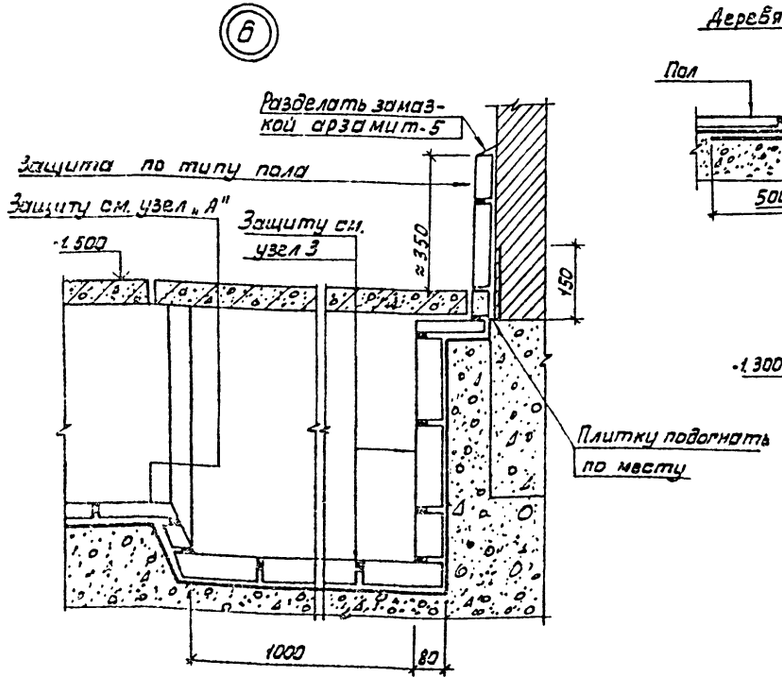

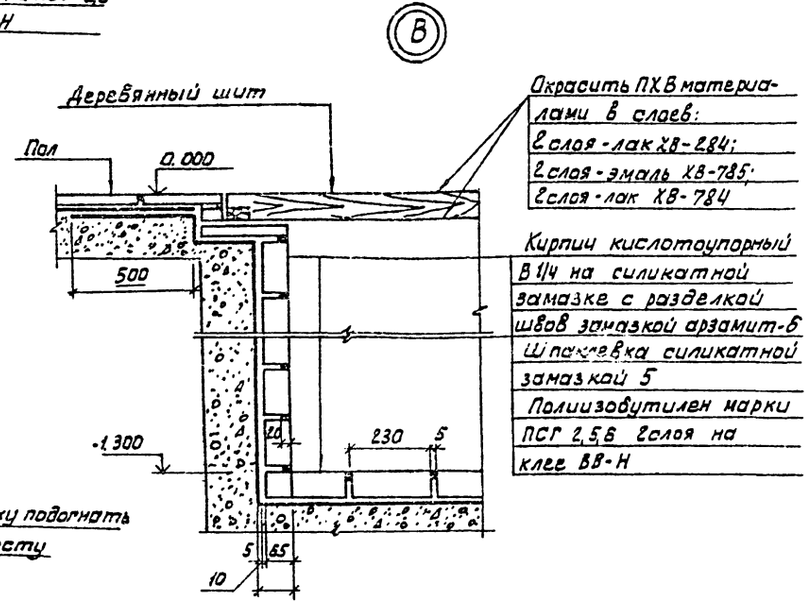

Внимание!

Данным проектом для антикоррозийных покрытий применены токсичные легковоспломеняющиеся и горючие материалы, в связи счем при выполнении проектных работ необходимо:

1. Строго соблюдать правила по технике безопасности, предусмотренные СНИП II-А 11-70. и инструкцией N 14 норм ВСН-14-74/ММСС СССР.
2. Строго выполнять мероприятия по предупреждению взрыва и распространению очача возгорания согласно СНИП II-М.2-72. и СНИП II-А 5-70

Технические требования.

Приемку и подготовку поверхности под антикоррозийную защиту, выполнение химзащитных работ и контроль качества покрытия производить согласно требованиям СНИП II-23-78 и „сборника инструкций по защите от воздействия высокоогрессивных средств." ВСН-214-74./ММСС СССР.

				ТП 901-7-15.85		КЖС	
		ПРОВЕР.	БАБИКОВА				
ПРИВЯЗАН		ЧЕРТИЛ.	КУЗНЕЦОВ	ХОРАТОРНАЯ ДЛЯ ОБЕЗЗАРАЖИВАНИЯ ПИТЬЕВЫХ И СТОЧНЫХ ВОД ПРОИЗВОДИТЕЛЬНОСТЬЮ ТОВАРНОГО ХЛОРА В ЧАС 50 кг	СТАДИЯ	ЛИСТ	ЛИСТОВ
		ВЕД.ИНЖ.	БАБИКОВА				
		ГЛ.ИНЖ.ПР.	КУЗНЕЦОВ		Р	11	
		ГЛ.КОНСТ.	ШАПИРО	УЗЛЫ ХИМИЧЕСКОЙ ЗАЩИТЫ КАНАЛОВ И ПРИЯМКОВ УЗЕЛ „А" „Б", „Б" „Г"	ЦНИИЭП ИНЖЕНЕРНОГО ОБОРУДОВАНИЯ г. МОСКВА.		
		Н.КОНТР.	КУЗНЕЦОВ				
ИНВ.№		НАЧ.ОТД.	КРАСАВИН				

20307-05.

Копировал [illegible] Формат А2

Альбом V

Типовой проект 901-7-15.85

Схема расположения колонн и балок покрытия

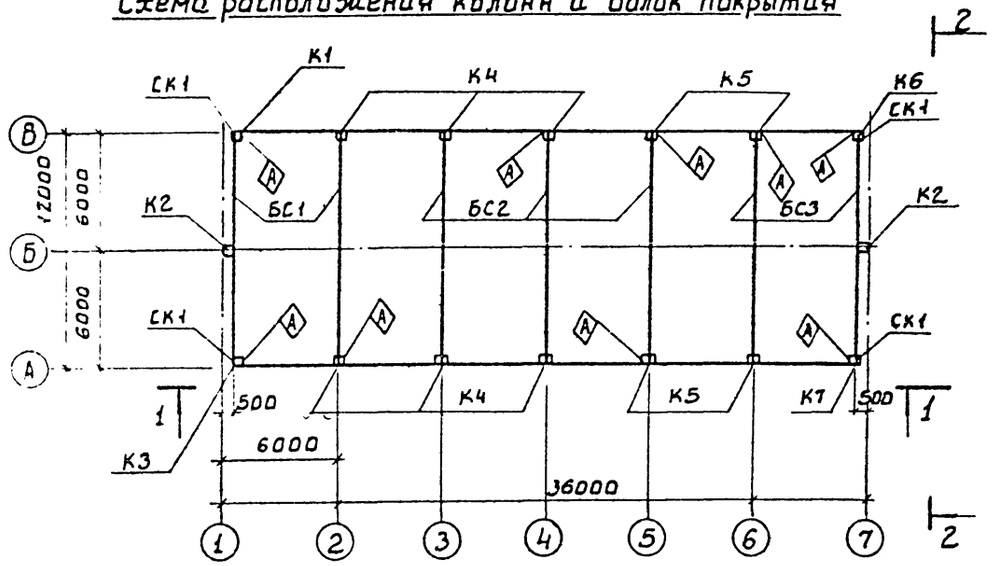

Разрез 2-2

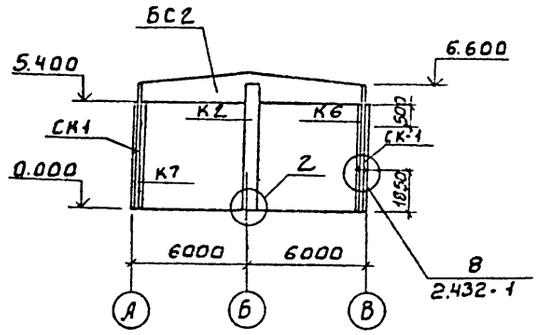

Разрез 1-1

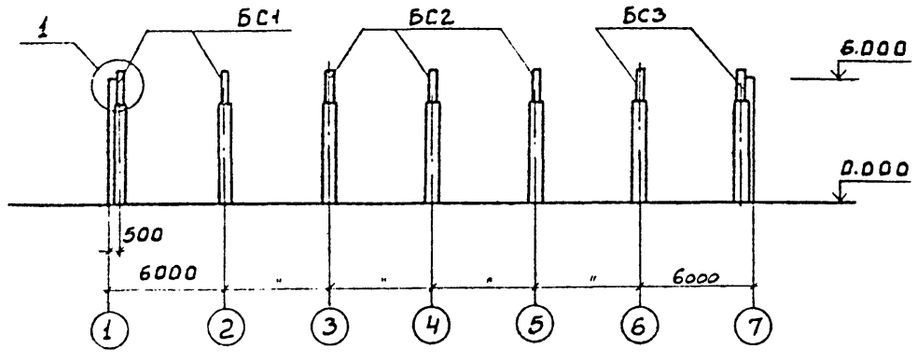

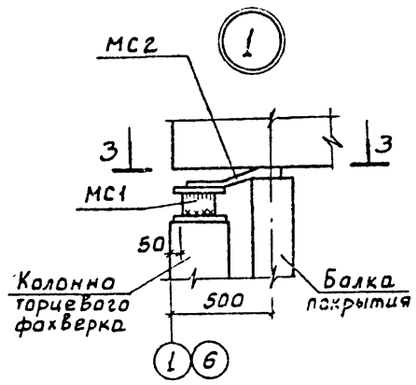

Спецификация к схеме расположения колонн и балок покрытия.

Марка	Обозначение	Наименование	Кол.	Масса	Примеч.
		Колонны			
К1	т.п. 901-7-15.85 КЖСИ. К1	К1	1	1500	
К2	К2	К2	2	1500	
К3	К1-01	К3	1	1500	
К4	К4	К4	6	1500	
К5	К5	К5	4	1500	
К6	К6	К6	1	1500	
К7	К7	К7	1	1500	
		Балки стропильные			
БС1	т.п. 901-7-15.85 КЖСИ. БС1	БС1	2	5400	
БС2	БС1-01	БС2	2	5400	
БС3	БС1-02	БС3	3	5400	
		Детали соединительные			
МС1	КЖСИ. МС1	МС1	2		
МС2	МС2	МС2	4		
МС3	МС3	МС3	2		
СК1	СК1	СК1	4		

1. Монтаж железобетонных конструкций вести в соответствии с указаниями серии 1.423-3

Разрез 4-4

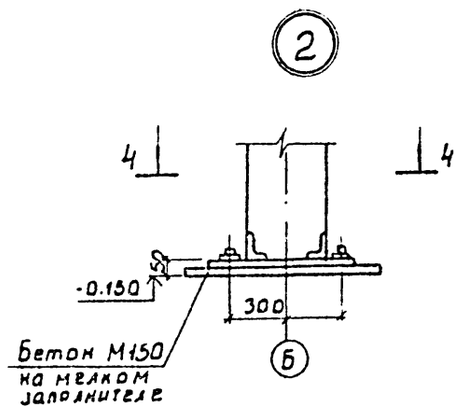

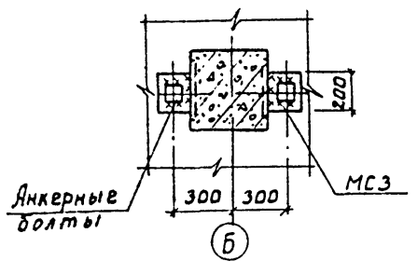

Разрез 3-3

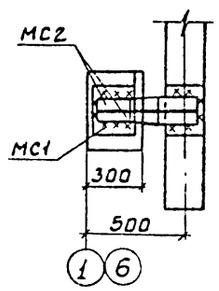

ТП 901-7-15.85 -КЖС

Привязан			
Инв. №			
Провер.	Бабикова		
Чертил	Кузнецов		
Вед. инж.	Бабикова		
ГИП	Кузнецов		
Гл. конст.	Шапиро		
Нач. отд.	Красавин		

Хлораторная для обеззараживания питьевых и сточных вод производительностью 50 кг товарного хлора в час.

Стадия	Лист	Листов
Р	18	

Схема расположения колонн и блок покрытия.

ЦНИИЭП инженерного оборудования г. Москва.

20309-05

Инв. № подл. | Подп. и дата

Альбом V

Типовой проект 901-7-15.85

Схема расположения плит покрытия

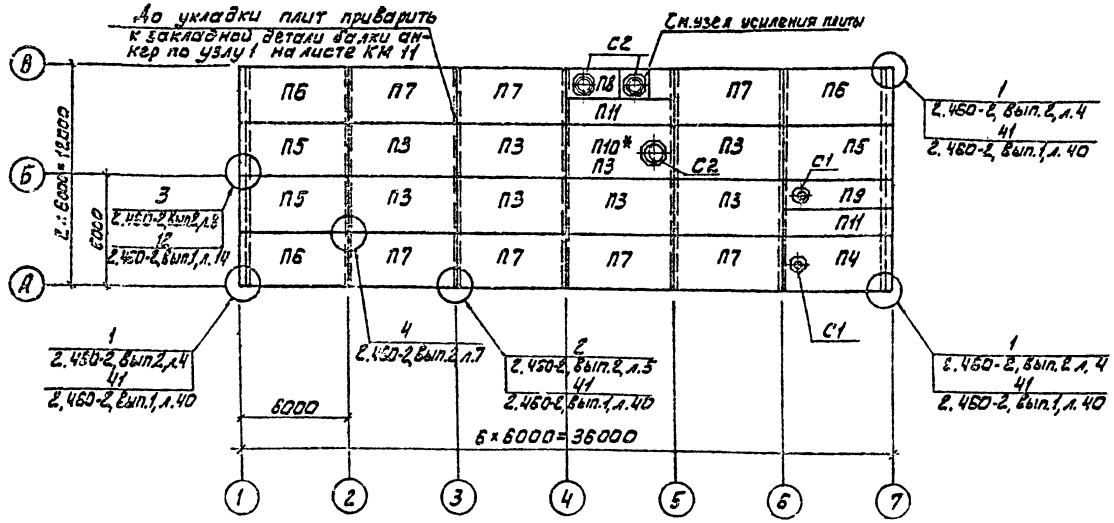

Схема расположения плит перекрытия на отм. 3.270 (Для варианта питьевых вод)

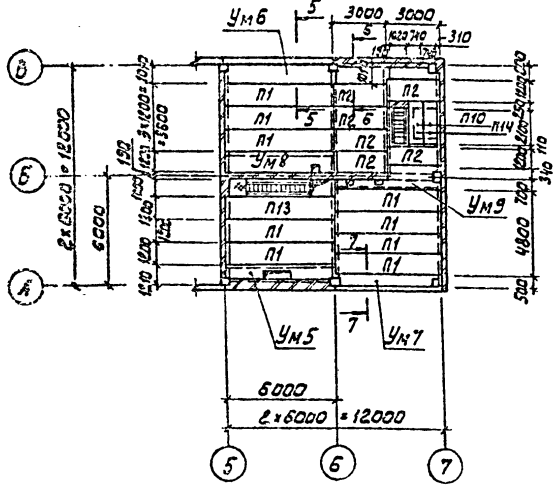

Схема расположения плит перекрытия на отм. 3.230 (Для варианта сточных вод)

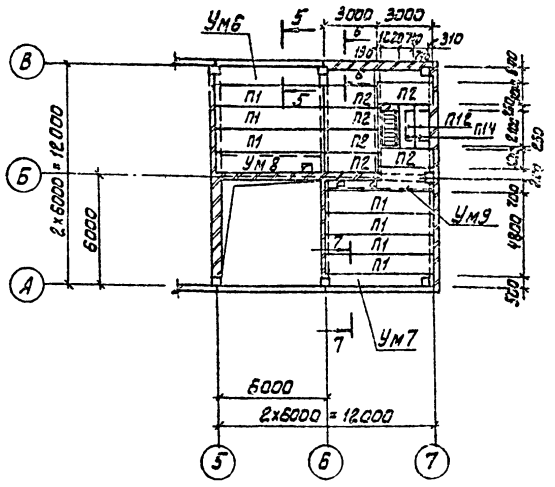

Наименование вариантов	Варианты			
Для питьевых вод	I			
Для сточных вод		II		

7. П10* ставить вместо П3 для варианта без очистки системы В1.

Спецификация к схемам расположения плит покрытия и перекрытия

Марка	Обозначение	Наименование	Кол. I вар.	Кол. II вар.	Масса, кг	Примеч.
		Плиты покрытия				
П3	ГОСТ 22701.1-77 табл. 2	ПГ-3АтпVТ-П	8	8	2650	
П4	ТП 901-7-15.85 - КЖИ П4	П4	1	1	2650	
П5	П4-01	П5	3	3	2650	
П6	П4-02	П6	3	3	2650	
П7	П4-03	П7	7	7	2650	
П8	П8	П8	1	1	1800	
П9	1.465-7, вып. 3 часть 1	$\frac{ПАтV-4}{1,5\times6}$ - 2-К-б	1	1	1800	
П10*	ГОСТ 22701.2-77 табл. 2	ПВ-3АтпVТ-П	1	1	2650	
П11	1.465-7, вып. 3 часть 1	$\frac{ПАтV}{1,5\times6}$ - 1-К-б	2	2	1800	
		Стаканы				
С1	1.494-24, вып. 1	СБ4А-1	2	2	150	
С2	1.494-24, вып. 1	СБ10А-1	3	3	250	
		Плиты перекрытия				
П1	1.141-1, вып. 59	ПК60.12-8АIVТ	10	7	2100	
П2	1.141-1, вып. 60	ПК30.12-8Т	6	6	1080	
П12	3.006-2, вып. II-2	П20д-3	2	2	640	
П13	ТП 901-7-15.85 КЖИ.П13	П13	1	1	2100	
П14	ТП 901-7-15.85 КЖИ.П14	П14	1	1	1080	
		Участки монолитные				
Ум5	КЖ-14	Ум5	1	-		
Ум6	КЖ 14	Ум6	1	1		
Ум7	КЖ 14	Ум7	1	1		
Ум8	КЖ 14	Ум8	1	1		
Ум9	КЖ 15	Ум9	1	1		

1. Монолитные участки даны на листах КЖ-14, 15
2. Монтаж плит покрытия и перекрытия вести в соответствии с указаниями ГОСТ 22701.0-77 и серии 1.141-1
3. Полезная нормативная нагрузка на перекрытие принята 700 кгс/м²
4. Швы между плитами покрытия и плитами междуэтажных перекрытий в хлордозаторной снизу тщательно заделать герметиком.
5. Плиты в осях 3÷5 монтировать после установки и засыпки скрубберов.
6. В схеме расположения плит покрытия в скобках дана марка плит для II варианта.

ПРОВЕР.	АНТОНОВА		ТП901-7-15.85	-КЖ
СТ. ИНЖ.	ПЕТРОВНИНА		ХЛОРАТОРНАЯ ДЛЯ ОБЕЗЗАРАЖИВАНИЯ ПИТЬЕВЫХ И СТОЧНЫХ ВОД ПРОИЗВОДИТЕЛЬНОСТЬЮ 30 КГ ТОВАРНОГО ХЛОРА В ЧАС.	СТАДИЯ: Р; ЛИСТ: 13; ЛИСТОВ:
ВЕД. ИНЖ.	БАБИКОВА			
ГИП	КУЗНЕЦОВ			
Н. КОНСТ.	ШАПИРО		СХЕМЫ РАСПОЛОЖЕНИЯ ПЛИТ ПОКРЫТИЯ И ПЕРЕКРЫТИЯ НА ОТМ 3.300.	ЦНИИЭП ИНЖЕНЕРНОГО ОБОРУДОВАНИЯ г. МОСКВА.
Н. КОНТР.	КУЗНЕЦОВ			
НАЧ. ОТД.	КРАСАВИН			

ПРИВЯЗАН

ИНВ. №

20307-05

СОГЛАСОВАНО

ПРИВ. № ПОДП. И ДАТА | ВЗАМ. ИНВ. №

Типовой проект 901-7-15.85 Альбом V

Инв. № подл. | Подпись и дата | Взам. инв. №

Ум1

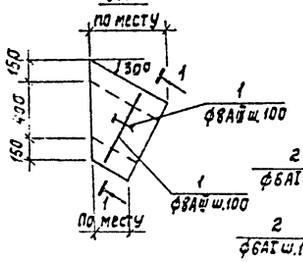

Ум2

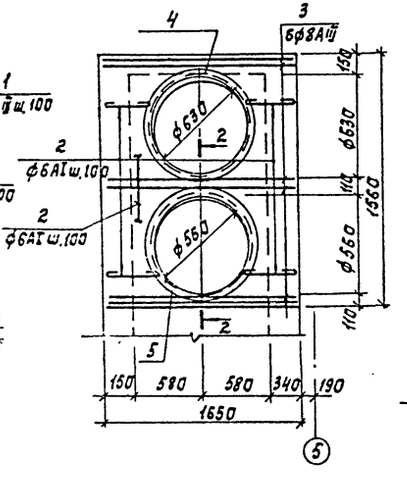

Ум3

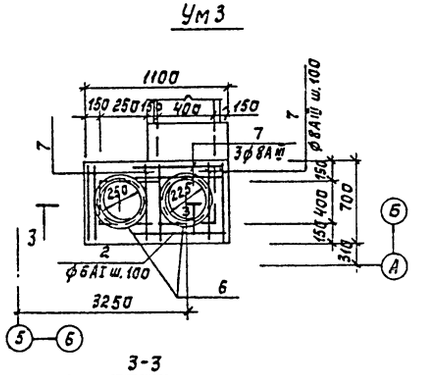

1-1

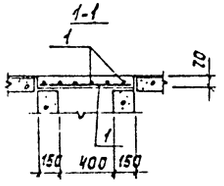

2-2

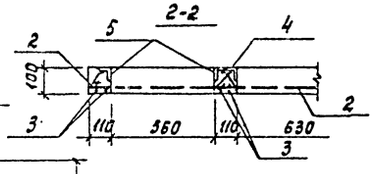

3-3

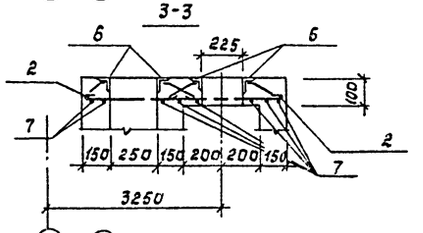

Ум4

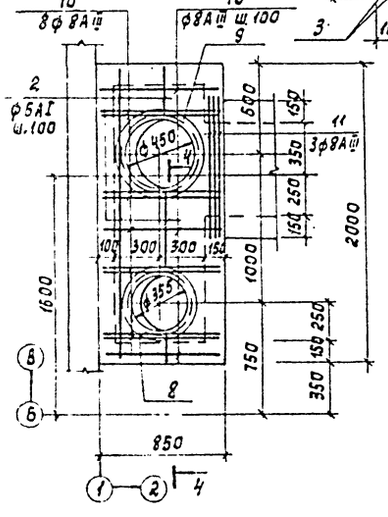

4-4

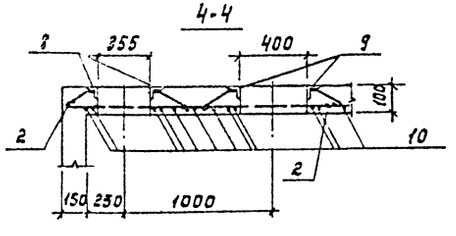

Ум5

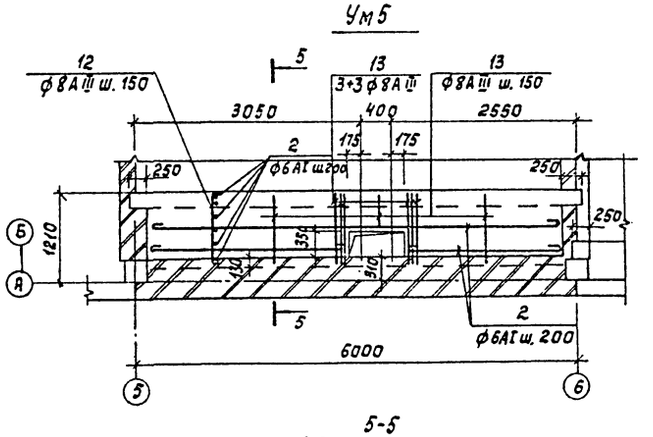

5-5

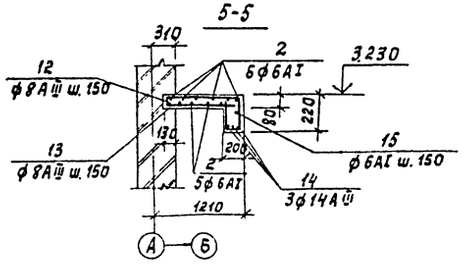

Ум6

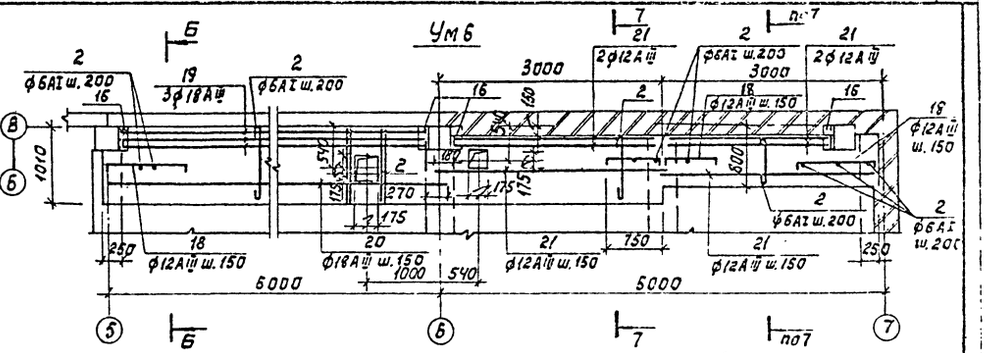

6-6

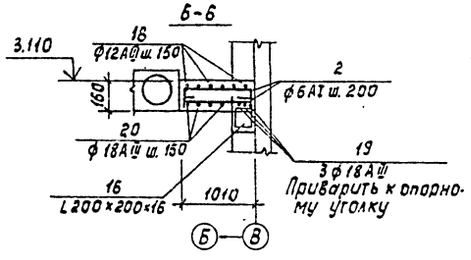

7-7 (по 7-7)

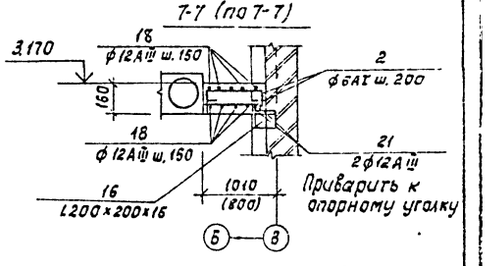

Ум7

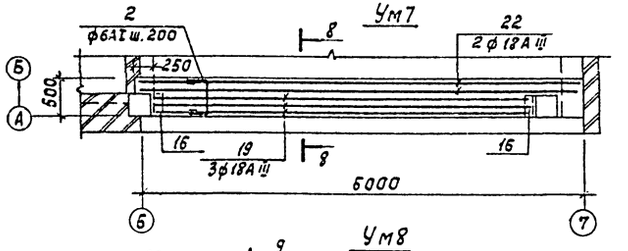

8-8

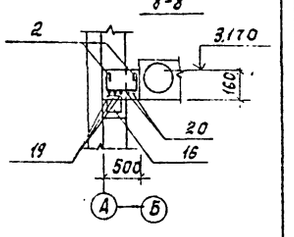

Ум8

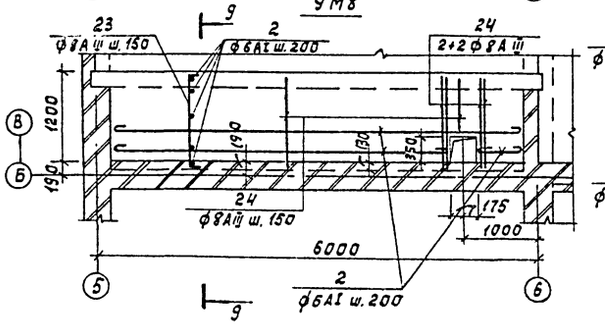

9-9

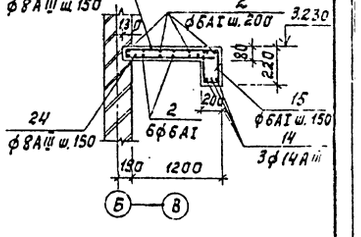

Привязан			ТП 901-7-15.85		КЖ
	Проб	Антонова			
	Ст. инж.	Петровнина	Хлораторная для обеззараживания питьевых и сточных вод производительностью 50 кг товарного хлора в час.	Стадия: Р	Лист: 14	Листов:
	Вед. инж.	Бабикова			
	ГИП	Кузнецов			
	Гл. конст.	Шапиро	Участки монолитные Ум1÷Ум8	ЦНИИЭП инженерного оборудования г. Москва	
	Н. контр.	Кузнецов			
Инв. №	Нач. отд.	Красавин			

Копировал: Корецкая 20307-05 Формат А2

Спецификация элементов монолитной конструкции. (Начало)

Узел усиления плиты

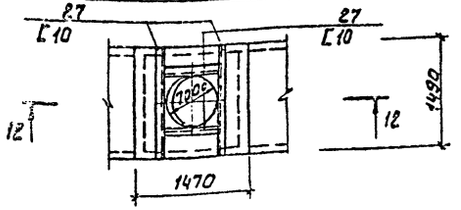

12-12

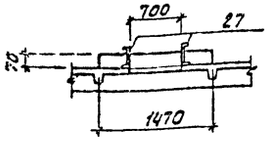

10-10

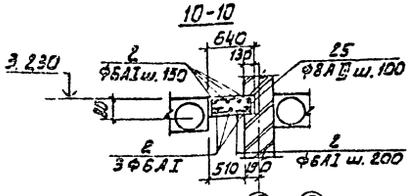

11-11

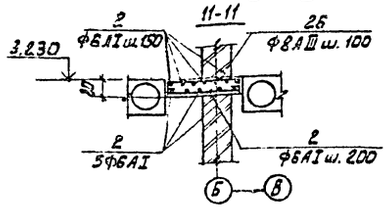

Ум9

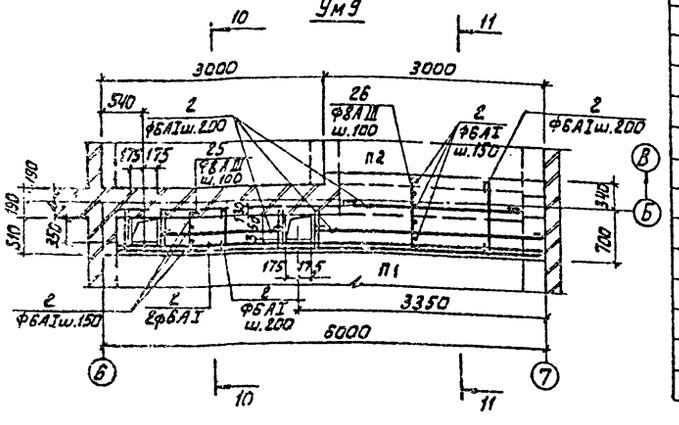

Формат	Зона	Поз.	Обозначение	Наименование	Кол.	Примечание
				Ум1		
				Детали		
		1		ФвАIII ГОСТ5781-82; ℓ=1000	пм 11.5	
				Материалы: Бетон М200	0,7	м³
				Ум2		
				Сборочные единицы		
				Изделия закладные		
		4	1.400-15.81.730-08	МН 784	1	
		5	1.400-15.81.730-07	МН 783	1	
				Детали		
		2		ФбАI ГОСТ5781-82; ℓ=1000	29.0	
		3		ФвАIII ГОСТ5781-82; ℓ=1630	6	
				Материалы: Бетон М200	0,3	м³
				Ум3		
				Сборочные единицы		
				Изделия закладные		
		6	1.400-15.81.730	МН 776	1	
				Детали		
		2		ФбАI ГОСТ5781-82; ℓ=1000	пм 9.0	
		7		ФвАIII ГОСТ5781-82; ℓ=680	10	
				Материалы: Бетон М200	0,07	м³
				Ум4		
				Сборочные единицы		
				Изделия закладные		
		8	1.400-15.81.730-02	МН 778	1	
		9	1.400-15.81.780-04	МН 780	1	
				Детали		
		10		ФвАIII ГОСТ5781-82; ℓ=1980	15	
		11		ФвАIII ГОСТ5781-82; ℓ=1200	3	
		2		ФбАI ГОСТ5781-82; ℓ=1000	пм 15.0	
				Материалы: Бетон М200	0,2	м³
				Ум5		
		2		ФбАI ГОСТ5781-82; ℓ=1000	пм 65.0	
		12		ФвАIII ГОСТ5781-82; ℓ=1150	35	
		13		ФвАIII ГОСТ5781-82; ℓ=1010	35	
		14		ФIчАIII ГОСТ5781-82; ℓ=6100	3	

Формат	Зона	Поз.	Обозначение	Наименование	Кол.	Примечание
				Продолжение		
		15		ФбАI ГОСТ5781-82; ℓ=830	42	
				Материалы: Бетон М200	0,7	м³
				Ум6		
				Детали		
		16		Уголок 5-200×200×16 ГОСТ8509-72 Ст3кп2-1 ГОСТ535-79 ℓ=330	4	
		2		ФбАI ГОСТ5781-82; ℓ=1000	пм 65.0	
		17		ФIчАIII ГОСТ5781-82; ℓ=1800	10	
		18		ФIчАIII ГОСТ5781-82; ℓ=1100	4	
		19		ФIвАIII ГОСТ5781-82; ℓ=5680	3	
		20		ФIвАIII ГОСТ5781-82; ℓ=6300	5	
		21		ФIчАIII ГОСТ5781-82; ℓ=2980	14	
				Материалы: Бетон М200	1,8	м³
				Ум7		
		16		Уголок 5-200×200×16 ГОСТ8509-72 Ст3кп2-1 ГОСТ535-79 ℓ=330	2	
		2		ФбАI ГОСТ5781-82; ℓ=1000	пм 32.5	
		19		ФIвАIII ГОСТ5781-82; ℓ=5680	3	
		22		ФIвАIII ГОСТ5781-82; ℓ=6200	2	
				Материалы: Бетон М200	0,5	м³

Привязан

Инв. №

Провер.	Антонова		ТП 901-7-15.85 -КЖО
Ст. инж.	Петровнина		
Вед. инж.	Бабкова		
ГИП	Кузнецов		
Гл. конст.	Шапиро		Участки монолитные Ум4, Ум5, Ум6
Н. контр.	Кузнецов		Спецификация элементов монолитной конструкции. (Начало)
Нач. отд.	Красавин		

Стадия	Лист	Листов
Р	15	

Хлораторная для обеззараживания питьевых и сточных вод производительностью 50кг товарного хлора в час.

ЦНИИЭП инженерного оборудования г. Москва.

20307-05

Альбом V

Типовой проект 901-7-15.85

Ведомость деталей

Поз.	Эскиз
12	1010; 70; 70
15	230; 180; 150; 260
18	800; 150; 150
20	170; 6130
22	180; 6020
23	1310; 70; 70
25	620; 70; 70
26	1020; 70; 70

Спецификация элементов монолитной конструкции. Продолжение

Формат	Зона	Поз.	Обозначение	Наименование	Кол.	Примечание
				Ум8		
				Детали		
		2		ФБАI ГОСТ 5781-82; ℓ=1000	пм 80,0	
		14		Ф14АIII ГОСТ 5781-82; ℓ=6100	3	
		15		ФБАI ГОСТ 5781-82; ℓ=830	40	
		23		Ф8АIII ГОСТ 5781-82; ℓ=1450	39	
		24		Ф8АIII ГОСТ 5781-82; ℓ=1310	39	
				Материалы:		
				Бетон М200	0,8	м³
				Ум9		
				Детали		
		2		ФБАI ГОСТ 5781-82; ℓ=1020	пм 58,0	
		25		Ф8АIII ГОСТ 5781-82; ℓ=760	23	
		26		Ф8АIII ГОСТ 5781-82; ℓ=1160	26	
				Материалы:		
				Бетон М200	0,4	м³
		27		Узел усиления плиты		
				Детали.		
				Швеллер 10 ГОСТ 8240-72 / Ст3кп2-3 ГОСТ 535-79 ℓ=1060	пм 4,4	

Ведомость расхода стали на элемент, кг.

Марка элемента	Изделия арматурные: Арматура класса A-I ГОСТ 5781-82 Ф6	Итого	Арматура класса A-III ГОСТ 5781-82 Ф8	Ф12	Ф14	Ф18	Итого	Изделия закладные: Арматура класса A-III ГОСТ 5781-82 Ф8		Итого	Прокат марки ВСт3 кп2 ГОСТ 19903-74 Л200х200х8	Л63х5 ГОСТ 8509-72	Л130х80х8 ГОСТ 8509-72	Итого	Общий расход
Ум1			4,6				4,6								4,6
Ум2	6,4	6,4	3,9				3,9	1,6		1,6			15,4	15,4	24,8
Ум3	2,0	2,0	2,7				2,7	0,4		0,4			3,3	3,3	8,4
Ум4	3,3	3,3	13,3				13,3	1,2		1,2			10,2	10,2	28,2
Ум5	22,2	22,2	30,2		22,1		52,3								74,5
Ум6	14,4	14,4		57,1		97,0	154,1				51,4			51,4	219,9
Ум7	5,0	5,0				58,8	58,8				25,7			25,7	89,5
Ум8	25,1	25,1	43,1		22,1		65,2								90,3
Ум9	12,9	12,9	19,1				19,1								32,0

Инв. № подл. | Подп. и дата | Взам. инв. №

Привязан		ТП 901-7-15.85	-КЭС
	Провер. Антонова	Хлораторная для обеззараживания питьевых и сточных вод производительностью 50 кг/час.	Стадия Р; Лист 16; Листов
	Ст. инж. Петровнина		
	Вед. инж. Бабикова		
	ГИП Кузнецов	Ведомость деталей. Спецификация элементов монолитной конструкции. Ведомость расхода стали. (Продолжение)	ЦНИИЭП инженерного оборудования г. Москва.
	Гл. конст. Шапиро		
Инв. №	Н. контр. Кузнецов		
	Нач. отд. Красавин		

20307-05

Типовой проект 901-7-15.85 Альбом V

Схема расположения стеновых панелей по оси А

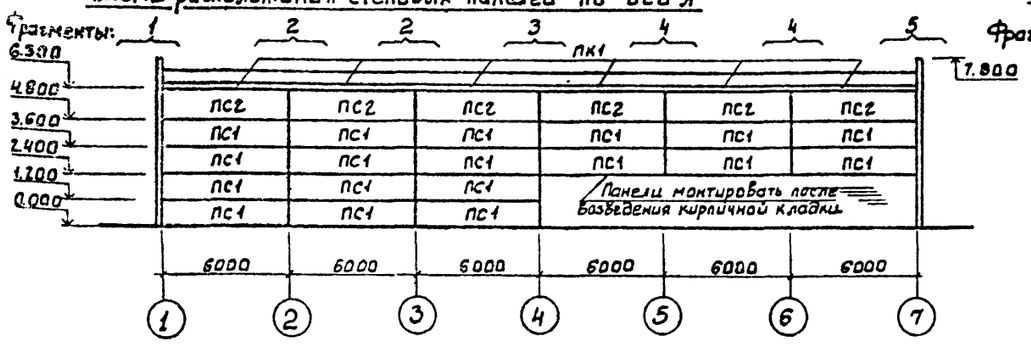

Схема расположения стеновых панелей по оси 1

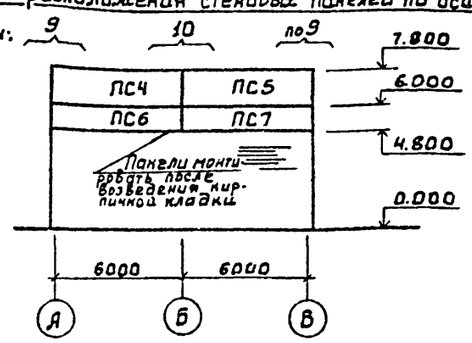

Спецификация и схема расположения стеновых панелей

Марка	Обозначение	Наименование	Кол.	Масса	Примеч.
		Панели стеновые			
ПС1	1.432-14/80: Вып.1	ПС 600.12.20-П-1	34/35	1700	
ПС2	1.432-14/80: Вып.1	ПС 600.15.20-П-4	11/11	2100	
ПС3	ТП 901-7-15.85-КЖИ. ПС3	ПС3	2/2	1700	
ПС4	1.432-14/80. Вып.1	ПС 625.18.20-П-11	2/2	2700	
ПС5	1.432-14/80. Вып.1	ПС 625.18.20-П-12	2/2	2700	
ПС6	1.432-14/80. Вып.1	ПС 625.12.20-П-11	6/6	1700	
ПС7	1.432-14/80. Вып.1	ПС 625.12.20-П-12	1/1	1700	
ПС8	1.432-14/80. Вып.1	ПС 145.12.20-П	2/2	400	
ПС9	1.432-14/80: Вып.1	ПС 625.12.20-П-22	1/1	1700	
		Панель карнизная			
ПК1	1.432-14/80. Вып.1	ПК 6.65-П	12/12	1200	
		Насадки			
НУ-5	1.439-2	НУ-5	2/2	37.2	
НУ-6	1.439-2	НУ-6	2/2	37.2	
НФ-4	1.439-2	НФ-4	2/2	35.2	

Схема расположения стеновых панелей по оси В

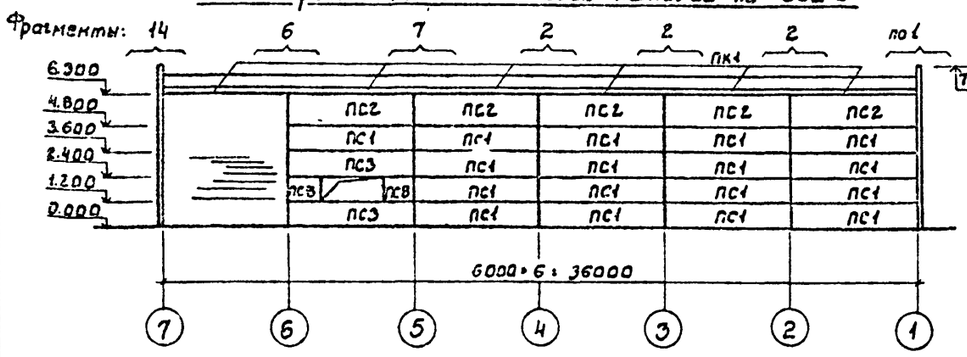

Схема расположения стеновых панелей по оси 7

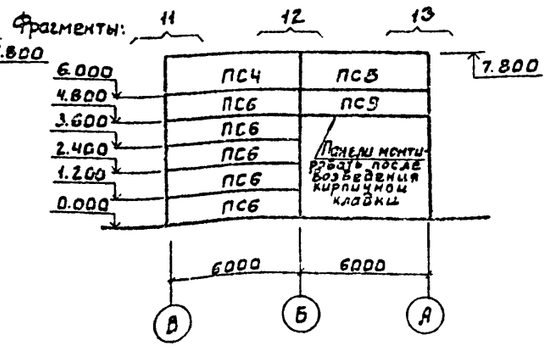

Схема расположения стеновых панелей по оси А для Варианта обеззараживания питьевых вод.

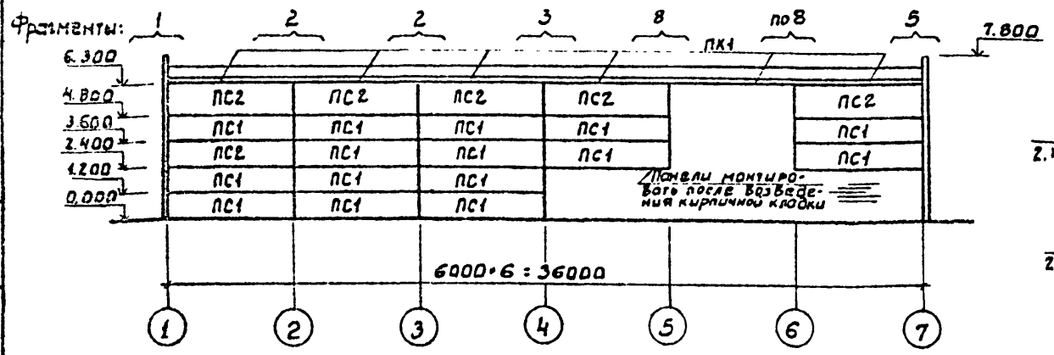

Схема расположения стальных элементов торцового фахверка

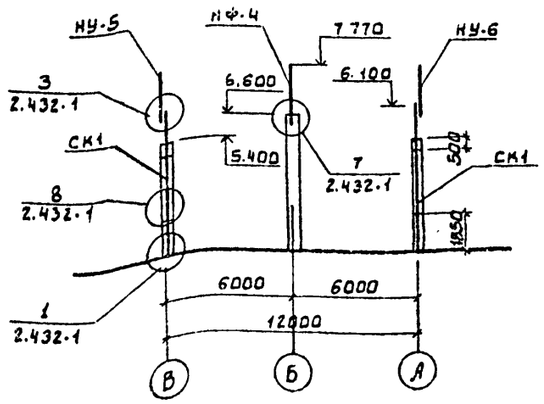

Спецификация монтажных узлов панелей

Марка узла	Кол. во узлов	Марка элемента крепления	Кол. во шт. на 1 узел	Кол. во шт. на все узлы	Примечание; серия
13	— —	—	—	— —	—
14	76/82	Т-1	1	76/82	1.439-2
19	10/10	Т-1	1	10/10	1.439-2
27	2/2	Т-21	1	2/2	1.439-2
29	2/2	Т-21	1	2/2	1.439-2
35	4/4	Т-8	2	8/8	1.439-2
37	4/4	Т-8	2	8/8	1.439-2
39	20/20	Т-18	1	20/20	1.439-2
40	4/4	Т-19	1	4/4	1.439-2
		Т-20	1	4/4	1.439-2
49	15/15	Т-27	1	15/15	1.439-2

1. В спецификациях в графе „количество" в числителе для Варианта питьевых вод; в знаменателе - для сточных вод.
2. В спецификации монтажных узлов панелей в графе „количество" в числителе для варианта питьевых вод, в знаменателе - для сточных вод.
3. Монтаж и крепление стеновых панелей к каркасу здания выполнять в соответствии с серией 2.432-1.
4. Закладные и соединительные детали стеновых панелей должны быть оцинкованы в соответствии со СНиП II-28-73.
5. γ панелей 900 кг/м³.

ПРОВЕР.	Антонова		ТП 901-7-15.85 -КЖС
КНЖЕН.	Певчева		
ВЕД.ИНЖ	Бабикова		Хлораторная для обеззараживания питьевых и сточных вод производительностью 50 кг товарного хлора в час.
ГИП	Кузнецов		Схемы расположения стеновых панелей в осях 1-7, А-В. Схема расположения стальных элементов торцевого фахверка.
ГА.КОНСТ.	Шапиро		
Н.КОНТР.	Кузнецов		
НАЧ.ОТД	Красавин		

Стадия	Лист	Листов
Р	17	

ЦНИИЭП инженерного оборудования г. Москва.

20307-05

Привязан

Инв. №

Инв. № подл. | Подп. и дата | Взам. инв. №

Согласовано: Госстрой

Фрагмент 1

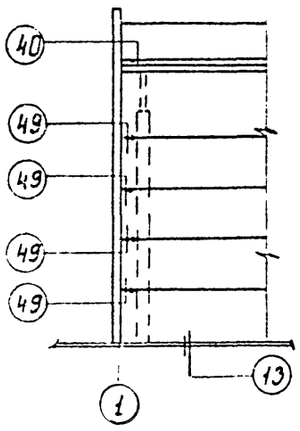

Фрагмент 2

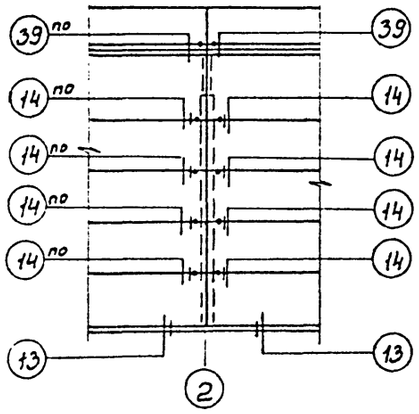

Фрагмент 3

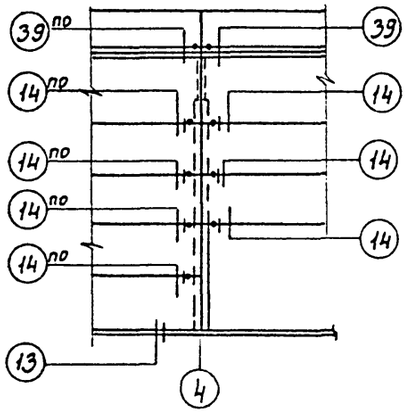

Фрагмент 4

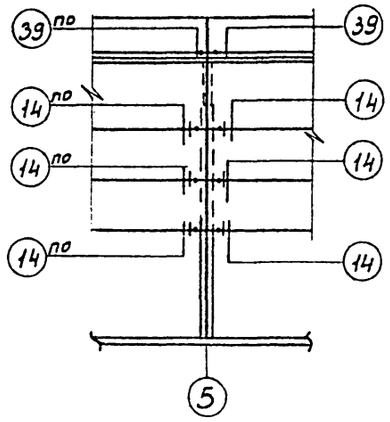

Фрагмент 6

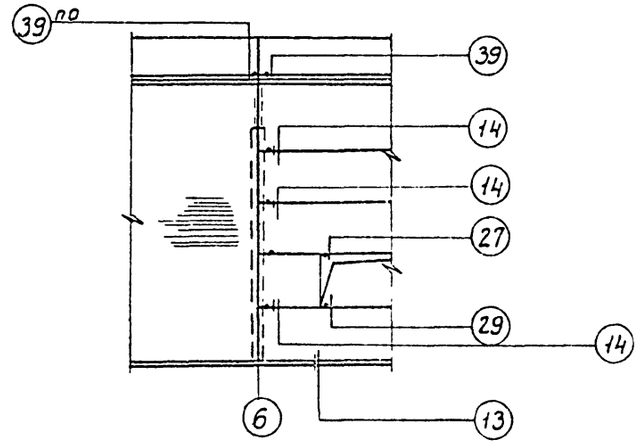

Фрагмент 5

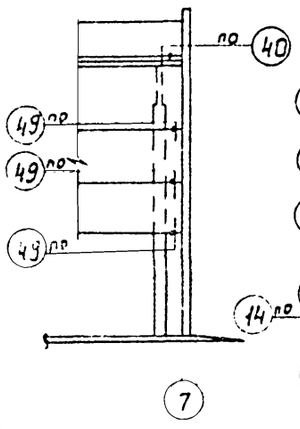

Фрагмент 7

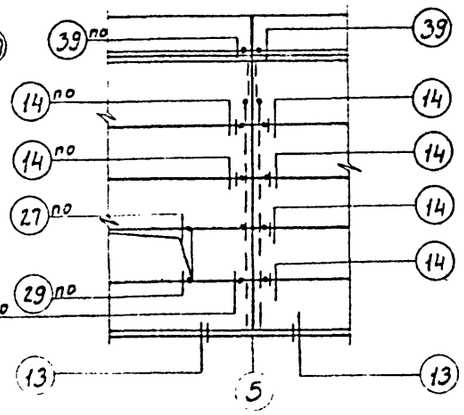

Фрагмент 8

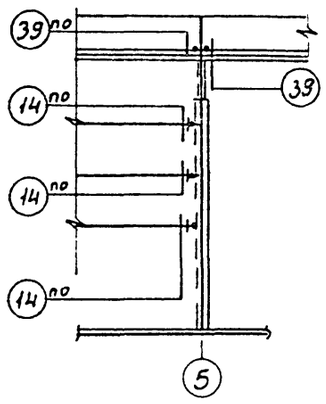

Фрагмент 9

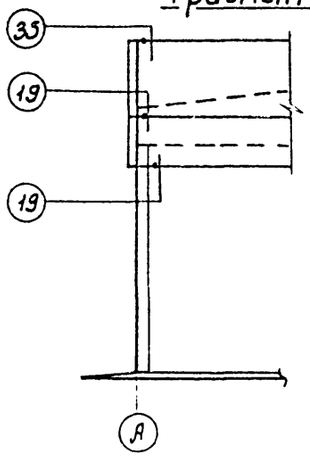

Фрагмент 10

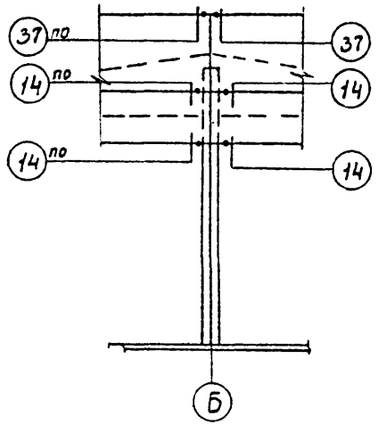

Фрагмент 11

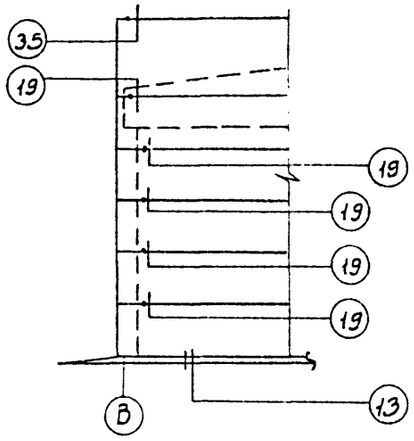

Фрагмент 12

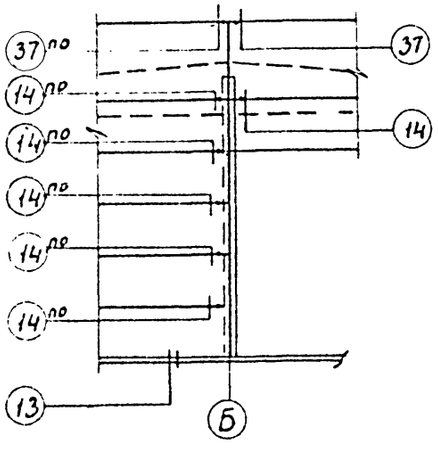

Фрагмент 13

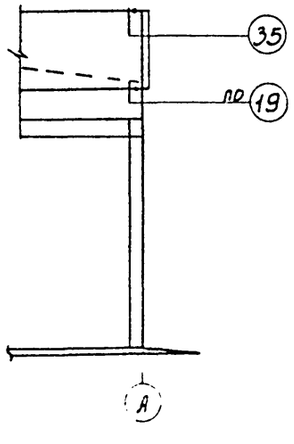

Фрагмент 14

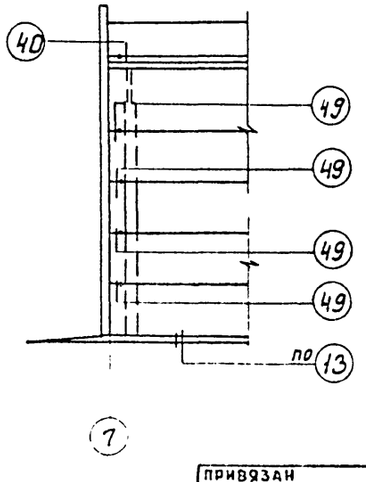

1. Монтаж и крепление стеновых панелей к каркасу здания выполнять в соответствии с серией 2.432-1.
2. Закладные и соединительные детали стеновых панелей должны быть оцинкованы в соответствии со СНиП II-28-73.

ТП 901-7-15.85 -КЖ			
Хлораторная для обеззараживания питьевых и сточных вод производительностью 50 кг товарного хлора в час.	Стадия	Лист	Листов
	Р	18	
Фрагменты 1÷13	ЦНИИЭП инженерного оборудования г. Москва.		
ПРОВЕР Антонова; ИНЖЕН. Певчева; ВЕД. ИНЖ Бабикова; ГИП Кузнецов; ГЛ КОНСТ. Шапиро; Н. КОНТР Кузнецов; НАЧ ОТД Красавин			

ПРИВЯЗАН

ИНВ №

ИНВ. № ПОДЛ. | ПОДП. И ДАТА | ВЗАМ. ИНВ. №

20307-05

Формат А2

Типовой проект 901-7-15.85 Альбом V

Схема резервуара (опалубка)

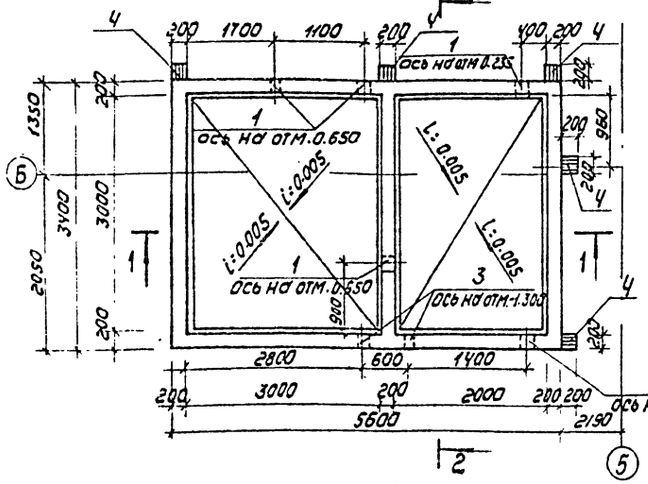

1-1

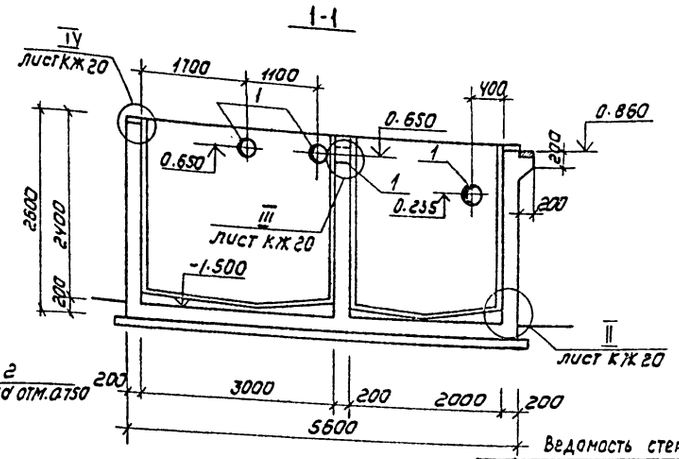

Схема резервуара (армирование)

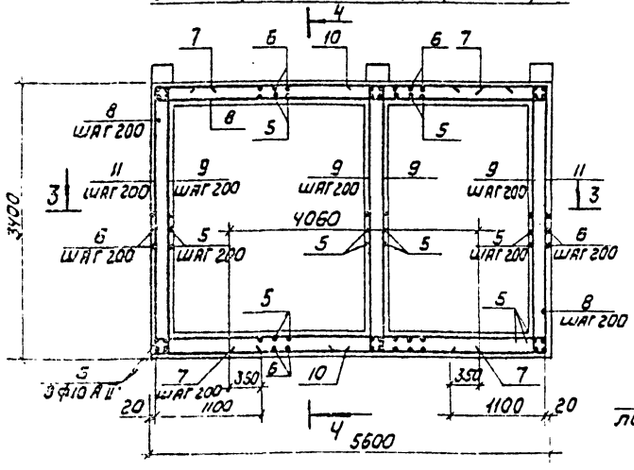

2-2

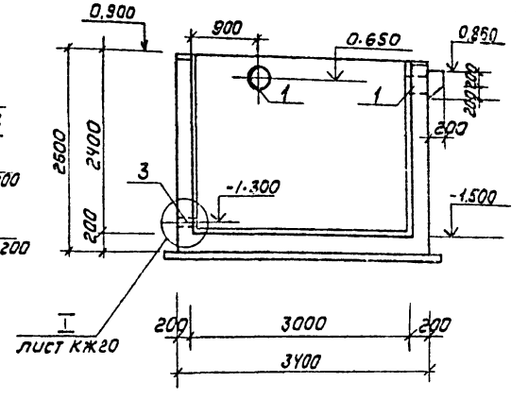

Ведомость стержней

Поз.	Эскиз или сечение
5	2560 / 160
6	2560 / 110
8	150 / 5560 / 150
9	150 / 3360 / 150
11	1100 / 3360 / 1100
12	160
13	125 / 200 / 125 / 200
14	150 / 360 / 110 / 130
15	α=75° / 100 / 416 / 50°
16	360 / 360 / 160

Разрез 3-3

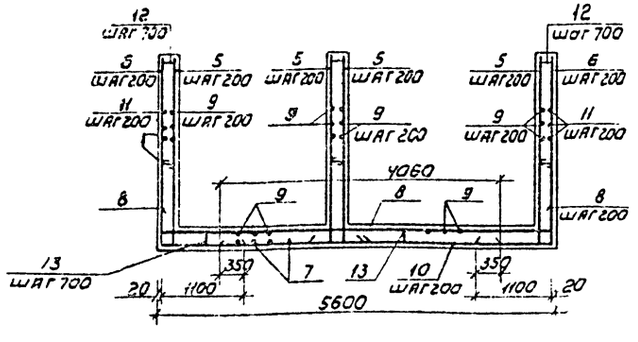

Разрез 4-4

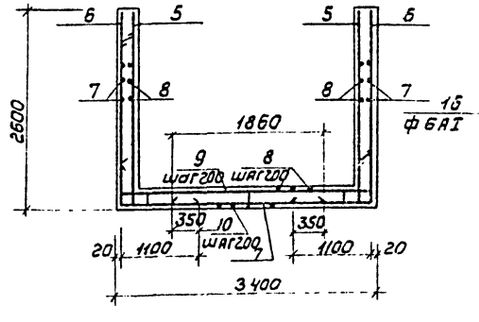

Армирование консоли

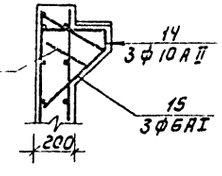

Спецификация монолитного резервуара

Формат	Зона	Поз	Обозначение	Наименование	Кол	Примечание
				Сборочные единицы		
		1	3.901-5	сальник Ду 200 ℓ=200	Ч	27,2 кг
		2	3.901-5	Ду 150 ℓ=200	1	20,0 кг
		3	3.901-5	Ду 80 ℓ=200	2	8,4 кг
		Ч	3.400-6/76	Изделие закладное МН1-21	5	2,3 кг
				Детали		
				ф10 А II ГОСТ 5781-82.		
		5		ℓ=2720	40	1,68 кг
		6		ℓ=3660	90	2,26 кг
		7		ℓ=4060	44	
		8		ℓ=5860	44	3,37 кг
		9		ℓ=3660	77	
		10		ℓ=1860	29	
		11		ℓ=5560	28	
		14		ℓ=1050	15	
		12		ф8 АI ГОСТ 5781-82 ℓ=280	200	
		13		ф10 АI ГОСТ 5781-82 ℓ=850	74	
		15		ф6 АI ГОСТ 5781-82 ℓ=1016	15	
		16		ф6 АI ГОСТ 5781-82 ℓ=960	15	
				Материалы		
				Бетон М200, МРЗ 50, В6	13,7	м³

Ведомость расхода стали на резервуар, кг

Марка элемента	Изделия арматурные							Изделия закладные												Всего	Общий расход
	Арматура класса A-I				A-II		Всего	Арматура класса A-III		Сталь круглая		Прокат марки		Трубы							
	ГОСТ 5781-82							ГОСТ 5781-82		ГОСТ 2590-71		ГОСТ 82-70		ГОСТ 8732-78							
	ф6	ф8	ф10	Итого	ф10	Итого		ф8	Итого	ф6	ф10	Итого	δ=6	δ=10	Итого	152×4,5	245×7	299×8	Итого		
резервуар	3,5	20,6	37,6	61,7	960	960	1021,7	2,0	2,0	2,0	14,6	16,6	9,5	31,5	41	6,6	18,4	46	69	122,5	1150,3

1. Защитный слой бетона для нижней арматуры днища - 35 мм, для остальной арматуры - 20мм.
2. В местах прохода сальников арматуры разрезать, отогнуть и приварить к корпусу сальника.
3. Узлы химической защиты резервуара смотреть лист КЖ-20.

Согласовано

Инв. № подл. | Подпись и дата | Взам. инв. №

Привязан

Инв.№

Провер.	Кузнецов	
Вед.инж.	Бабикова	
ГИП	Кузнецов	
Гл.констр.	Шалимов	
Н.контр.	Кузнецов	
Нач.отд.	Красавин	

ТП 901-7-15.85 КЖ

Хлораторная для обеззараживания питьевых и сточных вод производительностью 50 кг товарного хлора в час

Резервуар нейтрализующего раствора. Опалубочный чертеж. Армирование

Стадия	Лист	Листов
Р	19	

ЦНИИЭП инженерного оборудования г. Москва

Копировал: Коршунова 20307-05 Формат: А2

Альбом V

Типовой проект 901-7-15.85

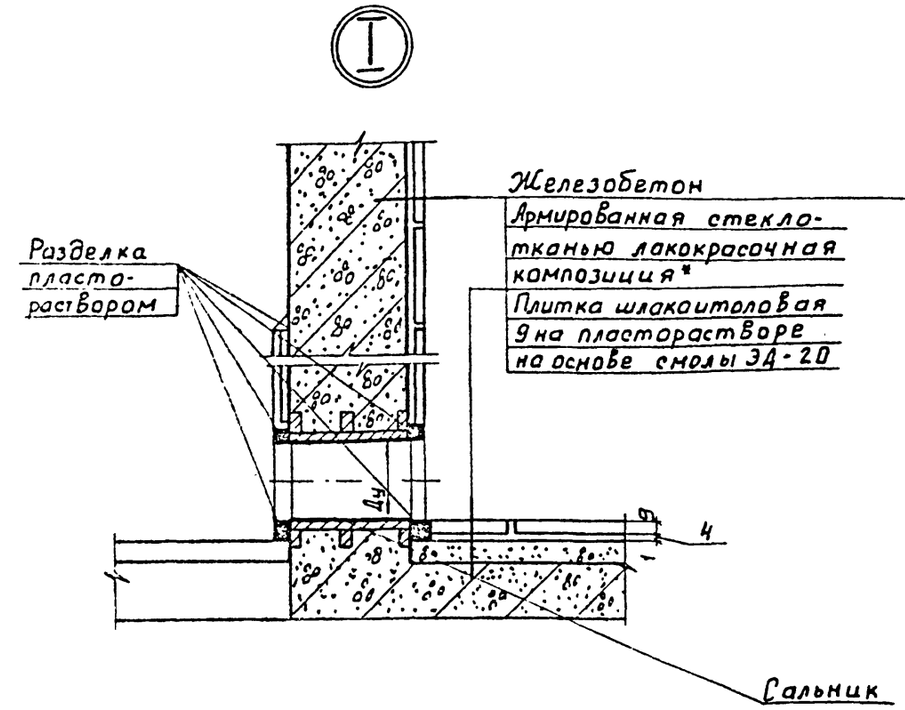

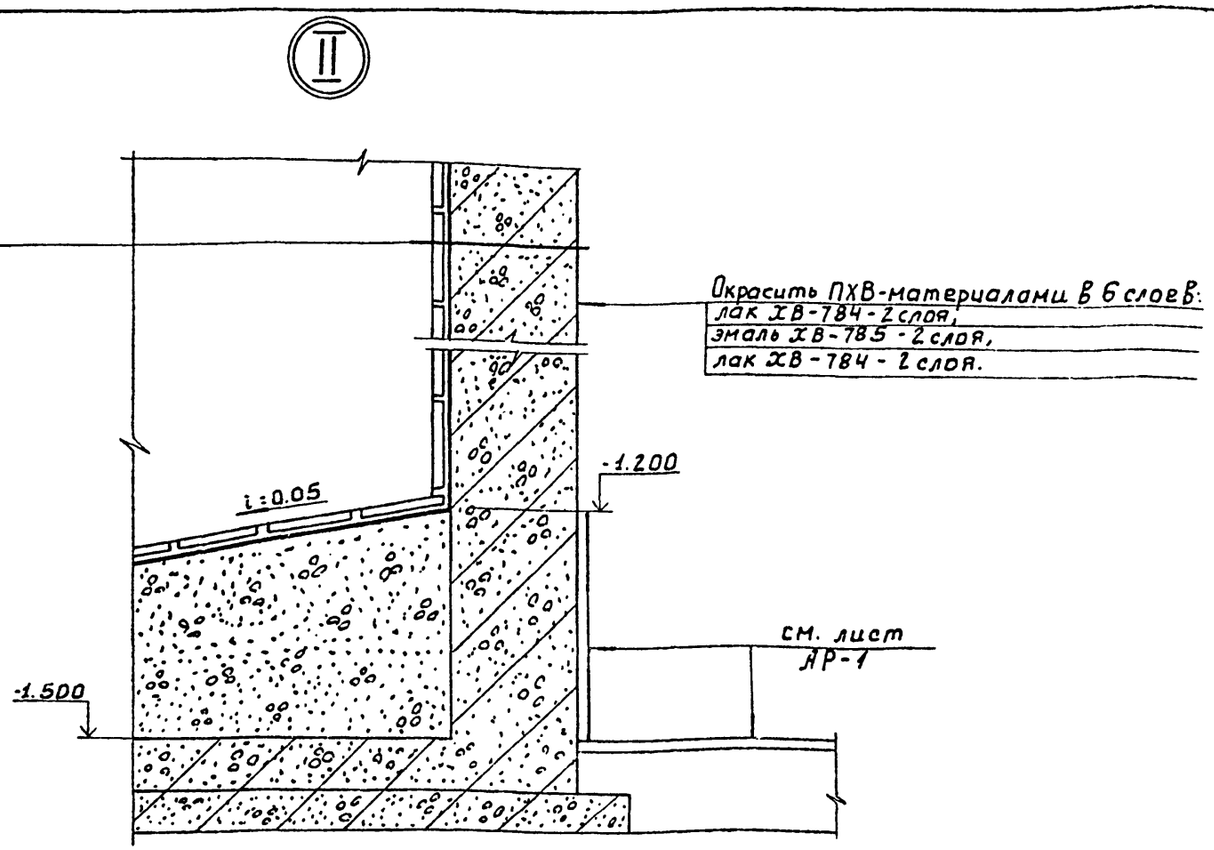

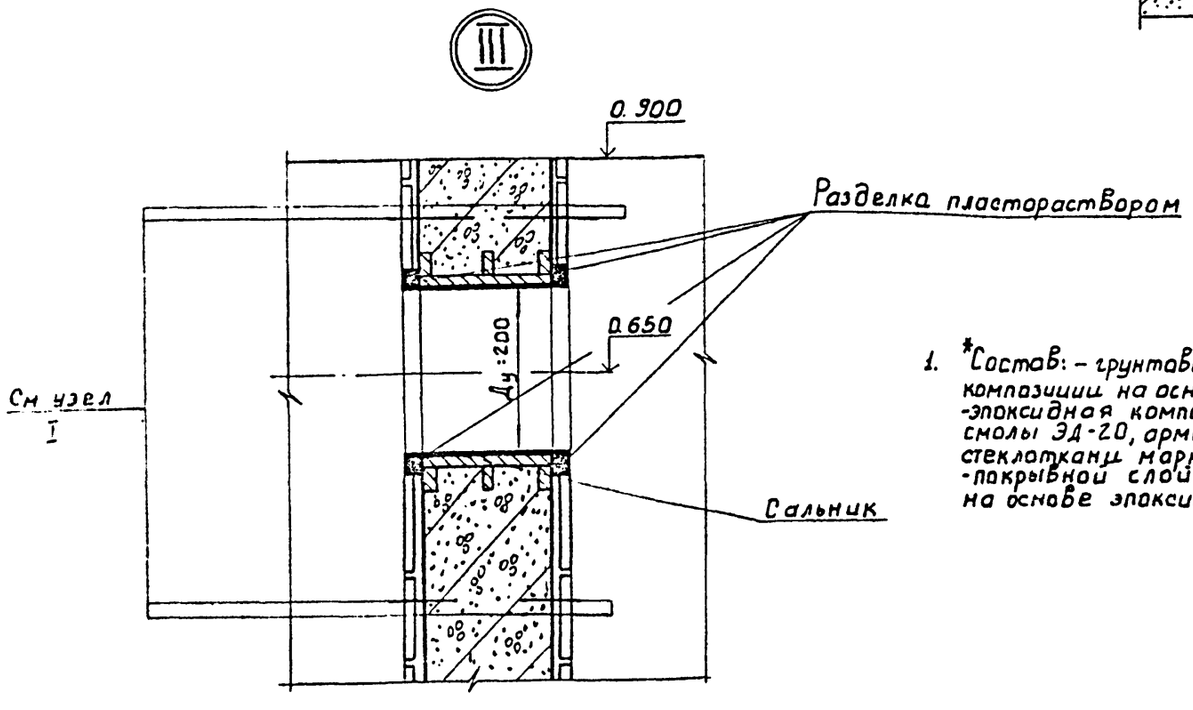

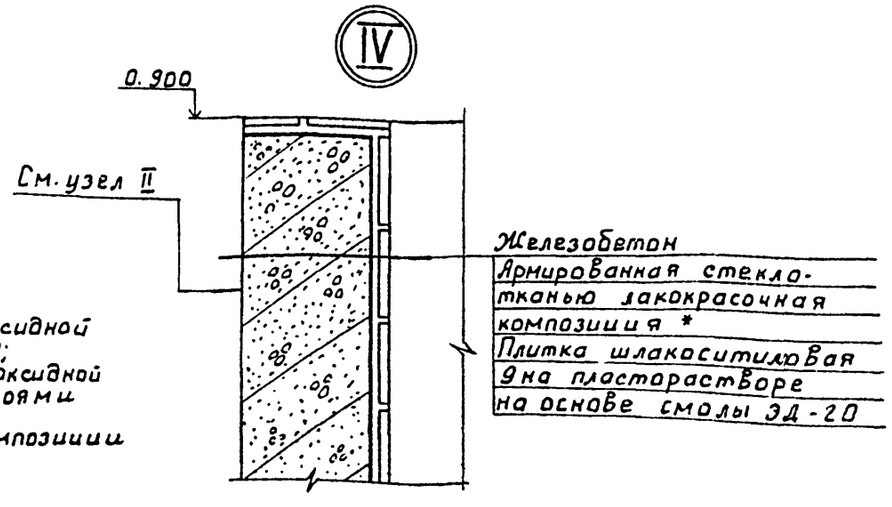

1. *Состав: - грунтовочный слой из эпоксидной композиции на основе смолы ЭД-20;
-эпоксидная композиция на основе эпоксидной смолы ЭД-20, армированная двумя слоями стеклоткани марки Т-11;
-покрывной слой из эпоксидной композиции на основе эпоксидной смолы ЭД-20

ПРОВЕР.	АНТОНОВА		ТП 901-Т-15.85	-КЖ
ИНЖЕН.	ПЕВЧЕВА			
ВЕД.ИНЖ	БАБИКОВА			
ГИП	КУЗНЕЦОВ			
ГЛ.КОНСТ	ШАПИРО			
Н.КОНТР.	КУЗНЕЦОВ			
НАЧ.ОТД.	КРАСАВИН			

ПРИВЯЗАН

ИНВ. №

ХЛОРАТОРНАЯ ДЛЯ ОБЕЗЗАРАЖИВАНИЯ ПИТЬЕВЫХ И СТОЧНЫХ ВОД ПРОИЗВОДИТЕЛЬНОСТЬЮ 50 КГ ТОВАРНОГО ХЛОРА В ЧАС.

УЗЛЫ ХИМИЧЕСКОЙ ЗАЩИТЫ. РЕЗЕРВУАРА НЕЙТРАЛИЗУЮЩЕГО РАСТВОРА I÷IV

СТАДИЯ	ЛИСТ	ЛИСТОВ
Р	20	

ЦНИИЭП ИНЖЕНЕРНОГО ОБОРУДОВАНИЯ г. МОСКВА.

20307-05

Кропивова, Боброва

Формат А2

ИНВ № ПОДЛ. | ПОДП. И ДАТА | ВЗАМ. ИНВ №

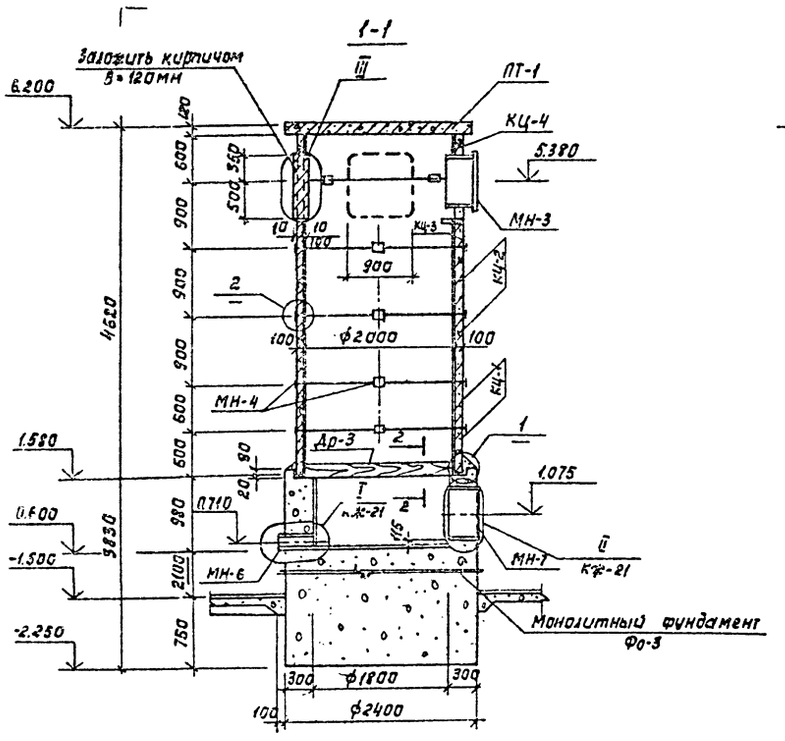

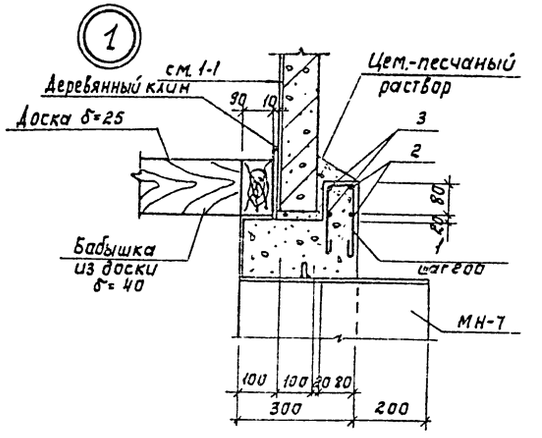

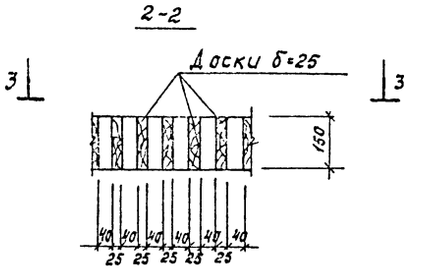

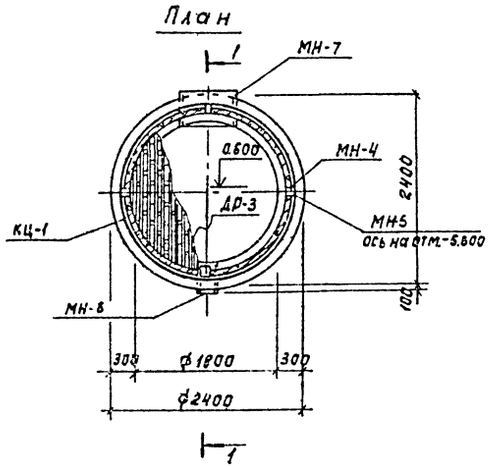

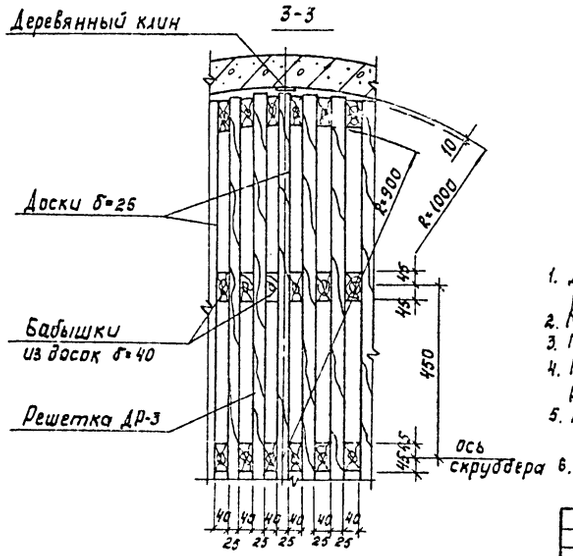

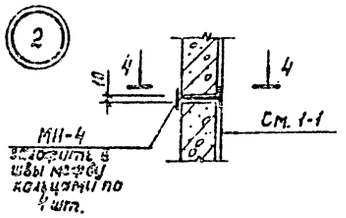

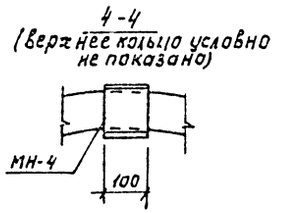

Спецификация элементов скруббера

Марка, поз.	Обозначение	Наименование	Кол.	Масса ед, кГ	Примечание
КЦ-1	3.900-3 вып.7	кольцо стеновое КЦ-20-6	2	980	
КЦ-2	3.900-3 вып.7	КЦ-20-9	2	1470	
КЦ-3	3.900-3 вып.7	КЦ-20-6а	1	750	
КЦ-4	3.900-3 вып.7	КЦ-20-9а	1	1120	
ПТ-1	3.900-3 вып.7	плита днища КЦД-20	1	1470	
Фо-3		фундамент под скруббер Фо3	1		
МН-6	ГОСТ 10704-76	Труба 219×3,50 l=300	1	5.6	
МН-7	3.901-5	Сальник Ду700 l=300	1	74.6	
МН-4	ГОСТ 8239-72	I 12 l=100	20	1,15	
МН-3	Тп КЖИ-МН	изделие закладное МН-3	1	—	
МН-5	ГОСТ 10704-76	Труба 114×2,8 l=200	1	1.54	
Др3	КЖ-18	Деревянная решетка Др3	1	0,21 м³	

Спецификация монолитного фундамента Фо3

Формат	Зона	Поз.	Наименование	Обозначение	Кол.	Примечание
				Детали		
		1		ф6АI ГОСТ 5781-82 l=920	36	0,21 кГ
		2		ф6АI ГОСТ 5781-82 l=7720	2	1,72 кГ
		3		ф6АI ГОСТ 5781-82 l=7480	2	1,66 кГ
				Материалы		
				Бетон М200	14,7	м³

Ведомость расхода стали на элемент, кГ

Марка элемента	Изделия арматурные			
	Арматура класса			Всего
	АI			
	ГОСТ 5781-82			
	ф6		Итого	
Фо3	14,3		14,3	14,3

Ведомость деталей

Поз.	Эскиз или сечение
1	40 400 400
2	⌀=2360 300
3	⌀=2280 300

1. Деревянную решетку изготавливать из сосновых досок предварительно окрашенных эпоксидной смолой марки ЭД-5.
2. Местоположение скруббера в плане см. лист КЖ-8.
3. Монолитный Фо=3 выполнять из бетона М-200, В-4, Мрз 50.
4. Кольца монтировать на свежеуложенном цементно-песчаном растворе после установки фиксирующих марок МН-4.
5. Антикоррозионную защиту конструкций скруббера см. лист КЖ-22.
6. Монтаж скруббера и засыпку колец насадки производить до монтажа плит покрытия здания.

Привязан	Пров.	Бабикова	
	Чертил.	Кузнецов	
	Вед.инж.	Бабикова	
	Гип	Кузнецов	
	Гл.констр.	Шапиро	
Инв. №	Нач.отд.	Красавин	

ТП 901-7-15.85 КЖ

Хлораторная для обеззараживания питьевых источных вод производительностью 50 кГ товарного хлора в час.

Стадия	Лист	Листов
Р	21	

Скруббер

ЦНИИЭП инженерного оборудования г. Москва

20307-05

Типовой проект 901-7-15.85 Альбом V

Согласовано
Инв. № подл. | Подпись и дата | Взам. инв. №

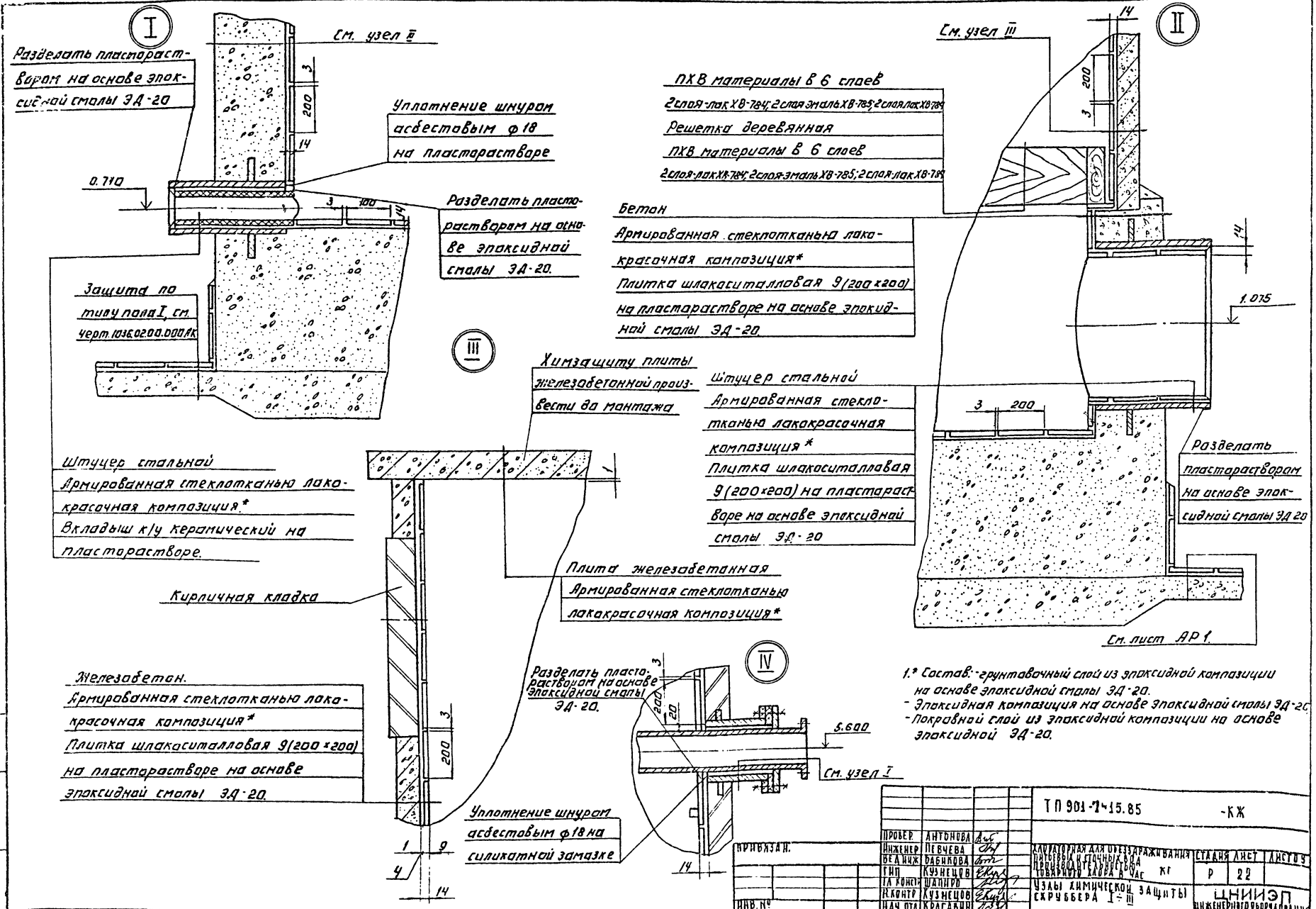

1.* Состав: - грунтовочный слой из эпоксидной композиции на основе эпоксидной смолы ЭД-20.
- Эпоксидная композиция на основе эпоксидной смолы ЭД-20
- Покровный слой из эпоксидной композиции на основе эпоксидной ЭД-20.

Гип	Кузнецов		ТП 901-7-15.85 -КЖ		
Гл. конст.	Шапиро				
Н. контр.	Кузнецов				
Нач. отд.	Красавин				
Привязан.			Хлораторная для обеззараживания питьевых и сточных вод производительностью по хлору 8 кг/час. Узлы химической защиты скруббера I–III	Стадия	Лист	Листов
				Р	22	
Инв. №				ЦНИИЭП инженерного оборудования г. Москва		

Копировал: Логинова 20307-05 Формат: А2

Альбом V

Типовой проект 901-7-15.85

Схема расположения приточной венткамеры на отм. 3.300

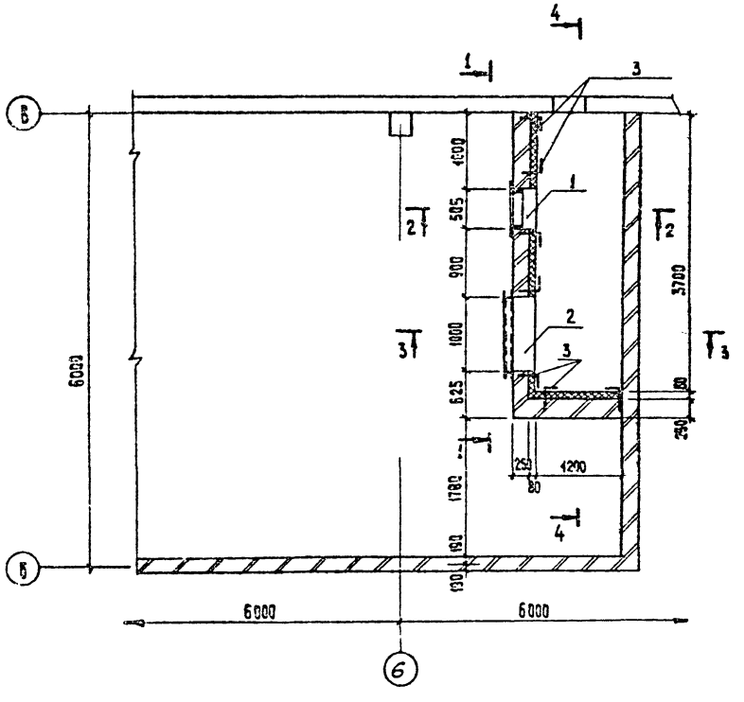

1-1 ; 4-4

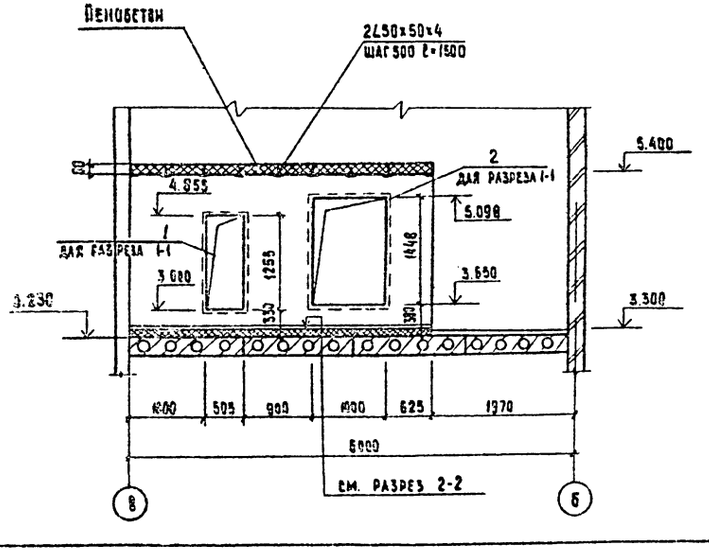

2-2

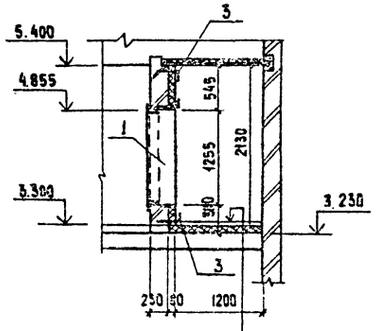

Покрытие - цементно-песчаный раствор М200 -20мм
Стяжка - цементно-песчаный раствор М150 - 40мм
Утеплитель - пенобетон ρ = 300 кг/м³ - 80мм
Основание - ж.б. плита

3-3

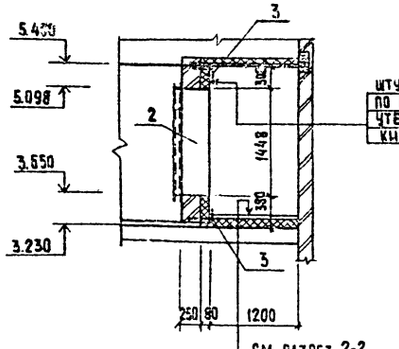

Штукатурка цементно-песчаным раствором по металлической сетке - 20мм
Утеплитель - пенобетон ρ = 300 кг/м³ - 80мм
Кирпичная стена - 250 мм

см. разрез 2-2

Поз.3
М1:10

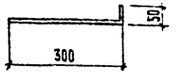

Спецификация приточной венткамеры

Марка	Обозначение	Наименование	Кол.	Масса	Примеч.
		Изделия закладные			
1	901-7-15.85 -КЖ.М11	М11	1	52.03	
2	М12	М12	1	112.30	
3	ГОСТ 5781-82	ф 6 АI ℓ=350	84	0.08	
	ГОСТ 5336-80	Сетка 20×2	13,20	2,65 кг/м²	
	ГОСТ 8509-72	Уголок равнобокий 50×50×4	24 м	3,05	
		Пенобетон ρ=300 кг/м³	1,05	м³	

1. Утеплитель крепить на анкерах поз.3
2. Материал металлоконструкций - сталь Вст3 кп2
3. Сварку производить электродами Э42 (ГОСТ 9467-75) катет сварного шва - 4мм.
4. Металлоконструкции окрасить масляной краской (ГОСТ 695-77) за два раза.

Согласовано

Инв. № подл. | Подпись и дата | Взам. инв. №

Привязан

Инв. №

Провер.	Антонова		
Инжен.	Левчева		
Вед. инж.	Бабикова		
ГИП	Кузнецов		
Гл. конст.	Шапиро		
Н. контр.	Кузнецов		
Нач. отд.	Краснин		

ТП 901-7-15.85 -КЖС

Хлораторная для обеззараживания питьевых и сточных вод производительностью 50 кг товарного хлора в час.

Стадия	Лист	Листов
Р	23	

Приточная венткамера отм. 3.300

ЦНИИЭП инженерного оборудования Госгражданстроя

Копировал: Хюппенен

Формат А2

20307-05

Ведомость рабочих чертежей основного комплекта

Лист	Наименование	Примечание
1	Общие данные. Техническая спецификация	
	металла (начало)	
2.	Общие данные. Техническая спецификация	
	металла (продолжение)	
3.	Общие данные. Техническая спецификация	
	металла (окончание)	
4	Общие данные. Техническая спецификация	
	металла на типовые конструкции	
5	Общие данные. Ведомость металлоконструкций	
	по видам профилей.	
6	Схема расположения площадок и лестниц в осях 3÷4; А÷В	
7	Схема расположения лестниц и площадок у оси 1* и в осях 5÷7	
	Разрезы 1-1÷8-8	
8	Разрезы 9-9÷16-16; Детали 1÷4.	
9	Схемы расположения подвесных путей на отм. 5.480 и	
	2.368. Разрезы 1-1÷6-6.	
10	Узлы 1÷6	
11	Труба вытяжная	

Ведомость ссылочных и прилагаемых документов

Обозначение	Наименование	Примечание
	ссылочные документы	
1.459-2, вып. 1;2	Стальные лестницы, переходные	
	площадки, ограждения.	
1.426-1, вып.3	Стальные подкрановые балки.	
	Балки путей подвесного транспорта	
	пролетом 6м.	

Типовой проект разработан в соответствии с действующими нормами и правилами и предусматривает в части металлических конструкций мероприятия, обеспечивающие взрывную, взрывопожарную и пожарную безопасность при эксплуатации здания

Главный инженер проекта /Кузнецов/

Техническая спецификация металла

Вид профиля и гост, ту.	Марка металла и гост или ту	Обозначение и размер профиля, мм	№ п.п.	Код: марки металла	Код: вида профиля	Код: размера профиля	Количество, шт.	Длина, мм	Масса металла по элементам конструкций, т: площадки		подкрановые пути	труба вытяжная	Общая масса, т	Масса потребности в металле по кварталам, т /заполняется изготовителем/ I	II	III	IV	Заполняется ВЦ
									код элементов конструкций									
1	2	3	4	5	6	7	8	9	526391		526235	526353						
Балки двутавровые гост 19425-74	Вст3сп5 ту-14-1-3023-80	I 30м	1			53910					3,393		3,393					
	итого		2	14460							3,393		3,393					
Всего профиля			3								3,393		3,393					
Балки двутавровые гост 8239-72*	Вст3сп5 ту-14-1-3023-80	I 30	4			24295					1,303		1,303					
		I 20	5								1,142		1,142					
	итого		6	14460							2,445		2,445					
Всего профиля			7															
Швеллеры гост 8240-72*	Вст3кп2 ту-14-1-3023-80	С 24	8			26271					0,432							
		С 16	9			26182			1,45				1,45					
	итого		10	11240					1,45		0,432		1,882					
Всего профиля			11						1,45		0,432		1,882					
Сталь угловая равнополочная гост 8509-72	Вст3пс6 ту-14-1-3023-80	∠100×8	12								0,01		0,01					
	итого		13								0,01		0,01					
	Вст3кп2 ту-14-1-3023-80	∠50×5	14						0,004		0,11		0,114					
		∠63×5	15						0,027		0,06		0,087					
		∠100×8	16						0,06				0,06					
		∠125×9	17						0,01				0,01					
	итого		18						0,101		0,17		0,271					
Всего профиля			19						0,101		0,18		0,281					

1. Работы по изготовлению и монтажу стальных конструкций выполнять в соответствии с требованиями СНиП II-18-75
2. Сварку производить электродами Э42 ГОСТ 9467-75 катет шва - 6 мм, кроме оговоренных.

Привязан

Инв. №

ТП 901-7-15.85 -КМ

Провер.	Антонова	
Инжен.	Певчева	
Вед.инж.	Бабикова	
ГИП	Кузнецов	
Гл.конс.	Шапиро	
Н.контр.	Кузнецов	
Нач.отд.	Красавин	

Хлораторная для обеззараживания питьевых и сточных вод производительностью 50 кг товарного хлора в час.

Общие данные. Техническая спецификация металла.

Стадия	Лист	Листов
Р	1	

ЦНИИЭП инженерного оборудования г. Москва

20307-05 Копировал: Хюпленен Формат А2

Альбом V

Типовой проект 901-7-15.85

Инв. № подл. | Подпись и дата | Взам. инв. №

Альбом V

Вид профиля и ГОСТ, ТУ	Марка металла и ГОСТ или ТУ	Обозначение и размер профиля, мм	№ п.п	Код: Марка металла	Код: Вид профиля	Код: Размер профиля	Количество, шт	Длина, мм	Масса металла по элементам конструкций, т: Переходные площадки (код 526391)	Подвесные пути (код 526235)	(код элемента конструкций)	Труба вытяжная (код 526353)	Общая масса, т	Масса потребности в металлах по кварталам (заполняется изготовителем), т: I	II	III	IV	Заполняется ВЦ
1	2	3	4	5	6	7	8	9	526391	526235		526353						
Сталь угловая неравнополочная ГОСТ 8510-72*	Вст3кп2 ТУ14-1-3023-80	∠160×100×12				22260			0,03	0,05			0,08					
	Итого			11240					0,03	0,05			0,08					
Всего профиля									0,03	0,05			0,08					
Сталь круглая ГОСТ 2590-71*	Вст3кп2 ТУ-14-1-3023-80	• 22										0,10	0,10					
	Итого											0,10	0,10					
Всего профиля												0,10	0,10					
Сталь полосовая ГОСТ 103-76	Вст3кп2 ТУ14-1-3023-80	δ 4							0,05				0,05					
		δ 6								0,03		0,01	0,04					
	Итого			11240					0,05	0,03		0,01	0,09					
Всего профиля									0,05	0,03		0,01	0,09					
Сталь листовая горячекатаная ГОСТ 19903-74*	Вст3сп5 ТУ14-1-3023-80	δ 14								0,144			0,144					
		δ 6								0,02			0,02					
	Итого			14460						0,164			0,164					
	Вст3кп2 ТУ14-1-3023-80	δ 8							0,164			2,7	2,864					
		δ 10							0,052	0,346		0,06	0,458					
		δ 20								0,038		0,46	0,498					
	Итого			11240					0,216	0,384		3,22	3,820					
Всего профиля									0,216	0,548		3,22	3,984					

Альбом V

Типовой проект 901-7-15.85

Инв. № подл. | Подпись и дата | Взам. инв. №

Вид профиля и ГОСТ, ТУ	Марка металла и ГОСТ или ТУ	Обозначение и размер профиля мм	№ п.п	Код: Марка металла	Код: Вид профиля	Код: Размер профиля	Количество, шт	Длина, мм	Масса металла по элементам конструкций, т: Переходные площадки (код 526391)	Подвесные пути (код 526235)	(код элемента конструкций)	Труба вытяжная (код 526353)	Общая масса, т	Масса потребности в металле по кварталам (заполняется изготовителем), т: I	II	III	IV	Заполняется БЦ
1	2	3	4	5	6	7	8	9	526391	526235		526353						
Сталь листовая просечно-вытяжная ГОСТ 8706-78*	Вст3кп2 ТУ14-1-3023-80	ПВ506							0,31				0,31					
	Итого			11240					0,31				0,31					
Всего профиля									0,31				0,31					
Сталь холодногнутая ГОСТ 8278-75	Вст3пс6 ТУ-14-1-3023-80	С80×40×3								0,1			0,1					
	Итого			12300						0,1			0,1					
Всего профиля										0,1			0,1					
Итого масса металла									2,157	7,178		3,33	12,665					
Лестницы, ограждения	Ист4												1,224 / 0,936					
Всего масса металла									2,157	7,178		3,33	13,889 / 13,601					
В том числе по маркам	Вст3кп2			11240					2,157	1,076		3,33	2,787 / 2,499					
	Вст3сп5			14460						6,002			6,002					
	Вст3пс6			12300						0,1			0,1					
Масса поставки элементов по кварталам, т (заполняется заказчиком)		I																
		II																
		III																
		IV																

Типовой проект 901-

Инв. № подл. | Подпись и дата | Взам. инв. №

Привязан		ТП 901-7	-КМ
Провер.	Антонова	Хлораторная для обеззараживания питьевых и сточных вод производительностью 50кг товарного хлора в час	Стадия: Р; Лист: 2; Листов:
Вед. инж.	Бабикова		
ГИП	Кузнецов		
Гл. конст.	Шапиро		
Н. контр.	Кузнецов	Общие данные. Техническая спецификация металла. (продолжение)	ЦНИИЭП инженерного оборудования г. Москва
Нач. отд.	Красавин		
Инв. №			

Привязан		ТП 901-7-15.85	-КМ
Провер.	Антонова	Хлораторная для обеззараживания питьевых и сточных вод производительностью 50кг товарного хлора в час	Стадия: Р; Лист: 3; Листов:
Вед. инж.	Бабикова		
ГИП	Кузнецов		
Гл. конст.	Шапиро		
Н. контр.	Кузнецов	Общие данные. Техническая спецификация металла (окончание)	ЦНИИЭП инженерного оборудования г. Москва
Нач. отд.	Красавин		
Инв. №			

Вид профиля и ГОСТ, ТУ	Марка металла и ГОСТ или ТУ	Обозначение и размер профиля, мм	№ п.п	Код: Марка металла	Код: Вид профиля	Код: Размер профиля	Количество, шт	Длина, мм	Масса металла по элементам конструкций, т: Лестницы (Код элемента 566241)	Масса металла по элементам конструкций, т: Ограждения (Код элемента 526244)	Общая масса, т	Масса потребности в металле по кварталам (заполняется изготавливателем), т: I	II	III	IV	Заполняется ВЦ
1	2	3	4	5	6	7	8	9								
Сталь холодногнутая ГОСТ 8278-83	Ст3кп2 ТУ 14-1-3023-80	[180×50×4	1						0.3 / 0.215		0.3 / 0.215					
	Итого		2	11240					0.3 / 0.215		0.3 / 0.215					
	Всего профиля		3		73007				0.3 / 0.215		0.3 / 0.215					
										0.37 / 0.26	0.37 / 0.26					
Сталь холодногнутая ГОСТ 8281-80	Ст3кп2 ТУ 14-1-3023-80	∟50×40×12×2	4													
	Итого		5	11240						0.37 / 0.26	0.37 / 0.26					
	Всего профиля		6							0.37 / 0.26	0.37 / 0.26					
Сталь холодногнутая ЧМТУ 2-130-10	Ст3кп2 ТУ 14-1-3023-80	[90×30×2,5×3	7							0.164 / 0.133	0.164 / 0.133					
	Итого		8	11240						0.164 / 0.133	0.164 / 0.133					
	Всего профиля		9							0.164 / 0.133	0.164 / 0.133					
Сталь угловая равнополочная ГОСТ 8509-72	Ст3кп2 ТУ 14-1-3023-80	∟25×3	10							0.1 / 0.07	0.1 / 0.07					
		∟75×6	11						0.04 / 0.03		0.04 / 0.03					
		∟80×5							0.052		0.052					
	Итого		12	11240					0.092 / 0.092	0.1 / 0.07	0.192 / 0.162					
	Всего профиля		13		21113				0.092 / 0.092	0.1 / 0.07	0.192 / 0.162					
Сталь полосовая ГОСТ 103-76	Ст3кп2 ТУ 14-1-3023-80	84	14						0.002 / 0.001		0.192 / 0.162					
		86	15						0.006 / 0.005		0.006 / 0.005					
	Итого		16	11240					0.008 / 0.006		0.008 / 0.006					
	Всего профиля		17		13110				0.008 / 0.006		0.008 / 0.006					
Сталь листовая ГОСТ 16523-70	Ст3кп2 ТУ 14-1-3023-80	82	18						0.19 / 0.17		0.19 / 0.17					
	Итого		19	11240					0.19 / 0.17		0.19 / 0.17					
	Всего профиля		20						0.19 / 0.17		0.19 / 0.17					
Итого масса металла	Ст3кп2		21	11240					0.59 / 0.473	0.637 / 0.463	1.224 / 0.936					
Масса поставки элементов по кварталам (заполняется заводом-изготовителем)			I													
			II													
			III													
			IV													

ТП 901-7- -КМ

Привязан			
Инв. №			
Провер	Антонова		
Вед. инж.	Бабикова		
ГИП	Кузнецов		
Гл. конст.	Шапиро		
Н. контр.	Кузнецов		
Нач. отд.	Красавин		

Хлораторная для обеззараживания питьевых и сточных вод производительностью 50 кг товарного хлора в час.

Общие данные. Техническая спецификация металла на типовые конструкции

Стадия	Лист	Листов
Р	4	

ЦНИИЭП инженерного оборудования г. Москва.

Альбом V

Типовой проект 901-7-15.85

Взам. инв. № | Подп. и дата | Инв. № подл.

Наименование конструкции по номенклатуре прейскуранта N 01-09	Позиция по трейскуранту N 01-09	№ п.п	Код конструкции	Масса конструкций, т: Всего стали повышенной и высокой прочности	По видам профилей стали: Балки и швеллеры	Крупносортная сталь	Среднесортная сталь	Мелкосортная сталь	Толстолистовая сталь	Универсальная сталь	Тонколистовая сталь	Гнутые и трубобетонные	Трубы	Прочие	Всего	Количество, шт	Серия типовых конструкций
1	2	3	4	5	6	7	8	9	10	11	12	13	14	15	16	17	18
Балки площадок	689	1	526391		1.45	0.186			0.541						2.198		
Монорельсы прямые звенья	18	2	526235		3.393	0.10			0.2						3.729		
Монорельсы криволинейные звенья	19	3	526235		0.142										0.143		
Балки для поддержания монорельсов	24	4	526235		2.735	0.167			0.364			0.11			3.409		
Труба вытяжная	629	5	526353			0.01	0.10		3.300						3.432		
Лестницы	697	6	566441			0.11 / 0.1					0.195 / 0.175	0.309 / 0.221			0.613 / 0.491		1.459-2 Вып.2
Ограждения	705	7	526244					0.11 / 0.07				0.35 / 0.411			0.659 / 0.481		1.459-2 Вып.2
Итого		8			7.72	0.513 / 0.512		0.11 / 0.07	4.405		0.195 / 0.175	0.869 / 0.735			14.183 / 13.383		

ТП 901-7-15.85 -КМ

Привязан			
Инв. №			
Провер	Антонова		
Вед. инж.	Бабикова		
ГИП	Кузнецов		
Гл. конст.	Шапиро		
Н. контр.	Кузнецов		
Нач. отд.	Красавин		

Хлораторная для обеззараживания питьевых и сточных вод производительностью 50 кг товарного хлора в час.

Общие данные. Ведомость металлоконструкций по видам профилей.

Стадия	Лист	Листов
Р	5	

ЦНИИЭП инженерного оборудования г. Москва.

20307-05

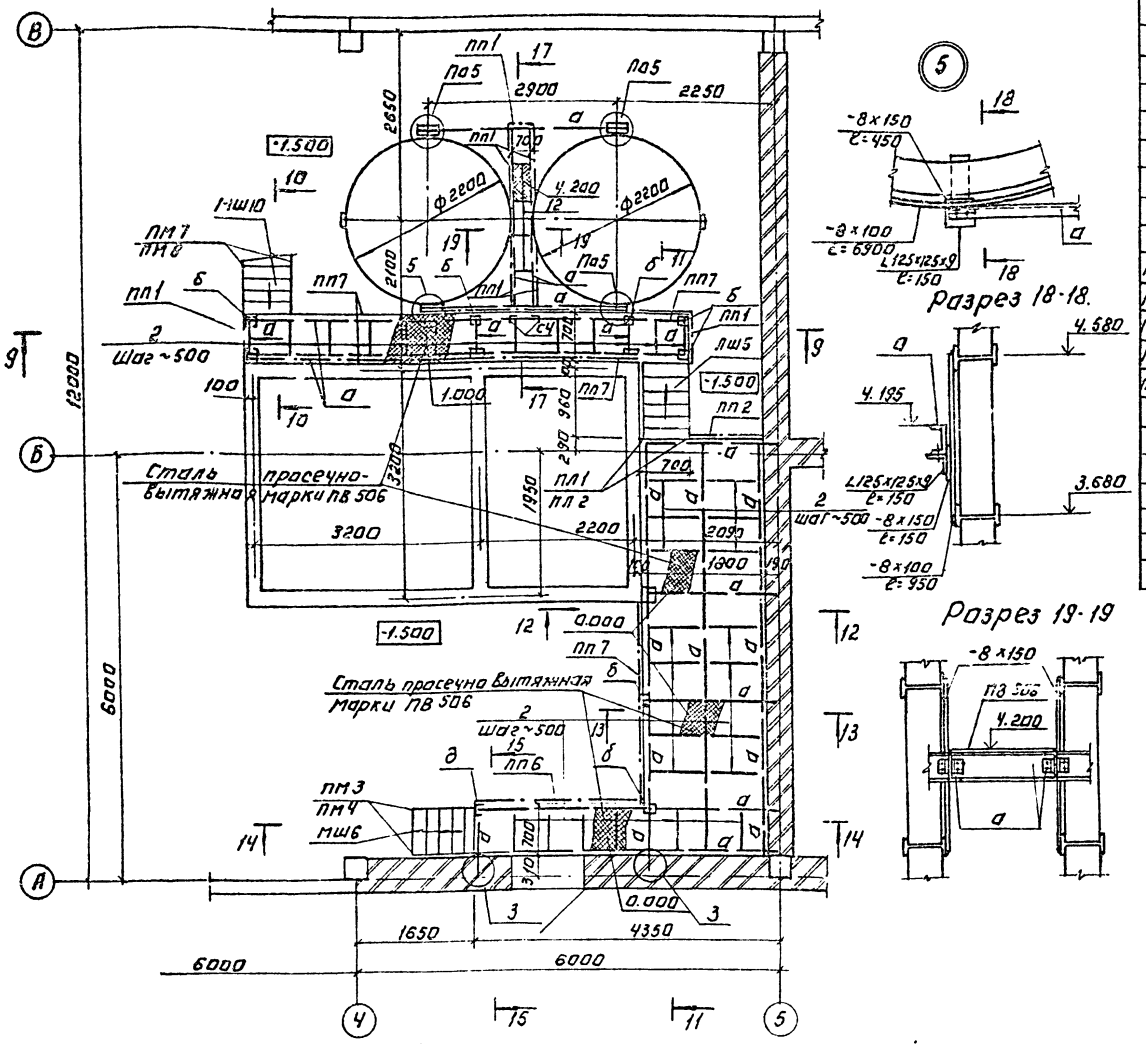

Разрез 18-18.

Разрез 19-19

Спецификация к схеме расположения площадок, лестниц и ограждений.

Марка поз.	Обозначение	Наименование	Кол. I вар.	Кол. II вар.	Масса, кг	Примеч.
		Марши лестничные.				
МШ6	1.459-2. Вып. 1	МШ6	2	2	83.0	
МШ10	1.459-2 Вып. 1	МШ10	1	1	102.0	
ЛШ5	1.459-2 Вып. 1	ЛШ5	1	1	56.0	
ЛШ11	1.459-2 Вып. 1	ЛШ 11	1	1	108.0	
ЛШ17	1.459-2 Вып. 1	ЛШ 17	—	1	161.0	
ЛР17	1.459-2 Вып. 1	ЛР 17	—	1	180.0	
		Стремянки.				
С4	1.459-2 Вып. 1	С4	1	1	64.0	
		Ограждения				
СК2	1.459-2 Вып. 2	СК2	1	1	20.0	
ПЛ1; ПЛ2	1.459-2 Вып. 2	ПЛ1; ПЛ2	1+1	1+1	8.0	
ПЛ5; ПЛ6	1.459-2 Вып. 2	ПЛ5; ПЛ6	1+1	1+1	16.0	
ПЛ9; ПЛ10	1.459-2 Вып. 2	ПЛ9; ПЛ10	—	2+2	25.0	
ПМ3; ПМ4	1.459-2 Вып. 2	ПМ3; ПМ4	2+2	2+2	9.0	
ПМ7; ПМ8	1.459-2 Вып. 2	ПМ7; ПМ8	1+1	1+1	15.0	
ПП1	1.459-2 Вып. 2	ПП1	7	8	12.0	
ПП2	1.459-2 Вып. 2	ПП2	2	2	13	
ПП6	1.459-2 Вып. 2	ПП6	3	6	23.0	
ПП7	1.459-2 Вып. 2	ПП7	5	5	30.0	
ПП9	1.459-2 Вып. 2	ПП9	1	1	40.0	
МН521	1.400-15 В1. 521-04	МН521	10.0 пм	10.0 пм	1 п.м. 14.4	

Ведомость сечений.

Марка	Сечение: Эскиз	Сечение: Поз.	Сечение: Сечение	Опорные усилия: М кНм	Опорные усилия: Н кН	Опорные усилия: Q кН	Группа конструкций	Марка металла	Примечание
а	[		[16	по	проекту		4	Вст3кп2	
б	[]		2[16				4	Вст3кп2	
в	L		L63×5				4	Вст3кп2	
г	—		4×50				4	То же	
д	[		[16				4	"	

1. Сварку производить электродами Э42 по ГОСТ 9467-75. Катет шва -6мм.
2. Крепление ограждений производить в соответствии с узлами серии 1.459 вып. 1.
3. Наружные металлоконструкции окрасить масляной краской за 2 раза по ГОСТ 8292-75.
4. Антикоррозионную защиту металлоконструкций в складе контейнеров и хлордозаторной производить по таблице на листе АР-1.

Наименование вариантов	Варианты		
Для питьевых вод	I		
Для сточных вод		II	

ПРИВЯЗАН

ИНВ №

ТП 901-7-15.85 -КМ

ПРОВЕР	АНТОНОВА	
СТ. ИНЖ.	ПЕТРОВНИНА	
ВЕД. ИНЖ.	БАБИКОВА	
ГИП	КУЗНЕЦОВ	
ГЛ. КОНСТР.	ШАПИРО	
Н. КОНТР.	КУЗНЕЦОВ	
НАЧ. ОТД.	КРАСАВИН	

КОПИРОВАЛ. ЛОГИНОВА

ХЛОРАТОРНАЯ ДЛЯ ОБЕЗЗАРАЖИВАНИЯ ПИТЬЕВЫХ И СТОЧНЫХ ВОД ПРОИЗВОДИТЕЛЬНОСТЬЮ 50 кг ТОВАРНОГО ХЛОРА В ЧАС.

СХЕМА РАСПОЛОЖЕНИЯ ПЛОЩАДОК И ЛЕСТНИЦ В ОСЯХ 3-4; А-Б

СТАДИЯ	ЛИСТ	ЛИСТОВ
Р	6	

ЦНИИЭП инженерного оборудования г. Москва

20307-05

ФОРМАТ: А2

ОГЛАСОВАНО

ИНВ. № ПОДЛ. | ПОДПИСЬ И ДАТА | ВЗАМ. ИНВ. №

Типовой проект 901-7-15.85 Альбом V

Схема расположения лестницы у осц 1.

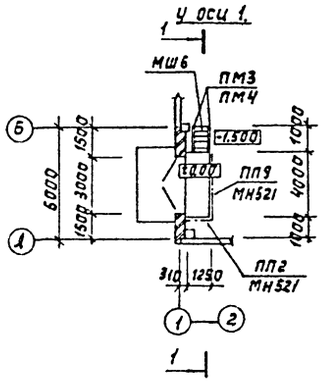

Схема расположения площадок и лестниц в осях 5-7

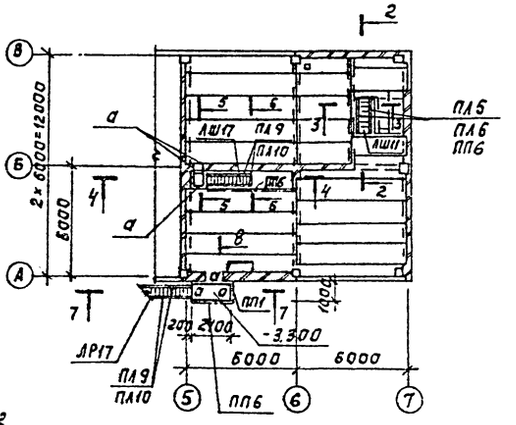

Схема расположения лестницы в осях 6-7. (только для варианта питьевых вод)

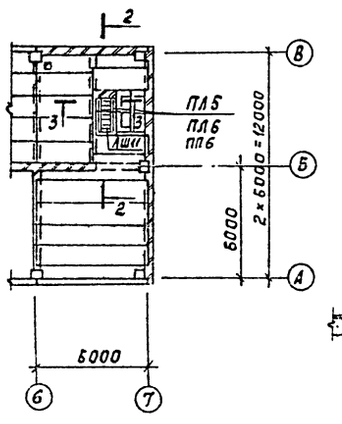

Разрез 7-7

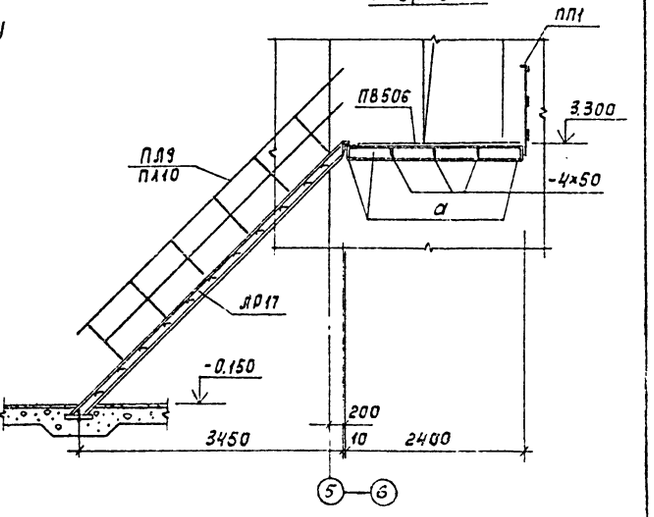

Разрез 1-1

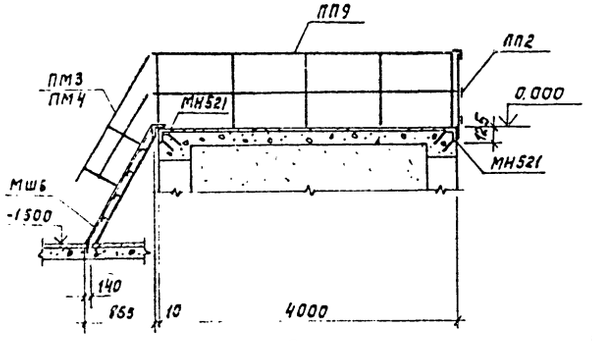

Разрез 4-4

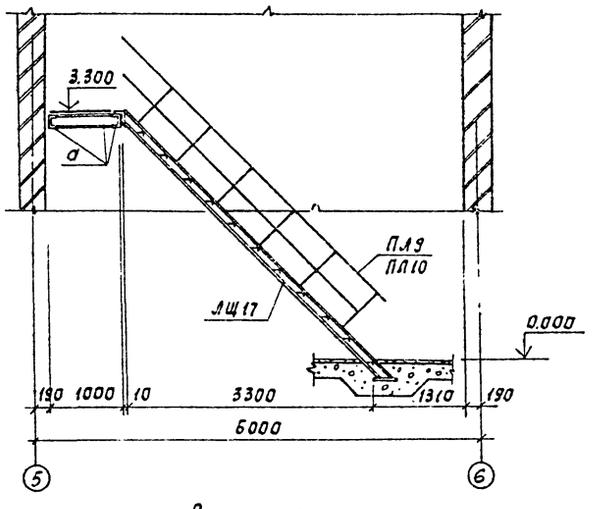

Разрез 8-8

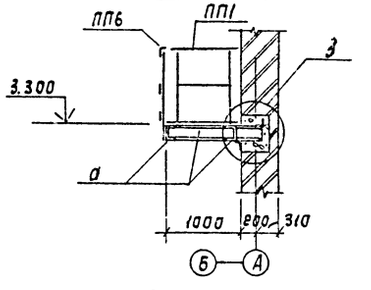

Разрез 2-2

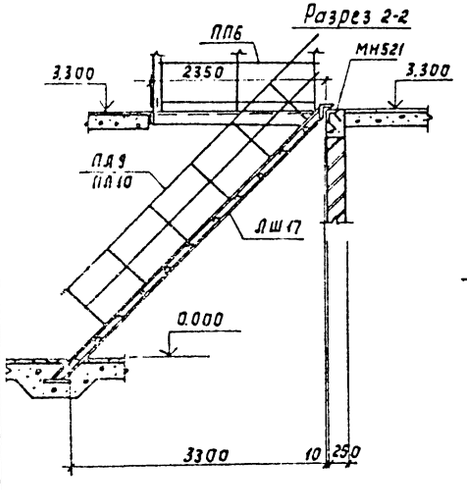

Разрез 3-3

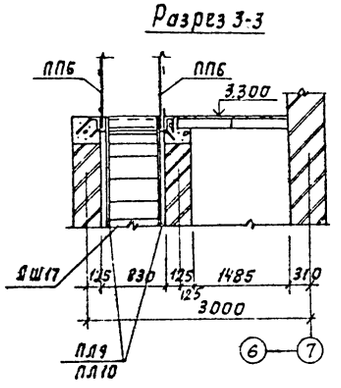

Разрез 17-17

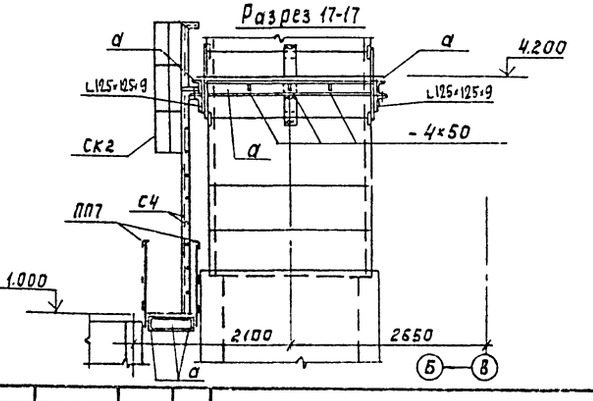

Разрез 5-5

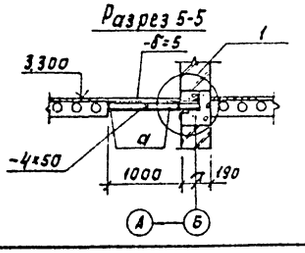

Разрез 6-6

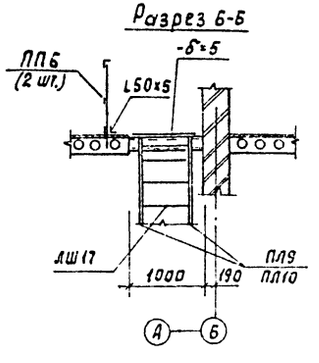

				ТП 901-7-15.85		КМ	
				Хлораторная для обеззараживания питьевых и сточных вод производительностью 50 кг товарного хлора в час.	Стадия	Лист	Листов
					Р	7	
				Схема расположения лестниц и площадок у осей 1 и Б осях 5-7. Разрезы 1-1÷8-8	ЦНИИЭП инженерного оборудования г. Москва		

Пров.	Антонова	
Ст.инж.	Петровнина	
Вед.инж.	Бабикова	
ГИП	Кузнецов	
Гл.конст.	Шапиро	
Н.контр.	Кузнецов	
Нач.отд.	Красавин	

Привязан

Инв. №

Копировал: Корецкая 20307-05 Формат А2

Типовой проект 901-7 15.85 Альбом V

Согласовано

Инв. № подл. | Подпись и дата | Взам. инв. №

Разрез 9-9

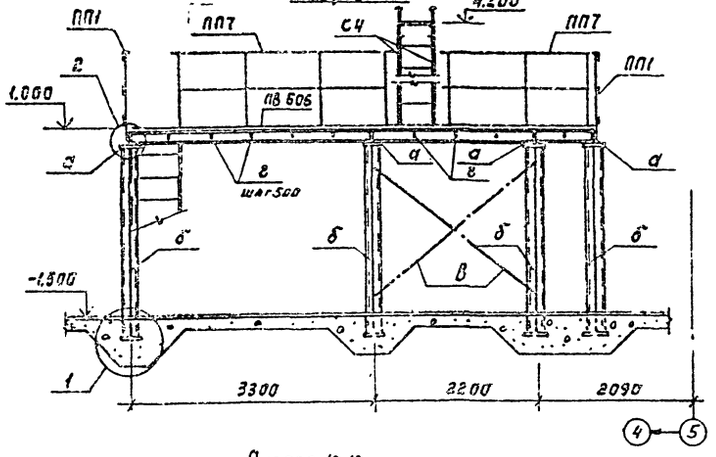

Разрез 10-10

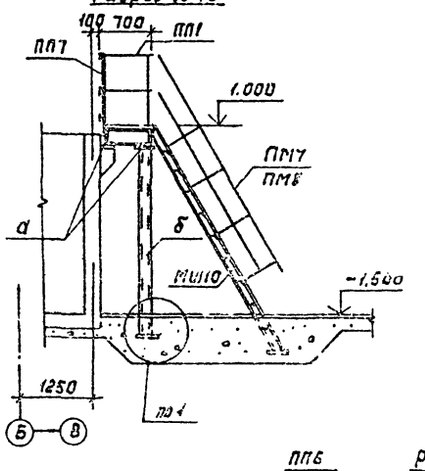

Разрез 11-11

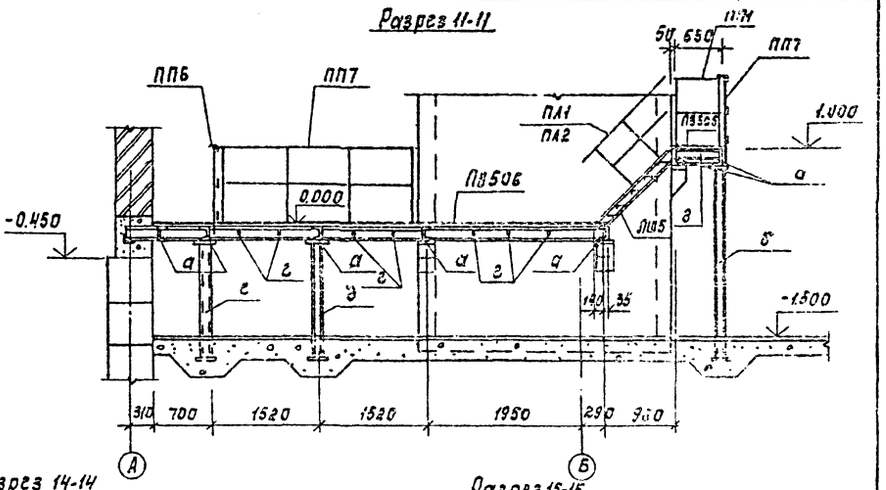

Разрез 12-12

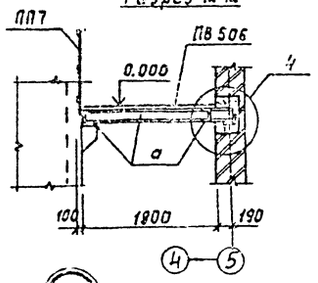

Разрез 13-13

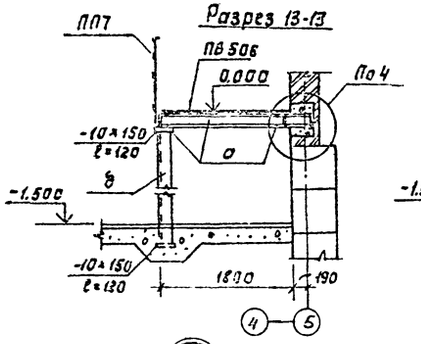

Разрез 14-14

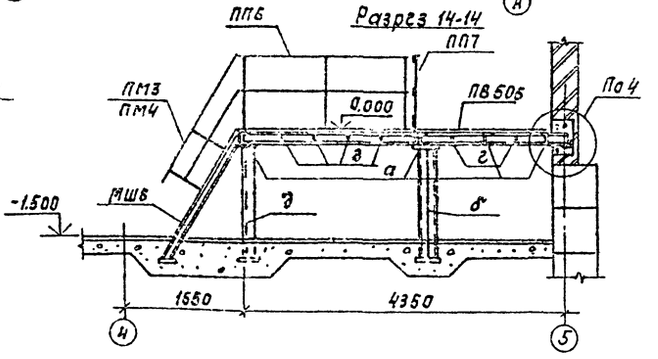

Разрез 15-15

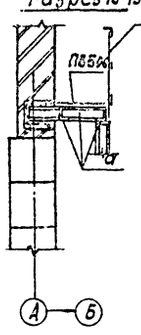

2

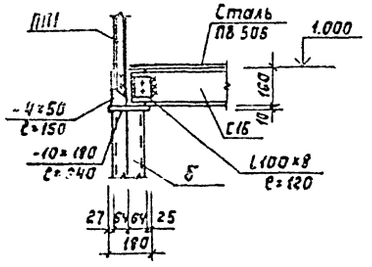

3 (Повернуто)

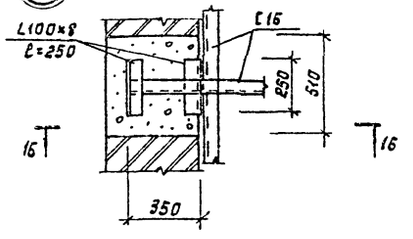

4

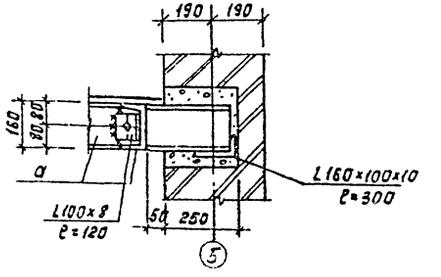

1

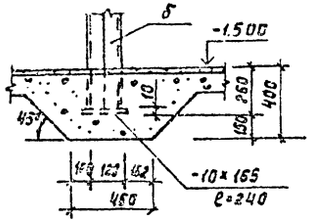

16-16

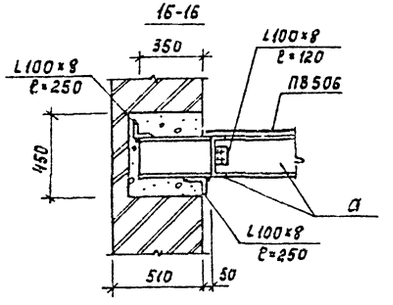

Типовой проект 901-7-15.85 Альбом V

Инв.№ подл. | Подпись и дата | Взам.инв.№

				ТП901-7-15.85	КМ
Прибязан		Пров.	Бабкова		
		Ст.инж.	Петровинна	Хлораторная для обеззараживания питьевых и сточных вод производительностью 50 кг товарного хлора в час.	Стадия: Р; Лист: 8; Листов:
		Вед.инж.	Бабкова		
		ГИП	Кузнецов		
		Гл.конст.	Шапиро	Разрезы 9-9 ÷ 16-16. Деталь 1÷4.	ЦИНИОМ Инженерного оборудования г. Москва
		Н.контр.	Кузнецов		
		Нач.отд.	Красавин		
Инв.№					

Копировал: Корецкая 20307-05 Формат А2

Типовой проект 901-7-15.85 Альбом V

Схема расположения подвесных путей на отм. 5.400

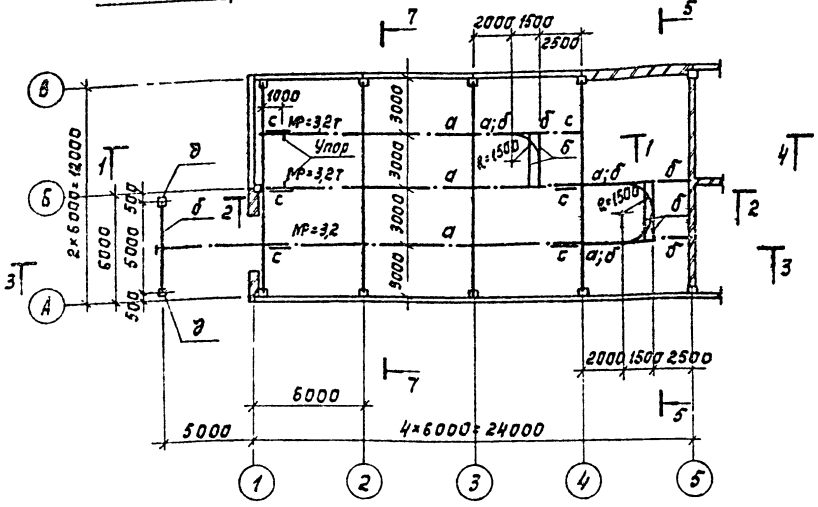

Схема расположения подвесных путей на отм. 2.318

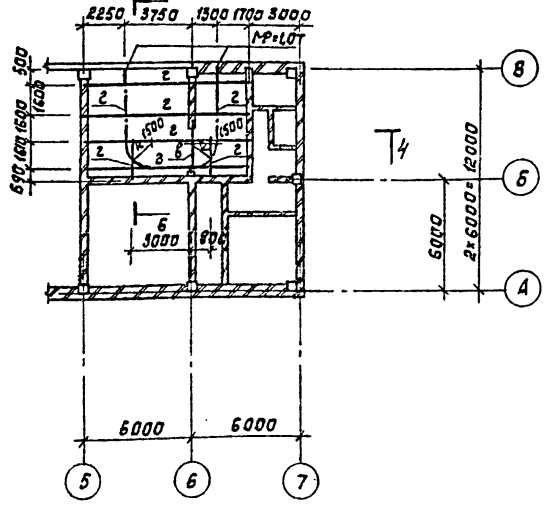

Ведомость сечений

Марка	Сечение: Эскиз	Сечение: Поз.	Сечение: Сечение	Опорные усилия: M кНм	Опорные усилия: N кН	Опорные усилия: Q кН	Группа констр.	Марка металла	Примечание
а	I		I 30М	7,5		5,0	4	Вст3гпс6	ТУ14-1-3023-80
б	I		I 30	7,5		5,0	4	Вст3сп6	
п	С		[60×30×3	0,24		6,79	4	Вст3кп2	
г	I		I 20	1,95		1,33	4	Вст3сп6	
в	III ш 700		3Т 20 -5-10				4	Вст3сп6	
с	L		L 63×6	по	гидкости		4	Вст3кп2	
д	[]		2[24				4	Вст3сп6	

Разрез 1-1

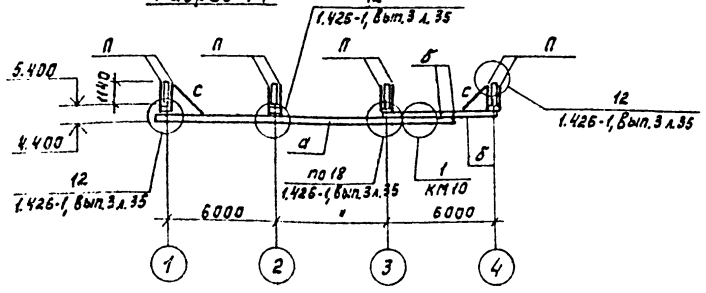

Разрез 4-4

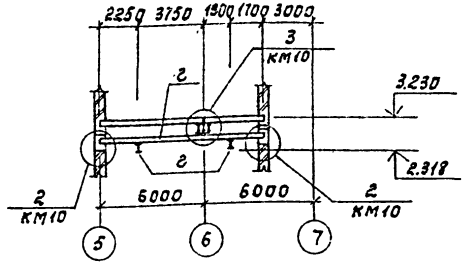

Разрез 5-5

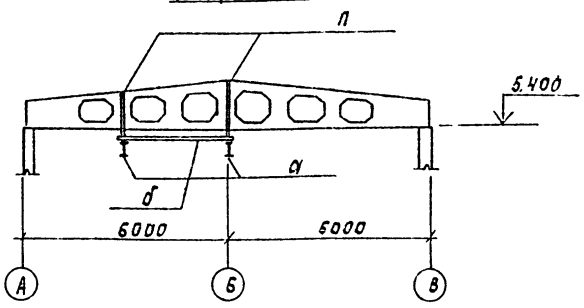

Разрез 2-2

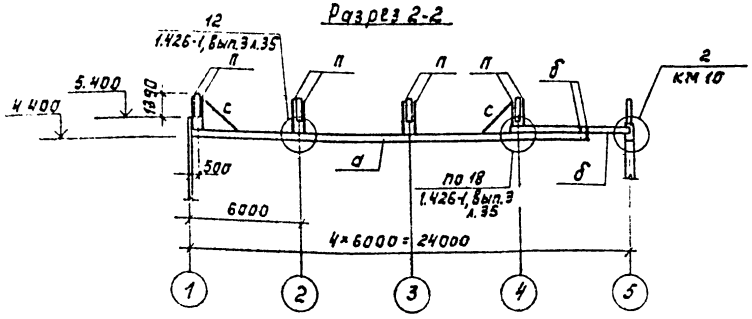

Разрез 7-7

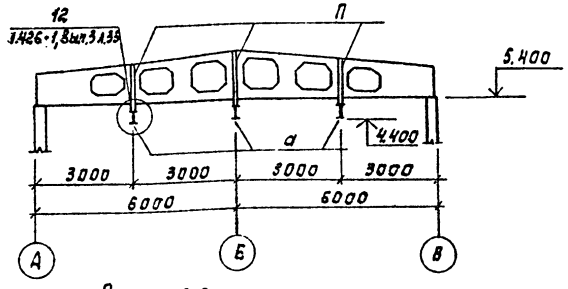

Разрез 3-3

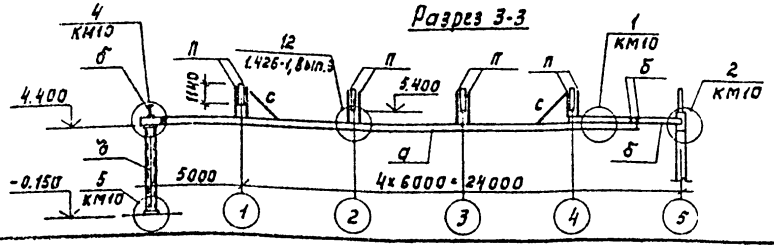

Разрез 6-6

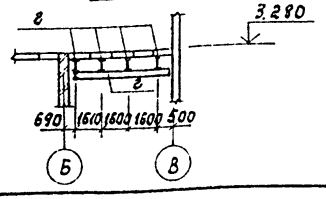

1. Монтаж подвесных путей вести в соответствии с указаниями серии 1.426-1, вып.3.
2. Монтажные болты нормальной точности М16.
3. Рихтовка подкрановых путей по вертикали производится путем установки монтажных прокладок в зазор δ=30 мм.
4. Сварку путей подвесного транспорта производить электродами Э42А, а остальных металлоконструкций – электродами Э42 по ГОСТ 9467-75.
5. Высота швов $h_ш$=6мм, кроме оговоренных.
6. Все металлоконструкции окрасить 2 слоями масляной краской по ГОСТ 695-77.

Пров.	Антонова		ТП 901-7-15.85		КМ
Ст.инж.	Петровицина				
Вед.инж.	Бабикова		Хлораторная для обеззараживания питьевых и сточных вод производительностью 50 кг товарного хлора в час.	Стадия: Р	Лист: 9	Листов:
ГИП	Кузнецов				
Гл.конст.	Шапиро		Схемы расположения подвесных путей на отм. 5400 и 2.368 Разрезы 1-1 ÷ 6-6.	ЦНИИЭП инженерного оборудования г. Москва	
Н.контр.	Кузнецов				
Нач.отд.	Красавин				

Привязан

Инв. №

Копировал: Корецкая 20307-05 Формат А2

Альбом V

Типовой проект 901-7-15.85

Инв.№ подл. | Подп. и дата | Взам. инв.№

(1)

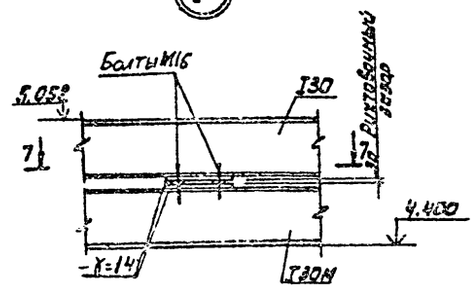

7-7

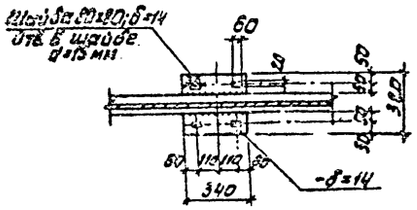
Отв. d=18 мм
60
50
50
50

Альбом V

Типовой проект 901-7-15.85

Схема расположения вытяжной трубы

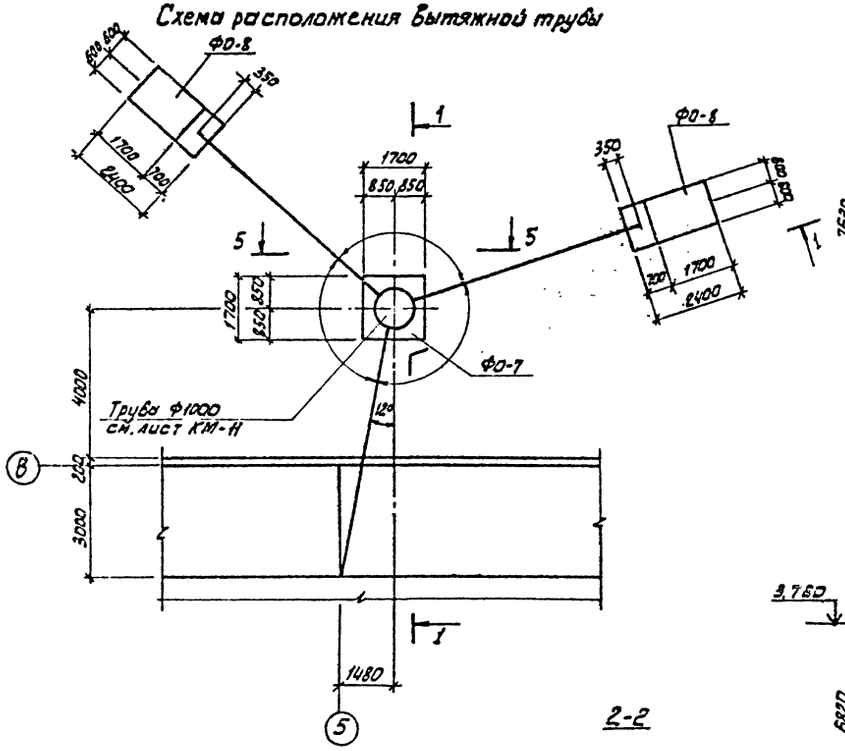

5-5

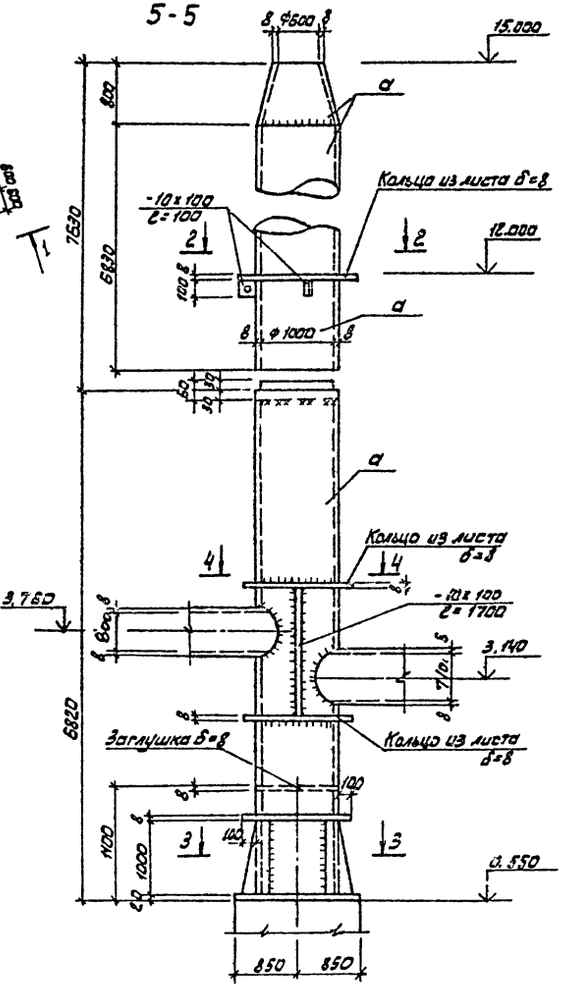

1-1

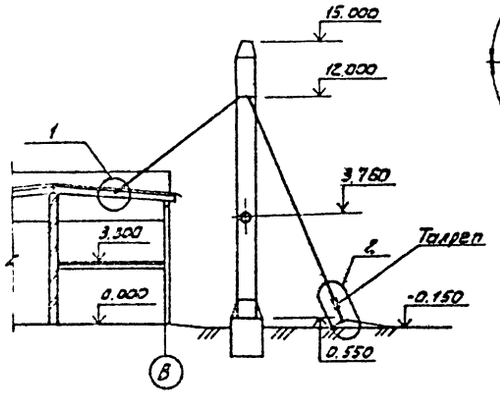

2-2

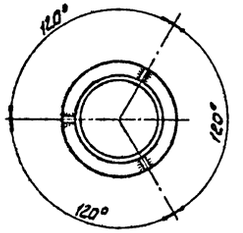

4-4

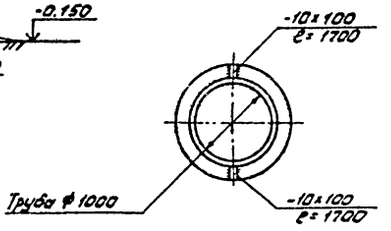

3-3

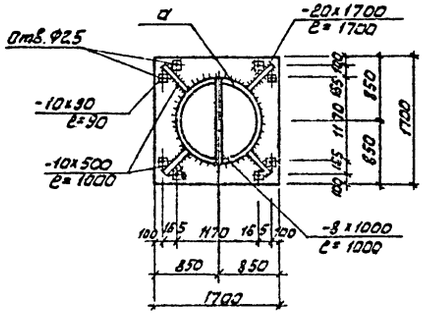

Ведомость элементов

Марка	Сечение: Эскиз	Поз.	Состав	Расчетные усилия: M, тс·м	N, тс	Q, тс	Группа констр.	Марка металла	Примечание
а	◎		Трубы ф1000 из листа δ=8					Вст3кп2	
б	•		ф22					Вст3кп2	

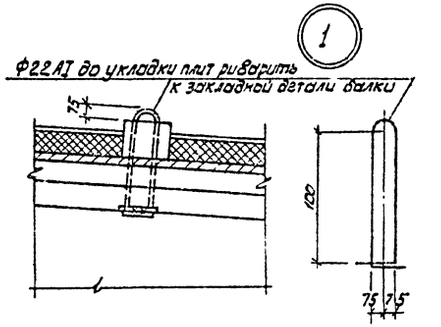

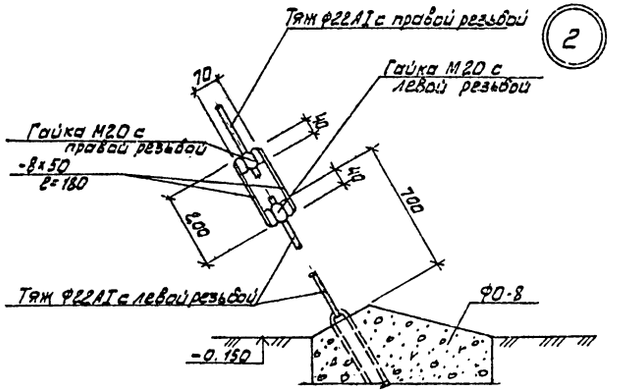

1. Труба покрывается до сварки изнутри и после сварки снаружи перхлорвиниловым лаком в 3 слоя по грунтовке лаком N 138 в 2 слоя.
2. Сварку производить электродами типа Э42 (ГОСТ 9467-65) Катет шва - 6мм.

ПРОВЕР.	Антонова		ТП 901-7-15.85 - КМ	
НИЖЕНЕН.	Певцева		Хлораторная для обеззараживания питьевых и сточных вод производительностью 50 кг товарного хлора в час	Стадия: Р; Лист: 11; Листов:
ВЕД.НИЖ.	Бабикова			
ГИП	Кузнецов			
ГА.КОНСТ	Шапиро		Труба вытяжная	ЦНИИЭП инженерного оборудования г. Москва.
Н. КОНТР.	Кузнецов			
НАЧ.ОТД	Красавин			

Привязан

Инв.№ подл. | Подп. и дата | Взам. инв.№

Согласовано

20307-05

Госстрой СССР
ЦЕНТРАЛЬНЫЙ ИНСТИТУТ ТИПОВОГО ПРОЕКТИРОВАНИЯ
Свердловский филиал
620062, г.Свердловск-62, ул.Чебышева,4
Заказ № 3954 Инв.№ 20307-05 тираж 150
Сдано в печать 14.07 1987 цена 3-50

gost.e-ecolog.ru