ТИПОВОЙ ПРОЕКТ
901-7 15.85

ХЛОРАТОРНАЯ

ДЛЯ ОБЕЗЗАРАЖИВАНИЯ ПИТЬЕВЫХ И СТОЧНЫХ ВОД ПРОИЗВОДИТЕЛЬНОСТЬЮ 50 КГ ТОВАРНОГО ХЛОРА В ЧАС

АЛЬБОМ IV

ЭЛЕКТРОТЕХНИЧЕСКАЯ ЧАСТЬ

20307-04

gost.e-ecolog.ru

ТИПОВОЙ ПРОЕКТ

901-7-15.85

ХЛОРАТОРНАЯ
ДЛЯ ОБЕЗЗАРАЖИВАНИЯ ПИТЬЕВЫХ И СТОЧНЫХ ВОД
ПРОИЗВОДИТЕЛЬНОСТЬЮ 50 КГ ТОВАРНОГО ХЛОРА В ЧАС

СОСТАВ ПРОЕКТА:

Альбом I - Пояснительная записка.
Альбом II - Технологическая и санитарно-техническая части. Вариант обеззараживания питьевых вод.
Альбом III - Технологическая и санитарно-техническая части. Вариант обеззараживания сточных вод.
Альбом IV - Электротехническая часть.
Альбом V - Архитектурно-строительная часть.
Альбом VI - Строительные изделия.
Альбом VII - Нестандартизированное оборудование и ворота
Альбом VIII - Спецификации оборудования.
Альбом IX - Ведомости потребности в материалах.
Альбом X - Сметы.

Примененные типовые материалы:
Т-2092 бак разрыва струи емкостью 180 литров

АЛЬБОМ IV

Разработан проектным институтом ЦНИИЭП инженерного оборудования

Главный инженер института А. Кетаов

Главный инженер проекта М. Сирота

20307-04

Утвержден Госгражданстроем
приказ №: 56 от 12 марта 1979г.
Введен в действие институтом
ЦНИИЭП инженерного оборудования
приказ №: 118 от 27 декабря 1984г.

				Привязан
Инв. №:				

Содержание альбома

Марка	Наименование	Лист
	Силовое электрооборудование	
ЭМ-1	Общие данные	3
ЭМ-2	Схема электрическая принципиальная распределительной сети. Начало.	4
ЭМ-3	Схема электрическая принципиальная распределительной сети. Окончание.	5
ЭМ-4	Схемы электрические принципиальные	6
ЭМ-5	Кабельный журнал. Начало.	7
ЭМ-6	Кабельный журнал. Окончание.	8
ЭМ-7	Размещение электрооборудования и прокладка кабеля. План на отм. 0.000 и 3.300	9
ЭМ-8	Прокладка троллейного шинопровода для тали. План на отм. -1.500	10
ЭМ-9	Молниезащита. План.	11

Марка	Наименование	Стр.
	Электрическое освещение	
ЭО-1	Общие данные	12
ЭО-2	Электрическое освещение. План на отм. 0.000; 3.300	13
ЭО-3	Электрическое освещение. Фрагмент плана на отм. 0.000. Схема электрическая.	14
ЭО-4	Электрическое освещение. Спецификация.	15
	Автоматизация технологического процесса	
АТХ-1	Общие данные. Схема функциональная приточной системы П-1.	16
АТХ-2	Схема функциональная технологического процесса.	17
АТХ-3	Схема подключения приборов технологического процесса. Начало.	18
АТХ-4	Схема подключения приборов технологического процесса. Окончание.	19
АТХ-5	Размещение приборов и устройств технологического процесса. План на отм. 0.000; 3.300	20
	Связь и сигнализация	
СС	Общие данные. План на отм. 0.000 с сетями связи. Экспликация помещений. Спецификация.	21

Типовой проект 901-7-15.85 Альбом IV

Ведомость чертежей основного комплекта

Лист	Наименование	Примечание
ЭМ-1	Общие данные.	
ЭМ-2	Схема электрическая принципиальная распределительной сети. Начало.	
ЭМ-3	Схема электрическая принципиальная распределительной сети. Окончание.	
ЭМ-4	Схемы электрические принципиальные	
ЭМ-5	Кабельный журнал. (Начало).	
ЭМ-6	Кабельный журнал. (Окончание).	
ЭМ-7	Размещение электрооборудования и прокладка кабеля. План на отм. 0.000 и 3.300.	
ЭМ-8	Прокладка троллейного шинопровода для тали. План на отм. -1.500.	
ЭМ-9	Молниезащита. План.	

Ведомость ссылочных и прилагаемых документов

Обозначение	Наименование	Примечание
	Ссылочные документы	
4.407-218 А389	Строительные задания (материалы для проектирования) и установочные чертежи распределительных шкафов и пунктов	1978г
4.407-260 А159	Прокладка кабелей на конструкциях	1979г
4.407-255 А155	Узлы и детали для прокладки кабелей	1979г
4.407-262	Прокладка троллейного шинопровода ШТМ-75 на 250А	1979г
Серия 7.901-1-80 Выпуск 0	Автоматизация, управление и электрооборудование очистных водопроводных и канализационных сооружений на базе типовых НКУ	1984г
	Прилагаемые документы	
901-7 Альбом VIII	Спецификация оборудования	
901-7 Альбом IX	Ведомость потребности в материалах.	

Основные технические данные

Наименование	Един. изм.	Технич. данные
Хлораторная при длине склада 24м.		
Вариант с очисткой воздуха:		
Расчетная мощность силового электрооборудования	кВт	71.9
Расчетная мощность электроосвещения	кВт	6.6
Естественный коэффициент мощности		0.85
Вариант без очистки воздуха:		
Расчетная мощность силового электрооборудования	кВт	67.4
Расчетная мощность электроосвещения	кВт	6.6
Естественный коэффициент мощности		0.85
Хлораторная при длине склада 18м		
Вариант с очисткой воздуха:		
Расчетная мощность силового электрооборудования	кВт	63.8
Расчетная мощность электроосвещения	кВт	6.2
Естественный коэффициент мощности		0.85
Вариант без очистки воздуха:		
Расчетная мощность силового электрооборудования	кВт	62.4
Расчетная мощность электроосвещения	кВт	6.2
Естественный коэффициент мощности		0.85

Типовой проект разработан в соответствии с действующими нормами и правилами и предусматривает мероприятия, обеспечивающие взрывную, взрывопожарную и пожарную безопасность при эксплуатации здания.

Главный инженер проекта Шерстякова

Инв. № подл. | Подпись и дата | Взам. инв. №

Привязан

Инв. №

ТП 901-7-15.85 ЭМ

Н. контр.	Шерстякова		
Провер.	Полевщиков		
Инжен.	Гаучкова		
Рук. гр.	Полевщикова		
ГИП	Шерстякова		
Та. спец	Гольцман		
Нач. отд	Данилов		

Хлораторная для обеззараживания питьевых и сточных вод производительностью 50 кг товарного хлора в час

Стадия	Лист	Листов
Р	4	9

Общие данные.

ЦНИИЭП инженерного оборудования г. Москва

20307-04

Формат А2

Альбом IV

Типовой проект 901-7-15.85

Инв. № подл. | Подпись и дата | Взам. инв. №

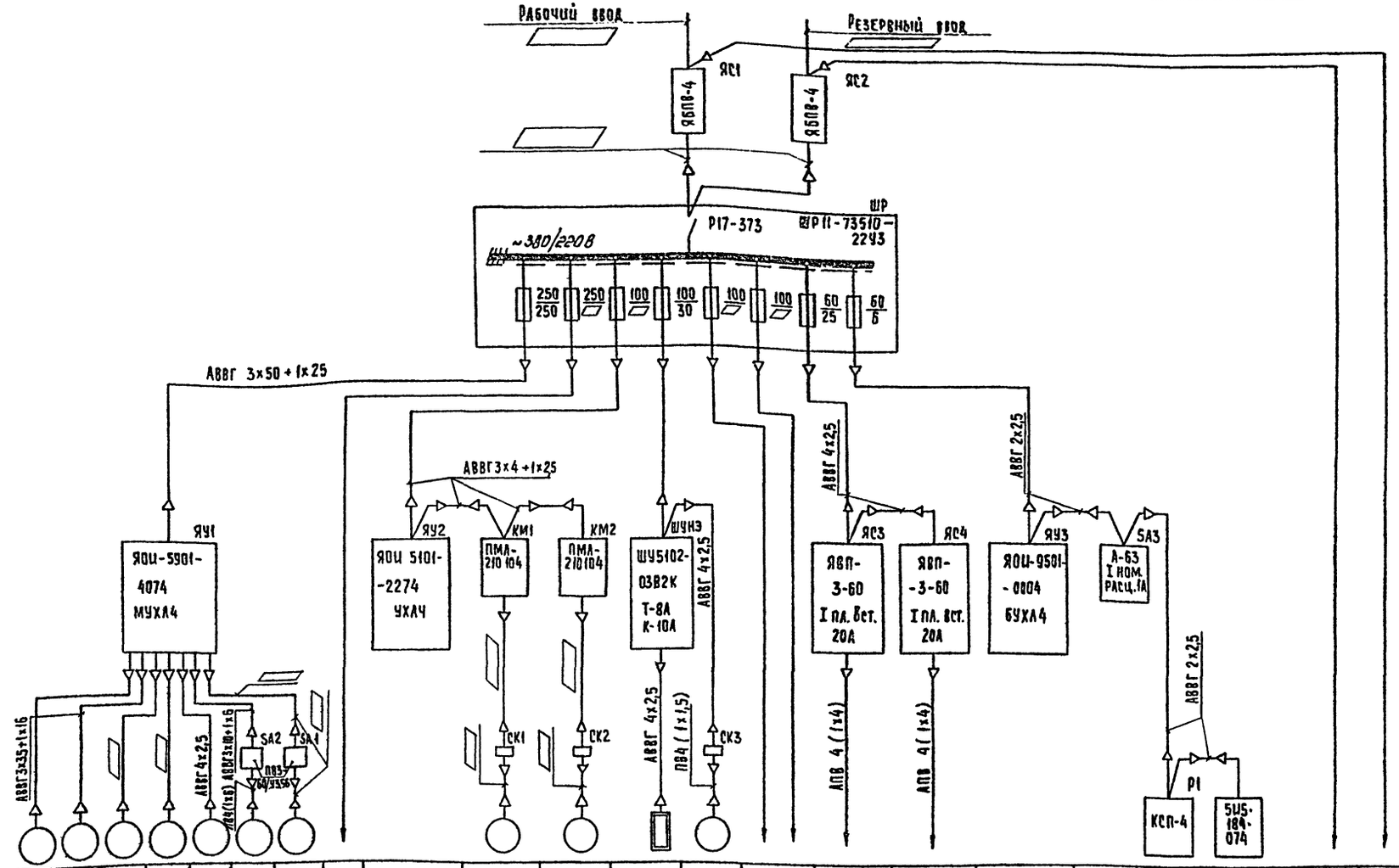

Данные питающей сети																								
Шинопровод. распределительный	Тип. I н.А Расцепитель. А																							
	Тип, напряжение. сечение (шинопровода) Расчетный ток. А Установленная мощность. квт.																							
Аппарат отходящей линии	Тип. I н.А Расцепитель или плавкая вставка. А																							
Марка и сечение проводника	Маркировка или длина участка сети, м																							
Пусковой аппарат	Тип. I н. А. Расцепитель автомата. уставка. А. Нагревательный элемент теплового реле. Т-тепловой. уставка. А																							
Марка и сечение проводника	Маркировка или длина участка сети. м																							
Условное обозначение на плане																								
Электроприемник	Номер по плану	1-М3	2-М3	1-М5	2М5	М1	М2	М4			МП-1	МП-2	НЭ	МВ-3		Т1	Т2		РГ					
	Тип	А02-81-4				4А56 В4У3	4А200 М6							4АА56А4										
	Рн. квт	40				0,18	22						3,6	0,12		4,5	0,4							
	Ток. А Iн / Iп	72,7 / 508,9				0,66 / 2,31	41,3 / 268,5							0,44 / 4,5										
	Наименование механизма по плану	Насосы нейтрализующего раствора		Насосы повысители напора		Задвижка	Вытяжная вентсистема		Резерв	Ящик управления приточными системами	Приточная вентсистема П-1	Приточная вентсистема П-2	Нагревательный элемент заслонки	Вытяжная вентсистема	Резерв	Таль электрическая		Шкаф сигнализации	Газоанализатор		Рабочее освещение	Аварийное освещение		
		Насосная					Авар. ЗПВ	ЗПВ-1																

— заполняется при привязке проекта.

		Рисвещ Раб./Авар.	Номер по плану	Наименование механизма по плану	Тип электродвигателя	$P_н$ кВт	Ток А $I_н$/$I_п$	Сечение и марка кабеля	Пусковой аппарат	Аппарат: Отходящей линии	Аппарат: Вводной	Данные питающей сети
Хлораторная при длине склада 24 м	с очисткой воздуха	4,42 / 2,17	1-М5	ЭПП-1	4А112М2	7,5	14,5/112	АВВГ 4х2,5	ЯОИ 5901-4074 МУХЛ4	ЯОИ 5901-4074 МУХЛ4	ЯБПВ-4 300	$P_{раб}$ = 98 кВт $P_{расч}$ = 78,5 кВт $I_{расч}$ = 141 А АВВГ 4х95
			2-М5	ЭПП-2	4А112М2	7,5	14,5/112	АВВГ 4х2,5				
			М4	ЭПВ-1	4А160S6	11	22,6/136	АВВГ 3х4+1х2,5 ПВ4 (1х2,5)				
			МП-1	П-1	4А132S6	5,5	12,2/79	АВВГ 4х2,5 ПВ4 (1х1,5)	ПМА 210104	ПН2-100/60		
			МП-2	П-2	4А132S6	5,5	12,2/79	АВВГ 4х2,5 ПВ4 (1х1,5)				
	без очистки воздуха	4,52 / 2,07	1-М5	ЭПП-1	4А112М2	7,5	14,5/112	АВВГ 4х2,5	ЯОИ 5901-4074 МУХЛ4	ЯОИ 5901-4074 МУХЛ4	ЯБПВ-4 300	$P_{раб}$ = 92,6 кВт $P_{расч}$ = 74 кВт $I_{расч}$ = 133 А АВВГ 4х95
			2-М5	ЭПП-2	4А112М2	7,5	14,5/112	АВВГ 4х2,5				
			М4	ЭПВ-1	4А132S6	5,5	12,2/79	АВВГ 4х2,5 ПВ4 (1х1,5)				
			МП-1	П-1	4А132S6	5,5	12,2/79	АВВГ 4х2,5 ПВ4 (1х1,5)	ПМА 210104	ПН2-100/60		
			МП-2	П-2	4А132S6	5,5	12,2/79	АВВГ 4х2,5 ПВ4 (1х1,5)				
Хлораторная при длине склада 18 м	с очисткой воздуха	4,22 / 1,97	1-М5	ЭПП-1	4А100S2	4	7,5/58,5	АВВГ 4х2,5	ЯОИ 5901-4074 МУХЛ4	ЯОИ 5901-4074 МУХЛ4	ЯБПВ-4 300	$P_{раб}$ = 87,7 кВт $P_{расч}$ = 70 кВт $I_{расч}$ = 126 А АВВГ 4х70
			2-М5	ЭПП-2	4А100S2	4	7,5/58,5	АВВГ 4х2,5				
			М4	ЭПВ-1	4А132М6	7,5	16,5/108	АВВГ 4х2,5 ПВ4 (1х1,5)				
			МП-1	П-1	4А132S8	4	10,3/56,65	АВВГ 4х2,5 ПВ4 (1х1,5)	ПМА 210104	ПН2-100/60		
			МП-2	П-2	4А132S8	4	10,3/56,65	АВВГ 4х2,5 ПВ4 (1х1,5)				
	без очистки воздуха	4,32 / 1,87	1-М5	ЭПП-1	4А100S2	4	7,5/58,5	АВВГ 4х2,5	ЯОИ 5901-4074 МУХЛ4	ЯОИ 5901-4074 МУХЛ4	ЯБПВ-4 300	$P_{раб}$ = 85,7 кВт $P_{расч}$ = 68,6 кВт $I_{расч}$ = 123,3 А АВВГ 4х70
			2-М5	ЭПП-2	4А100S2	4	7,5/58,5	АВВГ 4х2,5				
			М4	ЭПВ-1	4А132S6	5,5	12,2/79	АВВГ 4х2,5 ПВ4 (1х1,5)				
			МП-1	П-1	4А132S8	4	10,3/56,65	АВВГ 4х2,5 ПВ4 (1х1,5)	ПМА 210104	ПН2-100/60		
			МП-2	П-2	4А132S8	4	10,3/56,65	АВВГ 4х2,5 ПВ4 (1х1,5)				

Альбом IV

Типовой проект 901-7-15.86

Инв. № подл. | Подпись и дата | Взам. инв. №

Привязан

Инв. №

Н. контр.	Шерстякова	
Провер.	Полевщикова	
Инжен.	Гаушкова	
Рук. гр	Полевщикова	
ГИП	Шерстякова	
Гл. спец.	Гольцман	
Нач. отд.	Данилов	

ТП 901-7-15.86 ЭМ

Хлораторная для обеззараживания питьевых и сточных вод производительностью 50 кг товарного хлора в час.

Стадия: Р | Лист: 3 | Листов:

Схема электрическая принципиальная распределительной сети. Окончание.

ЦНИИЭП инженерного оборудования г. Москва

Копировал: Хюппенен

Формат А2

20307-04

Схема управления нагревательным элементом НЭ-1

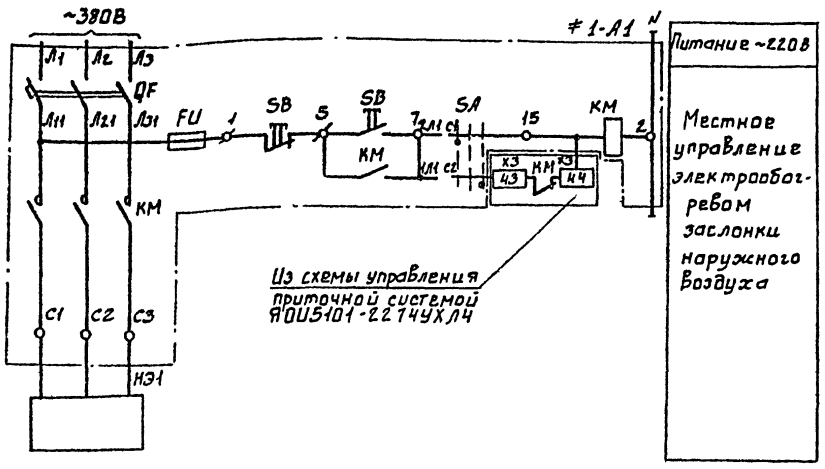

Схема управления Вентилями

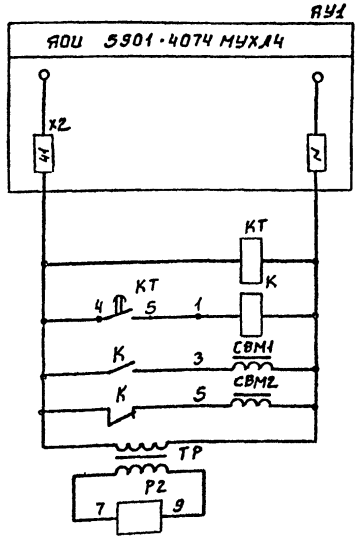

Схема управления приточными Вентиляторами

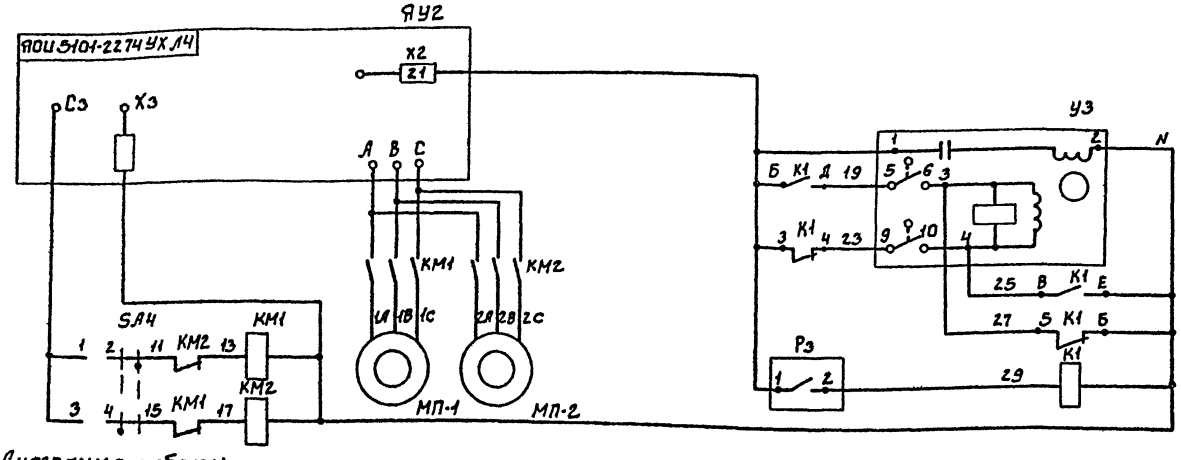

Диаграмма работы переключателя SA4

Соединение конт.	Положение рукоятки Вкл ПМ1	Откл. 2	Вкл ПМ2 3
1-2	—	—	X
3-4	X	—	—

Позиц. обознач.	Наименование	Кол.	Примечание
#1-А1	Элементы управления нагревательным элементом НЭ-1	1	
ЩУ1	Шкаф управления ШУ5102-0382К	1	
	По месту		
ЯУ1	Ящик управления 1000×650×360		
	ЯОИ 5901-4074 МУХЛ4		
	ИЖМК.656.362.001-18.05 ВП	1	
ЯУ2	Ящик управления 800×650×360		
	ЯОИ5101-2274 УХЛ4		
	ИЖМК.656.362.001-43.33.ВП.	1	
SA4	Переключатель кулачковый		
	универсальный ПКУ3-12С рук. рев.		
	Схема 2001 ТУ16-526.047-74	1	
КМ1,КМ2	Пускатель электромагнитный		
	ПМЛ2101О4 ТУ16-526.437-78	2	
К;К1	Пускатель ПМЕ-071	2	
КТ	Реле Времени ВЛ-40		
	ТУ16-523.572-79	1	
Тр	Трансформатор ОСМ-0,63Т3		
	220/110 В ГОСТ 16710-76	1	
Р2	Побудитель расхода ПР-7	1	
Р3	Датчик температуры		
	ДТКБ-50	1	
СВМ1,СВМ2	Вентиль запорный		
	15К4 888 Р	2	
У3	Клапан	1	Заказывается в сантех. части проекта.
НЭ1	Нагревательный элемент	1	

Альбом IУ

Типовой проект 901-7-15.85

Инв.№ подл. | Подп. и дата | Взам. инв.№

Привязан		ТП 901-7-15.85	ЭМ
Инв.№	Н. контр. Шерстякова		
	Провер. Полевщикова		
	Инженер. Глушкова	Хлораторная для обеззараживания питьевых и сточных вод производительностью 60кг товарного хлора в час.	Стадия Р; Лист 4; Листов
	Рук. гр. Полевщикова		
	ГИП Шерстякова	Схемы электрические принципиальные.	ЦНИИЭП инженерного оборудования г. Москва.
	Гл. спец. Гольцман		
	Нач. отд. Данилов		

20307-04

Копировал: Боброва Формат: А2

Альбом IV

Типовой проект 901-7-15.85

Маркировка	Трасса: Начало	Трасса: Конец	Кабель по проекту: Марка	Кабель по проекту: Количество кабелей, число и сечение жил напряжение	Кабель по проекту: Длина м	Кабель проложен: Марка	Кабель проложен: Количество кабелей, число и сечение жил напряжение	Кабель проложен: Длина м
Н1	Ввод ▱	Ящик силовой ЯС1	▱		▱			
Н2	Ввод ▱	Ящик силовой ЯС2	▱		▱			
Н3	Ящик силовой ЯС1	Шкаф распределительный ШР	АВВГ	▱	4			
Н4	Ящик силовой ЯС2	Шкаф распределительный ШР	АВВГ	▱	5			
Н5	Шкаф распределительный ШР	Ящик управления ЯУ1	АВВГ	3×50 + 1×25	6			
Н1-М3	Ящик управления ЯУ1	Электродвигатель 1-М3	АВВГ	3×35 + 1×16	12			
Н2-М3	Ящик управления ЯУ1	Электродвигатель 2-М3	АВВГ	3×35 + 1×16	10			
Н1-М5	Ящик управления ЯУ1	Электродвигатель 1-М5	АВВГ	4×2,5	10			
Н2-М5	Ящик управления ЯУ1	Электродвигатель 2-М5	АВВГ	4×2,5	9			
НМ1	Ящик управления ЯУ1	Электродвигатель М1	АВВГ	4×2,5	10			
КМ2	Ящик управления ЯУ1	Пакетный выключатель SA1	АВВГ	▱	23			
НМ2	Пакетный выключатель SA1	Электродвигатель М4	ПВ	▱	5			
КМ4	Ящик управления ЯУ1	Пакетный выключатель SA2	АВВГ	3×10 + 1×6	18			
НМ4	Пакетный выключатель SA2	Электродвигатель М2	ПВ	4(1×6)	5			
Н6	Ящик управления ЯУ1	Газоанализатор Р	АВВГ	4×2,5	12			
Н7	Ящик управления ЯУ1	Кнопки SB1, SB2	АВВГ	4×2,5	20			
Н8	Ящик управления ЯУ1	Конечные выключатели задвижки ЭП3	АКВВГ	10×2,5	10			
Н9	Ящик управления ЯУ1	Ящик управления ЯУ3	АВВГ	4×2,5	9			
Н10	Ящик управления ЯУ1	Реле времени КТ	АВВГ	4×2,5	12			
Н11	Реле времени КТ	Пускатель магнитный К	АВВГ	4×2,5	3			
Н12	Пускатель магнитный К	Соленоидный вентиль СВМ1	АВВГ	4×2,5	15			
Н13	Пускатель магнитный К	Соленоидный вентиль СВМ2	АВВГ	4×2,5	15			
Н14	Пускатель магнитный К	Трансформатор ТР	АВВГ	4×2,5	5			
К24	Трансформатор Тр	Привор поз. 10	АВВГ	4×2,5	3			
Н15	Ящик управления ЯУ2	Шкаф управления ШУНЭ	АВВГ	4×2,5	5			

Маркировка	Трасса: Начало	Трасса: Конец	Кабель по проекту: Марка	Кабель по проекту: Количество кабелей, число и сечение жил напряжение	Кабель по проекту: Длина м	Кабель проложен: Марка	Кабель проложен: Количество кабелей, число и сечение жил напряжение	Кабель проложен: Длина м
Н16	Шкаф распределительный ШР	Ящик управления ЯУ2	АВВГ	3×4 + 1×2,5	13			
Н17	Ящик управления ЯУ2	Магнитный пускатель КМ1	АВВГ	3×4 + 1×2,5	5			
КМП-1	Магнитный пускатель КМ1	Коробка соединительная СК1	АВВГ	4×2,5	26			
НМП-1	Коробка соединительная СК1	Электродвигатель МП-1	ПВ	4(1×1,5)	5			
Н18	Магнитный пускатель КМ1	Магнитный пускатель КМ2	АВВГ	3×4 + 1×2,5	3			
КМП-2	Магнитный пускатель КМ2	Коробка соединительная СК-2	АВВГ	4×2,5	30			
НМП-2	Коробка соединительная СК-2	Электродвигатель МП-2	ПВ	4(1×1,5)	3			
Н19	Магнитный пускатель КМ1	Пакетный выключатель SA4.	АВВГ	4×2,5	3			
Н20	Магнитный пускатель КМ2	Пакетный выключатель SA4	АВВГ	4×2,5	3			
Н21	Ящик управления ЯУ2	Пакетный выключатель SA4	АВВГ	4×2,5	5			
Н22	Шкаф распределительный ШР	Шкаф управления ШУНЭ	АВВГ	4×2,5	13			
ННЭ	Шкаф управления ШУНЭ	Нагревательный элемент НЭ	АВВГ	4×2,5	10			
КМВ-3	Шкаф управления ШУНЭ	Коробка соединительная СК-3	АВВГ	4×2,5	12			
НМВ-3	Коробка соединительная СК-3	Электродвигатель МВ-3	ПВ	4(1×1,5)	3			
Н23	Шкаф распределительный ШР	Освещение		см. лист	90-2			
Н24	Шкаф распределительный ШР	Ящик силовой ЯС3	АВВГ	4×2,5	24			
НТ1	Ящик силовой ЯС3	Таль Т1	АПВ	4(1×4)	5			
Н25	Ящик силовой ЯС3	Ящик силовой ЯС4	АВВГ	4×2,5	3			
НТ2	Ящик силовой ЯС4	Таль Т2	АПВ	4(1×4)	5			

▱ — заполняется при привязке проекта

Инв. № подл. | Подпись и дата | Взам. инв. №

Привязан

Инв. №

Н. контр.	Шерстякова	
Провер.	Полевщикова	
Инженер	Глушкова	
Рук. гр.	Полевщикова	
Гип	Шерстякова	
Гл. спец.	Гольцман	
Нач. отд.	Данилов	

ТП 901-7-15.85 ЭМ

Хлораторная для обеззараживания питьевых и сточных вод производительностью 50 кг товарного хлора в час.

Стадия	Лист	Листов
Р	5	

Кабельный журнал
Начало

ЦНИИЭП инженерного оборудования г. Москва

20307-04

Копировал: Хюппенен

Формат А2

Кабельный журнал

Маркировка	Трасса: Начало	Трасса: Конец	Кабель по проекту: Марка	Кабель по проекту: Количество кабелей, число и сечение жил, напряжение	Кабель по проекту: Длина м	Кабель проложен: Марка	Кабель проложен: Количество кабелей, число и сечение жил, напряжение	Кабель проложен: Длина м
Н26	Шкаф распределительный ШР	Ящик управления ЯУ3	АВВГ	2х2,5	5			
Н27	Ящик управления ЯУ3	Пакетный выключатель SA3	АВВГ	2х2,5	10			
Н28	Пакетный выключатель SA3	Прибор поз. 9	АВВГ	2х2,5	5			
Н29	Прибор поз. 9	Датчик прибора поз. 9	АВВГ	2х2,5	10			
НА	Ящик управления ЯУ3	Звонок НА	АВВГ	4х2,5	1			
Н30	Шкаф распределительный ШР	Аварийное освещение		см. лист	ЭО-2			

Сводка кабелей и проводов, учтенных кабельным журналом.

Число жил, сечение	Марка, напряжение: АВВГ 660 В	АКВВГ 660 В	ПВ	АПВ
2х2,5	30			
4х2,5	▱			
10х2,5		10		
3х4+1х2,5	▱			
3х10+1х6	18			
3х35+1х16	22			
3х50+1х25	6			
4х70	▱			
4х95	▱			
1х1,5			64	
1х2,5			20	
1х4				40
1х6			20	

Таблица привязки

		Маркировка	Марка	Число и сечение жил кабеля	Длина м
Хлораторная при длине склада 24м	С очисткой воздуха	Н3	АВВГ	4х95	4
		Н4	АВВГ	4х95	5
		КМ2	АВВГ	3х4+1х2,5	23
		НМ2	ПВ	4(1х2,5)	5
	Без очистки воздуха	Н3	АВВГ	4х95	4
		Н4	АВВГ	4х95	5
		КМ2	АВВГ	4х2,5	23
		НМ2	ПВ	4(1х1,5)	5
Хлораторная при длине склада 18м	С очисткой воздуха	Н3	АВВГ	4х70	4
		Н4	АВВГ	4х70	5
		КМ2	АВВГ	4х2,5	23
		НМ2	ПВ	4(1х1,5)	5
	Без очистки воздуха	Н3	АВВГ	4х70	4
		Н4	АВВГ	4х70	5
		КМ2	АВВГ	4х2,5	23
		НМ2	ПВ	4(1х1,5)	5

▱ – заполняется при привязке проекта

Альбом № Типовой проект 901-7-15.85

Инв. № подл. | Подпись и дата | Взам. инв. №

Привязан

Инв. №

Н. контр.	Шерстякова	
Провер.	Полевщикова	
Инженер.	Гаушкова	
Рук. гр.	Полевщикова	
ГИП	Шерстякова	
Гл. спец.	Гольцман	
Нач. отд.	Данилов	

ТП 901-7-15.85 ЭМ

Хлораторная для обеззараживания питьевых и сточных вод производительностью 50кг товарного хлора в час

Стадия Р | Лист 6 | Листов

Кабельный журнал. Окончание

ЦНИИЭП инженерного оборудования г. Москва

20307-04 Копировал: Хюппенен Формат А2

Альбом IV

Типовой проект 901-7-15.85

План на отм. 0.000

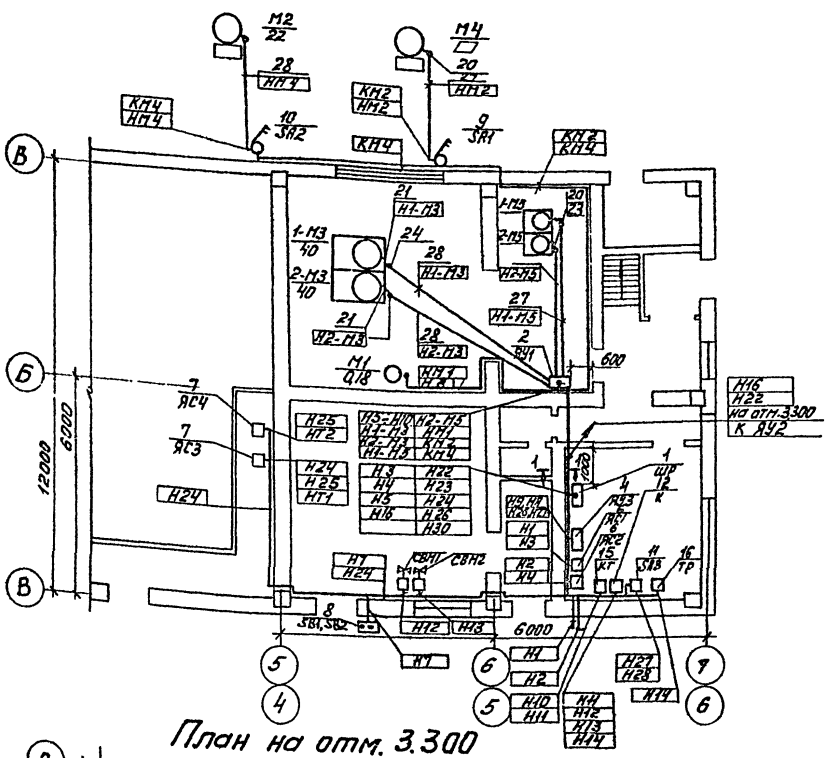

План на отм. 3.300

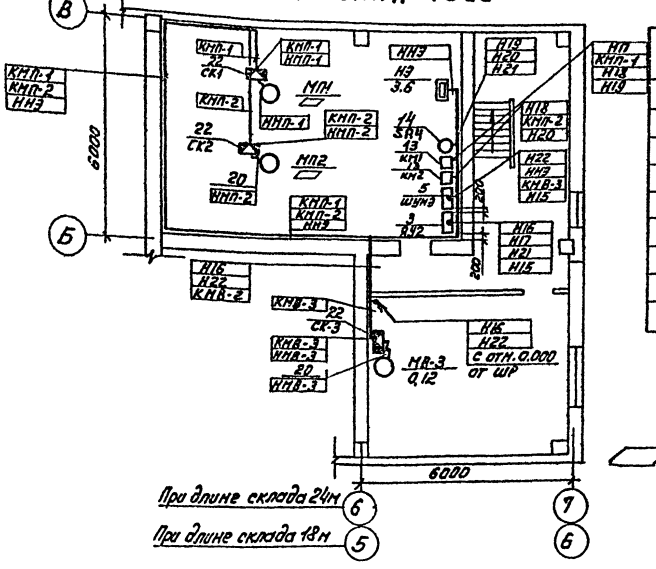

▱ – Заполняется при привязке проекта

1:1

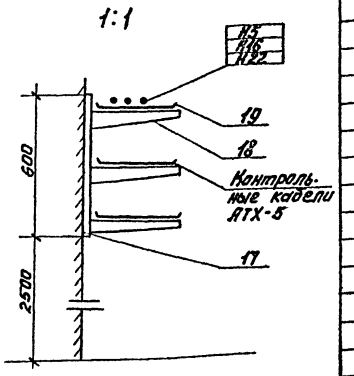

Марка поз.	Обозначение	Наименование	Кол.	Марка ед. изм.	Прим.
1	ТУ16-536.506-76	Шкаф силовой распределительный			
		ШР11-73510-22У3	1	шт	ШР
2	Исполнение	Ящик управления			
	ИЖМК 656.362.001-	1000 × 650 × 350			
	18.05 ВП	ЯОУ 5901-4074МУХЛ4	1	шт	ЯУ1
3	Исполнение	Ящик управления			
	ИЖМК. 656.352.001-	800 × 650 × 360			
	43.33 ВП	ЯОУ 5101-2274УХЛ4	1	шт	ЯУ2
4	Исполнение	Ящик управления			
	ИЖМК 656.362.001-	600 × 450 × 360			
	15 ВП	ЯОУ 9501-0004БУХЛ4	1	шт	ЯУ3
5		Шкаф управления			
		ШУ 5102-03В2К	1	шт	[illegible]
6		Ящик силовой ЯБПВ-4	2	шт	[illegible]
7		ЯВП3-60	2	шт	[illegible]
8		Кнопочный пост			
		ПКЕ-212-2	2	шт	SB1, SB2
9	ОСТ.16.0.526.001-77	Пакетный выключатель ПВ3-25/У3.56	1	шт	SB1
10	ОСТ 16.0.526.001-77	Пакетный выключатель ПВ3-60/У3.56	1	шт	SB2
11	ТУ.16.522.110-74	Автоматический выключатель АБ3-МУ3	1	шт	[illegible]
12	ТУ 16.526.437-78	Пускатель ПМЕ-071	1	шт	[illegible]
13		ПМЛ 210104	2	шт	[illegible]
14	ТУ16.526.047-74	Переключатель кулачковый универсальный			
		ПКУ3-12С	1	шт	[illegible]
15	ТУ16.523572-79	Реле времени ВЛ-40	1	шт	[illegible]
16	ГОСТ 16710-76	Трансформатор			
		ОСМ-063 Т3 220/110	1	шт	Тр
	Изделия заводов ГЭМ				
17		Стойка кабельная К1151	90	шт	
18		Полка кабельная К1161	90	шт	
19		Лоток сварной К422	90	шт	
20		Ввод гибкий Н1085	5	шт	
21		Н 1088	3	шт	
22		Коробка соедин. КСН-8	3	шт	СК1÷СК3

Марка поз.	Обозначение	Наименование	Кол.	Марка ед. изм.	Прим.
	Материалы				
23		Труба стальная 32×2,0	4	м	
24		47×2,0	2	м	
		Труба винипластовая			
25		32×1,8	▱	м	
26		50×2,4	4	м	
		Труба полиэтиленовая			
27		32×2	43	м	
28		50×2,4	11	м	

Н.контр.	Шерстякова		
Провер.	Полевщикова		
Инжен.	Глушкова		
Рук.гр.	Полевщикова		
ГИП	Шерстякова		
Гл.спец.	Гольцман		
Нач.отд.	Данилов		

ПРИВЯЗАН

ИНВ.№

ТП 901-2-15.85 ЭМ

Хлораторная для обеззараживания питьевых и сточных вод производительностью 50кг товарного хлора в час.

Размещение электрооборудования и прокладка кабеля. План на отм. 0.000 и 3.300

Стадия	Лист	Листов
Р	7	

ЦНИИЭП инженерного оборудования г. Москва

20307-04

Копировал: Поскулина

Формат А2

СОГЛАСОВАНО: ОТД. КГ, ОТД. АСП, ОТД. ВС, ЛЕВИНА, АВЛИНИНА, КАЦИЦКОВА

ИНВ.№ ПОДЛ. | ПОДП. И ДАТА | ВЗАМ.ИНВ.№

Альбом IV

Типовой проект 901-7-15.85

План на отм. -1.500 при длине склада 24 м
м 1:200

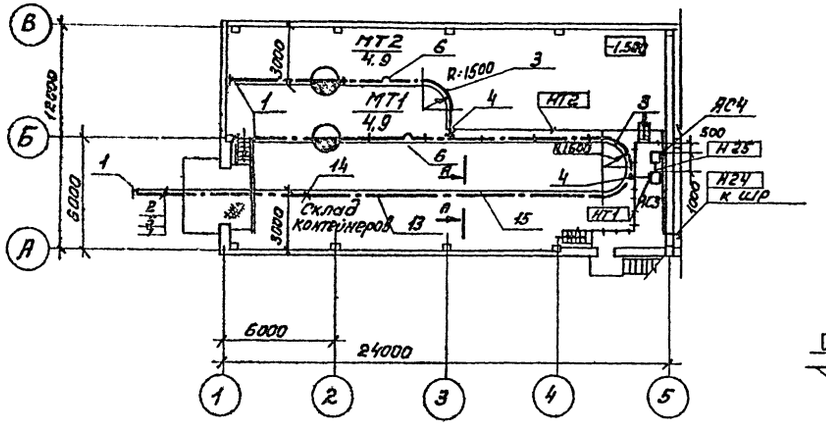

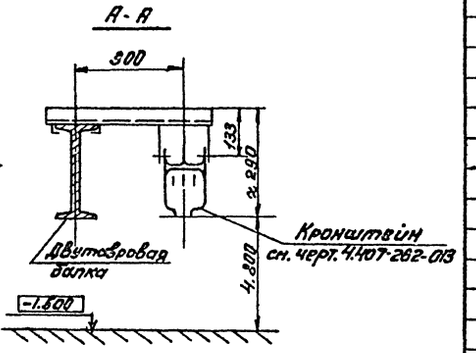

План на отм. -1.500 при длине склада 18 м
м 1:200

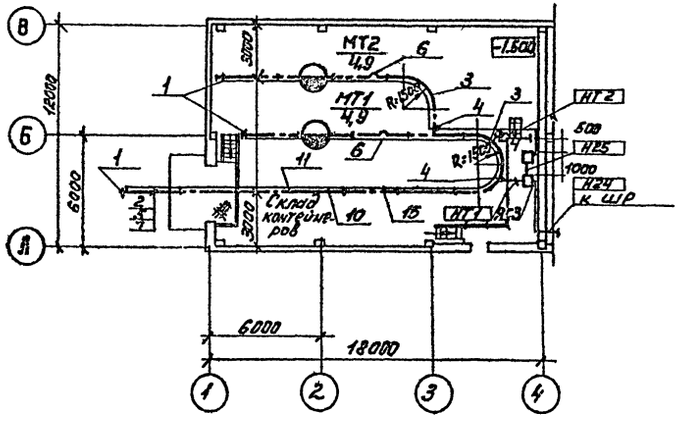

Марка поз.	Обозначение	Наименование	Кол.	Масса ед. кг	Примечание
		Электрооборудование			
		Ящик силовой			
		ЯВПЗ-60	2	шт	ЯВ4, ЯВ2
		Изделия заводов ГЗМ			
1		Секция концевая			
		У2606 УЗ	4	шт	
2		Секция для ввода			
		каретки У2607УЗ	2	шт	
3		Секция угловая			
		У2816 УЗ	3	шт	
4		Клеммы присоедини-			
		тельные У2623УЗ	2	шт	
5		Каретка токосъём-			
		ная У2328 УЗ	2	шт	
6		Секция компенсаци-			
		онная У2626 УЗ	2	шт	
7		Скоба ведущая			
		У2321 УЗ	2	шт	
8		Секция прямая			
		1500 м У2603 УЗ	2	шт	
9		Секция прямая			для склада длиной 18 м
		3000 м У2604 УЗ	1	шт	
10		Секция прямая			
		6000 м У2605 УЗ	6	шт	
11	4.407-262-013	Установка кронштейна	16	шт	
12		Секция прямая			для склада длиной 24 м
		3000 м У2604 УЗ	2	шт	
13		Секция прямая			
		6000 м У2605 УЗ	8	шт	
14	4.407-262-013	Установка крон-			
		штейна	18	шт	
15	4.407-262-026	Конструкция	2	шт	

Согласовано: Инв.№ подл. | Подп. и дата | Взам. инв.№ | Инв.№ дубл. | Отд. АСП | Отд. КР | Левина

					ТП 901-7-15.85	ЭМ	
Н. контр.	Шерстякова						
Провер.	Полевщикова				Хлораторная для обеззараживания питьевых и сточных вод производительностью 50 кг товарного хлора в час.	Стадия: Р	Лист: 8	Листов:
Инженер.	Глушкова						
Рук. гр.	Полевщикова						
ГИП	Шерстякова				Прокладка троллейного шинопровода для тали. План на отм. -1.500	ЦНИИЭГП инженерного оборудования г. Москва	
Гл. спец.	Гольцман						
Нач. отд.	Данилов						

Привязан

Инв. №

20307-04 Копировал: Пискулина Формат А2

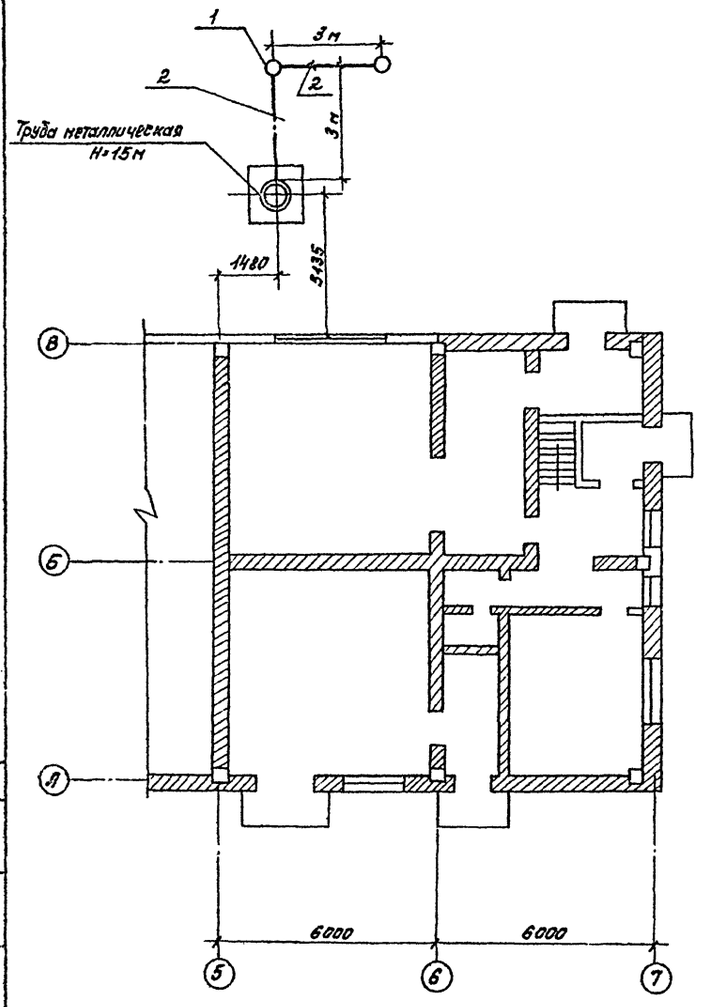

В соответствии с СН305-77 вытяжная металлическая труба хлораторной H=15м относится к III категории устройства молниезащиты.

Величина импульсного сопротивления заземлителя должна быть не более 50ом·м.

Металлические короба, подходящие к вытяжной трубе, должны быть присоединены к сети заземления

Спецификация

Марка поз.	Обозначение	Наименование	Кол.	Масса ед. кг.	Примечание
		Материалы			
1	ГОСТ 103-76	Сталь полосовая 40×4	п/б		
2	ГОСТ 2590-71	Сталь круглая ф12	п/б		

СОГЛАСОВАНО
Отдел АСП Глебов
Отдел ВС Царицисова

Инв.№подл. | Подп. и дата | Взам.инв.№ | Отдел АСП | Отдел ВС

					ТП 901-7-15.85		ЭН
Привязан			Н.контр.	Матвеева	Хлораторная для обеззараживания питьевых и сточных вод производительностью 50кг товарного хлора в час.	Стадия	Лист	Листов
			Провер.	Матвеева		Р	9	
			Инж.	Бокдаренко				
			Вед.инж.	Матвеева	Молниезащита. План.	ЦНИИЭП инженерного оборудования г. Москва.		
			Гл.спец.	Гольцман				
Инв.№			Нач.отд.	Данилов				

20х07-04

Альбом – IV

Типовой проект 901-7-15.85

Ведомость рабочих чертежей основного комплекта марки ЭО

Лист	Наименование	Примечание
1	Общие данные	
2	Электрическое освещение. План на отм. 0.000; +3.300	
3	Электрическое освещение. Фрагмент плана на отм. 0.000. Схема электрическая принципиальная.	
4	Электрическое освещение. Спецификация.	

Ведомость ссылочных и прилагаемых документов

Обозначение	Наименование	Примечание
	Ссылочные документы	
А75. А(4.407-129)	Установка осветительных щитков 1972г	
А 131. (5.407-19)	Установка одиночных светильников с лампами накаливания 1981г.	
	Прилагаемые документы	
ТП 901-7 Альбом VIII	Спецификация оборудования к основному комплекту чертежей марки ЭО.	
Тп 901-7 Альбом IX	Ведомость потребности в материалах к основному комплекту чертежей марки ЭО.	

Ведомость спецификаций

Лист	Наименование	Примечание
ЭО-4	Спецификация	

Дополнительные условные обозначения

Наименование	Обозначение
Маркировка щитков освещения: А - номер щитка по плану Б - установленная мощность, квт В - потеря напряжения до щитка, % Г - тип щитка	$А\frac{Б}{В}Г$
Нормируемая минимальная освещенность от общего освещения	30 лк
Розетка штепсельная двухполюсная для тяжелых условий среды	
Выключатель однополюсный для тяжелых условий среды	
Надписи на линиях групповой сети: А - номер группы, соответствующий номеру автомата на групповом щитке. Б - марка кабеля или провода В - сечение кабеля или провода, мм² Г - способ прокладки	А-Б-В-Г
Число проводов линий, указывается числом черточек на двухпроводных линиях черточки не показываются	

Основные технические показатели

Наименование	Ед.изм.	Технические данные
Расчетная мощность рабочего электроосвещения	кВт	4,3/4,5*
Расчетная мощность аварийного электроосвещения	кВт	2/2,2*

* Данные питающей сети приведены в числителе для производительности 25 кг/ч, в знаменателе - 50 кг/ч.

Типовой проект разработан в соответствии с действующими нормами и правилами и предусматривает мероприятия, обеспечивающие взрывную, взрывопожарную безопасность при эксплуатации здания.
Главный инженер проекта /Шерстякова/

Инв.№ подл. | Подп. и дата | Взам. инв.№

Привязан

Инв.№

ТП 901-7-15.85 ЭО

Н. контр.	Матвеева		Хлораторная для обеззараживания питьевых и сточных вод производительностью 50 кг/час.
Провер.	Матвеева		
Инженер.	Бондаренко		
Вед. инж.	Матвеева		Общие данные.
Гл. спец.	Гольцман		
Нач. отд.	Данилов		

Стадия	Лист	Листов
Р	1	4

ЦНИИЭП инженерного оборудования г. Москва.

20307-04

Копировал: Литвинова

Формат А3

Типовой проект 901-7-15.85 Альбом - IV

План на отм. 0.000
(для варианта питьевых вод производительностью 25кг/час)

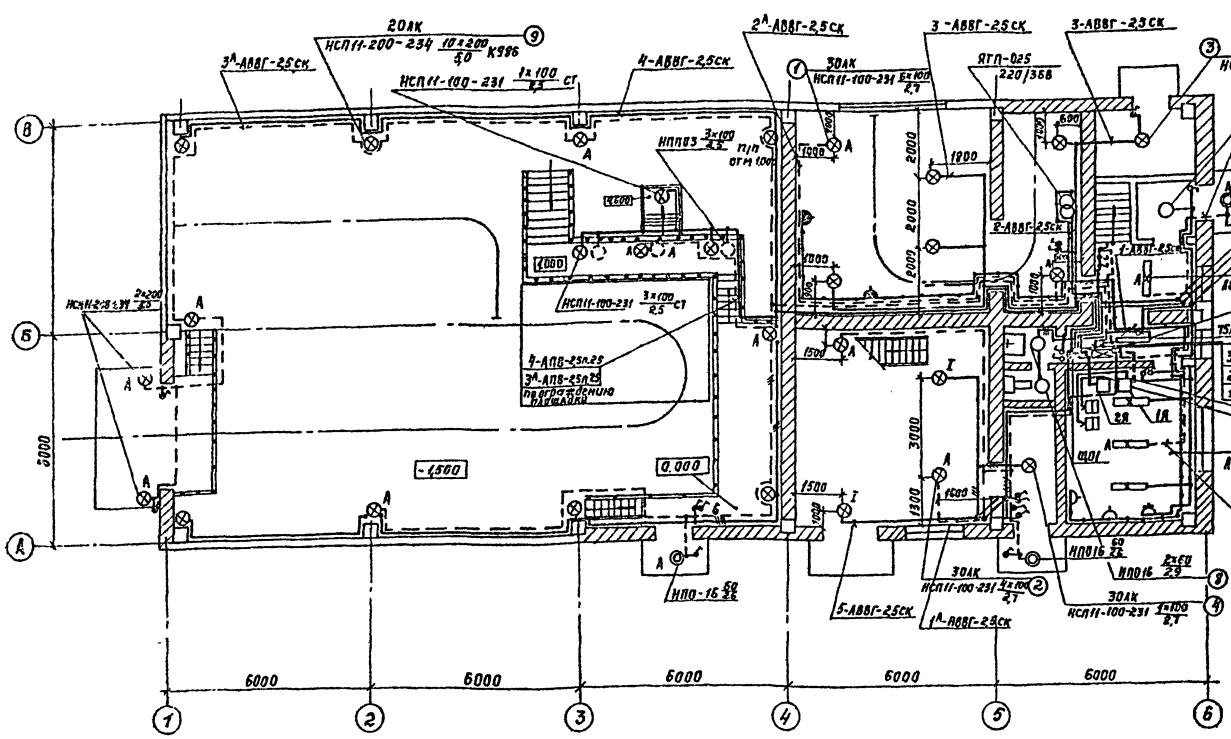

План на отм. 3.300

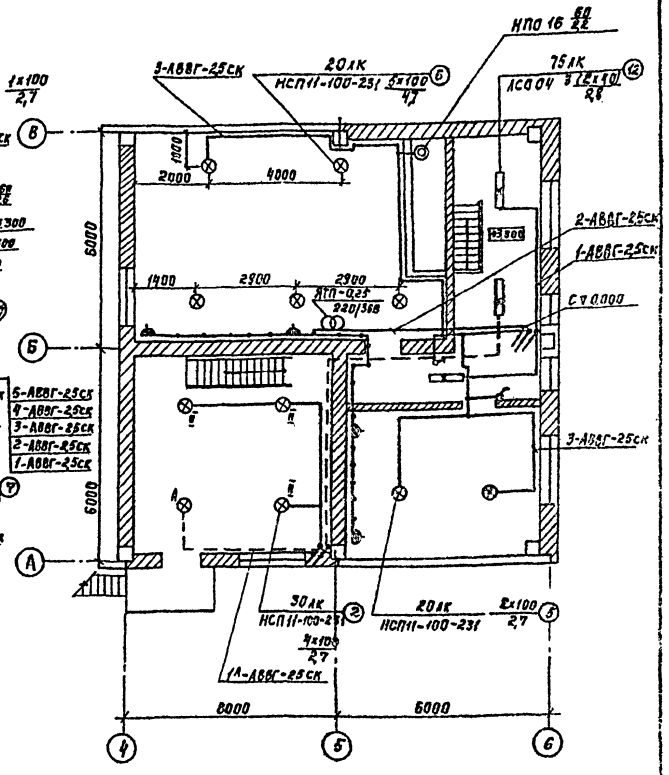

Хлордозаторная. Фрагмент плана на отм. 0.000.
(для варианта сточных вод)

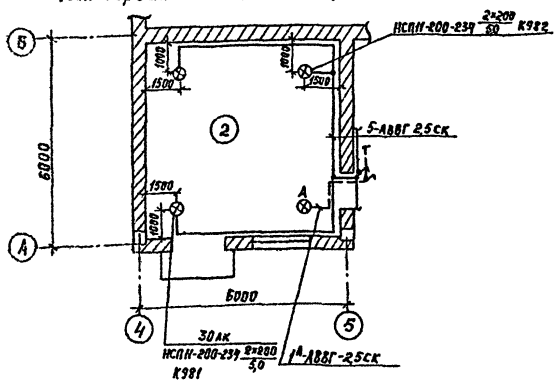

Номер по плану	Наименование		Площадь м²	Категория производства по взрывной, взрыво-пожарной и пожарной опасности
1	Насосная		32,8	Д
2	Хлордозаторная	на отм. 0.000	30,9	Д
		на отм. 3.300	27,6	
3	Узел ввода		5,6	Д
4	Кладовая, тамбур хлордозаторной		4,9	—
5	Венткамера вытяжная		23,7	Д
6	Венткамера приточная		49,3	Д
7	Операторская		15,8	—
8	Санузел		2,9	—
9	Склад контейнеров		285,7	Д
10	Вестибюль		4,7	—
11	Тамбур		2,9	—
12	Коридор		28,8	—

Привязан	Н. контр.	Матвеева	ТП 901-7-15.85	30
	Пров.	Матвеева	Хлораторная для обеззараживания питьевых и сточных вод производительностью 50кг/час	Стадия: Р; Лист: 2; Листов:
	Инж.	Бондаренко		
	Вед. инж.	Матвеева	Электрическое освещение	ЦНИИЭП инженерного оборудования г. Москва
Инв. №	Гл. спец.	Гольцман	План на отм. 0.000, 3.300.	
	Нач. отд.	Данилов		

20307-04

Согласовано: Отд. АСП, Отд. ЭС, Отд. ЭС; Глебов, Нарциссова, Левина

Инв. № подл. | Подпись и дата | Взам. инв. №

Типовой проект 901-7-15.85 Альбом - IV

План на отм. 0.000 (для производительности 50 кг/ч.)

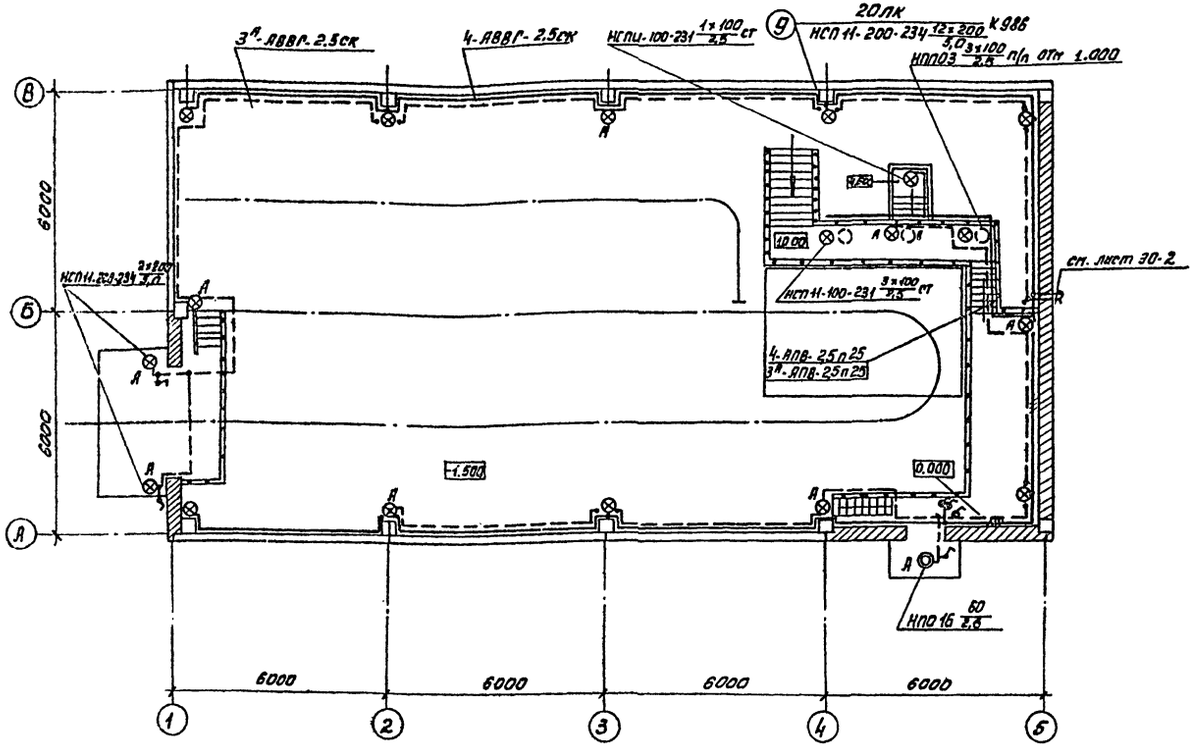

Схема питания принципиальная электрическая

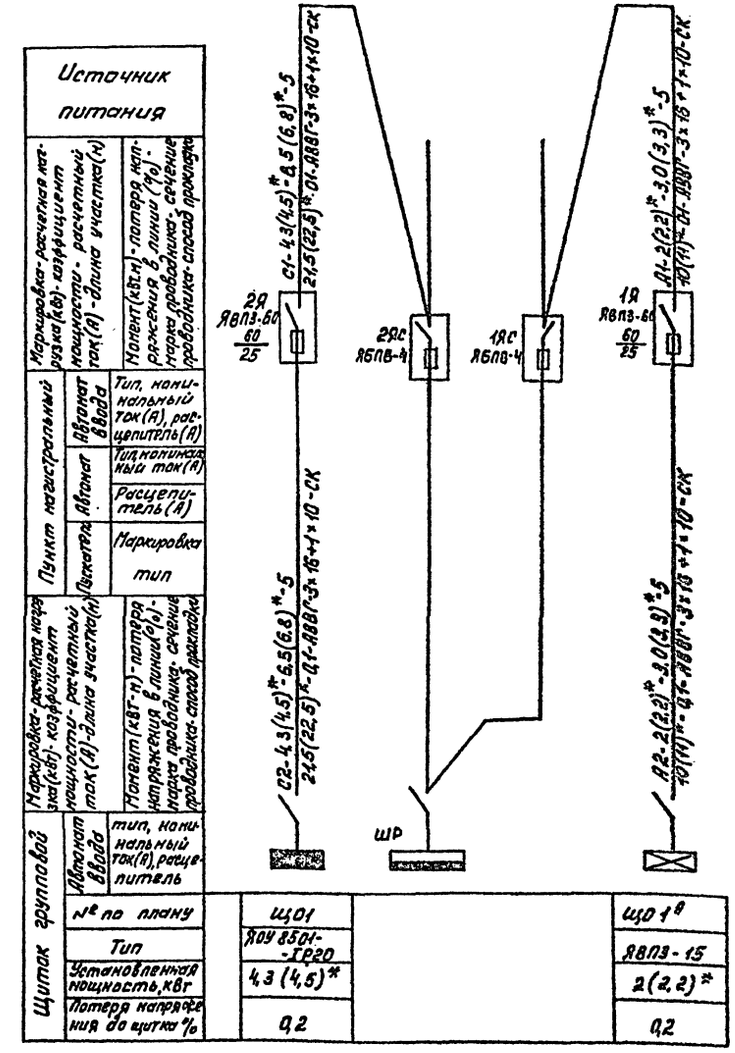

*- Данные питающей сети, указанные в скобках приведены для производительности 50 кг/ч.

Примечание

Напряжение сети 380/220 В. У ламп рабочего и аварийного освещения - 220 В, местного - 36 В. Питание сетей рабочего и аварийного освещения предусмотрено от вводных зажимов вводных ящиков силовых сетей ЯБПВ-4. Групповые и питающие сети выполняются кабелем АВВГ, прокладываемым по стенам и перекрытиям с креплением на скобах.

Для зануления элементов электрооборудования используется нулевой рабочий провод сети.

Н. контр.	Матвеева		
Провер.	Матвеева		
Инж.	Бондаренко		
Вед. инж.	Матвеева		
Гл. спец.	Гольцман		
Нач. отд.	Данилов		

Привязан

Инв. №

тп 901-7-15.85 30

Хлораторная для обеззараживания питьевых и сточных вод производительностью 50 кг/час

Электрическое освещение. Фрагмент плана на отм. 0.000. Схема электрическая

Стадия	Лист	Листов
Р	3	

ЦНИИЭП инженерного оборудования г. Москва.

20307-04 Копировал: Пискулина Формат А2

Согласовано: Отдел ВГ Левина; Отдел ВС Марцисова; Отдел АСП Глебов

Инв. № подл. | Подп. и дата | Взам. инв. №

Спецификация

Марка поз.	Обозначение	Наименование	Кол. 25 кг/ч	Кол. 50 кг/ч	Масса ед. кг.	Примечание
		Электрооборудование.				
		Щиток осветительный				
1	ТУ-536.683-81	на 6 групп, ЯОУ8501 Ур=10А	1	1	15	
2	ТУ16-526.373-73	Ящик ЯВПЗ-60 Ур=25А	2	2		
3		Ящик ЯВПЗ-15 Iпл.вст.=10А	1	1		
		Изделия заводов ГЭМ				
4	ТУ36-631-76	Трансформатор 220/36В	2	2	9	
		ЯТП-0,25-23У3				
5		Коробка ответвительная У994У2	10	10	0,5	
6		КОР-73У3	80/60	80/60	0,186	
7		КОР-74У3	80/60	80/60	0,196	
8		Уголок УСЭК-60 У1	90/70	90/70	0,08	
9		Шпилька УСЭК-80-2У1	45/35	45/35	0,556	
10		Полоса УСЭК-56 У1	3/2	3/2	0,8	
11		Кронштейн К986У3	12	14	1,34	
12		Стойка К987У3	4	4	3,85	
13		Подвес трубчатый К981У3	-/2	-/2	1,7	
14		Подвес трубчатый К982У3	-/2	-/2	2,6	
15		Профиль К-108-2У1	2	2	1,28	
16		Профиль К-238У2	1	1	3,09	
17		Профиль К-240У2	4	4	4,02	
		Стандартные изделия				
18		Светильник НПО 16×60	7	7	1,1	
19		Светильник НСП11-100-231	27/19	27/19	1,7	
20		Светильник НСП11-200-234	12/16	14/18	3,8	
21		Светильник ЛСООЧ-2×40	8	8	11,1	
22		Светильник НПП03×100-001У3	3	3	3,6	
	ГОСТ 2239-79	Лампа накаливания				
23		Б-220-230-60	7	7	–	
24		Б-220-230-100	30/22	30/22	–	
25		Г-220-230-200	12/16	14/18	–	
	ГОСТ 6825-74	Лампа люминесцентная			–	
26		ЛБ-40	16	16	–	

В числителе приведены данные для варианта питьевых вод, в знаменателе для варианта сточных вод.

Марка поз.	Обозначение	Наименование	Кол. 25 кг/с	Кол. 50 кг/ч	Масса ед. кг.	Примечание
27	ГОСТ 8799-75	Стартер 80-С-220	16	16		
		Выключатель				
26		инд. 02650	11	11	0,137	
28		инд. 02010	15/12	15/12	0,06	
		Розетка 36 В				
30		У-86-РО	2	2	–	
31		У-86-РБ	6	6	0,08	
32		220В У-210	1	1		
		Материалы				
	ГОСТ 16442-80	Кабель 0,66 кв. АВВГ	м	м		
33		2×2,5 кв. мм	390	430	0,099	
34		3×2,5 кв. мм	60	60	0,114	
35		4×2,5 кв. мм	20	20	0,136	
36		3×16+1×10 кв. мм	20	20	0,448	
	ГОСТ 6323-79	Провод 0,66 кв. АПВ	м	м		
37		2,5 кв. мм	150	160	0,0224	
38	ТУ8-19-051-249-79	Труба винипластовая	м	м		
		25×1,5	60	60	0,174	

Типовой проект 901-7-15.85 Альбом -IV

Н.контр.	Матвеева		ТП 901-3-15.85		ЭО
Провер.	Матвеева		Хлораторная для обеззараживания питьевых и сточных вод производительностью 50 кг/час	Стадия	Лист	Листов
Инж.	Бондаренко			Р	4	
Вед.инж.	Матвеева		Электрическое освещение Спецификация.	ЦНИИЭП инженерного оборудования г. Москва.		
Гл.спец.	Гольцман					
Нач.отд.	Данилов					

Привязан

Инв. №

Инв. № подл. | Подп. и дата | Взам. инв. №

20307-04 Копировал: Пискулина Формат А2

Типовой проект 901-7-15.85 Альбом IV

Ведомость рабочих чертежей основного комплекта АТХ.

Лист	Наименование	Примечание
АТХ-1	Общие данные. Схема функциональная приточной системы П-1.	
АТХ-2	Схема функциональная технологического процесса.	
АТХ-3	Схема подключения приборов технологического процесса. Начало.	
АТХ-4	Схема подключения приборов технологического процесса. Окончание.	
АТХ-5	Размещение приборов и устройств технологического процесса. План на отм. 0.000, 3.300	

Ведомость ссылочных и прилагаемых документов

Обозначение	Наименование	Примечание
	Ссылочные документы	
ОСТ 36-27-77	Обозначения условные в	
проектмонтажавтоматика	схемах автоматизации	
РМИ-106-77	Схемы электрические принципиальные в системах автоматизации. Требования к выполнению.	
серия 7.901-180	Автоматизация, управление и	
7.901-182	электрооборудование очистных	
Выпуск 0, выпуск 2	водопроводных и канализационных сооружений на базе типовых НКУ.	
	Прилагаемые документы	
АТХ-ВМ Альбом IX	Ведомость потребности в материалах	
АТХ-СО1 Альбом-VIII	Спецификация оборудования.	

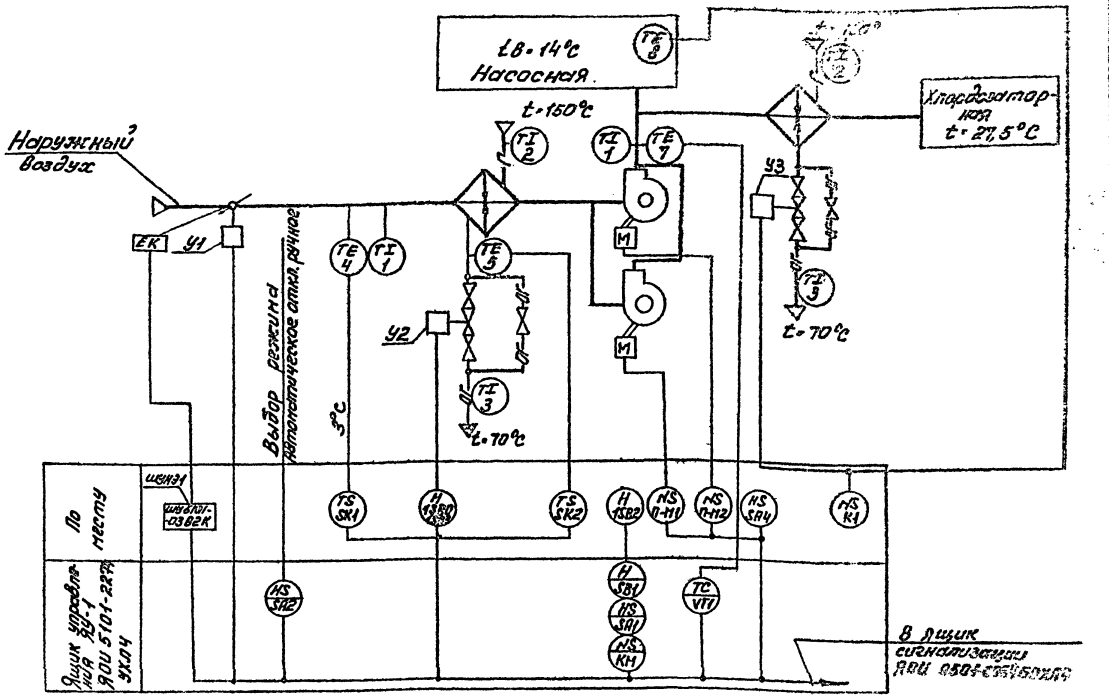

Схемой предусмотрено:

1. Регулирование температуры приточного воздуха.
2. Сблокированное с приточным вентилятором открытие (закрытие) заслонки наружного воздуха.
3. Автоматическое подключение системы регулирования при включении приточного вентилятора.
4. Защита калорифера от замораживания при работающей и неработающей системе.

Типовой проект разработан в соответствии с действующими нормами и правилами и предусматривает мероприятия, обеспечивающие взрывную, взрывопожарную и пожарную безопасность при эксплуатации здания.

Главный инженер проекта (Шерстякова).

Н.контр.	Шерстякова		
Провер.	Полевщикова		
Инжен.	Глушкова		
Рук.гр.	Полевщикова		
ГИП	Шерстякова		
Гл.спец.	Гольцман		
Нач.отд.	Данилов		

ПРИВЯЗАН

ТП 901-7-15.85 АТХ

Хлораторная для обеззараживания питьевых и сточных вод производительностью 50 кг товарного хлора в час.

Общие данные. Схема функциональная приточной системы П-1.

Стадия	Лист	Листов
Р	1	5

ЦНИИЭП инженерного оборудования г. Москва.

Копировал: Пискулина Формат А2

20307-04

Инв.№ подл. | Подп. и дата | Взам.инв.№ | Отд. ВС | Согласовано | Инженерная

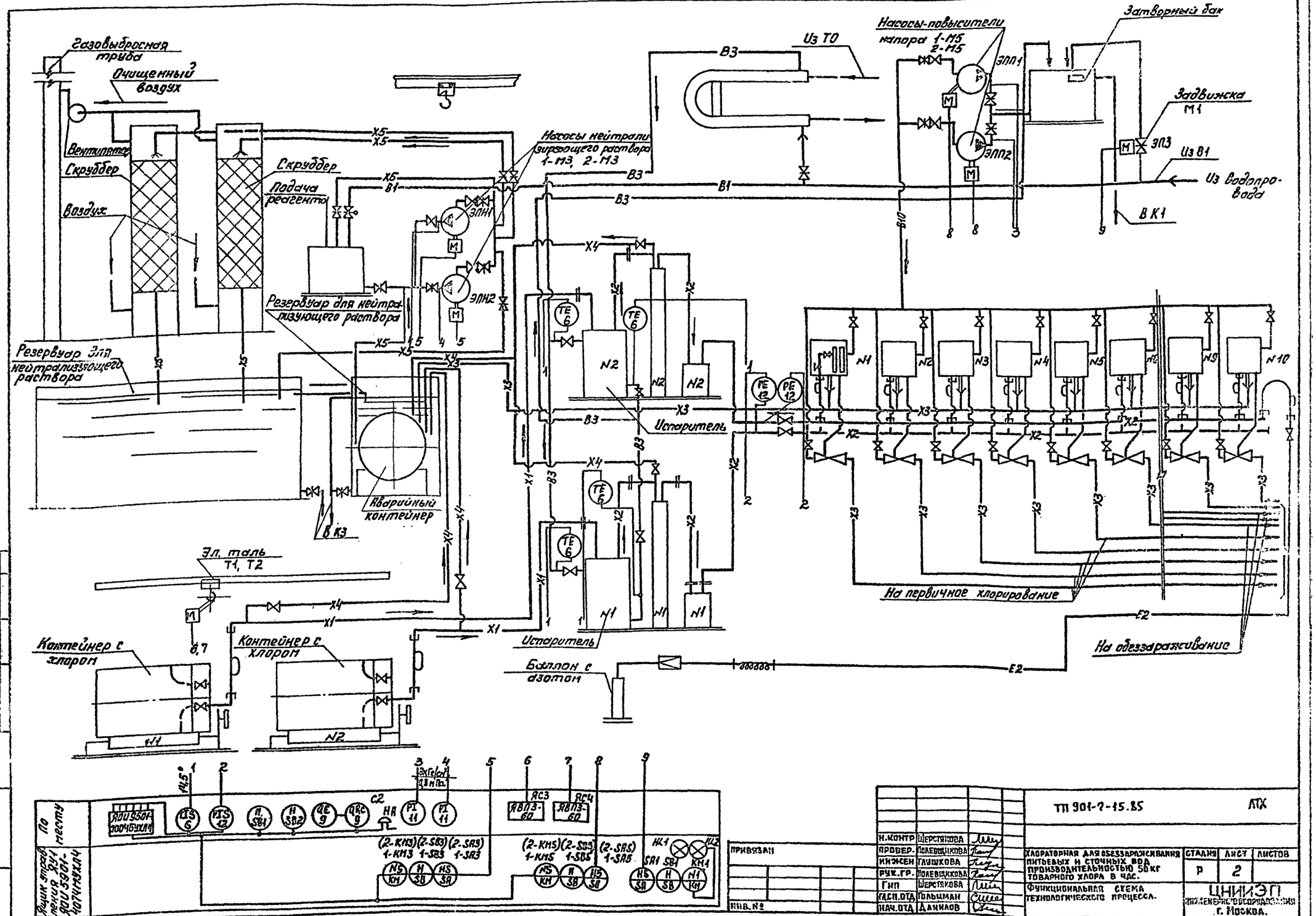

Альбом IV

Типовой проект 901-7-15.85

Н.контр	Шерстякова		
Провер.	Колевщикова		
Инженер	Глушкова		
Рук.гр.	Колевщикова		
Гип	Шерстякова		
Гасп.отд	Гольцман		
Нач.отд	Данилов		

ТП 901-7-15.85 АТХ

Хлораторная для обеззараживания питьевых и сточных вод производительностью 50кг товарного хлора в час.

Стадия Р | Лист 2 | Листов

Функциональная схема технологического процесса.

ЦНИИЭП инженерного оборудования г. Москва.

Копировал: Пшеклина

Формат А2

20307-04

Наименование параметра и место отбора импульса	Температура							Воздушный клапан наружного воздуха	Температура				Магнитный пускатель в приточной камере	Датчик температуры в насосной
	Приточный воздуховод	Приточный воздуховод	Камера перед калорифером	Камера перед калорифером	Трубопровод после калорифера	Трубопровод после калорифера (I подогрев, II подогрев)	Трубопровод до калорифера (I подогрев, II подогрев)		Трубопровод обратного теплоносителя I подогрева	Кнопка управления исполнительным механизмом клапана на теплоносителе	Трубопровод обратного теплоносителя II подогрева			
ТКУ или МВН	ТМ4-50-75	ТМ4-142-75	ТМ4-172-75	ТМ4-142-75	ТМ4-170-75	ТМ4-144-75	ТМ4-144-75	ТК-3172-70						
Позиция обозначение	7	1	4	1	5	3	2	У1	У2	1583, 1580	У3		К1	РЗ поз. 8

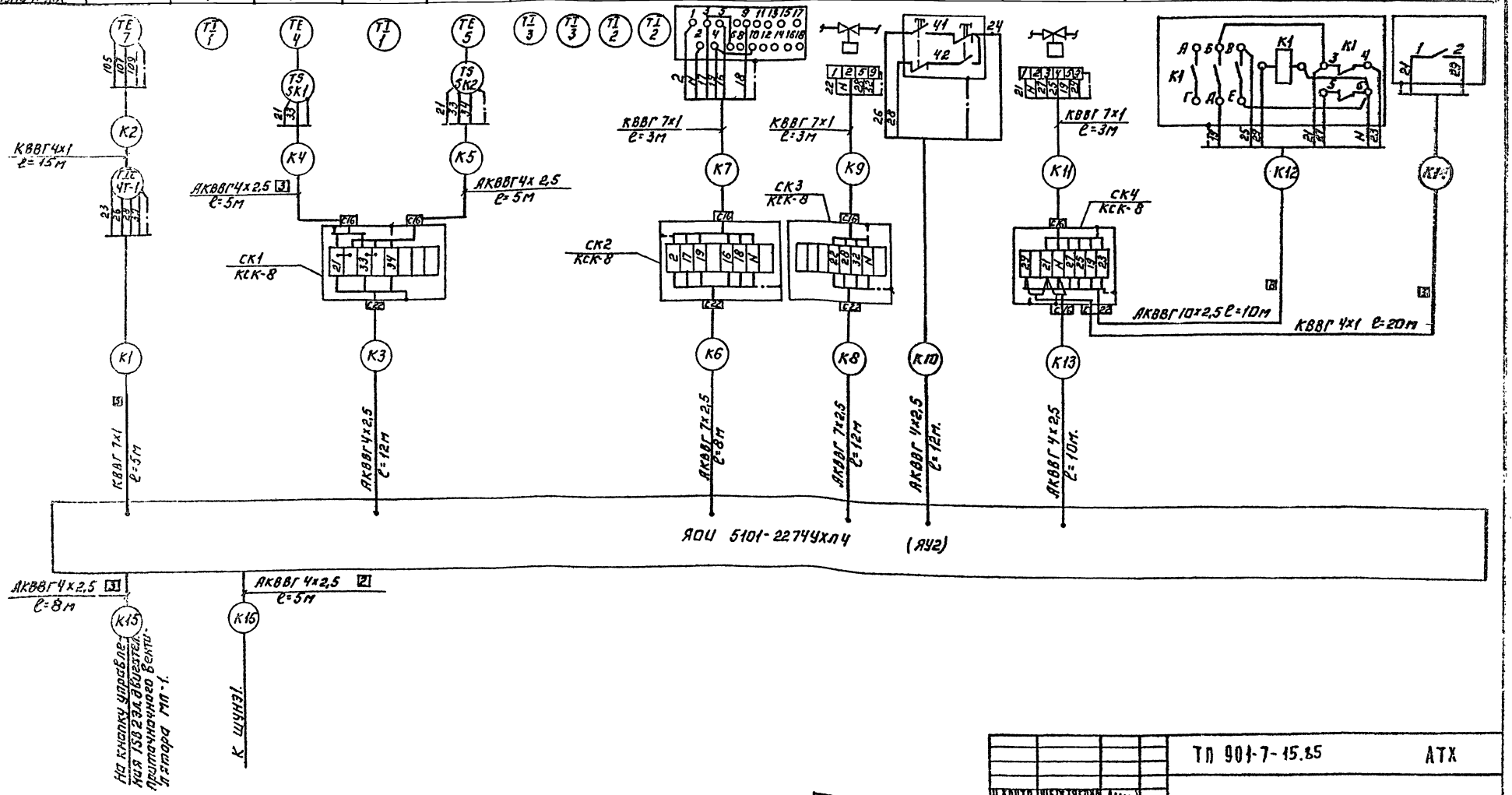

ТП 901-7-15.85 АТХ

Привязан.

Инв. №

Копировал: Логинова.

Н.контр.	Шестякова		
Провер.	Осадчикова		
Инженер	Глушкова		
Рук.гр.	Колтещикова		
ГИП	Шестякова		
Гл.спец.	Гольдман		
Нач.отд.	Данилов		

Хлораторная для обеззараживания питьевых источников производительностью 50 кг активного хлора/час.

Схема подключения приборов технологического процесса. Начало.

Стадия	Лист	Листов
Р	3	

ЦНИИЭП инженерного оборудования г. Москва

20309-04

Формат: А2

Наименование параметра и места отбора	Давление		Вода	Вода	Вода	Вода	Хлор-газ	Хлор-газ
	Насосы нейтрализующего раствора	Насосы-повысители напора	Температура	Температура	Температура	Температура	Давление	Давление
			Трубопровод нагретой воды к испарителю N1	Трубопровод охлажденной воды из испарителя N1	Трубопровод нагретой воды к испарителю N2	Трубопровод охлажденной воды из испарителя N2	Трубопровод N1	Трубопровод N2
№ ТКЧ или МВН	ТКЧ 3137-70		3К4-1-75	3К4-1-75	3К4-1-75	3К4-1-75	ТКЧ-3144-70	ТКЧ-3144-70
поз. обозначение	1-М3	2-М3	1-М5	2-М5	поз. 6	поз. 6	поз. 6	поз. 6	поз. 12	поз. 12

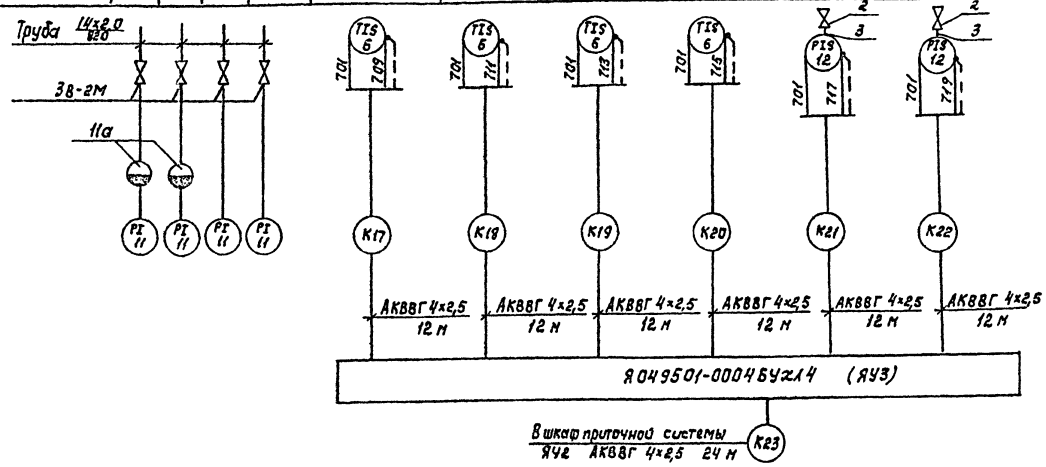

Поз. обознач	Наименование		Кол.	Примечание
1	Коробка соединительная КСК-8		4	
2	Вентиль запорный 38-2М		6	
3	Труба стальная бесшовная 14х2,0 / 820			
	ГОСТ 8734-75 / 8733-74		5	
4	Труба фторопластовая 10х1	км	0,02	
5	Кабель силовой АВВГ			
	сечением 2х2,5 мм²	км	0,015	
	3х2,5 мм²	км	0,02	
	Кабель контрольный АКВВГ			
6	сечением 4х2,5 мм²	км	0,177	
7	7х2,5 мм²	км	0,03	
8	10х2,5 мм²	км	0,01	
	Кабель контрольный КВВГ			
9	сечением 4х1 мм²	км	0,035	
10	7х1 мм²	км	0,014	
	Кабель МКШ ГОСТ 10348-71			
11	сечением 2х0,35 мм²	км	0,005	
12	3х0,35 мм²	км	0,02	
	Кабель МКЭШ сечением			
13	2х0,35 мм²	км	0,02	

Наименование параметра и места отбора	Хлор-газ	
	Концентрация	
	Склад хлора и хлордозаторная	
№ ТКЧ или МВН	см. монтажно-эксплуатационную инструкцию	
поз. обозначение	поз. 10	поз. 9

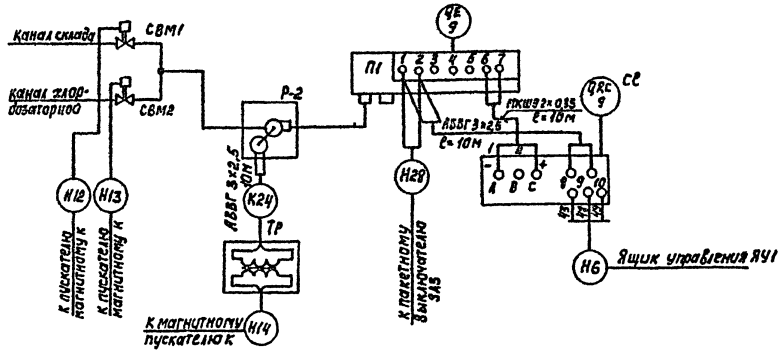

Таблички надписей «Блинкер-текст»

Блинкер	Надпись в табличке
КН1	Макс. содержание хлора
КН2	Откл. авар. вытяжного вентил.
КН3	Понижение t° нагр. воды к испар. 1
КН4	Понижение t° нагр. воды из испар. 1
КН5	Понижение t° нагр. воды к испар. 2
КН6	Понижение t° нагр. воды из испар. 2
КН7	Повышение давл. хлоргаза в тр-де 1
КН8	Повышение давл. хлоргаза в тр-де 2
КН9	Приточная система t° обрат. тепл.

Альбом IV

Типовой проект 901-7-15.85

Инв. № подл. | Подпись и дата | Взам. инв. №

Привязан

Инв. №

Н. контр.	Шерстякова		
Провер.	Полевщиков		
Инженер	Глушкова		
Рук. гр.	Полевщиков		
ГИП	Шерстякова		
Гл. спец.	Гольцман		
Нач. отд.	Агапов		

ТП 901-7-15.85 АТХ

Хлораторная для обеззараживания питьевых и сточных вод производительностью 50 кг товарного хлора в час

Стадия Р | Лист 4 | Листов

Схема подключения приборов технологического процесса. Окончание.

ЦНИИЭП инженерного оборудования г. Москва

Копировал: Корецкая 20307-04 Формат А2

Альбом IV

901-7-15.85

Типовой проект

План на отм. 3.300
М1:50

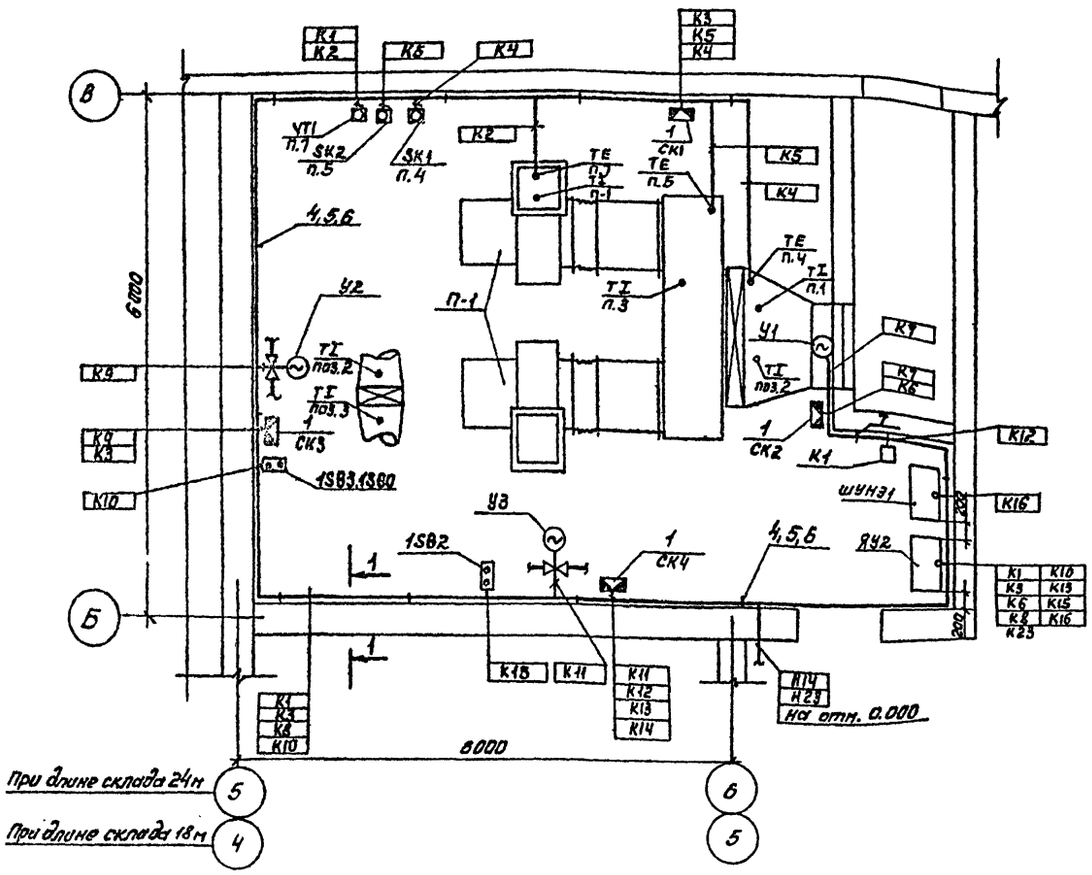

1-1

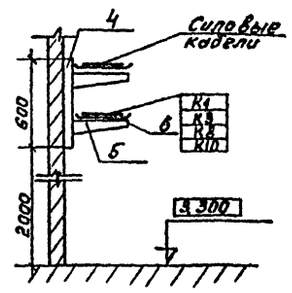

Марка поз.	Обозначение	Наименование	Кол.	Марка, един. изм.	Прим.
		Изделия заводов ГМР			
1	ТУ36.1753-75	Коробка соединительная КСК-8	4	шт.	
2		Профили монтажные К225	2	шт	
3		Полосы монтажные К106	2	шт	
4		Стойка кабельная К1151			Учтено в
5		Полка кабельная К1161			Учтено ЭМ.
6		Лоток сварной К422			
7		Скобы разные			
		Полоски разные			
		Материалы			
8		Трубка фторопластовая 10×1	20	м	

План на отм. 0.000
М1:100

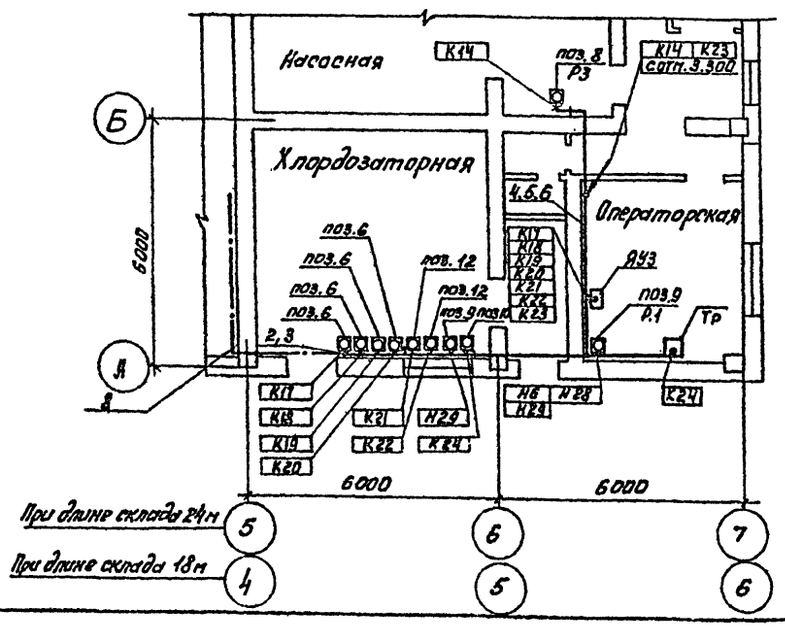

1. Строительная часть принята на основании листов АР.
2. Технологическая часть принята на основании листов ТХ.
3. Кабели проложить на высоте 2,5м от уровня пола.
4. В соответствии со СНиП III-33-76 п. 5.35 выходы полиэтиленовых труб из подливок пола защитить отрезками из тонкостенных стальных труб.

Н. контр	Шерстякова		
Провер.	Полевщикова		
Инжен.	Глушкова		
Рук. гр.	Полевщикова		
ГИП	Шерстякова		
Гл. спец.	Гольцман		
Нач. отд.	Данилов		

ПРИВЯЗАН

ИНВ. №

ТП 901-7-15.85 АТХ

ХЛОРАТОРНАЯ ДЛЯ ОБЕЗЗАРАЖИВАНИЯ ПИТЬЕВЫХ И СТОЧНЫХ ВОД ПРОИЗВОДИТЕЛЬНОСТЬЮ 50 КГ ТОВАРНОГО ХЛОРА В ЧАС.

РАЗМЕЩЕНИЕ ПРИБОРОВ И УСТОЙСТВ ТЕХНОЛОГИЧЕСКОГО ПРОЦЕССА ПЛАНЫ НА ОТМ. 0.000, 3,300

Стадия	Лист	Листов
Р	5	

ЦНИИЭП инженерного оборудования г. Москва.

Согласовано: Отд. АСП — Левина; Отд. ВС — Карписсова; Отд. КГ — Левчева

Инв. № подл. | Подп. и дата | Взам. инв. №

Копировал: Пискулина 20307-04

Формат А2

Альбом IV

Типовой проект 901-7-15.85

Ведомость чертежей основного комплекта СС

Лист	Наименование	Примечания
СС-1	Общие данные	
	План на отм. 0.000 с сетями связи. Экспликация помещений.	
	Спецификация.	

План на отм. 0.000

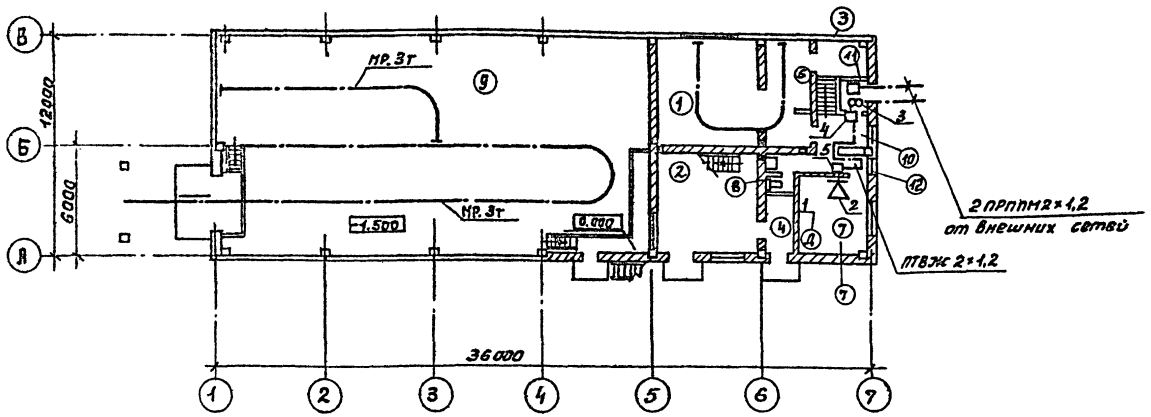

Спецификация

Марка поз.	Обозначение	Наименование	Кол.	Масса ед. кг.	Прим.
		Оборудование			
1	ТАН-76-4 ГОСТ 9686-88	Аппарат телефонный	1	шт.	
2	0,25 ГД-М ГОСТ 5961-76	Громкоговоритель абонентский	1	— " —	
3	ТАМУ-10 Ттс 433.004 ТУ	Трансформатор абонентский	1	— " —	
4	УК-2П ГОСТ-10040-75	Коробка универсальная ответвительная	2	— " —	
5	УК-2Р ГОСТ-10040-75	Коробка универсальная ограничительная	1	— " —	
6	РШО-1 ГОСТ 8559-75	Радиорозетка	1	— " —	
				— —	
		Материалы.			
7	ПРППМ 2×1,2 ТУ 16.505.755-75	Кабель радиотрансляционный	30	— " —	
8	ПТВЖ 2×0,6 ГОСТ 10254-75Е	Провод радиотрансляционный	30	— " —	
9	ПТВЖ 2×1,2 ГОСТ 10254-75Е	То же	15	— " —	
10	Ф25 ТУ6-05.1573-77	Труба винипластовая	10	— " —	
11	30×50×5 ГОСТ 8509-72	Сталь угловая	5	— " —	

Экспликация помещений

N N	Наименование
1	Насосная
2	Хлораторная
3	Узел ввода
4	Кладовая
5	Венткамера приточная
6	Венткамера вытяжная
7	Комната дежурного
8	Санузел
9	Склад контейнеров
10	Вестибюль
11	Тамбур
12	Коридор

Ведомость ссылочных и прилагаемых документов

Обозначение	Наименование	Примечание
	Прилагаемые документы	
Альбом VIII	Спецификация оборудования.	СС. СО
Альбом IX	Ведомость потребности в	СС. ВМ
	материалах	

Типовой проект разработан в соответствии с действующими нормами и правилами и предусматривает мероприятия, обеспечивающие взрывную, взрывопожарную и пожарную безопасность при эксплуатации здания.

Главный инженер. проекта /Баткилина/.

Н. контр.	Баткилина		Хлораторная для обеззараживания питьевых и сточных вод производительностью 50 кг/час. Связь и сигнализация.
провер.	Парусова		
ст. инж.	Сарьян		
рук. гр.	Парусова		
та. спец.	Баткилина		
нач. отд	Данилов		

ТП 901-7-15.85 СС.

Стадия	Лист	Листов
Р	1	4

ЦНИИЭП инженерного оборудования г. Москва.

Копировал: Пискулина 20307-01 Формат А2.

Инв. № подл. | Подп. и дата | Взам. инв. №

Согласовано: Отд. КГ, Главк, Отд. АСП, Главпр

Госстрой СССР
ЦЕНТРАЛЬНЫЙ ИНСТИТУТ ТИПОВОГО ПРОЕКТИРОВАНИЯ
Свердловский филиал
620062, г.Свердловск-62, ул.Чебышева,4
Заказ № 3256 Инв.№ 20507-04 тираж 970
Сдано в печать 30.10 1985 г. цена 1-75

gost.e-ecolog.ru