ТИПОВОЙ ПРОЕКТ
902-5-47.87

КОРПУС ОБЕЗВОЖИВАНИЯ ОСАДКА СТОЧНЫХ ВОД С 5 ЦЕНТРИФУГАМИ ОГШ-1001К-01

АЛЬБОМ IV
Строительные изделия

				Привязан
Инв. N:				

gost.e-ecolog.ru

ЦЕНТРАЛЬНЫЙ ИНСТИТУТ ТИПОВОГО ПРОЕКТИРОВАНИЯ
ГОССТРОЯ СССР

Москва, А-445, Смольная ул., 22

Сдано в печать VII 1988 года

Заказ №8933 Тираж 300 экз.

ТИПОВОЙ ПРОЕКТ
902-5-47.87

КОРПУС ОБЕЗВОЖИВАНИЯ ОСАДКА СТОЧНЫХ ВОД С 5 ЦЕНТРИФУГАМИ ОГШ-1001К-01

АЛЬБОМ IV

Строительные изделия

УТВЕРЖДЕН ГОСГРАЖДАНСТРОЕМ
ПРИКАЗ №: 241 от 29 июля 1986 г.

©ЦИТП Госстроя СССР, 1988

РАЗРАБОТАН ПРОЕКТНЫМ ИНСТИТУТОМ
ЦНИИЭП ИНЖЕНЕРНОГО ОБОРУДОВАНИЯ
Главный инженер института А. Кетаов
Главный инженер проекта В. Алаев

				Привязан	

СОДЕРЖАНИЕ АЛЬБОМА

Обозначение	Наименование	Стр	Примеч
902-5-47.87 - КЖИ.01.00	Колонна (К48-7-1÷К48-7-5)	3	2 листа
02.00	Колонна (2К84-4-1÷2К84-4-4)	5	
02.00.СБ	Колонна (2К84-4-1÷2К84-4-4) Сборочный чертеж	6	
03.00	Колонна (2К84-4-5÷2К84-4-9)	7	
03.00СБ	Колонна (2К84-4-5÷2К84-4-9) Сборочный чертеж	8	
04.00	Колонна 2К84-4-10	9	
05.00	Колонна (7КФ97-1-1; 7КФ97-1-2)	10	
06.00	Колонна (1КФ61-1-1; 1КФ61-1-2)	11	
11.00	Колонна (2К03.36-2,1а÷2К03.36-2,1г)	12	
11.00СБ	Колонна (2К03.36-2,1а÷2К03.36-2,1г) Сборочный чертеж	13	2 листа
12.00	Колонна (2КД3,36-2,2а÷2КД3,36-2,2в)	14	
13.00.	Колонна (1К03,36-а,1К03,36-б)	15	
12.00.СБ	Колонна (2КД3,36-2,4а÷2КД3,36-2,4в) Сборочный чертеж	16	
13.00.СБ	Колонна (1К03,36-а; 1К03,36-б) Сборочный чертеж	17	
14.00	Колонна (2К3,36-1а)	18	
ВМС1	Ведомость расхода стали на дополнительные		
	закладные изделия на элемент, кг		
ВМС2	Ведомость расхода стали на дополнительные		
	закладные изделия на элемент кг	19	
ВМС3	Ведомость расхода стали на дополнительные		
	закладные изделия на элемент, кг	20	
21.00	Балка стропильная 1БДР12-3АIVТ-1	21	
22.00	Балка стропильная (1БДР12-6АIV-1)	22	
23.00	Балка стропильная 1БДР12-2АIVТ-1	23	
24.00	Балка фундаментная ФБ6-28-1	24	
31.00	Ригель (РОП Ч.57-45Ат IV-1)		
32.00	Перемычка (5П618-27а)	25	
41.00	Диафрагма жесткости (1Д26,36а)	26	
42.00	Диафрагма жесткости (1Д30-36а; 2Д30-36а)	27	
43.00	Диафрагма жесткости (1ДП26,36а; 1ДП26,36б)	28	
44.00	Диафрагма жесткости (1ДП30-36а) (ДП30-36б)	29	
50.00	Плита покрытия (ПГ-2АIVТ-1÷ ПГ-2АIVТ-3)	30	

Обозначение	Наименование	Стр.	Примеч.
902-5-47.87 - КЖИ. 51.00	Плита покрытия (ПГ-5АIVТ-1; ПГ-5АIVТ-2)	31	
52.00	Плита покрытия (ПГ-4АIVТ-1)	32	
53.00	Плита (ПРС56.15-10АIVТ-1; ПРС 56.15-10АIVТ-2)	33	
54.00	Плита П17д-3а	34	
60.00	Панель стеновая (2ПС12.12.2.5-Л-А;		
	2ПС12.12.2,5-Л-Б; 2ПС9.12.2,5-Л-А)	35	
61.00	Панель стеновая (ПС 30.12.2,5-6Л-А)		
62.00	Панель стеновая (2ПС6.12.2,5-Л-А)	36	
63.00	Панель стеновая (ПС60.12.2,5-3.Л-А;		
	ПС 60.12.2,5-3Л-Б)	37	
64.00	Панель стеновая (2ПС12.18.2,5 Л-А)		
65.00	Панель стеновая (2ПС12.18.2,5-Л-Б)	38	
66.00	Панель стеновая (ПС60.12.2.5-3.Л-В)	39	
67.00	Панель стеновая (ПС63.12.2,5-3Л-2.А;		
	ПС 63.12.2,5-3,Л-1.А; ПС63-18.2,5-2.Л-1А)	40	
ВМСЧ	Ведомость расхода стали на дополнительные		
	закладные изделия на элемент, кг	41	
70.00	Каркас пространственный КП-1	42	
71.00	Каркас плоский К-1		
72.00	Каркас плоский К-2	43	
73.00	Сетка арматурная (С1)		
74.00	Сетка арматурная (С2)	44	
81.00	Изделие закладное (МН1)		
82.00	Изделие закладное (МН2)	45	
83.00	Изделие соединительное МС1		
84.00	Изделие соединительное НС2	46	
85.00	Щиты (Щ1; Щ2)	47	
86.00	Рама металлическая (РМ1; РМ5; РМ7)	48	
87.00	Рама металлическая (РМ2; РМ8)	49	
88.00	Рама металлическая (РМ3; РМ4)	50	
89.00	Рама металлическая РМ6		
90.00	Решетка Р1	51	

Рис. 1

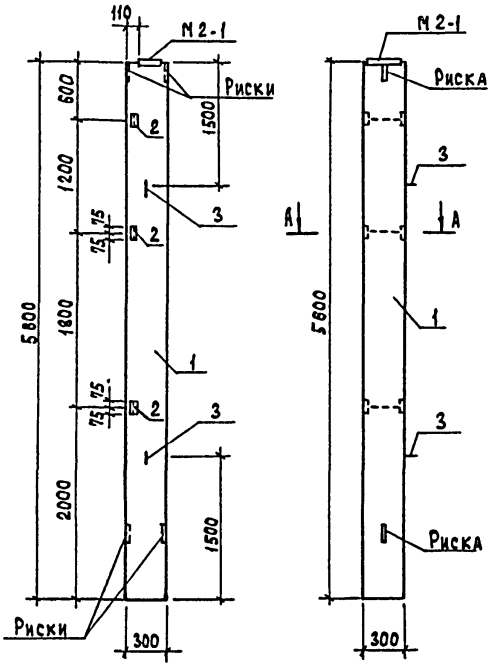

А – А

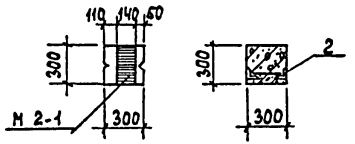

Формат	Зона	Поз.	Обозначение	Наименование	Количество на исполнение 902-5-47.87 -КЖИ.01.00 —	01	02	03	04		Примечание
				Документация							
			1.423-3; вып. 1.	Железобетонные колонны прямоуго-							
				льного сечения для одноэтажных							
				производственных зданий без							
				мостовых кранов высотой до 9,6 м.	×	×	×	×	×		
			902-5-47.87 -КЖИ.ВМС1	Ведомость расхода стали на допол-							
				нительные закладные изделия							
				на элемент, кг.	×	×	×	×	×		
				Сборочные единицы							
		1	1.423-3, вып.1	Колонна К48-7	1	1	1	1	1		
				Изделия закладные							
		2	1.423-3, вып.2	М 1-13	3	3	3				
		3	1.423-3, вып.2	М 12-150	2	2	2	2	2		
		4	1.400-15.В1, 130-28	МН 121-5		2					
		5	1.400-15.В1. 210-28	МН 206-4			2				
		6	1.423-3, вып.2	М 1-12				2	2		
		7	1.423-3, вып.2	НМ 1-1			1		1		
					К48-7-1	К48-7-2	К48-7-3	К48-7-4	К48-7-5		

Обозначение	Марка	Рис.
902-5-47.87 -КЖИ.01.00	К48-7-1	1

Привязан

Инв. №

Провер.	Певчева	
Ст. техн	Голованова	
Рук. гр.	Янтомова	
ГИП	Кузнецов	
Н. контр	Данилевский	
Нач. отд	Красавин	

т.п. 902-5-47.87 -КЖИ.01.00

Колонна (К48-7-1 ÷ К48-7-5)

Стадия	Масса	Масштаб
Р	1,3 т	—
Лист 1	Листов 2	

ЦНИИЭП инженерного оборудования г. Москва

Рис. 2 (остальное по рис.1)

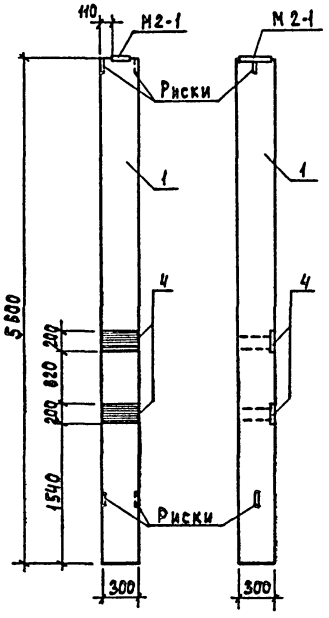

Рис. 3 (остальное по рис.1)

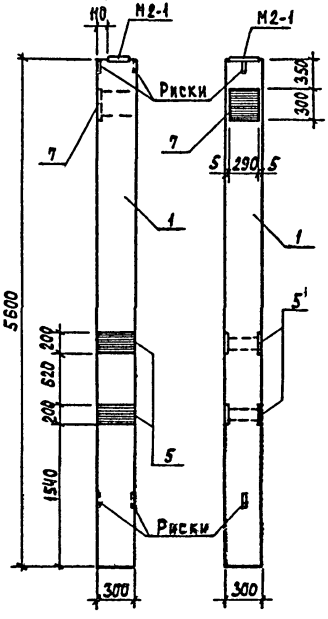

Рис. 4

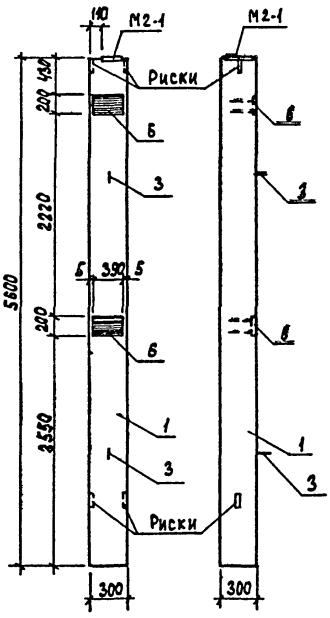

Рис. 5 (остальное по рис. 4)

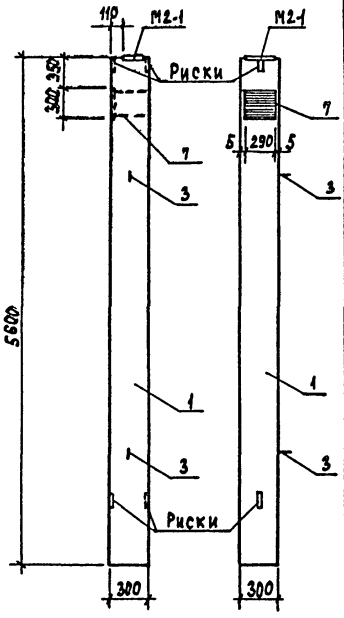

Обозначение	Марка	Рис.
902-5-47.87 -КЖИ.01.00-01	К48-7-2	2
-02	К48-7-3	3
-03	К48-7-4	4
-04	К48-7-5	5

Формат	Зона	Поз.	Обозначение	Наименование	Кол.	Примеч.
				Документация		
			902-5-47.87-КЖИ.02.00 СБ	Колонна (2К84-4-1...		
				2К84-4-4). Сборочный		
				чертеж.		
			902-5-47.87-КЖИ. ВМС 3	Ведомость расхода стали на		
				дополнительные закладные		
				изделия на элемент, кг		
				Сборочные единицы		
		1	1.424.1-5.1-1.00-09	Колонна 2К84-4	1	
		3	1.424.1-5.5-050	Изделие закладное МН6	1	
		4	-19.0	М1-14	6	
		5	-23.0	МН17	4	
		6	-14.0	М2-32	1	
		7	3.400-7. Вып.1	Петля М16-200	4	
			Переменные	данные для исполнений		
				902-5-47.87-КЖИ. 02.00		
				Сборочные единицы		
		2	1.424.1.5-5-060	Изделие закладное МН7	1	
				902-5-47.87-КЖИ. 02.00-01		
				Сборочные единицы		
		2	1.424.1-5.5-060	Изделие закладное МН7	1	
		8	1.400-15. В1.130-12	МН119-1	1	
		9	-31	МН122-2	1	

ПРИВЯЗАН

ИНВ.№

ПРОВЕР.	АНТОНОВА	
ИНЖЕН.	ПЕВЧЕВА	
РУК.ГРУП	АНТОНОВА	
ГИП	КУЗНЕЦОВ	
Н.КОНТР.	ДАНИЛЕВСКИЙ	
НАЧ.ОТД	КРАСАВИН	

т.п. 902-5-47.87 -КЖИ. 02.00

Колонна (2К84-4-1. 2К84-4-4)

СТАДИЯ	ЛИСТ	ЛИСТОВ
Р	1	2

ЦНИИЭП инженерного оборудования г. Москва.

Альбом IV

Формат	Зона	Поз.	Обозначение	Наименование	Кол.	Примеч.
				902-5-47.87-КЖИ. 02.00-02		
				Сборочные единицы		
		10	1.424.1-5. 5-08.0	Изделие закладное МН11	2	
		11	-09.0	МН12	1	
		2	-06.0-01	МН10	1	
				902-5-47.87-КЖИ. 02.00-03		
				Сборочные единицы		
		8	1.400-15. В1.130-12	Изделие закладное МН119-1	1	
		9	-31	МН122-2	1	
		10	1.424.1-5. 5-08.0	МН11	2	
		11	-0 90	МН12	1	
		2	-06.0-01	МН10	1	

Взам. инв.№ | Подп. и дата | Инв.№ подл.

т.п. 902-5-47.87 -КЖИ. 02.00 | Лист 2

Рис.1

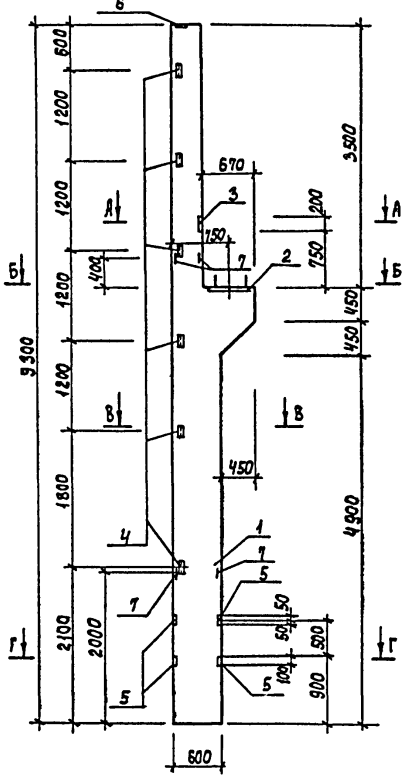

Рис.2 (остальное по Рис.1)

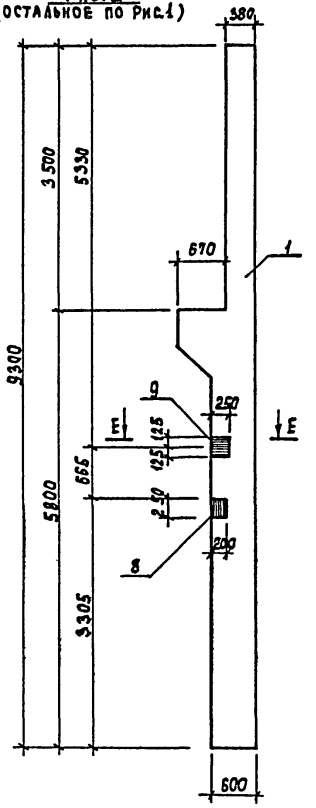

Рис.3 (остальное по Рис.1)
Рис.4 (остальное по Рис.2)

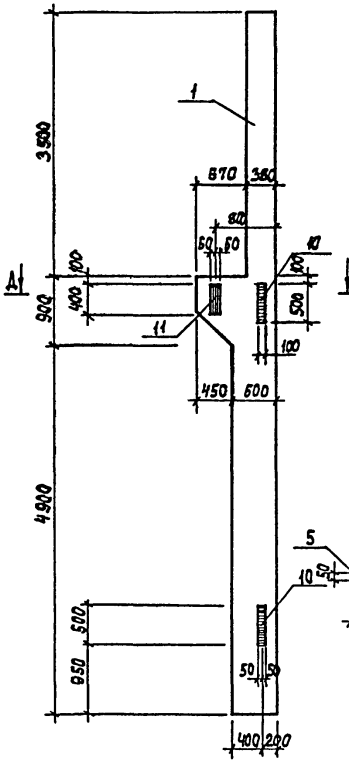

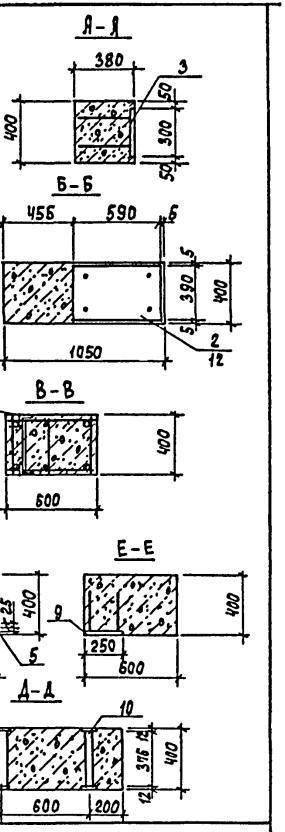

Обозначение	Марка	Рис.
902-5-47.87 - КЖИ.02.00	2К84-4-1	1
-01	2К84-4-2	2
-02	2К84-4-3	3
-03	2К84-4-4	4

1. Покрытие поверхностей закладных изделий Гор.ц. 50÷60.
2. Рабочие узлы закладных изделий смотрите серию 1.4241-5.1-0.01÷÷1.424.1-3.1-0.13

Привязан

Инв. №

Провер.	Антонова	
Инжен.	Певчева	
Рук. гр.	Антонова	
ГИП	Кузнецов	
Н. контр.	Данилевский	
Нач. отд.	Красавин	

т.п. 902-5-47.87 -КЖИ.02.00 СБ

Колонна (2К84-4-1 ... 2К84-4-4)
Сборочный чертеж

Стадия	Масса	Масштаб
Р	5,1 т	1:50 1:25
Лист	Листов 1	

ЦНИИЭП инженерного оборудования г. Москва

22447-04 7 Формат А3

Формат	Зона	Поз	Обозначение	Наименование	Кол.	Примеч.
				Документация.		
			902-5-47.87 -КЖИ.03.00 СБ.	Колонна(2К84-4-5..2К84-4-9)		
				Сборочный чертеж		
			902-5-47.87 -КЖИ. ВМС 3	Ведомость расхода стали		
				на дополнительные закладные изделия на элемент, кг		
				Сборочные единицы		
		1	1.424.1-5.1-1.00-09	Колонна 2К84-4	1	
		2	1.424.1-5.5-14.0	Изделие закладное М2-32	1	
		4	-05.0	МН6	1	
		5	-06.0	МН7	1	
		6	-23.0	МН17	4	
		7	3.400-7, Вып.1	Петля М16-200	4	
			Переменные	данные для исполнений		
				902-5-47.87 -КЖИ 03.00		
				Сборочные единицы		
		3	1.424.1-5.5-18.0	Изделие закладное М1-12	3	
				902-5-47.87 -КЖИ.03.00-01		
				Сборочные единицы		
		8	1.400-15.В1.130-31	Изделие закладное МН122-2	1	
		9	130-12	МН119-1	1	
		3	1.424.1-5 5-18.0	М1-12	3	

Привязан

Инв.№

Провер	Антонова		
Инженер.	Певчева		
Рук.груп	Антонова		
ГИП	Кузнецов		
Н.контр	Данилевский		
Нач.отд	Красавин		

т.п. 902-5-47.87 -КЖИ. 03.00

Колонна (2К84-4-5... 2К84-4-9)

Стадия	Лист	Листов
Р	1	2

ЦНИИЭП инженерного оборудования г. Москва.

Альбом IV

Формат	Зона	Поз.	Обозначение	Наименование	Кол	Примеч
				902-5-47.87 -КЖИ. 03.00 -02		
				Сборочные единицы		
		12	1.424.1-5.5-21.0-05	Изделие закладное МН24	1	
		3	-18.0	М1-12	3	
				902-5-47.87-КЖИ. 03.00-03		
				Сборочные единицы		
		10	1.400-15.В1.230-04	Изделие закладное МН218-5	2	
		3	1.424.1-5.5-18.0	М1-12	3	
				902-5-47.87-КЖИ. 03.00 -04		
				Сборочные единицы		
		11	1.424.1-5.5-19.0	Изделие закладное М1-14	6	
		13	-21.0-01	МН 20	1	

Взам инв.№

Подп. и дата

Инв.№ подл.

т.п. 902-5-47.87 КЖИ. 03.00

Лист 2

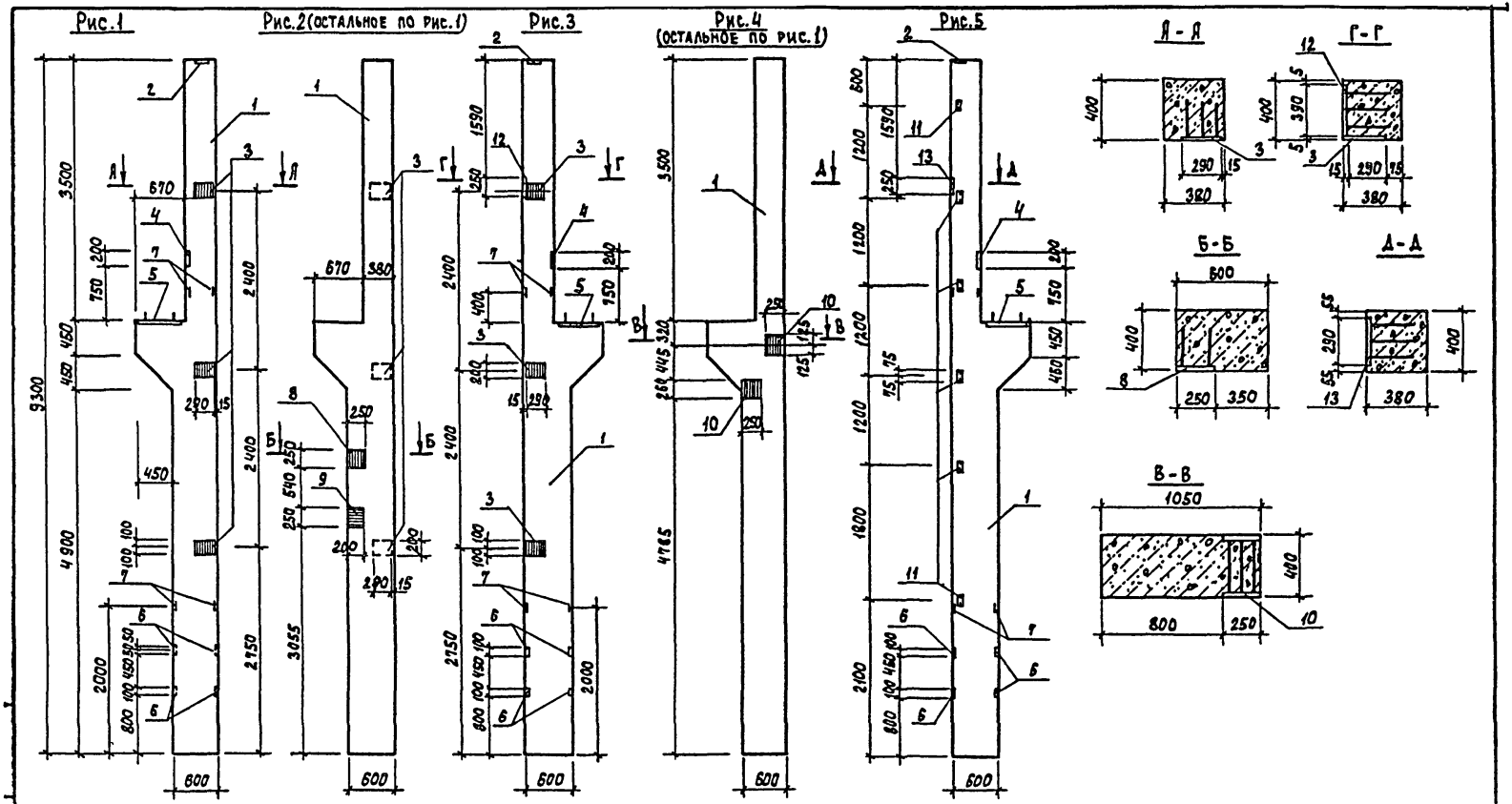

Обозначение	Марка	Рис.
902-5-47.87 - КЖИ.03.00	2К84-4-7	1
-01	2К84-4-5	2
-02	2К84-4-6	3
-03	2К84-4-8	4
-04	2К84-4-9	5

1. Рабочие узлы закладных изделий см. 1.424.1-5.1-0.01÷1424.1-5.1-0.17.
2. Покрытие поверхностей закладных изделий – Гор. ц. 50÷60.

Привязан

Инв. №

Провер.	Янтонова	
Инжен.	Певчева	
Рук. гр.	Антонова	
Г И П	Кузнецов	
Н. контр.	Данилевский	
Нач. отд.	Красавин	

т.п. 902-5-47.87 – КЖИ.03.00 СБ

Колонна (2К84-4-5... 2К84-4-9) Сборочный чертеж

Стадия	Масса	Масштаб
Р	5100	1:50 1:25

Лист | Листов 1

ЦНИИЭП инженерного оборудования г. Москва

22447-04 9 Формат А3

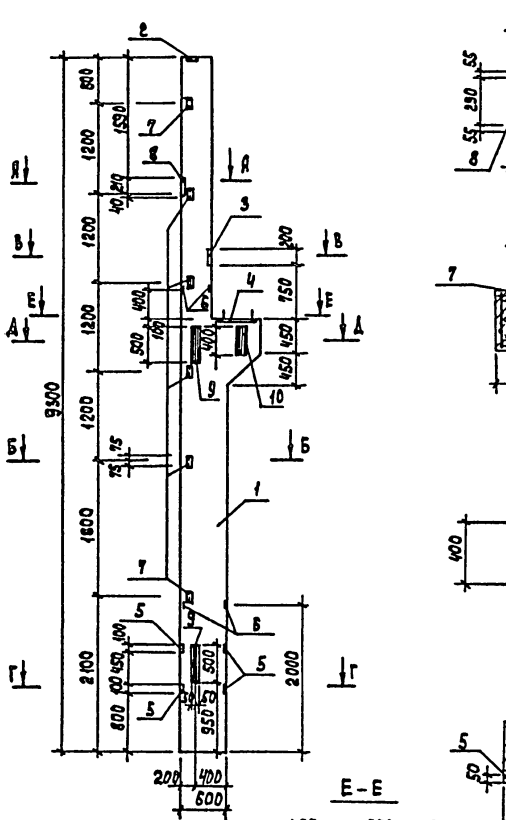

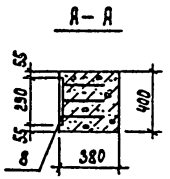

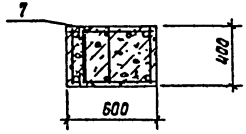

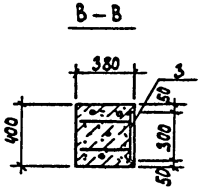

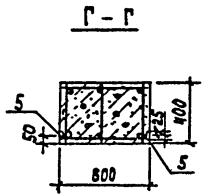

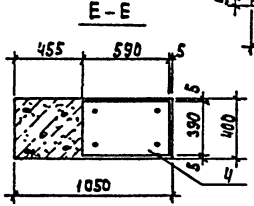

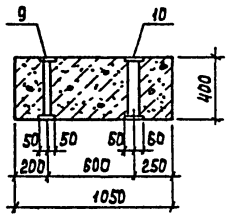

Формат	Зона	Поз.	Обозначение	Наименование	Кол.	Примеч.
				Документация		
А3			902-5-47.87 - КЖИ.ВМС3	Ведомость расхода стали на дополнительные закладные изделия на элемент, кг.		
				Сборочные единицы		
		1	1.424.1-5.1-1.00-09	Колонна 2К84-4	1	
		2	1.424.1-5.5-14.0	Изделие закладное М2-32	1	
		3	-05.0	" МН6	1	
		4	-06.0-01	" МН10	1	
		5	-23.0	" МН17	4	
		6	3.400-7, вып.1	" М16-200	4	
		7	1.424.1-5.5-13.0	" М1-14	6	
		8	-21.0-01	" МН20	1	
		9	-08.0	" МН11	2	
		10	-09.0	" МН12	1	

1. Рабочие узлы закладных изделий смотри 1.424.1-5.1-0.01÷1.424.1-5.1-0.17.
2. Покрытие закладных изделий – Гор. ц. 50÷60.

Привязан

Инв.№

Провер.	Певчева	
Ст.техн	Голованова	
Рук. гр.	Литонова	
ГИП	Кузнецов	
Н.контр	Данилевский	
Нач.отд	Крадавин	

т.п. 902-5-47.87 -КЖИ.04.00

Колонна 2К84-4-10

Стадия	Масса	Масштаб
Р	5100	1:50 1:25
Лист	Листов 1	

ЦНИИЭП инженерного оборудования г. Москва

Рис.1

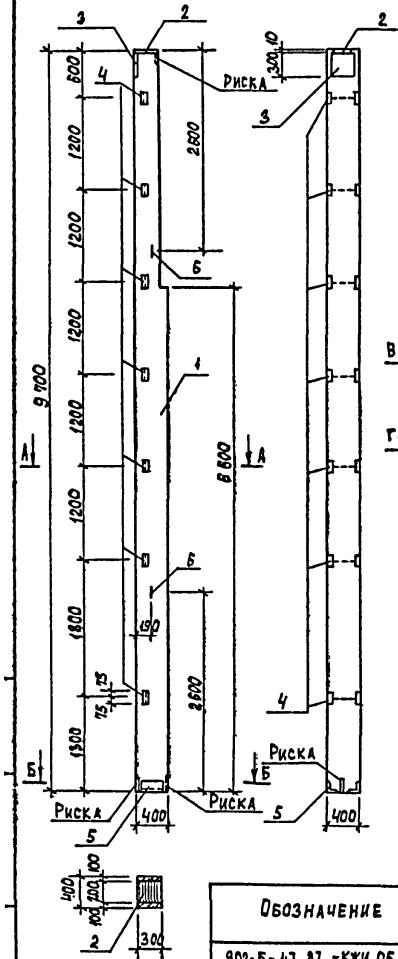

Рис.2 (остальное по рис.1)

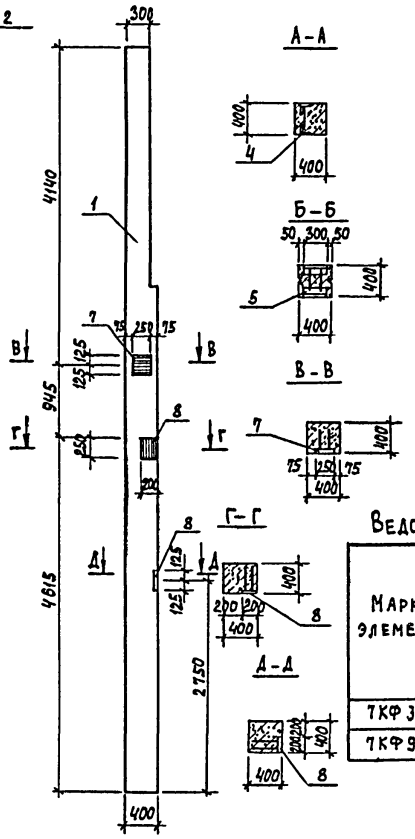
А-А
Б-Б
В-В
Г-Г
Д-Д
300
4140
945
4615
2750
400
400
400
400
400
400
400
400
400
400
400
400
50
300
50
250
75
125
125
250
200
200
200
200
400
400
400
400
400
400
400
400
400
400
400
400

Рис.1

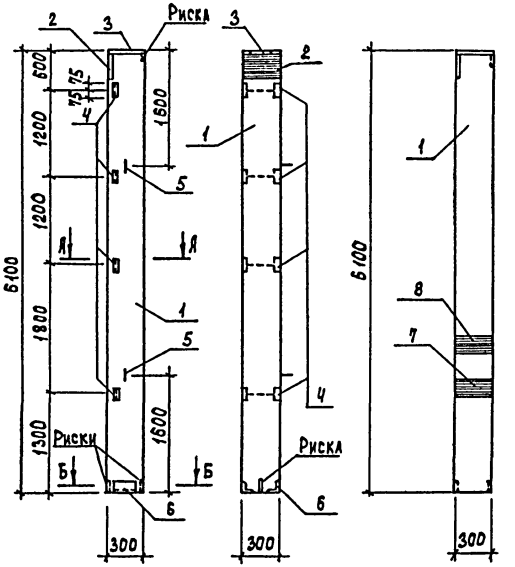

Рис.2 (остальное по Рис.1)

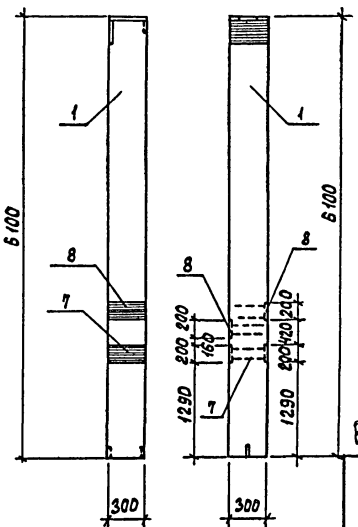

Формат	Зона	Поз.	Обозначение	Наименование	Кол.	Примеч.
				Сборочные единицы		
		1	1.427.1-3.1-1.00-022	Колонна 1КФ61-1	1	
		2	1.427.1-3.2-0.06.0	Изделие закладное МН1	1	
		3	1.427.1-3.2-0.07.0	— " — МН2	1	
		4	1.427.1-3.2-0.20.0	— " — МН28	4	
		5	1.427.1-3.2-0.21.0-01	— " — МН33	2	
		6	1.427.1-3.2-0.12.0	— " — МН7	1	
			Переменные данные для исполнений			
				902-5-47.87 - КЖИ.06.00-01		
				Сборочные единицы		
		7	1.400-15.81.210-28	Изделие закладное МН208-4	1	
		8	1.400-15.81.130-28	— " — МН121-5	2	

Ведомость расхода стали на дополнительные закладные изделия на элемент, кг.

Марка элемента	Изделия закладные												Всего
	Арматура класса						Прокат марки						
	А-I		А-III				Вст3 кп2						
	ГОСТ 5781-82						ГОСТ 8509-72			ГОСТ 82-70			
	ф12	Итого	ф10	ф12	ф14	Итого	L63x5	L90x6	Итого	S=8	S=10	Итого	
1КФ61-1-1	1,6	1,6	3,3	0,8	2,1	6,2	5,6	4,2	9,8	5,7	4,7	10,4	28,0
1КФ61-1-2	1,6	1,6	5,4	0,8	2,1	8,3	5,6	4,2	9,8	21,7	4,7	26,4	46,1

1. Рабочие узлы закладных изделий смотрите серию 1.427.1-3.1-0.01 = 1.427.1-3.1-012.

Обозначение	Марка	Рис.
902-5-47.87 - КЖИ.06.00	1КФ61-1-1	1
-01	1КФ61-1-2	2

Привязан

Инв.№

Провер.	Певцева	
Ст.техн.	Голованова	
Рук. гр.	Янтонова	
Г И П	Кузнецов	
Н.контр.	Данилевский	
Нач.отд	Красавин	

т. п. 902-5-47.87 КЖИ. 06.00

Колонна (1КФ61-1-1; 1КФ61-1-2)

Стадия	Масса	Масштаб
Р	1,4 т	—
Лист	Листов 1	

ЦНИИЭП инженерного оборудования г. Москва

Формат	Зона	Поз.	Обозначение	Наименование	Кол.	Примеч.
				Документация		
			902-5-47.87-КЖИ.11.00 СБ	Сборочный чертеж		
			902-5-47.87-КЖИ. ВМС 2	Ведомость расхода стали на дополнительные закладные изделия на элемент, кг.		
				Сборочные единицы		
		1	1.020-1/83.2.1 08-02	Колонна 2КО3.36-2.1	1	
			Переменные данные для исполнений			
				902-5-47.87-КЖИ.11.0.0		
				Сборочные единицы		
		2	1.020-1/83.2-15 24-06	Изделие закладное МН-33	5	
		3	1.020-1/83.2-15 24-09	Изделие закладное МН-41	2	
		4	1.020-1/83.2-15 24-08	Изделие закладное МН-40	6	
				902-5-47.87-КЖИ.11.00-01		
				Сборочные единицы		
		2	1.020-1/83.2-15 24-06	Изделие закладное МН-33	5	
		4	1.020-1/83.2-15 24-08	Изделие закладное МН-40	8	
		5	1.020-1/83.2-15 24-07	Изделие закладное МН-34	5	

Привязан

Инв.№

Провер.	Антонова		
Стинж.	Архипова		
Рук. гр.	Антонова		
ГИП	Кузнецов		
Н. контр.	Даниловский		
Нач. отд.	Красавин		

ТП 902-5-47.87 - КЖИ.11.00

Колонна (2КО3.36-2.1а...2КО3.36-2.1д)

Стадия	Лист	Листов
Р	1	2

ЦНИИЭП инженерного оборудования г. Москва

Формат А4

Альбом IV

Формат	Зона	Поз.	Обозначение	Наименование	Кол.	Примеч.
				902-5-47.87-КЖИ.11.00-02		
				Сборочные единицы		
		2	1.020-1/83.2-15 24-06	Изделие закладное МН-33	5	
		4	1.020-1/83.2-15 24-08	Изделие закладное МН-40	8	
		5	1.020-1/83.2-15 24-07	Изделие закладное МН-34	5	
				902-5-47.87-КЖИ.11.00-03		
				Сборочные единицы		
		2	1.020-1/83.2-15 24-08	Изделие закладное МН-40	6	
		6	1.020-1/83.2-15 23	Изделие закладное МН-13	8	
		7	1.020-1/83.2-15 24	Изделие закладное МН-19	1	
		8	1.020-1/83.2-15 26	Изделие закладное МН-27	1	
				902-5-47.87-КЖИ.11.00-04		
				Сборочные единицы		
		2	1.020-1/83.215 24-08	Изделие закладное МН-40	6	
		6	1.020-1/83.2-15 23	Изделие закладное МН-13	16	
		7	1.020-1/83.2-15 24	Изделие закладное МН-19	2	
		8	1.020-1/83.2-15 26	Изделие закладное МН-27	1	

Инв.№ подл. | Подпись и дата | Взам.инв.№

Привязан

Инв.№

ТП 902-5-47.87 - КЖИ.11.00

Лист 2

22447-04 13

Формат А4

Рис. 1

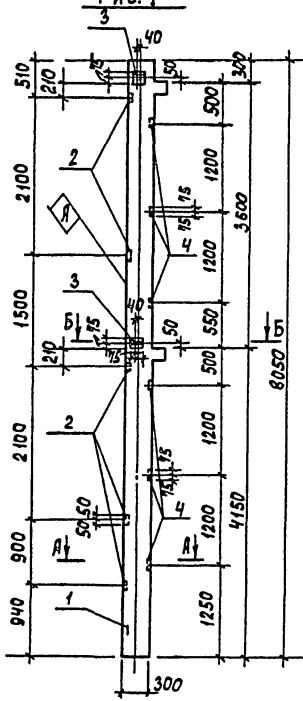

Рис. 2

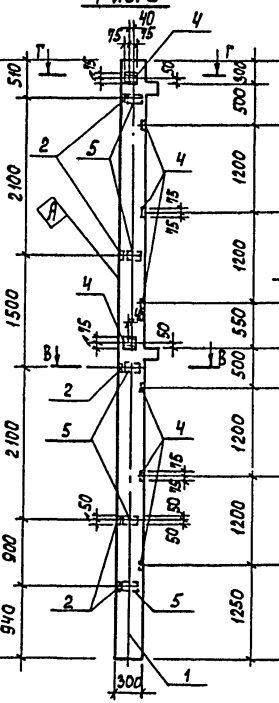

Рис. 3

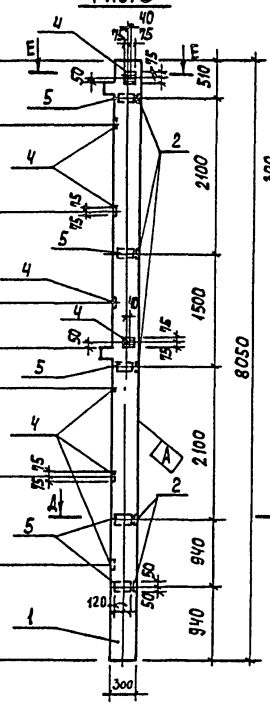

А – А

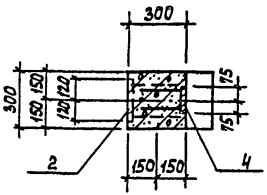

Г – Г

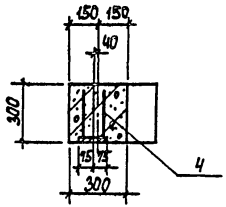

Б – Б

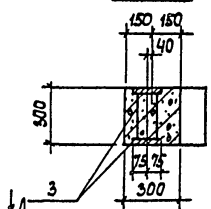

Д – Д

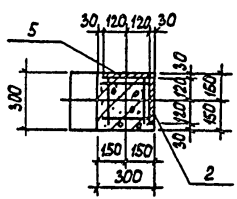

В – В

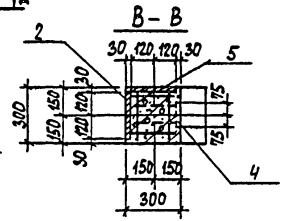

Е – Е

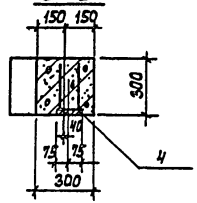

Обозначение	Марка	Рис.
902-5-47.87-КЖИ.11.00	2КО3.36-2.1а	1
-01	2КО3.36-2.1б	2
-02	2КО3.36-2.1б	3

Привязан

Инв.№

Провер.	Антонова	
Ст.инж.	Архипова	
Рук. гр.	Антонова	
Г И П	Кузнецов	
Н.контр.	Данилевский	
Нач.отд.	Красавин	

ТП 902-5-47.87 -КЖИ.11.00 СБ

Колонна (2КО 3.36 - 2.1а ... 2КО 3.36 - 2.1в) Сборочный чертеж.

Стадия	Масса	Масштаб
Р	1.845	1:50
Лист 1	Листов 2	

ЦНИИЭП инженерного оборудования г. Москва

Рис. 4

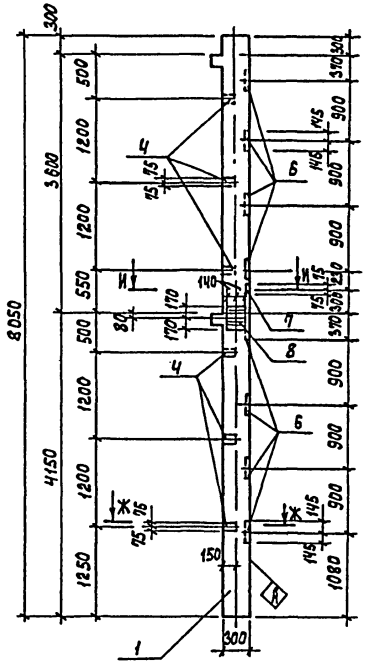

Рис. 5

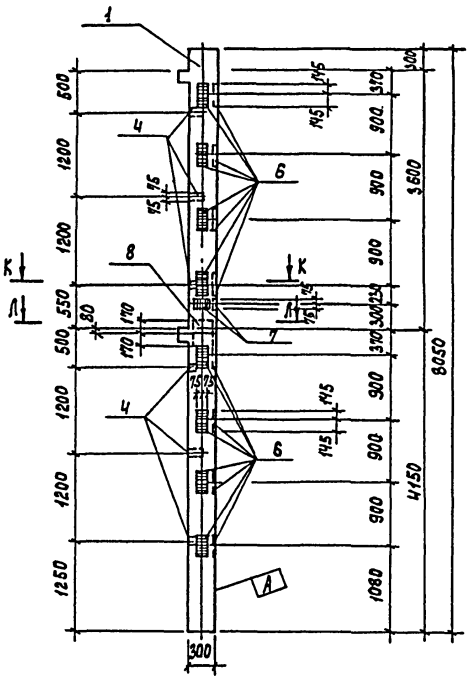

Ж — Ж

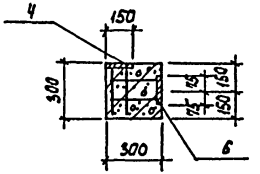

И — И

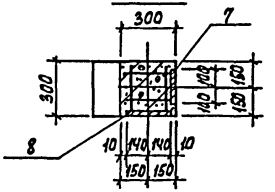

К — К

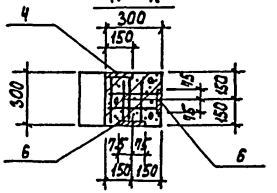

Л — Л

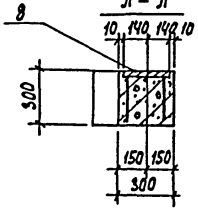

Обозначение	Марка	Рис
902-5-47.87 -КЖИ.11.00-03	2К03.36-2,1²	4
-04	2К03.36-2,1в	5

1. Покрытие поверхностей закладных изделий – Гор. ц. 50÷60.
2. Знак А нанести несмываемой краской.
3. Рабочие узлы закладных изделий смотри серию 1.020-1/83. 2-1.

Привязан

Инв. №

ТП 902-5-47.87 -КЖИ.11.00 СБ

Лист 2

22447-04 15 Формат А3

Формат	Зона	Поз.	Обозначение	Наименование	Кол.	Примеч.
				Документация		
			902-5-47.87 - КЖИ. 12.00 СБ	Колонна		
				(2КД3.36-2.4а... 2КД3.36-2.4б)		
				Сборочный чертеж.		
			902-5-47.87- КЖИ. ВМС 2	Ведомость расхода стали		
				на дополнительные закладные изделия на элемент, кг		
				Сборочные единицы		
		1	1.020-1/83 2.1 08	Колонна 2КД3.36-2.4	1	
			Переменные	данные для исполнений		
				902-5-47.87-КЖИ. 12.00		
				Сборочные единицы		
		3	1.020-1/83,2-15 24-09	Изделие закладное МН-41	7	3,86
				902-5-47.87- КЖИ. 12.00-01		
				Сборочные единицы		
		2	1.020-1/83, 2-15 24-06	Изделие закладное МН-33	5	1,53
		3	1.020-1/83,2-15 24-09	Изделие закладное МН-41	1	3,86
		4	1.020-1/83, 2-15 24-08	Изделие закладное МН-40	1	2,55
				902-5-47.87- КЖИ.12.00-02		
				Сборочные единицы		
		2	1.020-1/83, 2-15 24-06	Изделие закладное МН-33	5	1,53
		3	1.020-1/83. 2-15 24-09	Изделие закладное МН-41	1	3,86
		6	1.020-1/83, 2-15 23	Изделие закладное МН-13	8	7,39
		7	1.020-1/83, 2-15 24	Изделие закладное МН-19	1	4,85

Привязан

Инв. №

Провер.	Антонова	т.п. 902-5-47.87 -КЖИ. 12.00	
Ст. инж.	Архипова		
Рук. гр.	Антонова	Колонна (2КД3.36-2.2а... 2КД3.36-2.2-б)	Стадия: Р; Лист: —; Листов: 1
ГИП	Кузнецов		
Н. контр.	Данилевский		ЦНИИЭП инженерного оборудования г. Москва
Нач. отд.	Красавин		

Альбом IV

Формат	Зона	Поз.	Обозначение	Наименование	Кол.	Примеч.
				Документация		
			902-5-47.87 - КЖИ. 13.00 СБ	Колонна		
				(1КФ3.36-а; 1КФ3.36-б)		
				Сборочный чертеж		
			902-5-47.87 - КЖИ. ВМС 2	Ведомость расхода стали		
				на дополнительные за-		
				кладные изделия		
				на элемент, кг		
				Сборочные единицы		
		1	1.020-1/83, 2.1 04-01	Колонна 1КФ3.36	1	
			Переменные данные для исполнений.			
				902-5-47.87 - КЖИ. 13.00		
				Сборочные единицы		
		3	1.020-1/83, 2-15 24-09	Изделие закладное МН-41	1	3,86
		4	1.020-1/83, 2-15 24-08	Изделие закладное МН-40	3	2,55
		8	1.020-1/83, 2-15 26	Изделие закладное МН-27	2	12,98
				902-5-47.87 - КЖИ. 13.00-01		
				Сборочные единицы		
		3	1.020-1/83. 2-15 24-09	Изделие закладное МН-41	3	3,86
		9	1.020-1/83; 2-15 26-06	Изделие закладное МН-36	2	21,74

Инв. № подл. | Подпись и дата | Взам. инв. №

Привязан

Инв. №

Провер.	Антонова	т.п. 902-5-47.87 -КЖИ. 13.00	
Ст. инж.	Архипова		
Рук. гр.	Антонова	Колонна (1КФ3.36-а, 1КФ3.36-б)	Стадия: Р; Лист: —; Листов: 1
ГИП	Кузнецов		
Н. конт.	Данилевский		ЦНИИЭП инженерного оборудования г. Москва
Нач. отд.	Красавин		

Рис.1

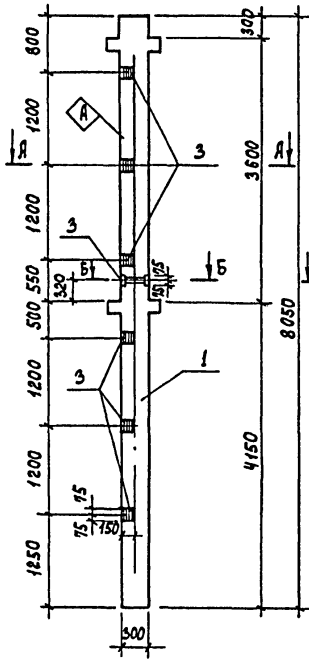

Рис.2

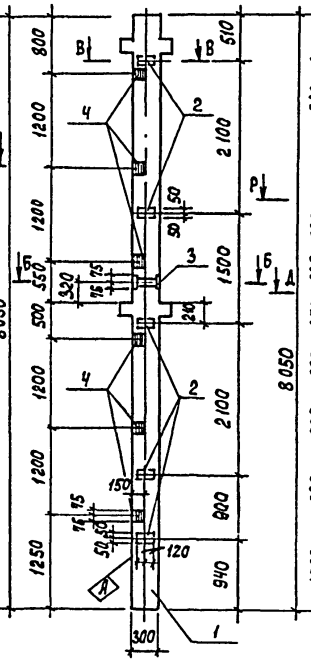

Рис.3

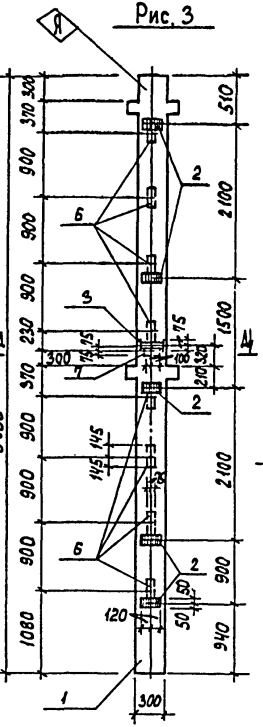

А–А

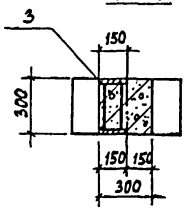

Б–Б

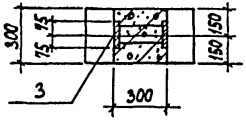

В–В

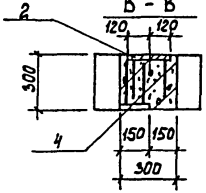

Г–Г

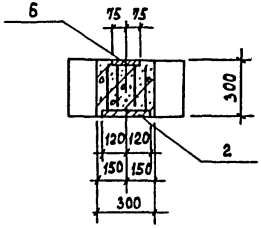

Д–Д

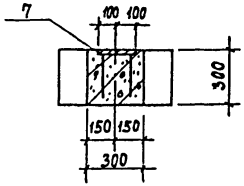

1. Покрытие поверхностей закладных изделий Гор.ц. 50÷60.
2. Знак ◇ нанести несмываемой краской.
3. Рабочие узлы закладных изделий смотрите серию 1.020-1 63.2-1

Обозначение	Марка	Рис.
902-5-47.87-КЖИ.12.00	2КД3,36-2,4а	1
-01	2КД3,36-2,4б	2
-02	2КД3,36-2,4б	3

Привязан

Инв. №

Провер.	Антонова	
Ст.инж.	Архипова	
Рук.гр.	Антонова	
ГИП	Кузнецов	
Н.контр.	Данилевский	
Нач.отд.	Красавин	

т.п. 902-5-47.87 КЖИ.12.00 СБ

Колонна (2КД3,36-2,4а... 2КД3,36-2,4б..) сборочный чертеж

Стадия	Масса	Масштаб
Р	1879	1:50
Лист	Листов 1	

ЦНИИЭП инженерного оборудования г. Москва

22447-04 17

Формат А3

Рис. 2

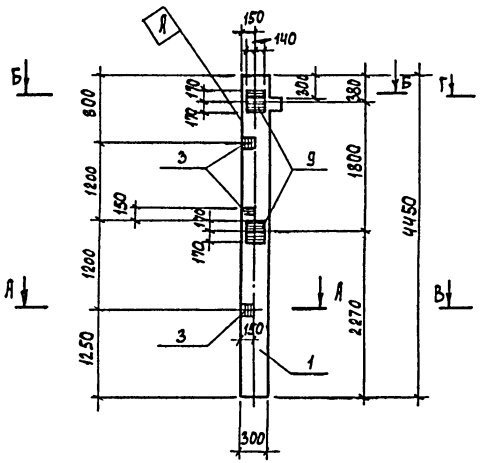

Рис. 1

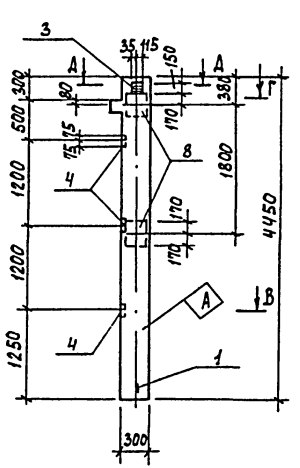

А – А

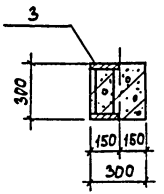

В – В

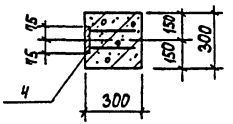

Б – Б

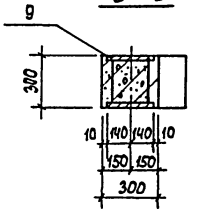

Г – Г

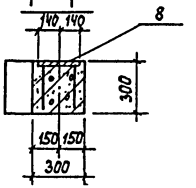

Д – Д

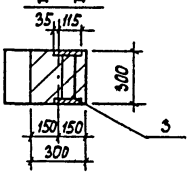

Обозначение	Марка	Рис.
902-5-47.87-КЖИ.24.00	1КО3.36-а	1
-01	1КО3.36-б	2

1. Покрытие поверхностей закладных изделий Гор. и 50 ÷ 60.
2. Знак А нанести несмываемой краской.
3. Рабочие узлы закладных изделий смотри серию 1.020-1/83.2-1.

Привязан

Инв. №

Провер.	Антонова	
Ст.инж.	Архипова	
Рук.гр.	Антонова	
ГИП	Кузмеиов	
Н.контр.	Данилевский	
Нач.отд.	Красавин	

т.п. 902-5-47.87 -КЖИ.13.00 СБ

Колонны (1КО3.36-а.; 1КО3.36-б) Сборочный чертеж

Стадия	Масса	Масштаб
Р	1018	
Лист	Листов 1	

ЦНИИЭП инженерного оборудования г. Москва

22447-04 18 Формат А3

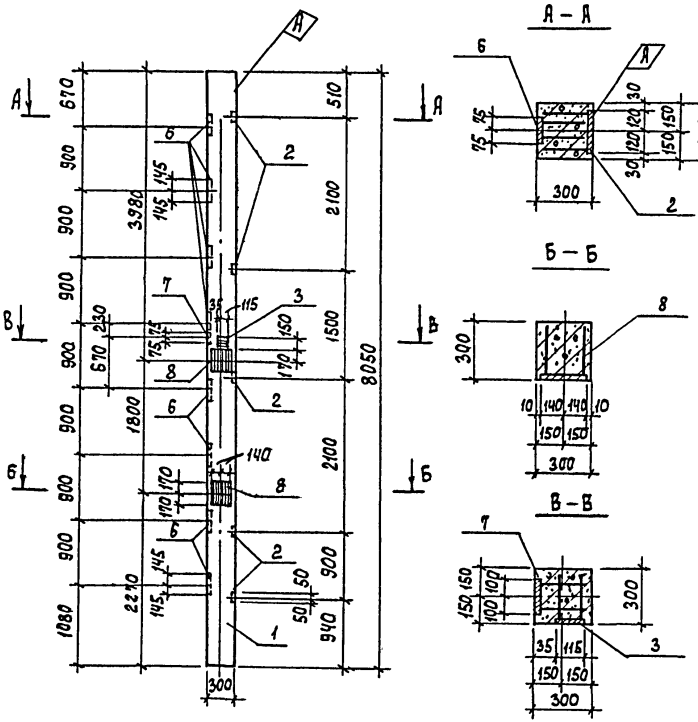

Формат	Зона	Поз.	Обозначение	Наименование	Кол.	Примечан
				Документация		
			902-5-47.87. - КЖИ.ВМС 2	Ведомость расхода стали		
				на дополнительные		
				закладные изделия		
				на элемент, кг.		
				Сборочные единицы		
		1	1.020-1/83, 2.1 08-04	Колонна 2К3.36-1	1	
		2	1.020-1/83, 2-15 24-06	Изделие закладное МН-33	5	1,53
		3	1.020-1/83, 2-15 24-09	Изделие закладное МН-41	1	3,86
		6	1.020-1/83, 2-15 23	Изделие закладное МН-13	8	7,39
		7	1.020-1/83, 2-15 24	Изделие закладное МН-19	1	4,85
		8	1.020-1/83, 2-15 26	Изделие закладное МН-27	2	12,98

1. Покрытие поверхностей закладных изделий Гор. ц. 50-60.
2. Знак Ⓐ нанести несмываемой краской.
3. Рабочие узлы закладных изделий смотрите серию 1.020-1/83. 2-1.

Привязан

Инв.№

Провер.	Антонова	
Ст. инж.	Архипова	
Рук. гр.	Антонова	
Г И П	Кузнецов	
Н. контр.	Данилевский	
Нач. отд.	Красавин	

т.п. 902-5-47.87 -КЖИ. 14.00

Колонна (2К3,36-1а)

Стадия	Масса	Масштаб
Р	1811	
Лист	Листов 1*	

ЦНИИЭП инженерного оборудования г. Москва

22447-04 19 Формат А3

Марка элемента	Изделия. Арматура класса А-I			Арматура класса А-III				
	ГОСТ 5781-82							
	ф6	ф12	Итого	ф10	ф12	ф14	ф22	Итого
К 48-4-1		1,26	1,26		0,72			0,72
К 48-4-2		1,26	1,26	1,4	0,72			2,12
К 48-4-3	0,2	1,26	1,46	1,4	0,72	2,0	1,4	5,52
К 48-4-4		1,26	1,26		2,8			2,8
К 48-4-5	0,2	1,26	1,46		2,8	2,0	1,4	6,2

Закладные. Прокат марки Вст3 кп2						Всего
ГОСТ 8509-72			ГОСТ 82-70			
L 63х5		Итого	S=8	S=10	Итого	
4,32		4,32				8,30
4,32		4,32	8,4		8,4	16,10
4,32		4,32	15,2	6,8	22,0	33,30
				9,2	9,2	13,26
				16,0	16,0	23,66

Привязан

Инв.№

Провер.	Певчева		
Ст.техн.	Голованова		
Рук.гр.	Антонова		
ГИП	Кузнецов		
Н.контр.	Данилевский		
Нач.отд.	Красавин		

т.п. 902-5-47.87 КЖИ. ВМС 1

Ведомость расхода стали на дополнительные закладные изделия на элемент, кг.

Стадия	Лист	Листов
Р		1

ЦНИИЭП инженерного оборудования г. Москва

Альбом IV

Марка элемента	Изделия. Закладные. Арматура класса А-III					Прокат марки Вст3 кп2				Всего
	ГОСТ 5781-82					ГОСТ 19903-74*				
	ф8	ф12	ф16	ф18	Итого	S=6	S=8	S=12	Итого	
2 КО3.36-2,1а	8,0	35,2			43,2	22,6	56,4		79,0	122,2
2 КО3.36-2,1б	8,0	17,92			25,92	22,6	22,56		45,16	71,08
2 КО3.36-2,1в	8,0	17,92			25,92	22,8	22,56		45,16	
2 КД 3.36-2,4а		7,28			7,28		19,74		19,74	27,02
2 К3.36-1а	4,0	6,96	53,04	15,36	79,36	11,3	5,64	107,14	124,08	203,44
1 КО3.36-а		4,76		7,68	12,44		7,05	17,94	24,99	37,43
2 КО3.36-2,1г		8,98	26,52	3,84	39,34		8,46	53,06	61,52	100,86
1 КО3.36-б		3,12			3,12		8,46		8,46	11,58
2 КО3.36-2,1д		11,06	53,04	3,84	67,94		8,46	80,23	88,69	156,63
2 КД 3.36-2,4б	2,0	2,16			4,16	5,65	4,23		9,88	14,04
2 КД 3.36-2,4в	2,0	3,12	26,52		31,64	5,65	2,82	35,63	44,1	75,74

Привязан

Инв.№

Провер.	Антонова		
Ст.инж.	Архипова		
Рук.гр.	Антонова		
ГИП	Кузнецов		
Н.контр.	Данилевский		
Нач.отд.	Красавин		

т.п. 902-5-47.87 КЖИ. ВМС 2

Ведомость расхода стали на дополнительные закладные изделия на элемент, кг.

Стадия	Лист	Листов
Р		1

ЦНИИЭП инженерного оборудования г. Москва

Марка элемента	Изделия закладные																					Общий расход
	Арматура класса											Всего	Прокат марки								Всего	
	А-I				А-III								Вст3кп2									
	ГОСТ 5781-82												ГОСТ 82-70							ГОСТ 8509-72		
	ф6	ф16	ф20	Итого	ф8	ф10	ф12	ф14	ф22	ф25	Итого		S=6	S=8	S=10	S=12	S=14	S=20	Итого	L63×5	Итого	
2К84-4-1		5,6	2,0	7,6		1,2	4,9			1,6	7,7	15,3		19,4			6,0		25,4	9,0	9,0	34,4	49,7
2К84-4-2		5,6	2,0	7,6	0,5	1,9	4,9			1,6	8,2	15,8	2,4	23,3			6,0		31,7	9,0	9,0	40,7	56,5
2К84-4-3		5,6		5,6		1,2	4,9	3,0	7,2	1,6	17,9	23,5		25,4		18,8	6,0	35,4	85,6	9,0	9,0	94,6	118,1
2К84-4-4		5,6		5,6	0,5	1,9	4,9	3,0	7,2	1,6	19,1	24,7	2,4	29,3		18,8	6,0	35,4	91,9	9,0	9,0	100,9	125,6
2К84-4-5		5,6	2,0	7,6	0,5	1,9	7,3			1,8	11,3	18,9	2,4	34,1			6,0		42,5			42,5	61,4
2К84-4-6	0,1	5,6	2,0	7,7		1,2	9,7			1,6	12,5	20,2		30,2	7,7		6,0		43,9			43,9	64,1
2К84-4-7		5,6	2,0	7,6		1,2	7,3			1,6	10,1	17,7		30,2			6,0		36,2			36,2	53,9
2К84-4-8		5,6	2,0	7,6		1,2	12,9			1,6	15,7	23,3		30,2	19,6		6,0		55,8			55,8	79,1
2К84-4-9	0,1	5,6	2,0	7,7		1,2	7,3			1,6	10,1	17,8		19,4	5,7		6,0		31,1	9,0	9,0	40,1	57,9
2К84-4-10	0,1	5,6		5,7		1,2	7,3	3,0	7,2	1,6	20,3	26,0		25,4	5,7	18,8	6,0	35,4	91,3	9,0	9,0	100,3	126,3

Привязан

Инв.№

Провер.	Антонова	
Инжен.	Певчева	
Рук. гр.	Антонова	
Г И П	Кузнецов	
Н. контр.	Даниловский	
Нач. отд.	Красавин	

т.п. 902-5-47.87 КЖИ. ВМС 3

Ведомость расхода стали на дополнительные закладные изделия на элемент, кг.

Стадия	Лист	Листов
Р		1

ЦНИИЭП инженерного оборудования г. Москва

Формат	Зона	Поз.	Обозначение	Наименование	Кол.	Примеч.
				Сборочные единицы		
		1	1.462.1-3/80.1-1-14	Балка стропильная 1БДР12-3АIVТ-1	1	
		2	1.400-6/76, вып.1	Изделие закладное МЧ-1-2	4	
		3	1.400-6/76, вып.1	—"— МЧ-3-3	2	
		4	1.400-6/76, вып.1	—"— МЧ-22	2	
		5	1.030.1-1.0-3-2210	—"— МД1	2	

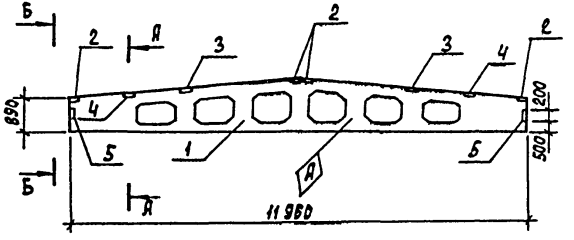

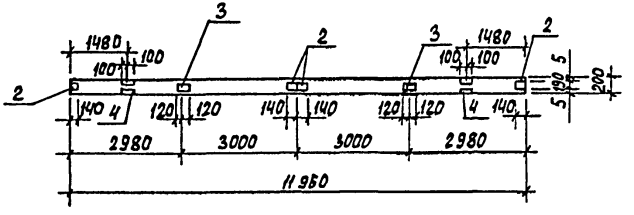

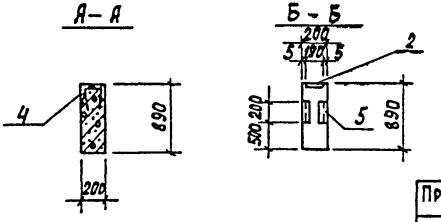

Ведомость расхода стали на дополнительные закладные изделия на элемент, кг.

Марка элемента	Изделия закладные								
	Арматура класса				Прокат марки				
	A-I	A-III			Вст3 кп2				
	ГОСТ 5781-82			Итого	ГОСТ 8510-72		ГОСТ 103-76	Итого	Всего
	ф6	ф8	ф10		180×50×6	140×70×8	S=6		
1БДР12-3АIVТ-1	0.2	2.6	0.4	3.2	4.8	10.4	9.6	24.8	28.0

1. Рабочие узлы закладных изделий см. серию 1.462.1-3/80.1-2 л.3,4.

Привязан			
Инв. №			

Провер.	Певчева	
Инжен.	Мирошниченко	
Рук. гр.	Антонова	
ГИП	Кузнецов	
Н. контр.	Кузнецов	
Нач. отд.	Красавин	

Т.п. 902-5-47.87 КЖИ. 21.00

Балка стропильная 1БДР12-3АIVТ-1

Стадия	Масса	Масштаб
Р	4.7т	1:100
Лист	Листов 1	

ЦНИИЭП инженерного оборудования г. Москва

Формат	Зона	Поз.	Обозначение	Наименование	Кол.	Примеч.
				Сборочные единицы		
		1	1.462.1-3/80.1-1-17	Балка стропильная 1БДР12-БАIVТ-1	1	
		2	1.400-Б/76, вып.1	Изделие закладное МЧ-1-2	4	
		3	1.400-Б/76, вып.1	— " — МЧ-3-3	2	
		4	1.400-Б/76, вып.1	— " — МЧ-22	2	
		5	1.030.1-10-3-2210	— " — МД1	2	

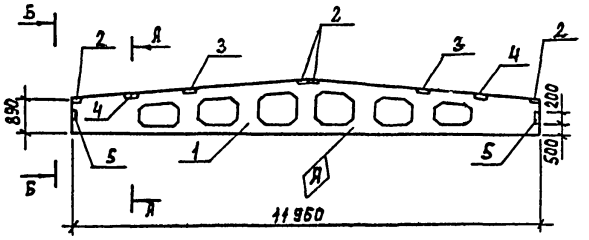

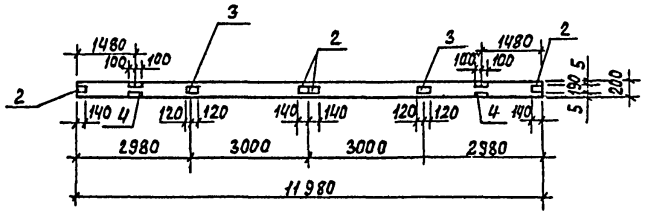

Ведомость расхода стали на дополнительные закладные изделия на элемент, кг.

Марка элемента	Изделия закладные								
	Арматура класса				Прокат марки				
	А-I	А-III		Итого	Вст3 кп2			Итого	Всего
	ГОСТ 5781-82				ГОСТ 8510-72		ГОСТ 103-76		
	ф6	ф8	ф10		L80х50х6	L110х70х8	S=6		
1БДР12-БАIVТ-1	0,2	2,6	0,4	3,2	4,8	10,4	9,6	24,8	28,0

1. Рабочие узлы крепления закладных изделий см. серию 1.462.1-3/80.1-2 л.3,4.

А - А

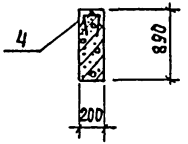

Б - Б

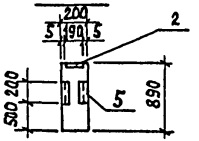

Привязан

Инв. №

Провер.	Певчева	
Инжен.	Мирошниченко	
Рук. гр.	Антонова	
ГИП	Кузнецов	
Н. контр.	Даниловский	
Нач. отд.	Красавин	

т.п. 902-5-47.87 КЖИ. 22.00

Балка стропильная 1БДР12 - БАIVТ-1

Стадия	Масса	Масштаб
Р	4,7т	1:100
Лист	Листов 1	

ЦНИИЭП инженерного оборудования г. Москва

Формат	Зона	Поз.	Обозначение	Наименование	Кол.	Примеч.
				Сборочные единицы		
		1	1.462.1-3/80.1-1-13	Балка стропильная 1БДР 12-2А IV Т-1	1	
		2	1.400-6/76, вып.1	Изделие закладное М4-1-2	4	
		3	1.030.1-1.0-3-2210	— " — МД1	2	
		4	1.400-6/76 вып.1	— " — М4-3-3	2	

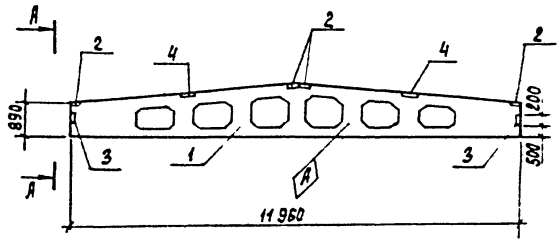

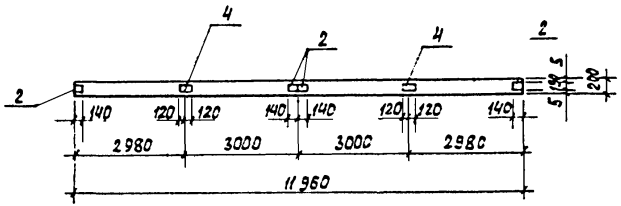

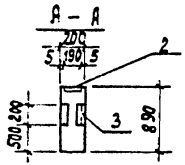

Ведомость расхода стали на дополнительные закладные изделия на элемент, кг.

Марка элемента	Изделия закладные							
	Арматура класса				Прокат марки			Всего
	А-I	А-III		Итого	В ст 3 кп 2		Итого	
	ГОСТ 5781-82				ГОСТ 8510-72	ГОСТ 103-76		
	⌀6	⌀8			L80×50×6	S=6		
1БДР12-2А IV Т-1	0.2	1.8		2.0	4.8	9.6	14.4	16.4

1. Рабочие узлы крепления закладных изделий ст. серию 1.462.1-3/80.1-2 л.3,4.

Провер.	Антонова		
Инжен.	Певчева		
Рук. гр.	Антонова		
ГИП	Кузнецов		
Н. контр.	Данилевский		
Нач. отд.	Красавин		

Привязан

Инв. №

т.п. 902-5-47.87 КЖИ. 23.00

Балка стропильная 1БДР 12-2А IV Т-1

Стадия	Масса	Масштаб
Р	4,7т	1:100

Лист | Листов 1

ЦНИИЭП инженерного оборудования г. Москва

22447-04 24 Формат А3

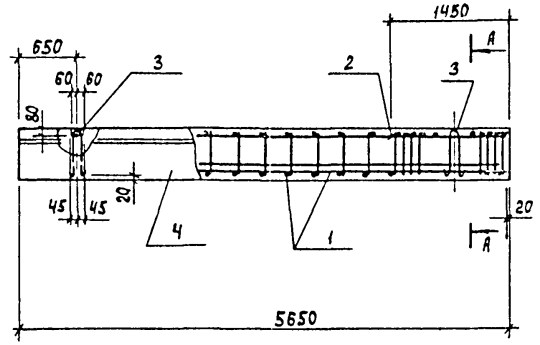

А – А
м 1:20

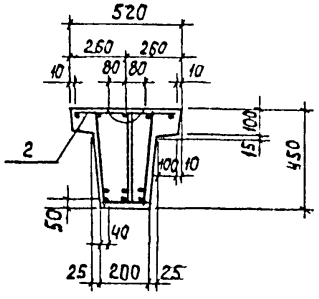

Формат	Зона	Поз.	Обозначение	Наименование	Кол.	Примеч.
				Документация		
			1.415-1. Вып.1	Железобетонные фундаментные балки для стен производственных зданий.		
				Сборочные единицы		
		1	902-5-47.87 - КЖИ.70.00	Каркас пространственный КП-1	1	98,77
		2	902-5-47.87 - КЖИ.72.00	Каркас плоский К-2	2	2,3
				Детали		
		3	1.400-9 вып.1	Петля УП1-7	2	1,4
				Материалы		
		4		Бетон В 25	0,85	м³

Выборка стали на арматурные и закладные изделия на элемент, кг.

Марка элемента	Изделия арматурные								Изделие закладное			Общий расход
	Арматура класса								Арматура класса			
	А-I				А-III			Всего	А-I		Всего	
	ГОСТ 5781-82				ГОСТ 5781-82				ГОСТ 5781-82			
	ф6	ф8	ф10	Итого	ф16	ф20	Итого		ф14	Итого		
ФБ6-28-1	5,5	19,38	10,38	35,26	25,62	41,49	67,11	103,37	2,8	2,8	2,8	106,17

Балка фундаментная ФБ6-28-1 выполняется в опалубочной форме балки ФБ6-28.

Привязан	Провер.	Певчева	
	Инжен.	Чирошниченко	
	Рук гр.	Антонова	
	ГИП	Кузнецов	
	Н.контр	Данилевский	
Инв.№	Нач.отд.	Красавин	

т.п. 902-5-47.87 КЖИ.24.00

Балка фундаментная ФБ8-28-1

Стадия	Масса	Масштаб
Р	2.09т	1:50
Лист	Листов	

ЦНИИЭП инженерного оборудования г. Москва

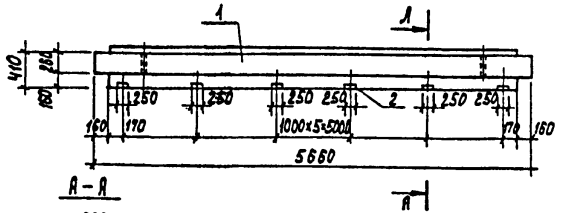

Ведомость расхода стали на дополнительные закладные изделия на элемент, кг.

Марка элемента	Изделие закладное				Всего
	Арматура класса		Прокат марки		
	A-III		Вст3кп2		
	ГОСТ 5781-82		ГОСТ 103-76		
	ф8	Итого	S=6	Итого	
РДП 4.57-45 АтIV-1	1.8	1.8	14.4	14.4	16.2

Формат	Зона	Поз.	Обозначение	Наименование	Кол.	Примеч.
				Сборочные единицы		
		1	1.020-1/83. 3-1 07-03	Ригель РОП.4.57-45АтIV	1	
		2	1.400-15. В1. 130-14	Изделие закладное МН 119-3	6	2.7

Привязан

Инв. №

Т.П. 902-5-47.87			КЖИ. 31.00
Ригель (РОП 4.57-45 АтIV-1)	Стадия	Масса	Масштаб
	Р	2070	1:50
	Лист	Листов 1	
	ЦНИИЭП инженерного оборудования г. Москва		

Провер.	Архипова	
Инжен.	Мирошниченко	
Рук.гр.	Антонова	
ГИП	Кузнецов	
Н.контр.	Данилевский	
Нач.отд.	Красавин	

Формат А4

Альбом IV

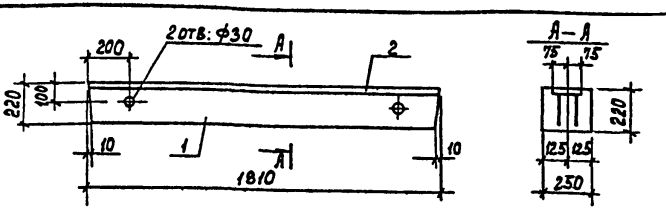

Ведомость расхода стали на дополнительные закладные изделия на элемент, кг.

Марка элемента	Изделие закладное				Всего
	Арматура класса		Прокат марки		
	A-III		Вст3кп2		
	ГОСТ 5781-82		ГОСТ 103-76		
	ф8	Итого	S=6	Итого	
5ПБ18-27	1.4	1.4	12.8	12.8	14.2

Формат	Зона	Поз.	Обозначение	Наименование	Кол.	Примеч.
				Сборочные элементы		
		1	1.038.1-1.1 120000	Перемычка 5ПБ 18-27	1	
		2	1.400-15 В1. 140-08	Изделие закладное МН 128-3	1.8	п.м

Привязан

Инв. №

Т.П. 902-5-47.87			КЖИ. 32.00
Перемычка (5ПБ18-27а)	Стадия	Масса	Масштаб
	Р	250	1:20
	Лист	Листов	
	ЦНИИЭП инженерного оборудования г. Москва		

Провер.	Архипова	
Инжен.	Мирошниченко	
Рук.гр.	Антонова	
ГИП	Кузнецов	
Н.контр.	Данилевский	
Нач.отд.	Красавин	

Инв.№ подл. | Подпись и дата | Взам. инв.№

Формат А3

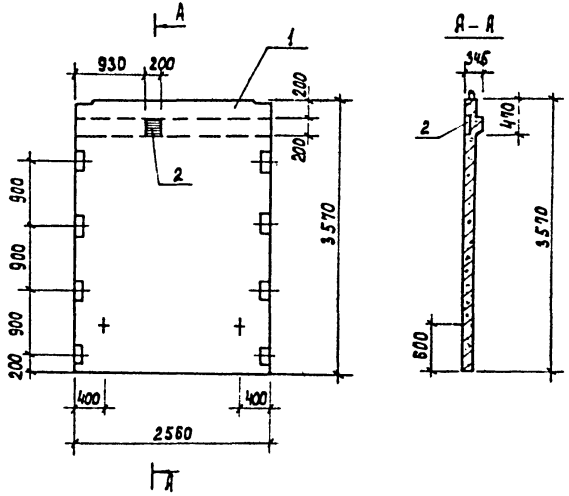

Формат	Зона	Поз.	Обозначение	Наименование	Кол.	Примеч.
				Сборочные единицы		
		1	1.020-1/83.4-1 21-01	Диафрагма жесткости Д26,36	1	
				Детали		
		2	Серия 1.400-6/76 Вып.1	Закладная деталь МВ-2	2	1,8 кг

Ведомость расхода стали на дополнительные закладные изделия, кг.

Марка элемента	Изделия закладные				Всего
	Арматура класса		Прокат марки		
	А-III		Вст3 кп2		
	ГОСТ 5781-82		ГОСТ 103-76		
	ф10	Итого	S=8	Итого	
1Д 26.36 а	0,6	0,6	2,6	2,6	3,2

Покрытие поверхностей закладных изделий - Гор. ц. 50-60.

Провер.	Архипова		
Инжен.	Мирошниченко		
Рук. гр.	Янтовска		
ГИП	Кузнецов		
Н.контр.	Ламлевский		
Нач.отд.	Красавин		

Привязан

Инв. №

т.п. 902-5-47.87 КЖИ.41.00

Диафрагма жесткости (1Д 26.36 а)

Стадия	Масса	Масштаб
Р	3630	1:50
Лист	Листов 1	

ЦНИИЭП инженерного оборудования г. Москва

Формат А3

Рис. 1

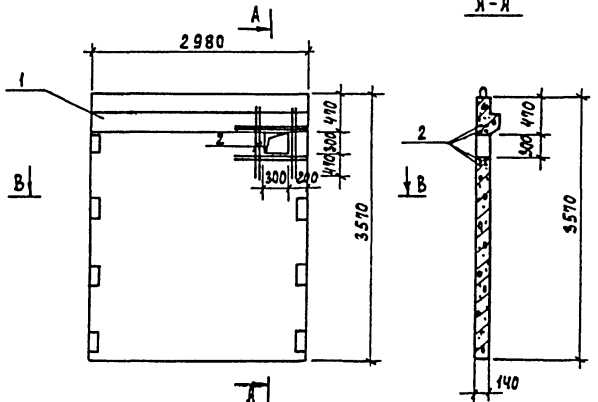

Рис. 2

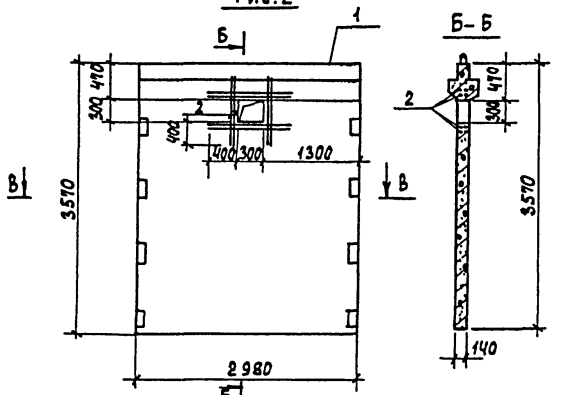

Формат	Зона	Поз.	Обозначение	Наименование	Кол.	Примеч.
				Переменные данные для исполнений		
				902-5-47.87 - КЖИ.42.00		
				Сборочные единицы		
		1	1.020-1/83.4-1 22-01	Диафрагма жесткости 1Д30.36	1	
				Детали		
БЧ		2	902-5-47.87 - КЖИ.42.01	А-III-10 ГОСТ 5781-82 ℓ=1100	16	0,65
				902-5-47.87 - КЖИ.42.00-01		
				Сборочные единицы		
		1	1.020-1/83.4-1 22	Диафрагма жесткости 2Д30-36	1	
				Детали		
БЧ		2	902-5-47.87 - КЖИ.42.01	А-III-10 ГОСТ 5781-82 ℓ=1100	16	0,65

Ведомость расхода стали на дополнительную арматуру, кг.

Марка элемента	Изделия арматурные. Арматура класса А-III ГОСТ 5781-82 ф10			Итого	Всего
1Д30-36а	10.4			10.4	10.4
2Д30-36а	10.4			10.4	10.4

Обозначение	Марка	Рис.	Масса
902-5-47.87 - КЖИ.42.00	1Д30.36а	1	4230
-01	2Д30.36а	2	4710

Привязан

Инв. №

Провер.	Архипова	
Инжен.	Мирошниченко	
Рук. гр.	Антонова	
ГИП	Кузнецов	
Н. контр.	Данилевский	
Нач. отд.	Красавин	

т.п. 902-5-47.87 КЖИ.42.00

Диафрагма жесткости (1Д30-36а; 2Д30-36а)

Стадия	Масса	Масштаб
Р	см. табл.	1:50
Лист	Листов 1	

ЦНИИЭП инженерного оборудования г. Москва

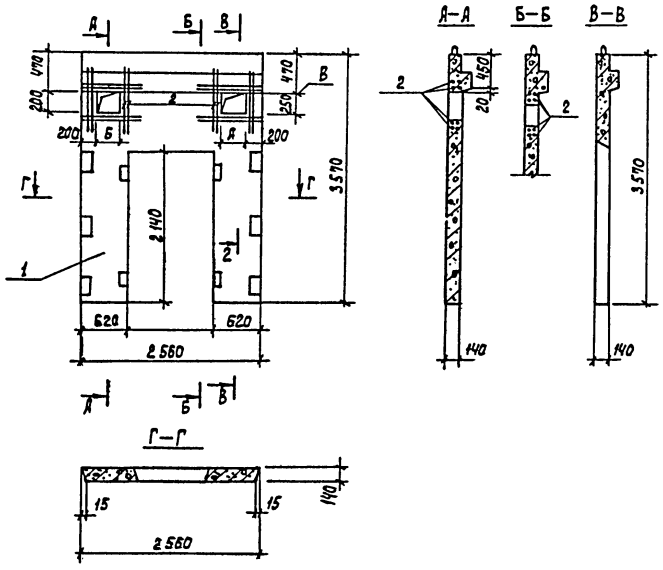

Формат	Зона	Поз.	Обозначение	Наименование	Кол.	Примеч.
				Сборочные единицы		
		1	1.020.1/83.1-1 30-01	Диафрагма жесткости 1ДП26.36	1	
				Детали		
БЧ		2	902-5-47.87 - КЖИ.43.01	А-III-10-ГОСТ 5781-82 ℓ=1050	32	0,85 кг
			Различие исполнений	902-5-47.87 - КЖИ.43.	00	и
			902-5-47.87 - КЖИ.	43.00-01 по сборочному	чертежу	

Ведомость расхода стали на дополнительную арматуру, кг.

Марка элемента	Изделия арматурные. Арматура класса А-III ГОСТ 5781-82 ф10			Итого	Всего
1ДП 26,36 а	20.8			20.8	20.8
1ДП 26,36 б	20.8			20.8	20.8

Обозначение	Марка	А	Б	В
902-5-47.87 - КЖИ.43.00	1ДП 26,36 а	350	300	180
-01	1ДП 26,36 б	300	400	0

Провер.	Архипова	
Инж.	Мирошниченко	
Рук. гр.	Антомова	
ГИП	Кузнецов	
Н.контр.	Данилевский	
Нач.отд.	Красавин	

т.п. 902-5-47.87 КЖИ.43.00

Диафрагма жесткости (1ДП26,36 а 1ДП26,36 б)

Стадия	Масса	Масштаб
Р	2630	1:50
Лист	Листов 1	

ЦНИИЭП инженерного оборудования г. Москва

Рис.1

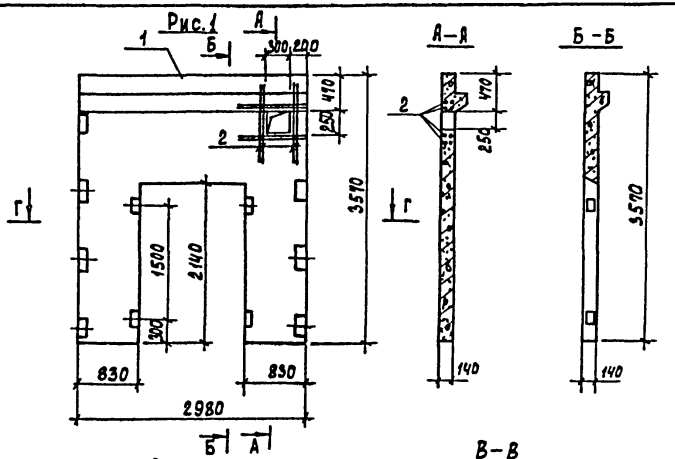

Рис.2

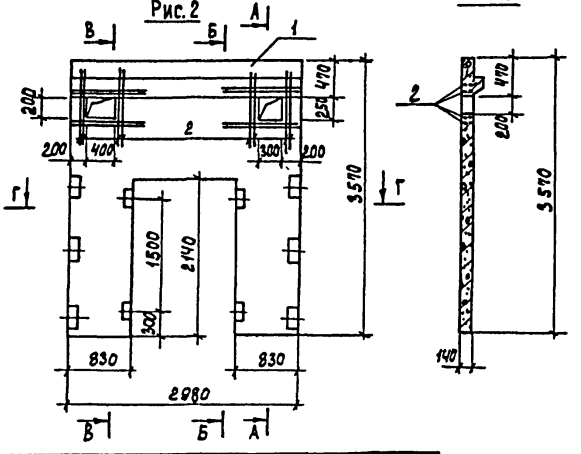

Г–Г

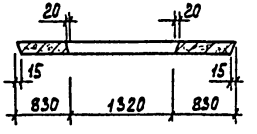

Формат	Зона	Поз.	Обозначение	Наименование	Кол.	Примечан.
				Сборочные единицы		
		1	1.020-1/83.4-1 31-01	Диафрагма жесткости 1ДП30.36	1	
				Переменные данные для исполнений		
				902-5-47.87 - КЖИ.ЧЧ.00		
				Детали		
БЧ		2	902-5-47.87 - КЖИ.ЧЧ.01	А-III-10-ГОСТ 5781-82 ℓ=1050	16	0,65 кг
				902-5-47.87 - КЖИ.ЧЧ.00-01		
				Детали		
БЧ		2	902-5-47.87 - КЖИ.ЧЧ.01	А-III-10-ГОСТ 5781-82 ℓ=1050	32	0,65 кг

Ведомость расхода стали на дополнительную арматуру

Марка элемента	Изделия арматурные. Арматура класса А-III ГОСТ 5781-82 ф10			Итого	Всего
1ДП30.36 а	10,4			10,4	10,4
1ДП30.36 б	20,8			20,8	20,8

Обозначение	Марка	Рис.
902-5-47.87 - КЖИ.ЧЧ.00	1ДП30.36 а	1
-01	1ДП30.36 б	2

Привязан

Инв.№

Провер.	Яркипова	
Инж.	Мирошниченко	
Рук. гр.	Антонова	
Г.И.П.	Кузнецов	
Н.контр.	Данилевский	
Нач.отд.	Красавин	

Т.п. 902-5-47.87 КЖИ.ЧЧ.00

Диафрагма жесткости (1ДП30-36 а, 1ДП30-36 б)

Стадия	Масса	Масштаб
Р	3230	1:50
Лист	Листов 1	

ЦНИИЭП инженерного оборудования г. Москва

Рис. 1

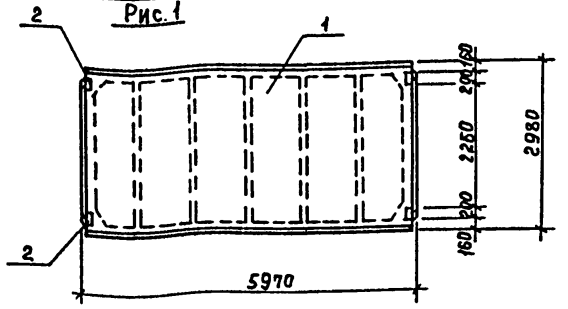

Рис. 2

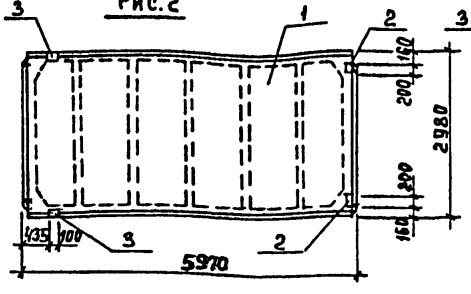

Рис. 3

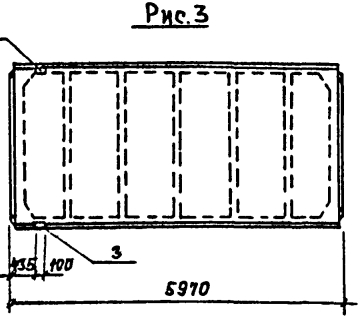

Формат	Зона	Поз.	Обозначение	Наименование	Кол.	Прим.
				Документация		
			ГОСТ 22701. 0-77	Плита ж.-б. ребристая предварительно напряженная размерами в 3м для покрытий производственных зданий.		
				Технические условия		
				Сборочные единицы		
		1	ГОСТ 22701. 1-77	Плита покрытия ПГ-2АIVт	1	
				Переменные данные для исполнений		
				902-5-47.87 - КЖИ.50.00		
				Сборочные единицы		
		2	ГОСТ 22701. 5-77	Изделие закладное М8	4	
				902-5-47.87 - КЖИ.50.00-01		
				Сборочные единицы		
		2	ГОСТ 22701. 5-77	Изделие закладное М8	2	
		3	ГОСТ 22701. 5-77	То же М9	2	
				902-5-47.87 - КЖИ.50.00-02		
				Сборочные единицы		
		3	ГОСТ 22701. 5-77	Изделие закладное М9	2	

Ведомость расхода стали на дополнительные закладные изделия на элемент, кг.

Марка элемента	Изделия закладные								Всего
	Арматура класса			Прокат марки					
	A-III			Вст3кп2					
	ГОСТ 5781-82			ГОСТ 8509-72*		ГОСТ 103-76			
	ф10	ф14	Итого	L 70×8	Итого	δ=8		Итого	
ПГ-2АIVт-1	1.6	—	1.6	—	—	5.2		5.2	6.8
ПГ-2АIVт-2	1.42	0.2	1.62	1.68	1.68	2.6		2.6	5.9
ПГ-2АIVт-3	0.62	0.2	0.82	1.68	1.68	—		—	2.5

Обозначение	Марка	Рис.
902-5-47.87 -КЖИ.50.00	ПГ-2АIVт-1	1
-01	ПГ-2АIVт-2	2
-02	ПГ-2АIVт-3	3

1. Расположение рабочих узлов закладных изделий М8 и М9 см. ГОСТ 22701.0-77.
2. Покрытие поверхностей закладных изделий - Гор. ц. 50-60.

Привязан

Инв. №

Провер.	Певчева	
Ст. техн.	Голованова	
Рук. гр.	Антонова	
ГИП	Кузнецов	
Н. контр.	Данилевский	
Нач. отд.	Красавин	

Т.П. 902-5-47.87 -КЖИ.50.00

Плита покрытия (ПГ-2АIVт-1 ... ПГ-2АIVт-3)

Стадия	Масса	Масштаб
Р	2.65т	—
Лист	Листов 1	

ЦНИИЭП инженерного оборудования Госстроя СССР

Рис.1

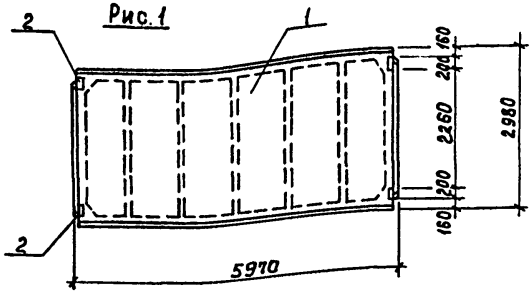

Рис.2

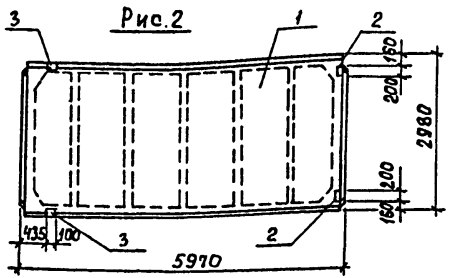

Формат	Зона	Поз.	Обозначение	Наименование	Кол.	Примеч.
				Документация		
			ГОСТ 22701.0-77	Плита ж.-б. ребристая предварительно напряженная размерами 6х3м для покрытий производственных зданий.		
				Технические условия		
				Сборочные единицы		
		1	ГОСТ 22701.1-77	Плита покрытия ПГ-5АIVт-1	1	
				Переменные данные для исполнений		
				902-5-47.87 - КЖИ.51.00		
				Сборочные единицы		
		2	ГОСТ 22701.5-77	Изделие закладное М8	4	
				902-5-47.87 - КЖИ.51.00-01		
				Сборочные единицы		
		2	ГОСТ 22701.5-77	Изделие закладное М8	2	
		3	ГОСТ 22701.5-77	То же М9	2	

Ведомость расхода стали на дополнительные закладные изделия на элемент, кг.

Марка элемента	Изделия закладные								
	Арматура класса			Прокат марки					Всего
	A-III			Вст3 кп 2					
	ГОСТ 5781-82			ГОСТ 8509-72		ГОСТ 103-76			
	ф10	ф14	Итого	L70×8	Итого	S=8		Итого	
ПГ-5АIVт-1	1.6	—	1.6	—	—	5.2		5.2	6.8
ПГ-5АIVт-2	1.42	0.2	1.62	1.68	1.68	2.6		2.6	5.9

1. Расположение рабочих узлов закладных изделий М8 и М9 см. ГОСТ 22701.0-77.
2. Покрытие поверхностей закладных изделий - Гор. ц. 50÷60.

Обозначение	Марка	Рис.
902-5-47.87 - КЖИ.51.00	ПГ-5АIVт-1	1
-01	ПГ-5АIVт-2	2

Привязан

Инв. №

Провер.	Антонова	
Инжен.	Певцева	
Рук. гр.	Антонова	
Г И П	Кузнецов	
Н. контр.	Даниелевский	
Нач. отд.	Красавин	

т.п. 902-5-47.87 КЖИ.51.00

Плита покрытия (ПГ-5АIVт-1; ПГ-5АIVт-2)

Стадия	Масса	Масштаб
Р	2.65т	—
Лист	Листов 1	

ЦНИИЭП инженерного оборудования г. Москва

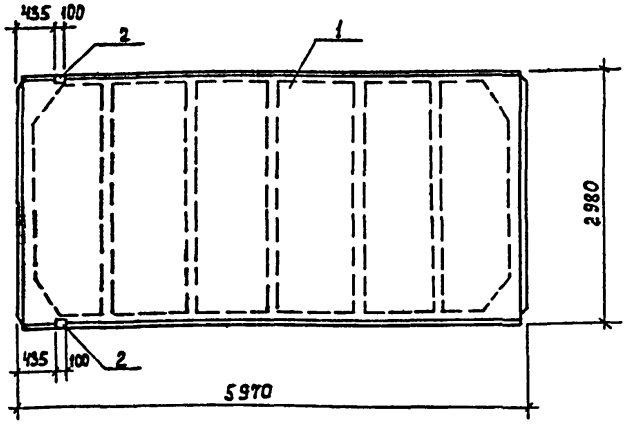

Формат	Зона	Поз.	Обозначение	Наименование	Кол.	Примеч.
				Документация		
			ГОСТ 22701.0-77	Плита ж.б. ребристая предварительно напряженная размерами 6х3м для покрытий производственных зданий.		
				Технические условия		
				Сборочные единицы		
		1	ГОСТ 22701.1-77	Плита покрытия ПГ-4АIVт-1	1	
		2	ГОСТ 22701.5-77	Изделие закладное М9	2	

Ведомость расхода стали на дополнительные закладные изделия на элемент, кг.

Марка элемента	Изделия закладные							Всего
	Арматура класса А-III ГОСТ 5781-82			Прокат марки В Ст3кп2 ГОСТ 8509-72				
	ф10	ф14	Итого	L 70×8	Итого			
ПГ-4АIVт-1	0.62	0.2	0.82	1.68	1.68			2.5

1. Расположение рабочих узлов закладного изделия М9 см. ГОСТ 22701.0-77.
2. Покрытие поверхностей закладных изделий - Гор.ц. 50-60.

Привязан			
Инв. №			
Провер.	Янтомова		
Инжен.	Певчева		
Рук.гр.	Янтомова		
ГИП	Кузнецов		
Н.контр.	Данилевский		
Нач.отд.	Красавин		

т.п. 902-5-47.87 КЖИ. 52.00

Плита покрытия (ПГ-4АIVт-1)

Стадия	Масса	Масштаб
Р	2.85т	1:50
Лист	Листов 1	

ЦНИИЭП инженерного оборудования г. Москва

Рис.1

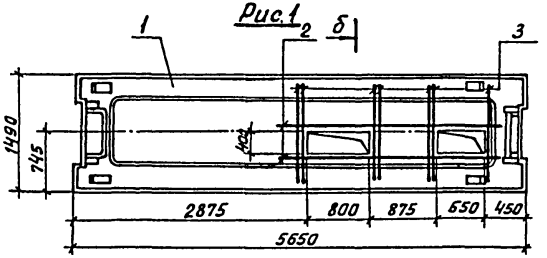

Рис.2

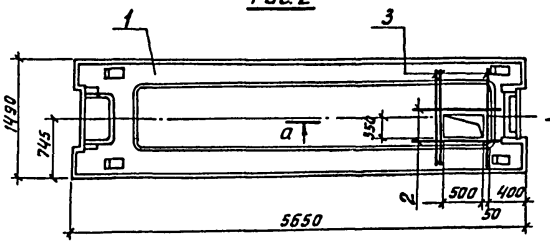

а-а

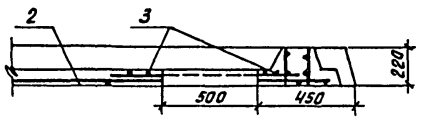

б-б

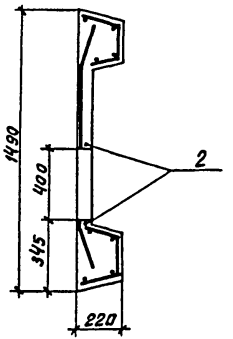

Формат	Зона	Поз.	Обозначение	Наименование	Кол.	Примеч.
				Сборочные единицы		
		1	1.041.1-2.6 2.0.00.а-04	ПРС 56.15-10А IVт	1	
			Переменные данные	для исполнений		
				902-5-47.87 -КЖИ 53.00		
				Детали		
БЧ		2	902-5-47.87 -КЖИ.53.01	А-III-10-ГОСТ 5781-82 ℓ=3075	2	1.9
БЧ		3	902-5-47.87 -КЖИ.53.02	А-III-10-ГОСТ 5781-82 ℓ=1300	7	0.8
				902-5-47.87 -КЖИ.53.00-01		
				Детали		
БЧ		2	902-5-47.87 -КЖИ.53.03	А-III-10-ГОСТ 5781-82 ℓ=1200	2	0.7
БЧ		3	902-5-47.87 -КЖИ.53.02	А-III-10-ГОСТ 5781-82 ℓ=1300	3	0.8

Ведомость расхода стали на дополнительную арматуру

Марка элемента	Дополнительные детали			
	Арматура класса.			
	А-III			Итого
	ГОСТ 5781-82			
	Ф10			
ПРС 56.16-6АIVт-1	9.41			9.41
ПРС 56.16-6АIVт-2	3.89			3.89

Обозначение	Марка	Рис.
902-5-47.87 -КЖИ. 53.00	ПРС 56.15-10АIVт-2	1
-01	ПРС 56.15-10АIVт-2	2

Привязан

Инв.№

Пров.	Архипова	
Инж.	Мирошниченко	
Рук.гр.	Антонова	
ГИП	Кузнецов	
Н.контр	Данилевский	
Нач.отд	Красавин	

т.п. 902-5-47.87 КЖИ.53.00

ПЛИТА (ПРС56.15-10АIVт-1; ПРС 56.15-10АIVт-2)

Стадия	Масса	Масштаб
Р	2890	1:50
Лист	Листов 1	

ЦНИИЭП инженерного оборудования г. Москва

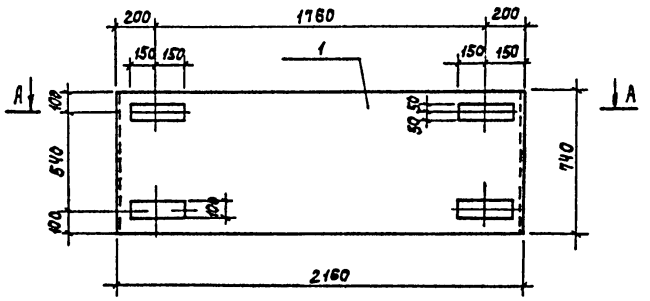

А – А

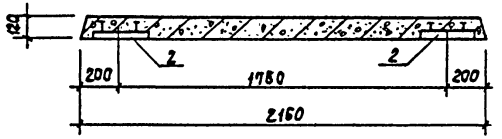

Формат	Зона	Поз.	Обозначение	Наименование	Кол.	Примеч.
				Сборочные единицы		
		1	3.006.1-2/82.1-2.-1.0-058	Плита П17д-3	1	480 кг
		2	1.400-15.В1.140-05	Изделие закладное МН127-6	4	1,8 кг

Ведомость расхода стали на дополнительные закладные изделия на элемент, кг.

Марка элемента	Изделие закладное					Всего
	Арматура класса		Прокат марки			
	А-III		Вст3 кп2			
	ГОСТ 5781-82		ГОСТ 103-76			
	⌀8	Итого	S=6	S=8	Итого	
П17д-3а	0,36	0,36	5,64	1,2	6,84	7,2

Покрытие закладных изделий: Гор. ц. 50-60.

Привязан	Провер.	Архипова	
	Инжен.	Мирошниченко	
	Рук. гр.	Антонова	
	ГИП	Кузнецов	
	Н. контр.	Данилевский	
Инв. №	Нач. отд.	Красавин	

т.п. 902-5-47.87 КЖИ. 54.00

Плита (П17д-3а)

Стадия	Масса	Масштаб
Р	480	1:20
Лист	Листов	

ЦНИИЭП инженерного оборудования г. Москва

22447-04 35 Формат А3

Рис. 1

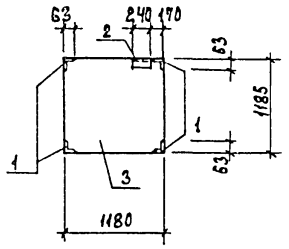

Рис. 2

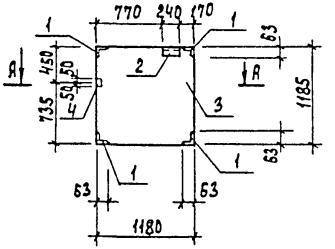

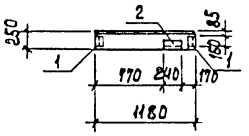

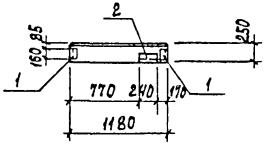

Рис. 3

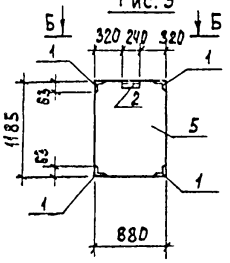

Б–Б

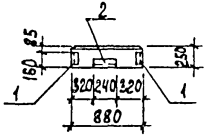

А–А

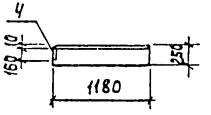

Формат	Зона	Поз.	Обозначение	Наименование	Кол.	Примеч.
				Документация		
А3			902-5-47.87 - КЖИ.ВМС.Ч	Ведомость расхода стали		
				на дополнительные заклад-		
				ные изделия на элемент, кг.		
				Сборочные единицы		
		1	1.030.1-1.1-3-35-01	Изделие закладное М11	4	
		2	-30-01	М2	1	
			Переменные данные для исполнений			
				902-5-47.87 -КЖИ.60.00		
				Сборочные единицы		
		3	1.030.1-1.1-1 60-01	Панель стеновая 2ПС12.12.2,5-Л	1	
				902-5-47.87 -КЖИ.60.00-01		
				Сборочные единицы		
		3	1.030.1-1.1-1 60-01	Панель стеновая 2ПС12.12.2,5-Л	1	
		4	1.030.1-1.1-3-36	Изделие закладное М9	1	
				902-5-47.87 - КЖИ.60.00-02		
				Сборочные единицы		
		5	1.030.1-1.1-1 64-03	Панель стеновая 2ПС9.12.2,5-Л	1	

1. Покрытие поверхностей закладных изделий - Гор. и. 50÷60.
2. Рабочие узлы крепления закладных изделий см. серию 1.030.1-1.1-3.00Д1.

Обозначение	Марка	Рис.	Масса кг
902-5-47.87 - КЖИ.60.00	2ПС12.12.2,5-Л-А	1	530
-01	2ПС12.12.2,5-Л-Б	2	530
-02	2ПС9.12.2,5-Л-А	3	400

Привязан

Инв. №

Провер.	Антонова	
Инжен.	Певчева	
Рук. гр.	Антонова	
Г И П	Кузнецов	
Н контр.	Данилевский	
Нач. отд.	Красавин	

т.п. 902-5-47.87 КЖИ.60.00

Панель стеновая (2ПС 12.12.2,5-Л-А; 2ПС 12.12.2,5-Л-Б; 2ПС 9.12.2,5-Л-А)

Стадия	Масса	Масштаб
Р	см. табл.	1:50

Лист | Листов 1

ЦНИИЭП инженерного оборудования г. Москва

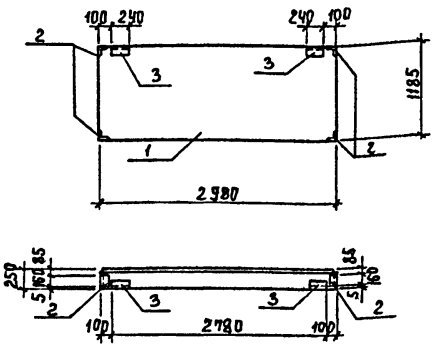

Формат	Зона	Поз.	Обозначение	Наименование	Кол.	Примеч.
				Документация		
А3			902-5-47.87 - КЖИ. ВМСЧ	Ведомость расхода стали		
				на дополнительные заклад-		
				ные изделия на элемент, кг.		
				Сборочные единицы		
		1	1.030.1-1.1-1 01-10	Панель стеновая ПС30.12.25-6,л	1	
		2	1.030.1-1.1-3 - 35-01	Изделие закладное М11	4	
		3	- 30-01	М2	2	

1. Покрытие поверхностей закладных изделий - Гор.ц. 50÷60

Привязан

Инв.№

Провер.	Антонова		
Инжен.	Певчева		
Рук.гр.	Антонова		
ГИП	Кузнецов		
Н.контр.	Данилевский		
Нач.отд	Красавин		

Т.П. 902-5-47.87 - КЖИ. 61.00

Панель стеновая (ПС30.12.25-6.л-А)

Стадия	Масса	Масштаб
Р	1.34т	1:50
Лист	Листов 1	

ЦНИИЭП инженерного оборудования г. Москва

Формат А4

Альбом IV

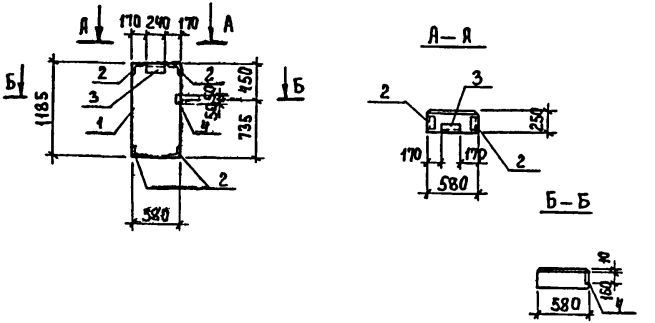

Формат	Зона	Поз.	Обозначение	Наименование	Кол.	Примеч.
				Документация		
А3			902-5-47.87 - КЖИ. ВМСЧ	Ведомость расхода стали		
				на дополнительные заклад-		
				ные изделия на элемент, кг.		
				Сборочные единицы		
		1	1.030.1-1.1-1 58-01	Панель стеновая 2ПС6.12.25-А	1	
		2	1.030.1-1.1-3 - 35-01	Изделие закладное М11	4	
		3	- 30-01	М2	1	
		4	- 36	М9	1	

1. Покрытие поверхностей закладных изделий - Гор.ц. 50÷60.

Привязан

Инв.№

Инв.№ подл. | Подпись и дата | Взам.инв.№

Провер.	Антонова		
Инжен	Певчева		
Рук.гр.	Антонова		
ГИП	Кузнецов		
Н.контр	Данилевский		
Нач.отд	Красавин		

Т.П. 902-5-47.87 - КЖИ. 62.00

Панель стеновая (2ПС6.12.25-А-А)

Стадия	Масса	Масштаб
Р	0.26т	1:50
Лист	Листов 1	

ЦНИИЭП инженерного оборудования г. Москва

Рис. 1

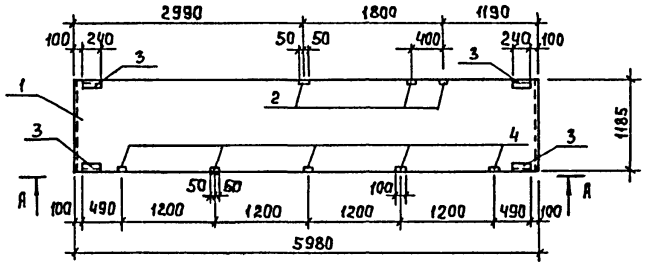

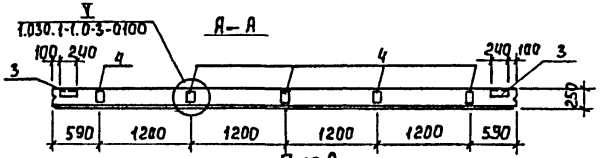

Рис.2

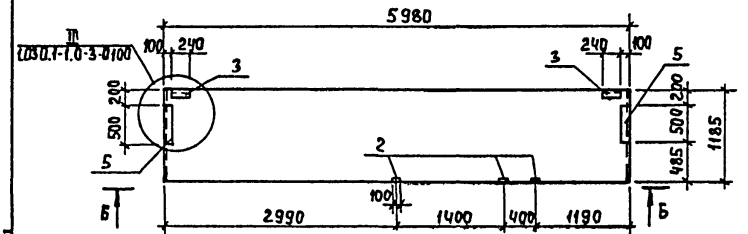

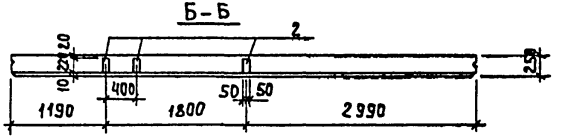

Формат	Зона	Поз.	Обозначение	Наименование	Кол.	Примеч.
				Документация		
А3			902-5-47.87 - КЖИ. ВМС4	Ведомость расхода стали на дополнительные закладные изделия на элемент, кг.		
				Сборочные единицы		
		1	1.030.1-1.1-1 05-03	Панель стеновая ПС60.12.2.5-3.Л	1	
		2	1.030.1-1.1-3-33-03	Изделие закладное М16	3	
				Переменные данные для исполнений		
				902-5-47.87 - КЖИ.63.00		
				Сборочные единицы		
		3	1.030.1-1. 1-3-30-01	Изделие закладное М2	4	
		4	-35	М9	5	
				902-5-47.87 КЖИ.63.00-01		
				Сборочные единицы		
		3	1.030.1-1. 1-3-30-01	Изделие закладное М2	2	
		5	-34-01	М14	2	

1. Рабочие узлы крепления закладных изделий см. серию 1.030.1-1, I-3.00Д1.
2. Покрытие поверхностей закладных изделий - Гор.ц. 50-60

Обозначение	Марка	Рис
902-5-47.87 - КЖИ.63.00	ПС60.12.2.5-3.Л-А	1
-01	ПС60.12.2.5-3.Л-Б	2

Привязан

Инв. №

Провер.	Антонова	
Инжен.	Певчева	
Рук. гр.	Антонова	
ГИП	Кузнецов	
Н. контр.	Данилевский	
Нач. отд.	Красавин	

т.п. 902-5-47.87 КЖИ.63.00

Панель стеновая (ПС 60.12.2.5-3.Л-А; ПС 60.12.2.5-3.Л-Б)

Стадия	Масса	Масштаб
Р	2.71 т	1:50
Лист	Листов 1	

ЦНИИЭП инженерного оборудования г. Москва

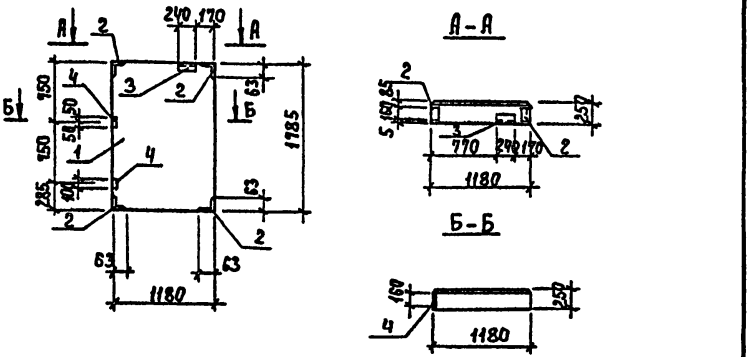

Формат	Зона	Поз.	Обозначение	Наименование	Кол.	Примеч.
				Документация		
А3			902-5-47.87 - КЖИ. ВМС4	Ведомость расхода стали на дополнительные закладные изделия на элемент, кг.		
				Сборочные единицы		
		1	1.030.1-1.1-1 Б1-01	Панель стеновая 2ПС12.18.25-Л	1	
		2	1.030.1-1.1-3-35-01	Изделие закладное М11	4	
		3	-30-01	М2	1	
		4	-36	М9	2	

1. Покрытие поверхностей закладных изделий - Гор. ц. 50-60.
2. Рабочие узлы крепления закладных изделий см. серию 1.030.1-1, 1-3.00Д1.

Привязан

Инв. №

Провер.	Антонова		
Инжен.	Певчева		
Рук. гр.	Антонова		
ГИП	Кузнецов		
Н. контр.	Данилевский		
Нач. отд.	Красавин		

Т.п. 902-5-47.87 КЖИ. 64.00

Панель стеновая (2ПС 12.18.2.5-Л-А)

Стадия	Масса	Масштаб
Р	0.19т	1:50
Лист	Листов 1	

ЦНИИЭП инженерного оборудования г. Москва

Формат А0

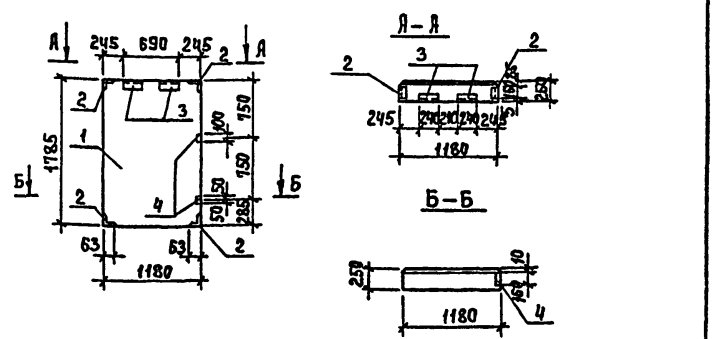

Формат	Зона	Поз.	Обозначение	Наименование	Кол.	Примеч.
				Документация		
А3			902-5-47.87 - КЖИ. ВМС4	Ведомость расхода стали на дополнительные закладные изделия на элемент, кг.		
				Сборочные единицы		
		1	1.030.1-1.1-1 Б1-01	Панель стеновая ПС12.18.25-Л	1	
		2	1.030.1-1.1-3-35-01	Изделие закладное М11	4	
		3	-30-01	М2	2	
		4	-36	М9	2	

1. Покрытие поверхностей закладных изделий - Гор. ц. 50-60

Привязан

Инв. №

Инв. № подл. | Подпись и дата | Взам. инв. №

Провер.	Антонова		
Инжен.	Певчева		
Рук. гр.	Антонова		
ГИП	Кузнецов		
Н. контр.	Данилевский		
Нач. отд.	Красавин		

Т.п. 902-5-47.87 КЖИ. 65.00

Панель стеновая (2ПС 12.18.2.5-Л-Б)

Стадия	Масса	Масштаб
Р	0.19т	1:50
Лист	Листов 1	

ЦНИИЭП инженерного оборудования г. Москва

Формат А4

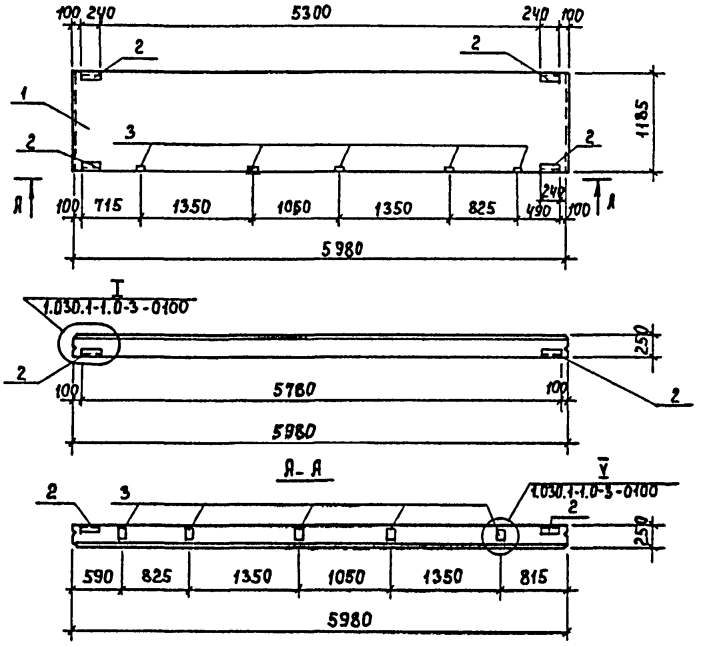

Формат	Зона	Поз.	Обозначение	Наименование	Кол.	Примеч.
				Документация		
А3			902-5-47.87 - КЖИ. ВМС4	Ведомость расхода стали на		
				дополнительные закладные		
				изделия на элемент, кг.		
				Сборочные единицы		
		1	1.030.1-1.1-1 05-03	Панель стеновая ПС60.12.2.5-3.Л	1	
		2	1.030.1-1.1-3 -30-01	Изделия закладные М2	4	
		3	-36	М9	5	

1. Покрытие поверхностей закладных изделий: Гор.ц.50-60.
2. Рабочие узлы крепления закладных изделий см. серию 1.030.1-1,1-3.00 Д 1.

Привязан	Провер.	Антонова		т.п. 902-5-47.87	КЖИ. 66.00
	Инжен.	Певчева		Панель стеновая (ПС 60.12.2.5-3.Л-В)	Стадия: Р; Масса: 2.71 т; Масштаб: 1:50
	Рук.гр.	Антонова			Лист; Листов 1
	Г.И.П.	Кузнецов			ЦНИИЭП инженерного оборудования г. Москва
	Н.контр.	Данилевский			
Инв. №	Нач.отд.	Красавин			

Рис.1

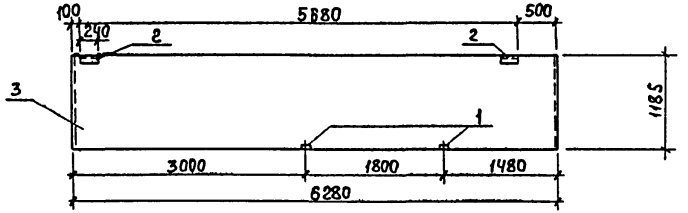

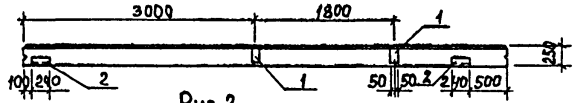

Рис.2

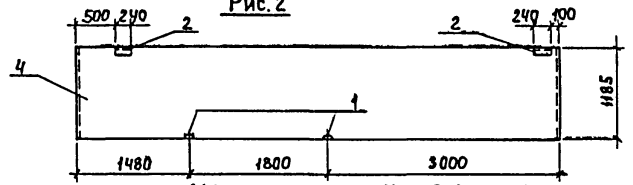

Рис.3

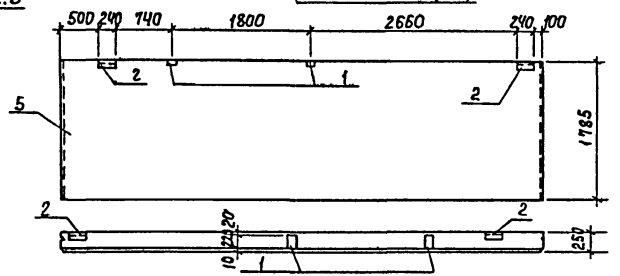

Обозначение	Марка	Рис.	Масса кг
902-5-47.87 - КЖИ.67.00	ПС63.12.2.5-3.Л-2А	1	2840
-01	ПС63.12.2.5-3.Л-1А	2	2840
-02	ПС63.18.2.5-2.Л-1А	3	4280

Формат	Зона	Поз.	Обозначение	Наименование	Кол.	Примеч.
				Документация		
А3			902-5-47.87 - КЖИ. ВМСЧ	Ведомость расхода стали		
				на дополнительные заклад-		
				ные изделия на элемент. кг.		
				Сборочные единицы		
		1	1.030.1-1.1-3-33-03	Изделие закладное М16	2	
		2	-30-01	М2	2	
				Переменные данные для исполнений		
				902-5-47.87 - КЖИ.67.00		
				Сборочные единицы		
		3	1.030.1-1.1-1 24-03	Панель стеновая ПС63.12.2.5-3.Л-2	1	
				902-5-47.87 - КЖИ.67.00-01		
				Сборочные единицы		
		4	1.030 1-1.1-1 16-03	Панель стеновая ПС63.12.2.5-3.Л-1	1	
				902-5-47.87 - КЖИ.67.00-02		
				Сборочные единицы		
		5	1.030.1-1.1-1 16-06	Панель стеновая ПС63.12.2.5-2 Л-1	1	

1. Покрытие поверхностей закладных изделий - Гор.ц.50÷60.

Привязан

Инв.№

Провер.	Антонова	
Инжен.	Певчева	
Рук. гр.	Антонова	
ГИП	Кузнецов	
Н. контр.	Данилевский	
Нач. отд.	Красавин	

т.п. 902-5-47.87 КЖИ.67.00

Панель стеновая (ПС 63.12.2.5-3.Л-2.А; ПС 63.12.2.5-3.А-1.А; ПС 63.18.2.5-2.А-1.А)

Стадия	Масса	Масштаб
Р	см. табл.	1:50
Лист	Листов 1	

ЦНИИЭП инженерного оборудования г. Москва

Марка элемента	Изделия закладные. Прокат марки Вст3 кп2							Общий расход
	ГОСТ 5781-82		ГОСТ 8509-72		ГОСТ 19903-74			
	ф 10	Итого	L63х63х6	Итого	S=6	S=8	Итого	
2ПС12.12.2.5-А-А	1.96	1.96	5.05	5.05	0.56		0.56	7.57
ПС30.12.2.5-6.Л-А	2.16	2.16	6.42	6.42	1.12		1.12	9.70
ПС60.12.2.5-3.А-А	6.24	6.24	5.48	5.48	2.24	9.14	11.38	23.10
ПС60.12.2.5-3.А-Б	4.64	4.66	2.74	2.74	2.48	10.42	12.90	20.30
ПС60.12.2.5-3.А-В	2.10	2.70	5.48	5.48	2.24	5.0	7.24	15.42
2ПС12.12.2.5-А-Б	2.34	2.34	5.05	5.05	0.56	1.0	1.56	8.95
2ПС6.12.2.5-А-А	2.34	2.34	5.05	5.05	0.56	1.0	1.56	8.95
2ПС12.18.2.5-А-А	2.72	2.72	5.05	5.05	0.56	2.0	2.56	10.33
2ПС12.18.2.5-А-Б	2.92	2.92	6.42	6.42	1.12	2.0	3.12	12.46
ПС63.12.2.5-3.А-2А	2.76	2.78	2.74	2.74	1.12	2.76	3.88	9.38
ПСБ3.12.2.5-3.А-1.А	2.78	2.76	2.74	2.74	1.12	2.76	3.88	9.38
ПСБ3.18.2.5-2.А-1.А	2.76	2.76	2.74	2.74	1.12	2.76	3.88	9.38
2ПС9.12.2.5-А-А	1.96	1.96	5.05	5.05	0.56		0.56	7.57

Привязан

Инв. №

Провер.	Антонова	
Инжен.	Певчева	
Рук. гр.	Антонова	
ГИП	Кузнецов	
Н. контр.	Данилевский	
Нач. отд.	Красавин	

Т.п. 902-5-47.87 КЖИ. ВМСЧ

Ведомость расхода стали на дополнительные закладные изделия на элемент, кг.

Стадия	Лист	Листов
Р		1

ЦНИИЭП инженерного оборудования г. Москва

А – А
М 1:10

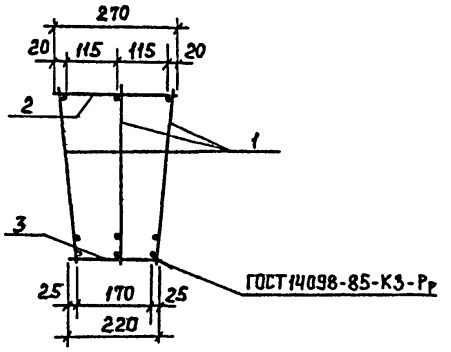

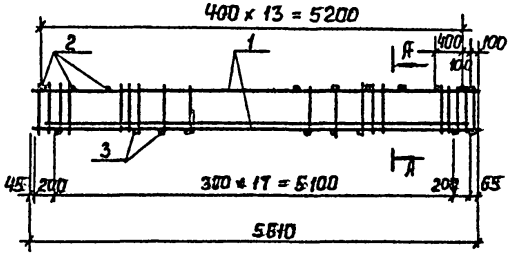

Формат	Зона	Поз.	Обозначение	Наименование	Кол.	Примеч.
				Документация		
			1.415.1 вып.1	Железобетонные фундаментные балки для стен производственных зданий.		
				Сборочные единицы		
А3		1	902-5-47.87 - КЖИ.71.00	Каркас плоский К-1	3	
				Детали		
Б4		2	КЖИ.70.01	А-I-6-ГОСТ 5781-82 ℓ=270	15	0,06 кг
Б4		3	02	А-I-6-ГОСТ 5781-82 ℓ=220	20	0,05 кг

Привязан

Инв. №

Провер.	Певчева	
Инжен.	Мирошниченко	
Рук. гр.	Антонова	
ГИП	Кузнецов	
Н. контр.	Данилевский	
Нач. отд.	Красавин	

т.п. 902-5-47.87 -КЖИ.70.00

Каркас пространственный КП-1

Стадия	Масса	Масштаб
Р	98.77	1:50
Лист	Листов	

ЦНИИЭП инженерного оборудования г. Москва

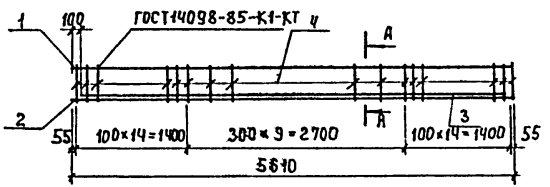

Формат	Зона	Поз.	Обозначение	Наименование	Кол.	Примеч.
				Детали		
БЧ		1	902-5-47.87 - КЖИ.71.01	А-I-10-ГОСТ 5781-82 ℓ=5610	1	3,46
БЧ		2	02	А-III-20-ГОСТ 5781-82 ℓ=5610	1	13,83
БЧ		3	03	А-III-16-ГОСТ 5781-82 ℓ=5410	1	8,54
БЧ		4	04	А-I-8-ГОСТ 5781-82 ℓ=420	38	0,17

Привязан

Инв.№

Провер.	Певчева		
Инжен.	Мирошниченко		
Рук.гр.	Антонова		
ГИП	Кузнецов		
Н.контр.	Данилевский		
Нач.отд.	Красавин		

Т.п. 902-5-47.87 - КЖИ.71.00

Каркас плоский К-1

Стадия	Масса	Масштаб
Р	32,29	1:50
Лист	Листов	

ЦНИИЭП инженерного оборудования г. Москва

Формат А4

Альбом IV

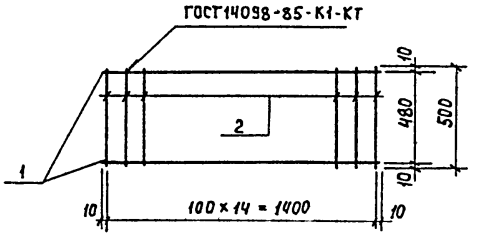

Формат	Зона	Поз.	Обозначение	Наименование	Кол.	Примеч.
				Детали		
БЧ		1	902-5-47.87 - КЖИ.72.01	А-I-6-ГОСТ 5781-82 ℓ=1420	2	0,32
БЧ		2	02	А-I-6-ГОСТ 5781-82 ℓ=500	15	0,11

Привязан

Инв.№

Провер.	Певчева		
Инжен.	Мирошниченко		
Рук.гр.	Антонова		
ГИП	Кузнецов		
Н.контр.	Данилевский		
Нач.отд.	Красавин		

Т.п. 902-5-47.87 КЖИ.72.00

Каркас плоский К-2

Стадия	Масса	Масштаб
Р	2,3	1:20
Лист	Листов	

ЦНИИЭП инженерного оборудования г. Москва

Инв.№ подл. | Подпись и дата | Взам.инв.№

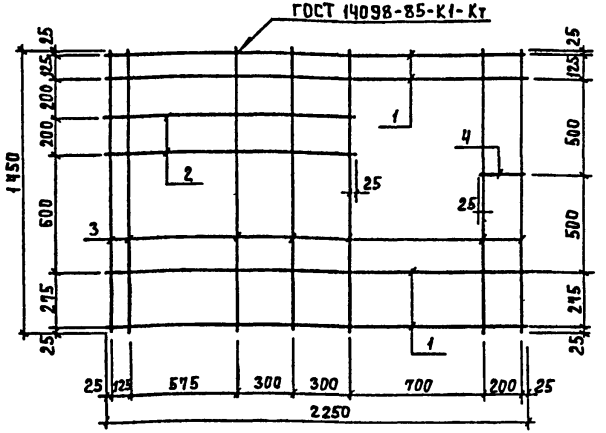

Формат	Зона	Поз.	Обозначение	Наименование	Кол.	Примеч.
				Детали		
БЧ		1	902-5-47.87 - КЖИ.73.01	А-III-12-ГОСТ 5781-82 ℓ=2250	4	1.99 кг
БЧ		2	02	А-III-12-ГОСТ 5781-82 ℓ=1350	2	1.19 кг
БЧ		3	03	А-III-12-ГОСТ 5781-82 ℓ=1450	7	1.28 кг
БЧ		4	04	А-I-8-ГОСТ 5781-82 ℓ=250	1	0.10 кг

Привязан

Инв. №

Провер.	Антонова		
Инжен.	Певцева		
Рук.гр.	Антонова		
ГИП	Кузнецов		
Н.контр.	Данилевский		
Нач.отд.	Красавин		

Т.П. 902-5-47.87 КЖИ.73.00

Сетка арматурная (С1)

Стадия	Масса	Масштаб
Р	19.5	1:20
Лист	Листов 4	

ЦНИИЭП инженерного оборудования г. Москва

Формат А4

Альбом IV

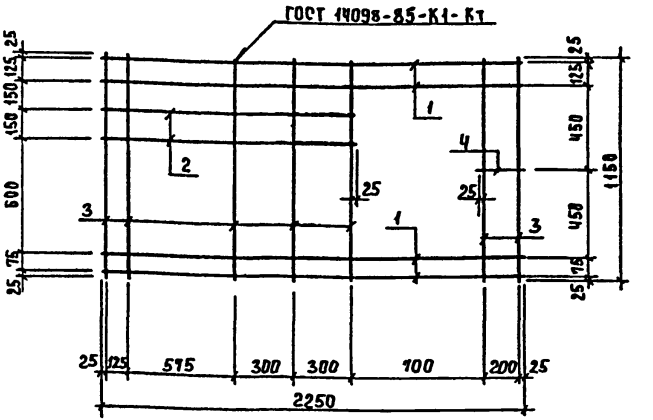

Формат	Зона	Поз.	Обозначение	Наименование	Кол.	Примеч.
				Детали		
БЧ		1	902-5-47.87 - КЖИ.74.01	А-III-12-ГОСТ 5781-82 ℓ=2250	4	1.99 кг
БЧ		2	02	А-III-12-ГОСТ 5781-82 ℓ=1350	2	1.19 кг
БЧ		3	03	А-III-12-ГОСТ 5781-82 ℓ=1150	7	1.02 кг
БЧ		4	04	А-I-8-ГОСТ 5781-82 ℓ=250	1	0.10 кг

Привязан

Инв. №

Инв. № подл. | Подпись и дата | Взам. инв. №

Провер.	Антонова		
Инжен.	Певцева		
Рук.гр.	Антонова		
ГИП	Кузнецов		
Н.контр.	Данилевский		
Нач.отд.	Красавин		

902-5-47.87 КЖИ.74.00

Сетка арматурная (С2)

Стадия	Масса	Масштаб
Р	17.8	1:20
Лист	Листов 1	

ЦНИИЭП инженерного оборудования г. Москва

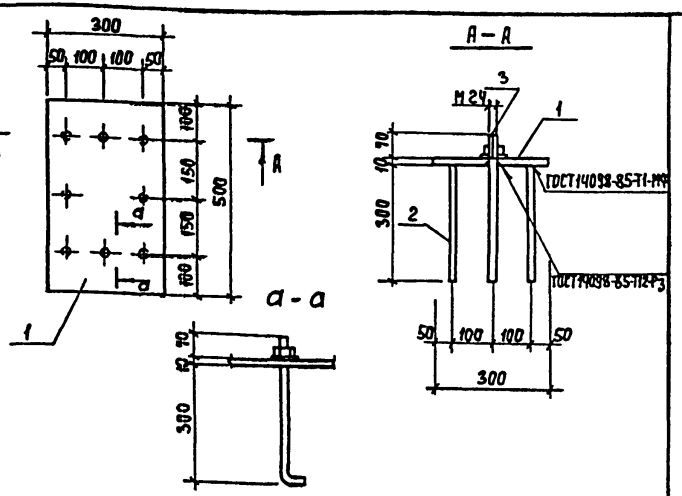

Формат	Зона	Поз.	Обозначение	Наименование	Кол.	Примечан.
				Детали		
БЧ		1	902-5-47.87 -КЖИ.81.01	Полоса $\frac{Б\text{-}2\ 10\times310\ ГОСТ\ 82\text{-}70\ \ell=500}{Вст3кп2\ ГОСТ\ 14637\text{-}79}$	1	11.78 кг
БЧ		2	902-5-47.87 -КЖИ.81.02	А-III-8-ГОСТ 5781-82 ℓ=300	6	0.12 кг
				Стандартные изделия		
		3		Болт 1.1М24х380 Вст3 пс2 ГОСТ 24379.1-80	2	2.35 кг

Покрытие поверхностей: Гор. ц. 50-60.

Привязан

Инв. №

Т.П. 902-5-47.87 -КЖИ.81.00			
Изделие закладное МН1	Стадия	Масса	Масштаб
	Р	17.2	1:10
	Лист	Листов 1	

Провер.	Архипова	
Инжен.	Мирошниченко	
Рук. гр.	Антонова	
ГИП	Кузнецов	
Н.контр.	Данилевский	
Нач.отд.	Красавин	

ЦНИИЭП инженерного оборудования г. Москва

Формат А4

Альбом IV

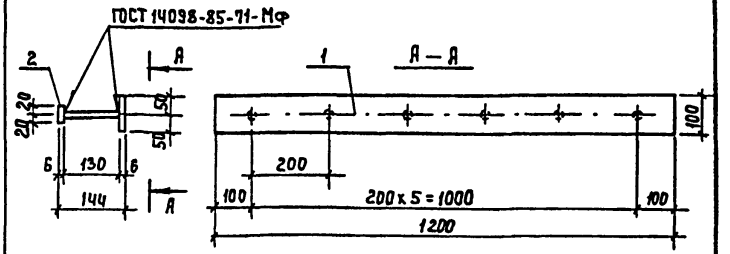

Формат	Зона	Поз.	Обозначение	Наименование	Кол.	Примеч.
				Детали		
БЧ		1	902-5-47.87 -КЖИ.82.01	Полоса $\frac{Б\text{-}2\ 6\times100\ ГОСТ\ 103\text{-}76\ \ell=1200}{Вст3кп2\ ГОСТ\ 535\text{-}79}$	1	5.65 кг
БЧ		2	902-5-47.87 -КЖИ.82.02	Полоса $\frac{Б\text{-}2\ 6\times40\ ГОСТ\ 103\text{-}76\ \ell=40}{Вст3кп2\ ГОСТ\ 535\text{-}79}$	6	0.08 кг
БЧ		3	902-5-47.87 -КЖИ.82.03	А-III-8-ГОСТ 5781-82 ℓ=130	6	0.05 кг

Покрытие поверхностей: Гор. ц. 50-60.

Привязан

Инв. №

Т.П. 902-5-47.87 -КЖИ.82.00			
Изделие закладное МН2	Стадия	Масса	Масштаб
	Р	6.43	1:10
	Лист	Листов 1	

Провер.	Архипова	
Инжен.	Мирошниченко	
Рук. гр.	Антонова	
ГИП	Кузнецов	
Н.контр.	Данилевский	
Нач.отд.	Красавин	

ЦНИИЭП инженерного оборудования г. Москва

Инв. № подл. | Подпись и дата | Взам. инв. №

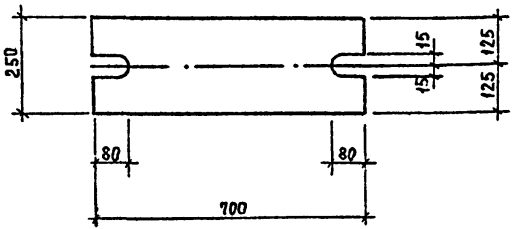

Покрытие поверхностей:
Гор.ц. 50-60.

Привязан

Инв.№

Провер.	Архипова		т.п. 902-5-47.87		КЖИ. 83.00	
Инжен.	Мирошниченко		Изделие соединительное МС1	Стадия	Масса	Масштаб
Рук.гр.	Антонова			Р	27.5	1:10
Г.И.П.	Кузнецов			Лист	Листов 1	
Н.контр.	Данилевский		Полоса Б-20х250 ГОСТ 82-70 Р=700 Вст3пс6-2 ГОСТ 14637-79	ЦНИИЭП инженерного оборудования г. Москва		
Нач.отд.	Красавин					

Формат А4

Альбом IV

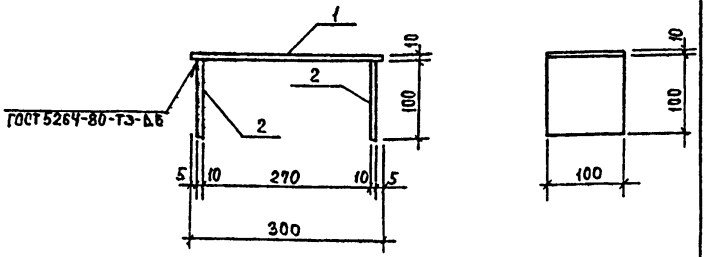

Форма	Зона	Поз.	Обозначение	Наименование	Кол.	Примеч.
				Детали		
Б4		1	902-5-47.87 - КЖИ.84.01	Полоса 5-2 10х100 ГОСТ 103-76 Р=300 Вст3кп2 ГОСТ 535-79	1	2.36 кг
Б4		2	902-5-47.87 - КЖИ.84.02	Полоса 5-2 10х100 ГОСТ 103-76 Р=100 Вст3кп2 ГОСТ 535-79	2	0.79 кг

Покрытие поверхностей: Гор.ц. 50-60.

Привязан

Инв.№

Взам.инв.№ | Подпись и дата | Инв.№ подл.

Провер.	Архипова		т.п. 902-5-47.87		КЖИ. 84.00	
Инжен.	Певчева		Изделие соединительное МС2	Стадия	Масса	Масштаб
Рук.гр.	Антонова			Р	3.94	1:50
Г.И.П.	Кузнецов			Лист	Листов 1	
Н.контр.	Данилевский			ЦНИИЭП инженерного оборудования г. Москва		
Нач.отд.	Красавин					

Формат А4

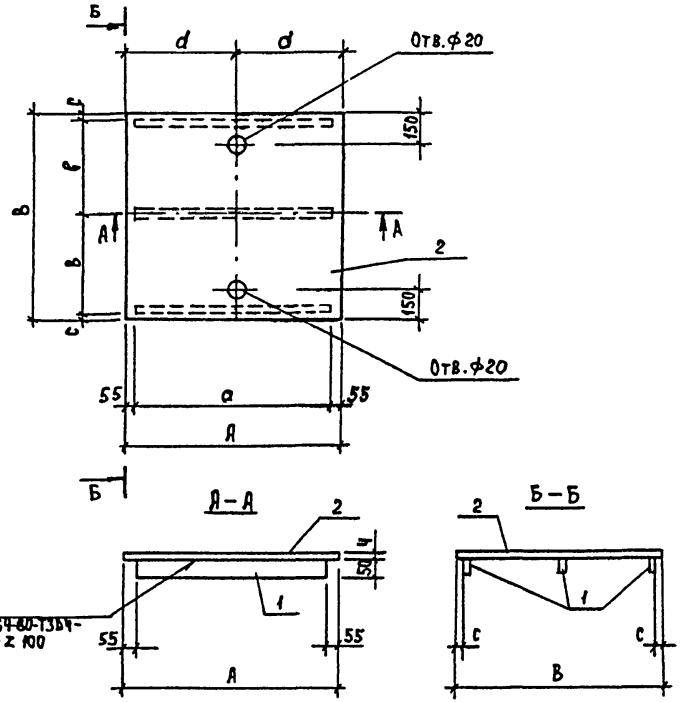

Формат	Зона	Поз.	Обозначение	Наименование	Кол.	Примеч.
				Переменные данные для исполнений		
				902-5-47.87 - КЖИ.85.00		
				Детали		
БЧ		1	902-5-47.87 - КЖИ.85.01	Полоса Б-2 4х50 ГОСТ 103-76 L=790 Вст3кп2-1 ГОСТ 535-79	3	1.24 кг
БЧ		2	902-5-47.87 - КЖИ.85.02	Лист ромб. К-40х900х900 Вст3кп2 ГОСТ 8568-77	1	27.0 кг
				902-5-47.87 - КЖИ.85.00-01		
				Детали		
БЧ		1	902-5-47.87 - КЖИ.85.03	Полоса Б-2 4х50 ГОСТ 103-76 L=990 Вст3кп2-1 ГОСТ 535-79	3	1.6 кг
БЧ		2	902-5-47.87 - КЖИ.85.04	Лист ромб. К-40х1100х1050 Вст3кп2 ГОСТ 8568-77	1	38.6 кг

Покрытие поверхностей: масляная краска ГОСТ 8292-85 за 2 раза по грунтовке ГФ-021 ГОСТ 25129-82.

Обозначение	Марка	A	B	a	b	c	d	Масса кг
902-5-47.87 - КЖИ.85.00	Щ1	900	900	790	790	55	450	30.7
-01	Щ2	1100	1050	990	1000	25	550	43.4

Привязан

Инв. №

Провер.	Архипова		
Инжен.	Мирошниченко		
Рук. гр.	Антонова		
ГИП	Кузнецов		
Н. контр.	Данилевский		
Нач. отд.	Красавин		

ТП 902-5-47.87 КЖИ.85.00

Щиты (Щ1; Щ2)

Стадия	Масса	Масштаб
Р	см. табл.	1:20
Лист	Листов	

ЦНИИЭП инженерного оборудования г. Москва

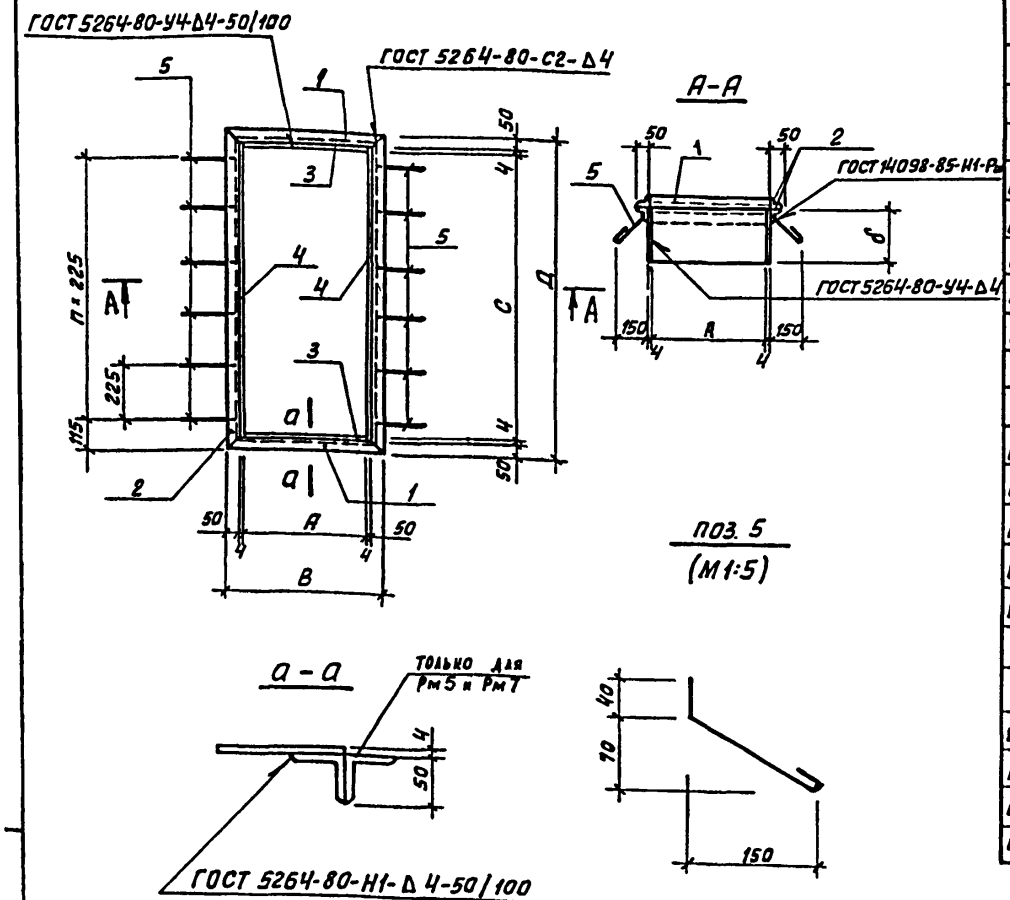

Формат	Зона	Поз.	Обозначение	Наименование	Кол.	Примеч.
			Переменные данные для исполнений			
				902-5-47.87 – КЖИ. 86.00		
				Детали		
БЧ		1	902-5-47.87 – КЖИ. 86.01	Уголок Б-50×50×5 ГОСТ 8509-86 / В ст3кп2-I ГОСТ 535-79 ℓ=613	2	2.31 кг
БЧ		2	902-5-47.87 – КЖИ. 86.02	Уголок Б-50×50×5 ГОСТ 8509-86 / В ст3кп2-I ГОСТ 535-79 ℓ=1363	2	5.14 кг
БЧ		3	902-5-47.87 – КЖИ. 86.03	Полоса Б-2 4×180 ГОСТ 103-76 / В ст3кп2-I ГОСТ 535-79 ℓ=505	2	2.85 кг
БЧ		4	902-5-47.87 – КЖИ. 86.04	Полоса Б-2 4×180 ГОСТ 103-76 / В ст3кп2-I ГОСТ 535-79 ℓ=1263	2	7.13 кг
БЧ		5	902-5-47.87 – КЖИ. 86.05	А-I-Б-ГОСТ 5781-82 ℓ=250	12	0.05 кг
				902-5-47.87 – КЖИ. 86.00-01		
				Детали		
БЧ		1	902-5-47.87 – КЖИ. 86.06	Уголок Б-50×50×5 ГОСТ 8509-86 / В ст3кп2-I ГОСТ 535-79 ℓ=2708	4	10.20 кг
БЧ		2	902-5-47.87 – КЖИ. 86.07	Уголок Б-50×50×5 ГОСТ 8509-86 / В ст3кп2-I ГОСТ 535-79 ℓ=2188	4	8.25 кг
БЧ		3	902-5-47.87 – КЖИ. 86.08	Полоса Б-2 4×130 ГОСТ 103-76 / В ст3кп2-I ГОСТ 535-79 ℓ=2600	2	10.61 кг
БЧ		4	902-5-47.87 – КЖИ. 86.09	Полоса Б-2 4×130 ГОСТ 103-76 / В ст3кп2-I ГОСТ 535-79 ℓ=2088	2	8.52 кг
БЧ		5	902-5-47.87 – КЖИ. 86.05	А-I-Б-ГОСТ 5781-82 ℓ=250	20	0.05 кг
				902-5-47.87 – КЖИ. 86.00-02		
				Детали		
БЧ		1	902-5-47.87 – КЖИ. 86.07	Уголок Б-50×50×5 ГОСТ 8509-86 / В ст3кп2-I ГОСТ 535-79 ℓ=2188	8	8.25 кг
БЧ		3	902-5-47.87 – КЖИ. 86.10	Полоса Б-2 4×130 ГОСТ 103-76 / В ст3кп2-I ГОСТ 535-79 ℓ=2080	2	8.49 кг
БЧ		4	902-5-47.87 – КЖИ. 86.09	Полоса Б-2 4×130 ГОСТ 103-76 / В ст3кп2-I ГОСТ 535-79 ℓ=2088	2	8.52 кг
БЧ		5	902-5-47.87 – КЖИ. 86.05	А-I-Б-ГОСТ 5781-82 ℓ=250	20	0.05 кг

Покрытие поверхностей: масляная краска ГОСТ 8292-85 по грунтовке ГФ-021 ГОСТ 25129-82.

Обозначение	Марка	шт.	Размеры, мм А	В	С	Д	δ	Масса, кг
902-5-47.87 – КЖИ. 86.00	Рм1	5	505	613	1255	1363	180	35.46
-01	Рм5	9	2600	2708	2080	2188	130	76.16
-02	Рм7	9	2080	2188	2080	2188	130	68.02

Привязан

Инв. №

Провер.	Архипова	
Инж.	Мирошниченко	
Рук.гр.	Антонова	
ГИП	Кузнецов	
Н.контр.	Данилевский	
Нач.отд.	Красавин	

т.п. 902-5-47.87 КЖИ. 86.00

Рама металлическая (Рм1; Рм5; Рм7)

Стадия	Масса	Масштаб
Р	см. табл.	—
Лист	Листов 1	

ЦНИИЭП инженерного оборудования г. Москва

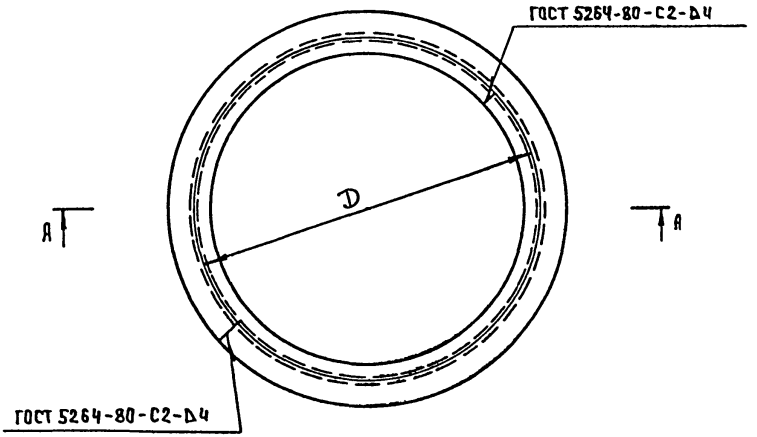

А — А

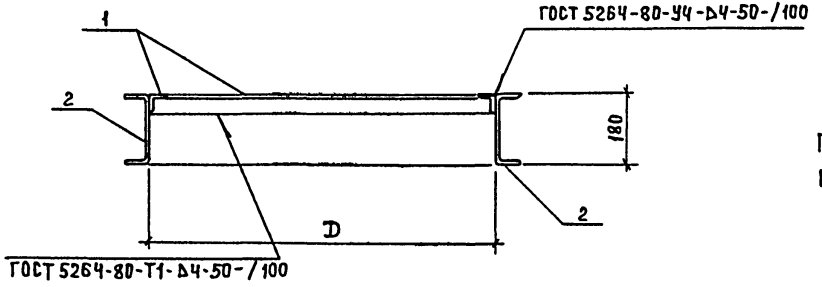

Формат	Зона	Поз.	Обозначение	Наименование	Кол.	Примеч.
			Переменные данные для исполнений			
				902-5-47.87 - КЖИ.87.00		
				Детали		
Бч		1	902-5-47.87 - КЖИ. 87. 01	Уголок Б 50х50х5 ГОСТ 8509-86 / Ст3кп2 ГОСТ 535-79 С-3455	1	13,05 кг
Бч		2	02	Швеллер 180х60х4 ГОСТ 8278-83 / Ст3кп2 ГОСТ 11474-76 С-3455	1	30.92 кг
				902-5-47.87 - КЖИ.87.00-01		
				Детали		
Бч		1	902-5-47.87 - КЖИ. 87. 03	Уголок 50х50х5 ГОСТ 8509-86 / Ст3кп2 ГОСТ 535-79 С-2825	1	10.65 кг
Бч		2	04	Швеллер 180х60х4 ГОСТ 8278-83 / Ст3кп2 ГОСТ 11474-76 С-2825	1	25,28 кг

Покрытие поверхностей : масляная краска ГОСТ 8292-85 за 2 раза по грунтовке ГФ-021.

Обозначение	Марка	Размеры, мм Д		Масса, кг
902-5-47.87 - КЖИ.87.00	РМ2	1100		43.95
-01	РМ8	900		35,93

Привязан

Инв.№

Провер.	Ярхипова	
Ст.техн.	Голованова	
Рук.гр.	Янтонова	
ГИП	Кузнецов	
Н.контр.	Даниловский	
Нач.отд.	Красавин	

ТП 902-5-47.87 КЖИ. 87.00

Рама металлическая (РМ2; РМ8)

Стадия	Масса	Масштаб
Р	см. табл.	—
Лист	Листов 1	

ЦНИИЭП инженерного оборудования г. Москва

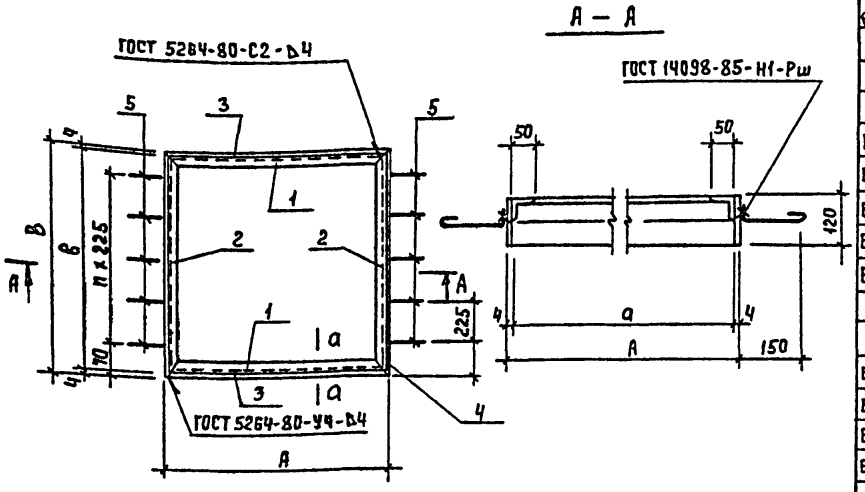

Формат	Зона	Поз.	Обозначение	Наименование	Кол.	Примеч.
				Переменные данные для исполнений		
				902-5-47.87 - КЖИ.88.00		
				Детали		
Б4		1	902-5-47.87 - КЖИ.88.01	Уголок Б-50х50х5 ГОСТ 8509-86 / Вст3кп2-1 ГОСТ 535-79 ℓ=1747	2	6.59 кг
Б4		2	902-5-47.87 - КЖИ.88.02	Уголок Б-50х50х5 ГОСТ 8509-86 / Вст3кп2-1 ГОСТ 535-79 ℓ=2172	2	8.19 кг
Б4		3	902-5-47.87 - КЖИ.88.03	Полоса Б-2 4х120 ГОСТ 103-76 / Вст3кп2-1 ГОСТ 535-79 ℓ=1747	2	6.59 кг
Б4		4	902-5-47.87 - КЖИ.88.04	Полоса Б-2 4х120 ГОСТ 103-76 / Вст3кп2-1 ГОСТ 535-79 ℓ=2180	2	8.22 кг
Б4		5	902-5-47.87 - КЖИ.88.05	А-I-Б-ГОСТ 5781-82 ℓ=230	20	0.05 кг
				902-5-47.87 - КЖИ.88.00-01		
				Детали		
Б4		1	902-5-47.87 - КЖИ.88.06	Уголок Б-50х50х3 ГОСТ 8509-86 / Вст3кп2-1 ГОСТ 535-79 ℓ=1092	2	4.12 кг
Б4		2	902-5-47.87 - КЖИ.88.07	Уголок Б-50х50х5 ГОСТ 8509-86 / Вст3кп2-1 ГОСТ 535-79 ℓ=1515	2	5.94 кг
Б4		3	902-5-47.87 - КЖИ.88.09	Полоса Б-2 4х120 ГОСТ 103-76 / Вст3кп2-1 ГОСТ 535-79 ℓ=1092	2	4.12 кг
Б4		4	902-5-47.87 - КЖИ.88.10	Полоса Б-2 4х120 ГОСТ 103-76 / Вст3кп2-1 ГОСТ 535-79 ℓ=1585	2	5.97 кг
Б4		5	902-5-47.87 - КЖИ.88.05	А-I-Б-ГОСТ 5781-82 ℓ=230	12	0.05 кг

1. Покрытие поверхностей: масляная краска по ГОСТ 8292-85 за 2 раза по грунтовке ГФ-021 ГОСТ 25129-82.

Обозначение	Марка	Размеры, мм. А	а	В	Б	п шт.	Масса кг.
902-5-47.87 - КЖИ.88.00	Рм3	1755	1747	2180	2172	9	60.18
-01	Рм4	1100	1092	1583	1575	6	40.90

Привязан

Инв. №

Провер.	Артипова	
Инжен.	Мирошниченко	
Рук. гр.	Антонова	
ГИП	Кузнецов	
Н. контр.	Данилевский	
Нач. отд.	Красавин	

Т.п. 902-5-47.87 -КЖИ.88.00

Рама металлическая (Рм3; Рм4)

Стадия	Масса	Масштаб
Р	см. табл.	1:20
Лист	Листов 1	

ЦНИИЭП инженерного оборудования г. Москва

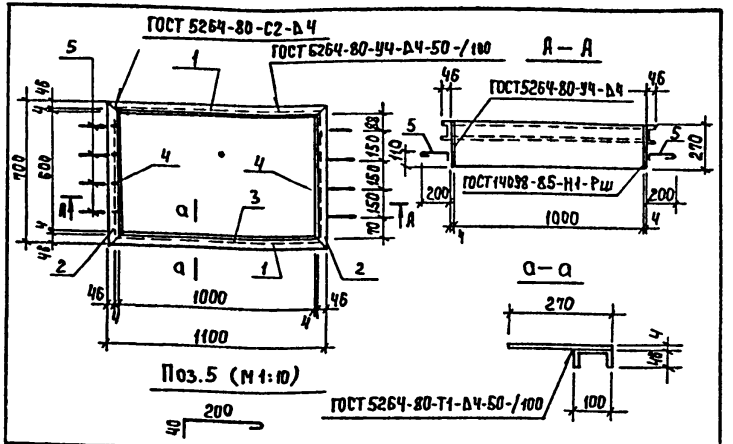

Формат	Зона	Поз.	Обозначение	Наименование	Кол.	Примеч.
				Детали		
БЧ		1	902-5-47.87 - КЖИ.89.01	Швеллер 10 ГОСТ 8240-72 / Вст3кп2-1 ГОСТ 535-79 ℓ=1100	2	9.45 кг
БЧ		2	902-5-47.87 - КЖИ.89.02	Швеллер 10 ГОСТ 8240-72 / Вст3кп2-1 ГОСТ 535-79 ℓ=700	2	6.01 кг
БЧ		3	902-5-47.87 - КЖИ.89.03	Полоса Б-2 4х270 ГОСТ 103-76 / Вст3кп2-1 ГОСТ 535-79 ℓ=1000	2	8.47 кг
БЧ		4	902-5-47.87 - КЖИ.89.04	Полоса Б-2 4х270 ГОСТ 103-76 / Вст3кп2-1 ГОСТ 535-79 ℓ=608	2	5.14 кг
БЧ		5	902-5-47.87 - КЖИ.89.05	А-I-Б-ГОСТ 5781-82 ℓ=280	8	0.06 кг

Покрытие поверхностей: масляная краска ГОСТ 8292-85 за 2 раза по грунтовке ГФ-021 ГОСТ 25129-82.

Привязан

Инв.№

Т.П. 902-5-47.87 - КЖИ.89.00

Рама металлическая РМ6

Стадия	Масса	Масштаб
Р	58.62	1:20

Лист | Листов 1

Провер.	Ярилова	
Рук.гр.	Антонова	
ГИП	Кузнецов	
Н.контр.	Даниловский	
Нач.отд	Красавин	

ЦНИИЭП инженерного оборудования г. Москва

Формат А4

gost.e-ecolog.ru

Альбом IV

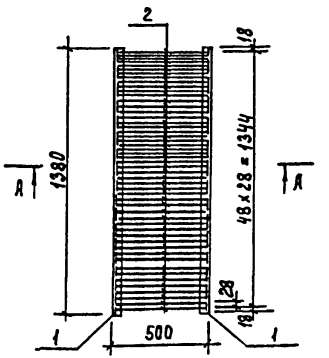

Формат	Зона	Поз.	Обозначение	Наименование	Кол.	Примеч.
				Детали		
БЧ		1	902-5-47.87 - КЖИ.90.01	Швеллер 10 ГОСТ 8240-72 / Вст3кп2-1 ГОСТ 535-79 ℓ=1380	2	11.85 кг
БЧ		2	902-5-47.87 - КЖИ.90.02	А-I-Б-ГОСТ 5781-82 ℓ=480	49	0.19 кг

Покрытие поверхностей: масляная краска ГОСТ 8292-85 за 2 раза по грунтовке ГФ-021 ГОСТ 25129-82.

Привязан

Инв.№

Т.П. 902-5-47.87 - КЖИ.90.00

Решетка Р1

Стадия	Масса	Масштаб
Р	33,0	1:20

Лист | Листов 1

Провер.	Ярилова	
Инжен.	Мирошниченко	
Рук.гр.	Антонова	
ГИП	Кузнецов	
Н.контр.	Даниловский	
Нач.отд	Красавин	

ЦНИИЭП инженерного оборудования г. Москва

Инв.№подл. | Подпись и дата | Взам.инв.№