ТИПОВОЙ ПРОЕКТ

902 - 5 - 47.87

КОРПУС ОБЕЗВОЖИВАНИЯ ОСАДКА СТОЧНЫХ ВОД С 5 ЦЕНТРИФУГАМИ ОГШ-1001К-01

Альбом III

gost.e-ecolog.ru

ЦЕНТРАЛЬНЫЙ ИНСТИТУТ ТИПОВОГО ПРОЕКТИРОВАНИЯ
ГОССТРОЯ СССР

Москва, А-445, Смольная ул., 22

Сдано в печать VII 1988 года

Заказ № 8948 Тир. 120 экз.

ТИПОВОЙ ПРОЕКТ
902-5-47.87

КОРПУС ОБЕЗВОЖИВАНИЯ ОСАДКА СТОЧНЫХ ВОД

С 5 ЦЕНТРИФУГАМИ ОГШ-1001К-01

СОСТАВ ПРОЕКТА:

Альбом I - Пояснительная записка.

Альбом II - Технологические и санитарно-технические решения. Нестандартизированное оборудование.

Альбом III - Архитектурные решения. Конструкции железобетонные. Конструкции металлические.

Альбом IV - Строительные изделия.

Альбом V - Электротехнические решения. Связь и сигнализация. Автоматизация.

Альбом VI - Спецификации оборудования.

Альбом VII - Ведомости потребности в материалах.

Альбом VIII - Сметы. Часть 1 и часть 2.

Применённые типовые материалы:

т.п. 7.902-4 „Бак разрыва струи емкостью 180 литров". - распространяет ЦИТП.

т.п. 407-3-349.84 „Трансформаторная подстанция с четырьмя кабельными вводами 6-10 кВ на два трансформатора мощностью до 2 × 400 кВА. Тип К-42-400 м 4". Альбом II. Конструкции металлические. - распространяет Свердловский филиал ЦИТП.

Разработан проектным институтом
ЦНИИЭП инженерного оборудования

Главный инженер института А. Кетаов
Главный инженер проекта В. Аллев

АЛЬБОМ III

Утвержден Госгражданстроем
приказ №: 241 от 29 июля 1986 г.

Привязан

Инв. №:

Содержание альбома.

Марка	Наименование.	Стр.
	Содержание альбома.	2
	Архитектурные решения.	
Ар-1	Общие данные	3
Ар-2	Планы на отм. 0.000; 3.600. Узлы I; II	4
Ар-3	Разрезы 1-1; 2-2.	5
Ар-4	Фасады 1-11; 11-1; А-И; И-А; Д-А; Б/1-Е.	6
Ар-5	Фрагменты 1и 2.	7
Ар-6	Ведомость и спецификация перемычек. Ведомость	
	проемов ворот и дверей. Спецификация элементов	
	заполнения проемов.	8
Ар-7	Планы полов и кровли. Экспликация полов. Узлы III; IV; V	9
Ар-8	Ведомость отделки помещений. Узлы VI÷X.	10
	Конструкции железобетонные.	
КЖ-1	Общие данные (начало)	11
КЖ-2	Общие данные (окончание)	12
КЖ-3	Схема расположения фундаментов. Фрагмент 1.	13
КЖ-4	Схема расположения фундаментов. Фрагменты 2÷4.	
	Узел 1. Сечения 12-12÷18-18	14
КЖ-5	Схема расположения фундаментов 6. Виды 1-1; 2-2.	
	Сечения 4-4÷9-9.	15
КЖ-6	Схема расположения фундаментов 6 Виды 3-3; 11-11. Сечения 10-10÷19-19	16
КЖ-7	Фундаменты монолитные ФМ1÷ФМ5.	17
КЖ-8	Фундаменты монолитные ФМ6÷ФМ8.	
	Ведомость расхода стали на элемент кг.	18
КЖ-9	Фундаменты монолитные ФМ9; ФМ11.	19
КЖ-10	Фундамент монолитный ФМ10. Ведомость	
	расхода стали на элемент, кг	20
КЖ-11	Фундаменты монолитные ФМ12; ФМ13.	21
КЖ-12	Фундаменты монолитные ФМ14÷ФМ16.	22
КЖ-13	Фундаменты монолитные ФМ17÷ФМ19.	23
КЖ-14	Отделение флокулянта. Схема расположения подземного	
	хозяйства. Фундаменты под оборудование ФОМ1÷ФОМ4; ФОМ6.	24
КЖ-15	Зал центрифуг. Схемы расположения фундаментов под	
	оборудование, блоков стен подвала, плит перекрытия,	
	лотков и приямков.	25
КЖ-16	Виды 1-1; 2-2; 4-4. Сечения. Узлы.	26
КЖ-17	Фундаменты под оборудование ФМ1; ФОМ5.	27
КЖ-18	Фрагмент 1. Фундамент под оборудование ФОМ7.	
	Участки монолитные УМ1÷УМ3.	28
КЖ-19	КТП. Схема расположения каналов и приямков. Сечения и узлы.	29
КЖ-20	Схема расположения каналов и приямков в осях 9÷11 и А-Б/2	30
КЖ-21	Схема расположения колонн и стропильных балок в осях 1-3	31
КЖ-22	Схемы расположения колонн, стропильных и подкрановых	
	балок в осях 4-11; Е-И.	32
КЖ-23	Схемы расположения колонн, стропильных и подкрановых	
	балок в осях 4-11 и Е-И. Разрезы. Виды. Узлы.	33
КЖ-24	Схема расположения плит покрытия. Разрез 1-1.	34
КЖ-25	Схемы расположения стеновых панелей в осях 1-3.	35
КЖ-26	Схемы расположения стеновых панелей в осях 4-11 и Е-И.	36
КЖ-27	Схемы расположения стеновых панелей. Фрагменты.	37
КЖ-28	Отделение флокулянта. Схема расположения плит	
	перекрытия на отм. 0.000 и 0.450.	38
КЖ-29	Схемы расположения колонн, диафрагм жесткости и	
	ригелей в осях 9÷11 А÷Д.	39
КЖ-30	Схемы расположения плит покрытия и перекрытия	
	в осях 9÷11; А-Д.	40
КЖ-31	Схемы расположения плит покрытия и перекрытия	
	на отм. 3.600; 7.200. Участки монолитные УМ1,2. Вентшахта.	41
КЖ-32	Схема расположения стеновых панелей в осях	
	9÷11, А-Д. Фрагменты 1÷8.	42
КЖ-33	Схемы расположения лестничных маршей, проступей,	
	площадок. Разрез 1-1.	43
КЖ-34	Площадка мл1. Сечения. Узлы I; II.	44
КЖ-35	Схема расположения элементов венткамеры	
	Разрезы 1-1÷3-3. Узел 1.	45
КЖ-36	Схема расположения элементов венткамеры.	
	Разрезы 4-4; 5-5. Деталь крепления утеплителя.	46
КЖ-37	Наружная опора под трубопровод.	47
	Конструкции металлические.	
КМ-1	Общие данные. Ведомость металлоконструкций по видам профилей	48
КМ-2	Общие данные. Техническая спецификация металла (начало).	49
КМ-3	Общие данные. Техническая спецификация металла (окончание).	50
КМ-4	Отделение флокулянта. Схема расположения подвесных путей.	51
КМ-5	Отделение флокулянта. Схема расположения балочной клетки перекрытия,	
	опор, площадок, лестничных маршей и ограждений. Сечения 1-1÷5-5.	52
КМ-6	Отделение флокулянта. Схема расположения балочной клетки	
	перекрытия и опор. Сечения 6-6÷21-21. Узел I.	53
КМ-7	Отделение флокулянта. Схема расположения опор. Узлы II÷VII.	54
КМ-8	Зал центрифуг. Схема расположения монорельса и технологических каналов	55
КМ-9	Зал центрифуг. Схема расположения площадок, лестниц. Сечения. Узлы.	56
КМ-10	Схема расположения площадки на отм. 3.580. Пожарные лестницы 1, 2.	57
КМ-11	Схема расположения площадки на отм. 3.580. Пожарная лестница №3.	58
КМ-12	Наружная опора под трубопровод.	59
КМ-13	Опоры под водопаводогреватели.	60
	Организация строительства.	
ОС-1	График производства работ (начало)	61
ОС-2	График производства работ (окончание)	62
ОС-3	Схема стройгенплана.	63

Инв.№ подл. | Подп. и дата | Взам. инв.№

Ведомость рабочих чертежей основного комплекта марки АР

Лист	Наименование	Примечан.
1	Общие данные	
2	Планы на отм. 0.000; 3.600 Узлы I, II	
3	Разрезы 1-1; 2-2	
4	Фасады 1-11; 11-1; А-И, И-А; Д-А; Б/1-Е	
5	Фрагменты 1 и 2	
6	Ведомость и спецификация перемычек.	
	Ведомость проемов ворот и дверей. Спецификация элементов заполнения проемов.	
7	Планы полов и кровли. Экспликация полов. Узлы III, IV, V	
8	Ведомость отделки помещений. Узлы VI ÷ X	

Ведомость ссылочных и прилагаемых документов

Обозначение	Наименование	Примечание
ГОСТ 12506-81	Окна деревянные для производственных зданий.	
ГОСТ 6785-86	Плиты подоконные железобетонные.	
ГОСТ 11214-78	Окна и балконные двери деревянные с двойным остеклением для жилых и общественных зданий.	
ГОСТ 24698-81	Двери деревянные наружные для жилых и общественных зданий.	
1.136-10	Двери деревянные внутренние для жилых и общественных зданий	
1.435.9-17, Вып. 1	Ворота распашные. Ворота из трубчатого профиля.	
1.038.1-1, Вып. 1	Перемычки железобетонные для зданий с кирпичными стенами.	
2.436-17, Вып. 0,1	Узлы окон с деревянными переплетами по ГОСТ 12506-81.	
2.460-18, Вып. 1	Узлы покрытий одноэтажных производственных зданий с рулонными кровлями и железобетонными плитами	
2.430-20, Вып. 0,1,2	Узлы стен из кирпича одноэтажных зданий промышленных предприятий.	
1.431-6	Кирпичные перегородки для одноэтажных и многоэтажных производственных зданий.	
2.260-1, Вып. 4	Детали покрытий общественных зданий	
	Прилагаемые документы	
902-5-47.87 АР, ВМ	Ведомость потребности в материалах	
902-5-47.87 АР, СО	Спецификация оборудования	

Ведомость спецификаций

Лист	Наименование	Примечание
АР-6	Спецификация элементов заполнения проемов	
АР-6	Спецификация перемычек.	
АР-6	Спецификация сборных перегородок	

Основные строительные показатели

Наименование	Ед. изм.	Количество
Площадь застройки	м²	1241
Общая площадь	м²	1490
Строительный объем здания	м³	10994
В том числе подземный	м³	884

Общие указания

1. Здание II степени огнестойкости.
2. За относительную отметку 0.000 принят уровень чистого пола 1-го этажа, соответствующий абсолютной отметке ▭
3. Ограждающие конструкции здания-керамзитобетонные панели $\gamma = 900$ кг/м³, кирпичные вставки.
4. Кирпичные вставки, стены и перегородки выполняются из кирпича КР 100/1800/15/ГОСТ 530-80 на растворе марки 25.
5. Наружные поверхности панелей окрашиваются цементно-перхлорвиниловыми красками.
6. Наружные поверхности кирпичных вставок штукатурятся цементно-песчаным раствором М50 с разделкой швами и окраской под панели.
7. Горизонтальная гидроизоляция стен от капиллярной влаги осуществляется слоем цементно-песчаного раствора состава 1:2, толщиной 20 мм, на отм. - 0.030
8. Вокруг здания устраивается отмостка с асфальтовым покрытием шириной 0,75 м.
9. Оконные и дверные откосы в кирпичных стенах оштукатуриваются цементно-песчаным раствором М50 и окрашиваются цементно-перхлорвиниловыми красками.
10. Столярные изделия окрашиваются масляной краской за 2 раза.
11. При производстве работ в зимнее время в проект должны быть внесены коррективы в соответствии со СНиП II-22-81; СНиП III-17-78; СНиП III-15-76.

Типовой проект разработан в соответствии с действующими нормами и правилами и предусматривает в части архитектурно-строительных решений мероприятия, обеспечивающие взрывную, взрывопожарную и пожарную безопасность при эксплуатации зданий.

Главный архитектор проекта [подпись] /Глебов/

Инв. №				Привязан			
				ТП 902-5-47.87 АР			
Провер.	Двойнина	[подпись]		Корпус обезвоживания осадка сточных вод с 5 центрифугами ОГШ 1001-К-04	Стадия	Лист	Листов
Ст. арх.	Ефремова	[подпись]			Р	1	8
Гап	Глебов	[подпись]		Общие данные	ЦНИИЭП инженерного оборудования г. Москва		
Гип	Кузнецов	[подпись]					
Н. контр.	Данилевский	[подпись]					
Нач. отд.	Красавин	[подпись]					

Копировал: Коршунова 22447-03 4 формат: А2

Альбом III

Инв. № подл. | Подпись и дата | Взам. инв. №

Альбом III

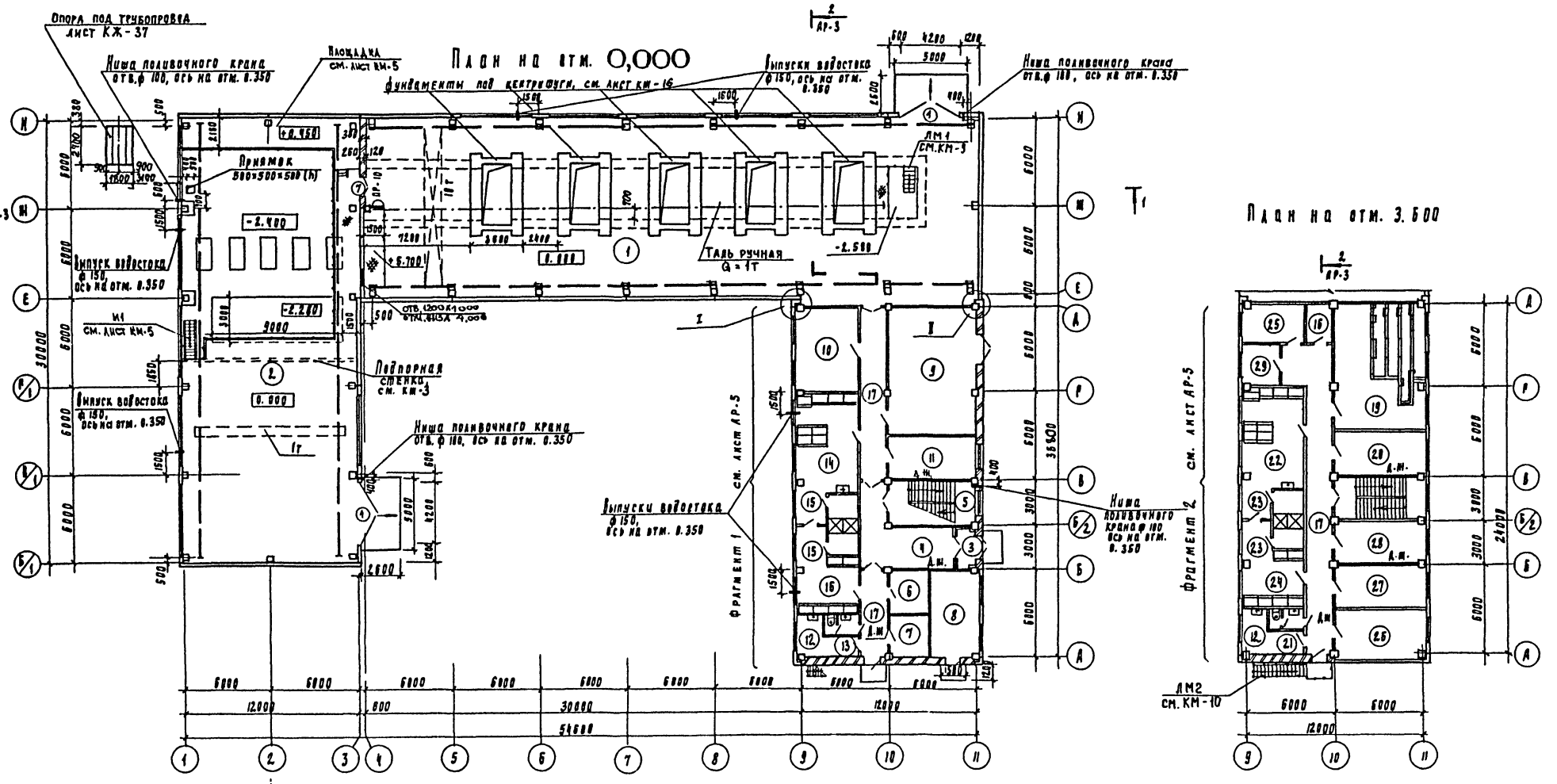

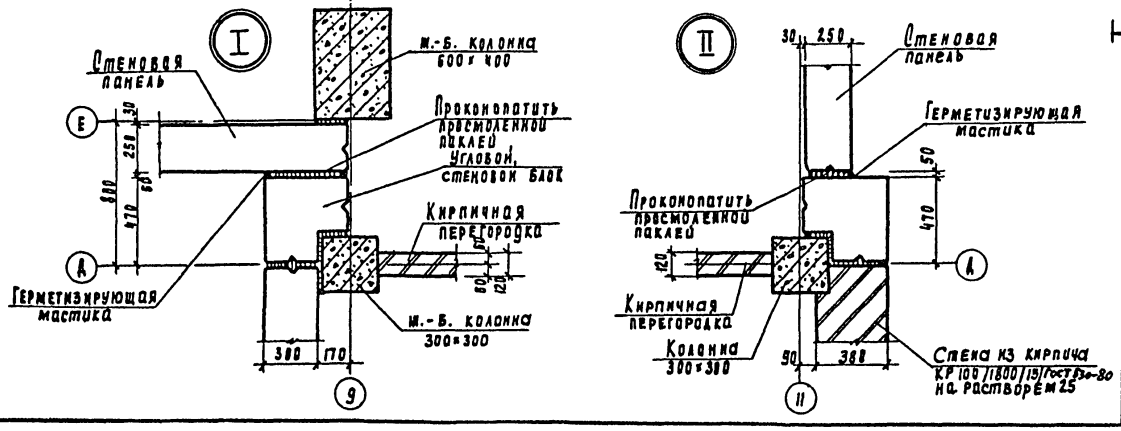

Экспликацию помещений см. лист АР-3.

Проверил	Двойнина		ТП 902-5-47.87		АР
Ст. арх.	Ефремова		Корпус обезвоживания осадка сточных вод с 5 центрифугами ОГШ-1001 К-01	Стадия	Лист	Листов
Ст. арх.	Терентьев			Р	2	
РАП	Глебов		Планы на отм. 0.000; 3.600. Узлы I; II.	ЦНИИЭП инженерного оборудования г. Москва		
РМП	Кузнецов					
Н. контр.	Ландлеркин					
Нач. отд.	Красавин					

Привязан

Инв. №

Согласовано

Отдел КС Алаев

Отдел ВС Паганович

Отдел ЭАД Постникова

Инв. № подл. | Подпись и дата | Взам. инв. №

22447-03 5

Корнеева Владеверкин

Формат А2

Альбом III

Слой гравия (ГОСТ 8268-82, F≥100) на битумной мастике МБК-Г-65 (МБК-Г-75) ГОСТ 2889-80 - 10 мм.
3 слоя рубероида кровельного РКП-350А (ГОСТ 10923-82) на битумной мастике МБК-Г-65 (МБК-Г-75) ГОСТ 2889-80.
Огрунтовка раствором битума пятой марки в керосине или соляровом масле.
Цементно-песчаная стяжка марки 50-15 мм.
Утеплитель-пенобетон γ=300 кг/м³ - 100 мм.
Пароизоляция - обмазка горячим битумом за 1 раз.
Сборные железобетонные плиты.

Разрез 1-1

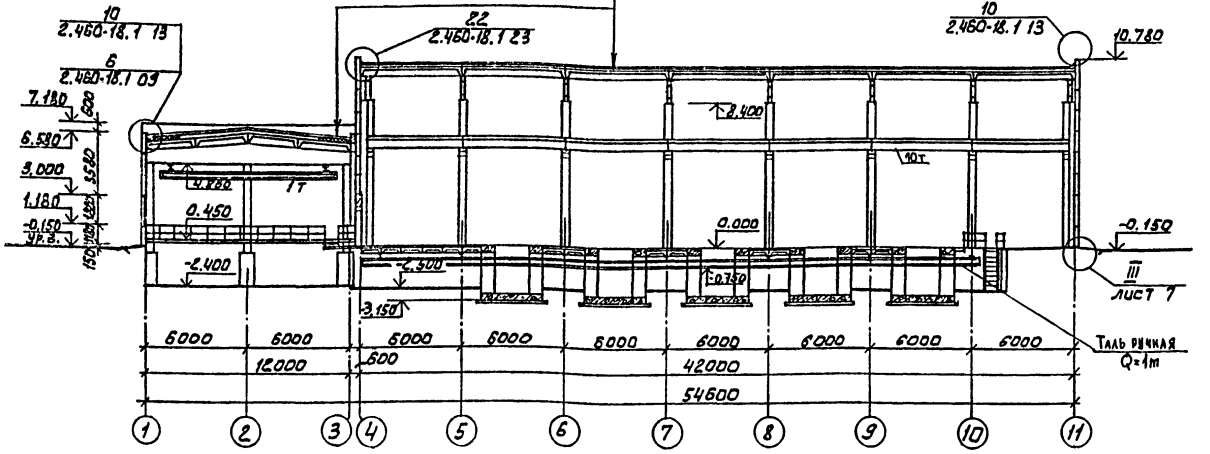

Слой гравия (ГОСТ 8268-82, F≥100) на битумной мастике МБК-Г-55Г (МБК-Г-65Г) ГОСТ 2889-80-10 мм
4 слоя рубероида кровельного РКП-350А (ГОСТ 10923-82) на битумной мастике МБК-Г-55А (МБК-Г-65А) ГОСТ 2889-80
Огрунтовка раствором битума пятой марки в керосине или соляровом масле.
Цементно-песчаная стяжка марки 50-15 мм
Утеплитель-пенобетон γ=300 кг/м³-100 мм
Пароизоляция-обмазка горячим битумом за 1 раз
Сборные железобетонные плиты

Разрез 2-2

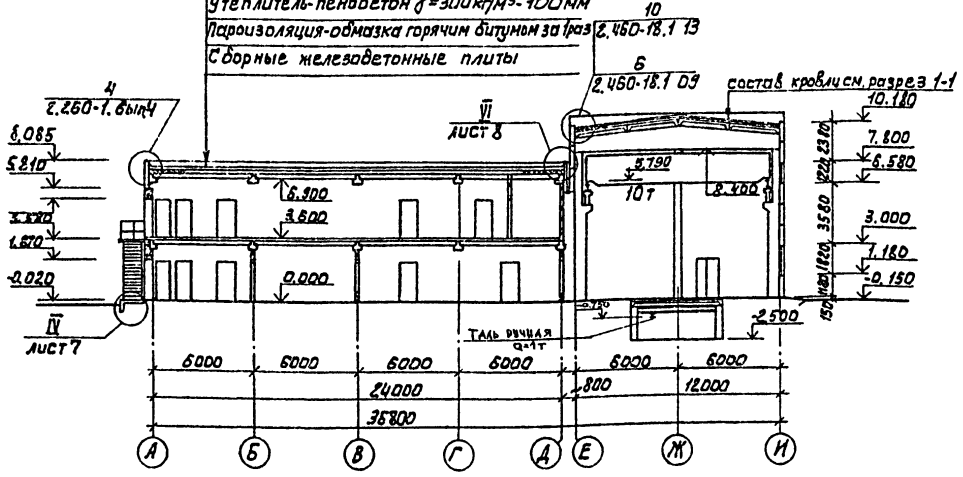

1. Марка кровельной мастики в скобках (см. разрез 1-1; 2-2) дана для районов строительства, расположенных южнее географической широты 50° для Европейской и 53° для Азиатской частей СССР.
2. Мастика в местах примыканий принята МБК-Г-85 (МБК-Г-100).

Экспликация помещений

Номер по плану	Наименование	Площадь, м²	Категория производства по взрывной, взрывопожарной и пожарной опасности
1	Зал центрифуг	512,6	Д
2	Отделение флокулянтов	364,0	Д
3	Тамбур	3,4	—
4	Вестибюль	23,5	—
5	Лестничная клетка	17	—
6	Сушка спецодежды и обуви	8,0	—
7	Мойка обуви	8,1	—
8	Тепловой узел	18,0	Д
9	КТП	54,0	В
10	Операторская	24,6	Г
11	Служебное помещение	17,3	Д
12	Хозяйственные кладовые	8,5	Д
13	Женская уборная	3,0	—
14	Женский гардероб спецодежды	33,0	—
15	Женская душевая	7,0	—
16	Женский гардероб уличной и домашней одежды	20,4	—
17	Коридоры	72,4	—
18	Кладовая грязного белья	5,0	—
19	Приточная венткамера	54,8	Д
20	Вытяжная венткамера	17,3	Д
21	Мужская уборная	3,0	—
22	Мужской гардероб спецодежды	33,0	—
23	Мужская душевая	7,0	—
24	Мужской гардероб уличной и домашней одежды	20,4	—
25	Комната хоз. персонала	12,0	—
26	Красный уголок	19,0	—
27	Комната приема пищи	17,5	—
28	Комната начальника	17,5	—
29	Кладовая чистого белья	7,8	—

Привязан	Провер.	Двойнина	
	Ст. арх.	Ефремова	
	Ст. арх.	Терентьев	
	Гап	Глебов	
	Гип	Кузнецов	
Инв №	Н. контр.	Данилевский	
	Нач. отд.	Красавин	

ТП 902-5-47.87 АР

Корпус обезвоживания осадка сточных вод с 5 центрифугами ОГШ-1001К-01

Стадия	Лист	Листов
Р	3	

Разрезы 1-1, 2-2.

ЦНИИЭП инженерного оборудования г. Москва

22447-03 6

Согласовано: Отдел ... Аладь

Инв № подл. | Подпись и дата | Взам. инв.

Альбом III

Фасад 1-11

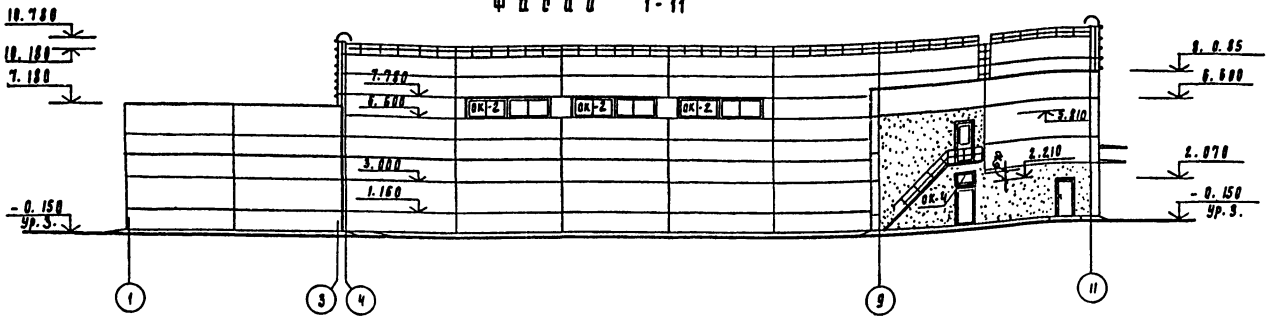

Фасад Д-А

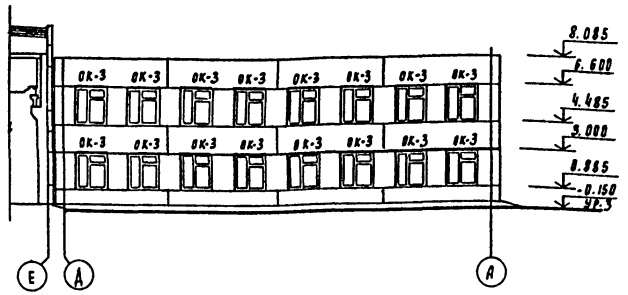

Фасад 11-1

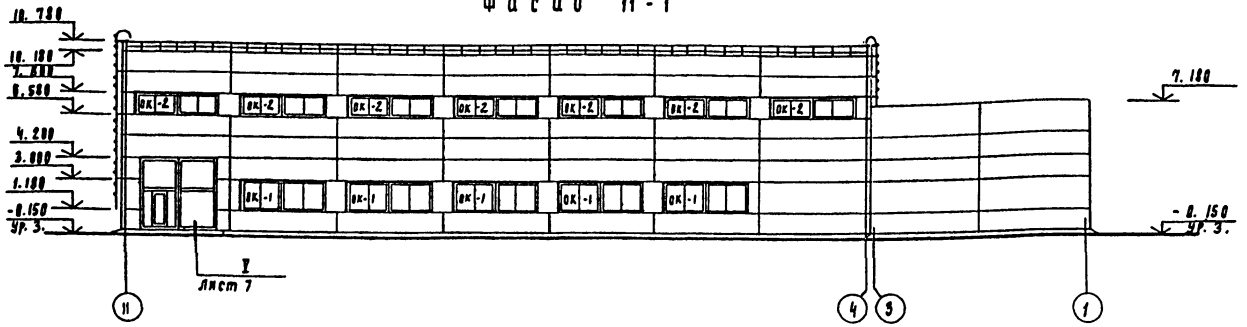

Фасад Б/1-Е

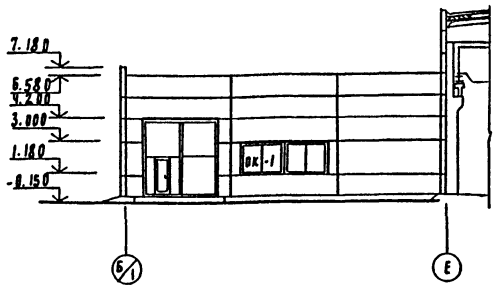

Фасад А-И

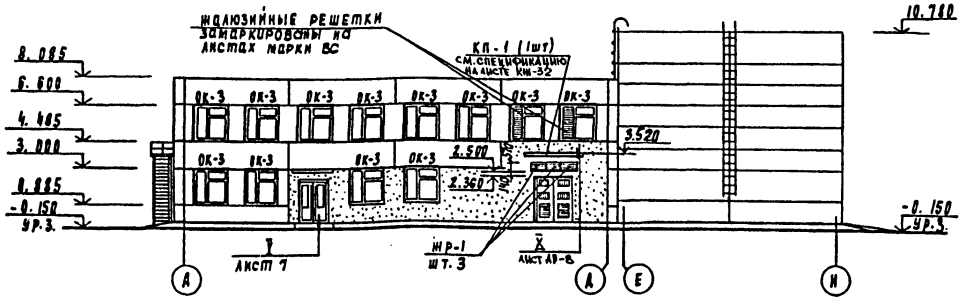

Фасад И-А

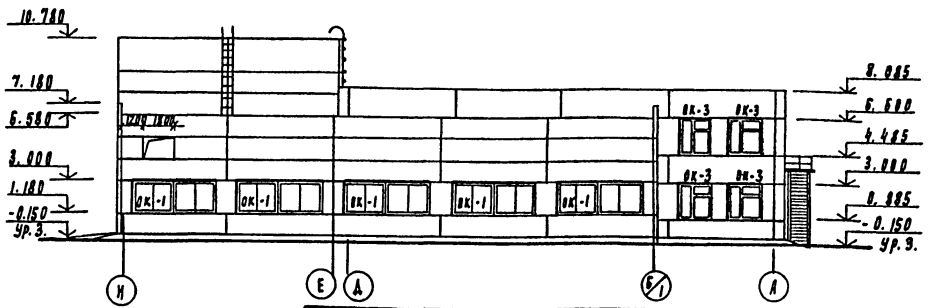

Схемы заполнения оконных проемов

ОК-1

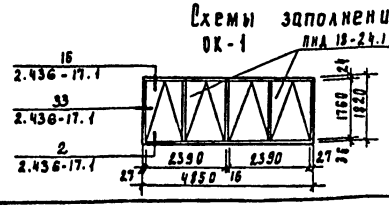

ОК-2

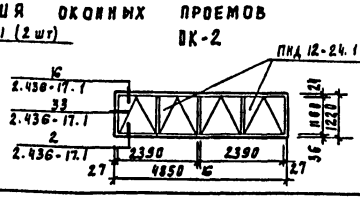

Согласовано:
Отдел ВС Калмыкин
Гл. инж. проекта Шайхет
Нач. отд. Гуляев

Привязан

Инв. №

Гл. инженер	Двоинина	
Гл. арх.	Ефремова	
Гл. арх.	Терентьев	
Р.А.В.	Раевов	
Г.К.О.	Кузнецов	
Н. контр.	Данилевский	
Нач. отд.	Красавин	

ТП 902-5-47.87 АР

Корпус обезвоживания осадка сточных вод с эрлифтами ОГШ-1001К-01

Фасады 1-11; 11-1; А-И; И-А; Д-А; Б/1-Е

Стадия	Лист	Листов
Р	4	

ЦНИИЭП инженерного оборудования г. Москва

22447-03 7

Копировал Родаевская

Формат А2

Альбом III

Фрагмент 1

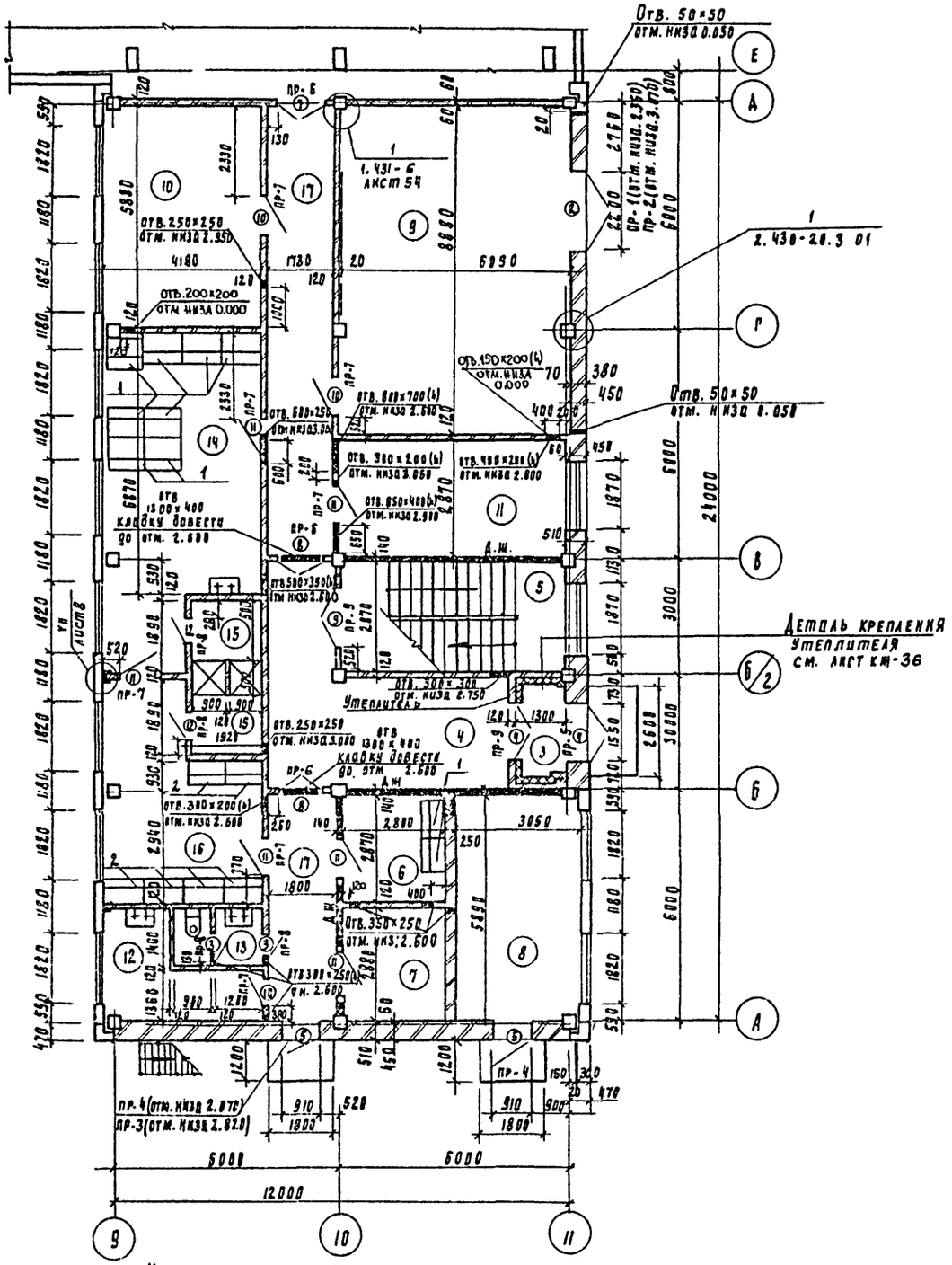

Фрагмент 2

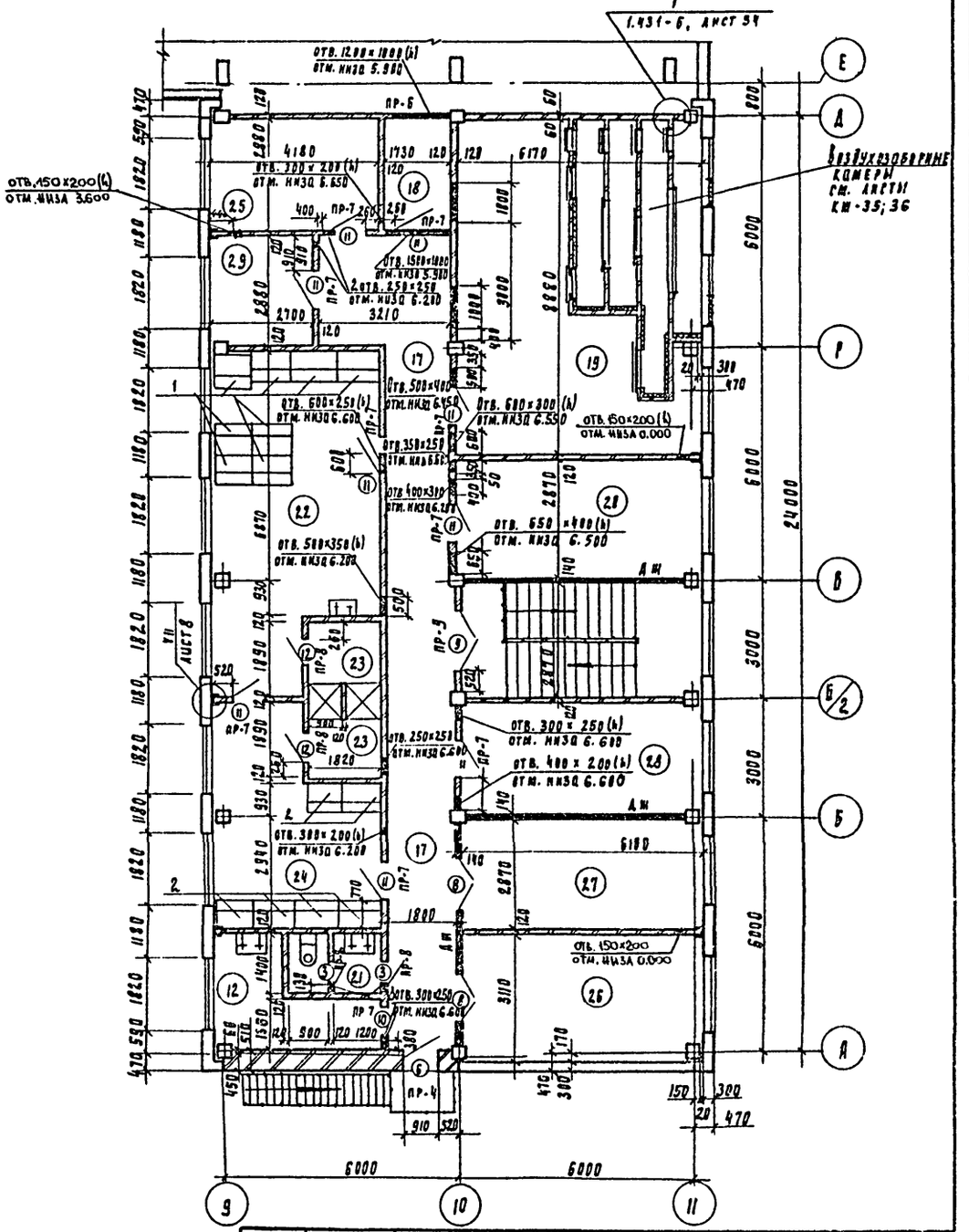

Кирпичные перегородки армируются сеткой из проволоки 5В1 ГОСТ 6727-80 через 5 рядов кладки по высоте. Продольная арматура - 2 стержня через 70 мм, поперечная - стержни l = 100 мм, с шагом 300 мм. Расход арматуры - 350 кг.

Привязан	Провер.	Двойнина		ТП 902-5-47.87 АР
	Ст. арх.	Ефремова		
	Ст. инж.	Коледина		Корпус обезвоживания осадка сточных вод с 5 центрифугами ОГШ-1001 К-01
	ГАП	Глебов		Стадия: Р; Лист: 5; Листов:
	ГИП	Кузнецов		Фрагменты 1 и 2.
Инв. №	Н. контр.	Данилевский		ЦНИИЭП инженерного оборудования г. Москва
	Нач. отд.	Красавин		

22447-03 8

Копировал Поддевская

Формат А2

Альбом III

Ведомость перемычек

Марка, поз.	Схема сечения
ПР-1	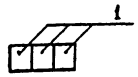
ПР-2	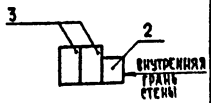
ПР-3	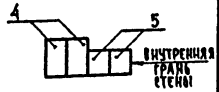
ПР-4	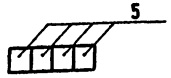
ПР-5	
ПР-6	
ПР-7	

Ведомость перемычек

Марка, поз.	Схема сечения
ПР-8	
ПР-9	
ПР-10	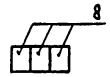

Ведомость проемов ворот и дверей

Марка, поз.	Размер проема, мм
1	4200 x 4200
2	2200 x 2360
3	710 x 2070
4	1550 x 2370
5	910 x 2070
6	910 x 2210
7	1310 x 2070
8	1310 x 2070
9	1510 x 2370
10	910 x 1870
11	1010 x 2070
12	710 x 2070

Спецификация элементов заполнения проемов

Марка, поз.	Обозначение	Наименование	Кол. на этаж 1	Кол. на этаж 2	Всего	Масса ед., кг	Примечание
1	1.435.9-17, вып.1	Ворота ВР 42 х 42 Т	2	—	2	377	
2	т.п.407-3-349.84 альбом II	Ворота ВЗ	1	—	1	1,9	В графе "масса" дан вес металла.
3	1.136-10	Дверной блок ДГ21-7л	2	2	4		
4	ГОСТ 24698-81	Дверной блок ДН24-15А	2	—	2		
5	ГОСТ 24698-81	Дверной блок ДС19-9ГТУ	2	—	2		
6	ГОСТ 11214-78	Балконная дверь БС22-9	—	1	1		
7	ГОСТ 24698-81	Дверной блок ДС21-13ГТ	2	—	2		
8	1.136-10	Дверной блок ДО21-15	2	2	4		
9	1.136-10	Дверной блок ДГ24-15	1	1	2		
10	ГОСТ 24698-81	Дверной блок ДС19-9ГТ	3	1	4		
11	1.136-10	Дверной блок ДГ21-10	6	9	15		
12	1.136-10	Дверной блок ДГ21-7П	2	2	4		
ОК-1	ГОСТ 12506-81	Окно ПНД18-24.1	22	—	22		
ОК-2	ГОСТ 12506-81	ПНД12-24.1	—	20	20		
ОК-3	ГОСТ 11214-78	ОС21-18В	16	12	28		
ОК-4	ГОСТ 11214-78	ОС6-9	1	—	1		
Подоконные доски	ГОСТ 6785-80	ПОГ-19.45.45-1	2	2	4	96	Для ОК-3 в кирпиче
	ГОСТ 6785-80	ПОГ-19.15.45-1	10	14	24	32	Для ОК-3 в панелях
	ГОСТ 6785-80	ПОГ-18.15.35	22	—	22	24	Для ОК-1
	ГОСТ 6785-80	ПОГ-12.15.35	11	—	11	16	Для ОК-1
ЖР-1	407-3-349.84 альбом II	Жалюзийная решетка Ж-2	3	—	3	0,4	

Спецификация перемычек

Марка поз.	Обозначение	Наименование	Колич.	Масса ед., кг	Примечание
1	1.038.1-1, вып.1	2ПБ25-3	3	103	
2	1.038.1-1, вып.1	2ПБ29-4	1	120	
3	1.038.1-1, вып.1	3ПБ27-8	2	180	
4	1.038.1-1, вып.1	3ПБ13-37	2	85	
5	1.038.1-1, вып.1	2ПБ13-1	14	54	
6	1.038.1-1, вып.1	3ПБ21-8	2	137	
7	1.038.1-1, вып.1	2ПБ19-3	4	81	
8	1.038.1-1, вып.1	2ПБ16-2	7	65	
9	1.038.1-1, вып.1	1ПБ13-1	17	25	
10	1.038.1-1, вып.1	1ПБ10-1	8	20	

В соответствии со СНиП 2.01.02-85 „Противопожарные нормы" п. 4.15 двери марки ДН24-15А (ГОСТ 24698-81) - 2шт., марки ДС19-9гту (ГОСТ 24698-81) - 1шт., марки ДГ24-15 (серия 1.136-10) - 2шт., марки ДС19-9ГТ (ГОСТ 24698-81) - 1шт. оборудовать устройством для самозакрывания закрывателем ЗД-1 (ГОСТ 5091-78) и замком ЗН1А (ГОСТ 5089-80), открывающимся изнутри без ключа.

Инв. № подл. | Подпись и дата | Взам. инв. №

ТП 902-5-47.87 АР

Привязан

Инв. №

Провер.	Двойнина		
Ст. арх.	Еремова		
ГАП	Глебов		
Рук.	Кузнецов		
Н. контр.	Даниловский		
Нач. отд.	Красавин		

Корпус обезвоживания осадка сточных вод с 5 центрифугами ОГШ-1001К-01

Стадия	Лист	Листов
Р	6	

Ведомость и спецификация перемычек. Ведомость проемов ворот и дверей. Спецификация элементов заполнения проемов

ЦНИИЭП инженерного оборудования г. Москва

22447-03 9 Копировал: Хюппенен Формат А2

План кровли

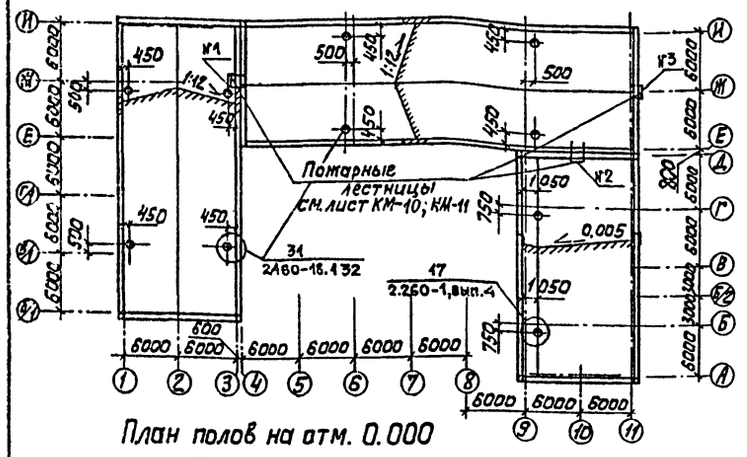

План полов на отм. 0.000

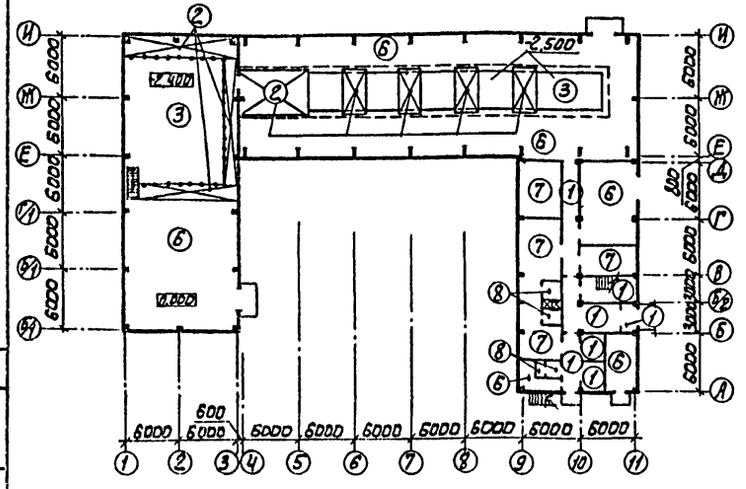

План полов на отм. 3.600 в осях 9-11; А-Д

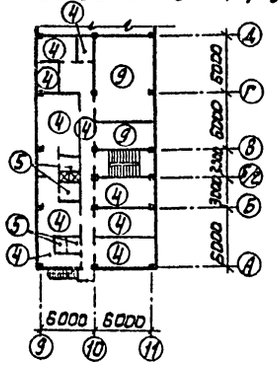

Экспликация полов.

Наименование или номер помещения	Тип пола	Схема пола или номер узла по серии	Элементы пола и их толщина	Площадь пола, м²
3, 4, 5, 6, 7, 17 (на отм. 0.000)	1		Покрытие-плитка керамическая по ГОСТ 6787-80 - 13 мм. Заполнение швов-цементно-песчаный раствор М150. Прослойка-цементно-песчаный раствор М150 - 17 мм. Подстилающий слой-бетон В7,5-100мм. Основание-уплотненный грунт с втрамбованным в него слоем щебня или гравия крупностью 40-60мм - 100 мм	91,0
1, 2	2		Покрытие - цементно-песчаный раствор М200-20 мм. Основание- сборная железобетонная плита	132,0
1 (на отм.-2.500) 2 (на отм.-2.400)	3		Покрытие-цементно-песчаный раствор М200 30 мм. Подстилающий слой-бетон В7,5-100мм. Гидроизоляция - 2 слоя гидроизола на битумной мастике 5мм. Стяжка из бетона класса В12,5-50мм. Основание- уплотненный грунт с втрамбованным в него слоем щебня или гравия крупностью 40-60мм-100мм	306,0
12 и 17 (на отм.3.600) 18, 22 24÷29	4		Покрытие - линолеум с теплозвукоизоляционным слоем ГОСТ 18108-80-5мм. Прослойка-холодная мастика на водостойких вяжущих. Стяжка- легкий бетон γ=1100-1200 кг/м³. Утеплитель-древесно- -75 мм. Волокнистые плиты γ=250 кг/м³ (м-2)-20мм. Основание- сборная железобетонная плита	182,0
13, 15	5		Покрытие-плитка керамическая по ГОСТ 6787-80- 13 мм. Заполнение швов-цементно-песчаный раствор М150. Прослойка-цементно-песчаный раствор М150 - 17 мм. Гидроизоляция - 4 слоя гидроизола на битумной мастике- 5 мм. Стяжка-цементно-песчаный раствор М150- 60 мм. Основание- сборная железобетонная плита	10,0

Экспликация полов

Наименование или номер помещения	Тип пола	Схема пола или номер узла по серии	Элементы пола и их толщина	Площадь пола, м²
1, 2, 8, 9, 12	6		Покрытие-цементно-песчаный раствор М200 с железнением - 20 мм. Подстилающий слой-бетон В7,5 - 100 мм. Основание-уплотненный грунт с втрамбованным в него слоем щебня или гравия крупностью 40-60мм - 100 мм	591,0
10, 11, 14, 16	7		Покрытие-линолеум с теплозвукоизоляционным слоем ГОСТ 18108-80-5мм. Прослойка-холодная мастика на водостойких вяжущих. Стяжка-цементно- песчаный раствор М150 - 20мм. Подстилающий слой-бетон В7,5-100мм. Основание - уплотненный грунт с втрамбованным в него слоем щебня или гравия крупностью 40-60мм-100мм	95,3
21, 23	8		Покрытие - плитка керамическая по ГОСТ 6787-80 - 13мм. Заполнение швов-цементно-песчаный раствор М150. Прослойка- цементно-песчаный раствор М150 -17 мм. Гидроизоляция-4 слоя гидроизола на битумной мастике. Подстилающий слой-бетон В7,5-100мм. Основание-уплотненный грунт с втрамбованным в него слоем щебня или гравия крупностью 40-60мм-100мм	10,0
19, 20	9		Покрытие-цементно-песчаный раствор М200-20 мм. Стяжка-цементно-песчаный раствор М150-60 мм. Утеплитель-древесно-волокнистые плиты γ=250 кг/м³ - 20мм. Основание-сборная ж-б. плита	72,0

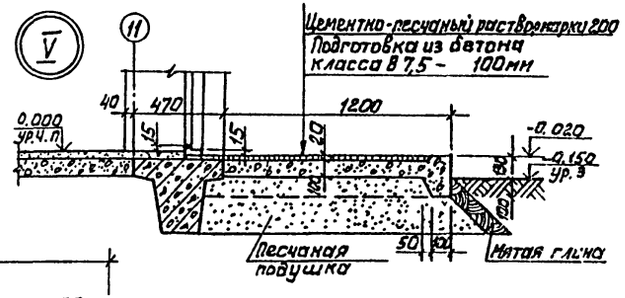

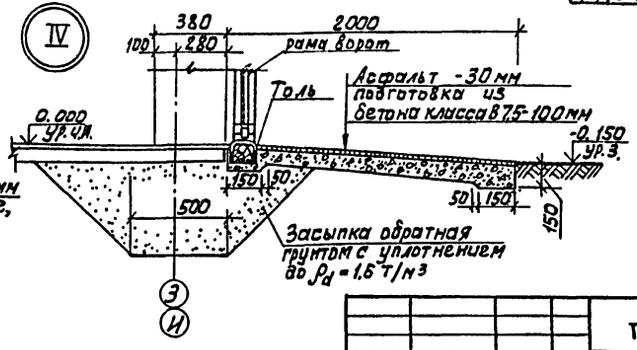

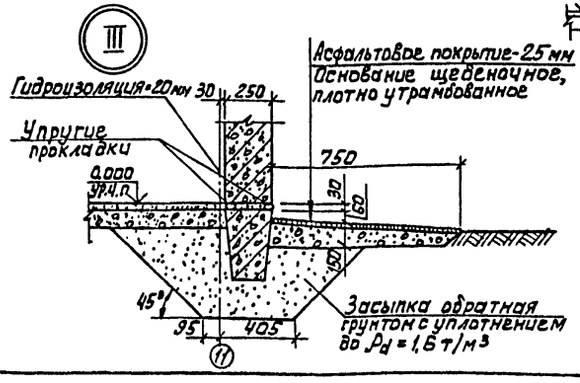

Древесно-волокнистые плиты марки М-2 в полах приняты по ГОСТ 4598-86.

Пров.	Двойнина		ТП 902-5-47.87	АР
Ст. арх.	Ефремова		Корпус обезвоживания осадка сточных вод с 5 центрифугами ОГШ-1001 К-01	Стадия: Р; Лист: 7; Листов:
Ст. инж.	Коледнна			
ГАП	Глебов			
ГИП	Кузнецов		Планы полов и кровли. Экспликация полов. Узлы III, IV, V.	ЦНИИЭП инженерного оборудования г. Москва
Н. контр.	Данилевский			
Нач. отд.	Красавин			

Привязан

Инв. №

22447-03 10

Корировал: Алешикова

Формат: А2

Альбом III

Согласовано: Отд. кг. Адрес

Инв. № подл. | Подпись и дата | Взам. инв.

Альбом III

Ведомость отделки помещений

Площадь в м²

Наименование или номер помещения	Потолок		Стены или перегородки		Отделка низа стен или перегородок (панель)			Колонна		Примечания
	Площадь	Вид отделки	Площадь	Вид отделки	Площадь	Вид отделки	Высота мм	Площадь	Вид отделки	
2	582,4	Затирка швов. поливинилац. окраска ВА-27А	46 551	Штукатурка кирпичных стен цементно-песчан. раств. Затирка панельн. стен. цем. раств. поливинилацет. окр	—	—	—	81	Окраска поливинилацетатная ВА-27А	—
1	820	Затирка швов. поливинилацетатная окраска ВА-27А	90 784	Штукатур. кирп. стен цементно-песч. раствором. Затирка панельных стен. Окраска поливинилацетатная	—	—	—	230,2	Окраска поливинилацетатная ВА-27А	—
8, 19, 20	90	Известковая побелка	184 121	Затирка панельных стен. известковая побелка. Штукатурка кирпичн. стен	—	—	—	22,3	Известковая побелка	—
14, 16, 22, 24	107	Затирка швов. Окраска поливинилацетатная ВА-27А.	108 168	Штукатурка кирп. стен сложным р-ром Затирка панельных стен. Окраска поливинилацетатная ВА-27А	78	Глазурованная плитка	1500	14,4	Окраска поливинилацетатная ВА-27А	Швы между плитками 5мм
7, 15, 23	22	Затирка швов. Окраска масляной краской за 2 раза.	62,3 62,3	Штукатурка кирп. стен. Окраска масляной краской за 2 раза	49	Глазурованная плитка	1800	—	—	Швы между плитками 5мм
13, 21	6	Затирка швов. Окраска поливинилацетатная ВА-27А.	34,3 34,3	Штукатурка кирп. стен сложным р-ром Окраска поливинилацетатная ВА-27А	16,2	Глазурованная плитка	1500	—	—	Швы между плитками 5мм.
3, 4, 5	61	Затирка швов. Окраска поливинилацетатная ВА-27А.	105 129	Штукатурка кирп. стен сложным р-ром Затирка панельн. стен. Окраска поливинилацетатная ВА-27А	—	—	—	7	Окраска поливинилацетатная ВА-27А	—
12, 17	81	Клеевая побелка	255,2 297,3	Штукатурка кирп. стен. цем. пес. р-ром Затирка панельных стен. Окраска поливинилацетатная ВА-27А	—	—	—	10,2	Окраска поливинилацетатная ВА-27А	—
9	54	Затирка швов. Окраска поливинилацетатная ВА-27А.	88,3 88,3	Штукатурка кирпичных стен цем.-песч. р-ром. Окраска поливинилацетатная ВА-27А	—	—	—	5,2	Окраска поливинилацетатная ВА-27А	—
10	24,6	Затирка швов. Окраска поливинилацетатная ВА-27А.	44 55,6	Штукатурка кирп. стен сложным р-ром Затирка панельн. стен. Окраска поливинилацетатная ВА-27А	—	—	—	2,5	Окраска поливинилацетатная ВА-27А	—
18, 29	13	Известковая побелка	53,2 62,7	Затирка панельных стен. Штукатурка кирпичных стен. Известковая побелка.	—	—	—	1,6	Известковая побелка	—
6	8	Затирка швов. Окраска поливинилацетатная ВА-27А	8,5 25,1	Штукатурка кирп. стен. Затирка панельных стен. Окраска поливинилацетатная ВА-27А	10,2	Глазурованная плитка	1800	0,5	Окраска поливинилацетатная ВА-27А	—
11, 25, 26, 27, 28	83,3	Затирка швов. Окраска поливинилацетатная ВА-27А	131,7 249,4	Штукатурка кирп. стен сложным р-ром Затирка панельн. стен. Окраска поливинилацетатная ВА-27А	—	—	—	11,2	Окраска поливинилацетатная ВА-27А	—

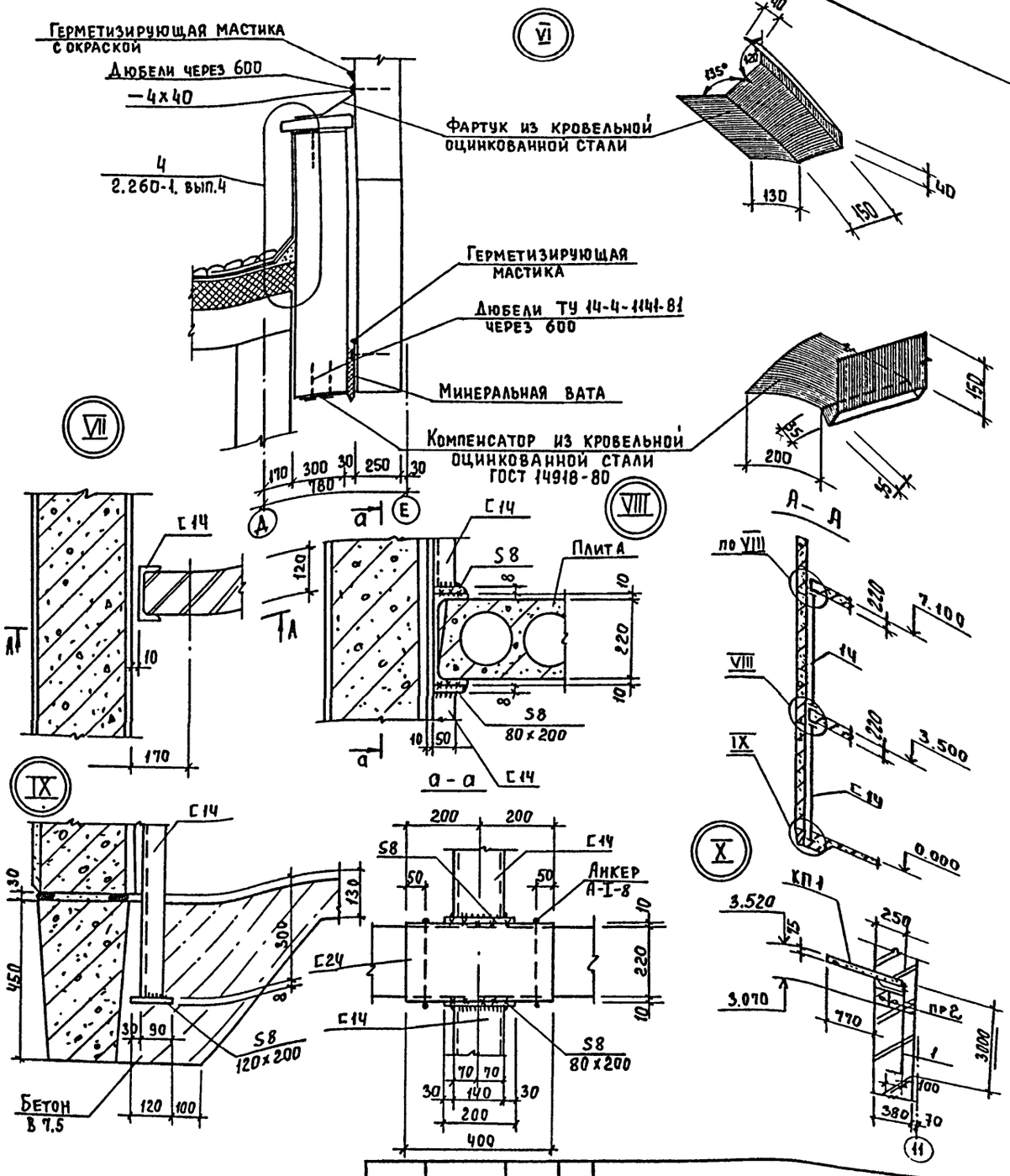

Привязан			
Инв. №			
Провер	Двойнина		
Ст. арх.	Ефремова		
ГАП	Глебов		
ГИП	Кузнецов		
Н. контр.	Данилевский		
Нач. отд.	Красавин		

ТП 902-5-47.87 АР

Корпус обезвоживания осадка сточных вод с 5 центрифугами ОГШ-1001К-01

Ведомость отделки помещений узлов VI÷X.

Стадия	Лист	Листов
Р	8	

ЦНИИЭП инженерного оборудования г. Москва

Копировал Еремченко 22447-03 11 Формат А2

Взам. инв. № | Подпись и дата | Инв. № подл.

Альбом III

Ведомость рабочих чертежей основного комплекта марки КЖ.

Лист	Наименование	Примечан.
1	Общие данные (начало).	
2	Общие данные (окончание).	
3	Схема расположения фундаментов. Фрагмент 1.	
4	Схема расположения фундаментов. Фрагменты 2÷4. Узел 1. Сечения 12÷12 ÷ 18-18.	
5	Схема расположения фундаментов 8. Виды 1-1; 2-2. Сечения 4-4÷ 9-9.	
6	Схема расположения фундаментов. Виды 3-3; 11-11. Сечения 10-10; 19-19.	
7	Фундаменты монолитные Фм1÷Фм5.	
8	Фундаменты монолитные Фм6÷ Фм8.	
	Ведомость расхода стали на элемент, кг.	
9	Фундаменты монолитные Фм9; Фм11.	
10	Фундамент монолитный Фм10.	
	Ведомость расхода стали на элемент, кг.	
11	Фундаменты монолитные Фм12; Фм13.	
12	Фундаменты монолитные Фм14÷ Фм16.	
13	Фундаменты монолитные Фм17÷ Фм19.	
14	Отделение флокулянта. Схема расположения подзем-	
	ного хозяйства. Фундаменты под оборудование Фом1÷Фом4, Фом6.	
15	Зал центрифуг. Схемы расположения фундаментов под	
	оборудование, блоков стен подвала, плит перекрытия,	
	лотков и приямков.	
16	Виды 1-1; 2.2; 4-4. Сечения.	
17	Фундаменты под оборудование Фмц1; Фом5.	
18	Фрагмент 1. Фундамент под оборудование Фом7. Участки монолитные Ум1÷ Ум3.	
19	КПП. Схема расположения каналов и приямков 8. Сечения и узлы.	
20	Схема расположения каналови приямков в осях 9÷11 и А-Б/2.	
21	Схема расположения колонн и стропильных балок в осях 1-3.	
22	Схемы расположения колонн, стропильных и подкрановых	
	балок в осях 4÷11; Е-И.	
23	Схемы расположения колонн, стропильных и подкра-	
	новых балок в осях 4÷11 и Е-И. Разрезы. Виды. Узлы.	
24	Схемы расположения плит покрытия. Разрез 1-1.	
25	Схемы расположения стеновых панелей в оси 1-3.	

Ведомость рабочих чертежей основного комплекта марки КЖ.

Лист	Наименование	Примечан.
26	Схемы расположения стеновых панелей в осях 4÷11 и Е-И.	
27	Схемы расположения стеновых панелей. Фрагменты.	
28	Отделение флокулянта. Схема расположения плит	
	перекрытия на отм. 0.000 и 0.450.	
29	Схемы расположения колонн, диафрагм жесткости	
	и ригелей в осях 9÷11; А-Д.	
30	Схемы расположения плит покрытия и перекры-	
	тия в осях 9÷11; А-Д.	
31	Схемы расположения плит покрытия и перекры-	
	тия на отм. 3.600; 7.200. Участки монолитные	
	Ум 1, 2. Вентшахта.	
32	Схема расположения стеновых панелей в осях 9÷11; А-Д.	
	Фрагменты 1÷8.	
33	Схемы расположения лестничных маршей, пло-	
	ступей, площадок. Разрез 1-1.	
34	Площадка мп1. Сечения. Узлы.	
35	Схема расположения элементов венткамеры.	
	Разрезы 1-1÷ 3-3. Узел 1.	
36	Схема расположения элементов венткамеры. Раз-	
	резы 4-4; 5-5. Деталь крепления утеплителя.	
37	Наружная опора под трубопровод.	

Ведомость ссылочных и прилагаемых документов (начало)

Обозначение	Наименование	Примечан.
	Ссылочные документы	
ГОСТ 13579-78	Блоки бетонные для стен подвалов.	
ГОСТ 22701.0-77÷ ГОСТ 22701.5-77	Плиты железобетонные ребристые предварительно напряженные размерами 6х3 м для покрытий производственных зданий.	
ГОСТ 23279-85	Сетки арматурные сварные для железобетонных конструкций и изделий. Общие технические условия.	
ГОСТ 4121-76	Рельсы крановые.	
1.412-1/77, Вып. 1.2.3	Монолитные железобетонные фундаменты под типовые колонны прямоугольного сечения одноэтажных промышленных зданий.	
1.412.1-4	Монолитные железобетонные фундаменты для типовых колонн прямоугольного сечения одноэтажных производственных зданий	
1.423-3, Вып. 1	Железобетонные колонны прямоугольного сечения одноэтажных производственных зданий без мостовых кранов высотой до 9.6 м.	
1.424.1-5, Вып. 0.1.3.5.6	Колонны железобетонные прямоугольного сечения для одноэтажных производственных зданий высотой 8.4-14.4 м, оборудованных мостовыми опорными кранами грузоподъемностью до 32 тонн.	
1.427.1-3; Вып. 0÷2	Колонны железобетонные прямоугольного сечения для продольного и торцового фахверка одноэтажных производственных зданий высотой 3.0-14.4 м.	
1.050.1-2, Вып. 1	Сборные железобетонные марши, площадки и проступи для многоэтажных общественных зданий, производственных и вспомогательных зданий промышленных предприятий	

Типовой проект разработан в соответствии с действующими нормами и правилами и предусматривает в части железобетонных конструкций мероприятия, обеспечивающие взрывную, взрывопожарную и пожарную безопасность при эксплуатации здания.

Главный инженер проекта /Кузнецов/

Инв.№ подл. | Подп. и дата | Взам. инв.№

Привязан

Инв.№

ТП 902-5-47.87 - КЖ

Провер.	Антонова	
Инженер	Мирошниченко	
Рук. гр.	Антонова	
ГИП	Кузнецов	
Н. контр.	Данилевский	
Нач. отд.	Красавин	

Корпус обезвоживания осадка сточных вод с 5 центрифугами ОГШ 1001К-01

Стадия	Лист	Листов
Р	1	37

Общие данные (начало).

ЦНИИЭП инженерного оборудования г. Москва

Копировал Антипова 22447-03 12 Формат А2

Альбом III

Ведомость ссылочных и прилагаемых документов (окончание)

Обозначение	Наименование	Примечание
1.415-1, вып. 1	Железобетонные фундаментные балки для стен производственных зданий с шагом колонн 6 м.	
1.462.1-3/80, вып. 0÷2	Железобетонные стропильные решетчатые балки для покрытий одноэтажных зданий	
3.006.1-2/82 вып. 1-2	Сборные железобетонные каналы и тоннели из лотковых элементов	
1.425.1-4 вып. 1; 3.	Балки подкрановые железобетонные пролетами 6 и 12 м под мостовые опорные краны общего назначения грузоподъемностью до 32 т.	
1.410-3, вып. 1	Сетки сварные для армирования железобетонных конструкций	
1.038.1-1. вып. 1, 2	Перемычки железобетонные для зданий с кирпичными стенами	
1.400-7	Стальные изделия для сопряжения сборных железобетонных конструкций одноэтажных промышленных зданий.	
1.141-1, вып. 60	Панели перекрытий железобетонные многопустотные	
1.494-24, вып. 1	Стаканы для крепления крышных вентиляторов, дефлекторов и зонтов	
2.460-2, вып. 2	Монтажные детали сборных железобетонных конструкций покрытий одноэтажных промышленных зданий.	
1.400-15, вып. 1	Унифицированные закладные изделия железобетонных конструкций для крепления технологических коммуникаций и устройств.	
1.030. 1-1 вып. 1-1; 3-3; 4-1; 4-2	Стены наружные из однослойных панелей для каркасных общественных зданий, производственных и вспомогательных зданий промышленных предприятий	
1.020-1/83, вып. 0-0; 0-1; 1-1; 2-1; 3-1; 4-1; 6-1; 7	Конструкции каркаса железобетонного применения для многоэтажных общественных зданий, производственных и вспомогательных зданий промышленных предприятий.	
1.041.1-2, вып. 1; 5	Сборные железобетонные многопустотные плиты перекрытий многоэтажных общественных зданий, производственных и вспомогательных зданий промышленных предприятий.	
3.400-6/76	Унифицированные закладные детали сборных железобетонных конструкций	
1.869.1-1	Железобетонные опорные подушки	
	Прилагаемые документы	
902-3-47.87 - КЖИ.	Строительные изделия	Альбом IV
902-5-47.87-КЖ. ВМ	Ведомость потребности в материалах	Альбом VII

Ведомость спецификаций

Лист	Наименование	Примечание
6	Спецификация к схеме расположения фундаментов.	
14	Спецификация к схеме расположения элементов. подземного хозяйства	
16	Спецификация к схеме расположения фундаментов, блоков стен подвала, плит перекрытия.	
20; 19	Спецификация элементов к схеме расположения каналов и приямков.	
21; 22	Спецификация элементов к схеме расположения колонн и балок.	
24	Спецификация элементов к схеме расположения плит покрытия.	
25; 26; 32	Спецификация элементов к схемам расположения стеновых панелей.	
28	Спецификация к схеме расположения плит перекрытия.	
29	Спецификация к схемам расположения колонн, диафрагм жесткости и ригелей.	
30	Спецификация к схемам расположения плит покрытия и перекрытия.	
33	Спецификация к схеме расположения элементов лестниц	
36	Спецификация к схеме расположения элементов вентшахты.	
37	Спецификация элементов эстакады	

Ведомость объёмов сборных бетонных и железобетонных конструкций по рабочим чертежам основного комплекта марки КЖ

№ строки	Наименование группы элементов конструкции	Код	Количество м³	Примечание
1	Блоки фундаментов	58 11 000 000	156.5	
2	Фундаменты стаканного типа	58 12 000 000	15.6	
3	Колонны	58 21 000 000	53.7	
4	Балки стропильные	58 22 000 000	26.3	
5	Балки подкрановые	58 23 000 000	19.6	
6	Балки обвязочные, фундаментные	58 24 000 000	16.2	
7	Ригели	58 25 000 000	17.8	
8	Перемычки	58 28 000 000	1.3	
9	Панели стеновые наружные	58 31 000 000	321.0	
10	Плиты покрытий	58 41 000 000	52.0	
11	Плиты перекрытий	58 42 000 000	68.2	
12	Элементы лестниц	58 91 000 000	2.1	
13	Диафрагмы жесткости	58 32 000 000.	18.3	
	Всего бетона и железобетона		768.6	

Материалы на изготовление сборных бетонных и железобетонных конструкций учтены в ведомости потребности в материалах и отдельно не учитываются.

Общие указания.

1. Проект разработан для следующих природных условий: расчетная зимняя температура наружного воздуха - минус 30°С; скоростной напор ветра - для I географического района - 0,23 кПа; поверхностная снеговая нагрузка - для III географического района - 0,98 кПа.
2. Рельеф территории спокойный, грунтовые воды отсутствуют, грунты непучинистые, не просадочные со следующими нормативными характеристиками:
   - угол внутреннего трения $\varphi^н = 0{,}43$ рад. или 28°;
   - удельное сцепление $C^н = 2$ кПа;
   - модуль деформации нескальных грунтов $E = 14{,}7$ МПа;
   - плотность грунта $\rho = 1{,}8$ т/м³;
   - коэффициент безопасности по грунту $K_г = 1$
3. Закладные детали и соединительные элементы железобетонных конструкций защитить от коррозии цинковым покрытием толщиной 60 мкм (способом горячего цинкования) или 150 мкм (способом газотермического напыления).
4. Сварные швы, закладные детали и соединительные элементы с нарушенным покрытием дополнительно защитить путем газотермического напыления цинка с применением протекторной грунтовки после монтажа конструкций в соответствии с п.п. 5.22; 5.23 СНиП 2.03.11-85 и требованиями СНиП 3.04.03-85.
5. Виды работ для которых необходимо составление актов освидетельствования скрытых работ согласно п.7.7 СНиП 3.01.01-85:
   - устройство фундаментов, установка арматуры и закладных изделий в монолитных железобетонных конструкциях.

Инв. № подл. | Подп. и дата | Взам. инв. №

Привязан

Инв. №

ТП 902-5-47.87			-КЖ
Провер.	Антонова		
Инжен.	Певчева		
Рук. груп	Антонова		
ГИП	Кузнецов		
Н. контр.	Данилевский		
Нач. отд.	Красавин		
Корпус обезвоживания осадка сточных вод с 5 центрифугами ОГШ 1004 К-01	Стадия: Р	Лист: 2	Листов:
Общие данные (окончание).	ЦНИИЭП инженерного оборудования г. Москва		

22447-03 13

Копировал Формат А4

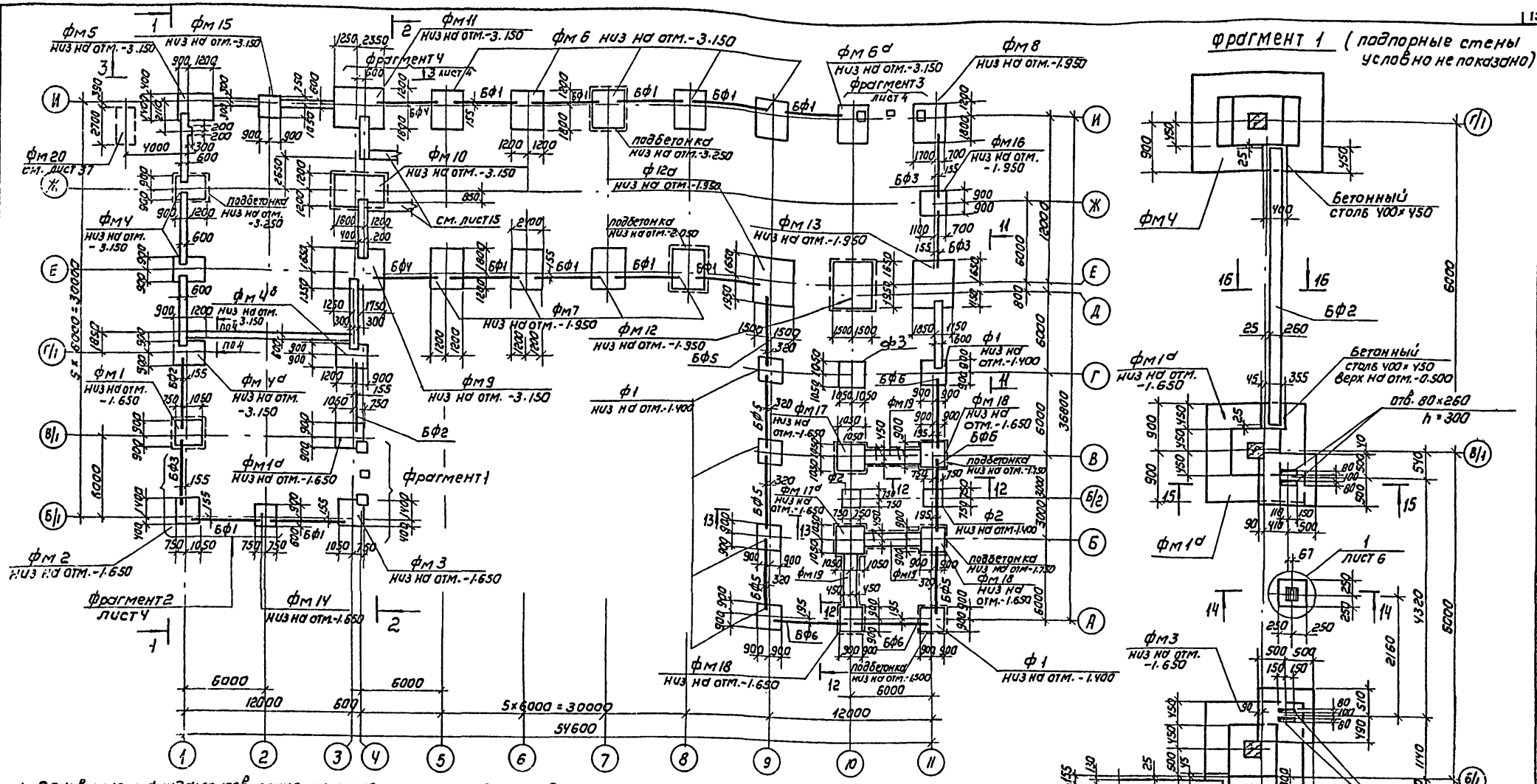

фрагмент 1 (подпорные стены условно не показано)

1. Основанием фундаментов приняты сухие непучинистые, непросадочные грунты со следующими нормативными характеристиками: $C_н = 2$ кПа; $E = 14{,}7$ мПа; $\varphi_н = 0{,}49$ рад; $\rho = 1{,}8$ т/м³; $K_г = 1$.
2. Нормативная глубина промерзания грунтов 1.4м; грунтовые воды отсутствуют.
3. Под все монолитные фундаменты выполнить бетонную подготовку из бетона В3.5 толщиной 100 мм, превышающую габарит подошвы фундамента на 100 мм в каждую сторону.
4. Под сборные столбчатые фундаменты и ленточные фундаменты выполнить песчаную подготовку толщиной 100 мм, превышающую габарит подошвы фундамента на 100 мм в каждую сторону.
5. Фундаментные балки укладывать на цементный раствор М200 толщиной 20 мм. Зазоры между торцами балок фундаментом заделать бетоном В15.
6. Обратную засыпку пазух фундаментов производить грунтом без включения строительного мусора и с уплотнением 200 мм, в соответствии с требованием „Инструкции по устройству обратных засыпок грунта в стесненных местах" СН 535-81.
7. Виды 1-1, 2-2, сечения 4-4 - 9-9 см. лист КЖ-5; виды 3-3, 11-11, сечения 10-10, 19-19 см. лист КЖ-6.

Привязан			ТП 902-5-47.87		КЖ	
	Нров.	Антонова	Корпус обезвоживания осадка сточных вод с 5 центрифугами ОГШ 1001 К-01	стадия	лист	листов
	ГИП	Кузнецов		Р	3	
Инв.№	Н. контр.	Даниловский	Схема расположения фундаментов. Фрагмент 1.	ЦНИИЭП инженерного оборудования г. Москва		
	Нач. отд.	Красавин				

Копировал: Коршунова 22447-03 14 Формат: А2

Альбом III

Фрагмент 2

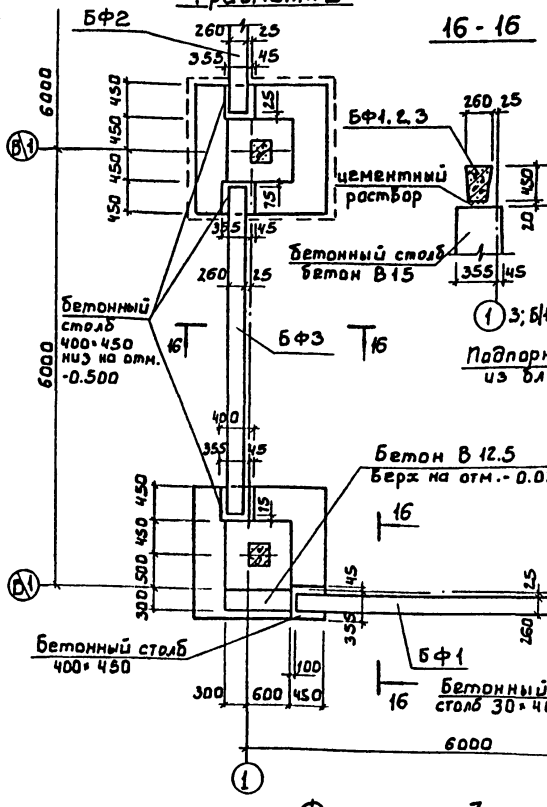

Фрагмент 4

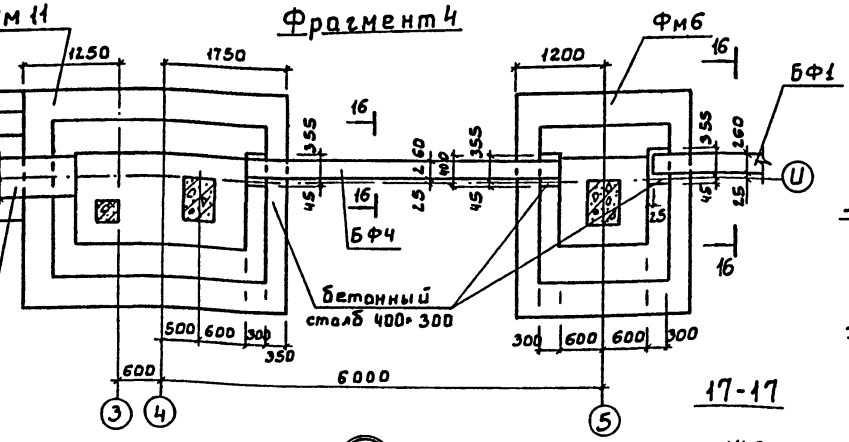

15-15

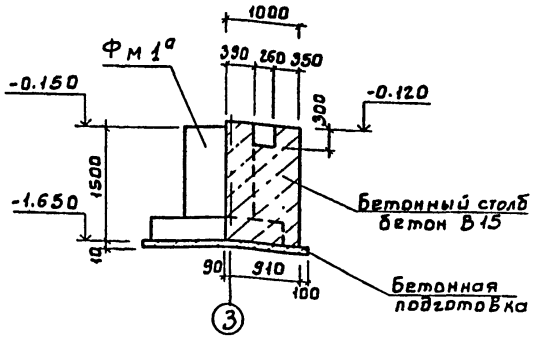

17-17

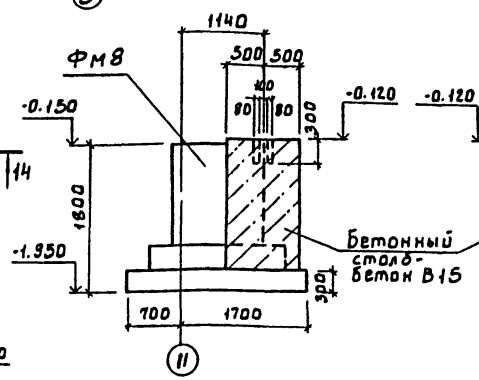

18-18

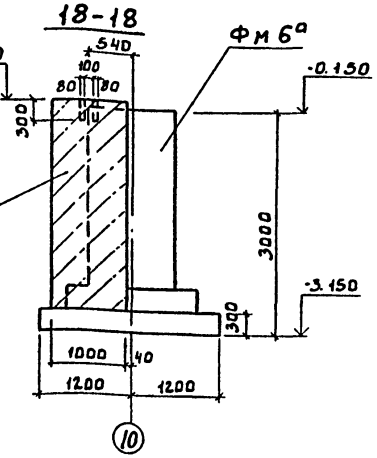

14-14

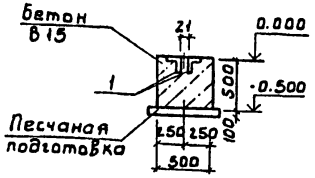

Фрагмент 3

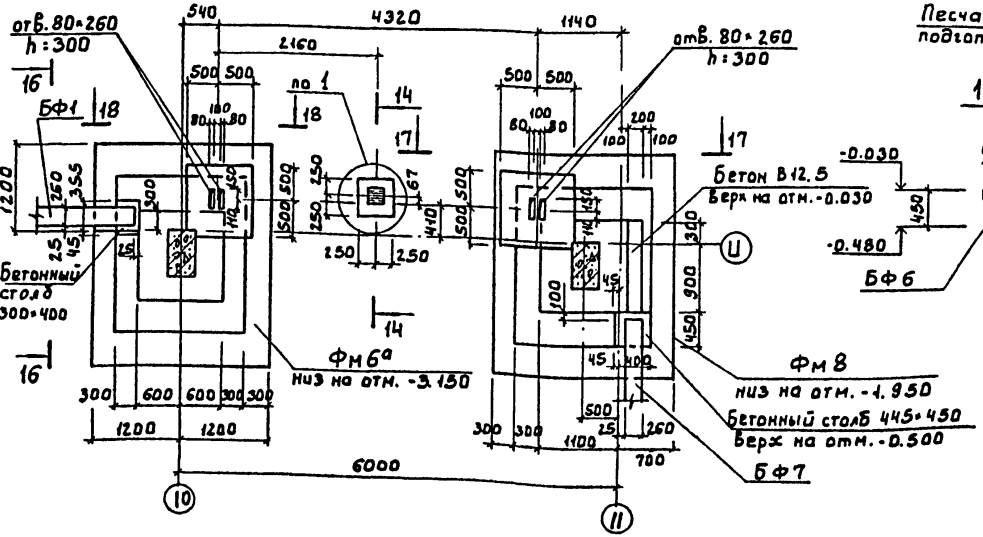

12-12

13-13

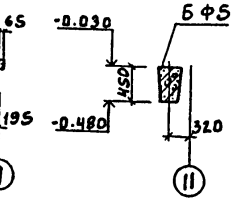

				ТП 902-5-47.87	-КЖ
				Корпус обезвоживания осадка сточных вод ОБ центрифугами ОГШ 1001 К-01	Стадия: Р; Лист: 4; Листов:
Привязан	Провер.	Антонова		Схема расположения фундаментов. Фундаменты 2-4, узел 1. Сечения 12-12 ÷ 18-18.	ЦНИИЭП инженерного оборудования г. Москва.
	Ст.инж.	Архипова			
	Рук.гр.	Антонова			
	ГИП	Кузнецов			
Инв.№	Н.контр.	Данилевский		22447-03 15	
	Нач.отд.	Красавин			

Инв.№ подл. | Подп. и дата | Взам. инв.№

Формат: А2

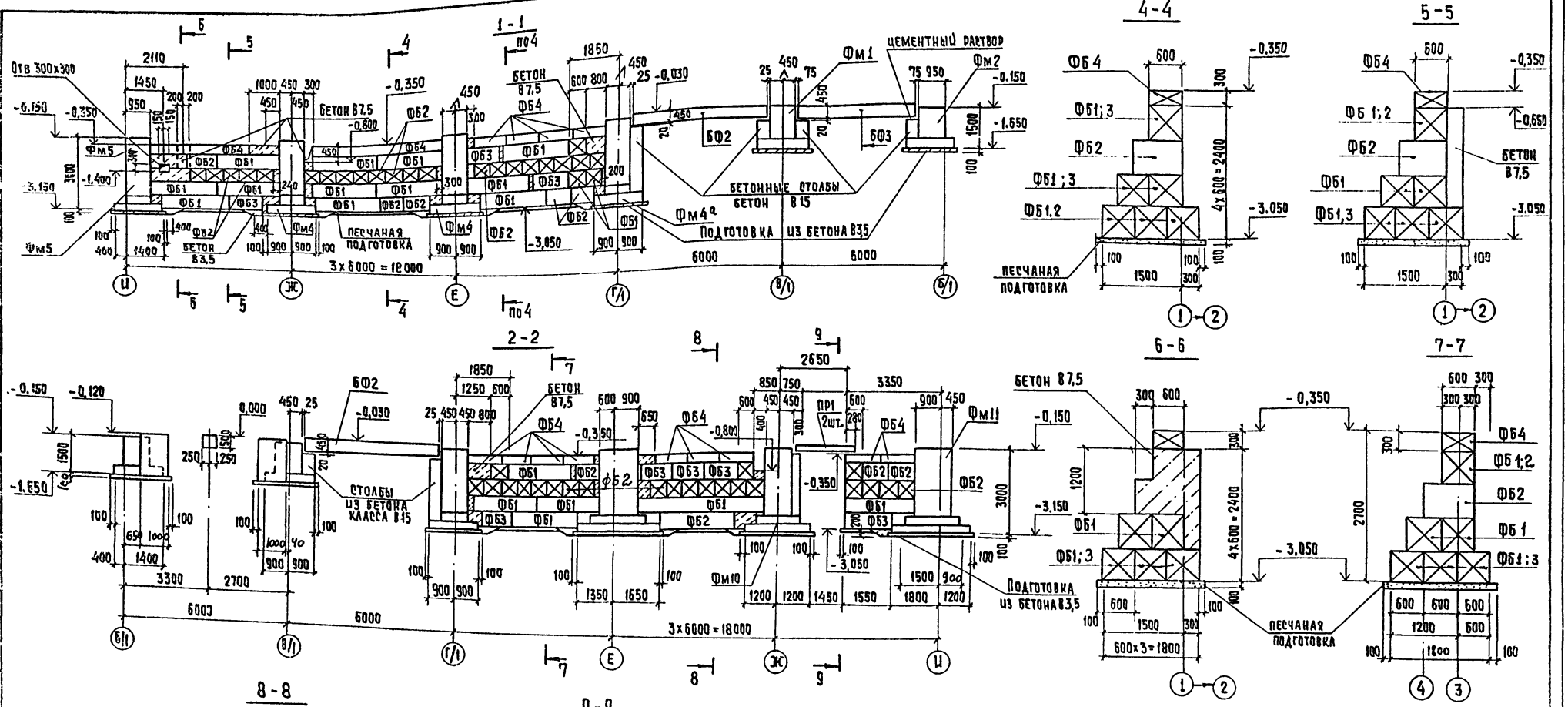

1. Бетонные блоки монтировать по свежеуложенному цементно-песчаному раствору М50 с обязательной перевязкой швов не менее 0,4 h блока. Доборные участки и шпонки заделать бетоном класса В7,5.
2. Поверхность стен подвала, соприкасающуюся с грунтом, обмазать за 2 раза горячим битумом по грунтовке.

				ТП 902-5-47.87		КЖ
Привязан						
	Провер.	Антонова		Корпус обезвоживания осадка сточных вод с 5 центрифугами ОГШ 1001 К-01	Стадия	Лист	Листов
	Ст. инж.	Архипова			Р	5	
	Рук. гр.	Антонова					
	ГИП	Кузнецов		Схема расположения фундаментов. Виды 1-1; 2-2. Сечения 4-4 ÷ 9-9.	ЦНИИЭП инженерного оборудования г. Москва		
Инв. №	Н. контр.	Данилевский					
	Нач. отд.	Красавин					

22447-03 16 Копировал: Хюппенен Формат А2

Альбом III

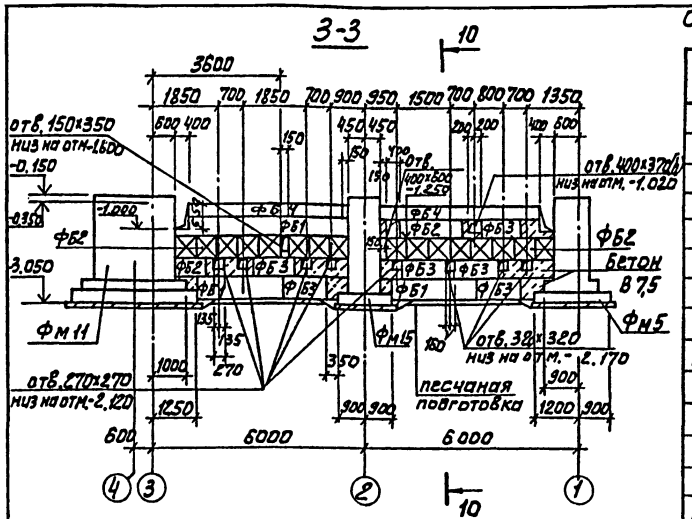

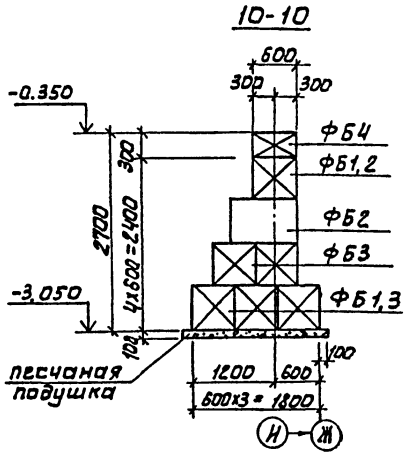

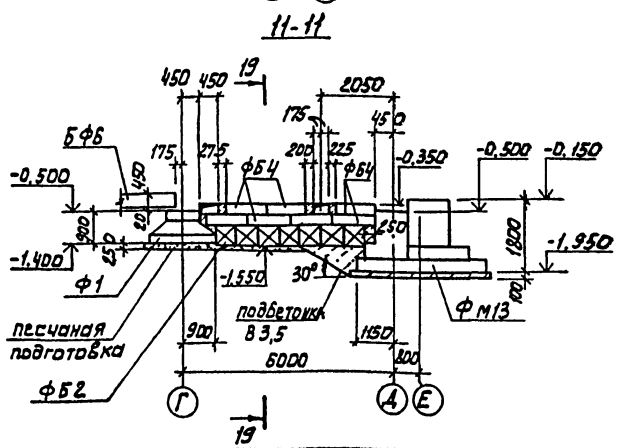

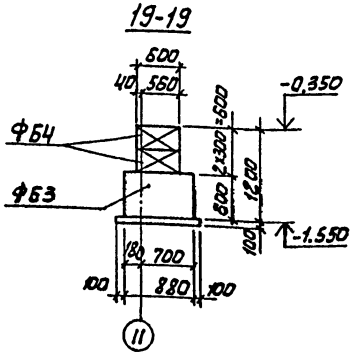

Спецификация к схеме расположения фундаментов /окончание/.

Марка, поз.	Обозначение	Наименование	Кол.	Масса кг	Примечание
		Сборные жел.-бет. фундаменты			
Ф1	1.020-1/83, вып.1-1	1Ф 18.9-1	6	4300	
Ф2	1.020-1/83, вып.1-1	1Ф 15.9-1	2	3200	
Ф3	1.020-1/83, вып.1-1	1Ф 21.9-1	1	5500	
		Фундаментные балки			
БФ1	1.415-1, Вып.1	ФБ6-3	13	1200	
БФ2	1.415-1, Вып.1	ФБ6-2	2	1300	
БФ3	1.415-1, Вып.1	ФБ6-4	3	1200	
БФ4	1.415-1, Вып.1	ФБ6-5	2	1100	
БФ5	1.415-1, Вып.1	ФБ6-1	5	1600	
БФ6	902-5-47.87 - КЖИ.14.00	ФБ6-28-1	4	2200	
		Перемычки			
ПР1	1.038.1-1 Вып.1	5ПБ 25-27	2	338	
		Фундаментные блоки			
ФБ1	ГОСТ 13579-78	ФБС 24.6.6-Т	33	1960	
ФБ2	ГОСТ 13579-78	ФБС 9.6.6-Т	98	700	
ФБ3	ГОСТ 13579-78	ФБС 12.6.6.-Т	43	960	
ФБ4	ГОСТ 13579-78	ФБС 12.6.3-Т	35	460	

Спецификация к схеме расположения фундаментов /начало/

Марка, поз.	Обозначение	Наименование	Кол.	Масса кг.	Примечание
		Монолитные жел.-бет. фундаменты			
Фм1	лист 7	Фм1	1		
Фм1а	лист 7	Фм1а	1		
Фм2	лист 7	Фм2	1		
Фм3	лист 7	Фм3	1		
Фм4	лист 7	Фм4	2		
Фм4а	лист 7	Фм4а	1		
Фм4б	лист 7	Фм4б	1		
Фм5	лист 7	Фм5	1		
Фм6	лист 8	Фм6	5		
Фм6а	лист 8	Фм6а	1		
Фм7	лист 8	Фм7	4		
Фм8	лист 8	Фм8	1		
Фм9	лист 9	Фм9	1		
Фм10	лист 10	Фм10	1		
Фм11	лист 9	Фм11	1		
Фм12	лист 11	Фм12	1		
Фм12а	лист 11	Фм12а	1		
Фм13	лист 11	Фм13	1		
Фм14	лист 12	Фм14	1		
Фм15	лист 12	Фм15	1		
Фм16	лист 12	Фм16	1		
Фм17	лист 13	Фм17	1		
Фм17а	лист 13	Фм17а	1		
Фм18	лист 13	Фм18	3		
Фм19	лист 13	Фм19	3		
	заполнение	Бетон В 7,5	140	м³	

1. Фундаменты монолитные с буквенным индексом отличаются от соответствующих фундаментов без индекса наличием и привязкой бетонных столбиков (см. фрагменты 1-4 на листах 3,4). Бетонные столбики выполняются в одной опалубке с основным фундаментом.

Альбом III

СОГЛАСОВАНО

ОТД. КГ	КОБАЗЕВА		
ВЗАМ. ИНВ. №			
ПОДП. И ДАТА			
ИНВ. № ПОДЛ			

ТП 902-5-47.87 КЖ

ПРИВЯЗАН	ПРОВЕР.	АНТОНОВА		КОРПУС ОБЕЗВОЖИВАНИЯ ОСАДКА СТОЧНЫХ ВОД С 5 ЦЕНТРИФУГАМИ ОГШ 1001 К-01	СТАДИЯ	ЛИСТ	ЛИСТОВ
	СТ. ИНЖ.	АРХИПОВА			Р	6	
	РУК. ГР.	АНТОНОВА					
	ГИП	КУЗНЕЦОВ		СХЕМА РАСПОЛОЖЕНИЯ ФУНДАМЕНТОВ. ВИДЫ 3-3; 11-11, СЕЧЕНИЯ 10-10; 19-19	ЦНИИЭП ИНЖЕНЕРНОГО ОБОРУДОВАНИЯ г. МОСКВА.		
	Н. КОНТ.	ДАНИЛЕВСКИЙ					
ИНВ. №	НАЧ. ОТД.	КРАСАВИН					

22447-03 17

Формат: А2

Альбом III

1-1

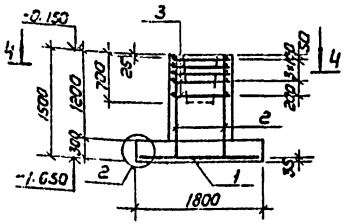

2-2

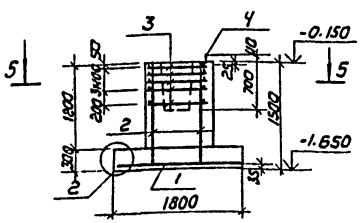

3-3

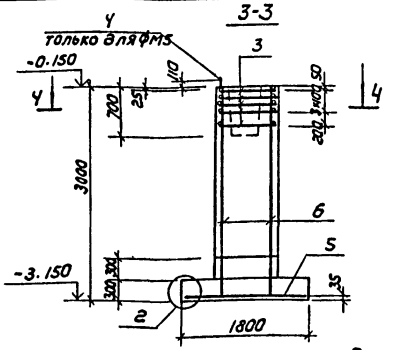

фм1; фм1а

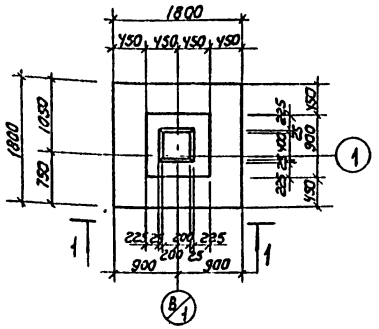

фм2 (изображено)
фм3 (зеркальное отражение)

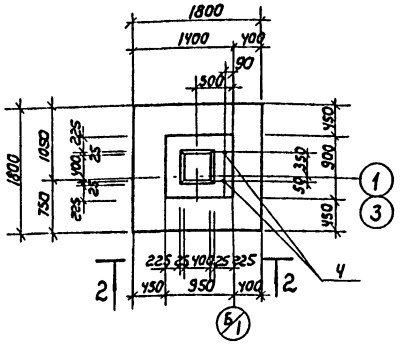

фмЧ; фмЧа; фмЧб

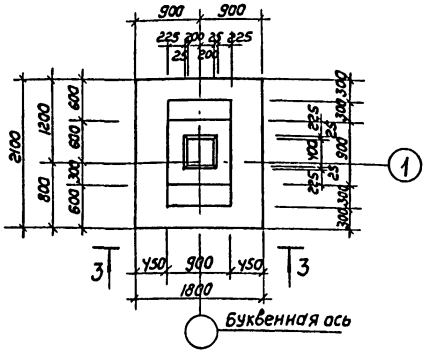

4-4

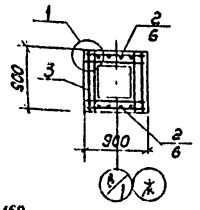

5-5

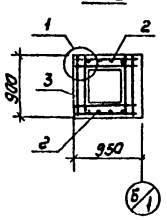

схема расположения сетки подошвы фм1÷фм3

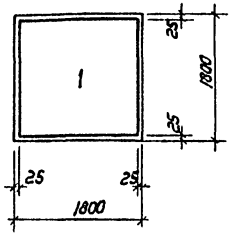

расчетная схема фм1; фм1а фм2; фм3

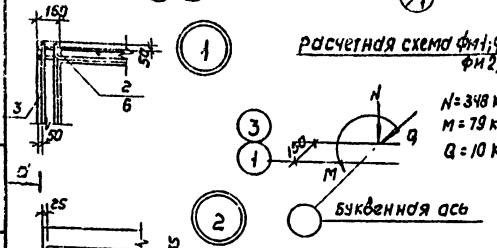

фм5

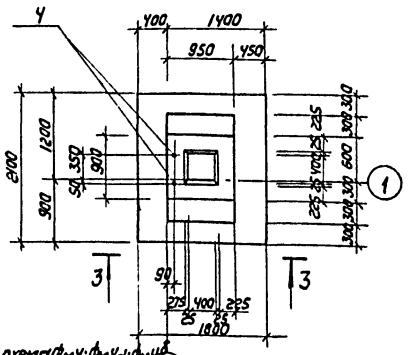

Схема расположения сетки подошвы фмЧ; фмЧа; фмЧб

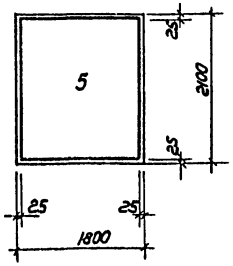

расчетная схема фмЧ; фмЧа; фмЧб

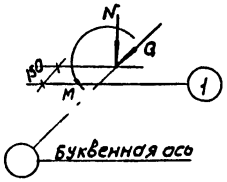

d-d

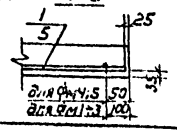

Спецификация элементов монолитных фундаментов

Формат	Зона	Поз.	Обозначение	Наименование	Кол	Примечание
				фм1; фм1а		
				Сборочные единицы		
				Сетки арматурные		
		1	1.410-3.1-12	2С 10АIII/10АIII 175×175	1	19.4 кг
		2*	ГОСТ 23279-85	1С 12АIII-200/8АI-600 85×145 215+775/125	2	6.0 кг
		3	1.412-1/77-8.3-020	СА-8АI	5	2.7 кг
				Материалы		
				Бетон В15, F50	2.13	м³
				фм2; фм3		
				Сборочные единицы		
				поз. 1÷3 см. фм1		
		4	1.412.1-4.060	Изделие закладное МН1	2	3.4 кг
				Материалы		
				Бетон В15, F50	2.16	м³
				фмЧ; фмЧа; фмЧб		
				Сборочные единицы		
				Сетки арматурные		
		3	1.412-1/77-8.3-020	СА-8АI	5	2.7 кг
		5	1.410-3.1-12	2С 10АIII/10АIII 175×205	1	23.3 кг
		6*	ГОСТ 23279-85	1С 12АIII-200/8АI-600 85×295 275+875/125	2	11.8 кг
				Материалы		
				Бетон В15, F50	3.63	м³
				фм5		
				Сборочные единицы		
				поз. 3,5,6 см. фмЧ		
		4	1.412.1-4.060	Изделие закладное МН1	2	3.4 кг
				Материалы		
				Бетон В15; F50	3.74	м³

1. Сетки арматурные со знаком * выполнить по ГОСТ 23279-85 с изменениями, длины выпусков.
2. Бетонные столбики под фундаментные балки условно не показаны, выполнять их следует в одной опалубке с фундаментами (см. фрагменты 1,2 на листах 3; 4).

Привязан

Инв. №

Подсев.	Антонова	
Инженер	Левчева	
Рук. гр.	Антонова	
ГИП	Кузнецов	
Н. контр.	Даниловский	
Нач. отд.	Красавин	

ТП 902-5-47.87 -КЖ

Корпус обезвоживания осадка сточных вод с 5 центрифугами ВГШ-1001К-04

Фундаменты монолитные фм1 ÷ фм5.

Стадия	Лист	Листов
Р	7	

ЦНИИЭП инженерного оборудования г. Москва

Копировал: Коршунова 22447-03 18 Формат: А2

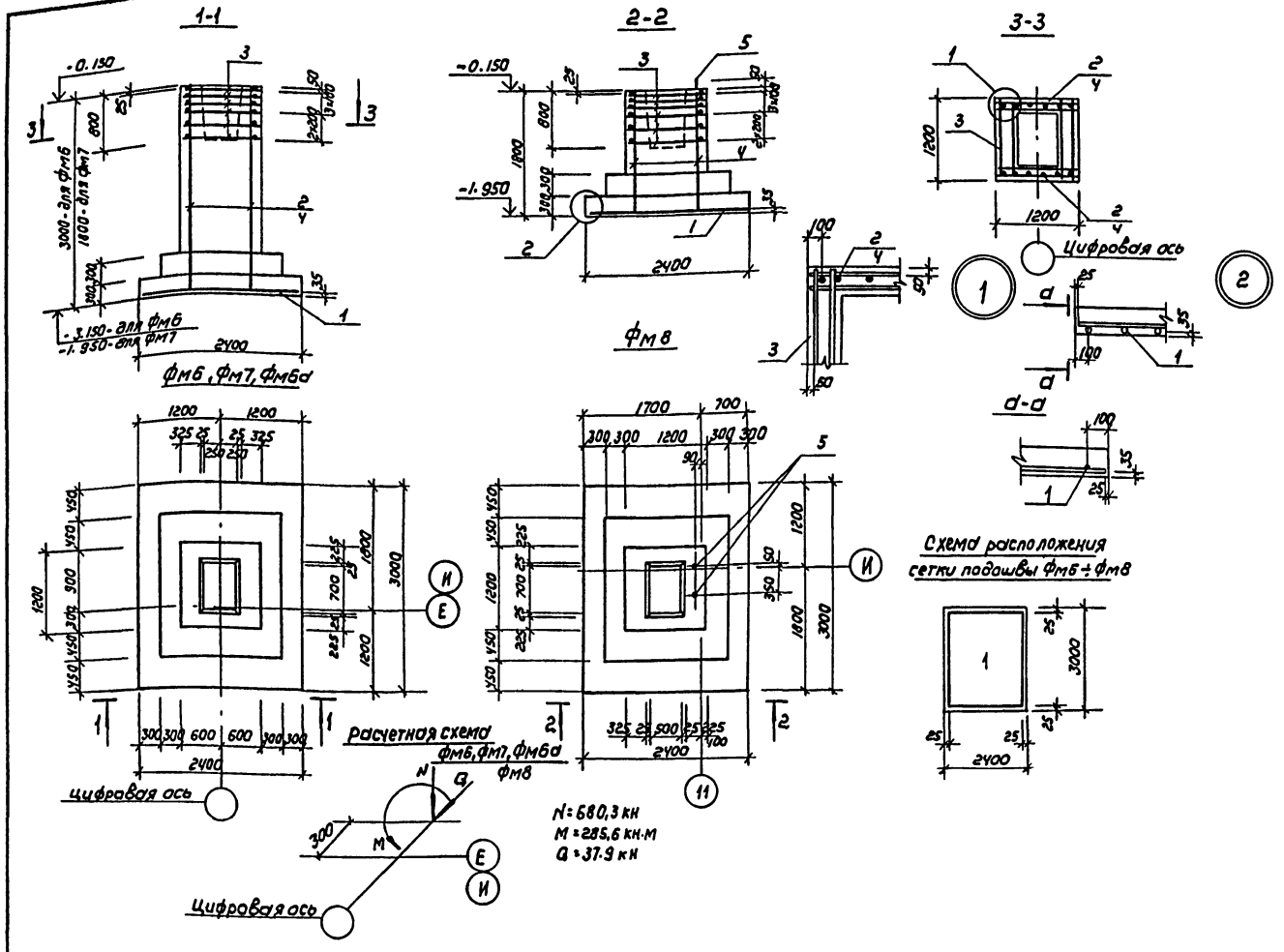

Спецификация элементов монолитных фундаментов

Формат	Зона	Поз.	Обозначение	Наименование	Кол	Примечание
				фм6; фм6а		
				Сборочные единицы		
				Сетки арматурные		
		1	1.410-3.1-12	ес $\frac{IVAm}{12Am}$ 235×295	1	74.1кг
		2*	ГОСТ 23279-85	1С $\frac{16Am-200}{10AI-600}$ 115×295 $\frac{215\text{I}815}{75}$	2	30,7кг
		3	1.412-1/77-8.3-040-02	СБ-12АII	6	8.2кг
				Материалы		
				Бетон В15, F50	7.1	м³
				фм7		
				Сборочные единицы		
				Поз. 1 и 3 смотри фм6		
				Сетки арматурные		
		4*	ГОСТ 23279-85	1С $\frac{12AIII-200}{8AI-600}$ 115×115 $\frac{215\text{I}815}{75}$	2	10.2кг
				Материалы		
				Бетон В15, F50	5,3	м³
				фм8		
				Сборочные единицы		
				Поз 1; 3; 4 смотри фм7		
		5	1.412.1-4.060	Изделие закладное МН1	2	3.4кг
				Материалы		
				Бетон В15, F50	5,3	м³

Ведомость расхода стали на элемент, кг

Марка элемента	Изделия арматурные										Изделия закладные							Общий расход
	Арматура класса									Всего	Прокат марки						Всего	
	A-I			A-II		A-III					Ст 3 кп 2							
	ГОСТ 5781-82										ГОСТ 24379.1-80		ГОСТ 19903-74		ГОСТ 5915-70			
	ф8	ф10	Итого	ф12	Итого	ф10	ф12	ф14	ф16	Итого	Болт М24	Итого	S=8	Итого	Гайка М24	Итого		
фм1	14.8		14.8			19,4	10.2			29.6	44.4							44.4
фм2	14.8		14.8			19.4	10.2			29.6	44.4	5.5	5.5	0.9	0.9	0.4	0,4	6.8	50.8
фм3	14.8		14.8			19.4	10.2			29.6	44.4	5,5	5.5	0.9	0.9	0.4	0.4	6.8	50.8
фм4	16.2		16.2			23.3	20.9			44.2	60,4								60,4
фм5	16.2		16.2			23.3	20.9			44,2	60,4	5.5	5.5	0.9	0.9	0.4	0.4	6.8	67.2
фм6		5.6	5.6	49.2	49.2		31.3	42.8	55.8	129,9	184.7								184.7
фм7	1.8		1.8	49.2	49.2		49.9	42.8		92.7	143.7								143.7
фм8	1.8		1.8	49.2	49.2		49.9	42.8		92.7	143.7	5.5	5.5	0.9	0.9	0.4	0.4	6.8	150.5

1. Сетки арматурные со знаком * выполнить по ГОСТ 23279-85с изменением длины выпусков.
2. Бетонные столбики под фундаментные балки условно не показаны, выполнять их следует в одной опалубке с фундаментами (см. фрагменты 3; 4 лист 4).

Привязан

Инв.№

Провер.	Антонова		
Инженер	Певчева		
Рук. гр.	Антонова		
ГИП	Кузнецов		
Н. контр.	Ананиевский		
Нач. отд.	Красавин		

ТП 902-5-47.87 КЖ

Корпус обезвоживания осадка сточных вод с 5 центрифугами ОГШ-1001К-04

Фундаменты монолитные фм6 ÷ фм8. Ведомость расхода стали на элемент. Кг.

Стадия	Лист	Листов
Р	8	

ЦНИИЭП инженерного оборудования г. Москва

Копировал: Коршунова 22447-03 19 Формат: А2

Инв.№ подл. | Подпись и дата | Взам. инв.№

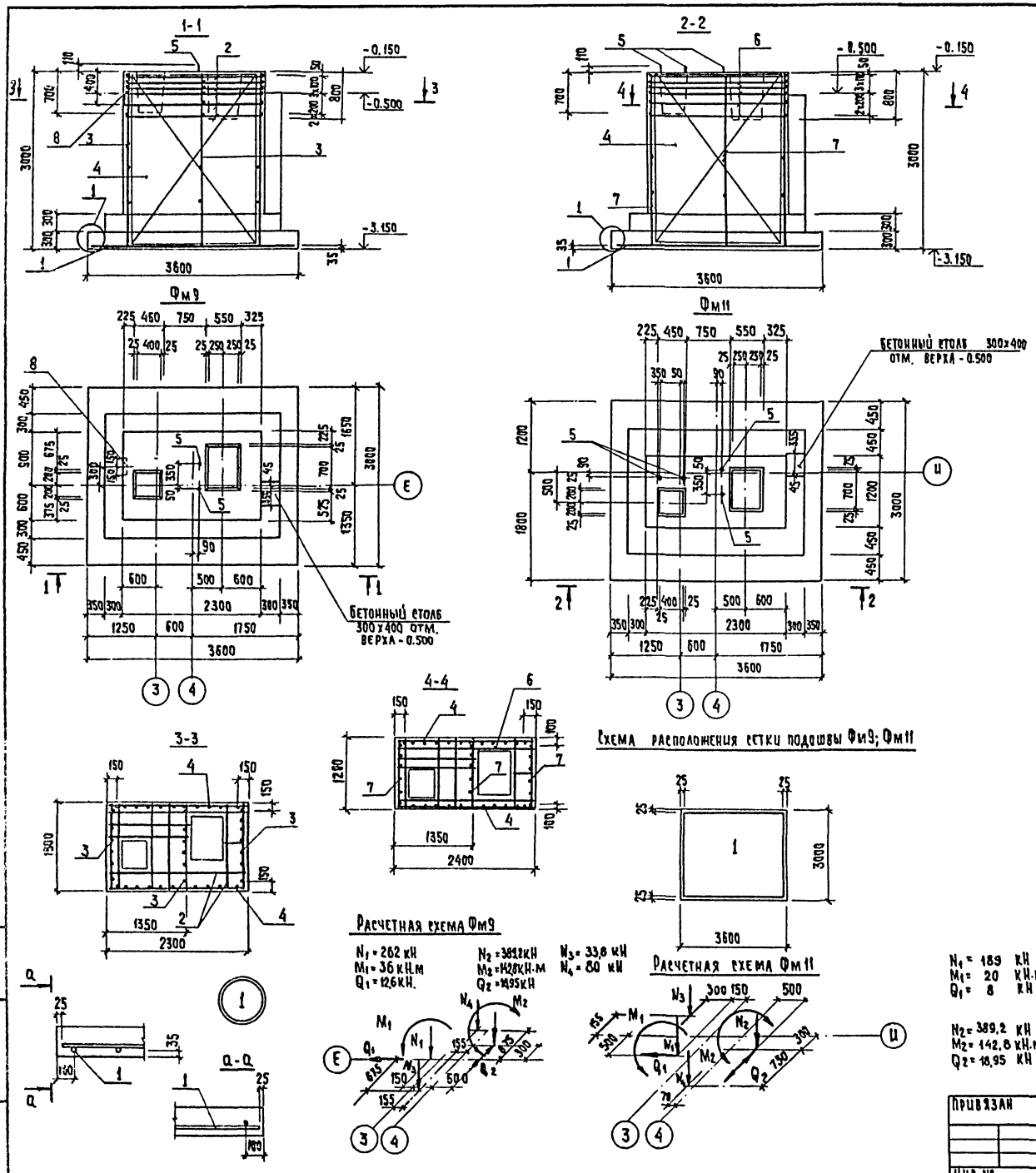

Спецификация элементов монолитных фундаментов

Формат	Зона	Поз.	Обозначение	Наименование	Кол.	Примеч.
				Фм9		
				Сборочные единицы		
				Сетки арматурные		
		1	1.410-3.1-12	2с $\frac{14 А III}{14 А III}$ 295х355	1	128,4 кг
		2	902-5-47.87 - КЖИ.73.00	С1	6	19,1 кг
		3*	ГОСТ 23279-85	1с $\frac{12 А III-200}{8 А I-600}$ 145х295 $\frac{275+875}{125}$	3	20,6 кг
		4*	ГОСТ 23279-85	1с $\frac{16 А III-200}{10 А I-600}$ 225х295 $\frac{275+875}{125}$	2	61,7 кг
		5	1.412.1-4.060	Изделие закладное МН1	2	3,4 кг
		8	1.400-15 В1. 130-29	МН 121-6	1	4,5 кг
				Материалы		
				Бетон В15; F50	13,38	м³
				Фм11		
				Сборочные единицы		
				Сетки арматурные		
				поз. 1;4 см. Фм9		
		6	902-5-47.87 - КЖИ.74.00	С2	6	17,4 кг
		7*	ГОСТ 23279-85	1с $\frac{12 А III-200}{8 А I-600}$ 115х295 $\frac{275+875}{75}$	3	17,5 кг
		5	1.412.1-4.060	Изделие закладное МН1	4	3,4 кг
				Материалы		
				Бетон В15; F50	11,65	м³

1. Бетонные столбики, под фундаментные балки выполнять в одной опалубке с фундаментами.
2. Сетки арматурные со знаком * выполнить по ГОСТ 23279-85 с изменением длины выпусков.

ТП 902-5-47.87 - КЖ

Привязан	Провер.	Антонова	Корпус обезвоживания осадка сточных вод с 5 центрифугами ОГШ 1001 К-01	Стадия	Лист	Листов
	Инжен.	Певчева		Р	9	
	Рук. гр.	Антонова				
	ГИП	Кузнецов	Фундаменты монолитные Фм9; Фм11.	ЦНИИЭП инженерного оборудования г. Москва		
Инв. №	Н. конт.	Данилевский				
	Нач. отд.	Красавин				

22447-03 20 Копировал: Хюппенен Формат А2

Альбом III

Инв. № подл. | Подпись и дата | Взам. инв. №

Альбом III

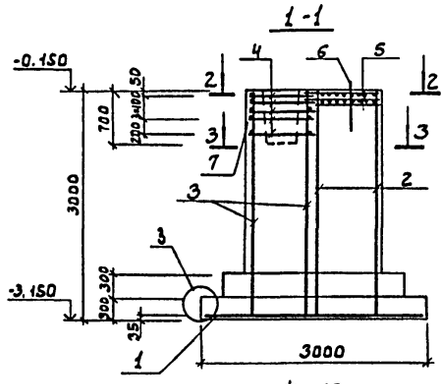

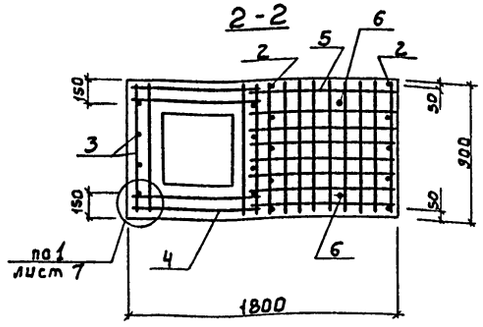

Раскладка сеток подошвы Фм10

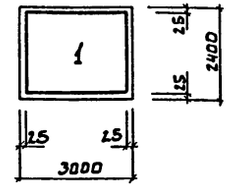

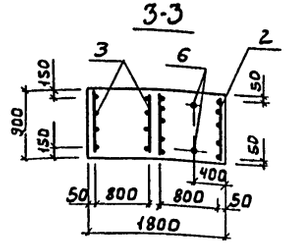

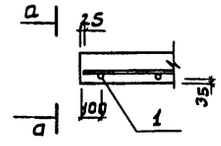

3

Фм10

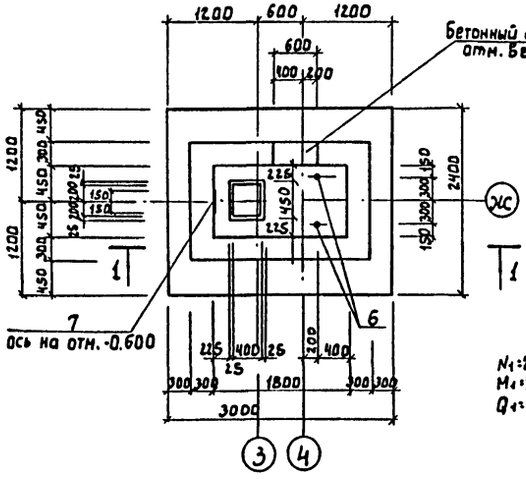

Расчетная схема Фм10

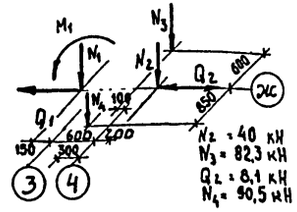

Спецификация элементов монолитных фундаментов

Формат	Зона	Поз.	Обозначение	Наименование	Кол.	Примеч.
				Фм 10		
				Сборочные единицы		
				Сетки арматурные		
		1	1.410-3.1-12	2С $\frac{14\,AIII}{12\,AI}$ 235×295	1	14.1 кг
		2	1.410-3.1-01	1С $\frac{12\,AIII}{6\,AII}$ 85×295	2	14.0 кг
		3*	ГОСТ 23279-85	1С $\frac{12\,AIII-200}{8\,AI-600}$ 85×295 $\frac{235+875}{12.5}$	2	11.8 кг
		4	1.412-1/77-8.3-020	С.А-8.АТ	5	2.7 кг
		5*	ГОСТ 23279-85	4С $\frac{6\,AI-100\,(75)}{6\,AI-100}$ 85×100 $\frac{175+25}{75}$	2	4.0 кг
		6	1.412.1-4.060	Изделие закладное МН1	2	3.4 кг
		7	1.400-15.81.130-26	Изделие закладное МН 121-3	1	4.4 кг
				Детали		
		8	1.412.1-4.081	А-I-10-ГОСТ 5781-82, ℓ=1180	4	0.73 кг
		9	1.412.1-4.081-01	А-I-10-ГОСТ 5781-82, ℓ=1380	4	0.85 кг
		10	1.412.1-4.081-02	А-I-10-ГОСТ 5781-82, ℓ=850	4	0.52 кг
				Материалы		
				Бетон В 15, F 50	7.02	м³

Ведомость расхода стали на элемент, кг.

Марка элемента	Изделия арматурные													Изделия закладные								Общий расход
	Арматура класса												Всего	Арматура класса		Прокат марки					Всего	
	А-I				А-III							А-II		А-III		Вст3кп2						
	ГОСТ 5781-82													ГОСТ 5781-82		ГОСТ 24379.1-80		ГОСТ 19903-74		ГОСТ 5915-70		
	ф6	ф8	ф10	Итого	ф6	ф8	ф10	ф12	ф14	ф16	Итого	ф12	Итого	ф10	Итого	Болт М24	Итого	S=8	Итого	Гайка М24	Итого	
Фм9		30.9	11.6	42.5				145.5	128.4	111.8	385.7					5.5	5.5	0.9	0.9	0.4	6.8	6.8	435.0
Фм10	8.0	14.8	8.4	31.2	1.8			68.0	42.8		112.6			0.6	0.6	5.5	5.5	4.7	4.7	0.4	0.4	11.2	155.0
Фм11		24.6	11.6	36.2				132.3	128.4	111.8	372.5					11.0	11.0	1.8	1.8	0.8	0.8	13.6	422.3
Фм12		6.2		6.2		10.9		18.6	128.4		157.9	49.2	49.2										213.3
Фм13		6.2		6.2		10.9		18.6	128.4		157.9	49.2	49.2			5.5	5.5	0.9	0.9	0.4	0.4	6.8	220.1
Фм14	7.0		8.4	15.4	1.2		14.4	12.8			28.4					5.5	5.5	0.9	0.9	0.4	0.4	6.8	50.6
Фм15	7.0		8.4	15.4	1.8		19.4	26.2			47.4					5.5	5.5	0.9	0.9	0.4	0.4	6.8	69.6
Фм16	7.0		8.4	15.4	1.2		13.4	15.6			36.2					5.5	5.5	0.9	0.9	0.4	0.4	6.8	58.4
Фм17						20.6		48.0			68.6												68.6
Фм17.9						20.6		55.9			76.5												76.5
Фм18						20.6		36.0			56.6												56.6
Фм19					0.9			228.1			229.0												229.0

1 Схему сборки пространственного каркаса вертикального армирования подколонника Фм10 см. лист КЖС-12. (как для фундамента Фм15).
2 Бетонные столбы следует выполнять в одной опалубке с фундаментами.
3 Сетки арматурные (поз.3 и 5) выполнить по ГОСТ 23279-85 с изменением длины выпусков.

Привязан

Инв.№

Инв.№ подл. | Подпись и дата | Взам. инв.№

ТП 902-5-47.87 -КЖ			
Провер. Антонова	Корпус обезвоживания осадка сточных вод с 5 центрифугами ОГШ-1001 К-01	Стадия Р	Лист 10	Листов
Инженер Певцева			
Рук.гр. Антонова			
ГИП Кузнецов	Фундамент монолитный Фм10. Ведомость расхода стали на элемент, кг.	ЦНИИЭП инженерного оборудования г. Москва	
Н.контр. Данилевский			
Нач.отд. Красавин			

22447-03 21

Формат А3

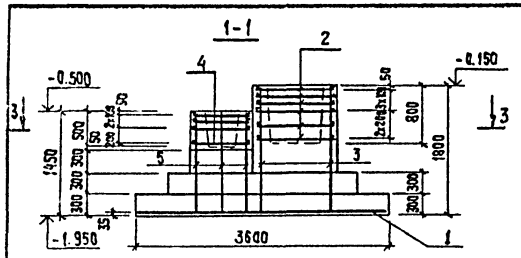

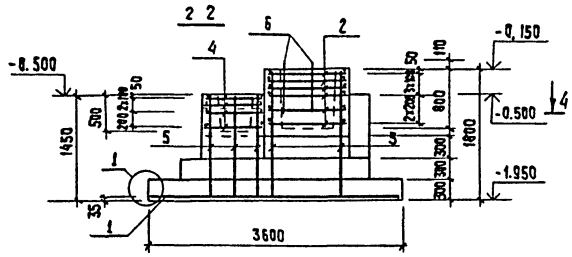

Фм 13

Бетонный столбик 450х400 отм. верха -0.500 для Фм 12а

Фм 12 ; Фм 12а

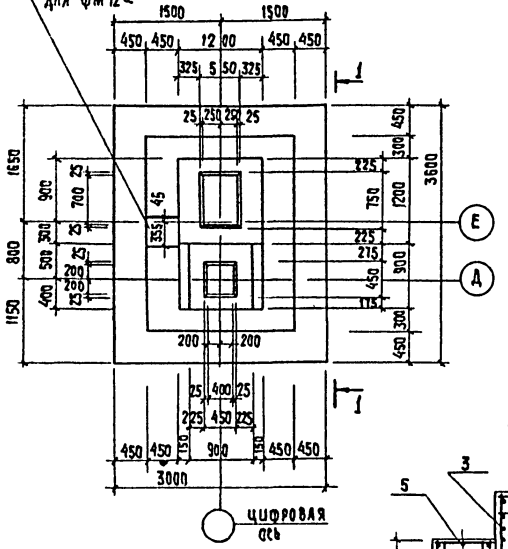

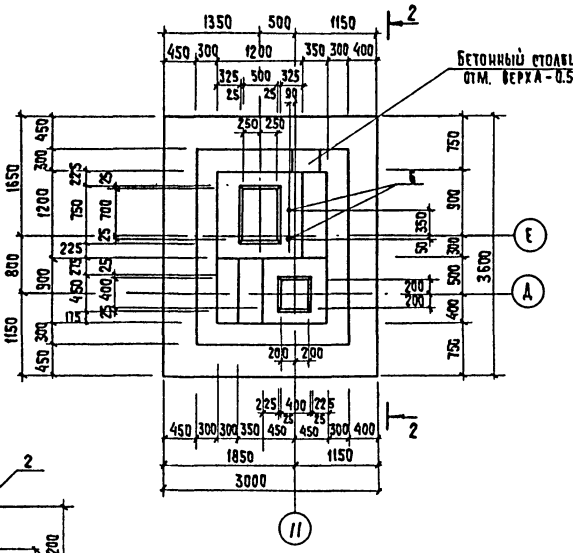

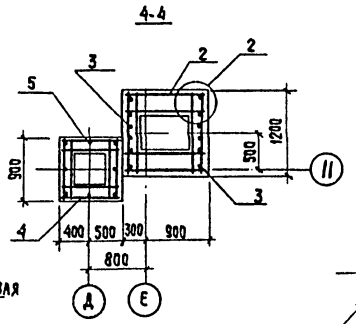

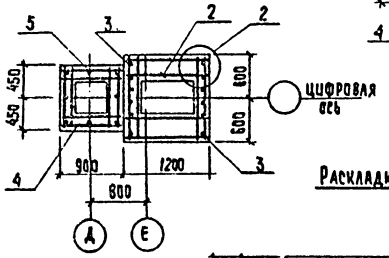

Расчетная схема Фм 12

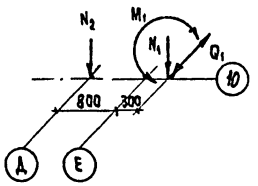

Расчетная схема Фм 13

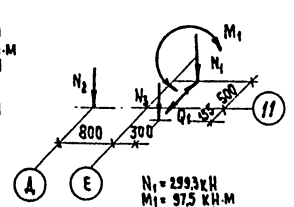

Раскладка сеток подошвы Фм12; Фм13

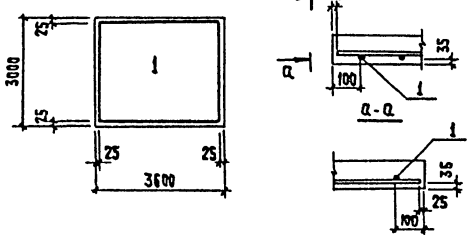

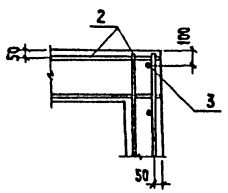

Спецификация элементов монолитных фундаментов

Формат	Зона	Поз.	Обозначение	Наименование	Кол.	Примеч.
				Фм 12; Фм 12а		
				Сборочные единицы		
				Сетки арматурные		
		1	1.410-3.1-12	2С $\frac{14\,A\,III}{14\,A\,III}$ 295х355	1	128,4кг
		2	1.412-1/77-В.3-040-02	С6- 12А III	6	8,2 кг
		3*	ГОСТ 23279-85	1С $\frac{12\,AIV-200}{8\,AY-600}$ 115х175 $\frac{275+875}{75}$	2	10,2кг
		4	1.020-1/83.1-1 0.3.0-01	С13	4	2,72кг
				Детали		
		5		А-I-8- ГОСТ 5781-82; ℓ= 1400	8	0,55кг
				Материалы		
				Бетон В15; F50	7,32	м³
				Фм 13		
				Сборочные единицы		
				поз. 1÷5 см. Фм 12		
		6	1.412.1-4.060	Изделие закладное МН1	2	3,4кг
				Материалы		
				Бетон В15; F50	7,64	м³

1. Бетонные столбики под фундаментные балки выполнять в одной опалубке с фундаментами.
2. Сетка арматурная (поз.3) выполняется по ГОСТ 23279-85 с изменением длины выпусков.

				ТП 902-5-47.87 - КМ			
Привязан							
Инв. №							
Провер.	Антонова			Корпус обезвоживания осадка сточных вод с 5 центрифугами ОГШ-1001К-01	Стадия	Лист	Листов
Инжен.	Певчева				Р	11	
Рук. гр.	Антонова						
ГИП	Кузнецов			Фундаменты монолитные Фм 12; Фм 13.	ЦНИИЭП инженерного оборудования г. Москва		
Н. контр.	Данилевский						
Нач. отд.	Красавин						

Инв. № подл. | Подпись и дата | Взам. инв. №

22447-03 22 копировал: Хюппенен

Формат А2

Альбом III

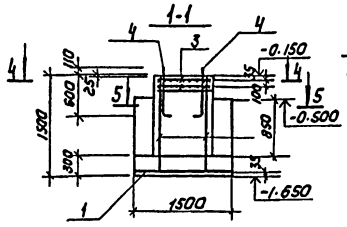

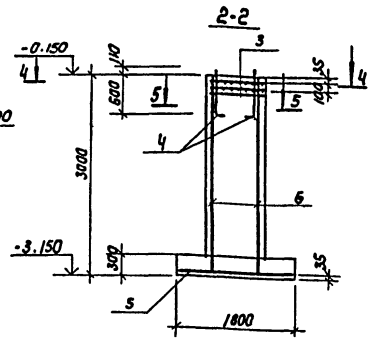

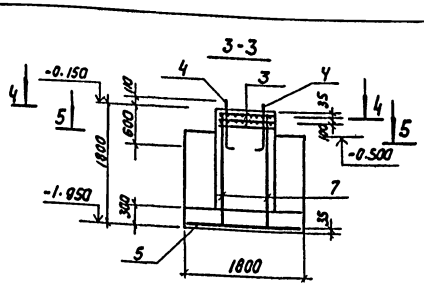

фм14

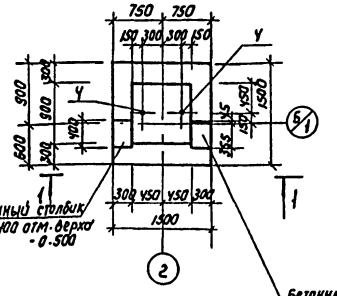

фм15

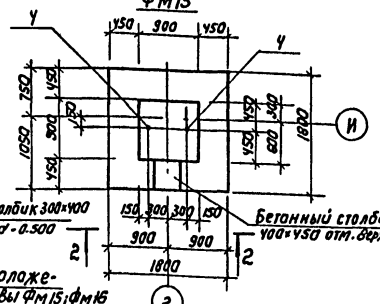

фм16

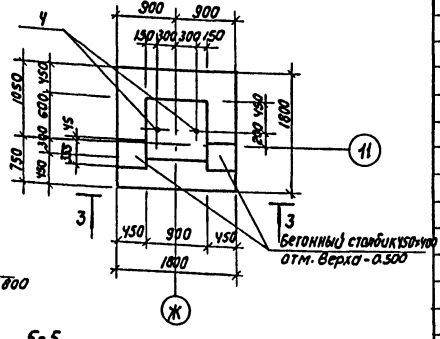

Схема расположения сетки подошвы фм14

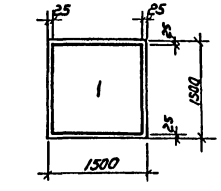

Схема расположения сетки подошвы фм15; фм16

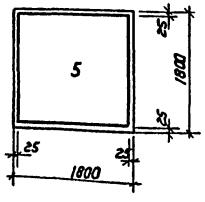

4-4

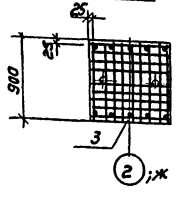

5-5

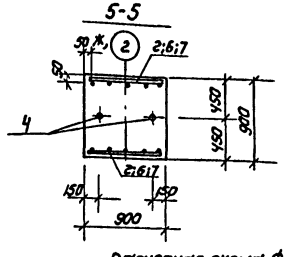

6-6

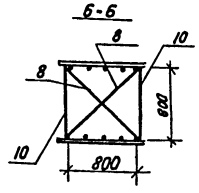

Схема сборки пространственного каркаса вертикального армирования подколонника фм14, фм15, фм16, фм10

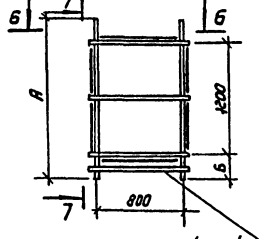

Только для фм15, фм16

7-7

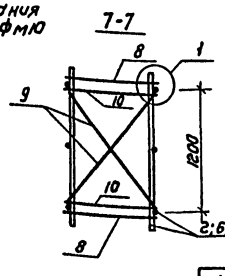

Арматурная сетка

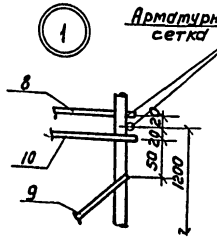

Расчетная схема фм14

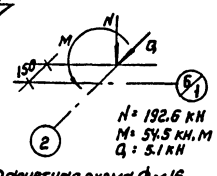

Расчетная схема фм16

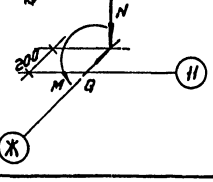

Марка фундамента	Размеры, мм	
	А	Б
фм14	1450	125
фм15	2950	275
фм16	1750	275

Спецификация элементов монолитных фундаментов

Формат	Зона	Поз.	Обозначение	Наименование	Кол	Примечание
				фм14		
				Сборочные единицы		
				Сетки арматурные		
		1	1.410-3.1-12	2С 10АIII / 10АIII 145×145	1	14.4кг
		2	1.410-3.1-01	1С 12АIII / 6АIII 85×145	2	7.0кг
		3	1.412.1-4.050	СН-6АI	2	3.5кг
		4	1.412.1-4.060	Изделие закладные МН1	2	3.4кг
				Детали		
		8	1.412.1-4.081	А-I-10-ГОСТ 5781-82; ℓ=1180	4	0.73кг
		9	1.412.1-4.081-01	А-I-10-ГОСТ 5781-82, ℓ=1380	4	0.85кг
		10	1.412.1-4.081-02	А-I-10-ГОСТ 5781-82; ℓ=850	4	8.52кг
				Материалы		
				Бетон В15, F50	1.65	м³
				фм15		
				Сборочные единицы		
				Сетки арматурные		
		5	1.410-3.1-12	2С 10АIII / 10АIII 175×175	1	19.4кг
		6	1.410-3.1-01	1С 12АIII / 6АIII 85×295	2	14.0кг
				Детали		
				Поз.3;4;8;9;10 см. фм14		
				Материалы		
				Бетон В15; F50	3.16	м³
				фм16		
				Сборочные единицы		
				Сетка арматурная		
		7	1.410-3.1-01	1С 12АIII / 6АIII 85×175	2	8.4кг
				Детали		
				Поз.3;4;5;8;9;10 см фм15		
				Материалы		
				Бетон В15; F50	2.19	м³

1. Бетонные столбики выполнять в одной опалубке с фундаментами.

Привязан

Инв. №

Пров.	Антонова		
Инжен.	Левчева		
Рук. гр.	Антонова		
ГИП	Кузнецов		
Н. контр.	Даниленко		
Нач. отд.	Красавин		

ТП 902-5-47.87 - КЖ

Корпус обезвоживания осадка сточных вод с 5 центрифугами ОГШ-100.4 К1-01

Стадия	Лист	Листов
Р	12	

Фундаменты монолитные фм14 ÷ фм16

ЦНИИЭП инженерного оборудования г. Москва

Инв. № подл. | Подпись и дата | Взам. инв. №

Копировал: Коршунова 22447-03 23 Формат: А2

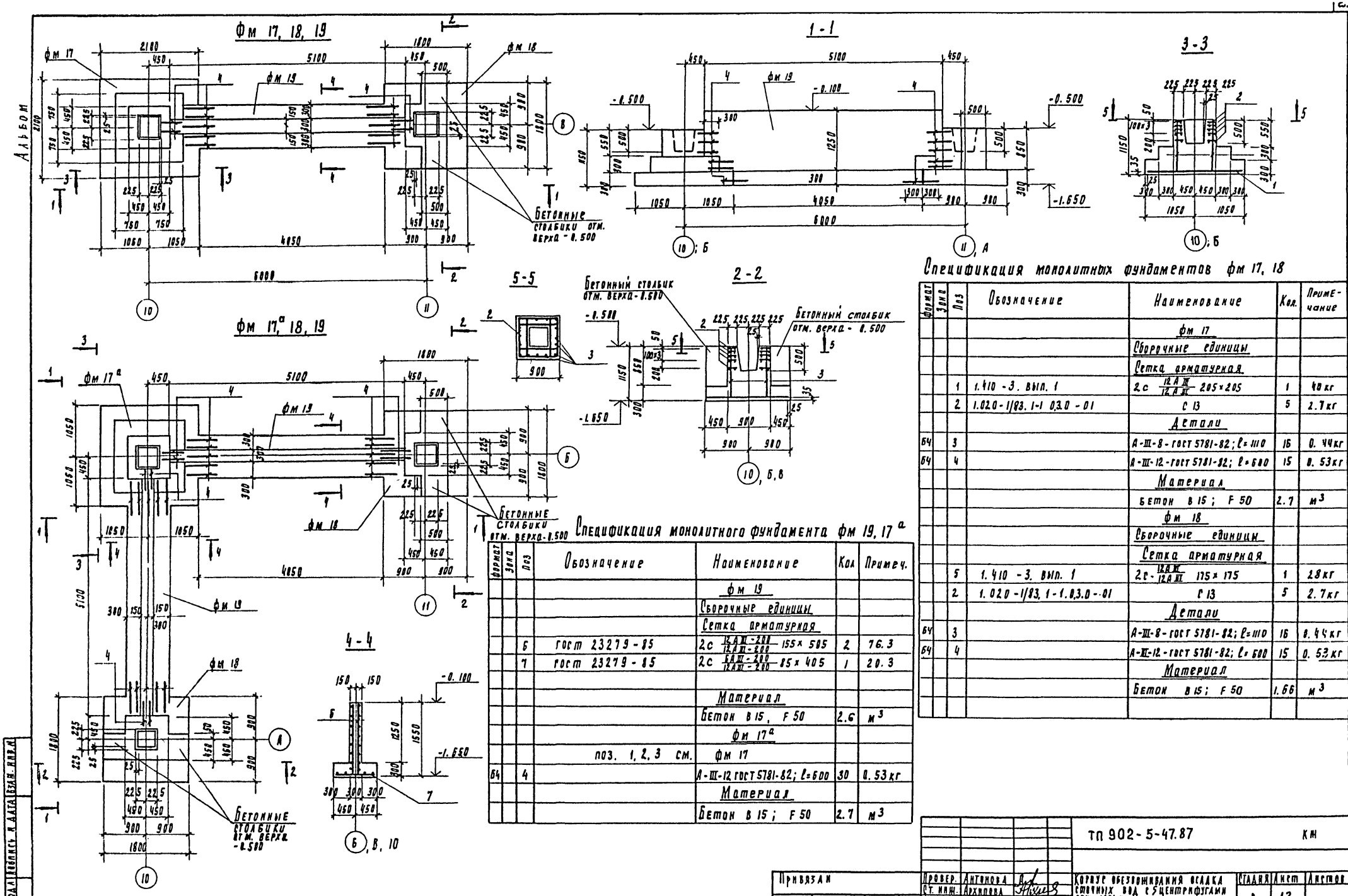

Спецификация монолитного фундамента фм 19, 17а

Формат	Зона	Поз	Обозначение	Наименование	Кол	Примеч.
				фм 19		
				Сборочные единицы		
				Сетка арматурная		
		6	гост 23279-85	2с $\frac{12АIII-200}{12АIII-200}$ 155×505	2	76.3
		7	гост 23279-85	2с $\frac{6АIII-200}{12АIII-200}$ 85×405	1	20.3
				Материал		
				Бетон В15, F50	2.6	м³
				фм 17а		
			поз. 1, 2, 3 см.	фм 17		
Б4		4		А-III-12 гост 5781-82; ℓ=600	30	0.53 кг
				Материал		
				Бетон В15; F50	2.7	м³

Спецификация монолитных фундаментов фм 17, 18

Формат	Зона	Поз	Обозначение	Наименование	Кол.	Примечание
				фм 17		
				Сборочные единицы		
				Сетка арматурная		
		1	1.410-3. вып. 1	2с $\frac{12АIII}{12АIII}$ 205×205	1	40 кг
		2	1.020-1/83. 1-1 0,3.0-01	С 13	5	2.7 кг
				Детали		
Б4		3		А-III-8-гост 5781-82; ℓ=1110	16	0.44 кг
Б4		4		А-III-12-гост 5781-82; ℓ=600	15	0.53 кг
				Материал		
				Бетон В15; F50	2.7	м³
				фм 18		
				Сборочные единицы		
				Сетка арматурная		
		5	1.410-3. вып. 1	2с-$\frac{12АIII}{12АIII}$ 175×175	1	28 кг
		2	1.020-1/83. 1-1.0,3.0-01	С 13	5	2.7 кг
				Детали		
Б4		3		А-III-8-гост 5781-82; ℓ=1110	16	0.44 кг
Б4		4		А-III-12-гост 5781-82; ℓ=600	15	0.53 кг
				Материал		
				Бетон В15; F50	1.66	м³

Привязан	Провер.	Антонова		тп 902-5-47.87		КМ
	Ст. инж.	Архипова		Корпус обезвоживания осадка сточных вод с 5 центрифугами ОГШ 1001 К-61	Стадия	Лист	Листов
	Рук. гр.	Антонова			Р	13	
	ГИП	Кузнецов		Фундаменты фм 17, 17а, 18, 19.	ЦНИИЭП инженерного оборудования г. Москва		
Инв №	Н. конт.	Данилевский					
	Нач. отд.	Красавин					

22447-03 24

Схема расположения элементов подземного хозяйства

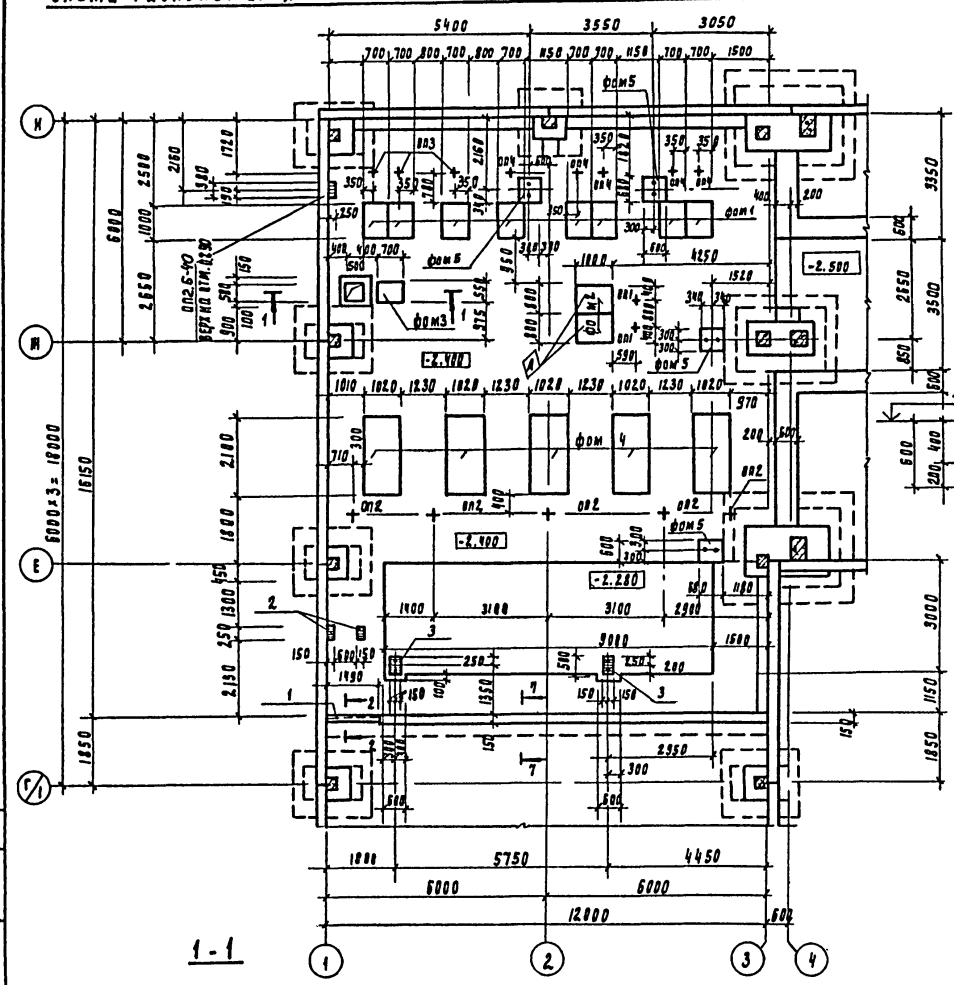

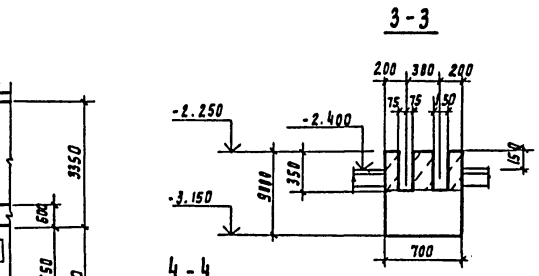

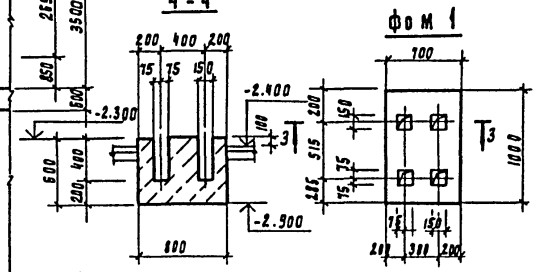

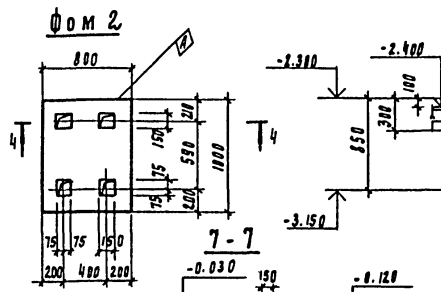

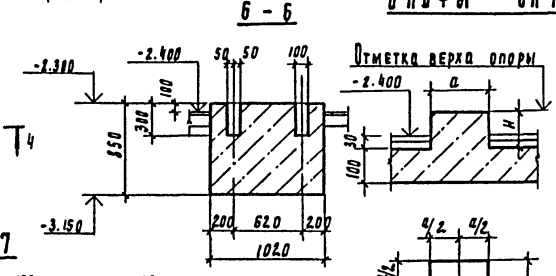

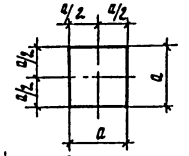

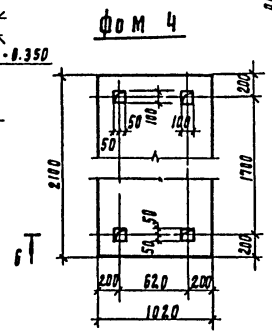

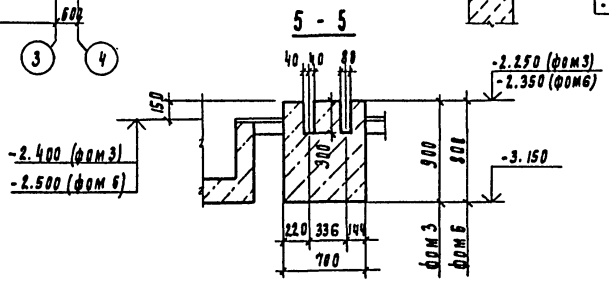

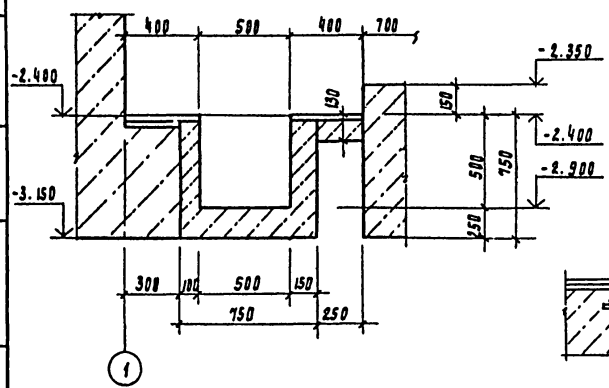

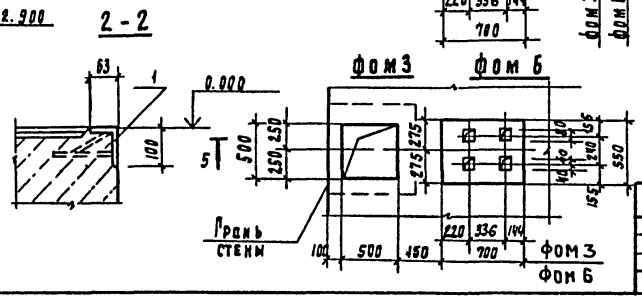

Спецификация к схеме расположения элементов подземного хозяйства.

Марка, поз.	Обозначение	Наименование	Кол шт.	Масса кг	Примеч.
		Фундаменты под оборудование			
фом 1	лист 14	фом 1	6		0.63 м³
фом 2	лист 14	фом 2	2		0.48 м³
фом 3	лист 14	фом 3	1		0.35 м³
фом 4	лист 14	фом 4	5		1.82 м³
фом 5	лист 17	фом 5	4		0.35 м³
		Изделия закладные			
1	1.400-15. В1. 540-01	МН 540	1.5	8.5	п.м.
2	1.400-15. В1. 120-65	МН 115-6	2	2.3	
3	902-5-47.87- КЖН.81.00	МН 1	2	17.2	

Опоры оп1 ÷ оп4

Ведомость опор					
Марка	Размеры, мм.		Отметка верха опоры	Кол шт.	Бетон класса 37.5 (м³)
	а	н			
оп1	150	270	-2.160	2	0.006
оп2	100	150	-2.280	5	0.002
оп3	150	240	-2.190	3	0.005
оп4	150	310	-2.120	5	0.007

1. Перед устройством пола заложить трубы по чертежам ТХ и ЭАД.
2. Приямок выполнить из бетона класса в 12,5.
3. Фундаменты под оборудование выполнять из бетона класса в 12.5.
4. Опоры под трубопроводы выполнять из бетона класса в 7.5.
5. Внутреннюю поверхность приямка затереть цементно-песчаным раствором.
6. Схему расположения фундамента под оборудование фом 6 см. лист 15.

Согласовано: Отдел КГ, Аллев

Инв. № подл. | Подпись и дата | Взам. инв. №

Привязан	Провер.	Антонова	
	Инженер	Певчева	
	Рук. гр.	Антонова	
	ГИП	Кузнецов	
	Н. контр.	Данилевский	
Инв. №	Нач. отд.	Красавин	

ТП 902-5-47.87 КЖ

Корпус обезвоживания осадка сточных вод с 5 центрифугами ОГШ-1001К-01.

Отделение флокулянта. Схема расположения подземного хозяйства. Фундаменты под оборудование фом1÷фом4; фом6.

Стадия	Лист	Листов
Р	14	

ЦНИИЭП инженерного оборудования г. Москва

22447-03 25

Альбом III

Схема расположения фундаментов под центрифуги, плит перекрытия и лотка на отм. 0.000

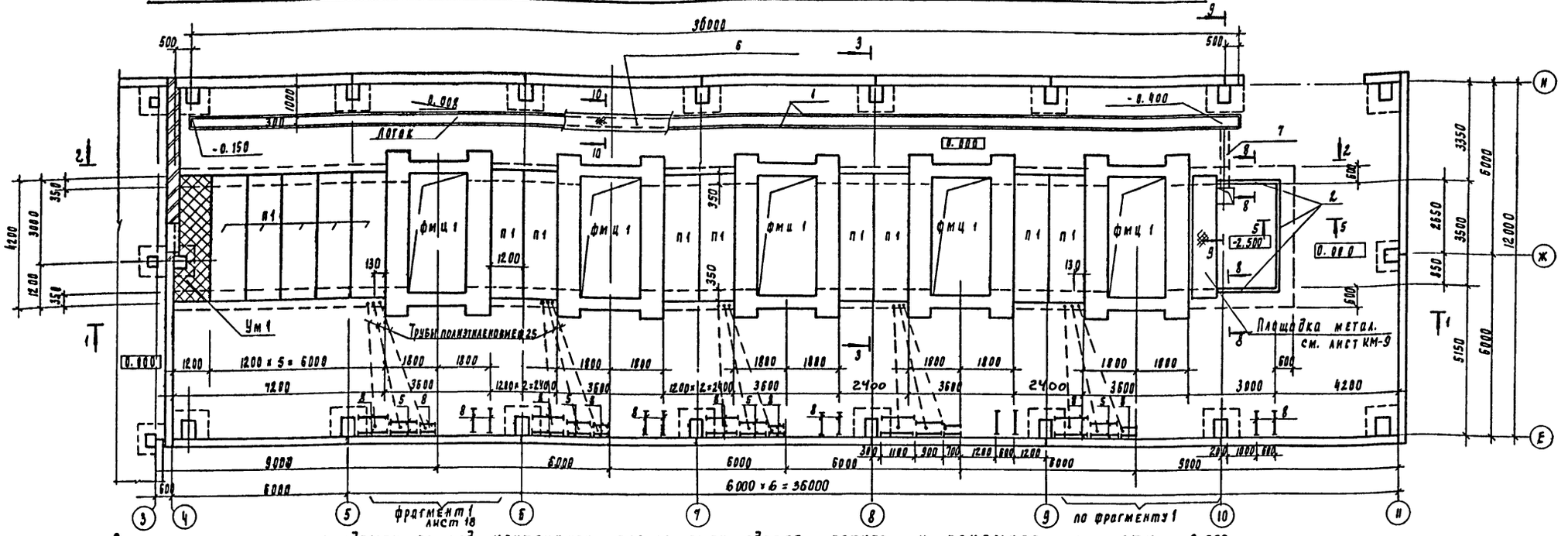

Схема расположения фундаментов под центрифуги, блоков стен подвала, лотков и приямков на отм. -2.500

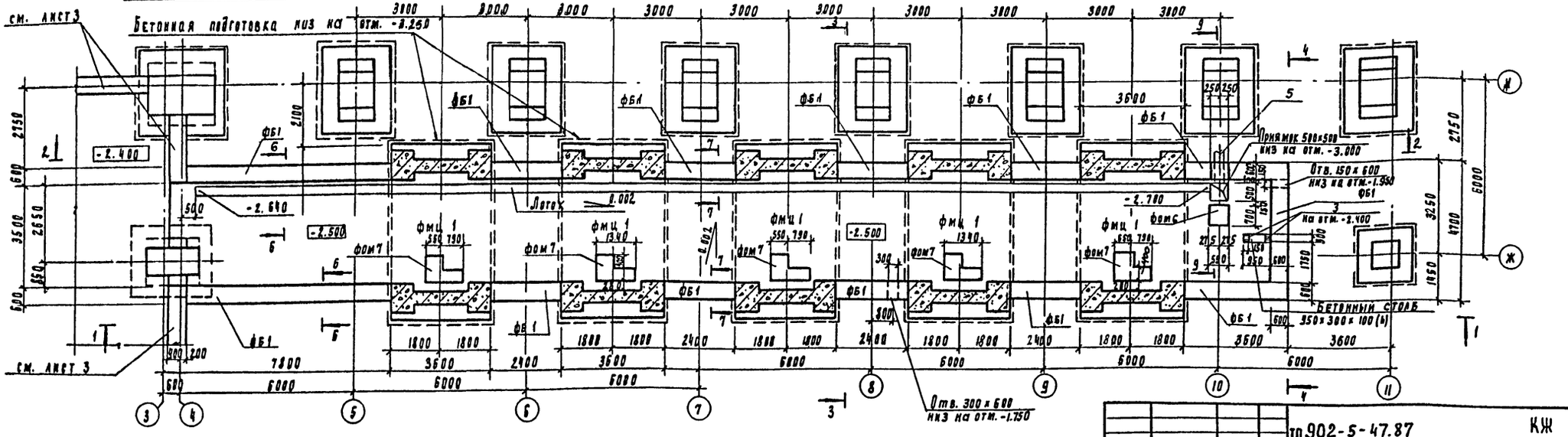

1. Полезная расчетная нагрузка на перекрытие: 4.5 к Па.
2. Трубы полиэтиленовые ф25 проложить при устройстве пола.
3. При установки насоса УТН-10 Фом 7 исключить из спецификации.
4. Виды 1-1, 2-2, 4-4; сечения 3-3; 5-5÷10-10 см. лист КЖ-16.

Привязан	Провер.	Антонова	
	Инжен.	Левчева	
	Рук. гр.	Антонова	
	РИП	Кузнецов	
	Н. контр.	Данилевский	
Инв. №	Нач. отд.	Красавин	

тп 902-5-47.87 КЖ

Корпус обезвоживания отдела сточных вод с 5 центрифугами ОГШ-1001 К-01

Зал центрифуг. Схемы расположения фундаментов под оборудование, блоков стен подвала, плит перекрытия, лотков и приямков

Стадия	Лист	Листов
Р	15	

ЦНИИЭП инженерного оборудования г. Москва

22447-03 26

Согласовано: Отдел КГ, Отдел ЭАД, Ленинград

Инв. № подл. | Подпись и дата | Взам. инв. №

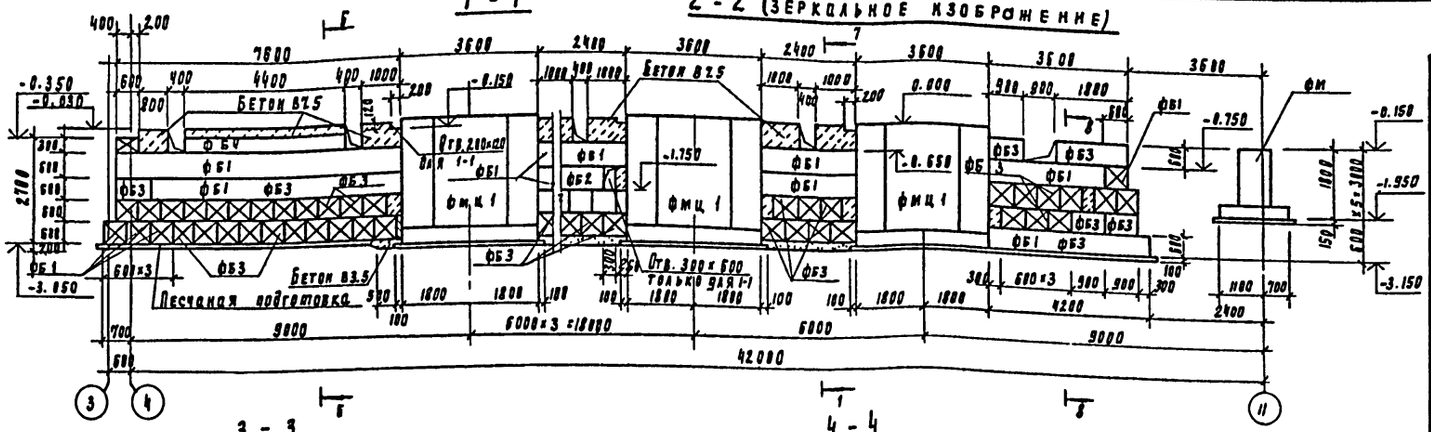

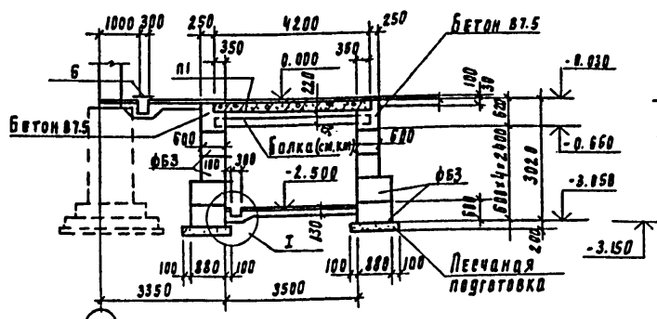

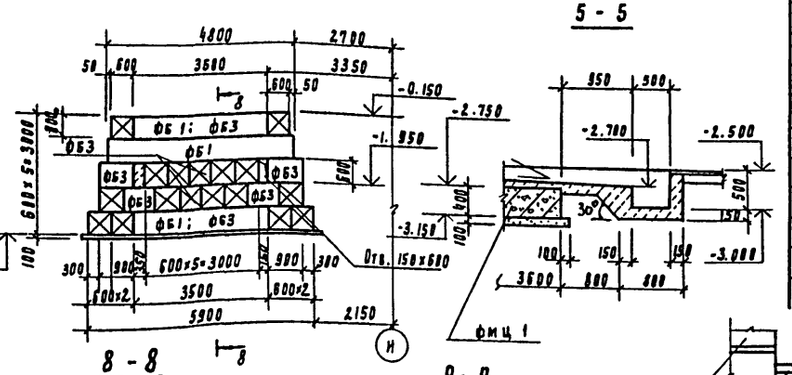

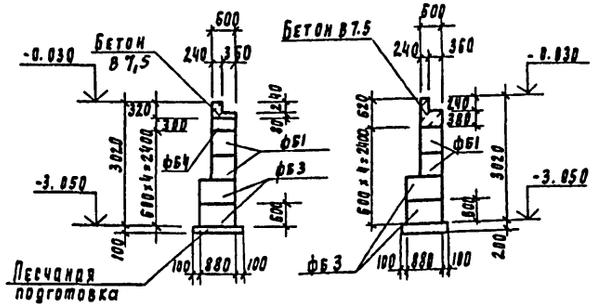

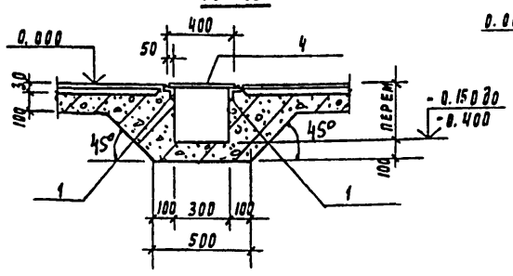

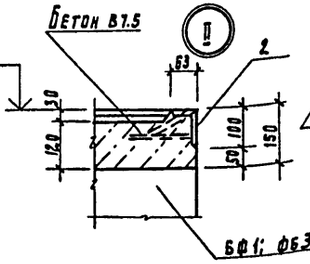

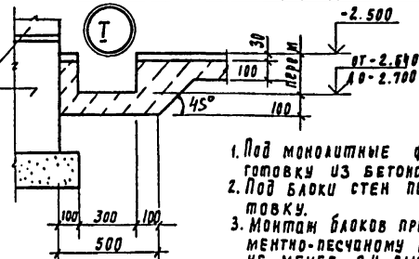

Спецификация к схеме расположения фундаментов под центрифуги, плит перекрытия и лотка на отм. 0.000.

Марка, поз	Обозначение	Наименование	Кол. шт.	Масса кг	Примеч.
фмц 1	лист 17	фундамент под			
		центрифугу фмц 1	5		23,52м³
фом 6	лист 14	фундамент фом 6	1		0,31м³
фом 7	лист 18	фундамент фом 7	5		0,35м³
		Блоки для стен подвала			
фб 1	ГОСТ 13579-78	фбс 24.6.6-т	38	1950	
фб 2	ГОСТ 13579-78	фбс 12.6.6-т	1	960	
фб 3	ГОСТ 13579-78	фбс 9.6.6.-т	152	700	
фб 4	ГОСТ 13579-78	фбс 12.6.3-т	6	460	
		Плиты перекрытия			
п 1	1.141-1.60 3000-10	пк 42.12-4т	13	1490	
Ум 1	лист 18	Участок монолитный Ум1	1		
		Изделия закладные			
1	1.400-15.81.550-07	мн 556	73.1	5.4	пм
2	1.400-15.81.540-01	мн 540	8.8	8.5	пм
3	1.400-15.81.120-65	мн 115-6	2	2.3	
4	1.400-15.81.410-03	мн 402-2	60	1.5	
5	1.400-15.81.430-03	мн 415-2	9.0	5.6	
6		Лист пв 506×800 ГОСТ 8706-78	18.1	13.12	пм
7		Труба 219×4 ГОСТ 10704-76	2.1	21.2	пм
8		Швеллер 20 ГОСТ 8240-72 Вст3кп2-1 ГОСТ 535-79	26.0	18.3	пм

1. Под монолитные фундаменты фмц 1 выполнить подготовку из бетона класса В3,5 толщиной 100 мм.
2. Под блоки стен подвала выполнить песчаную подготовку.
3. Монтаж блоков производить по свежеуложенному цементно-песчаному раствору м50 с перевязкой швов не менее 0.4 высоты блока. Доборные участки и шпонки заделать бетоном В7.5, V = 13.0м3.
4. Отверстия в стенах после монтажа блок и пропуска труб заделать бетоном В 7,5.
5. Лотки и приямок выполнить из бетона В 7,5.
6. Поверхность стен подвала и фундаментов, соприкасающихся с грунтом, обмазать за 2 раза горячим битумом по грунтовке.
7. Обратную засыпку пазух фундаментов производить после устройства перекрытия над подвалом.
8. При установке поз. 5 на участках трубы, заделываемых в бетон, навить проволоку 5В1 ГОСТ 6727-80.
9. Односторонняя засыпка пазух стен подвала запрещена.

Согласовано:

Инв. № подл. | Подпись и дата | Взам. инв. №

Привязан

Инв. №

Провер.	Антонова		
Инженер	Левчева		
Рук. гр.	Антонова		
ГИП	Кузнецов		
Н. контр.	Данилевский		
Нач. отд.	Красавин		

ТП 902-5-47.87 КЖ

Корпус обезвоживания осадка сточных вод с 5 центрифугами ОГШ 1001 К-01

Стадия Р | Лист 16 | Листов

Виды 1-1; 2-2; 4-4. Сечения.

ЦНИИЭП инженерного оборудования г. Москва

22447-03 27

Копировал Подпись и дата

Формат А2

Альбом III

Опалубочный чертеж ФМЦ1

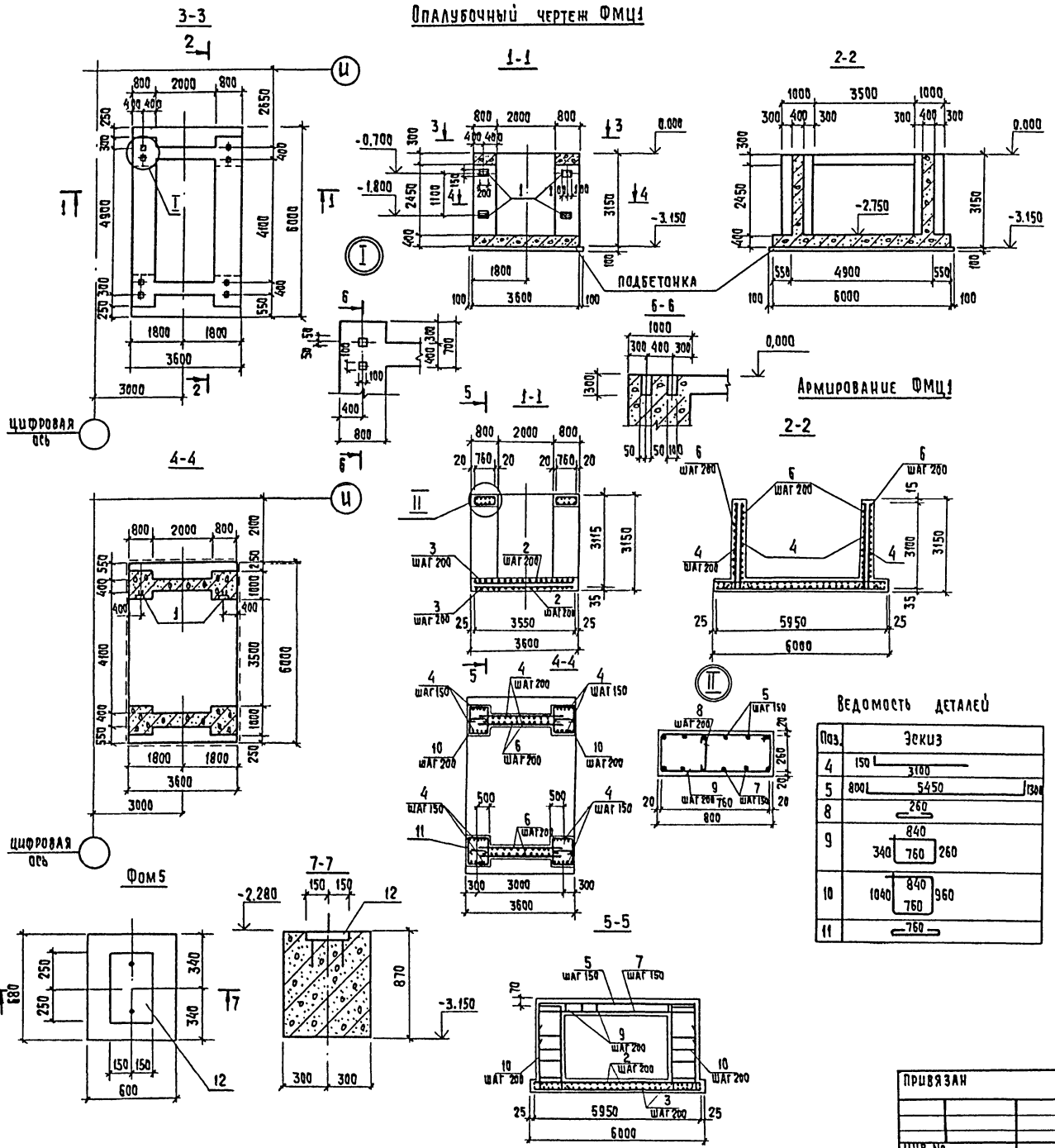

Ведомость деталей

Поз.	Эскиз
4	150 — 3100
5	800 — 5450 — 1300
8	260
9	840 / 340 / 760 / 260
10	1040 / 840 / 760 / 960
11	760

Спецификация монолитных фундаментов под оборудование

Формат	Зона	Поз.	Обозначение	Наименование	Кол.	Примеч.
				ФМЦ1		
				Сборочные единицы		
		1	1.400-15.В1.130-14	Изделие закладное МН118-3	4	2,2кг
				Детали		
				А-III-12-ГОСТ 5781-82		
Б4		2		ℓ=5950	36	5,28кг
Б4		3		ℓ=3550	60	3,15кг
Б4		4		ℓ=3250	92	2,87кг
Б4		5		ℓ=7550	12	6,7кг
Б4		6		ℓ=3000	56	2,7кг
Б4		7		ℓ=5450	12	4,84кг
				А-I-6- ГОСТ 5781-82		
Б4		8		ℓ=410	36	0,09кг
Б4		9		ℓ=2200	36	0,49кг
Б4		10		ℓ=3600	56	0,8кг
Б4		11		ℓ=910	56	0,2кг
				Материалы		
				Бетон В12,5	23,52	м³
				Фом 5		
				Сборочные единицы		
		12		Изделие закладное МН1	1	
				Материалы		
				Бетон В 12,5	0,35	м³

Ведомость расхода стали на элемент, кг.

Марка элемента	Изделия арматурные							Изделия закладные						Общий расход
	Арматура класса						Всего	Арматура класса		Прокат марки			Всего	
	А-III			А-I				А-III		Вст3кп2				
	ГОСТ 5781-82			ГОСТ 5781-82				ГОСТ 5781-82		ГОСТ 103-76				
	ф12		Итого	ф6		Итого		ф8	Итого	S=6	S=10	Итого		
ФМЦ1	932,6		932,6	76,9		76,9	1009,5	1,2	1,2	7,6		7,6	8,8	1018,3
Фом5								0,72			11,78		12,5	12,5

1. Под фундаменты выполнить подготовку из бетона класса В3,5 толщиной 100 мм.
2. Защитный слой для нижней арматуры фундамента - 35мм, для остальной - 20мм.
3. Закладные детали заложить до бетонирования.

ТП 902-5-47.87 КЖ.

Привязан	Провер.	Антонова	
	Инжен.	Мирошниченко	
	Рук.гр.	Антонова	
	ГИП	Кузнецов	
	Н.контр.	Данилевский	
Инв.№	Нач.отд.	Красавин	

Корпус обезвоживания осадка сточных вод с 5 центрифугами ОГШ-1001К-01

Фундаменты под оборудование ФМЦ1; Фом5

Стадия	Лист	Листов
Р	17	

ЦНИИЭП инженерного оборудования г. Москва.

22447-03 28 Копировал: Хюппенен Формат А2

Согласовано: Отдел КГ, Левицева

Инв.№ подл. | Подпись и дата | Взам.инв.№

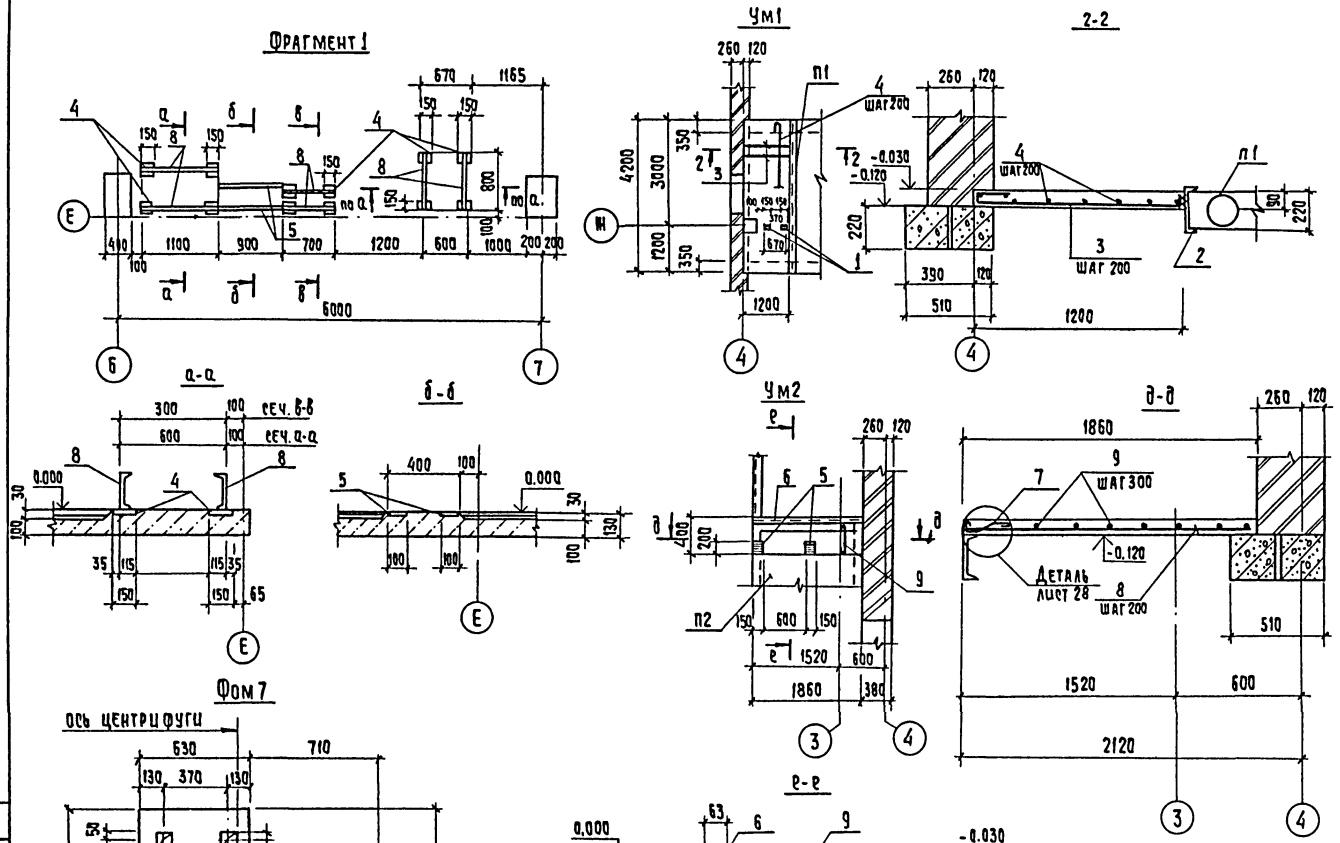

Формат	Зона	Поз.	Обозначение	Наименование	Кол.	Примеч
				Ум1 (1 шт)		
				Сборочные единицы		
		1	1.400-15. В1. 410-03	Изделие закладное МН402-2	2	1,5 кг
				Детали		
Б4		2		Швеллер 24 ГОСТ 8240-72 / ст3 ГОСТ 535-79 ℓ=4200	1	10,08 кг
Б4		3		А-III-10-ГОСТ 5781-82 ℓ=1570	22	0,94 кг
Б4		4		А-I-6-ГОСТ 5781-82 ℓ=4240	9	0,94 кг
				Материалы		
				Бетон В 12,5	0,45	м³
				Ум2 (1 шт)		
				Сборочные единицы		
		5	1.400-15. В1. 410-05	Изделие закладное МН403-2	2	1,8 кг
		6	1.400-15 В1. 54	—"— МН540	1,9	8,5 кг
				Детали		
Б4		7		А-I-6-ГОСТ 5781-82 ℓ=420	2	0,09 кг
Б4		8		А-III-10-ГОСТ 5781-82 ℓ=1820	3	1,12 кг
Б4		9		А-I-6-ГОСТ 5781-82 ℓ=460	7	0,1 кг
				Материалы		
				Бетон В 12,5	0,05	м³
				Ум3 (1 шт); Ум3а (1 шт)		
				Детали		
Б4		10		А-I-6-ГОСТ 5781-82 ℓ=440	6	0,1 кг
Б4		11		А-I-6-ГОСТ 5781-82 ℓ=1300	2	0,3 кг
				Материалы		
				Бетон В 12,5	0,014	м³

Ведомость деталей

Поз.	Эскиз
3	250 / 70 1180 70
4	4160
7	60 60 120 100 60
9	380
10	100 100 75 90
11	980

Ведомость расхода стали на элемент, кг

Марка элемента	Изделия арматурные							Изделия закладные							
	Арматура класса						Всего	Арматура класса			Прокат марки				Общий расход
	А-III			А-I				А-III			Вст3 кп2			Всего	
	ГОСТ 5781-82			ГОСТ 5781-82				ГОСТ 5781-82			ГОСТ 103-76	ГОСТ 8510-86			
	ф10		Итого	ф6		Итого		ф8			S=6	L100×63×6			
Ум1	20,68		20,68	8,46		8,46	29,14	0,8			2,2			3,0	32,14
Ум2	3,36		3,36	0,88		0,88	4,24	2,7			2,8	14,25		19,75	24,00
Ум3; Ум3а				1,2		1,2									1,2

1. Фундамент под оборудование выполнять из бетона класса В 12,5.

Альбом III

Согласовано: Левищева, Постникова

Отд. КГ, Отд. ЗАД

Инв. № подл. | Подпись и дата | Взам. инв. №

Привязан

Инв. №

Провер.	Антонова	
Инжен.	Мирошниченко	
Рук. гр.	Антонова	
Гип.	Кузнецов	
Н. контр.	Данилевский	
Нач. отд.	Красавин	

т.п. 902-5-47.87 КЖ

Корпус обезвоживания осадка сточных вод с 5 центрифугами ОГШ-1001К-01

Фрагмент 1, фундамент под оборудование Фом7, участки монолитные Ум1÷Ум3.

Стадия	Лист	Листов
Р	18	

ЦНИИЭП инженерного оборудования г. Москва

22447-03 29 Копировал: Хюппенен Формат А2

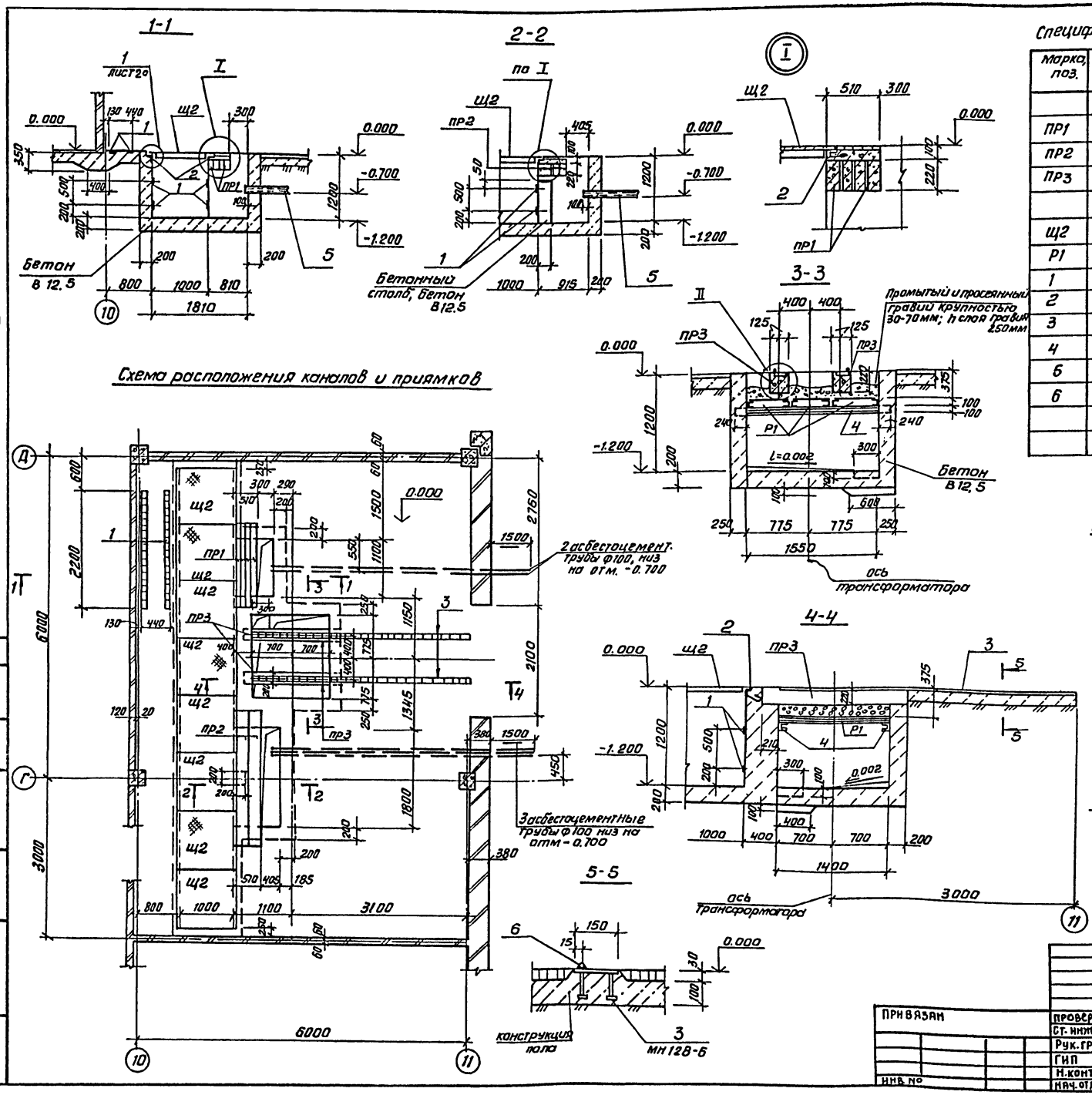

Схема расположения каналов и приямков

Деталь расположения решеток Р1

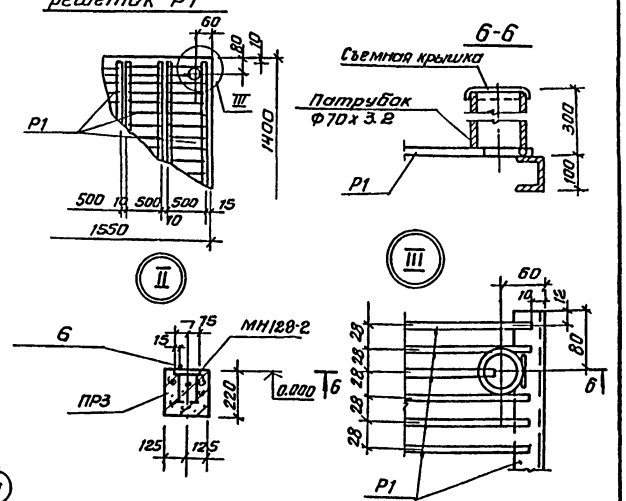

Спецификация элементов к схеме расположения каналов и приямков.

Марка, поз.	Обозначение	Наименование	Кол.	Масса ед. кг	Примеч.
		Перемычки			
ПР1	1.038.1-1. Вып.1	3ПБ 16-37	4	102	
ПР2	1.038.1-1. Вып.1	5ПБ 25-27	2	338	
ПР3	902-5-47.87-КЖН.32.00	5ПБ 18-27а	2	250	
Щ2	902-5-47.87-КЖН.85.00	Щит стальной Щ2	8		
Р1	902-5-47.87-КЖН.90.00	Рама Р1	3		
1	1.400-15.В1 430	Изделие закладное МН414-1	20.1	пм	3.8 кг
2	1.400-15.В1.540-09	МН548	17	пм	4.2 кг
3	1.400-15.В1.140-11	МН128-6	4.2	пм	8.4 кг
4		Швеллер $\frac{10\ гост\ 8240-72}{В\ ст\ 3кп2\ гост\ 535-79}$ Е=2030	2		
5	гост 1839-80	Асбестоцементная труба БНТ 100	26	пм	6 кг
6		А-I-16-гост 5781-82; Е=общ.	7.4	м	
		Труба 70х3.2 гост 3262-75 Е=300	1		
		Бетон В 12.5	11.53	м³	

Альбом III

ПРИВЯЗАН	ПРОВЕР.	АНТОНОВА		ТП 902-5-47.87	КЖ
	СТ. ИНЖ.	АРХИПОВА		КОРПУС ОБЕЗВОЖИВАНИЯ ОСАДКА СТОЧНЫХ ВОД С 5 ЦЕНТРИФУГАМИ ОГШ 1001К-01	СТАДИЯ Р / ЛИСТ 19 / ЛИСТОВ
	РУК. ГР.	АНТОНОВА			
	ГИП	КУЗНЕЦОВ		КТП. СХЕМА РАСПОЛОЖЕНИЯ КАНАЛОВ И ПРИЯМКОВ. СЕЧЕНИЯ И УЗЛЫ.	ЦНИИЭП ИНЖЕНЕРНОГО ОБОРУДОВАНИЯ г. МОСКВА
ИНВ. №	Н. КОНТ.	ДАНИЛЕВСКИЙ			
	НАЧ. ОТД.	КРАСАВИН			

Копировал: Антипова 22447-03 30 Формат А2

Схема расположения каналов и приямка

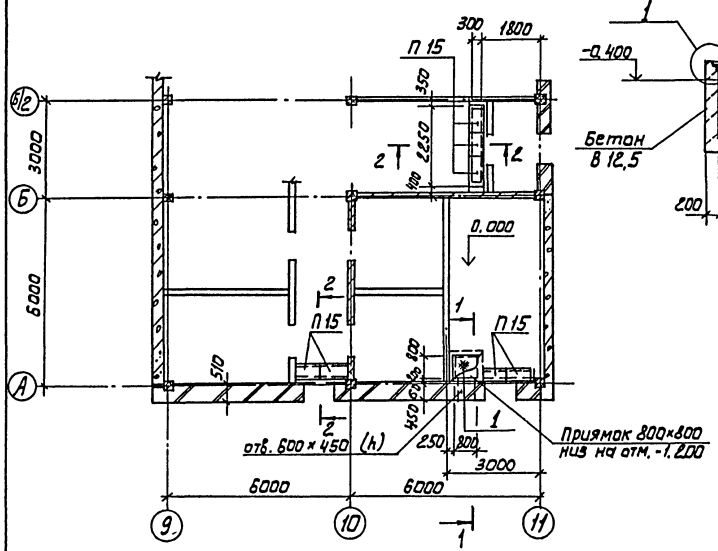

1 - 1

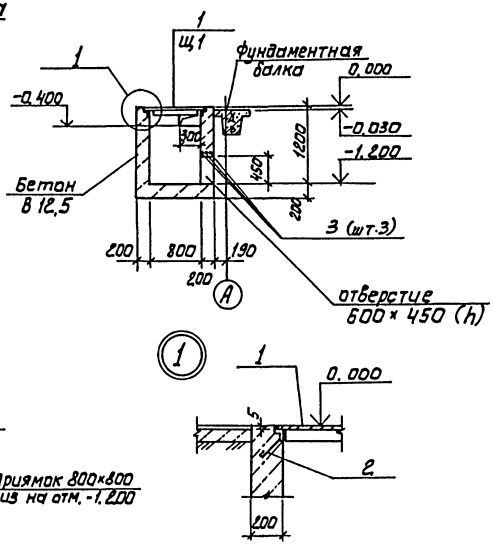

2 - 2

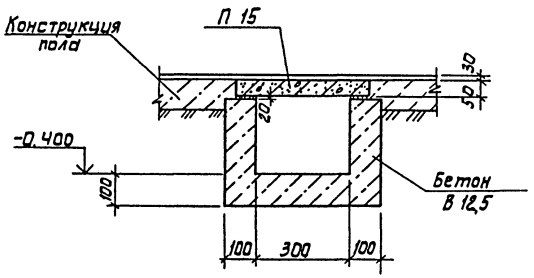

Спецификация элементов к схеме расположения каналов и приямка

Марка, поз.	Обозначение	Наименование	Кол.	Масса ед, кг	Примеч.
		Плиты перекрытия			
П15	3.006.1-2/82.1-2-1.0	П1-5	7	40	
1	902-5-47.87-КЖИ.85.00	Щит стальной Щ1	1	30.7	
2	1.400-15.В1.540-01	Изделие закладное МН548	1,8	пм	4,2 кг
3		А-I-10-ГОСТ5781-82; ℓ=1000	3		
	приямок, каналы	Бетон В 12,5	2,57	м³	

ПРИВЯЗАН	ПРОВЕР.	АНТОНОВА		ТП 902-5-47.87		КЖ	
	СТ. ИНЖ.	АРХИПОВА		КОРПУС ОБЕЗВОЖИВАНИЯ ОСАДКА СТОЧНЫХ ВОД С 5 ЦЕНТРИФУГАМИ ОГШ 1001 К-01	СТАДИЯ	ЛИСТ	ЛИСТОВ
	РУК. ГР.	АНТОНОВА			Р	20	
	ГИП	КУЗНЕЦОВ		СХЕМА РАСПОЛОЖЕНИЯ КАНАЛОВ И ПРИЯМКОВ В ОСЯХ 9÷11, А-Б/2	ЦНИИЭП МИНЖЕНЕРНОГО ОБОРУДОВАНИЯ г. МОСКВА.		
	Н. КОНТР.	ДАНИЛЕВСКИЙ					
ИНВ. №	НАЧ. ОТД.	КРАСАВИН					

22447-03 31

СОГЛАСОВАНО

ОТД. ВС | САТАЛОВИЧ

ИНВ. № ПОДЛ | ПОДП. И ДАТА | ВЗАМ. ИНВ. №

Разрез 1-1

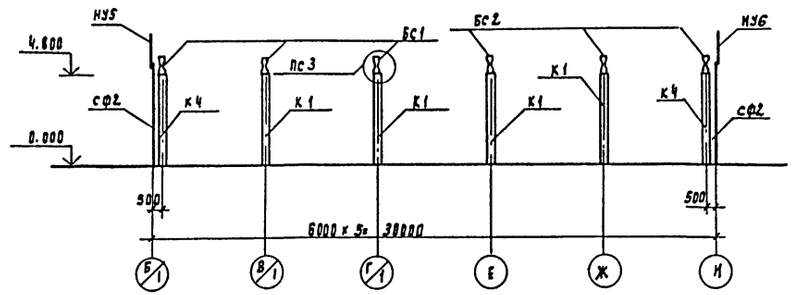

Вид 2-2

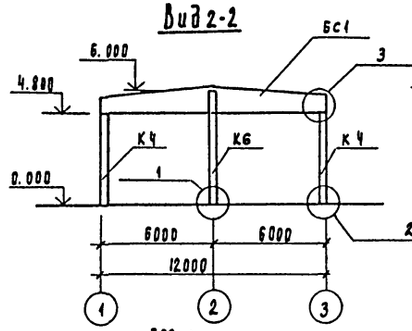

Разрез 3-3

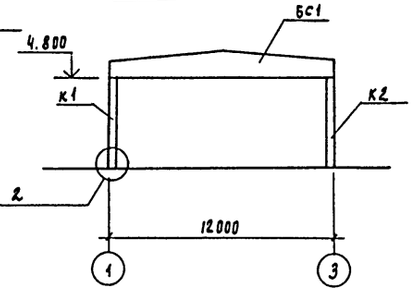

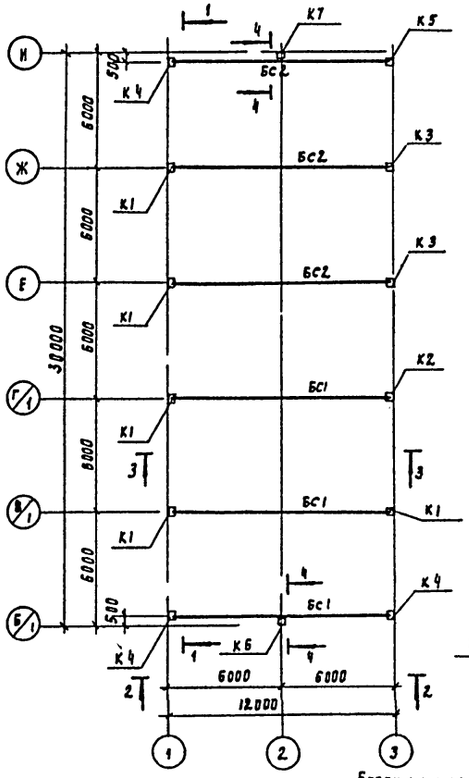

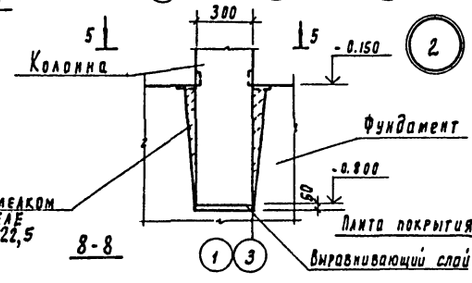

5-5

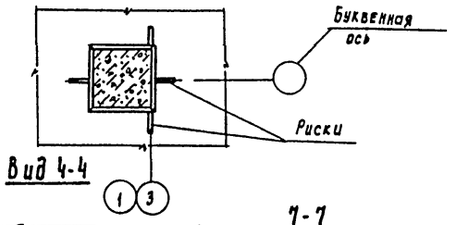

Вид 4-4

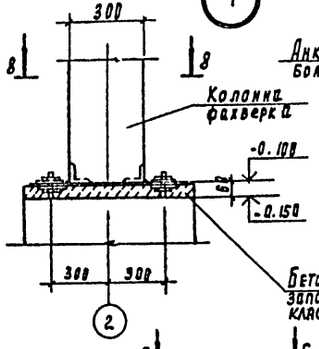

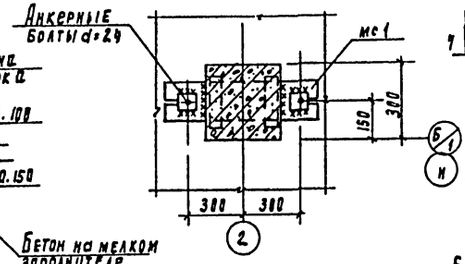

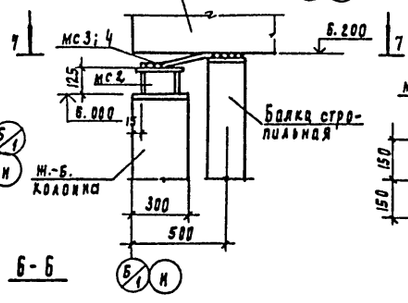

7-7

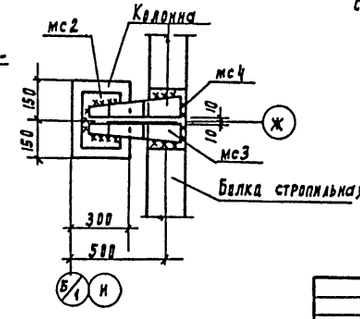

6-6

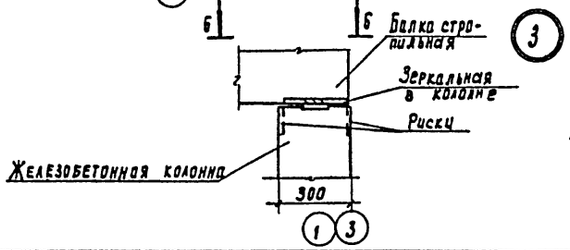

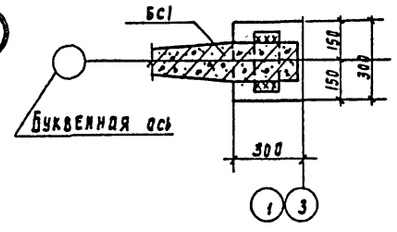

Спецификация элементов к схеме расположения колонн и балок

Марка, поз	Обозначение	Наименование	Кол	Масса, кг	Примеч.
		Колонна			
К1	902-5-47.87 - КЖИ. 01.00	К 48-7-1	5	1300	
К2	-01	К 48-7-2	1	1300	
К3	-02	К 48-7-3	2	1300	
К4	-03	К 48-7-4	3	1300	
К5	-04	К 48-7-5	1	1300	
К6	902-5-47.87 - КЖИ. 06.00	1КФ61-1-1	1	1400	
К7	-01	1КФ61-1-2	1	1400	
		Балка стропильная			
Бс1	902-5-47.87 - КЖИ. 21.00	1БДР12-3АIVТ-1	3	4700	
Бс2	902-5-47.87 - КЖИ. 22.00	1БДР12-6АIVТ-1	3	4700	
		Соединительные элементы			
мс1	902-5-47.87 - КЖИ.83.00	мс1	2	27.5	
мс2	1.427.1-3.2-0.25.0	2СФ1	2	10.7	
мс3	1.400-7	ММ-23	2	4.2	
мс4	1.400-7	ММ-24	2	4.2	

1. Сварные швы и участки закладных и соединительных изделий с нарушенным защитным покрытием должны быть дополнительно металлизированы согласно СНиП 2.03.11-85 пп. 2.40÷2.45 и пп. 5.22; 5.23.
2. Монтаж балок и колонн вести в соответствии с указаниями серий 1.462.1-3/80 и 1.423-3. вып. 0

Инв. № подл. | Подпись и дата | Взам. инв. №

Привязан

Инв. №

Проверил	Антонова		
Инженер	Левчева		
Рук. груп.	Антонова		
ГИП	Кузнецов		
Н. контр.	Даниленский		
Нач. отд.	Красавин		

ТП 902-5-47.87 КЖ

Корпус обезвоживания осадка сточных вод с 5 центрифугами ОГШ-1001К-01

Стадия	Лист	Листов
Р	21	

Схема расположения колонн и стропильных балок в осях 1÷3

ЦНИИЭП инженерного оборудования г. Москва

Альбом III

Схема расположения колонн и стропильных балок

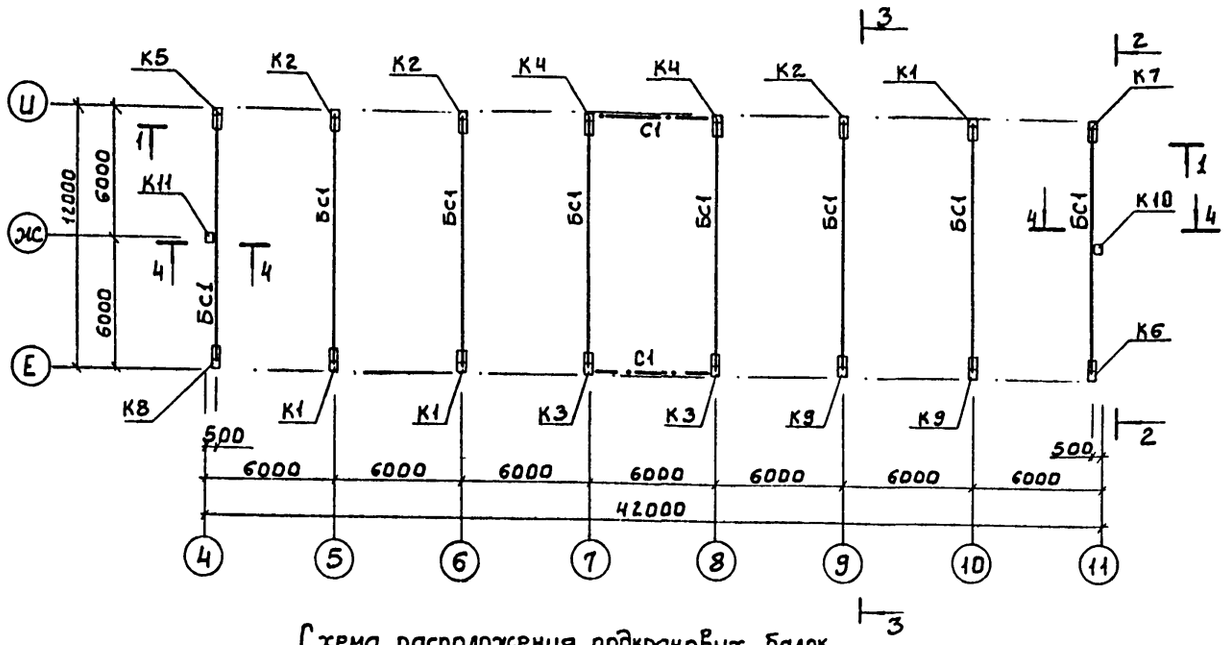

Схема расположения подкрановых балок

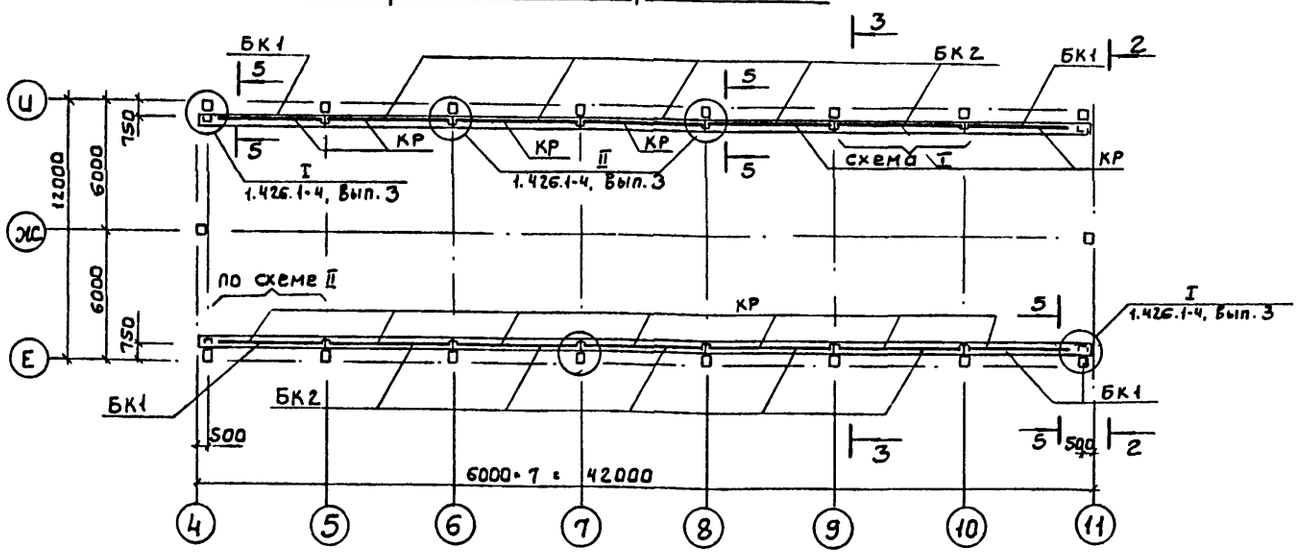

1 Монтаж балок и колонн вести в соответствии с указаниями серий 1.462.1-3/89 и 1.427.1-3 Вып. 0.
2 Обратить особое внимание на тщательность замоноличивания связевых колонн (К3 и К4) в стаканах фундаментов.

Спецификация элементов к схеме расположения колонн и балок.

Марка, поз.	Обозначение	Наименование	Кол.	Масса, кг	Примечание
		Колонны			
К1	902-5-47.87-КЖИ.02.00	2К84-4-1	3	5100	
К2	-01	2К84-4-2	3	5100	
К3	-02	2К84-4-3	2	5100	
К4	-03	2К84-4-4	2	5100	
К5	902-5-47.87-КЖИ.03.00-01	2К84-4-5	1	5100	
К6	-02	2К84-4-6	1	5100	
К7	902-5-47.87-КЖИ.03.00	2К84-4-7	1	5100	
К8	-03	2К84-4-8	1	5100	
К9	-04	2К84-4-9	2	5100	
К10	902-5-47.87-КЖИ.05.00	7КФ97-1-1	1	3600	
К11	-01	7КФ97-1-2	1	3600	
Вс1	902-5-47.87-КЖИ 23.00	Балка стропильная 1БДР12-2АIVТ-1	8	4700	
БК1	1.426.1-4, Вып.1	Балка подкрановая БК6-1АIVК	4	3500	
БК2	1.426.1-4, Вып.1	БК6-1АIVС	10	3500	
С1	1.424.1-5, Вып.6	Связь ВС1	2	534	
		Соединительные элементы			
МС3	1.400-7	МИ-23	2	4.2	
МС4	1.427.1-3 2-0.25.0	2СФ1	2	10.7	
МС2	1.400-7	МИ-24	2	4.2	
МС1	902-5-47.87-КЖИ.83.00	МС1	2	27.5	
КР		Рельс КР70 ГОСТ 4121-76	19.8	52.77	п.м.
		Монтажные элементы			
1	1.426.1-4.3 310	Упор УП1	4	128 Э	
2	301	Изделие соединительное МС1	216	2.9	
4	303	—"— МС4	216	0.57	
5	-01	—"— МС5	216	0.11	
6	-02	—"— МС6	216	0.08	
7	304	—"— МС7	8	1.0	
		Стандартные изделия			
		Упругие прокладки из ленты конвейерной резинотканевой ГОСТ 20-85			
11		8•120 ℓ=4970	4	3.8	
11		8•120 ℓ=6000	10	4.6	

Привязан

Инв.№:

Пров.	Антонова		ТП 902-5-47.87 -КЖ
Нижен.	Певчева		
Рук.гр.	Антонова		
ГИП	Кузнецов		Корпус обезвоживания осадка сточных вод с 5 центрифугами ОГШ-1001К-04
Н.контр	Данилевский		Стадия Р; Лист 22; Листов
Нач.отд	Красавин		Схема расположения колонн, стропильных и подкрановых балок в осях 4÷11; Е-И.
			ЦНИИЭП инженерного оборудования г. Москва

22447-03 33

Инв.№ подл. | Подпись и дата | Взам. инв.№

Альбом III

Разрез 1-1

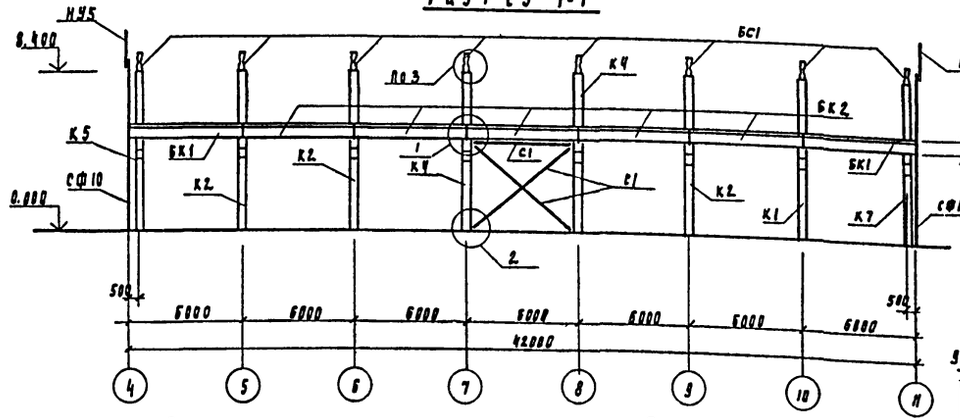

Вид 2-2

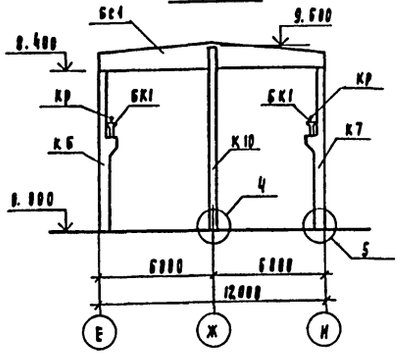

Разрез 3-3

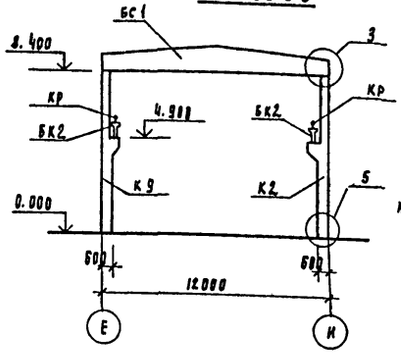

Вид 4-4

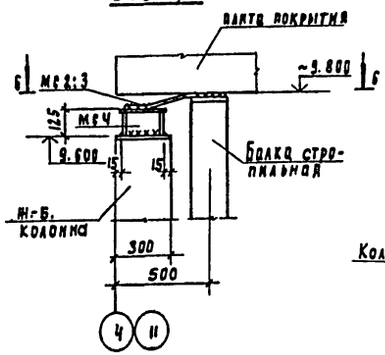

Вид 5-5

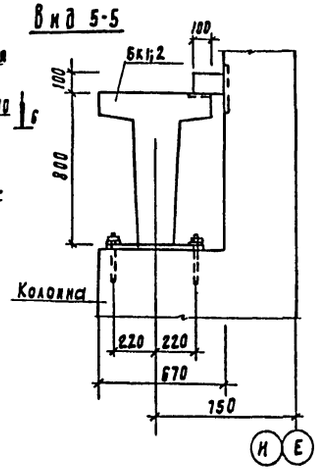

6-6

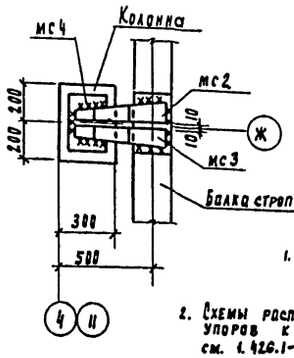

1

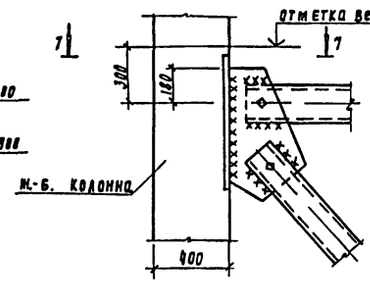

7-7

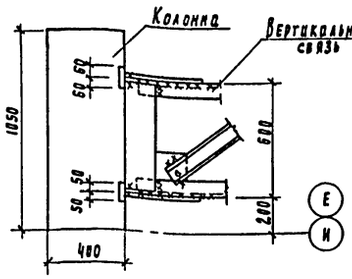

8-8

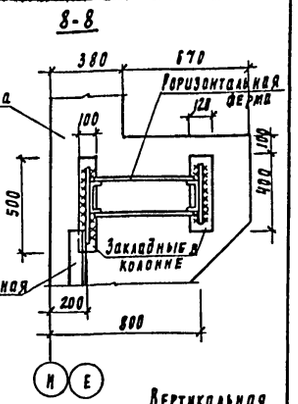

9-9

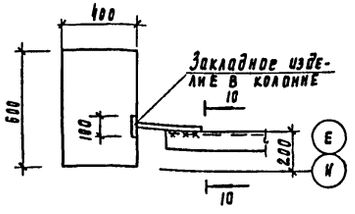

10-10

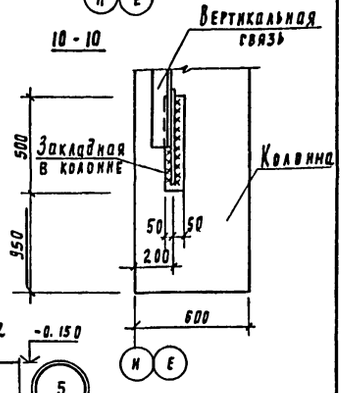

2

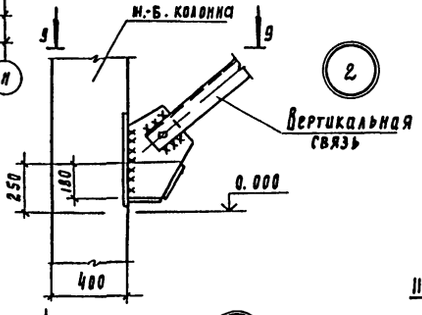

11-11

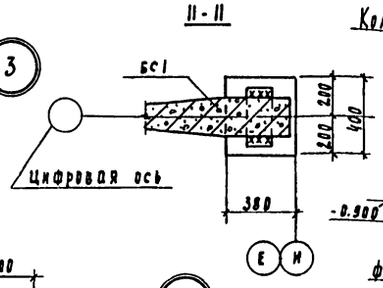

3

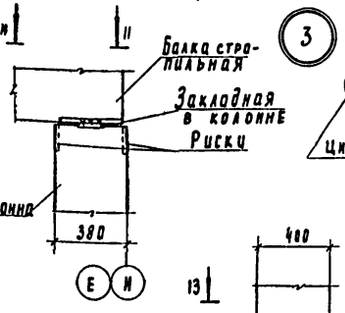

5

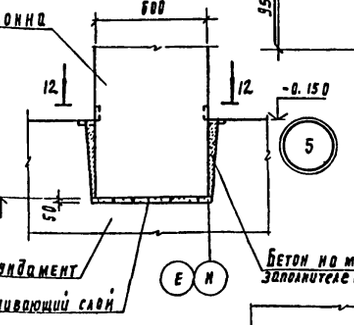

12-12

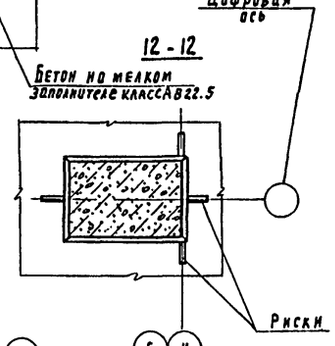

4

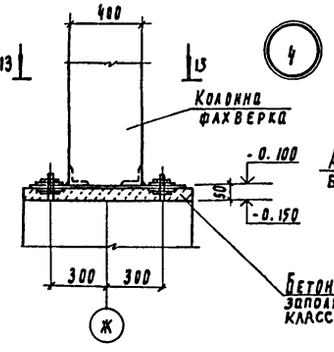

13-13

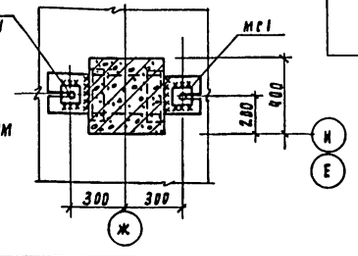

1. Сварные швы и участки закладных и соединительных изделий с нарушенным защитным покрытием должны быть дополнительно металлизированы согласно СНиП 2.03.11-85 п.п. 2.40÷2.45 и п.п. 5.22; 5.23
2. Схемы расположения элементов крепления рельсов и упоров к подкрановым балкам пролетом 6 м (схема №1 и №2) см. т. 426.1-4.3 вып 4.

Привязан

Инв. №

Проверил	Антонова		
Инженер	Левчева		
Рук. груп.	Антонова		
ГИП	Кузнецов		
Н. контр.	Данилевский		
Нач. отд.	Красавин		

Т.П. 902-5-47.87 КЖ

Здания одноэтажные крупноблочные производственные с мостовыми кранами грузоподъемностью 5 т. Пролеты 18 и 24 м, шаг колонн 6 м, высота от уровня пола до низа несущих конструкций 8,4 и 9,6 м. Для строительства в районах с расчетной температурой наружного воздуха минус 40 °С

Стадия	Лист	Листов
Р	23	

Схемы расположения колонн стропильных и подкрановых балок в осях 4÷11, Е÷И. Разрезы и виды 1, 2, 3, 4, 5, 6.

ЦНИИЭП инженерного оборудования г. Москва

Инв. № подл. | Подпись и дата | Взам. инв. №

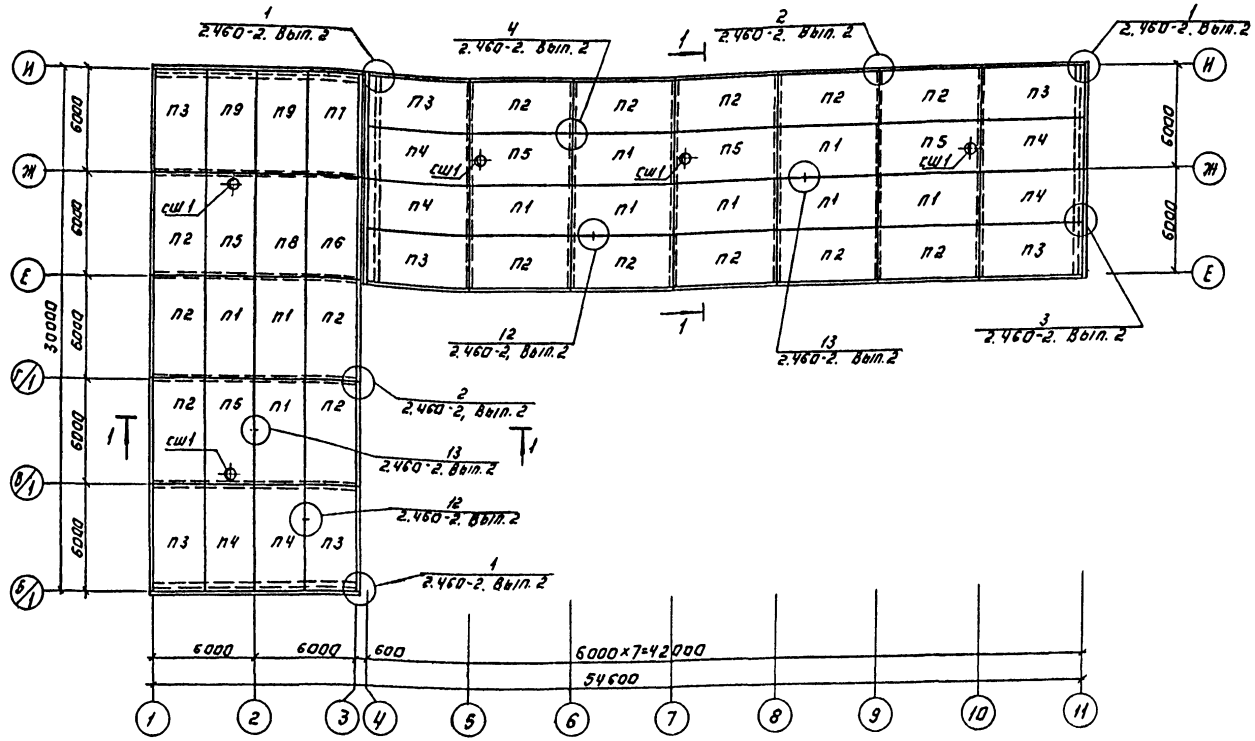

Спецификация элементов к схеме расположения плит покрытия.

Марка, поз.	Обозначение	Наименование	Кол.	Масса, кг	Примеч.
		Плиты покрытия			
П1	ГОСТ 22701-77	ПГ-2АIVТ	10	2650	
П2	902-5-47.87 КЖИ. 50.00	ПГ-2АIVТ-1	15	2650	
П3	-01	ПГ-2АIVТ-2	7	2650	
П4	-02	ПГ-2АIVТ-3	6	2650	
П5	ГОСТ 22701.2-77	ПВ7-3АIVТ	5	3200	
П6	902-5-47.87 - КЖИ. 51.00	ПГ-5АIVТ-1	1	2650	
П7	-01	ПГ-5АIVТ-2	1	2650	
П8	ГОСТ 22701.1-77	ПГ-4АIVТ	1	2650	
П9	902-5-47.87 - КЖИ. 52.00	ПГ-4АIVТ-1	2	2650	
СШ1	1.494-24. Вып. 1	Стакан СБ.7А-1	5	290	
1		Уголок Б-75×75×6 ГОСТ 5039-86 / 8 СТ3ПС6 ГОСТ 535-79 l=700	142	4.82	п.м.
2		А-I-18-ГОСТ 5781-82, $l_{общ.}$	168	1.998	п.м.

Разрез 1-1.

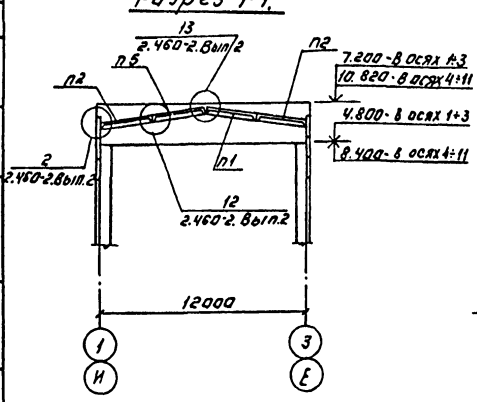

Деталь крепления ограждения на кровле.

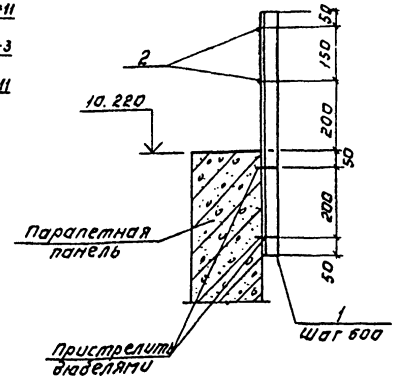

1. Устройство ограждений выполнить по осям „Е", „И".
2. Монтажную сварку производить электродами Э-42 ГОСТ 9467-75.

Альбом III

Согласовано: Отдел ВС Сагаловичу

Инв. № подл. | Подпись и дата | Взам. инв. №

Привязан:	Провер. Антонова	Корпус обезвоживания осадка сточных вод с 5 центрифугами ОГШ-1001К-01	Т.П. 902-5-47.87 -ХЖ
	Инженер Левчева		Стадия: Р; Лист: 24; Листов:
	Рук.груп. Антонова		
	ГИП Кузнецов	Схема расположения плит покрытия. Разрез 1-1.	ЦНИИЭП инженерного оборудования г. Москва
Инв. №	Н. контр. Данилевский		
	Нач.отд. Красавин		

22447-03 35 Копировал: Логинова Формат: А2

Альбом III

Схема расположения стеновых панелей по оси „1"

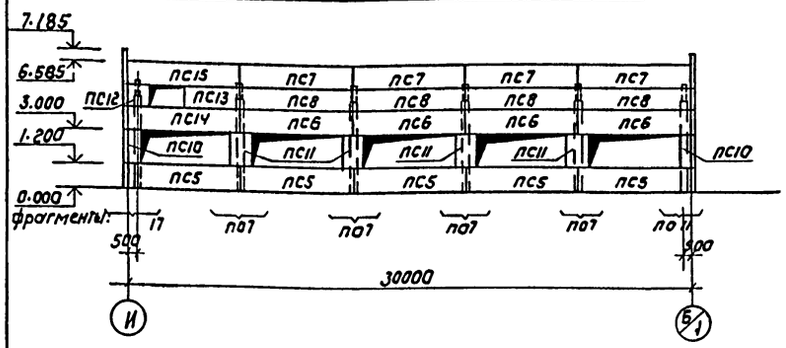

Схема расположения стеновых панелей по оси „3"

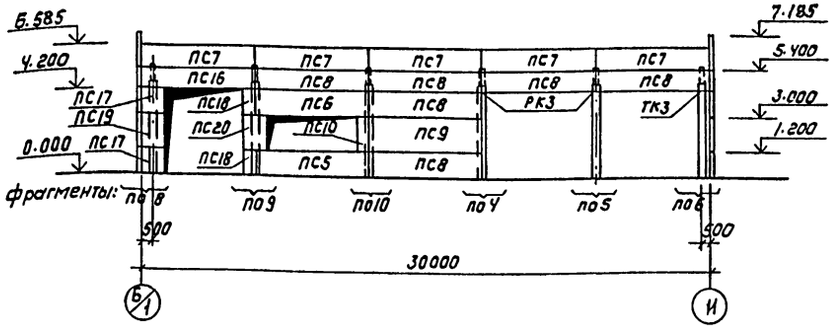

Схема расположения стеновых панелей по оси „6/1"

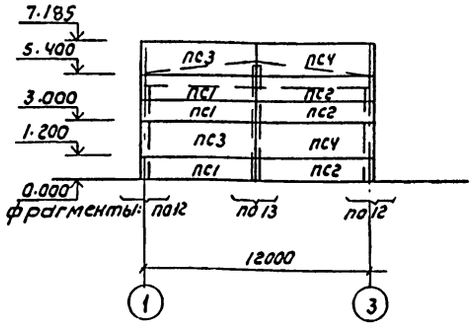

Схема расположения стеновых панелей по оси „И"

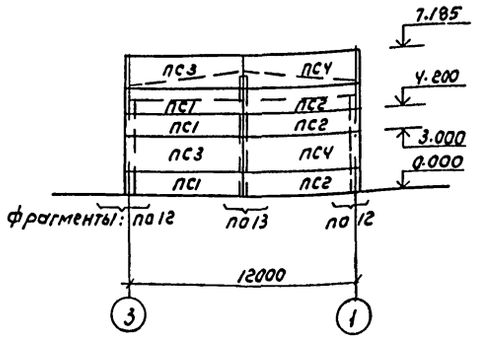

По виду 2-2

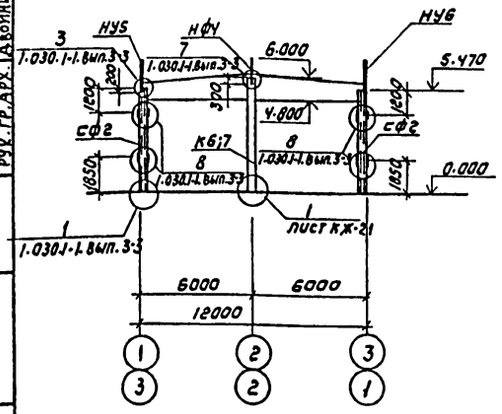

Деталь заделки проема в месте прохождения труб

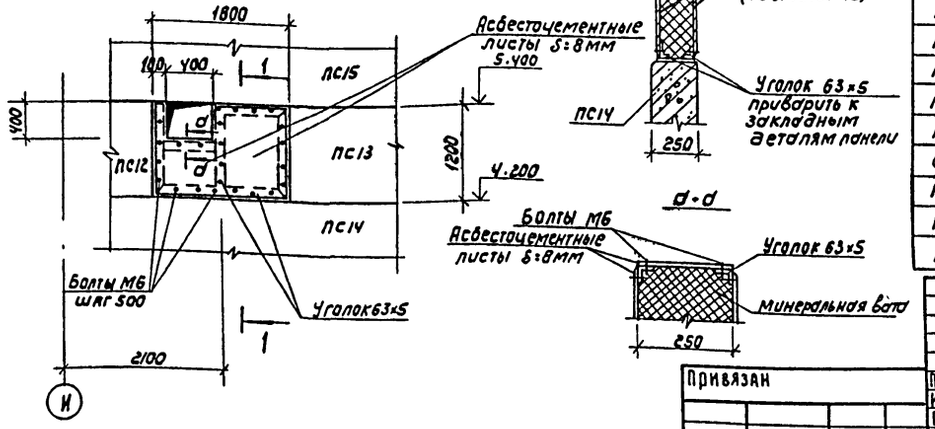

Спецификация элементов к схемам расположения стеновых панелей

Марка, поз.	Обозначение	Наименование	Кол	Масса кг	Примечание
		Панели стеновые			
ПС1	1.030.1-1.1-1 24-03	ПС 63.12.2,5-3.Л-2.31	6	2230	
ПС2	1.030.1-1.1-1 16-03	ПС 63.12.2,5-3.Л-1.31	6	2230	
ПС3	1.030.1-1.1-1 24-06	ПС 63.18.2,5-2.Л-2.31	4	3350	
ПС4	1.030.1-1.1-1 16-06	ПС 63.18.2,5-2.Л-1.31	4	3350	
ПС5	1.030.1-1.1-1 05-03	ПС 60.12.2,5-3.Л-36	6	2120	
ПС6	1.030.1-1.1-1 05-03	ПС 60.12.2,5-3Л-37	5	2120	
ПС7	1.030.1-1.1-1 05-03	ПС 60.12.2,5-3.Л-34	9	2120	
ПС8	1.030.1-1.1-1 05-03	ПС 60.12.2,5-3.Л-31	10	2120	
ПС9	1.030.1-1.1-1 07-05	ПС 60.18.2,5-2.Л-31	1	3190	
ПС10	1.030.1-1.1-1 59-01	2ПС 6.18.2,5-Л-60	3	320	
ПС11	1.030.1-1.1-1 61-01	2ПС 12.18.2,5-Л-59	4	630	
ПС12	902-5-47.87-КЖИ.60.00	2ПС 12.12.2,5-Л-А	1	420	
ПС13	902-5-47.87-КЖИ.61.00	ПС 30.12.2,5-6.Л-А	1	1060	
ПС14	902-5-47.87-КЖИ.63.00	ПС 60.12.2,5-3.Л-А	1	2120	
ПС15	-01	ПС 60.12.2,5-3.Л-Б	1	2120	
ПС16	902-5-47.87-КЖИ.66.00	ПС 60.12.2,5-3.Л-В	1	2120	
ПС17	902-5-47.87-КЖИ.60.00-01	2ПС 12.12.2,5-Л-Б	2	420	
ПС18	902-5-47.87-КЖИ.62.00	2ПС 6.12.2,5-Л-А	2	210	
ПС19	902-5-47.87-КЖИ.64.00	2ПС 12.18.2,5-Л-А	1	630	
ПС20	902-5-47.87-КЖИ.65.00	2ПС 12.18.2,5-Л-Б	1	630	
СФ2	1.030.1-1.4-2-10-01	Стойка СФ2	4	300,4	
НУ5	1.030.1-1,4-1-020-04	Насадка НУ5	2	37.2	
НУ6	1.030.1-1,4-1-020-05	Насадка НУ6	2	37.2	
НФ4	1.030.1-1.4-1-010-03	Насадка НФ4	2	35,2	

Согласовано:
Отдел КГ — Алдев
Отдел ВС — Сагалович
Рук. гр. арх. — Двойникова

Инв. № подл. | Подпись и дата | Взам. инв. №

Привязан

Инв. №

Пров.	Антонова	
Инжен.	Певчева	
Рук. гр.	Антонова	
ГИП	Кузнецов	
Н. контр.	Данилевский	
Нач. отд.	Красавин	

ТП 902-5-47.87 КЖ

Корпус обезвоживания осадка сточных вод с 5 центрифугами ОГШ-1001К-01

Стадия	Лист	Листов
Р	25	

Схемы расположения стеновых панелей в осях 1-3.

ЦНИИЭП инженерного оборудования г. Москва

Копировал: Коршунова 22447-03 36 Формат: А2

Альбом III

Схема расположения стеновых панелей по оси „Е"

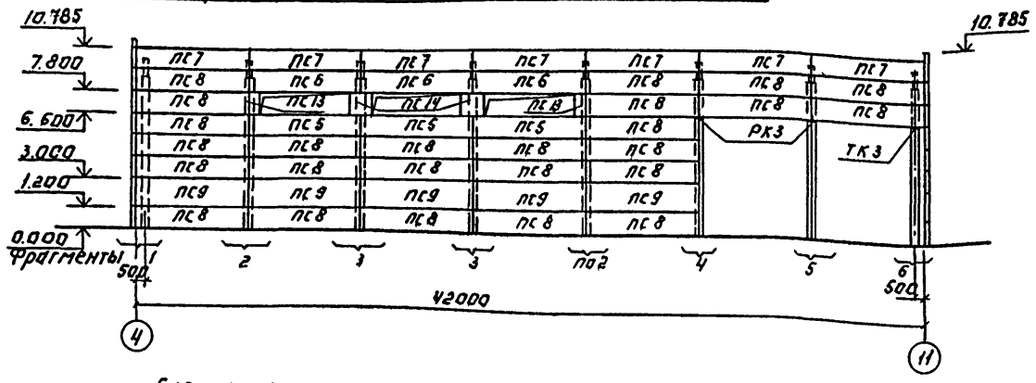

Схема расположения стеновых панелей по оси „И"

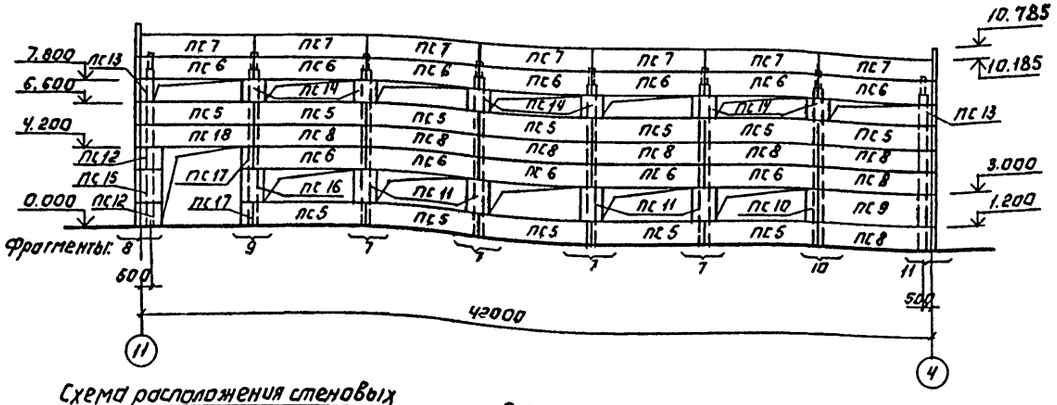

Схема расположения стеновых панелей по оси „11"

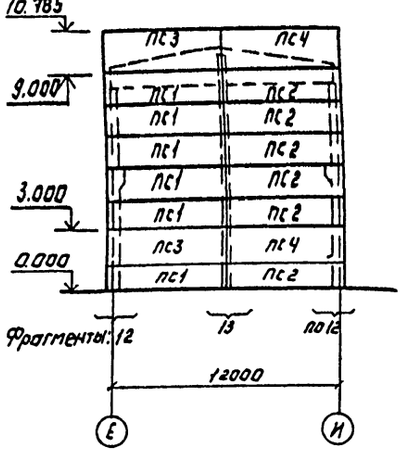

Схема расположения стеновых панелей по оси „Ч"

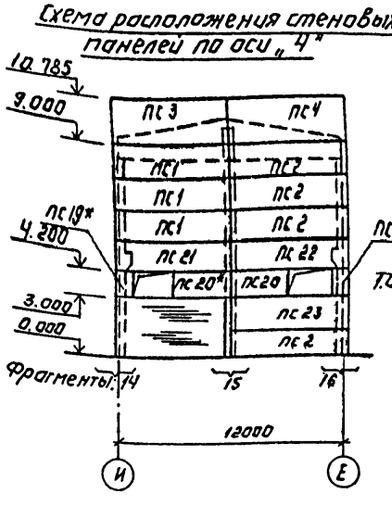

Вид 2-2

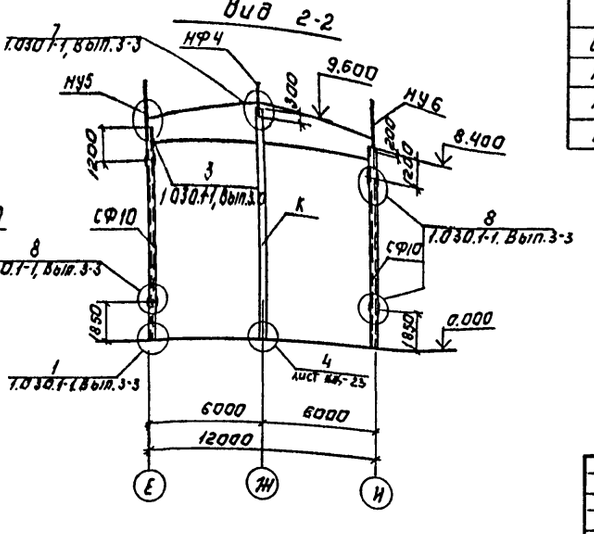

Спецификация элементов к схемам расположения стеновых панелей

Марка, поз.	Обозначение	Наименование	Кол.	Масса кг	Примеч.
		Панели стеновые			
ПС1	1.030.1-1.1-1 24-03	ПС 63.12.25-3Л-2.31	9	2230	
ПС2	1.030.1-1.1-1 16-03	ПС 63.12.25-3Л-1.31	10	2230	
ПС3	1.030.1-1.1-1 24-06	ПС 63.18.25-2Л-2.31	3	3350	
ПС4	1.030.1-1.1-1 16-06	ПС 63.18.25-2Л-1.31	3	3350	
ПС5	1.030.1-1.1-1 05-03	ПС 60.12.25-3Л-36	15	2120	
ПС6	1.030.1-1.1-1 03-03	ПС 60.12.25-3Л-37	15	2120	
ПС7	1.030.1-1.1-1 05-03	ПС 60.12.25-3Л-34	14	2120	
ПС8	1.030.1-1.1-1 05-03	ПС 60.12.25-3Л-31	33	2120	
ПС9	1.030.1-1.1-1 07-05	ПС 60.18.25-2Л-31	6	3190	
ПС10	1.030.1-1.1-1 59-01	2ПС 6.18.25-Л-60	1	320	
ПС11	1.030.1-1.1-1 61-01	2ПС 12.18.25-Л-59	4	630	
ПС12	902-5-47.87 -КЖИ.60.00-01	2ПС 12.12.25-Л-Б	2	420	
ПС13	1.030.1-1.1-1 58-01	2ПС 6.12.25-Л-60	4	210	
ПС14	1.030.1-1.1-1 60-01	2ПС 12.12.25-Л-59	8	420	
ПС15	902-5-47.87 -КЖИ.64.00	2ПС 12.18.25-Л-А	1	630	
ПС16	902-5-47.87 -КЖИ.65.00	2ПС 12.18.25-Л-Б	1	630	
ПС17	902-5-47.87 -КЖИ.62.00	2ПС 6.12.25-Л-А	2	210	
ПС18	902-5-47.87 -КЖИ.66.00	ПС 60.12.25-3Л-В	1	2120	
ПС19	902-5-47.87 -КЖИ.60.00-02	2ПС 9.12.25-Л-А	2	320	
ПС20	902-5-47.87 -КЖИ. 61.00	ПС 30.12.25-6Л-А	2	1360	
ПС21	902-5-47.87 -КЖИ. 61.00	ПС 63.12.25-3Л-2А	1	2230	
ПС22	902-5-47.87-КЖИ. 67.00-01	ПС 63.12.25-3Л-1А	1	2230	
ПС23	902-5-47.87-КЖИ.67.00-02	ПС 63.18.25-2Л-1А	1	3350	
СФ10	1.030.1-1.4-2-10-09	Стойка СФ10	4	476.6	
НУ5	1.030.1-1.4-1-020-04	Насадка НУ5	2	37.2	
НУ6	1.030.1-1.4-1-020-05	Насадка НУ6	2	37.2	
НФ4	1.030.1-1.4-1-010-03	Насадка НФ4.	2	35.2	

1. Панели изготавливать из керамзитобетона γ=900 кг/м^3
2. Панели, отмеченные *, устанавливать после возведения кирпичных стен.

СОГЛАСОВАНО:
ОТДЕЛ ВЦ САГАЛОВИЧ
ОТДЕЛ КГ АЛАЕВ
РУК.ГР. АРХ. АБОЯНИНА

Инв.№ подл. | Подпись и дата | Взам. инв.№

Т.П. 902-5-47.87 -КЖ

Привязан:	Проверил	Антонова	
	Инженер	Левчева	
	Рук.груп	Антонова	
	ГИП	Кузнецов	
Инв.№	Н.контр	Данилевская	
	Нач.отд	Красавин	

Корпус обезвоживания осадка сточных вод с 5 центрифугами ОГШ 1001 К-01

Стадия	Лист	Листов
Р	26	

Схемы расположения стеновых панелей в осях Ч-11 и Е-И.

ЦНИИЭП инженерного оборудования г. Москва

22447-03 37 Копировал: Логинова Формат: А2

Альбом III

Фрагмент 1

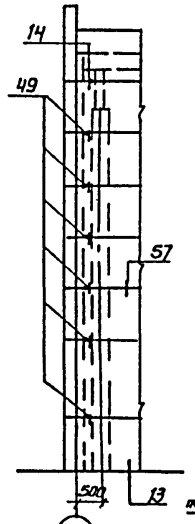

Фрагмент 2

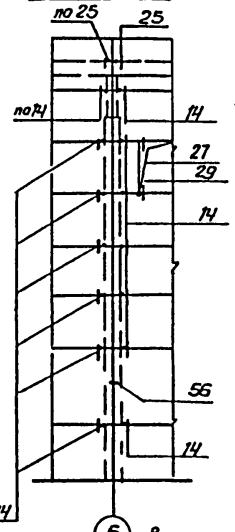

Фрагмент 3

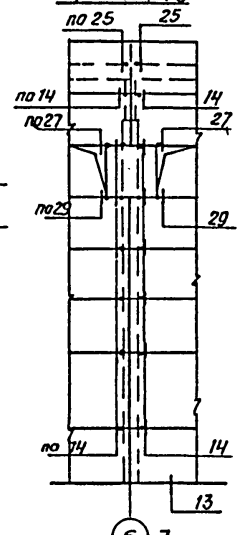

Фрагмент 4

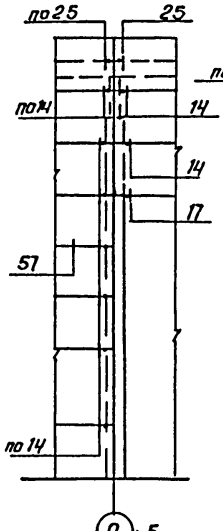

Фрагмент 5

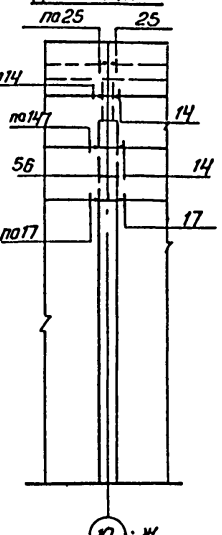

Фрагмент 6

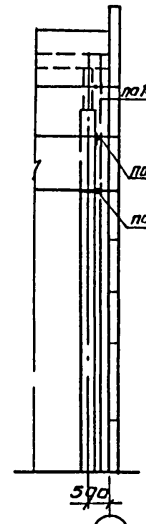

Фрагмент 7

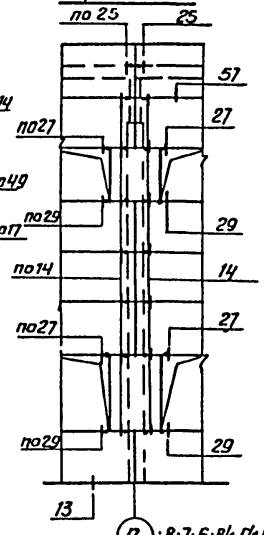

Спецификация соединительных изделий

Марка поз.	Обозначение	Наименование	Кол.	Масса, кг	Примечан.
		Соединительные элементы			
Т3	1.030.1-1. 4-1- 120	Т3	308	0.4	
Т5	- 130	Т5	22	0.4	
Т8	- 140	Т8	24	0.5	
Т17	- 220	Т17	8	0.3	
Т19	- 220-02	Т19	40	0.5	
Т24	- 240	Т24	32	1.1	
	1.030.1-1. 3-2 - 514	Лист 8х80х140 ГОСТ 19903-74	100	0.7	
	- 515	Лист 8х 140х140 ГОСТ 19903-74	8	1.2	
РК3	1.030.1-1. 4-1- 060-04	РК3	4	13.3	
ТК3	1.030.1-1. 4-1- 110	ТК3	2	17.6	
		Асбестоцементные листы			
		ЛП-П-2.0х1.2-8 ГОСТ 18124-75	2	41.0	

Фрагмент 8

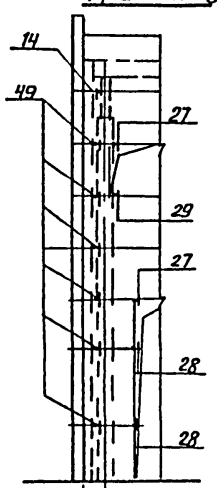

Фрагмент 9

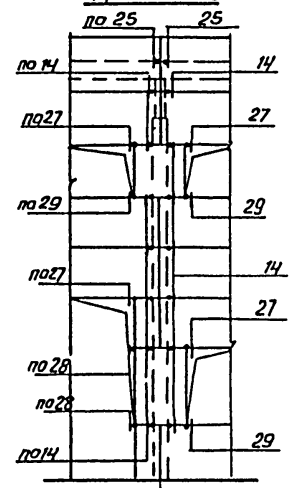

Фрагмент 10

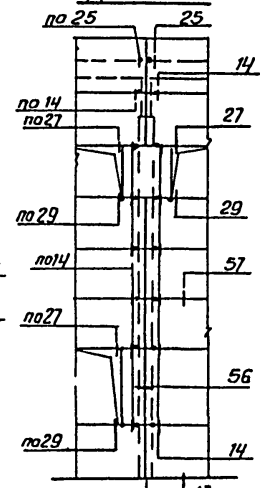

Фрагмент 11

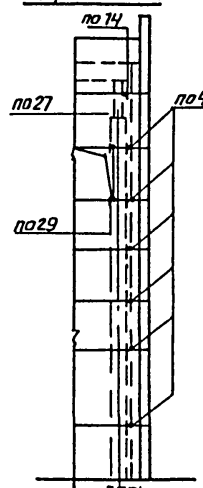

Фрагмент 12

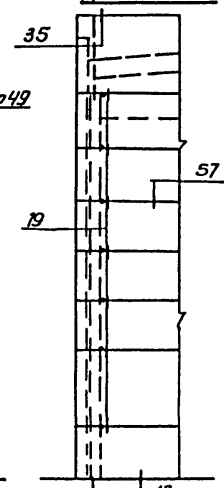

Фрагмент 13

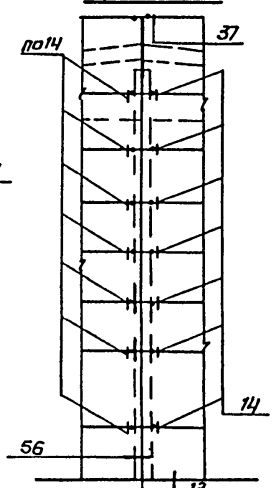

Фрагмент 14

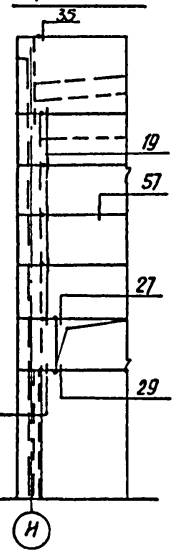

Фрагмент 15

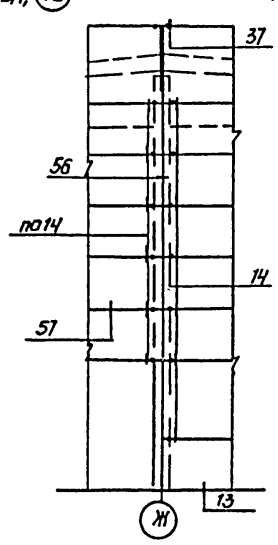

Фрагмент 16

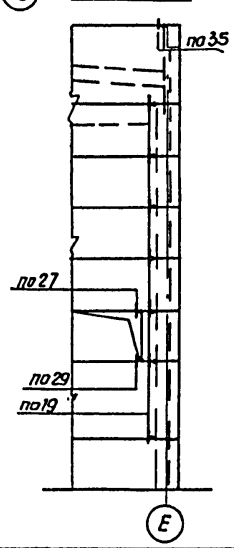

Фрагмент 17

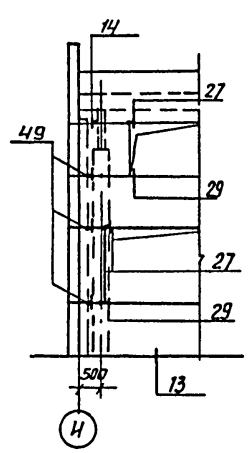

Спецификация монтажных узлов

Марка узла	Кол-во узлов	Марка элемента крепления	Кол-во, шт на 1 узел	Кол-во, шт все узлы	Примечание, серия
8	16	Т24	2	32	1.030.1-1. Вып. 3-3
14	259	Т3	1	259	
49	22	Т5	1	22	
25	40	Т19	1	40	
27	52	лист	1	52	
29	48	лист	1	48	
17	8	Т17	1	8	
28	8	лист	1	8	
35	8	Т8	2	16	
19	49	Т3	1	49	
37	4	Т8	2	8	

1. Панели стеновые приняты из керамзитобетона $\gamma = 900$ кг/м^3.
2. Панели стеновые, отмеченные *, устанавливать после возведения кирпичных стен.
3. Сварные швы и участки закладных и соединительных изделий с нарушенным защитным покрытием должны быть дополнительно металлизированы, согласно пп. 2.40÷2.45 и п.п. 5.22; 5,23 СНиП 2.03.11-85.

Взам. инв. № | Подп. и дата | Инв. № подл.

ТП 902-5- 47.87 -КЖ

Привязан

Инв. №

Провер.	Антонова	
Инженер	Певчева	
Рук. гр.	Антонова	
ГИП	Кузнецов	
Н. контр.	Данилевский	
Нач. отд.	Красавин	

Корпус обезвоживания осадка сточных вод с 5 центрифугами ОГШ-1001К-01

Стадия	Лист	Листов
Р	27	

Схемы расположения стеновых панелей. Фрагменты.

ЦНИИЭП инженерного оборудования г. Москва

Копировал: Антипова

Альбом III

Схема расположения плит перекрытия на отм. 0.000 и 0,450

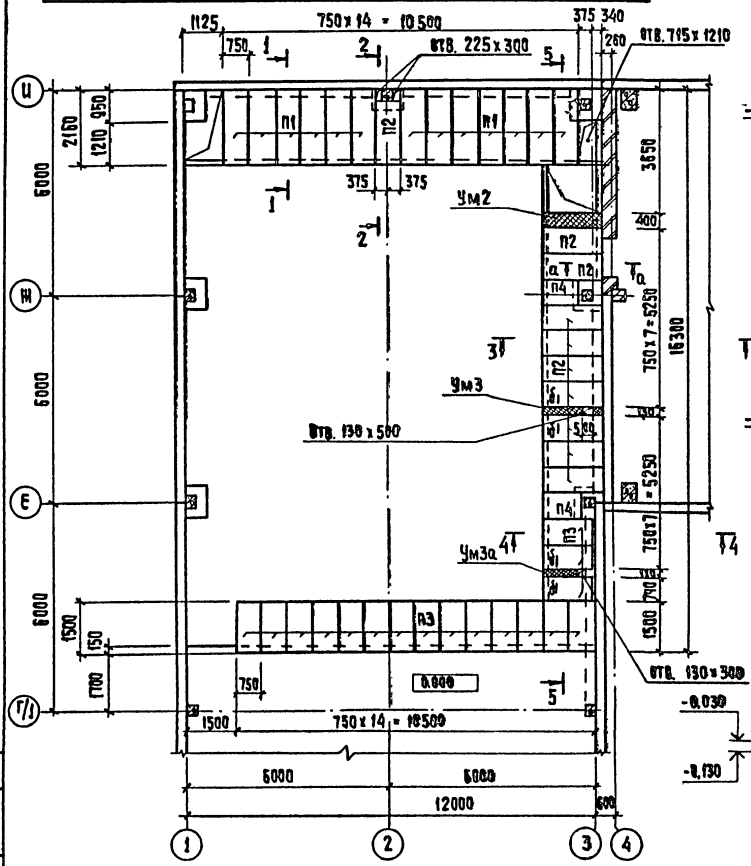

1 - 1

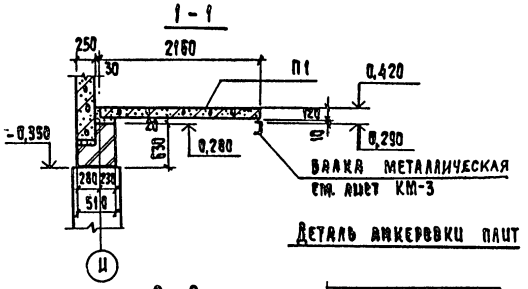

Деталь анкеровки плит

2 - 2

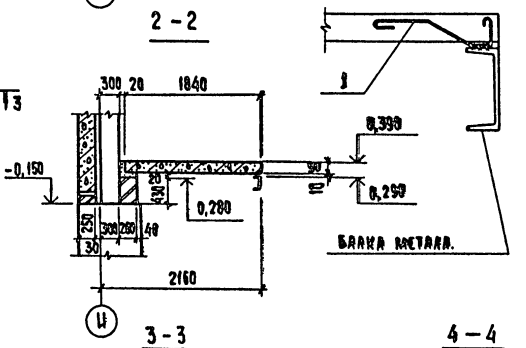

3 - 3

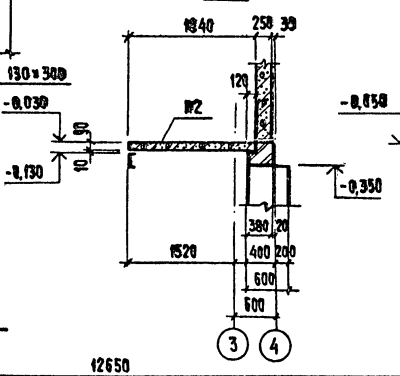

4 - 4

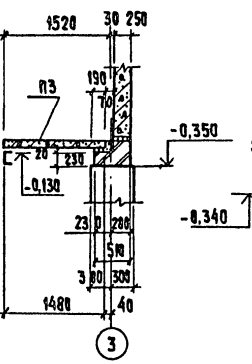

0 0

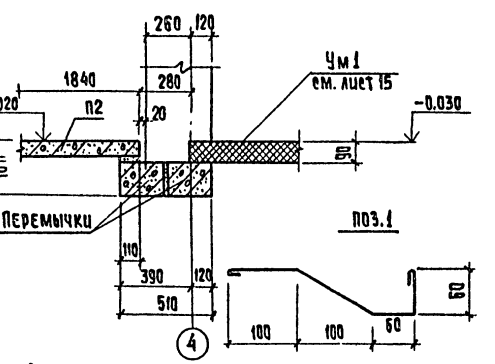

5 - 5

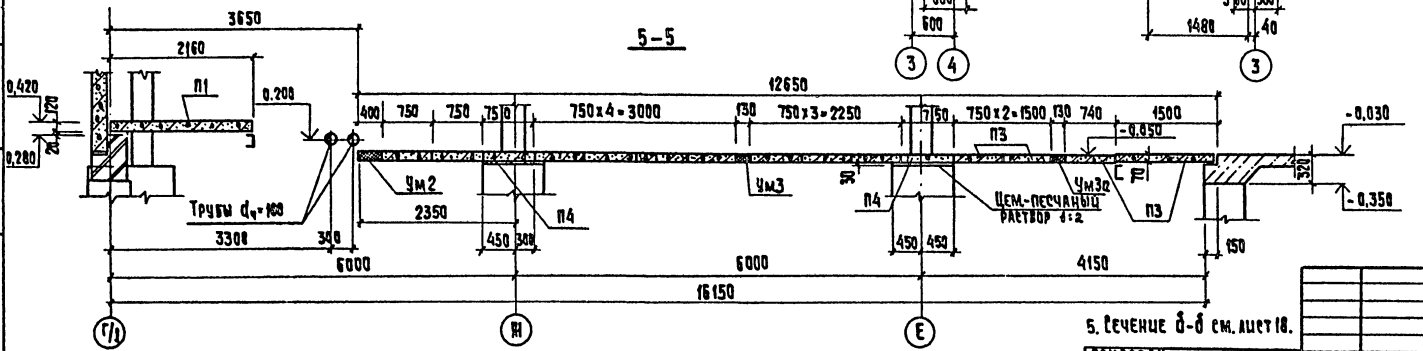

5. Сечение б-б см. лист 18.

Спецификация к схеме расположения плит перекрытия

Марка, поз.	Обозначение	Наименование	Кол. шт.	Масса кг.	Примеч.
П1	3.006.1-2/82.1-2-1.0-058	Плита П17д-3	13	480	
П2	-048	Плита П14д-3	10	310	
П3	-036	Плита П10д-3	17	190	
П4	-024	Плита П7д-3	2	150	
		Участки монолитные			
Ум2	лист 18	Ум2	1		
Ум3	лист 18	Ум3	1		
Ум3а	лист 18	Ум3а	1		
1		Анкер			
		А-I-6-ГОСТ 5781-82 ℓ=420	39	0,1	

1. Расчетная нагрузка на перекрытие - 4,5 кПа.
2. Плиты монтировать по свежеуложенному цементно-песчаному раствору.
3. При опирании плит на металлические балки в швы плит заложить анкера с приваркой их к балкам согласно детали анкеровки плит.
4. Швы между плитами тщательно забить бетоном В12,5 на мелком заполнителе.

Согласовано: Гипрес КГ, Гипрес ЭМ, Гипрес ОВиК

Инв. № подл. | Подпись и дата | Взам. инв. №

Привязан

Инв. №

Провер.	Антонова		
Инжен.	Левчева		
Рук. гр.	Антонова		
Гип	Кузнецов		
Н. контр.	Данилевский		
Нач. отд.	Красавин		

ТП 902-5-47.87 КМ

Корпус обезвоживания осадка сточных вод с 5 центрифугами ОГШ 1001.К-01

Отделение флокулянта. Схема расположения плит перекрытия на отм. 0.000 и 0,450

Стадия	Лист	Листов
Р	28	

ЦНИИЭП инженерного оборудования г. Москва

22447-03 39 Копировал: Хлопенев Формат А2

Альбом III

Схема расположения колонн, диафрагм жесткости и ригелей на отм. 3.600

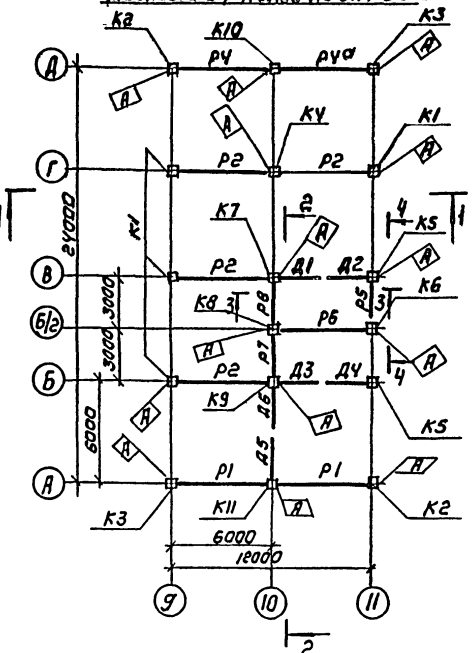

Схема расположения колонн, диафрагм жесткости и ригелей на отм. 7.200

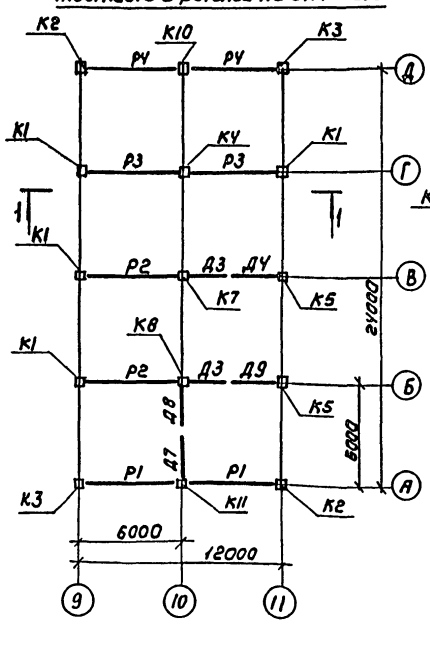

Вид 1-1

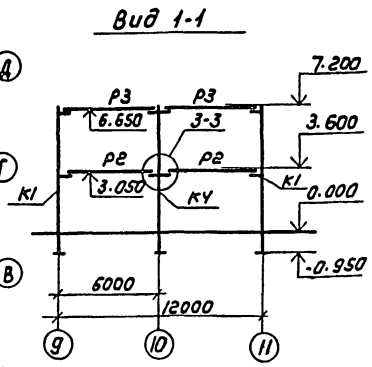

Вид Ч-Ч

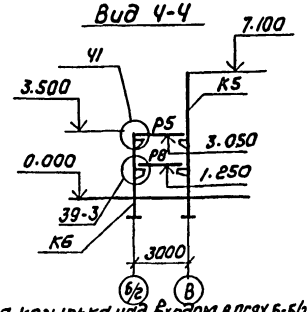

Вид 2-2

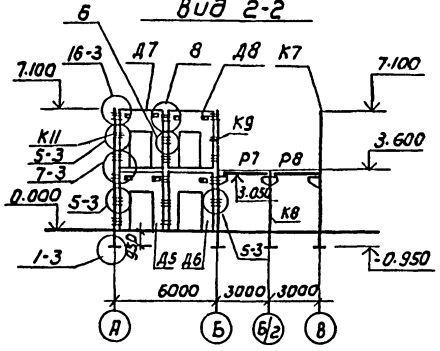

Вид 3-3

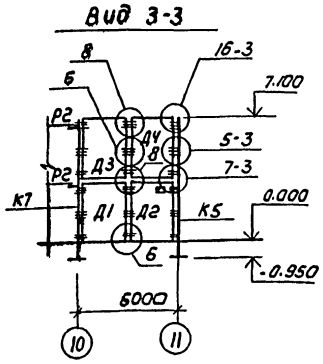

Узел крепления козырька над входом в осях 6-6/2

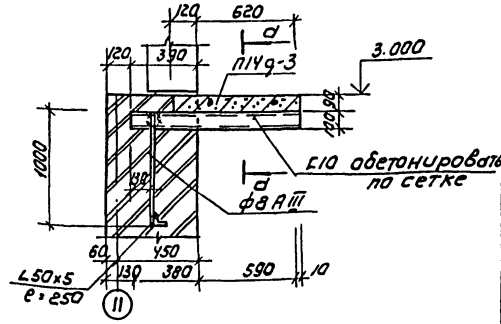

d-d

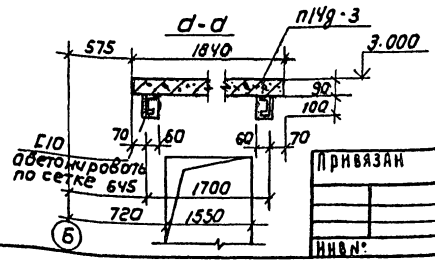

1. При монтаже колонн поверхности со знаком ⓐ ориентировать согласно данному чертежу.
2. Монтажные узлы, замаркированные на данном листе см. серию 1.020-1/83. Вып.6-1.
3. Монтаж каркаса вести согласно серии 1.020-1/83.
4. Металлоконструкции крепления козырька учтены на чертежах марки КМ.

Спецификация к схемам расположения колонн, диафрагм жесткости и ригелей.

Марка	Обозначение	Наименование	Кол. шт	Масса ед.,кг	Примечание
		Ж.-Б. колонны			
К1	902-5-47.87 - КЖИ.11.0.0	2КО3.36-2.1а	4	1845	
К2	-01	2КО3.36-2.1б	2	1845	
К3	-02	2КО3.36-2.1в	2	1845	
К4	902-5-47.87 - КЖИ.12.0.0	2КД3.36-2.4а	1	1879	
К5	902-5-47.87 - КЖИ.14.0.0	2КО3.36-1а	2	1811	
К6	902-5-47.87 - КЖИ.13.0.0	1КО3.36-а	1	1018	
К7	902-5-47.87 - КЖИ.11.0.0-03	2КО3.36-2.1г	1	1845	
К8	902-5-47.87 - КЖИ.13.0.0-01	1КО3.36-б	1	1018	
К9	902-5-47.87 - КЖИ.11.0.0-04	2КО3.36-2.1д	1	1845	
К10	902-5-47.87 - КЖИ 12.0.0-01	2КД3.36-2.4б	1	1879	
К11	-02	2КД3.36-2.4в	1	1879	
		Ж.-Б. ригели			
Р1	1.020-1/83 3-1 07-01	РОПУ.57-30АтV	4	2010	
Р2	1.020-1/83 3-1 02-01	РДПУ.57-50АтV	6	2600	
Р3	1.020-1/83 3-1 02-02	РДПУ.57-60АтV	2	2600	
Р4	1.020-1/83 3-1 07-03	РОПУ.57-45АтV	3	2010	
Р4а	902-5-47.87 - КЖИ.3.00	РОПУ.57-45АтV-1	1	2070	
Р5	1.020-1/83 3-1 17-03	Р3.27	1	370	
Р6	1.020-1/83-3.1 08	РЛПУ.57-30АтV	1	1920	
Р7	1.020-1/83 3.1 15	РОПУ.27-40АтV	1	940	
Р8	1.020-1/83 3.1 16	РЛПУ.27-40АтV	2	880	
		Ж.-Б. диафрагмы			
Д1	902-5-47.87 - КЖИ.41.00	1Д 26.36 а	1	3630	
Д2	902-5-47.87 - КЖИ.42.00	1Д 30.36 а	1	4230	
Д3	1.020-1/83 4-1 21	2Д 26.36	3	4710	
Д4	1.020-1/83 4-1 22	2Д 30.36	2	4710	
Д5	902-5-47.87 - КЖИ.43.00	1ДП 26.36а	1	2630	
Д6	902-5-47.87 - КЖИ.44.00	1ДП 30.36а	1	3230	
Д7	902-5-47.87 - КЖИ.43.00-01	1ДП 26.36б	1	2630	
Д8	902-5-47.87 - КЖИ.44.00-01	1ДП 30.36б	1	3230	
Д9	902-5-47.87 - КЖИ 42.00-01	2Д 30.36а	1	4710	
П14д-3	3.006.1-2/82 1-2,1.0-048	Плита перекрытия П14д-3	1	310	
МС3	1.020-1/83 7-1.020	Элемент соединительн. МС3	48	2.43	
МС4	1.020-1/83 7-1 040	МС4	48	0.13	
МС5	1.020-1/83 7-1 30	МС5	6	1.32	
МС7	120.12,060.200	МС7	24	2.26	
МС8	1.020-1/83 7-1 40	МС8	24	0.16	

Гип	Кузнецов		ТП 902-5-47.87 -КЖ
Нач.отд	Красавин		
Пров.	Антонова		Корпус обезвоживания осадка сточных вод с 5 центрифугами ОГШ-100 1К-01
Ст.инж.	Архипова		Стадия: Р. Лист: 29 Листов:
Рук.гр.	Антонова		Схема расположения колонн, диафрагм жесткости и ригелей в осях 9÷11, А÷А.
Н.контр.	Даниаевский		ЦНИИЭП инженерного оборудования г. Москва

Привязан

Инв.№:

Инв.№ подл. | Подпись и дата | Взам.инв.№

Копировал: Коршунова

22447-03 40

Формат А2

Альбом III

Схема расположения плит покрытия на отм. 7.200

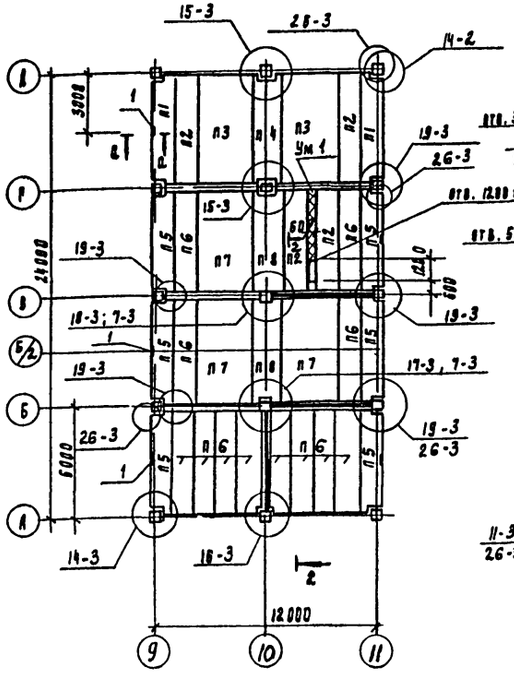

Схема расположения плит перекрытия на отм. 3.600

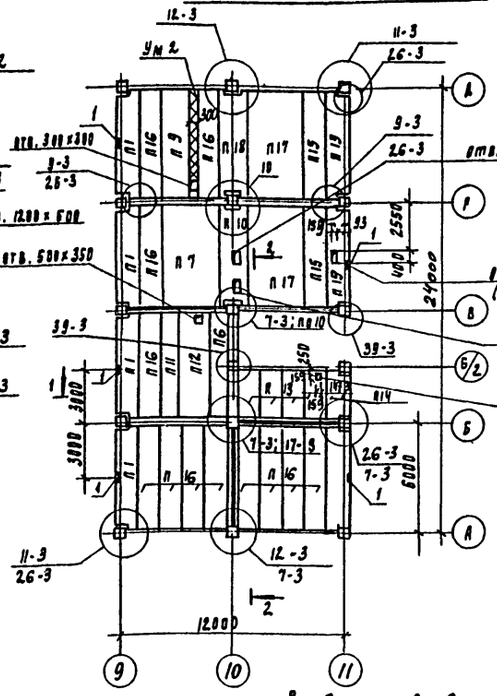

Б-Б

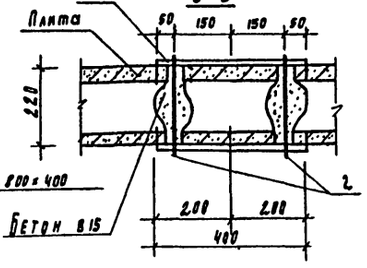

А-А

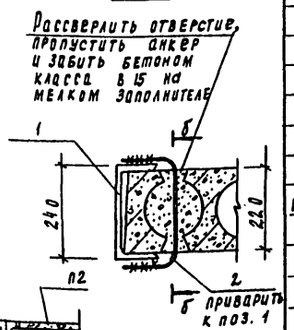

Вид по 1-1

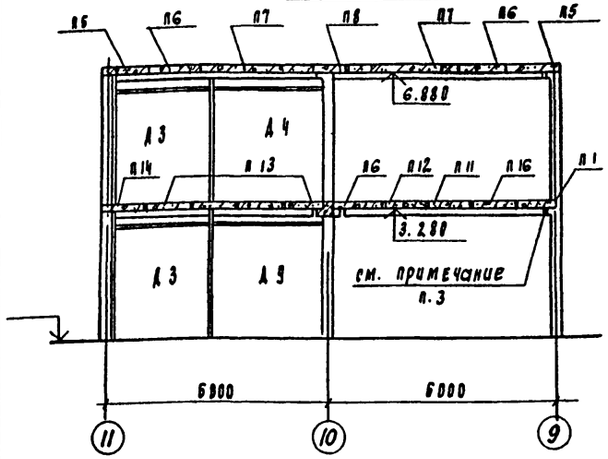

Вид по 2-2

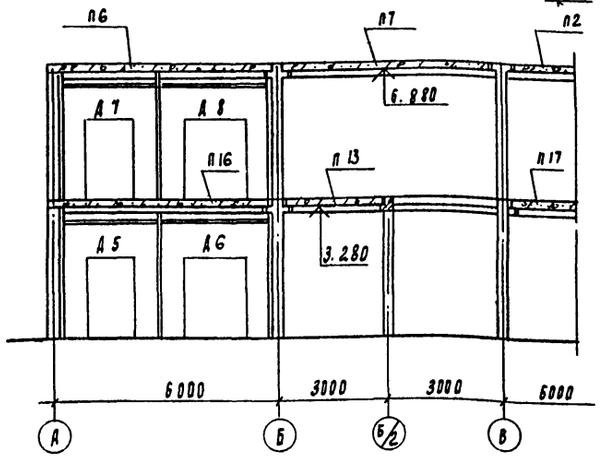

Спецификация к схемам расположения плит покрытия и перекрытия.

Марка, поз.	Обозначение	Наименование	Кол.	Масса ед, кг	Примеч.
п1	1.041.1-2.1 200-01	ПК 56.12-8АтIVсТ-1	7	2000	
п2	1.041.1-2.1 100-02	ПК 56.12-8АтIVст	4	2000	
п3	1.041.1-2.1 700-01	ПК 56.30-9АтIVст	2	5000	
п4	1.041.1-2.1 400-02	ПК 56.15-8АтIVст-2	1	2600	
п5	1.041.1-2.1 200-01	ПК 56.12-4АтIVст-1	8	2000	
п6	1.041.1-2.1 100-20	ПК 56.12-4АтIVст	12	2000	
п7	1.041.1-2.1 700-23	ПК 56.30-6АтIVст	4	5000	
п8	1.041.1-2.1 400	ПК 56.15-4АтIVст-2	2	2600	
п9	1.041.1-2.1.300-25	ПК 56.15-6АтIVст	1	2600	
п10	902-5-47.87- КЖИ.53.00	ПРС 56.15-10АIVт-1	1	2890	
п11	1.041.1-2.1.600-01	ПК 56.9-6АтIVст	1	1700	
п12	902-5-47.87- КЖИ.53.00-01	ПРС 56.15-10АIVт-2	1	2890	
п13	1.041.1-2.5 1000	ПК 27.12-5АIIIт	4	900	
п14	1.041.1-2.5 4000	ПК 27-12-5АIIIт-2	1	900	
п15	1.041.1-2.1. 100-03	ПК 56.12-10АтIVст	2	2000	
п16	1.041.1-2.1.300-21	ПК 56.12-6АтIVст	13	2000	
п17	1.041.1-2.1.700-02	ПК 56.30-10АтIVст	2	5000	
п18	1.041.1-2.1. 400-03	ПК 56.15-10АтIVст-2	1	2600	
п19	1.041.1-2.1. 200-02	ПК 56.12-12АтIVст-1	2	2000	
п10д-3	3.006.1-2/82.12-1.0-036	п10д-3	3		
Ум 1	лист 31	Участок монолитный Ум 1	1		
Ум 2	лист 31	Участок монолитный Ум 2	1		
		Соединительные элементы			
1		Швеллер 24гост 8240-72 / ВСт3пс6-гост 535-79 ℓ=400	10		
2		Анкер А-I-8-гост 5781-82	20		
мс 9	1.020-1/83 7-1 30-01	мс 9	16	1.6	
мс 11	1.020-1/83 6-1 22.011.540	мс 11	10	1.61	
мс 13	1.020-1/83 6-1 14.011.600	мс 13	5	0.73	
мс 14	1.020-1/83 7-1 50	мс 14	4	0.66	
мс 15	1.020-1/83 6-1 16.011.300	мс 15	12	0.45	
мс 18	1.020-1/83 6-1 14.011.350	мс 18	16	0.41	
мс 19	1.020-1/83 7-1 50-02	мс 19	4	0.51	
мс 21	1.020-1/83 6-1 260.10.070.260	мс 21	16	0.55	
мс 23	1.020-1/83 6-1 100.10.060.110	мс 23	8	0.86	
мс 26	1.020-1/83 7-1 80	мс 26	32	3.2	
мс 27	1.020-1/83 7-1 90	мс 27	8	11.26	

1. Узлы, замаркированные на листе, см. серию 1.020-1/83 вып. 6-1.
2. Стыки между плитами заделать бетоном в 15 на мелком заполнителе.
3. Замоноличивание полок ригелей в зоне колонн выполнить по документу 1020-1/83 6-1 049.
4. Поз. 1 установить при монтаже плит покрытия и перекрытия.
5. Отверстия в плитах выполнить методом рассверловки по контуру, не нарушая ребер.

Привязан

Инв №

Пров.	Антонова	
Ст. инж.	Архипова	
Рук. пр.	Антонова	
ГИП	Кузнецов	
Н. контр.	Данилевский	
Нач. отд.	Красавин	

ТП 902-5-47.87 КМ

Корпус обезвоживания осадка сточных вод с 5 центрифугами ОГШ 1001 К-01

Схемы расположения плит покрытия и перекрытия в осях 9÷11, А-А.

Стадия	Лист	Листов
Р	30	

ЦНИИЭП инженерного оборудования г. Москва

22447-03 41

Альбом III

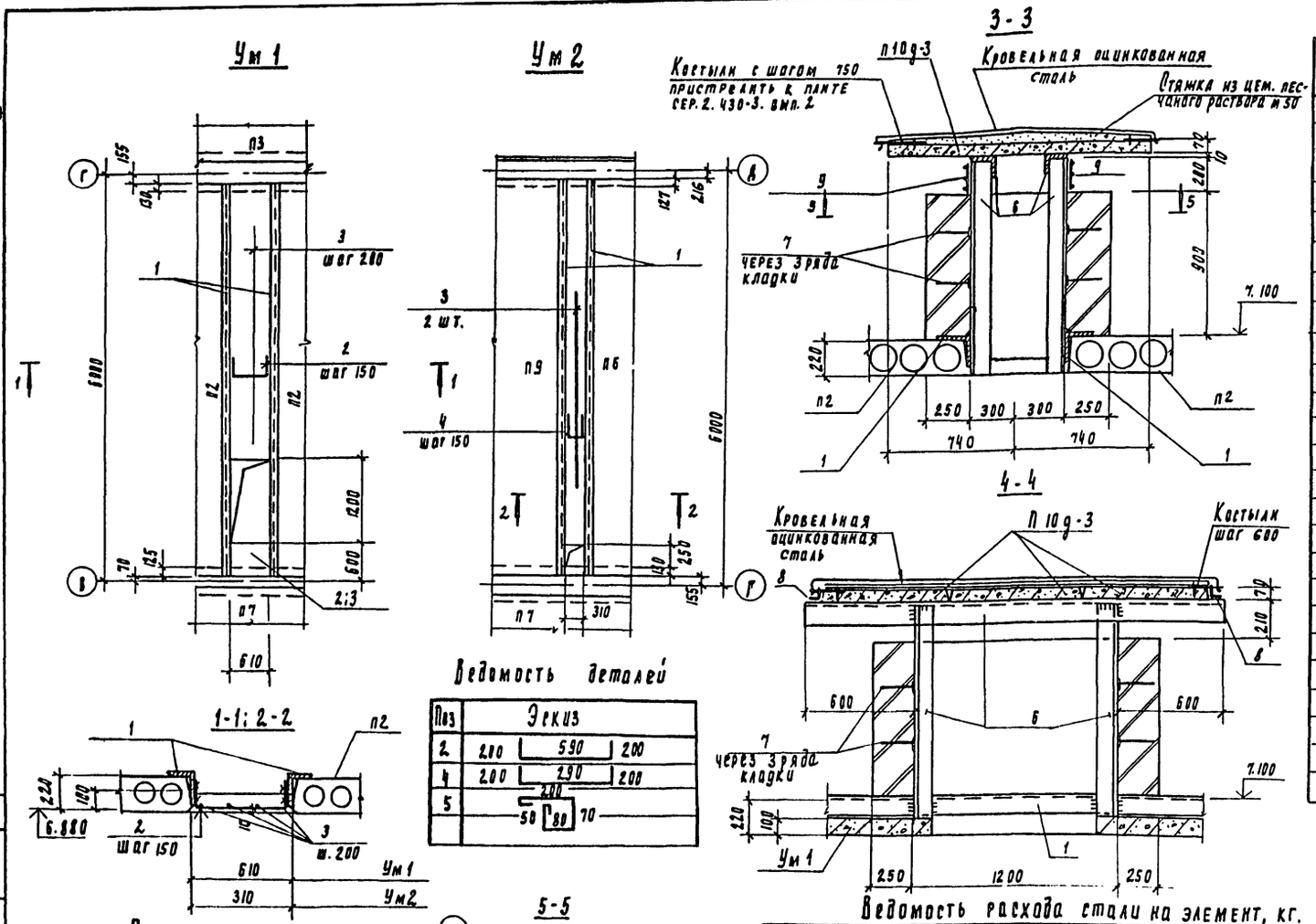

Ведомость деталей

Поз	Эскиз
2	200 590 200
4	200 290 200
5	200 50 80 70

План покрытия вентшахты

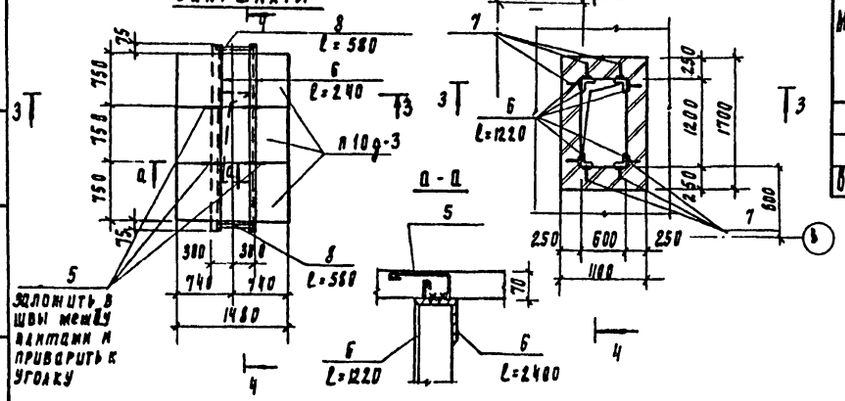

Спецификация элементов монолитных конструкций

Формат	Зона	Поз.	Обозначение	Наименование	Кол	Примечан
				Ум 1		
				Детали		
		1		Уголок Б-100×100×7 гост 8509-72 / Вст3пс6-1 гост 535-79	11.55	п.м, 10.8кг
		2		А-III-10 - гост 5781-82 ℓ= 990	38	0.61кг
		3		А-I-6- гост 5781-82 ℓ= общ	17.8	м
				Материал		
				Бетон в 15	0.28	м³
				Ум 2		
				Детали		
		1		Уголок Б-100×100×7 гост 8509-75 / Вст3пс6-1 гост 535-79 ℓ=	11.26	пм, 10.8кг
		3		А-I-6 - гост 5781-82 ℓ= общ.	10.6	м 0.222кг
		4		А-III-10 - гост 5781-82 ℓ= 690	36	0.43кг
				Материал		
				Бетон в 15.	0.17	м³
				Вентшахта		
				Детали		
		5		А-I-6- гост 5781-82 ℓ= 480	4	0.11кг
		6		Уголок Б-100×100×7 гост 8509-72 / Вст3пс6-1 гост 535-79 ℓ= общ	9.7	пм, 10.8кг
		7		А-I 6 гост 5781-82 ℓ= 230	16	0.05кг
		8		Уголок Б-50×50×5 гост 8509-72 / Вст3кп2 гост 535-79 ℓ= общ.	1.16	пм 3.77кг
		9		сетка Р-15-1.6 гост 5336-80	0.9	м² 2.57кг

Ведомость расхода стали на элемент, кг.

Марка элемента	Изделия арматурные: Арматура класса А-III, гост 5781-82, ф 10	Итого	А-I, ф 6	Итого	Всего	Изделия закладные: Арматура класса А-I, гост 5781-82, ф 6	Итого	Прокат марки ВСт3кп2, гост 8509-72, L50×50×5	L100×100×7	Итого	Всего	Общий расход
Ум 1	18.3	18.3	4.0	4.0	22.3				124.8	124.8	124.8	147.1
Ум 2	15.5	15.5	2.4	2.4	17.9				121.6	121.6	121.6	139.5
Вентшахта						1.3	1.3	4.4	104.8	109.2	110.5	110.5

1. Спецификацию на плиты покрытия вентшахты смотрите лист 30.
2. Сварку производить электродами Э42 гост 9467-75. катет шва - 6мм.
3. Всеметаллоконструкции покрасить масляной краской гост 8292-85 за 2 раза.

Привязан	Провер.	Антонова	
	Ст инж.	Архипова	
	Рук. гр.	Антонова	
	Гип	Кузнецов	
	Н. контр.	Данилевский	
Инв №:	Нач. отд.	Красавин	

ТП 902-5-47.87 КЖ

Корпус обезвоживания осадка сточных вод с 5 центрифугами ОГЩ 1001К-01

Схемы расположения плит покрытия и перекрытия на отм. 3.600; 7.200 участки монолитные Ум 1; 2 вентшахта.

Стадия	Лист	Листов
Р	31	

ЦНИИЭП инженерного оборудования г. Москва

22447-03 42

Альбом III

Схемы расположения стеновых панелей

по оси 11.

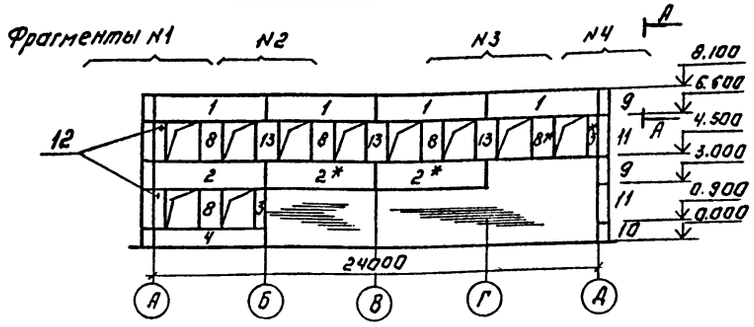

Фрагмент №1

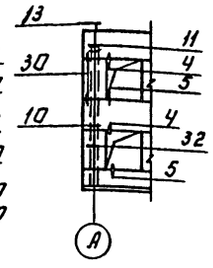

Фрагмент №2

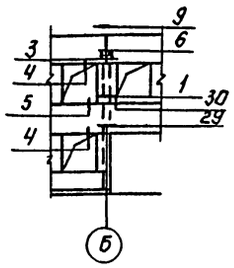

Фрагмент 3.

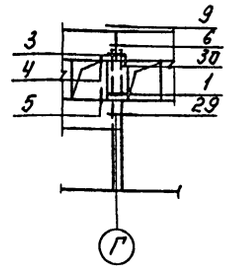

По оси 9.

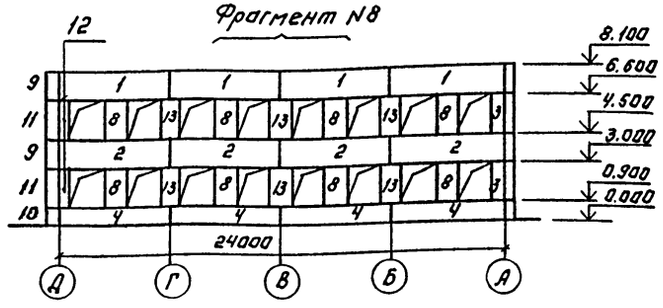

Фрагмент №4

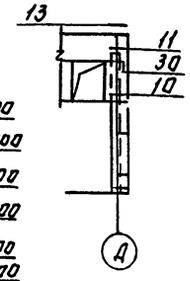

Фрагмент №5

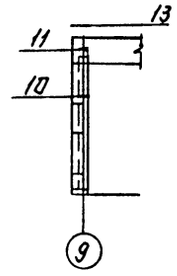

Фрагмент №6

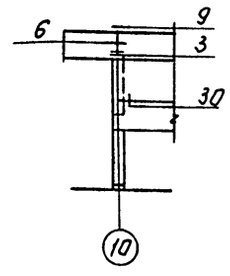

По оси А

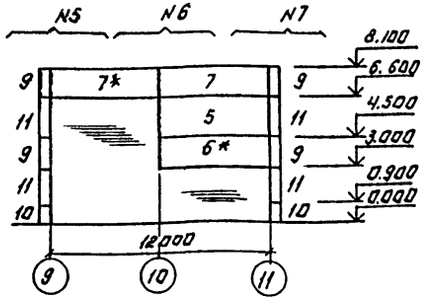

Фрагмент №7

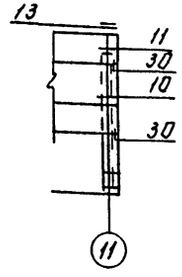

Фрагмент №8

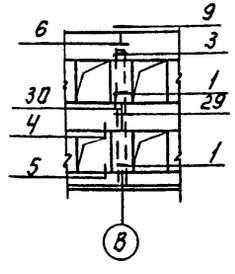

По оси Д; вид А-А.

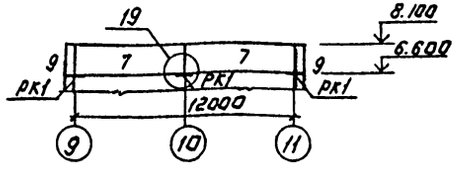

Спецификация элементов к схемам расположения стеновых панелей.

Марка, поз.	Обозначение	Наименование	Кол.	Масса ед.кг	Примечание
1	1.030.1-1; 1-1 06-07	ПС 60.15.3.0-3Л-12	8	3140	
2	1.030.1-1;1-1 06-07	ПС 60.15.3.0-3Л-9	7	3140	
3	1.030.1-1;1-1 59-06	2ПС 6.21.3.0-Л-3	4	440	
4	1.030.1-1;1-1 04-11	ПС 60.9.3.0-6Л-6	5	1910	
5	1.030.1-1;1-1 07-15	ПС60.21.3.0-2Л-1	1	4390	
6	1.030.1-1;1-1 06-07	ПС60.15.3.0-2Л-1	1	3140	
7	1.030.1-1;1-1 06-07	ПС 60.15.3.0-3Л-2	4	3140	
8	1.030.1-1;1-1 61-06	2ПС 12.21.3.0-Л-4	13	870	
9	1.030.1-1;1-1 69-18	3ПС 46.150.3.0-Л2	8	320	
10	1.030.1-1;1-1 69-15	3ПС 46.90.3.0-Л-1	4	190	
11	1.030.1-1;1-1 69-20	3ПС 46.210.3.0-Л-1	8	450	
12	1.030.1-1;1-1 59-06	2ПС 6.21.3.0-Л-2	4	440	
13	1.030.1-1;1-1 61-06	2ПС12.21.3.0-Л-1	9	870	
КП1	1.030.1-1.2-1 1.00.0	ПК 30.10-Т	1	700	
		Соединительные элементы.			
МС1	1.030.1-1 Ч-1-270	Изделие закладное МС1	43	0.26	
МС2	70.6.060.80	Полоса 6х70 ГОСТ 103-76 ℓ=80 Вст3пс ГОСТ 535-79	66	0.28	
МС2	6.011.150	А-III-6 ГОСТ 5781-82; ℓ=150	52	0.032	
МС3	1.030.1-1.Ч-1-270-01	МС-3	22	0.52	
МС4	260.10.070.260	Лист Б-ПН-10 ГОСТ 19903-74* В Ст3пс ГОСТ 14637-79 (260х260)/h14	7	5.1	
МС6	12.011.300	А-I-12 ГОСТ 5781-82; ℓ=300	15	0.26	
МС7	60.6.060.60	Полоса 6х60 ГОСТ 103-76 ℓ=60 Вст3пс ГОСТ 535-79	8	0.25	
РК1	1.030.1-1.Ч-1-330	Консоль опорная РК-6С	3	15.7	
1	Лист АР-8	Полоса 6х70 ГОСТ 103-76 ℓ=310 Вст3пс ГОСТ 535-79	2	8,5	

1. Масса стеновых панелей дана при значении плотности легкого бетона на пористых заполнителях в сухом состоянии $\gamma = 900$ кг/м^3.
2. Узлы крепления стеновых панелей приняты по серии 1.030.1-1 Вып. 3-1.
3. Монтажную сварку элементов крепления производить электродами типа Э42 по ГОСТ 9467-75.
4. Козырек КП1 замаркирован на листе АР-4.
5. Панели, отмеченные *, устанавливать после возведения кирпичной кладки.

Согласовано.

Инв. № подл. | Подпись и дата | Взам. инв. №

Привязан

Инв. №

Провер.	Антонова		
Гл. инж.	Архипова		
Рук. гр.	Антонова		
ГИП	Кузнецов		
Н. контр.	Даниевский		
Нач. отд.	Красавин		

ТП 902-5-47.87 КЖ

Корпус обезвоживания осадка сточных вод с 5 центрифугами ОГМ 1001К-01

Стадия	Лист	Листов
Р	32	

Схема расположения стеновых панелей в осях 11-9; А-Д. Фрагменты 1-8.

ЦНИИЭП инженерного оборудования г. Москва

Копировал: Логинова

Формат: А2

Альбом III

Схема расположения лестничных маршей

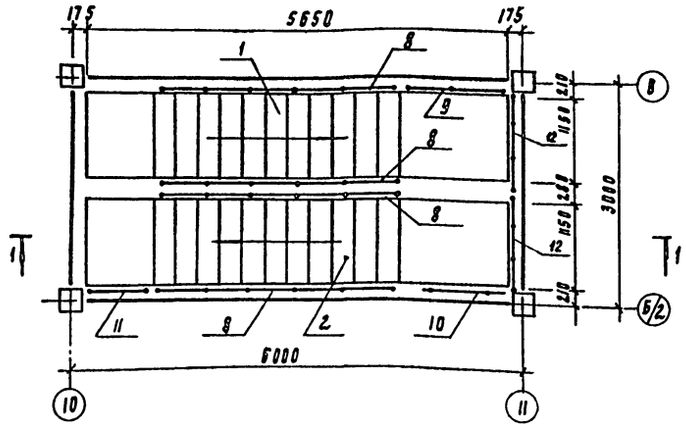

Схема расположения верхней лестничной площадки

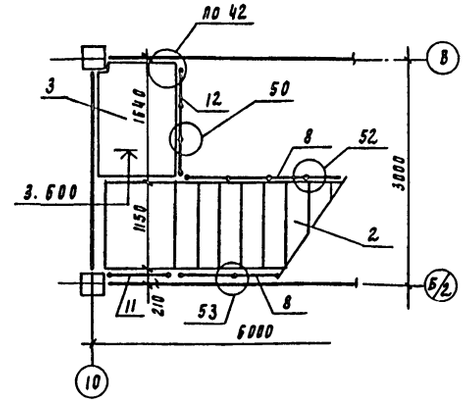

Схема расположения проступей на лестничных маршах

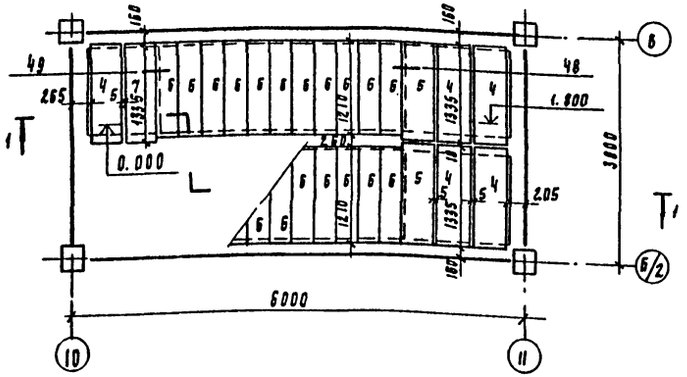

Схема расположения проступей верха лестничной площадки

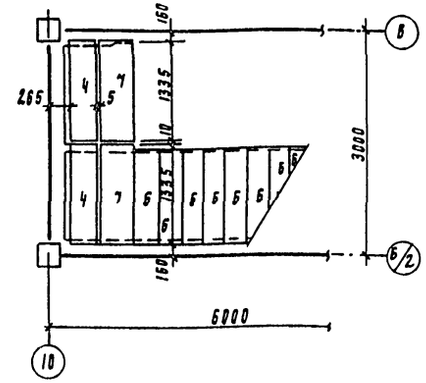

Разрез 1-1

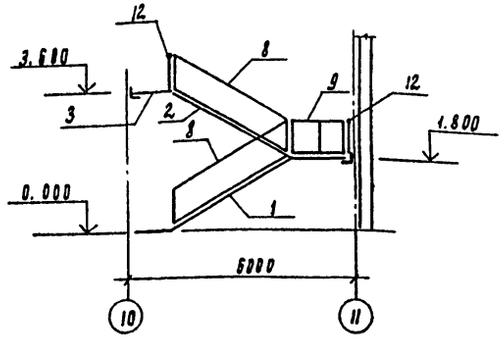

Спецификация к схемам расположения элементов лестниц

Марка, поз.	Обозначение	Наименование	Кол	Масса ед, кг	Примеч.
		Лестничные марши			
1	1.050.1-2 вып.1	ЛМП 57.11.18-5-1	1	2400	
2	1.050.1-2 вып.1	ЛМП 57.11.18-5-2	1	2400	
		Лестничная площадка			
3	лист 34	МП 1	1		
		Проступи			
4	1.050.1-2 вып.1	2ЛН 13.5	7	60	
5	1.050.1-2 вып.1	2ЛН 13.58	2	60	
6	1.050.1-2 вып.1	1ЛН 12.3	22	40	
7	1.050.1-2 вып.1	2ЛН 13.36	3	40	
		Ограждение площадки			
9	1.050.1-2 вып.2	ОМВ 14-1	1	22.1	
10	1.050.1-2 вып.2	ОМН 14-1	1	15.5	
11	1.050.1-2 вып.2	ОМН 18-1	1	14.2	
12	1.050.1-2 вып.2	ОП 12-1	3	18.3	
		Ограждение лестницы			
8	1.050.1-2 вып.2	ОМ 18-1	4	43.9	
		Соединительные элементы лестницы			
МС-33	12.28.050.100	МС-33	11	0.50	
МС-35	6.100.060.65	МС-35	12	0.31	
МС-36	6.100.060.15	МС-36	12	0.07	

1. Монтажные узлы, замаркированные на данном листе, см. серию 1.020-1/83 вып. 6-1.
2. Накладные проступи укладываются по слою цементно-песчаного раствора марки 100.
3. Соединительные элементы МС-33; МС-35 и МС-36 см. серию 1.020-1/83, вып. 6-1, док. 084 л. 13 и 14

Инв. № подл. | Подпись и дата | Взам. инв. №

Привязан

Инв. №

Пров.	Антонова		
Гл. инж.	Архипова		
Рук. гр.	Антонова		
ГИП	Кузнецов		
Н. контр.	Даниловский		
Нач. отд	Кратавин		

ТП 902-5-47.87 КЖ

Корпус обезвоживания осадка сточных вод с 5 центрифугами ОГЩ 1001 К-01

Стадия	Лист	Листов
Р	33	

Схемы расположения лестничных маршей, проступей, площадок. Разрез 1-1.

ЦНИИЭП инженерного оборудования г. Москва

22447-03 44

Альбом III

Площадка МП1

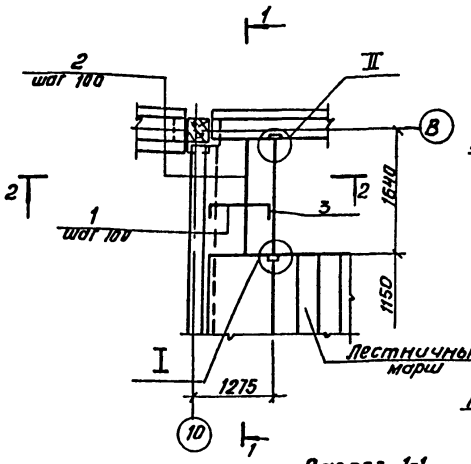

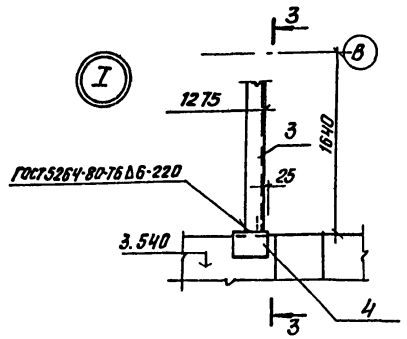

4-4

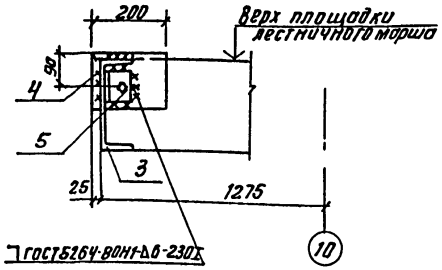

3-3

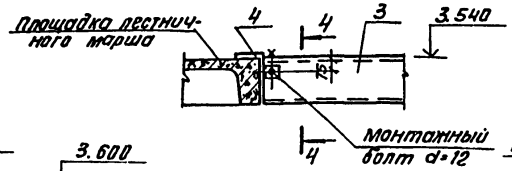

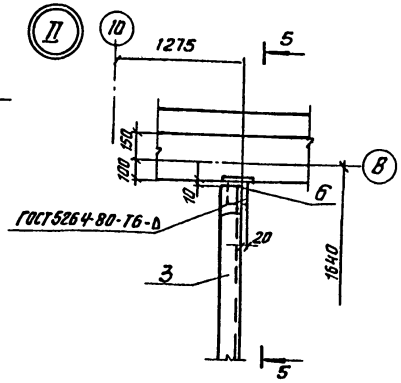

Разрез 1-1

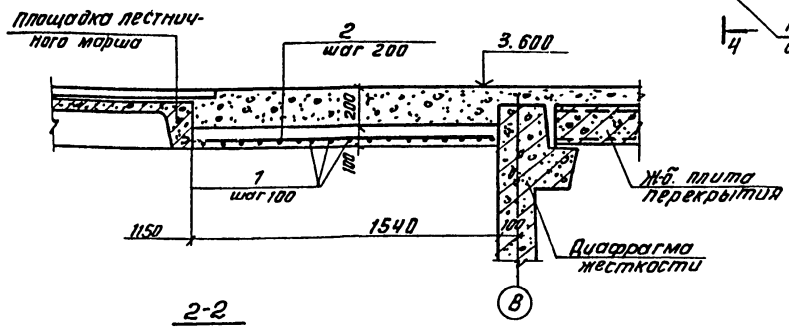

5-5

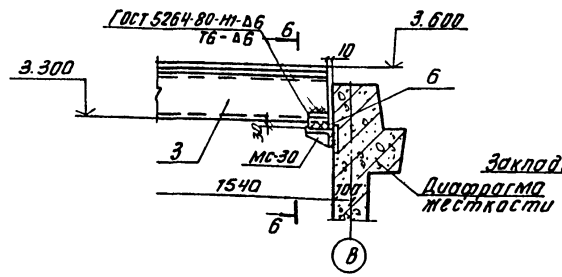

6-6

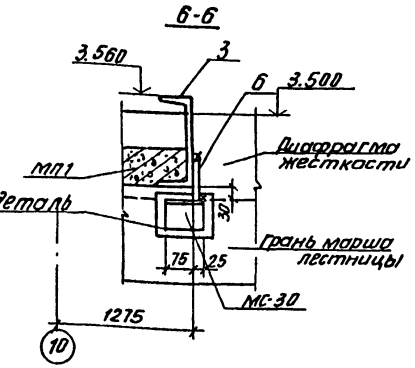

2-2

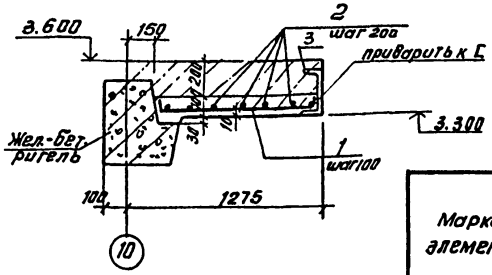

Спецификация монолитной ж.б. лестничной площадки МП-1

Формат	Зона	Поз.	Обозначение	Наименование	Кол.	Примечание
				МП1		
				Детали		
		1		А-III-10-ГОСТ 5781-82 ℓ=1270	16	0.78 кг
		2		А-III-8-ГОСТ 5781-82 ℓ=1500	7	0.6 кг
		3		Швеллер [24 ГОСТ 8240-72 / Ст3пс6 ГОСТ 535-79 ℓ=1530	1	36.7 кг
		4		Уголок Б-140×140×10 ГОСТ 8509-86 / Ст3пс6-1 ГОСТ 535-79 ℓ=200	1	4.3 кг
		5		Уголок Б-75×75×6 ГОСТ 8509-86 / Ст3пс6 ГОСТ 535-79 ℓ=80	1	0.55 кг
		6		Полоса Б-2 100×100 ГОСТ 103-76 / Ст3кп2 ГОСТ 535-79 ℓ=120	1	0.95 кг
				Материалы		
				Бетон В15, F50	0.17	м³

Расход стали на один элемент, кг.

Марка элемента	Изделия арматурные					Изделия закладные											Общий расход
	Арматура класса				Всего	Прокат марки										Всего	
	А-III					Вст3кп2											
	ГОСТ 5781-82					ГОСТ 103-76				ГОСТ 8509-86				ГОСТ 8240-72			
	Ф8	Ф10		Итого		Ст10 х100			Итого	Ш18х Δ10	Ш5х6		Итого	С24			Итого		
МП1	4.2	12.5		16.7	16.7	0.95			0.95	4.3	0.55		4.85	36.7			36.7	42.5	59.2

Ведомость деталей

№№ поз.	Эскиз
1	1130

1. МС-30 см. серию 1.020-1/83, Вып. 7-1 100.
2. Сварку производить электродами типа Э-42 ГОСТ 9467-75.

ПРИВЯЗАН:

Инв. №

Пров.	Антонова		
Ст. инж.	Архипова		
Рук. гр.	Антонова		
ГИП	Кузнецов		
Н. контр.	Данилевский		
Нач. отд.	Краснобин		

ТП902-5-47.87 КЖ

Корпус обезвоживания осадка сточных вод с 5 центрифугами ОГШ 1001 К-01

Площадка МП1. Узлы. Сечения.

Стадия	Лист	Листов
Р	34	

ЦНИИЭП инженерного оборудования г. Москва

Копировал: Антипова 22447-03 45 Формат А2

Инв. № подл. | Подп. и дата | Взам. инв. №

Альбом III

Схема расположения элементов венткамеры на отм. 3.600

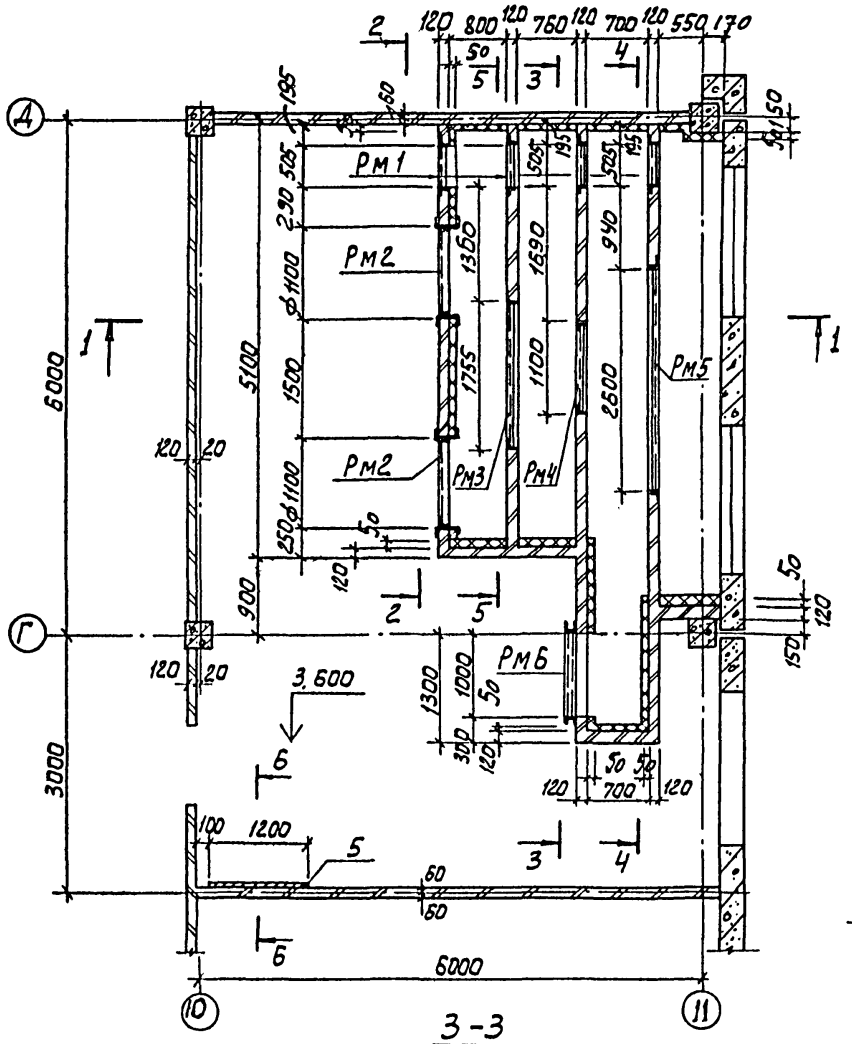

1-1

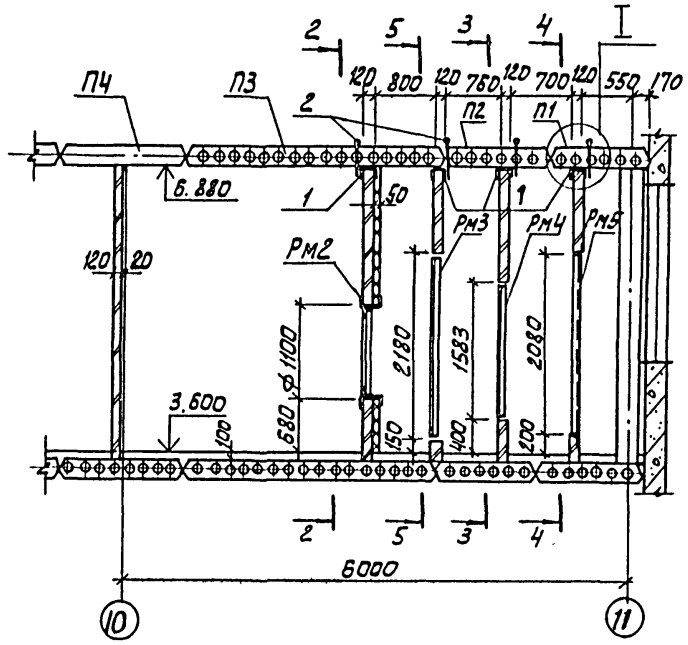

2-2

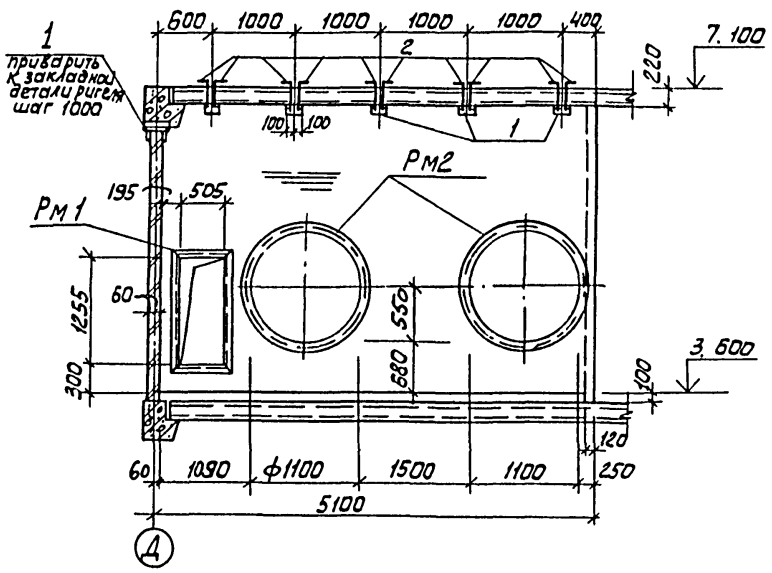

а-а

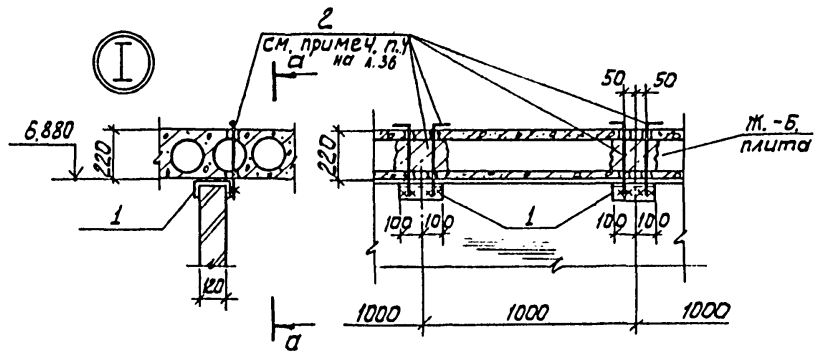

3-3

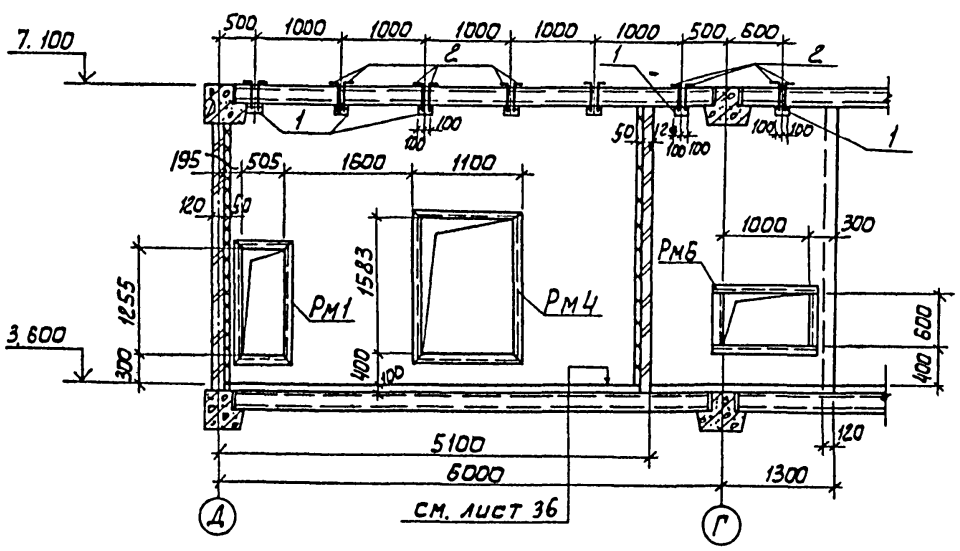

Ведомость деталей

Поз.	Эскиз
2	300 100
3	140 100

ПРИВЯЗАН		ПРОВЕР.	АНТОНОВА		ТП 902-5-47.87		КЖ
		СТ. ИНЖ.	АРХИПОВА				
		РУК. ГР.	АНТОНОВА		КОРПУС ОБЕЗВОЖИВАНИЯ ОСАДКА СТОЧНЫХ ВОД С 5 ЦЕНТРИФУГАМИ ОГШ 1001 К-01	СТАДИЯ	ЛИСТ	ЛИСТОВ
		ГИП	КУЗНЕЦОВ			Р	35	
		Н. КОНТР.	ДАНИЛЕВСКИЙ		СХЕМА РАСПОЛОЖЕНИЯ ЭЛЕМЕНТОВ ВЕНТКАМЕРЫ. РАЗРЕЗЫ 1-1 ÷ 3-3 УЗЕЛ 1.	ЦНИИЭП ИНЖЕНЕРНОГО ОБОРУДОВАНИЯ г. МОСКВА.		
ИНВ. №		НАЧ. ОТД.	КРАСАВИН					

СОГЛАСОВАНО

ОТД. ОС | САТАЛОВИЧ | ОТД. ЗАД | ПОСТНИКОВА

ВЗАМ. ИНВ. № | ПОДП. И ДАТА | ИНВ. № ПОДЛ.

22447-03 46

Альбом III

4-4

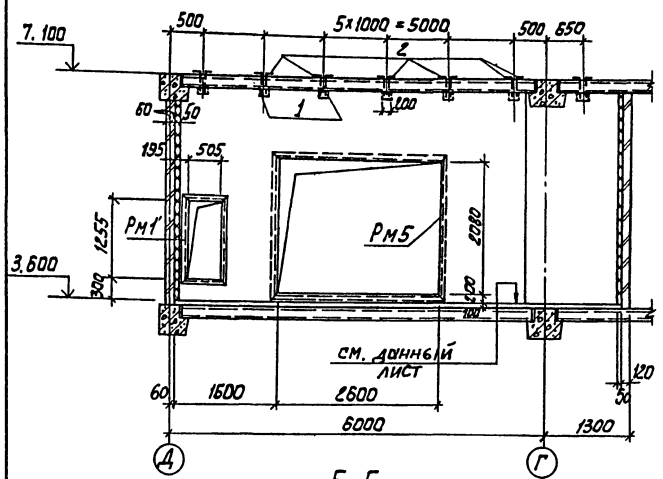

Деталь крепления утеплителя к стене камеры

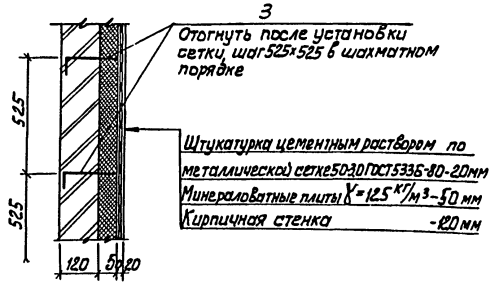

Деталь устройства пола в венткамере

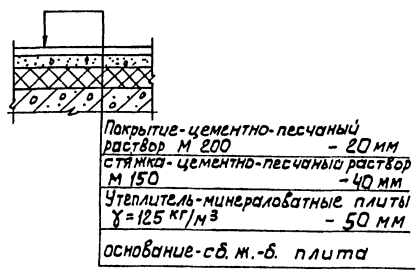

5-5

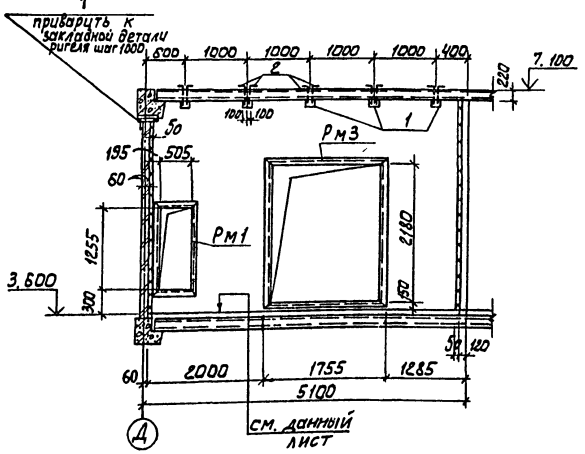

6-6

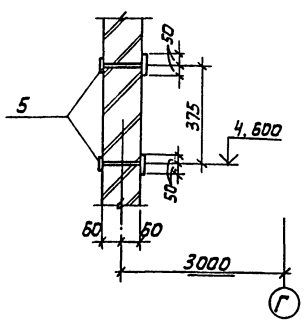

Спецификация к схеме расположения элементов венткамеры

Марка, поз.	Обозначение	Наименование	Кол.	Масса ед., кг.	Примечан.
		Венткамера			
		Изделие закладное			
Рм1	902-5-47.87 - КЖИ.86.00	Рм1	4	35.46	
Рм2	902-5-47.87 - КЖИ.87.00	Рм2	2	43.95	
Рм3	902-5-47.87 - КЖИ.88.00	Рм3	1	60.18	
Рм4	-01	Рм4	1	40.9	
Рм5	902-5-47.87 - КЖИ.86.00-01	Рм5	1	76,16	
Рм6	902-5-47.87 - КЖИ.89.00	Рм6	1	58.62	
1		швеллер 14 ГОСТ 8240-72 / Вст3кп2 ГОСТ 585-79, ℓ=200	30		
2		А-I-Б-ГОСТ 5781-82; ℓ=400	48		
3		А-I-Б-ГОСТ 5781-82; ℓ=240	120		
4	ГОСТ 5336-80	Сетка 50-30	2.9	м²	51 кг
5	902-5-47.87 - КЖИ.82.00	изделие закладное МН 2	2	6.43	

1. При возведении кирпичных стен венткамеры заложить анкера в шахматном порядке для крепления утеплителя.
2. Минераловатные плиты приняты по ГОСТУ 9573-82.
3. Все металлоконструкции покрасить масляной краской ГОСТ 8292-85 за 2 раза.
4. В пустотных плитах просверлить отверстия в местах заложения анкерных болтов поз. 2. После их установки отверстия замонолитить бетоном В15 на мелком заполнителе.

ПРИВЯЗАН	ПРОВ	АНТОНОВА		ТП 902-5-47.87	КЖ
	СТ. ИНЖ	АРХИПОВА		КОРПУС ОБЕЗВОЖИВАНИЯ ОСАДКА ОТОЧНЫХ ВОД С ЦЕНТРИФУГАМИ ОГШ 1001 К-01	СТАДИЯ: Р; ЛИСТ: 36; ЛИСТОВ:
	РУК. ГР.	АНТОНОВА			
	ГИП	КУЗНЕЦОВ		СХЕМА РАСПОЛОЖЕНИЯ ЭЛЕМЕНТОВ ВЕНТКАМЕРЫ. РАЗРЕЗЫ 4-4, 5-5 ДЕТАЛЬ КРЕПЛЕНИЯ УТЕПЛИТЕЛЯ.	ЦНИИЭП ИНЖЕНЕРНОГО ОБОРУДОВАНИЯ г. МОСКВА.
ИНВ. №	Н. КОНТР	ДАНИЛЕВСКИЙ			
	НАЧ. ОТД	КРАСАВИН			

22447-03 47

СОГЛАСОВАНО: ОТД. ВС; ОТД. ЗАД; САГАЛОВИЧ; ПОСТНИКОВА; ВЗАМ. ИНВ. №; ПОДП. И ДАТА; ИНВ. № ПОДЛ

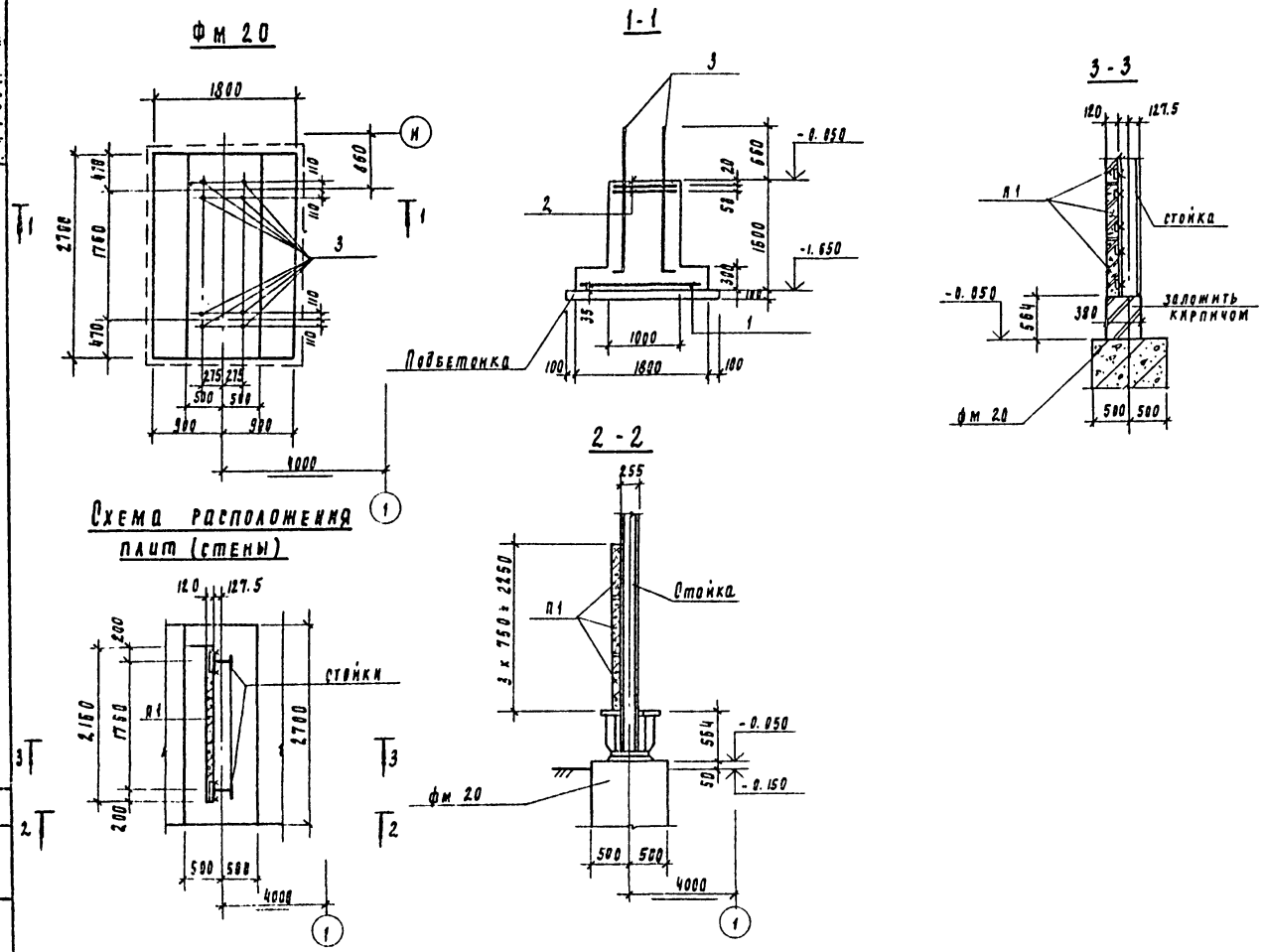

Спецификация элементов эстакады

Марка	Обозначение	Наименование	Кол	Масса ед, кг	Примечание
п 1	902-5-47.87 -КЖИ.54.00	Плита п17 д-3а	3	480	
фм 20	данный лист	фундамент. монолитный фм 20	1		

Спецификация элементов монолитного фундамента

	Обозначение	Наименование	Кол.	Примечан
		фм 20		
		Сборочные единицы		
		Сетки арматурные		
1	гост 23279-85	2С $\frac{10АIII}{10АIII}$ 175×265	1	29.9кг
2	гост 23279-85	2С $\frac{8АIII}{8АIII}$ 85×265	2	10 кг
3	гост 24379,1-80	Болт 1.1м30×2000 Вст3пс2	8	12.32
		Материалы		
		Бетон В15, F50	4.97	м³

Ведомость расхода стали на элемент. кг.

Марка элемента	Изделия арматурные				Изделия закладные							Общий расход
	Арматура класса А-III			Всего	Прокат марки ВСт3 пс2, кп2						Всего	
	гост 5781-82				гост 2590-71		гост 103-76		гост 5915-70			
	8	10	Итого		·30		-10×80		Гайка М30			
фм 20	20.0	29.9	49.9	49.9	98.6		2.64		3.6		94.84	144.74

1. Под монолитный фундамент устроить бетонную подготовку из бетона В3.5 толщиной 100 мм, превышающую габарит подошвы фундаменты на 100 мм. в каждую сторону.
2. Плиты п1 приварить к металлической стойке
3. Сварку производить электродами Э42 гост 9467-75. Катет шва - 6 мм.

Привязан	Провер	Антонова		ТП 902-5-47.87	КЖ.
	Ст. инж	Архипова			
	Рук гр	Антонова		Корпус обезвоживания осадка сточных вод с 5 центрифугами ВГШ 1001 К-01	Стадия: Р; Лист: 37; Листов:
	ГИП	Кузнецов			
	Н. контр	Данилевский		Наружная опора под трубопровод	ЦНИИЭП инженерного оборудования г Москва
Инв №	Нач. отд	Красавин			

22447-03 48

Ведомость рабочих чертежей основного комплекта марки КМ

Лист	Наименование	Примечание
1	Общие данные. Ведомость металлоконструкций по видам профилей.	
2	Общие данные. Техническая спецификация металла (начало)	
3	Общие данные. Техническая спецификация металла (окончание)	
4	Отделение флокулянта. Схема расположения подвесных путей.	
5	Отделение флокулянта. Схема расположения балочной клетки перекрытия, опор, площадок, лестничных маршей и ограждений. Сечения 1-1÷5-5.	
6	Отделение флокулянта. Схема расположения балочной клетки перекрытия и опор. Сечения 6-6÷21-21. Узел I.	
7	Отделение флокулянта. Схема расположения опор. Узлы II÷VII.	
8	Зал центрифуг. Схема расположения монорельса и технологических опор.	
9	Зал. центрифуг. Схема расположения площадок, лестниц. Сечения. Узлы.	
10	Схема расположения площадки на отм. 3.580. Пожарные лестницы ~1.2.	
11	Схема расположения площадки на отм. 3.580. Пожарная лестница ~3.	
12	Наружная опора под трубопровод.	
13	Опоры под водоподогреватели	

Ведомость ссылочных документов

Обозначение	Наименование	Примечание
	Ссылочные документы	
1.450.3-3 Вып.0,1	Стальные лестницы, площадки, стремянки и ограждения	
1.426.2-3 Вып. 2	Стальные подкрановые балки. Пути подвесного транспорта пролетом 3,4 и 6м	

Ведомость спецификаций

Лист	Наименование	Примечание
5,9, 10,12	Спецификация к схеме расположения площадок, лестничных маршей и ограждений.	

Типовой проект разработан в соответствии с действующими нормами и правилами и предусматривает в части металлических конструкций мероприятия, обеспечивающие взрывную, взрывопожарную и пожарную безопасность при эксплуатации здания.

Главный инженер проекта /Кузнецов/

Наименование конструкций по номенклатуре прейскуранта N 01-09	Позиции по прейскуранту N 01-09	N п.п.	Код конструкций	Масса конструкций, т. Всего стали повышенной и высокой прочности	По видам профилей стали: Балки и швеллеры	Крупносортная сталь	Среднесортная сталь	Мелкосортная сталь	Толстолистовая сталь	Универсальная сталь	Тонколистовая сталь	Гнутые и гнутосварные	Трубы	Прочие	Всего	Количество, шт.	Серия типовых конструкций
1	2	3	4	5	6	7	8	9	10	11	12	13	14	15	16	17	18
Подвесные пути	18	1	526235		3,24	0,15			0,48						3,91		
Балки для поддержания монорельсов	24	2	526235		0,61										0,62		
Стойки площадок	12	3	526243		0,35	0,06			0,17						0,59		
Балки площадок	135	4	526243		1,26	0,11			0,22						1,60		
Внутренние опоры под технологическое оборудование		5	526396		1,40	0,27			0,19						1,88		
Наружная опора под технологическое оборудование	485	6	526395		0,82	0,91			0,35						2,10		
Пожарные и эвакуационная лестницы	703	7	526242		0,05	0,34		0,09	0,03						0,52		
Крепление перегородок		8	526213		0,33	0,07			0,03						0,43		
Площадки	697	9	526391		0,38	0,09		0,02	0,02		0,21				0,73		
Лестницы	697	10	526242		0,30	0,03		0,02	0,02		0,10				0,47		
Ограждения	697	11	526244			0,70		0,29							1,00		
Стремянки	703	12	526242			0,31		0,01	0,01						0,33		
Итого															14,24		
Итого приведенной к Ст.3															14,41		

1. Работы по изготовлению и монтажу стальных конструкций выполнять в соответствии с требованиями СНиП III-18-75.
2. Сварку производить электродами Э42 ГОСТ 9467-75.
3. Все металлические конструкции окрасить масляной краской (за 2 раза) по ГОСТ 8292-85 по грунтовке ГФ-021 (ГОСТ 25129-82).

Альбом III

Инв. № подл. | Подп. и дата | Взам. инв. №

Привязан

Инв. №

ТП 902-5-47.87 КМ

Пров.	Первчева		Корпус обезвоживания осадка сточных вод с 5 центрифугами ОГЦ-1001 К-01
Ст. техн.	Головянова		
Рук. гр.	Антомова		
ГИП	Кузнецов		
Н. контр.	Данилевский		Общие данные. Ведомость металлоконструкций по видам профилей.
Нач. отд.	Красавин		

Стадия	Лист	Листов
Р	1	13

ЦНИИЭП инженерного оборудования. г. Москва

Альбом III

Вид профиля и ГОСТ, ТУ	Марка металла и ГОСТ	Обозначение и размер профиля, мм	№ п.п.	Код: Марка металла	Код: Вид профиля	Код: Размер профиля	Количество, шт.	Длина, мм	Масса металла по элементам конструкций: Подвесные пути	Монорельс	Стойки площадок	Балки площадок	Пожарные и эвакуационная лестницы	Внутренние опоры под технологическое оборудование	Наружная опора под технологическое оборудование	Крепление перегородок	Общая масса, т	Масса потребности в металле по кварталам (заполняется изготовителем), т: I	II	III	IV	Заполняется ВЦ
									Код элементов конструкций: 526235	526235	526243	526243	526242	526396	526395	526213						
1	2	3	4	5	6	7	8	9														
Балки двутавровые для монорельсов ГОСТ 19425-74	Вст3 Гпс5 ГОСТ 380-71	I 24М	1			53899			1,76								1,76					
			2																			
Всего профиля			3	12360	53929				1,76								1,76					
Балки двутавровые ГОСТ 8239-72	Вст3 Гпс5-1 ТУ 14-1-3023-80	I 20	4			24171				1,23				0,27	0,18		1,68					
			5																			
Всего профиля			6	12360						1,23				0,27	0,18		1,68					
Двутавры с параллельными гранями полок ГОСТ 26020-83	Вст3 пс6 ГОСТ 380-71	I 26 К1	7												0,60		0,60					
			8																			
Всего профиля			9	12300											0,60		0,60					
Швеллеры стальные гнутые равнополочные ГОСТ 8278-83	Вст3 Гпс5-1 ТУ 14-1-3023-80	С 60х32х3	10						0,75								0,75					
			11																			
Всего профиля			12	12360	73007				0,75								0,75					
Швеллеры горячекатаные ГОСТ 8240-72	Вст3 пс6-1 ТУ 14-1-3023-80	С 10	13			26140						0,04		0,32	0,01	0,02	0,39					
		С 14	14			26166										0,30	0,30					
		С 18	15			26182					0,34	0,26	0,05	0,77			1,42					
	итого		16	12300							0,34	0,30	0,05	1,09	0,01	0,32	2,11					
	Вст3 пс6 ГОСТ 380-71	С 24	17			26271						0,92					0,92					
			18																			
	итого		19	12300								0,92					0,92					
Всего профиля			20								0,34	1,22	0,05	1,09	0,01	0,32	3,03					
Сталь прокатная угловая равнополочная ГОСТ 8509-86	Вст3 кп2 ГОСТ 380-71	L 50х5	21						0,03								0,03					
		L 63х5	22						0,06		0,06	0,04		0,03		0,07	0,26					
			23																			
	итого		24	11240					0,09		0,06	0,04		0,03		0,07	0,29					
	Вст3пс 6-1 ТУ 14-1-3023-80	L 80х6	25										0,30		0,88		1,18					
		L 100х7	26						0,01	0,05		0,07		0,11			0,24					
		L 125х9	27										0,03				0,03					
		L 160х10	28											0,12			0,12					
			29																			
	итого		30	12300					0,01	0,05		0,07	0,33	0,23	0,88		1,57					
Всего профиля			31		21113				0,10	0,05	0,06	0,11	0,33	0,26	0,88	0,07	1,86					

Взам. инв. №

Подп. и дата

Инв. № подл.

Привязан

Инв. №

Провер.	Певчева	
Ст. техн.	Голованова	
Рук. гр.	Антонова	
ГИП	Кузнецов	
Н. контр.	Данилевский	
Начота	Красавин	

ТП 902-5-47.87 КМ

Корпус обезвоживания осадка сточных вод с 5 центрифугами ОГШ-1001 К-01

Стадия	Лист	Листов
Р	2	

Общие данные. Техническая спецификация металла (начало).

ЦНИИЭП инженерного оборудования г. Москва.

Альбом III

Вид профиля и ГОСТ, ТУ	Марка металла и ГОСТ	Обозначение и размер профиля, мм	№ п.п.	Код: Марка металла	Код: Вид профиля	Код: Размер профиля	Количество, шт.	Длина, мм	Масса металла по элементам конструкций: Код элементов конструкций: подвесные пути 526235	Монорельс 526235	Стойки площадок 526243	Балки площадок 526243	Пожарные и эвакуационные лестницы 526242	Внутренние опоры под технологическое оборудование 526396	Наружная опора под технологическое оборудование 526395	Крепление перегородок 526213	Общая масса, т	Масса потребности в металле по кварталам (заполняется изготовителем), т. I	II	III	IV	Заполняется ВЦ
1	2	3	4	5	6	7	8	9														
Сталь листовая горячекатаная ГОСТ 19903-74	Вст3кп2 ГОСТ 380-71	S=4	32											0,03			0,03					
		S=6	33						0,04								0,04					
		S=8	34						0,11		0,05	0,11	0,02	0,10	0,02	0,03	0,44					
	итого		35	11240					0,15		0,05	0,11	0,02	0,13	0,02	0,03	0,51					
	Вст3пс6-1 ТУ 14-1-3023-80	S=10	36						0,20	0,12	0,03			0,05	0,18		0,58					
		S=16	37												0,01		0,01					
		S=20	38								0,08						0,08					
	итого		39	12300					0,20	0,12	0,11			0,05	0,19		0,67					
	09Г2С-12 ГОСТ 19282-73	S=32	40												0,13		0,13					
	итого		41	23140											0,13		0,13					
Всего профиля			42		71110				0,35	0,12	0,16	0,11	0,02	0,18	0,34	0,03	1,31					
Сталь рифленая ГОСТ 8568-77	Бст3кп2 ГОСТ 380-71	S=4	43									0,1	0,01				0,11					
			44																			
Всего профиля			45		71331							0,1	0,01				0,11					
Арматурная сталь ГОСТ 5781-82		A-I-18	46										0,09				0,09					
			47																			
Всего профиля			48										0,09				0,09					
Итого масса металла			49						2,96	1,40	0,58	1,54	0,50	1,80	2,01	0,42	11,19					
Лестницы			50														0,45					
Площадки			51														0,70					
Ограждения			52														0,97					
Стремянки			53														0,37					
Всего масса металла			54														13,68					
В том числе по маркам	Вст3кп2		55	11240					0,24		0,11	0,15	0,11	0,16	0,02	0,10	3,38					
	Бст3кп2		56									0,10	0,01				0,11					
	Вст3пс6		57	12300								0,92			0,60		1,52					
	Вст3пс6-1		58	12300					0,21	0,17	0,45	0,37	0,38	1,37	1,08	0,32	4,35					
	Вст3Гпс5		59	12360					1,76								1,76					
	Вст3Гпс5-1		60	12360					0,75	1,23				0,27	0,18		2,43					
	09Г2С-12		61	23140											0,13		0,13					
Масса поставки элементов по кварталам т (заполняется заказчиком)	I																					
	II																					
	III																					
	IV																					

Взам. инв. №

Подп. и дата

Инв. № подл.

Привязан

Инв. №

Пров.	Певчева	
Ст. техн.	Голованова	
Рук. гр.	Антонова	
ГИП	Кузнецов	
Н. конт.	Данилевская	
Нач. отд.	Красавин	

ТП 902-5-47.87 КМ

Корпус обезвоживания осадка сточных вод с 5 центрифугами ОГШ-1004 К-01

Стадия	Лист	Листов
Р	3	

Общие данные. Техническая спецификация металла (окончание).

ЦНИИЭП инженерного оборудования г. Москва.

22447-03 51

Альбом III

Схема расположения подвесных путей

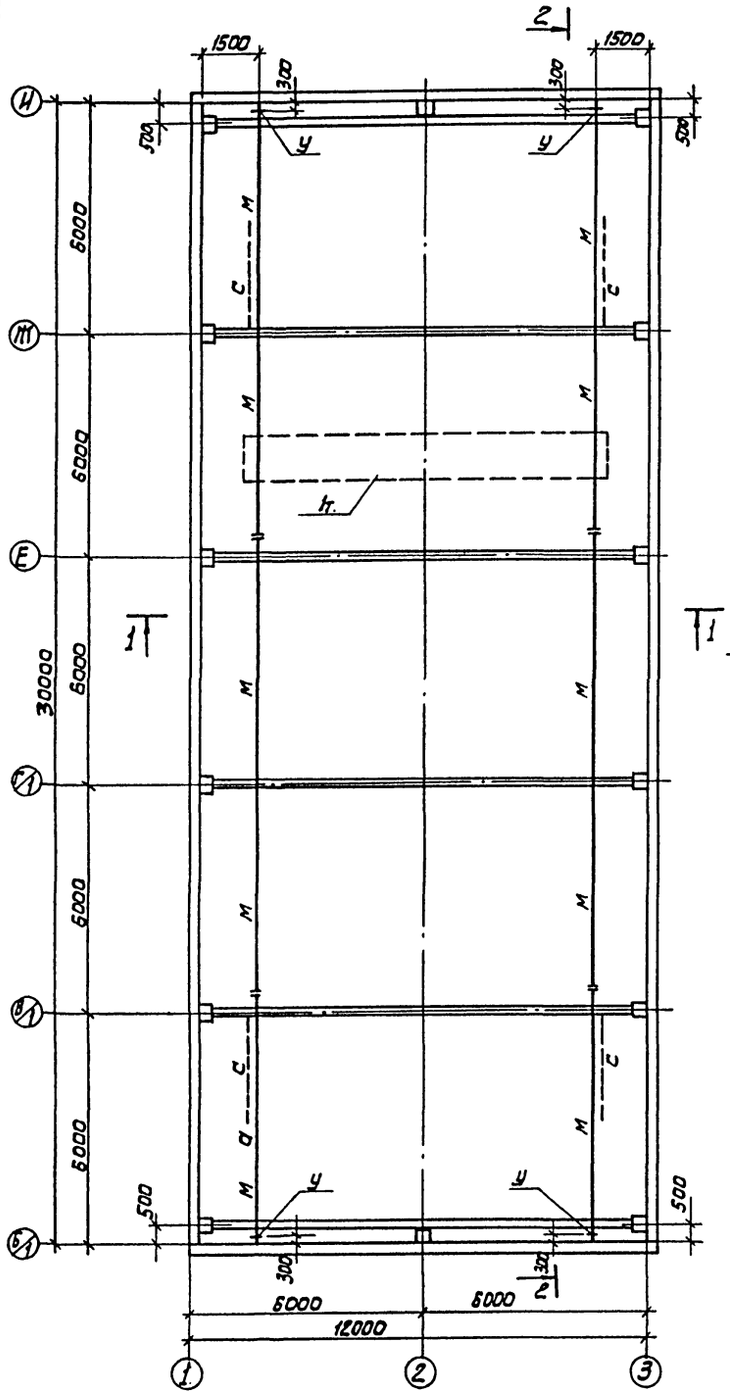

1-1

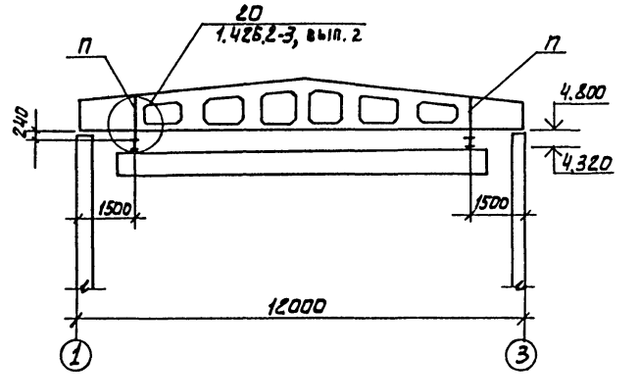

2-2

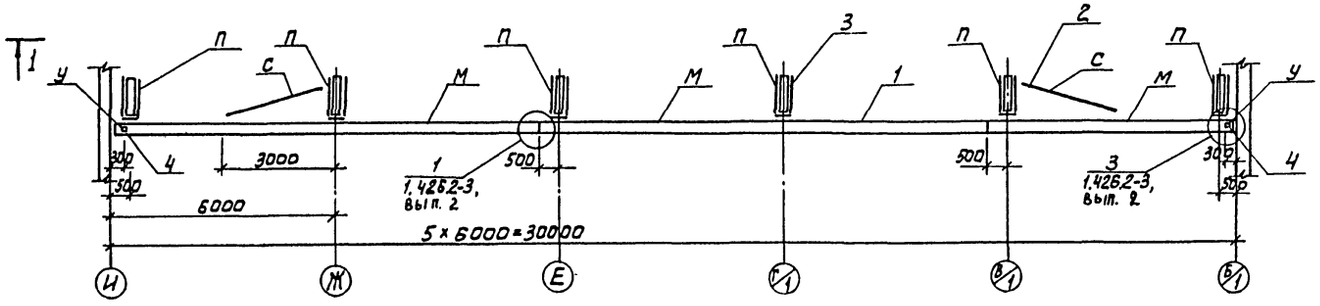

Ведомость элементов

Марка	Сечение			Опорные усилия			Группа констр	Марка металла	Примеч.
	Эскиз	Поз	Состав	M_1 кн.м	N_1 кн	Q кн			
М	I	1	I 24м		25		2	Вст3Гпс5	
С	L	2	L 63×5				4	Вст3кп2	по гибкости
П	][	3	2[60×32×3	1,0		26.0	2	Вст3кп2	
У	L	4	L 100×7				4	Вст3кп2	конструкт

1. Подвесные пути крепятся к стропильным балкам болтами М16 через пластины S=10 мм.
2. Болты класса точности В по ГОСТ 7798-70.
3. Сварку производить электродами Э42 ГОСТ 9467-75. Катет сварного шва-h=6 мм.
4. Все металлоконструкции окрасить за 2 раза масляной краской ГОСТ 8292-85 по грунтовке ГФ-021. На ездовую поверхность краска не наносится.

ПРИВЯЗАН	ПРОВЕР.	АНТОНОВА		ТП 902-5-47.87	КМ
	НИЖЕН.	МИРОШНИЧЕНКО		КОРПУС ОБЕЗВОЖИВАНИЯ ОСАДКА СТОЧНЫХ ВОД С 5 ЦЕНТРИФУГАМИ ОГШ-1001 К-01	СТАДИЯ: Р; ЛИСТ: 4; ЛИСТОВ:
	РУК.ГР.	АНТОНОВА			
	ГИП	КУЗНЕЦОВ		ОТДЕЛЕНИЕ ФЛОКУЛЯНТА СХЕМА РАСПОЛОЖЕНИЯ ПОДВЕСНЫХ ПУТЕЙ.	ЦНИИЭП НИЖЕНЕРНОГО ОБОРУДОВАНИЯ г. МОСКВА.
	Н.КОНТР.	ДАНИЛЕВСКИЙ			
ИНВ. №	НАЧ.ОТД.	КРАСАВИН			

СОГЛАСОВАНО: ОТД. КГ; ЛЕВИЩЕВА; ВЗАМ. ИНВ. N; ПОДП. И ДАТА; ИНВ. № ПОДЛ.

22447-03 52

Альбом III

Схема расположения балочной клетки перекрытия и опор ОМ6÷ОМ9

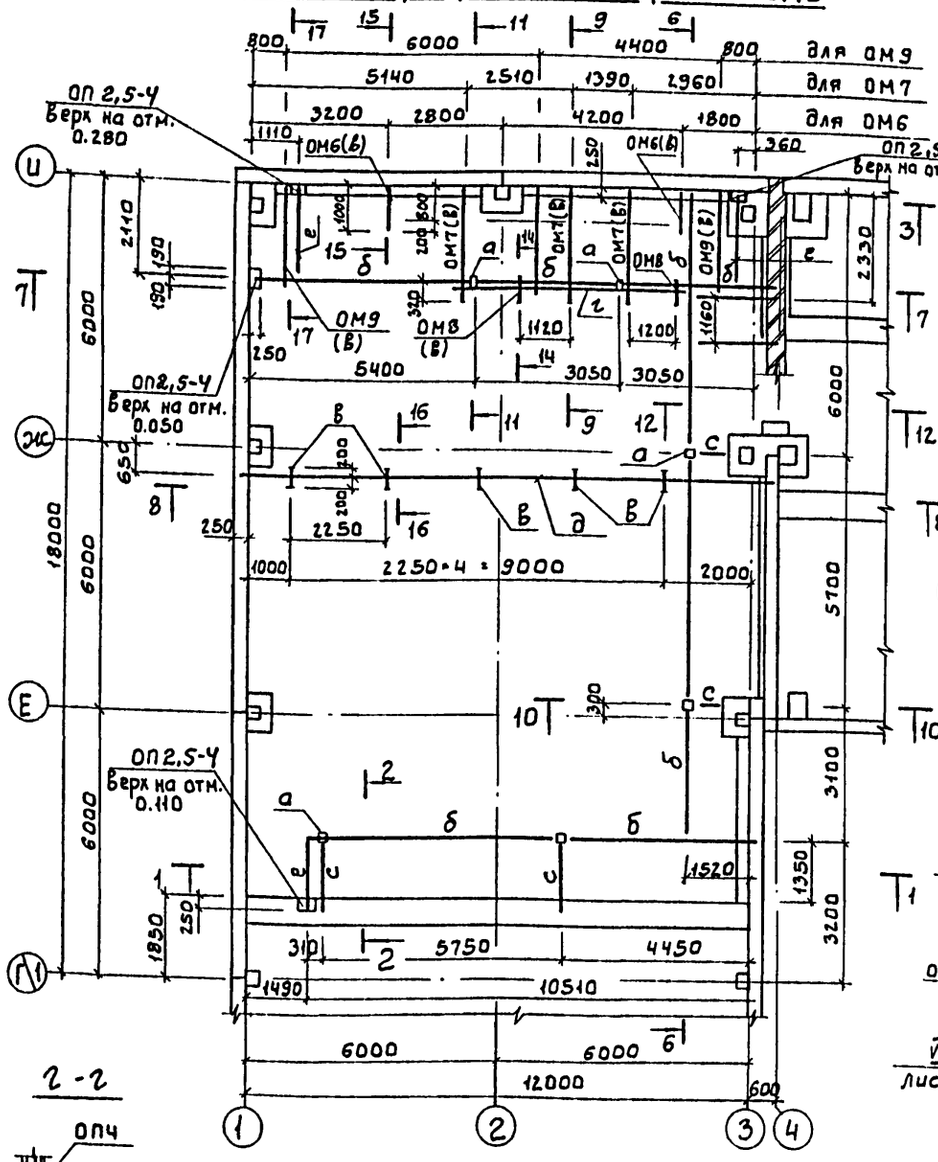

Схема расположения площадок, лестничных маршей и ограждений.

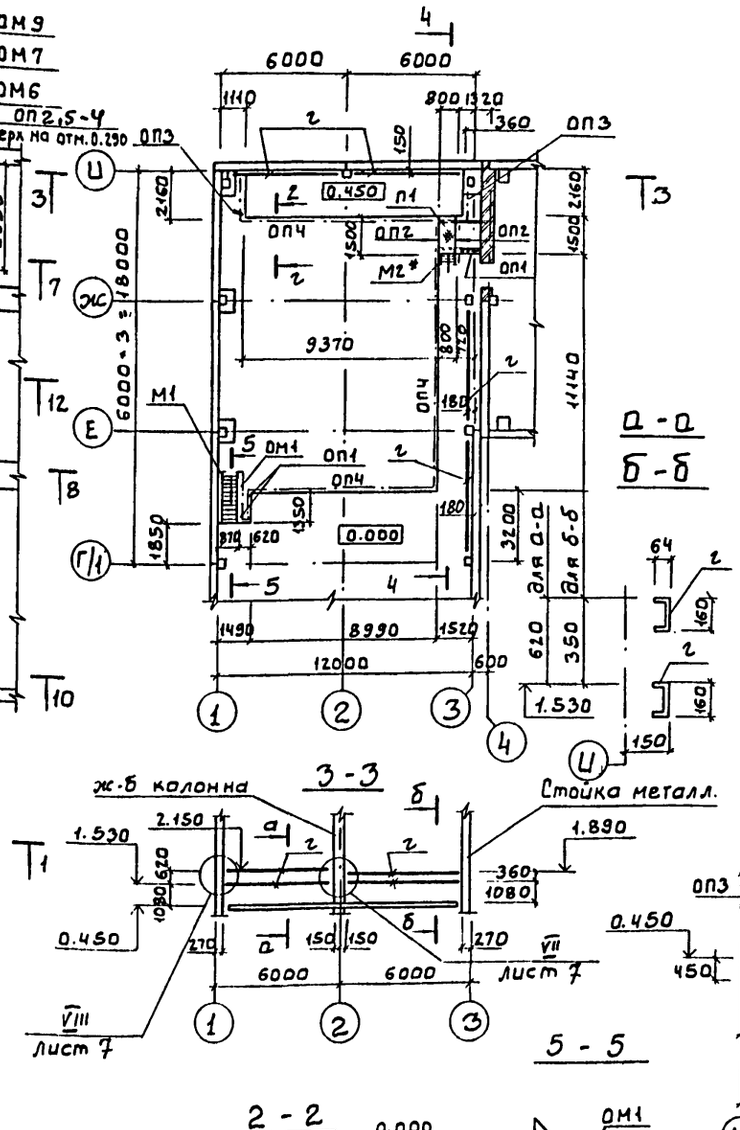

Спецификация к схеме расположения площадок, лестничных маршей и ограждений.

Марка, поз.	Обозначение	Наименование	Кол. шт.	Масса кг	Примечание
П1	1.450.3-3.1 2.1.1.0.0-07	Площадка ПМХШ-15.8	1	56.4	
М1	1.450.3-3.1 1.1.1.0.0-10	Марш лестничный МЛХШ45-24.8	1	101.1	
М2	-01	Марш лестничный МЛХШ 45-6.8	1	24.9	укоротить снизу на 120мм
ОП1	1.450.3-3.1 5.1.0.1.0	Ограждение ОГПМХЭБ-10.9	4	10.5	
ОП2	-03	Ограждение ОГПМХЭб-10.15	2	16.7	
ОП3	-05	Ограждение ОГПМХЭБ-10.21	2	20.8	
ОП4	-13	Ограждение ОГПМХЭ Б-10.60	5	55.6	
ОМ1	1.450.3-3.1 4.1.1.1.0-	Ограждение ОГлМЛХ 45-10.24	1	15.5	
ОП2,5-Ч	1.869.1-1 100	Подушка опорная	4	33	

Ведомость элементов

Марка	Сечение Эскиз	Поз.	Состав	Опорные усилия M кн.м.	N кн	Q кн	Группа конструк.	Марка металла	Примечание
а	[]	1	2 [16		53.0		4	ВСт3пс6-1	из условия жесткости
б	C	2	C 24	39.7		26.5	4	ВСт3пс6	
в	C	3	C 10				4	ВСт3пс6-1	
г	C	4	C 16				4	ВСт3пс6-1	
д	I	5	I 20				4	ВСт3Гпс5-1	из условия прогиба
е	L	6	L 100				4	ВСт3пс6-1	конструкт.
с	JL	7	2L63×5				4	ВСт3кп2	конструкт.

1 Схему расположения опор ОМ1÷ОМ5, Ведомость опор и общие примечания см. лист 7.

2. Сечения 6-6÷21-21 см. лист КМ-6.

Согласовано: Отдел КР Алаев; Отдел ЗиА Постникова

Инв.№ подл. | Подп. и дата | Взам. инв.№

Привязан			
Инв.№			
Провер.	Антонова		
Ст. инж.	Архипова		
Рук. гр.	Антонова		
ГИП	Кузнецов		
Н. контр.	Данилевский		
Нач. отд.	Красавин		

ТП 902-5-47.87 -КМ

Корпус обезвоживания осадка сточных вод с 5 центрифугами ОГШ-1001 К-01

Стадия Р | Лист 5 | Листов

Отделение флокулянта. Схема расположения балочной клетки перекрытий, опор, площадок, лестничных маршей и ограждений. Сечения 1-1÷5-5

ЦНИИЭП инженерного оборудования г. Москва.

22447-03 53

Альбом III

6 - 6

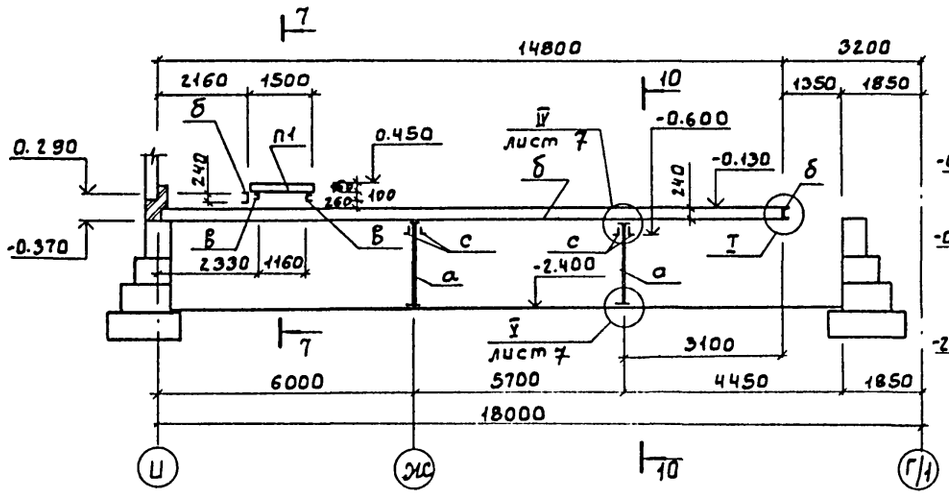

10-10

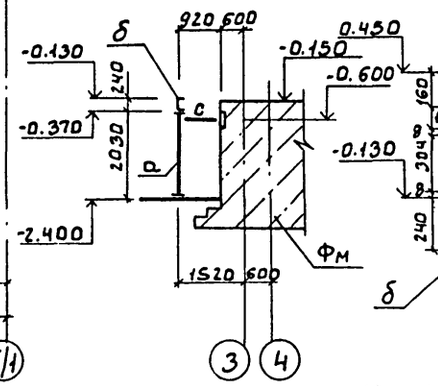

12 - 12

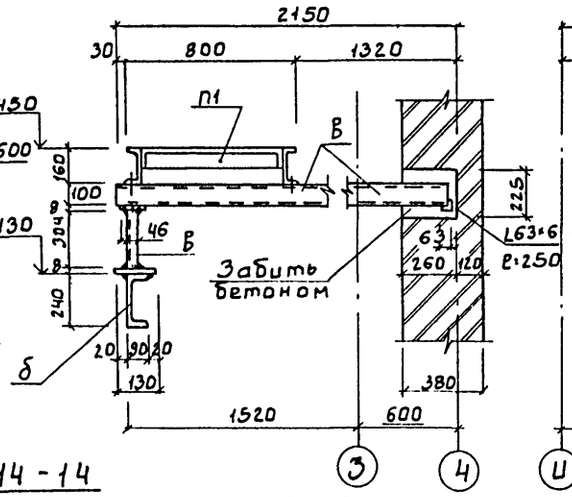

13 - 13

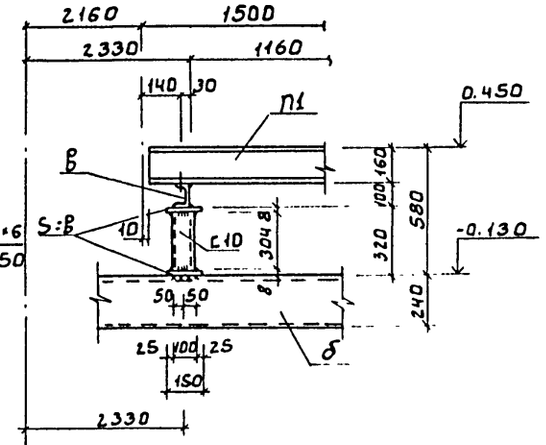

7 - 7

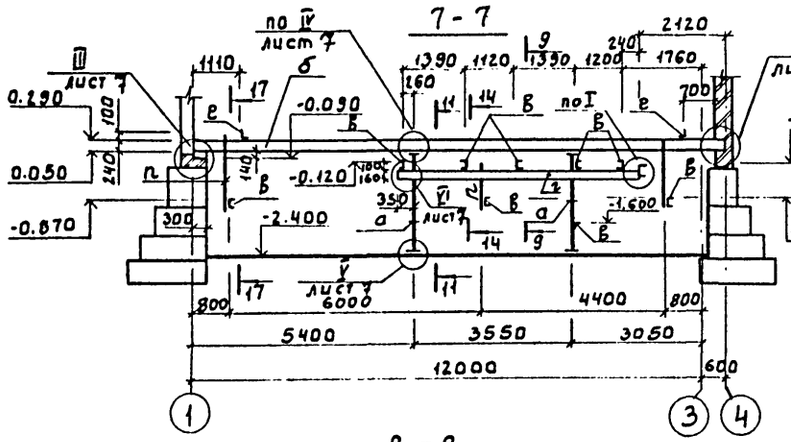

11-11

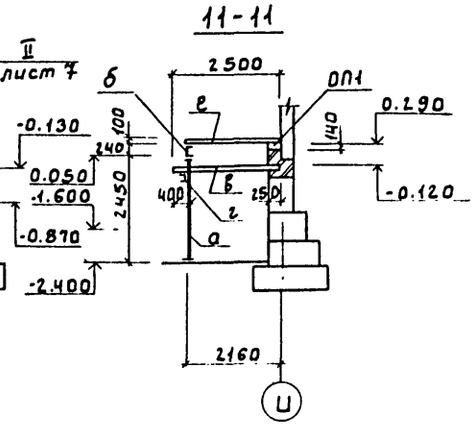

14 - 14

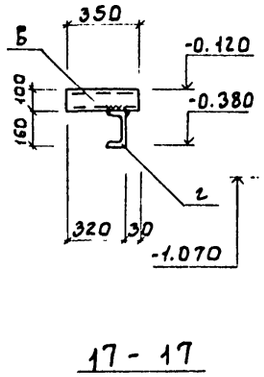

15 - 15

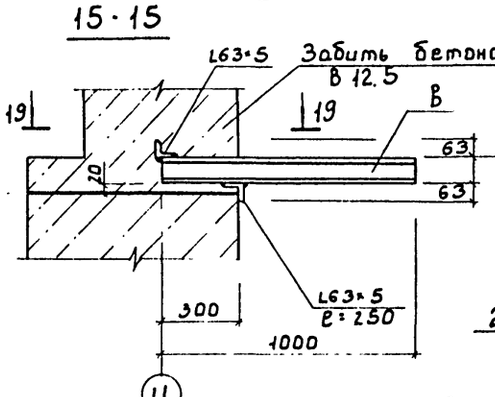

I

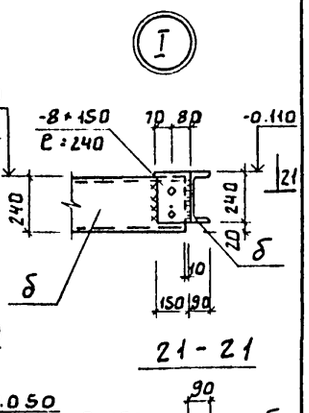

20 - 20

21 - 21

8 - 8

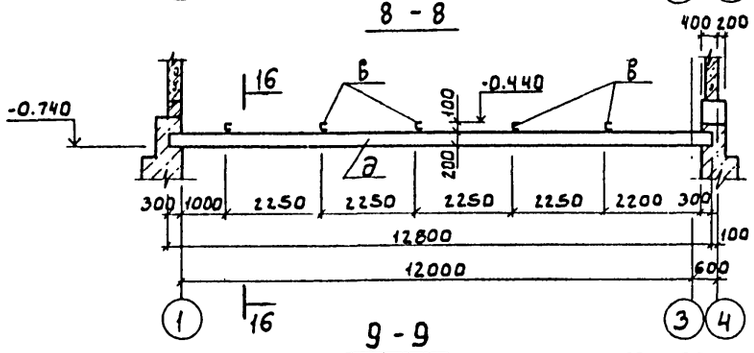

16-16

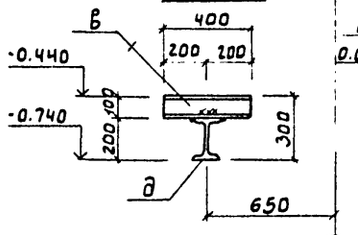

17 - 17

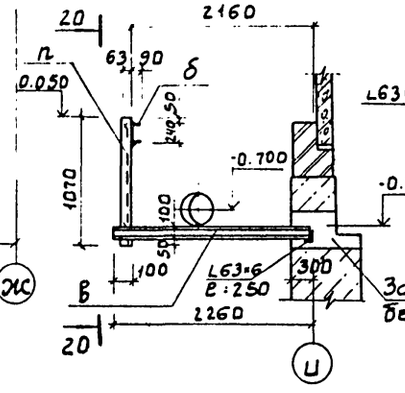

19 - 19

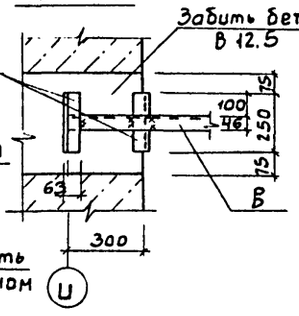

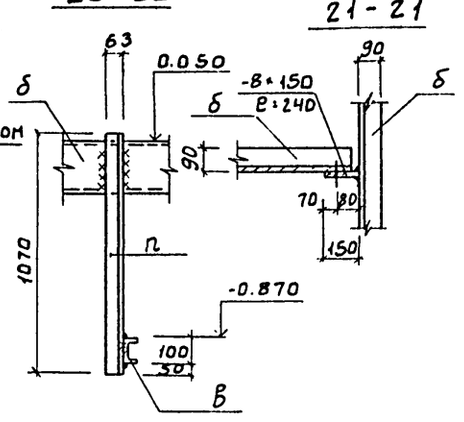

9 - 9

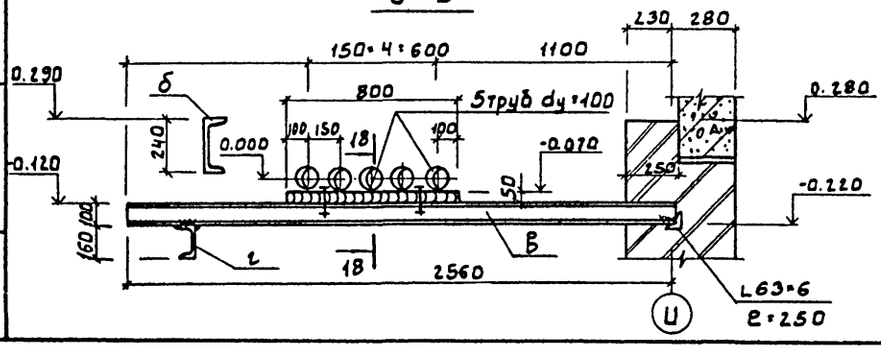

18 - 18

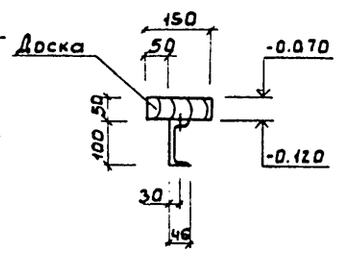

Альбом III

ТП 902-5-47.87				КМ	
ПРИВЯЗАН	ПРОВЕР.	АНТОНОВА	Корпус обезвоживания осадка сточных вод с 5 центрифугами ОГШ-1001 К-01	СТАДИЯ	ЛИСТ	ЛИСТОВ
	СТ.ИНЖ.	АРХИПОВА		Р	6	
	РУК.ГР.	АНТОНОВА				
	ГИП	КУЗНЕЦОВ	Отделение флокулянта. Схема расположения балочной клетки, перекрытия и опор. Сечения 6-6÷21-21. Узел I	ЦНИИЭП инженерного оборудования г. Москва		
	Н.КОНТР.	ДАНИЛЕВСКИЙ				
НИВ.№	НАЧ.ОТД.	КРАСАВИН				

ИНВ.№ ПОДЛ. | ПОДП. И ДАТА | ВЗАМ. ИНВ.№

22447-03 54

Альбом III

Схема расположения опор ОМ1 ÷ ОМ5

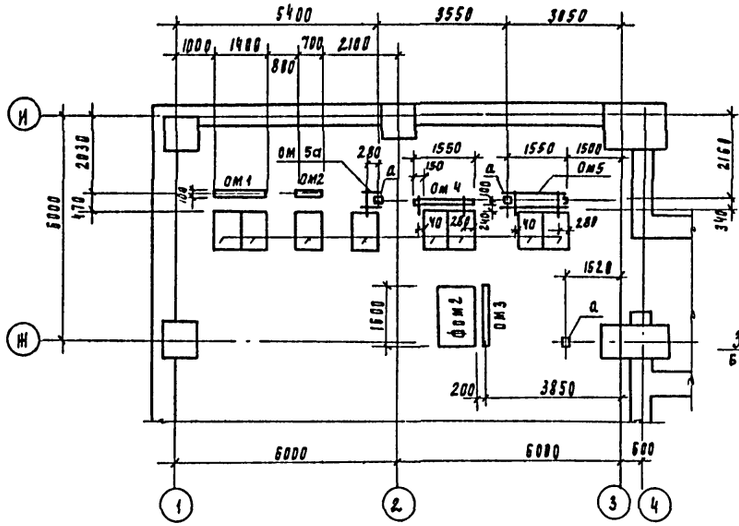

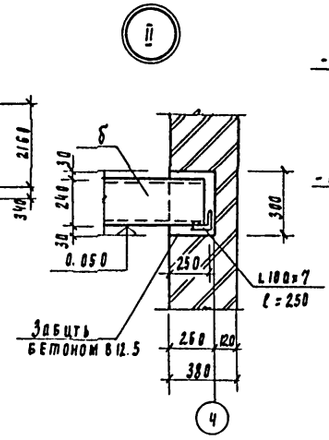

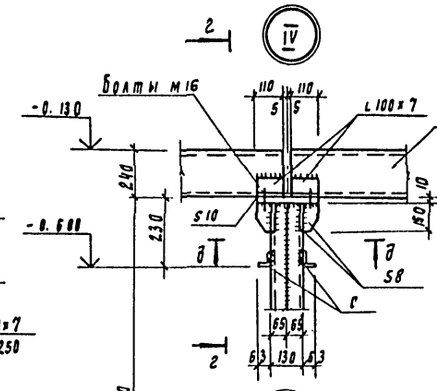

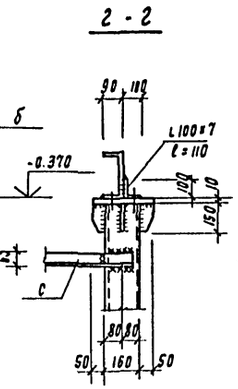

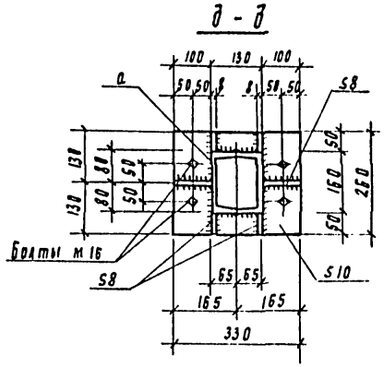

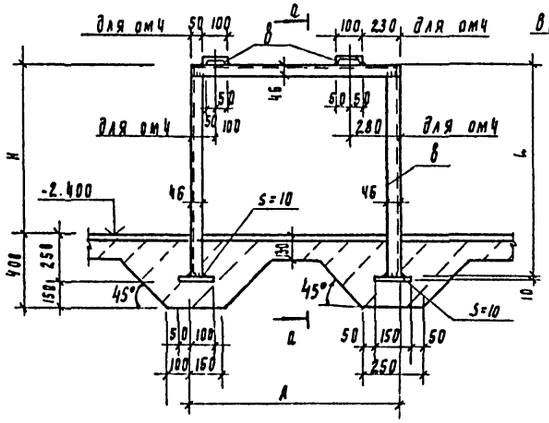

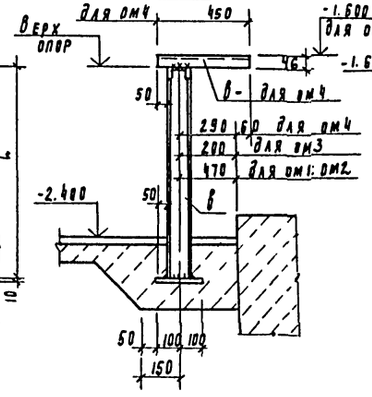

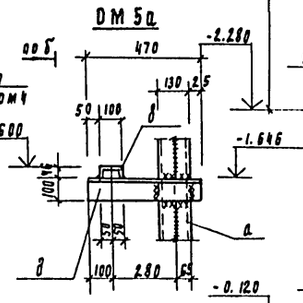

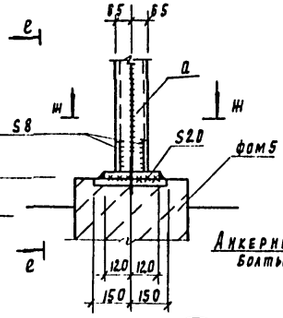

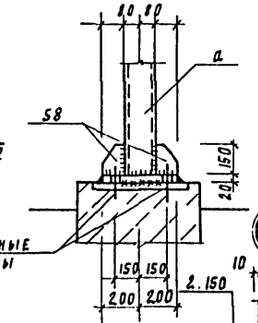

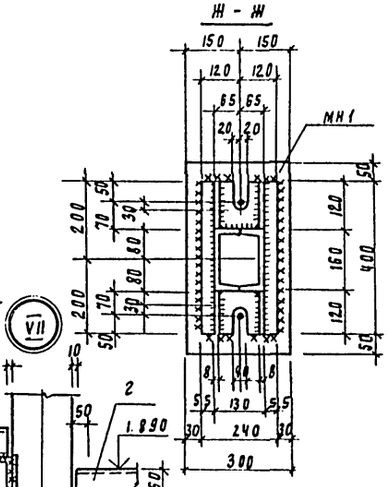

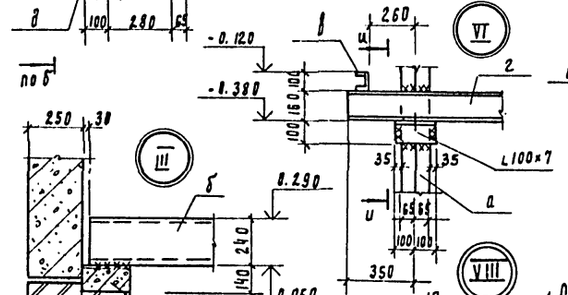

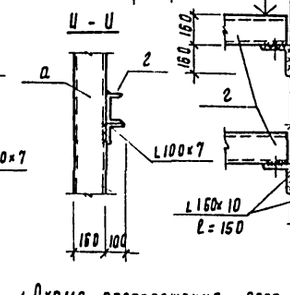

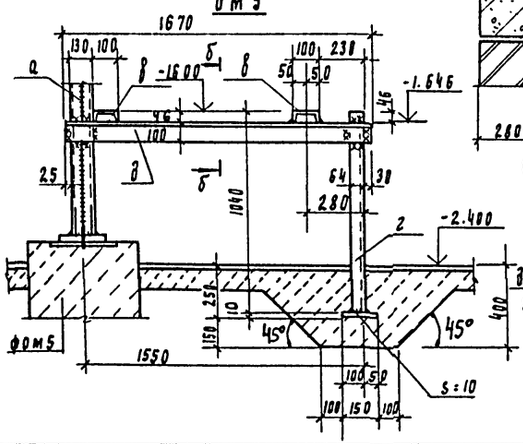

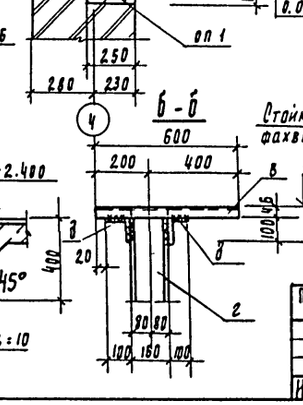

1. Схема расположения опор ОМ6 ÷ ОМ9 дана на листе 5.
2. Сварку производить электродами Э42 ГОСТ 9467-75. Катет шва - 6 мм.
3. Все металлоконструкции окрасить масляной краской ГОСТ 8292-85 в 2 слоя по грунтовке ГФ-021.

Ведомость опор

Марка	Размеры, мм. A	H	L	Отметка верха опор	Кол. шт.	Примеч.
ОМ1	1980	990	1230	-1.410	1	
ОМ2	780	990	1230	-1.410	1	
ОМ3	1680	1110	1350	-1.290	1	
ОМ4	1550	754	994	-1.646	1	
ОМ5	—	—	—	-1.600	1	
ОМ5а	—	—	—	-1.600	1	
ОМ6	—	—	—	-0.950	2	
ОМ7	—	—	—	-1.200	3	
ОМ8	—	—	—	-1.200	2	
ОМ9	—	—	—	-0.870	3	

Согласовано: Отдел КГ Алаев

Инв. № подл. | Подпись и дата | Взам. инв. №

Привязан

Инв. №

ТП 902-5-47.87 КМ

Прове р.	Антонова	
Ст. инж.	Архипова	
Рук. гр.	Антонова	
ГИП	Кузнецов	
Н. контр	Даниаевский	
Нач отд	Кратавин	

Корпус обезвоживания осадка сточных вод с 5 центрифугами ОГШ 1001К-01

Стадия Р | Лист 7 | Листов

Отделение флокулянта. Схема расположения опор. Узлы II ÷ VIII

ЦНИИЭП инженерного оборудования г. Москва

22447-03 55

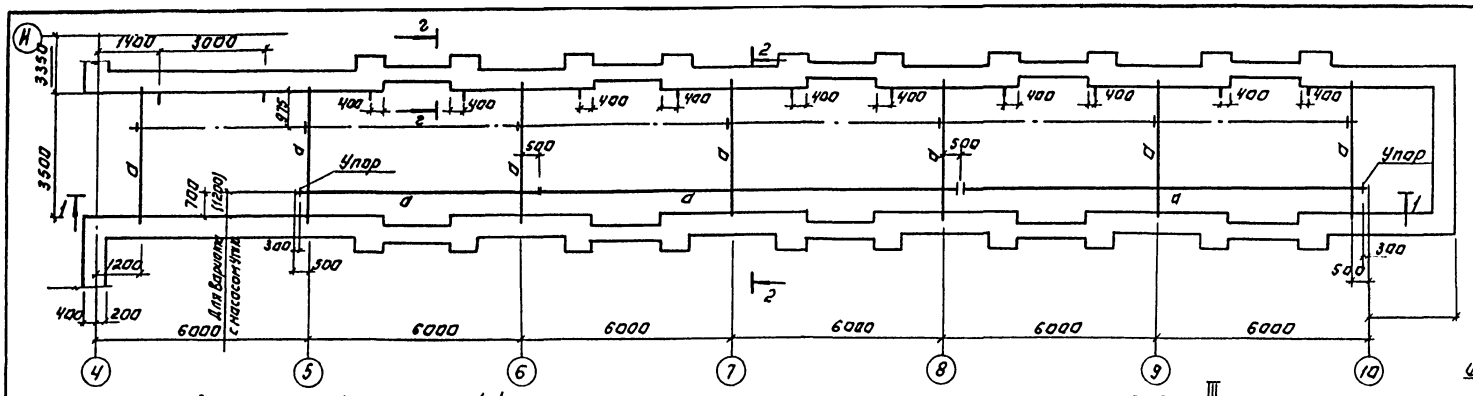

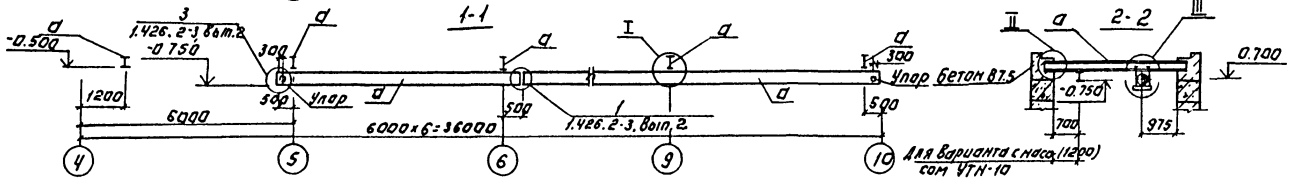

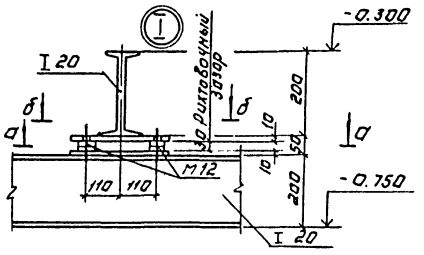

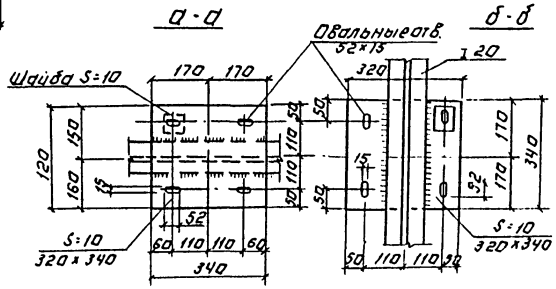

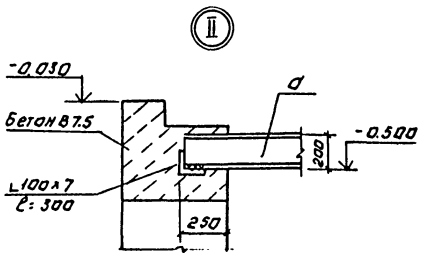

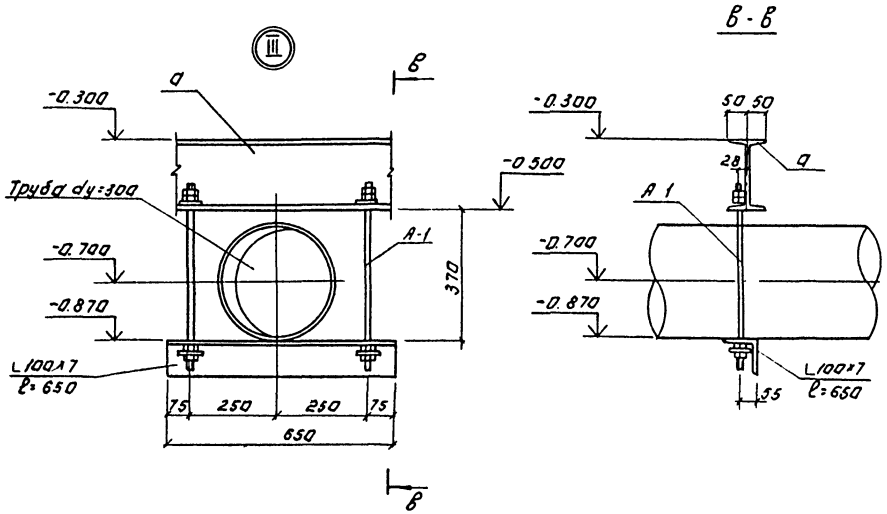

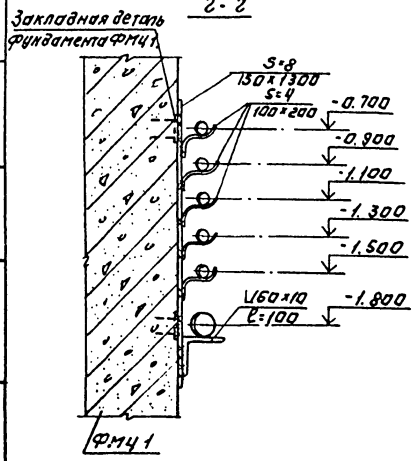

Ведомость элементов.

Марка	Сечение			Расчетные усилия			Группа констр.	Марка металла	Примеч.
	Эскиз	Поз.	Состав	M кН.м	Q кН	N кН			
а	I		I 20			18.0	2	В Ст.3Гпс5-1	

1. Монтаж металлоконструкций производить до установки плит перекрытия.
2. Подвесной путь крепится к балкам металлическими болтами М12 через пластины S=10мм.
3. Болты класса точности В по ГОСТ 7798-70.
4. Сварку производить электродами Э42 ГОСТ 9467-75. Катет сварного шва 6мм.
5. Все металлоконструкции окрасить за 2 раза масляной краской 8292-85 по грунтовке ГФ-021. На ездовую поверхность краска не наносится.
6. Анкерные болты А1 выбраны на листе 9.

Альбом III

СОГЛАСОВАНО. ОТДЕЛ КЛ ЛЕВИЩЕВА

ИНВ.№ ПОДЛ. ПОДПИСЬ И ДАТА ВЗАМ. ИНВ.№

ПРИВЯЗАН.	ПРОВЕР	АНТОНОВА		ТП 902-5-47.87 КМ
	СТ ТЕХН	ГОЛОВАНОВА		
	РУК ГР	АНТОНОВА		КОРПУС ОБЕЗВОЖИВАНИЯ ОСАДКА СТОЧНЫХ ВОД С 5 ЦЕНТРИФУГАМИ ОГШ-1001 К-01
	ГИП	КУЗНЕЦОВ		ЗАЛ ЦЕНТРИФУГ СХЕМА РАСПОЛОЖЕНИЯ МОНОРЕЛЬСА И ТЕХНОЛОГИЧЕСКИХ ОПОР
	Н КОНТР	ДАНИЛЕВСКИЙ		
ИНВ №	НАЧ. ОТД	КРАСАВИН		

СТАДИЯ	ЛИСТ	ЛИСТОВ
Р	8	

ЦНИИЭП ИНЖЕНЕРНОГО ОБОРУДОВАНИЯ г. Москва

22447-03 56 Копировал: Логинова Формат А2

Альбом III

Схема расположения площадок, лестниц

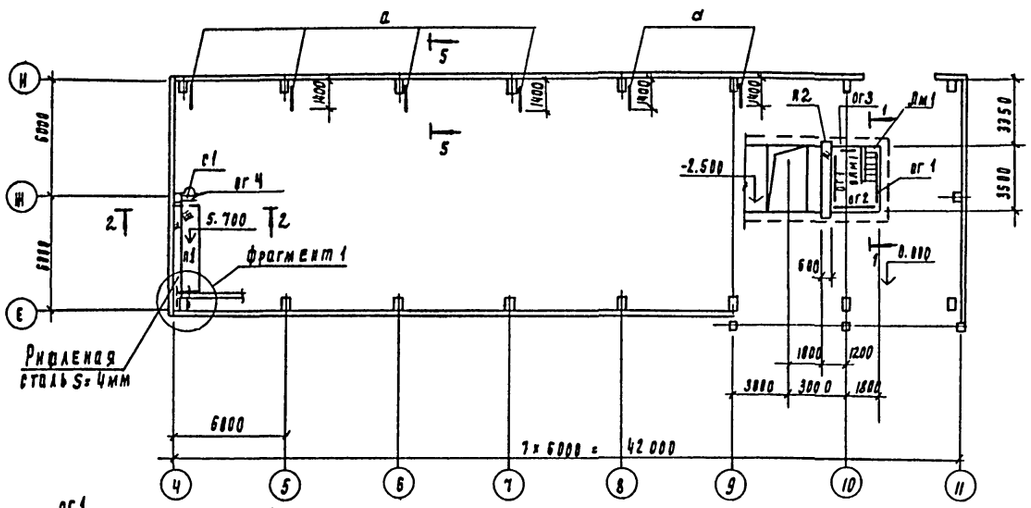

5-5

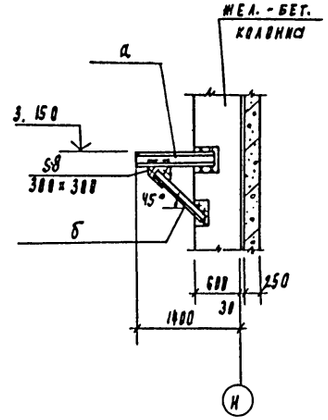

1-1

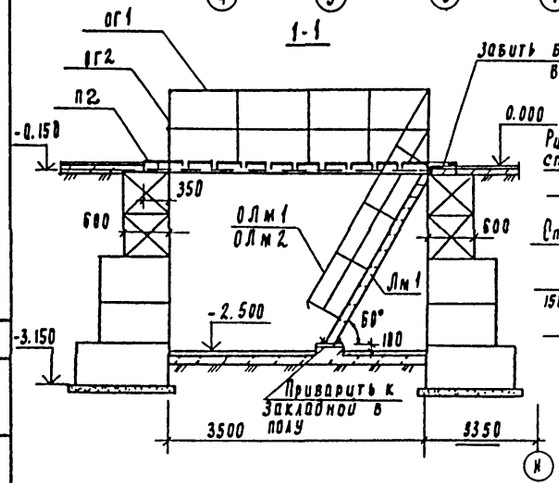

4-4

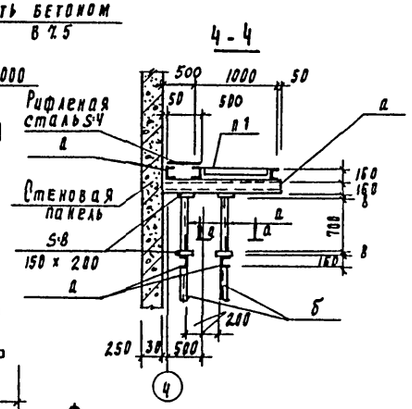

а-а

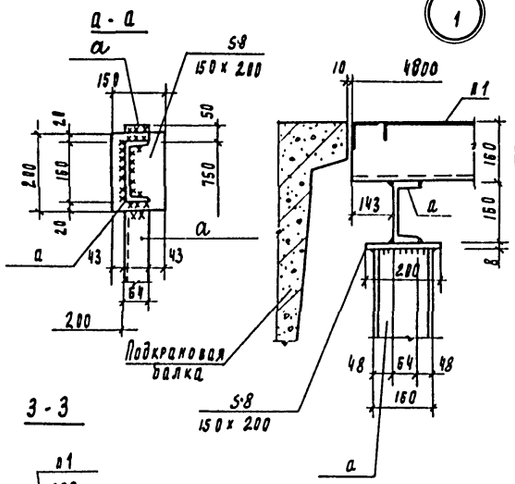

Фрагмент 1

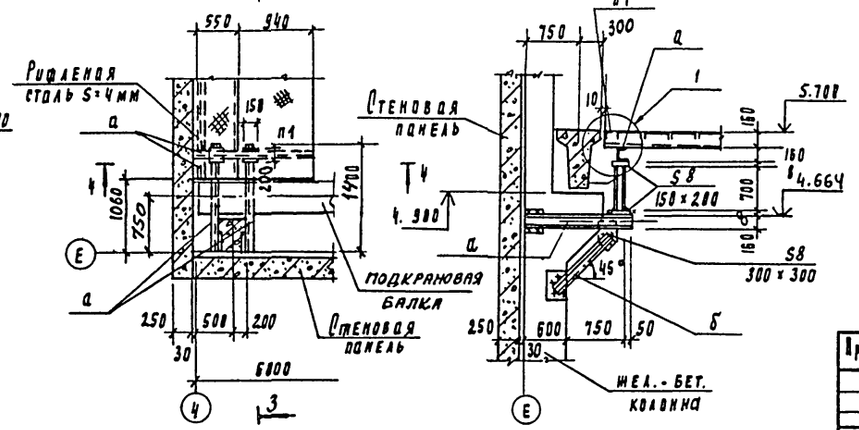

2-2

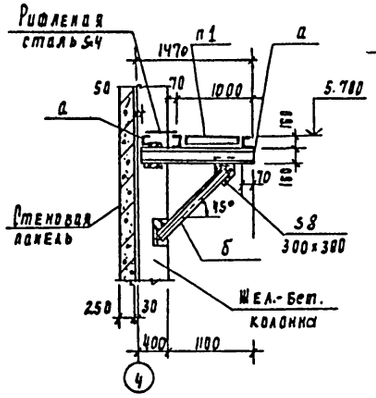

3-3

Спецификация к схеме расположения площадок, лестничных маршей и ограждений

Марка	Обозначение	Наименование	Кол шт	Масса кг	Примеч.
		Площадки			
п1	1.450.3-3.1 2.1.1.0.0-29	ПМХШ 48.10	1	189.3	
п2	1.450.3-3.1 2.1.1.0.0-24	ПМХШ 42.6	1	128.2	
		Марши лестничные, стремянки			
Лм1	1.450.3-3.1 1.2.1.0.0-07	МАХШ 60-24.8	1	76.2	
с1	1.450.3-3.1 3.1.0.1.0-08	СХ-70	1	116.8	на 300мм короче
		Ограждение лестничных маршей.			
ОЛм1	1.450.3-3.1 4.1.2.1.0-02	ОГЛ МЛХ 60-10.24	1	11.0	
ОЛм2	1.450.3-3.1 4.1.2.1.0-11	ОГЛ МДХ 60-10.24	1	11.0	
		Ограждение площадок			
ог1	1.450.3-3.1 5.1.0.1.0-09	ОГПМХЭБ-10.36	2	33.1	
ог2	1.450.3-3.1 5.1.0.1.0-07	ОГПМХЭБ-10.24	1	22.8	
ог3	1.450.3-3.1 5.1.0.1.0-03	ОГПМХЭБ-10.15	1	16.7	
ог4	1.450.3-3.1 6.1.0.1.0-06	ОГС-48.4	1	42.9	
А1		БОЛТ 2.1 М16×500 ВСТ3ПС2			
		ГОСТ 24379.1-80	10	1.39	

Ведомость элементов

Марка	Сечение: Эскиз	поз.	состав	Расчетные усилия: м кн.м	а кн	N кн	Группа констр	Марка металла	Примечан
а	C		C 16				4	ВСт3пс6-1	
б	L		L 63×5				4	Вст3кп2	по гибкости

1. Сварку производить электродами Э42 ГОСТ 9467-75. Катет шва - 4мм.
2. Все металлоконструкции окрасить масляной краской ГОСТ 8292-85 в 2 слоя по грунтовке ГФ-021.

Привязан	Провер. Антонова		ТП 902-5-47.87 КМ
	Ст. инж. Архипова		
	Рук. гр. Антонова		Корпус обезвоживания осадка сточных вод с 5 центрифугами ОГШ-1001 К-01
	РНД Кузнецов		Зал центрифуг. схема расположения площадок, лестниц. Сечения, узлы.
	Н. контр. Данилевский		
Инв. №	Нач. отд. Красавин		

Стадия	Лист	Листов
Р	9	

ЦНИИЭП инженерного оборудования г. Москва

22447-03 57

Согласовано: Отд. Кг. Левицева

Инв. № подл. | Подпись и дата | Взам. инв. №

Схема расположения площадки на отм. 3.580

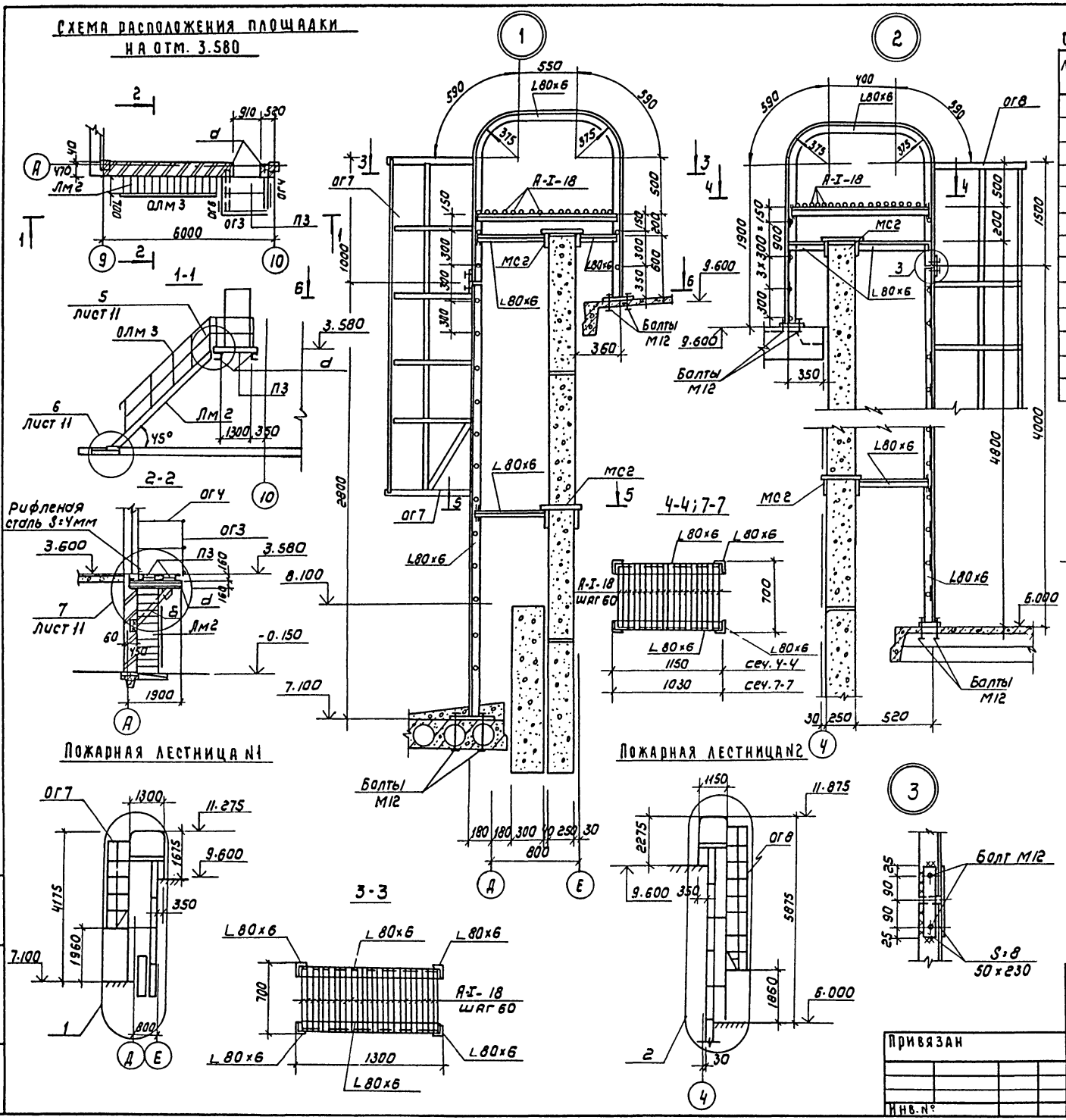

Спецификация к схемам расположения площадки, лестниц

Марка, поз.	Обозначение	Наименование	Кол	Масса ед. кг.	Примеч.
П3	1.450.3-3.1 2.1.1.0.0-06	Площадка ПМХШ-15.6	2	48.4	
Лм2	1.450.3-3.1 1.1.1.0.0-16	Лестничный марш МЛХШУ5Э6	1	136.9	
ОЛМ3	1.450.3-3.1 4.1.2.1.0-	Ограждение марша ОГПМЛХУ5-10.36	1	24.1	
ОГ3	1.450.3-3.1 5.1.01.0-03	Ограждение площадок ОГПМХЭ6-10.15	1	16.7	
ОГ4	1.450.3-3.1 5.1.01.0-01	ОГПМХЭ6-10.12	1	12.5	
ОГ6	1.450.3-3.1 5.1.01.0	ОГПМХЭ6-10.9	1	10.5	
ОГ7	1.450.3-3.1 6.10.1.0-01	Ограждение ОГС-18.4	1	18.8	
ОГ8	1.450.3-3.1 6.1-01.0-03	ОГС-36.4	1	33.3	
ОГ9	1.450.3-3.1 6.1.01.0-06	ОГС-48.4	2	42.9	
Мс2	902-5-47.87 Кжи.84.00	Мс2	7	3.94	

1. Сварку производить электродами типа Э42 ГОСТ 9467-75, катет шва = 6 мм.
2. Все металлоконструкции окрасить масляной краской ГОСТ 8292-85 в 2 слоя по грунтовке.
3. Местоположение пожарных лестниц см. чертежи марки АР.

Привязан		ТП 902-5-47.87		КМ	
Инв.№	Провер. Антонова	Корпус обезвоживания осадка сточных вод с 5 центрифугами ОГШ-1001К-01	Стадия	Лист	Листов
	Ст. инж. Архипова		Р	10	
	Рук. гр. Антонова	Схема расположения площадки на отм. 3.580 пожарные лестницы N1,2	ЦНИИЭП инженерного оборудования г. Москва		
	ГИП Кузнецов				
	Н. контр. Данилевский				
	Нач. отд. Красавин				

Инв.№ подл. | Подпись и дата | Взам. инв.№

Копировал: Коршунова 22447-03 58 Формат: А2

Альбом III

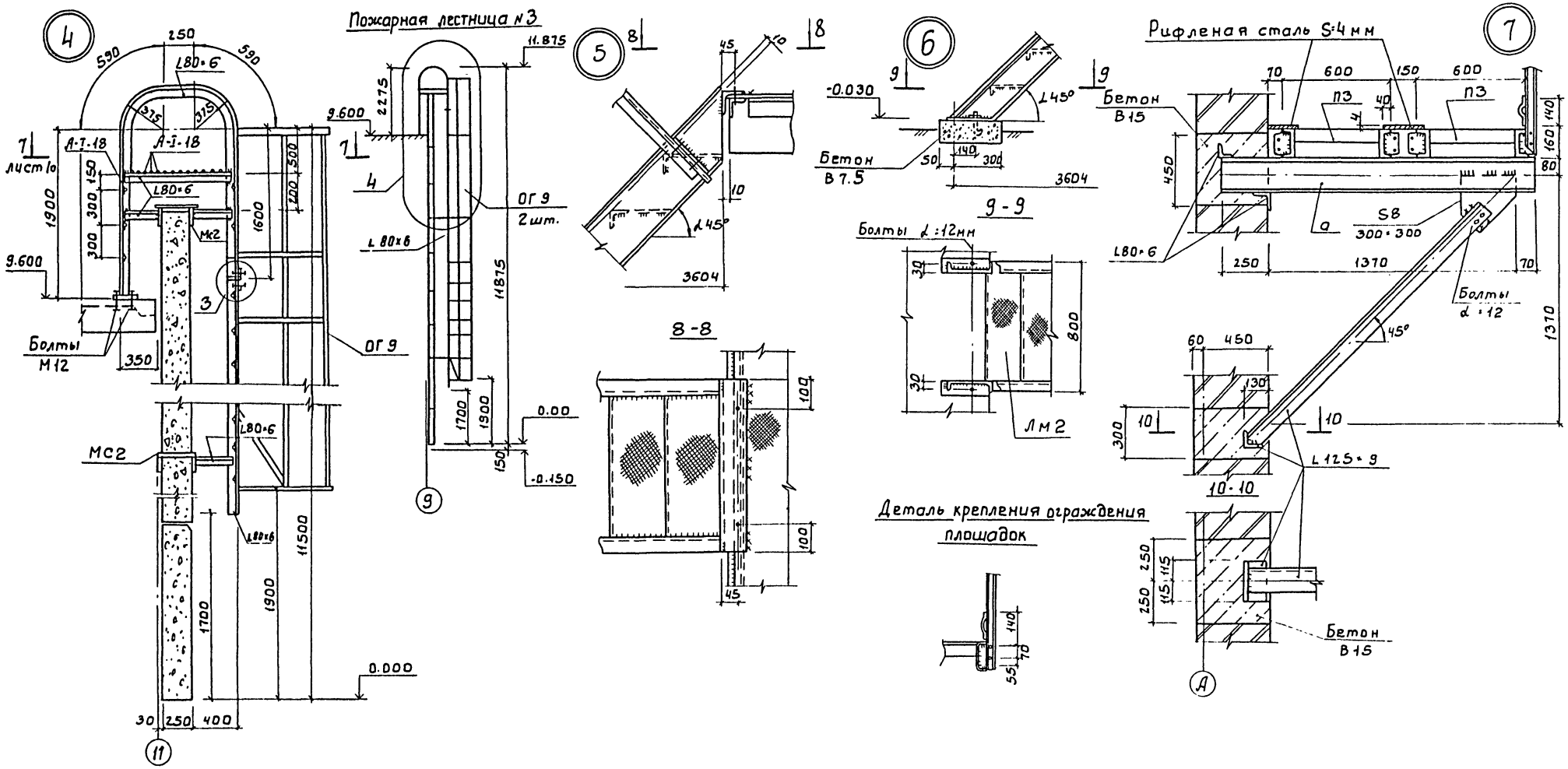

				ТП 902-5-47.87	КМ
Привязан		Пров.	Антонова	Корпус обезвоживания осадка сточных вод с 5 центрифугами ОГШ-100 К-01	Стадия: Р; Лист: 11; Листов:
		Ст.инж	Архипова		
		Рук.гр.	Антонова		
		ГИП	Кузнецов	Схема расположения площадки на отм. 3.580. Пожарная лестница №3.	ЦНИИЭП инженерного оборудования г. Москва
Инв.№		Н.контр.	Данилевский		
		Нач.отд.	Красавин		

Инв.№ подл. | Подпись и дата

Схема расположения площадки на отм. 4.900

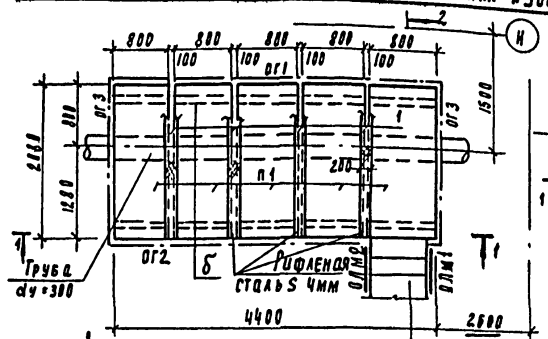

Схема расположения стоек, балок и связей

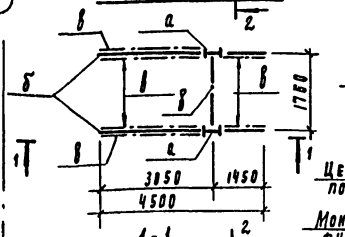

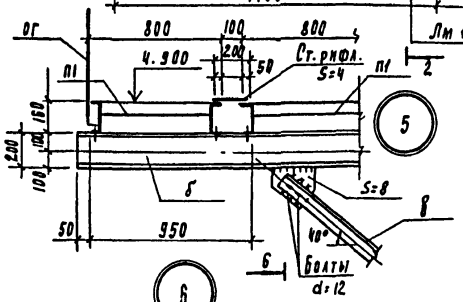

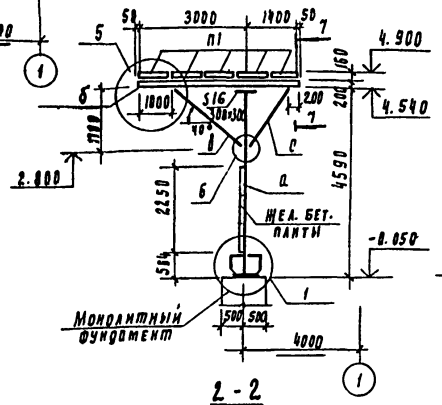

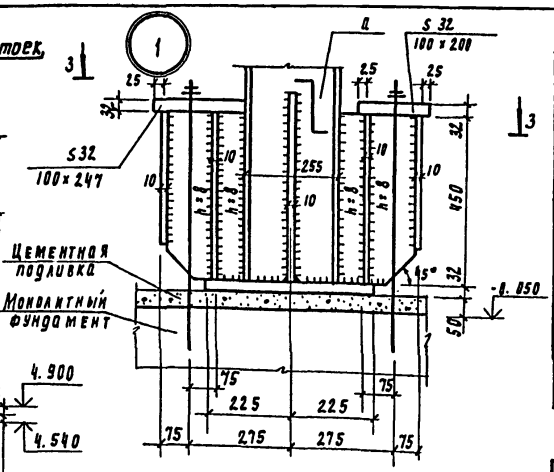

Спецификация к схеме расположения площадок, лестничных маршей и ограждений

Марка, поз	Обозначение	Наименование	Кол	Масса, ед. кг	Примеч.
п1	1.450.3-3.1 2.1.2.8.0 - 13	Площадка пмхрв - 21.8	5	72.1	
Лм1	1.450.3-3.1 1.2.4.8.0 - 17	Лестничный марш мархб 60 - 54.8	1	204.7	
Олм1	1.450.3-3.1 4.1.2.1.0 - 07	Ограждение лестниц огалмхэб60-10.54	1	26.9	
Олм2	1.450.3-3.1 4.1.2.1.0 - 16	Оглмлхэб60-10.54	1	26.9	
ог1	1.450.3-3.1 5.1.0.1.0 -12	Ограждение площадок оглмхэб-10.48	1	45.3	
ог2	1.450.3-3.1 5.1.0.1.0 -10	Оглмхэб-10.42	1	39.3	
ог3	1.450.3-3.1 5.1.0.1.0 -05	Оглмхэб-10.21	2	20.8	
1		Лист ромб. к-ч.0×2.80×2.80 Вст3 кп2 гост 8568-77	1.7	м²	

Ведомость элементов

Марка	Сечение: Эскиз	Поз.	Состав	Расчетные усилия: M кН.м	Q кН	N кН	Группа конс	Марка металла	Примеч.
а	I	1	I 26 к1				2	Вст3пс6	
б	I	2	I 20				2	Вст3сп5-1	
в	L	3	JL 80×6				4	Вст3 пс6	
г	C	4	C10				4	Вст3 кп2	
е	L	5	L80×6				4	Вст3 пс6	

1. Сварку производить электродами Э42 ГОСТ 9467-75. Катет швов, кроме оговоренных, равен 6мм.
2. Металлоконструкции окрасить масляной краской ГОСТ 8292-85 по грунтовке ГФ-021.

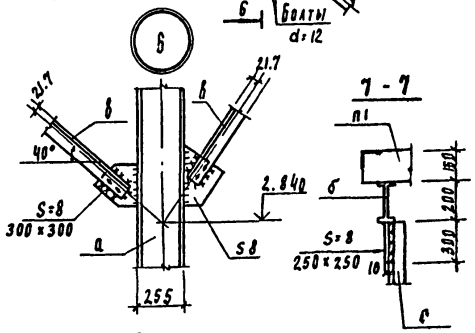

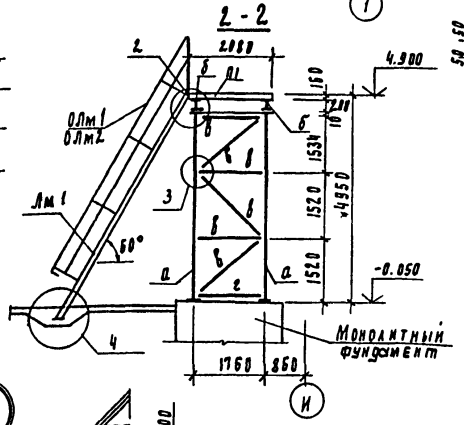

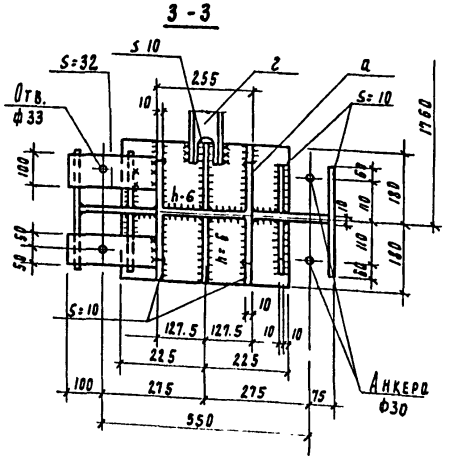

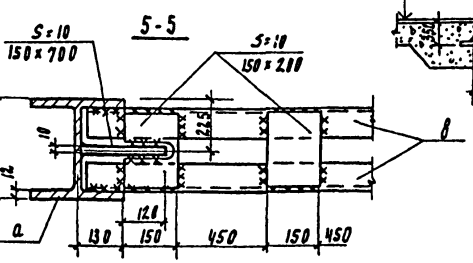

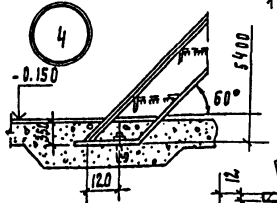

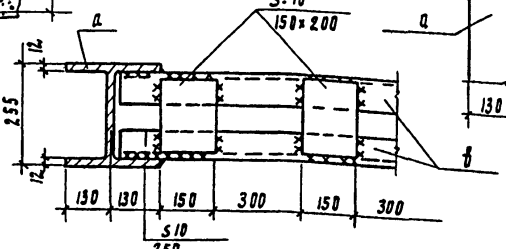

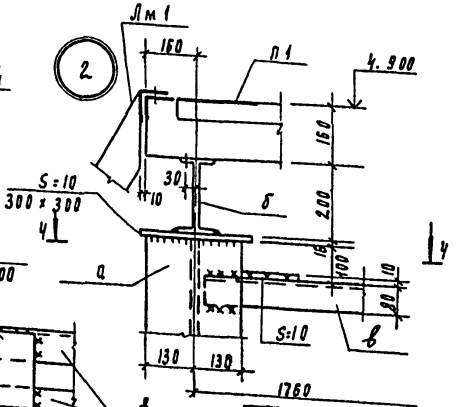

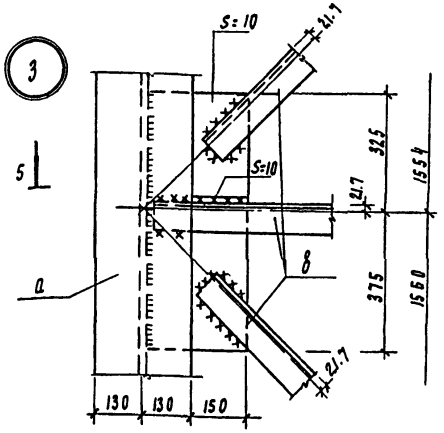

Привязан

Инв. №

Провер.	Антонова		
Гл. инж.	Архипова		
Рук. гр.	Антонова		
Н.П	Кузнецов		
Н. контр.	Даниловский		
Нач. отд.	Красавин		

ТП 902-5-47.87 КМ

Корпус обезвоживания осадка сточных вод с центрифугами ОГШ-1001К-01

Наружная обвязка под трубопровод.

Стадия	Лист	Листов
Р	12	

ЦНИИЭП инженерного оборудования г. Москва

Альбом III

Общий вид опор

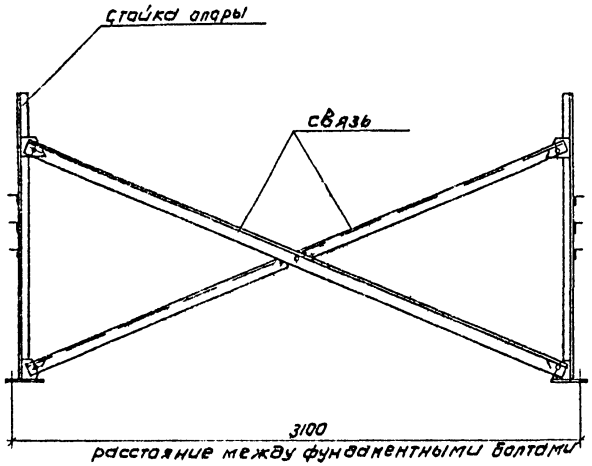

Связь для опор

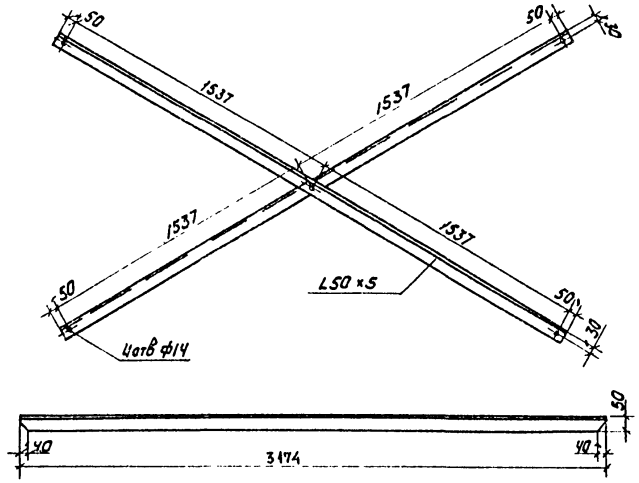

Стойка опоры

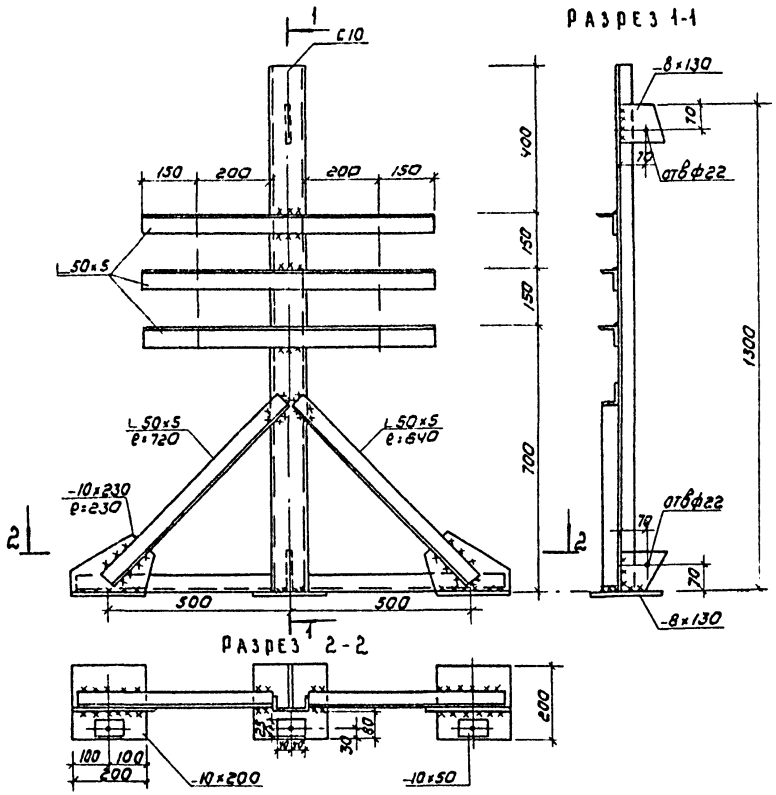

Схему расположения опор см. лист 08-2 Альбом II

Привязан				ТП 902-5-47.87		КМ	
	Провер	Антонова		Корпус обезвоживания осадка сточных вод с 5 центрифугами ОГШ 1001К-04	Стадия	Лист	Листов
	Н. контр	Данильцева			РА	13	
	Рук. гр	Мочалов		Опоры под водоподогреватели	ЦНИИЭП инженерного оборудования г. Москва		
	ГИП	Сагаловичч					
Инв.№	Нач. отд	Платонов					

Копировал: Коршунова 22447-03 61 Формат: А2

Инв.№ подл. | Подпись и дата | Взам. инв.№

Альбом III

NN п/п	Наименование работ	Объем работ: единица измерения	Объем работ: количество	Затраты труда: чел-дни	Затраты труда: маш-см.	Численность рабочих в смену	Число смен	Продолжительность работы, дни
I	Подготовительный период							2
II	Земляные работы							
1	Разработка грунта	м³	4516	240	37	5	2	24
2	Обратная засыпка	м³	2379	244	38	5	2	25
III	Устройство фундаментов							
1	Основание							
	- бетонная подготовка	м³	24,65					
	- песчаное основание	м³	5,52					
2	Монолитные железобетонные фундаменты под колонны	м³	183,5	222	5,3	6	2	19
3	Сборные ж.б. фундаменты под колонны, фундаментные балки.	м³	22,82					
4	Блоки стен подвала с монолитными участками	м³	93,41					
IV	Специально-строительные работы							
1	Устройство фундаментов под оборудование:							
	- из блоков стен подвалов	м³	77,05					
	- из сборного железобетона	"	3,77	267	7,6	6	2	23
	- из монолитного железобетона	"	170,12					
V	Монтаж центрифуг марки ОГШ - 1001 К	шт	5	188		5	2	19
VI	Монтаж каркаса							
	- колонн	м³	53,69					
	- стропильных балок, ригелей	"	62,60	234	16,3	6	2	20
	- диафрагм жесткости	"	18,33					
	- металлических связей, фахверка	т	4,34					
VII	Устройство лестниц	т³	2,07	2	0,2	6	1	1
VIII	Укладка плит перекрытий и покрытий	м³	117,20	74	7,4	6	2	7
IX	Устройство стен							
	- из стеновых панелей	м³	321	379	37	6	2	32
	- из керамического кирпича	м³	60,47	59	2	4	2	7
X	Устройство кровли	м²	1164	303	–	5	2	31
XI	Устройство венткамеры из металлических рам	т	0,49	16	–	3	2	3
XII	Устройство вентшахты из кирпича	м³	1,27	3	0,03	2	1	2

График работы (месяцы)

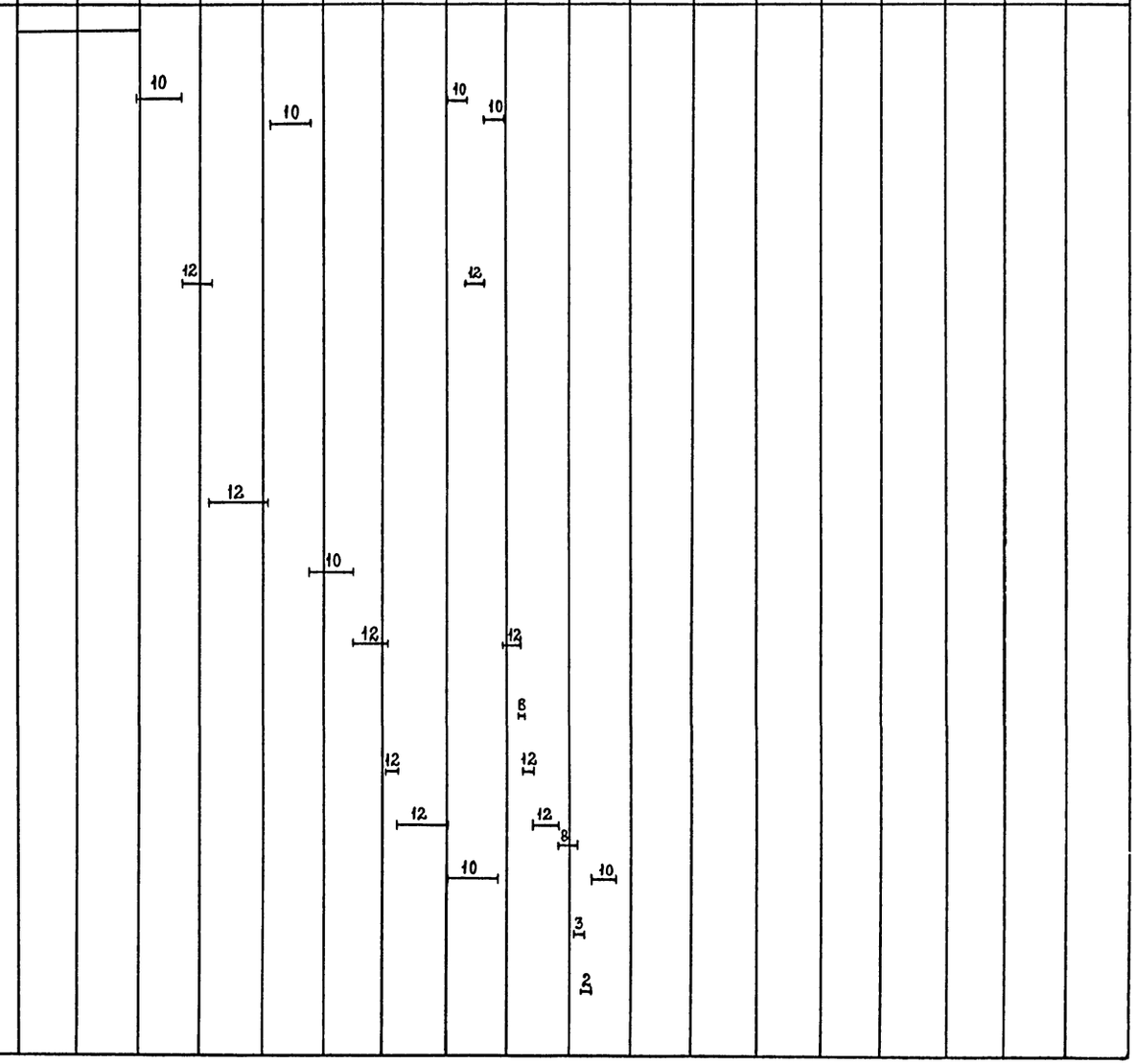

СОГЛАСОВАНО

ПО КГ | АЛАЕВ

ИНВ.№ ПОДЛ | ПОДП. И ДАТА | ВЗАМ.ИНВ.№

ТП 902-5-47.87 ОС

СОГЛАСОВАНО

ПРОВЕР	ЧУХРОВА	
ИНЖЕН.	ТИТОВА	
РУК.ГР.	ЧУХРОВА	
Н. КОНТР	ЧУХРОВА	
НАЧ.ОТД.	ГРИГОРЬЕВА	

КОРПУС ОБЕЗВОЖИВАНИЯ ОСАДКА СТОЧНЫХ ВОД С 5 ЦЕНТРИФУГАМИ ОГШ-1001-К-01

СТАДИЯ	ЛИСТ	ЛИСТОВ
Р	1	3

ГРАФИК ПРОИЗВОДСТВА РАБОТ (НАЧАЛО)

ЦНИИЭП ИНЖЕНЕРНОГО ОБОРУДОВАНИЯ Г. МОСКВА.

22447-03 62

Альбом III

NN п/п	Наименование работ	Объем работ: Единица измерения	Объем работ: Количество	Затраты труда: Чел-дни	Затраты труда: Маш-см	Численность рабочих в смену	Число смен	Продолжительность работы, дни
XIII	Монтаж металлоконструкций							
1	Подвесные пути	т	8,91	136	9,4	5	2	14
2	Лестницы, площадки, ограждения	т	5,3	31	2,2	3	2	5
3	Опоры под технолог трубопроводы	т	1,88	7	0,5	2	2	2
XVI	Заполнение проемов:							
	-окна	м²	251,68	129	0,6	5	2	13
	-двери	м²	82,89					
	-ворота	м²/т	5,19/1,51					
XV	Устройство перегородок из кирпича в металлических креплениях	м²/т	650.70 / 0,43	119	0,2	4	2	15
XVI	Устройство полов							
	-цементных	м²	1101	279	-	6	2	23
	-из керамической плитки	"	111					
	-из линолеума	"	277					
XVII	Монтаж технологического оборудования и трубопроводов			788	-	6	2	66
XVIII	Санитарно-технические работы			360	-	6	2	30
XIX	Электромонтажные работы			661	-	6	2	55
XX	Внутренняя отделка							
	-оштукатуривание	м²	4643	769		8	2	48
	-известковая окраска	"	374					
	-окраска поливинилацетатными красками	"	4571					
	-масляная окраска	"	672					
	-облицовка керамической плиткой	"	143					
XXI	Наружная отделка	м²	1808	61		4	2	8
XXII	Наружная опора под трубопроводы	м³/т	6,5/2,1	23	0,5	3	2	4
XXIII	Прочие работы			22	0,4	3	2	4
	Итого			5615	164,63			14 мес

График работы (месяцы)

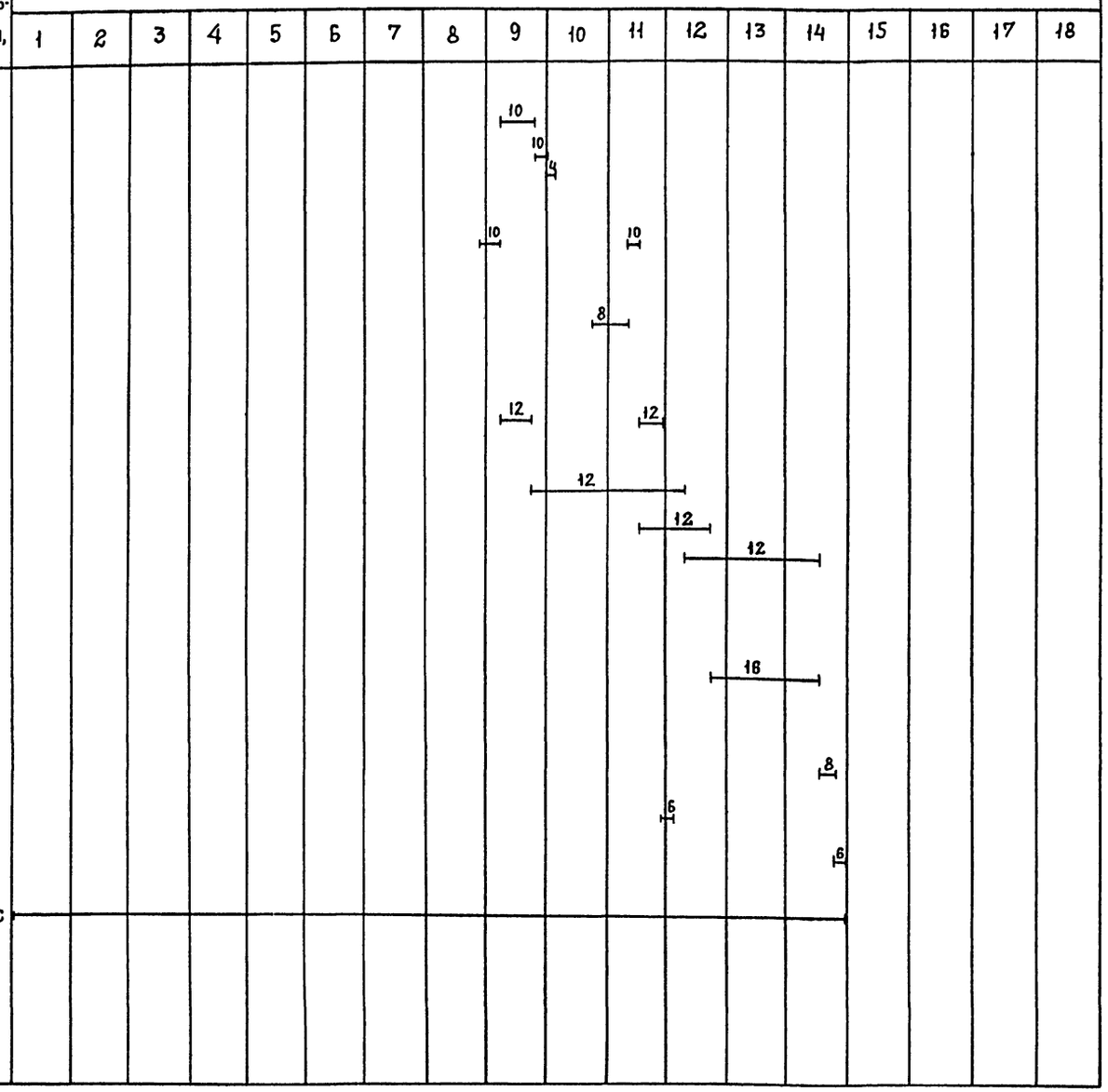

Примечание: Строительство корпуса обезвоживания осадка осуществляется в 2 этапа:
I этап - строительство производственной части здания;
II этап - строительство административно-бытовой части здания;

ТП 902-5-47.87			ОС
Корпус обезвоживания осадка сточных вод с 5 центр. фугами ОПШ-1001-К-01	Стадия: Р	Лист: 2	Листов:
График производства работ (окончание)	ЦНИИЭП инженерного оборудования г. Москва.		

Провер.	Чухрова	
Инжен.	Титова	
Рук.гр.	Чухрова	
Н.контр.	Чухрова	
Нач.отд.	Григорьева	

Согласовано

Согласовано: по КГ, Алаев

Инв.№ подл. | Подп. и дата | Взам.инв.N

22447-03 63

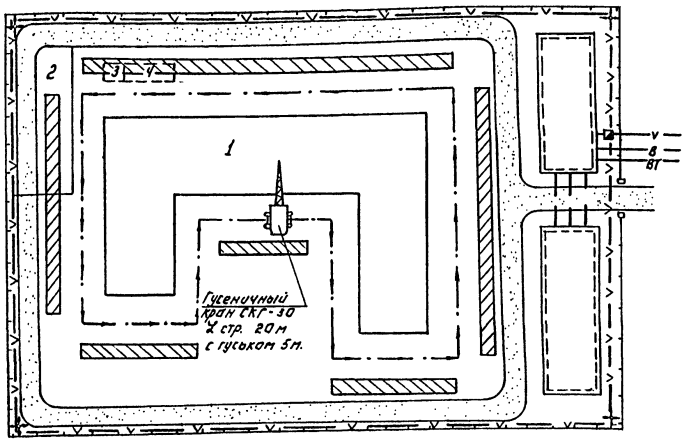

Экспликация сооружений.

N п.п.	Наименование	Примечание
1	Корпус механического обезвоживания осадка.	
2	Площадка временного складирования обезвоженного осадка.	
3	Резервуар фугата.	В состав проекта не входит
4	Резервуар уплотненной смеси осадков	В состав проекта не входит.

Условные обозначения.

- Проектируемые сооружения.
- Участок для размещения временных сооружений
- Временные автодороги.
- Приобъектные площадки складирования
- Путь движения монтажного крана.
- —В— Временный водопровод.
- —V— Временная электросеть с ПКТП.
- —ВТ— Временная теплосеть.
- Прожектор на мачте.
- Временное ограждение площадки строительства.

Примечания.

1. Стройгенплан составлен на период возведения надземной части здания корпуса обезвоживания осадка сточных вод.
2. Строительство осуществляется в 2 этапа
   I этап - строительство производственной части здания.
   II этап - строительство административно-бытовой части здания.
   строительства корпуса предусматривается кольцевой проезд по площадке.
4. Монтаж сборных конструкций осуществлять гусеничным краном СКГ-30. грузоподъёмностью 30т с длиной стрелы 20м. с гуськом 5м. (максимальная монтажной конструкции - колонны 5.1т).
5. Временные площадки складирования. сборных конструкций размещать в зоне монтажного крана.
6. Состав проектируемых временных зданий и сооружений принимается в зависимости от конкретных условий строительства.

ТП 902-5-47 .87					ОС
Согласовано:	Инжен.	Титова	Корпус обезвоживания осадка сточных вод с 5 центрифугами ОГШ-1001-К-01.	Стадия: Р	Лист: 3	Листов:
	Рук. гр.	Чухрова			
	Н. контр.	Чухрова	Схема стройгенплана.	ЦНИИЭП инженерного оборудования г. Москва	
Инв. №	Нач. отд.	Григорьева			

22447-03 (64) Копировал: Логинова Формат: А2

Альбом III

Согласовано

Дата | Взам. инв. № | Инв. № подл.

gost.e-ecolog.ru