ТИПОВОЙ ПРОЕКТ

902-5-16.86

РЕЗЕРВУАР МЕТАНТЕНКОВ ОБЪЕМОМ 2500 КУБ.М.

АЛЬБОМ V

ПРОЕКТ ПРОИЗВОДСТВА РАБОТ
ПРИСПОСОБЛЕНИЯ ДЛЯ МОНТАЖА
МЕТАЛЛОКОНСТРУКЦИЙ

/ОСНОВНЫЕ ПОЛОЖЕНИЯ/

Приложен

gost.e-ecolog.ru

ТИПОВОЙ ПРОЕКТ
902-5-16.86

РЕЗЕРВУАР
МЕТАНТЕНКОВ ОБЪЕМОМ 2500 куб.м

СОСТАВ ПРОЕКТА:

Альбом I	Технологические, архитектурные, теплотехнические решения. Конструкции железобетонные. Электротехнические решения и технологический контроль.
Альбом II	Строительные изделия.
Альбом III	Конструкции металлические.
Альбом IV	Проект производства работ на монтаж металлоконструкций /основные положения/
Альбом V	Проект производства работ. Приспособления для монтажа металлоконструкций. /основные положения/
Альбом VI	Спецификации оборудования.
Альбом VII	Ведомости потребности в материалах.
Альбом VIII	Сметы

АЛЬБОМ V

Разработан институтом
Гипронефтеспецмонтаж

Главный инженер института И.С. Гольденберг

Главный инженер проекта Б.А. Мелешин

Утвержден МЖКХ РСФСР
приказ №111 от 4 марта 1986 г.
Введен в действие институтом
„Гипрокоммунводоканал"
приказ №40 от 12 марта 1986 г.

				привязан:	

Типовой проект 902-5-16.86 Альбом V

Содержание

Обозначение	Наименование	Стр.
1281.ПВ.00.00СБ	Стойка монтажная. Сборочный чертеж. 3 листа	4,5,6
1281.ПВ.00.00	Стойка монтажная. 4 листа	7
1281.П2.00.16	Ловитель	8
1281.П2.00.07	Столик опорный	8
1281.П2.00.30	Ось	8
1281.П2.00.27	Ось	8
1281.П2.00.28	Крышка	9
1281.П2.00.29	Кольцо опорное	9
1281.П2.00.31	Крышка	9
1281.П27.00.00	Траверса для подъема элементов галереи	9
1281.П9.00.00СБ	Траверса для подъема рулона. Q=29т. Сборочный чертеж.	10
1281.П9.00.02	Проушина	10
1281.П9.00.01	Скоба	10
1281.П9.00.00	Траверса для подъема рулона. Q=29т	10
1281.П10.00.00СБ	Траверса для подъема щитов покрытия Q=1,5т. Сборочный чертеж	11
1281.П1.00.01	Скоба	11
1281.П10.00.00	Траверса для подъема щитов покрытия.	11
1281.П11.00.00СБ	Траверса для установки резервуара в проектное положение. Сборочный чертеж.	12
1281.П11.00.00	Траверса для установки резервуара в проектное положение	12
1281.П11.00.03	Петля	12
1281.П27.00.00СБ	Траверса для подъема элементов галереи. Сборочный чертеж	13
1281.П27.00.00	Траверса для подъема элементов галереи	14
1281.П27.00.09	Косынка	14
1281.П27.00.10	Косынка	14
1281.П27.00.08	Косынка	14
ПВ9.20.00.00СБ	Лестница. Сборочный чертеж	15
ПВ9.20.00.00	Лестница. 2 листа.	15
ПВ9.20.00.00	Лестница. 4 листа	16
ПВ8.05.00.00СБ	Упор клиновой. Сборочный чертеж	17
ПВ8.05.00.04	Диафрагма	18
ПВ8.05.00.01	Ось	18
ПВ8.05.00.00	Упор клиновой. 2 листа	18
ПВ8.05.00.07	Ручка	19
ПВ8.05.00.09	Уголок	19
ПВ8.05.00.08	Уголок	19
ПВ8.05.00.10	Уголок	19
ПВ8.05.00.11	Уголок	20
ПВ7.51.00.00	Карман для кронштейна	20
ПП9.06.00.00	Балка для сборки горизонтального стыка.	20
ПП9.06.00.00СБ	Балка для сборки горизонтального стыка. Сборочный чертеж	20
ПВ12.01.00-01	Серьга	21
ПВ12.01.00.00СБ	Отвес. Сборочный чертеж	21
ПВ12.01.00.02	Груз	21
ПВ12.01.00.00	Отвес	21
ПВ12.02.00.00	Поддон	22
ПВ8.04.00.00	Кронштейн для расчалок	22

Обозначение	Наименование	Стр.
ПВ8.04.00.01	Пластина	22
ПВ8.04.00.00СБ	Кронштейн для расчалок. Сборочный чертеж	22
ПВ31.02.00.00СБ	Скоба для развертывания рулона. Сборочный чертеж	23
ПВ31.02.00.00	Скоба для развертывания рулона	23
ПВ31.02.00.01	Палец	23
ПВ31.02.02.00СБ	Корпус. Сборочный чертеж	24
ПВ31.02.02.00	Корпус	24
ПВ31.02.02.02	Щека	24
ПВ31.02.01.01	Втулка	25
ПВ31.02.01.02	Кольцо	25
ПВ31.02.01.00	Втулка	25
ПВ31.02.01.00СБ	Втулка Сборочный чертеж	25
ПВ6.07.00.00СБ	Приспособление для замыкания вертикального монтажного стыка. Сборочный чертеж	26
ПВ6.07.00.00	Приспособление для замыкания вертикального монтажного стыка. 4 лис-та	27
ПВ6.07.01.00СБ	Кронштейн. Сборочный чертеж	28
ПВ6.07.01.01	Косынка	28
ПВ6.07.01.00	Кронштейн	28
ПВ6.07.00.02	Винт	28
ПВ6.07.02.00	Балка. 4 листа	29
ПВ6.07.02.00СБ	Балка. Сборочный чертеж	30
ПВ6.07.04.00СБ	Площадка. Сборочный чертеж	31
ПВ6.07.04.00	Площадка. 2 листа	31
ПВ6.07.01.03	Швеллер	32
ПВ6.07.01.02	Швеллер	32
ПВ6.07.01.05	Швеллер	32
ПВ6.07.01.04	Швеллер	32
ПВ6.07.03.00СБ	Лестница. Сборочный чертеж	33
ПВ6.07.02.07	Скоба	35
ПВ6.07.02.06	Гайка	35
ПВ6.07.02.01	Кронштейн	34
ПВ6.07.02.03	Пластина	34
ПВ6.07.04.05	Основание	34
ПВ6.07.04.06	Основание боковое	34
ПВ6.07.03.00	Лестница. 3 листа	35
ПВ6.07.02.02	Ловитель	35
ПП9.04.00.00СБ	Кронштейн. Сборочный чертеж	36
ПП9.04.00.00	Кронштейн. 2 листа	36
ПВ7.11.00.00СБ	Клин. Сборочный чертеж	37
ПВ7.11.00.00	Клин	37
ПВ7.11.00.01	Уголок	37
ПВ4.05.00.03	Гайка	38
ПВ4.05.01.01	Уголок	38
ПВ4.05.00.00СБ	Стяжное приспособление. Сборочный чертеж.	38
ПВ4.05.01.02	Ребро	38
ПВ4.05.01.00	Кронштейн	39
ПВ4.05.00.02	Сухарь	39
ПВ4.05.00.00	Стяжное приспособление	39
ПВ4.05.01.00СБ	Кронштейн. Сборочный чертеж	39
ПВ4.05.00.04	Болт	40
ПВ5А.3-0-0СБ	Скоба для установки навесной лестницы. Сборочный чертеж	40

продолжение табл.

Обозначение	Наименование	Стр.
ПВ5А.3-00	Скоба для установки навесной лестницы	40
ПВ5.3-0-2	Пластина	40
ПВ2.04.00.00СБ	Приспособление для разметки днища. Сборочный чертеж	41
ПВ2.04.00.00	Приспособление для разметки днища. 2 листа	41
ПВ2.04.00.00	Приспособление для разметки днища. лист 3	42
ПВ2.04.00.02	Ось	42
ПВ2.04.01.00СБ	Ось. Сборочный чертеж	42
ПВ2.04.00.01	Чертилка	42
ПВ2.04.03.00	Штанга. 2 листа	43
ПВ2.04.03.00СБ	Штанга. Сборочный чертеж	43
ПВ2.04.02.01	Пластина	44
ПВ2.04.02.00СБ	Кронштейн. Сборочный чертеж	44
ПВ2.04.01.00	Ось	44
ПВ2.04.02.00	Кронштейн	44
ПВ2.04.04.02	Бобышка	45
ПВ2.04.04.01	Труба	45
ПВ2.04.04.03	Бобышка	45
ПВ2.04.04.00	Движок	45
ПВ2.04.03.02	Пластина	46
ПВ2.04.03.03	Труба	46
ПВ2.04.04.00СБ	Движок. Сборочный чертеж	46
ПВ2.04.03.00	Штанга	46
ПП9.05.01.00СБ	Скоба. Сборочный чертеж	47
ПП3.05.01.00	Скоба	47
ПП9.05.00.00	Сборочное приспособление	47
ПП9.05.00.00СБ	Сборочное приспособление. Сборочный чертеж	47
ПП9.05.00.01	Шайба	48
ПП9.05.00.02	Клин	48
ПП9.05.01.01	Ребро	48
ПП9.05.01.02	Пластина	48
ПВ6.04.00.00СБ	Приспособление для формообразования. Сборочный чертеж	49
ПВ6.04.00.07	Пластина	50
ПВ6.04.00.04	Пластина	50
ПВ6.04.00.08	Стойка	50
ПВ6.04.00.03	Косынка	50
ПВ6.04.01.01	Укосина	51
ПВ6.04.00.11	Укосина	51
ПВ6.04.01.00СБ	Раскос. Сборочный чертеж	52
ПВ6.04.00.10	Косынка	52
ПВ6.04.01.00	Раскос	52
ПВ9.10.00.00СБ	Леса навесные для замыкания вертикального монтажного стыка стенки. Сборочный чертеж	53
ПВ9.10.04.00СБ	Боковина. Сборочный чертеж	54
ПВ9.10.00.00	Леса навесные для замыкания вертикального монтажного стыка стенки. 3 листа.	55
ПВ9.10.01.00	Лестница	55
ПВ9.10.01.00СБ	Лестница. Сборочный чертеж.	56
ПВ9.10.03.00СБ	Площадка. Сборочный чертеж	57
ПВ9.10.03.00	Площадка	

Обозначение	Наименование	Стр.
ПВ9.10.04.01	Крюк	57
ПВ9.10.04.00	Боковина. 4 листа	58
ПВ9.10.02.00СБ	Ограждение мягкое. Сборочный чертеж	59
ПВ9.10.02.01	Крюк	59
ПВ9.10.02.00	Ограждение мягкое	59
ПВ9.10.00.01	Ограждение жесткое	60
ПВ9.10.01.00	Лестница. 2 листа	60
ПВ9.10.04.00	Боковина	60
ПВ9.10.04.08	Петля	61
ПВ10.04.00.00	Строп 3-х ветвевой	61
ПВ10.04.00.00СБ	Строп 3-х ветвевой. Сборочный чертеж	61
ПВ51.04.00.00СБ	Строп для подъема листов. Сборочный чертеж	62
ПВ51.04.01.01	Втулка	62
ПВ51.04.01.02	Захват	62
ПВ51.04.00.00	Строп для подъема листов	63
ПВ51.04.01.03	Косынка	63
ПВ51.04.01.00	Захват. Сборочный чертеж	63
ПВ51.04.01.00	Захват	63

V=2500

Типовой проект 902-5-16.86 Альбом V

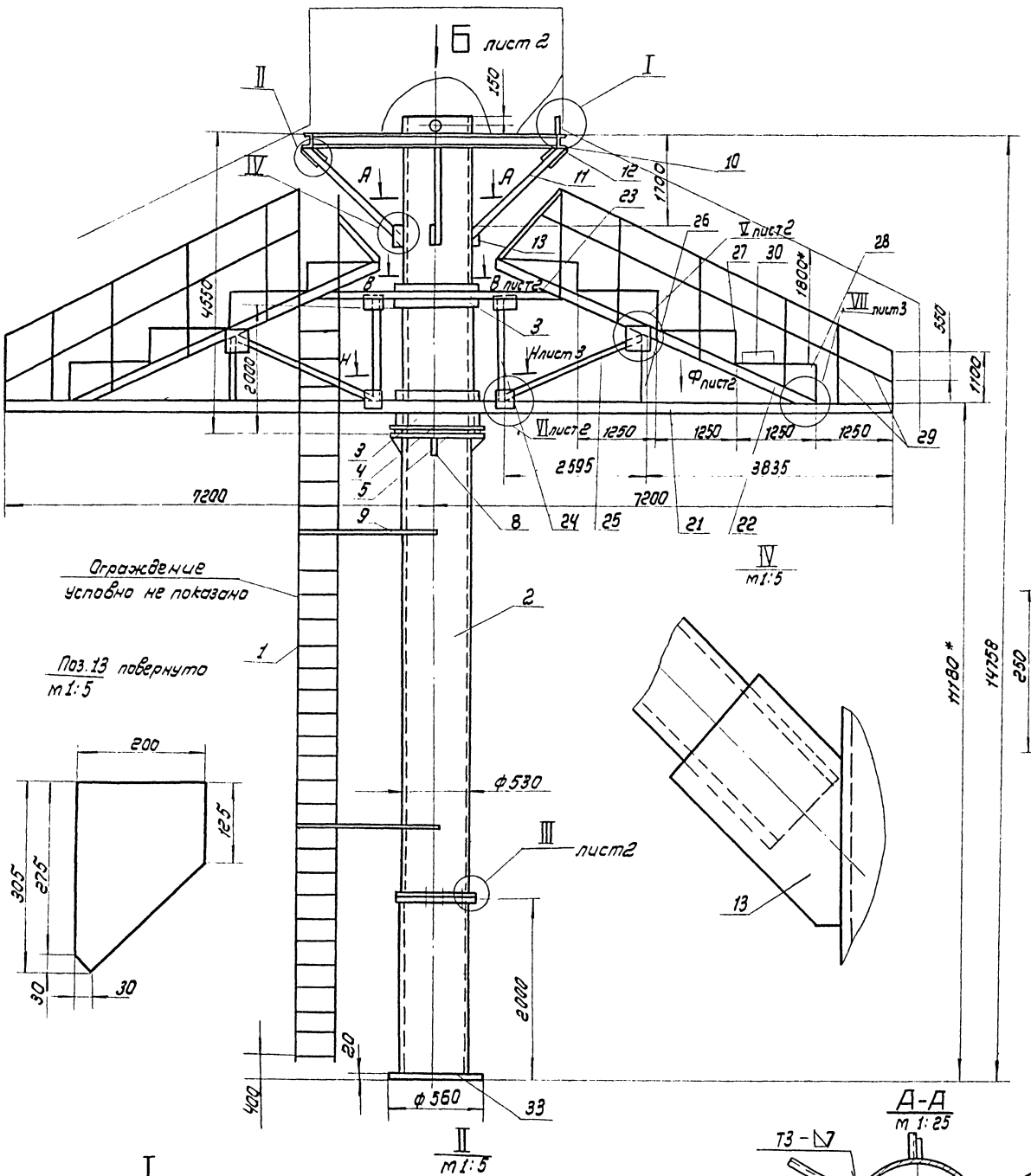

1. Сварные швы выполнять по ГОСТ 5264-80, неуказанные швы сварных соединений выполнять по контуру прилегания свариваемых деталей катетом равным толщине свариваемых деталей. Электроды сварочные типа Э42А ГОСТ 9467-75.
2. Неуказанные предельные отклонения размеров валов - h16; отверстий - H16; остальных - $\pm \frac{IT16}{2}$
3. В опорной обойме (дет. поз. 3) прорезать 3окна ст. (В-В). В опорном фланце (поз. 5) прорезать 3отверстия ст. (Ж-Ж).
4. Шероховатость поверхностей реза для дет. БЧ- 50
5. * Размеры для справок.
6. Установить по периметру лестницы с обеих сторон бортовой лист $S = 1$мм; $h = 120$мм (дет. поз. 30)

Изм.	Лист	№ докум.	Подп.	Дата
Разраб.		Числова		12.83
Пров.				
Т.контр.				
ГИП		Тепешин		
Н.контр.		Панова		1283
Утв.		Кузнецов		

1281.ПВ.00.00СБ

Стойка монтажная

Сборочный чертеж

Лит	Масса	Масштаб
	4200	1:50

Лист 1 Листов 3

Гипронефтеспецмонтаж г. Москва

Инв. № подл. | Подп. и дата | Взам. инв. № | Инв. № дубл. | Подп. и дата

К-К
М1:1 повернуто

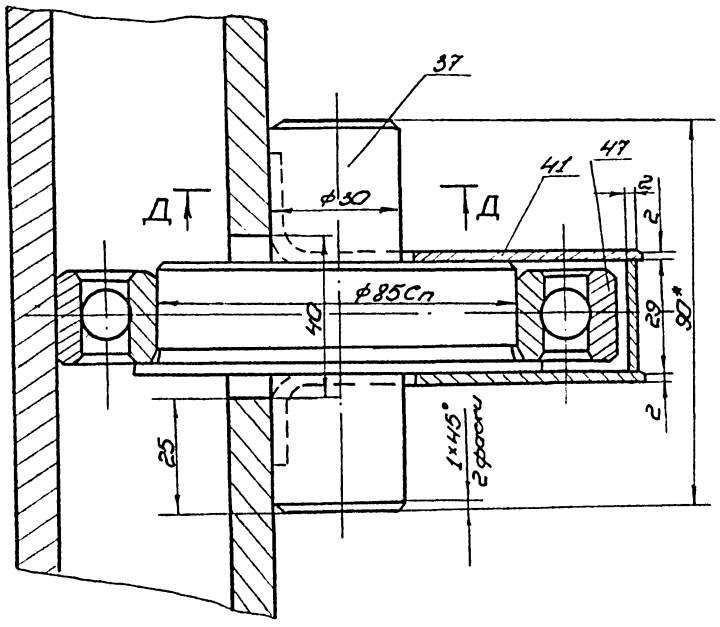

Л-Л
М1:1 повернуто, лист 3

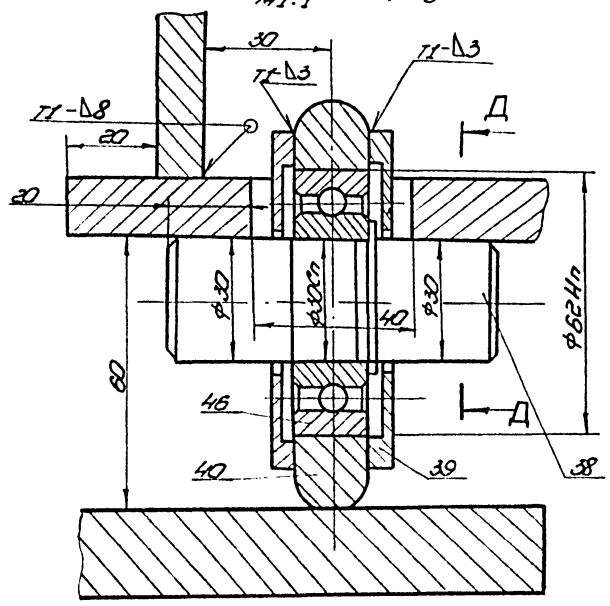

Вид Б лист 1

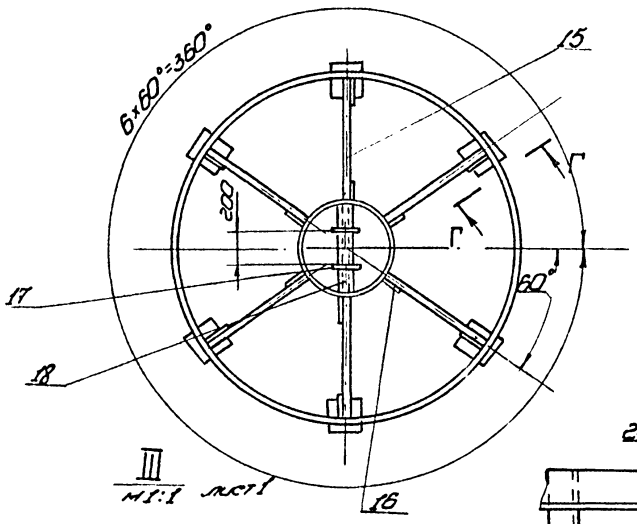

III
М1:1 лист 1

Г-Г
М1:5

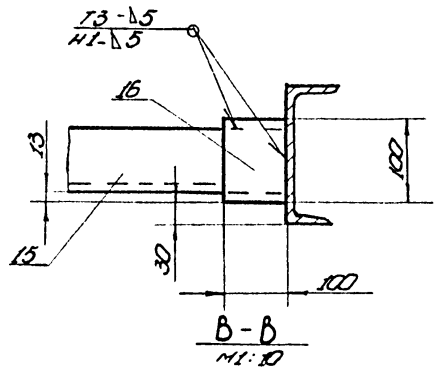

В-В
М1:10

Дет. поз. 20
М1:5

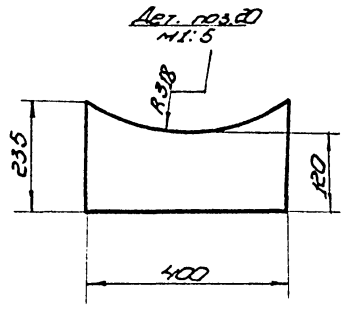

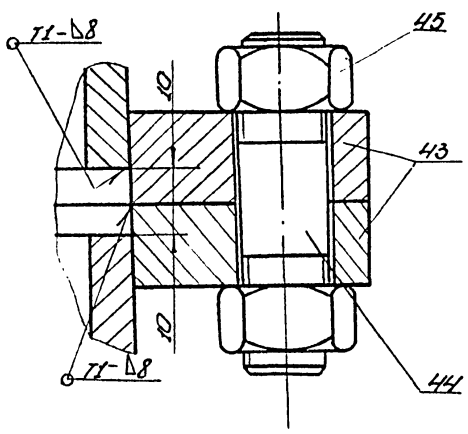

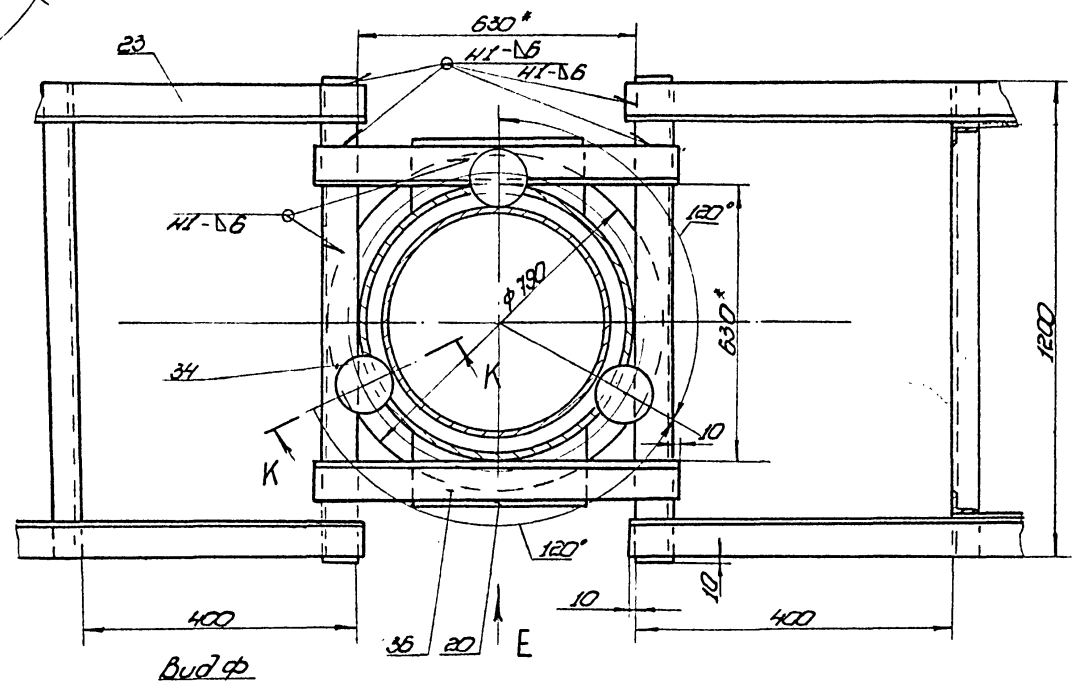

Вид Ф

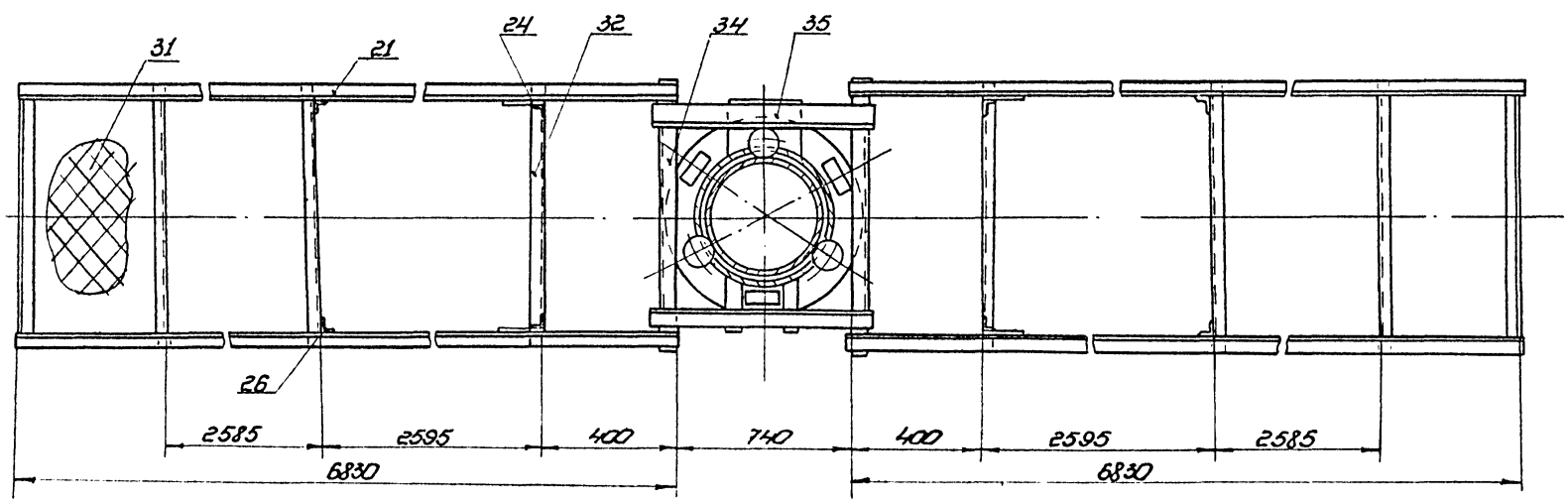

Изм.	Лист	№ докум.	Подп.	Дата	1281.ПВ.000СБ	Лист	2

21538-05 6

V
m 1:5 лист 1

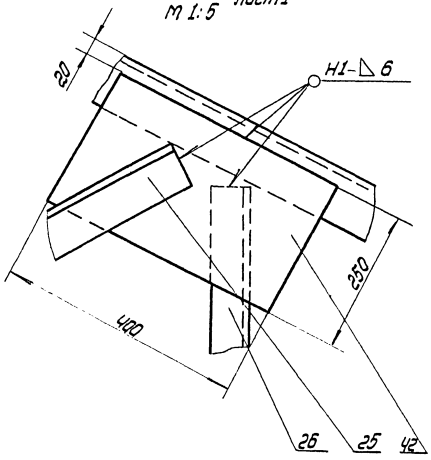

VI
m1:5

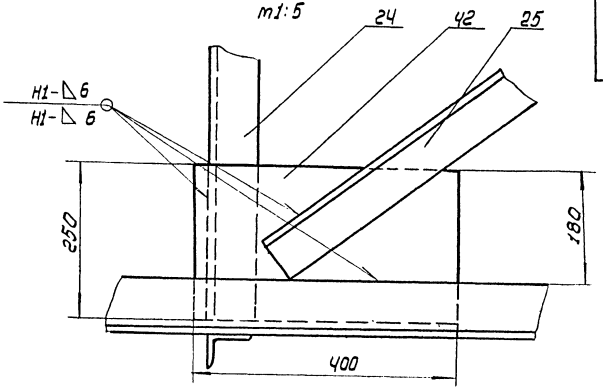

Вид Е
m 1:10

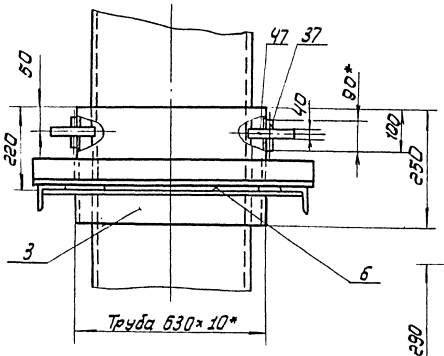

Р-Р
m 1:2

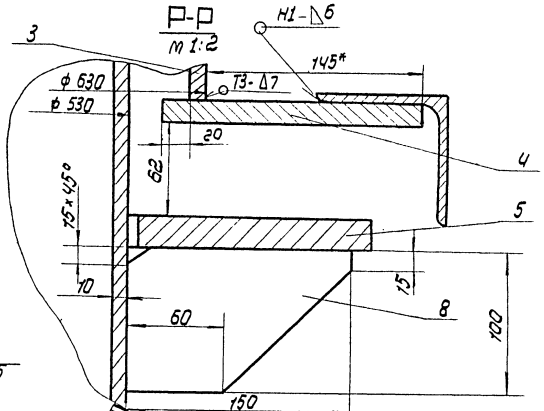

Поз. 7
m 1:5

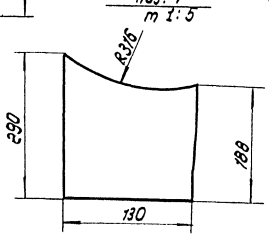

VII
m1:5 лист 1

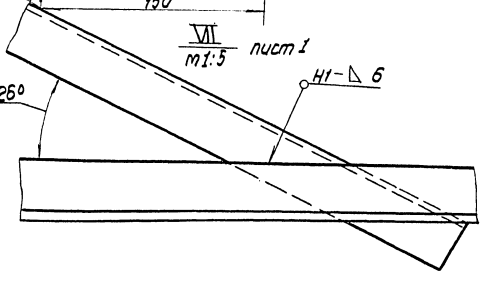

Н-Н
m 1:10 лист 1

Поз. 6
m 1:5

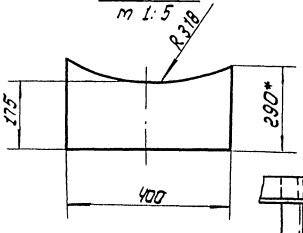

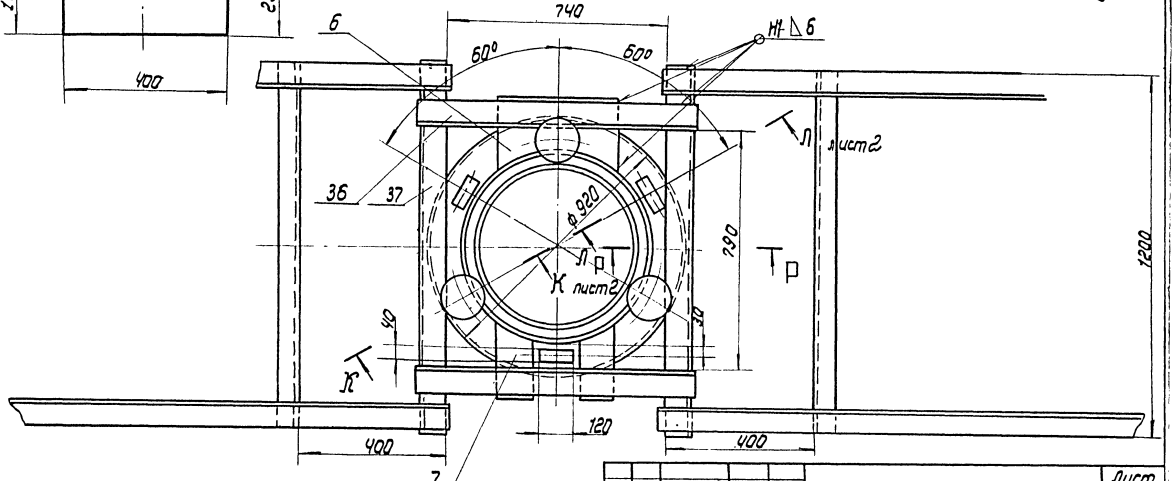

Инв.№ подл.	Подп. и дата	Взам.инв.№	Инв.№ дубл.	Подп. и дата

Изм.	Лист	№ докум.	Подп.	Дата	1281.ПВ.00.00 СБ	Лист 3

Типовой проект УШГ 5-16.86 Альбом V

Формат	Зона	Поз.	Обозначение	Наименование	Кол.	Примеч.
				L = 2000	4	11,3 кг
				Швеллер кольцевой		
				Швеллер 16 ГОСТ 8240-72 / Ст.3 ГОСТ 535-79		
Б4		10	1281.ПВ.00.09	L = 12400	1	190 кг
Б4		11	1281.ПВ.00.10	L = 2450	6	38 кг
				Косынки		
				Лист Б-10 ГОСТ 19903-74 / Ст.3 ГОСТ 14637-79		
Б4		12	1281.ПВ.00.11	275×225	6	3,7 кг
Б4		13	1281.ПВ.00.12	350×225	6	4,8 кг
11		14	1281.ПВ.00.16	Ловитель	6	
Б4		15	1281.ПВ.00.13	Уголок		
				Уголок Б-75×75×5 ГОСТ 8509-72 / Ст.3 ГОСТ 535-79		
				L = 1700	6	9,85 кг
				Лист		
				Лист Б-8 ГОСТ 19903-74 / Ст.3 ГОСТ 14637-79		
Б4		16	1281.ПВ.00.14	100×100	12	0,6 кг
Б4		17	1281.ПВ.00.15	D = 210; d = 110	2	0,1 кг
Б4		18	1281.ПВ.00.16	Труба		
				Труба 108×6 ГОСТ 8732-78 / В 10 ГОСТ 8731-74		
				L = 560	1	8 кг
Б4		19	1281.ПВ.00.17	Лист		
				Лист Б-10 ГОСТ 19903-74 / Ст.3 ГОСТ 14637-79		
				200×120	6	1,8 кг
Б4		20	1281.ПВ.00.18	Лист		
				Лист Б-14 ГОСТ 19903-74 / Ст.3 ГОСТ 14637-79		

Инв.№ подл. | Подп. и дата | Взам. инв.№ | Инв.№ дубл. | Подп. и дата

Изм.	Лист	№ докум.	Подп.	Дата	1281.ПВ.00.00	Лист 2

Формат	Зона	Поз	Обозначение	Наименование	Кол.	Примеч.
				Документация		
22			1281.ПВ.00.00 СБ	Сборочный чертеж		
				Сборочные единицы		
11		1	ПВ 9.20.00.00-05	Лестница	1	
				Детали		
Б4		2	1281.ПВ.00.01	Стойка		
				Труба 530×10 ГОСТ 8732-78 / В10 ГОСТ 8731-74		
				L = 14960	1	1920 кг
Б4		3	1231.ПВ.00.02	Обойма опорная		
				Труба 630×10 ГОСТ 8732-78 / В 10 ГОСТ 8731-74		
				L = 250	2	36 кг
Б4		4	1281.ПВ.00.03	Фланец		
				Лист Б-14 ГОСТ 19903-74 / Ст.3 ГОСТ 14637-79		
				D = 980; d = 570	1	11,5 кг
Б4		5	1281.ПВ.00.04	Фланец		
				Лист Б-20 ГОСТ 19903-74 / Ст.3 ГОСТ 14637-79		
				D = 850; d = 540	1	14,3 кг
				Лист Б-14 ГОСТ 19903-74 / Ст.3 ГОСТ 14637-79		
Б4		6	1281.ПВ.00.05	400×290	1	12,7 кг
Б4		7	1281.ПВ.00.06	130×290	2	4,1 кг
Б4		8	1281.ПВ.00.07	400×150	4	1,7 кг
Б4		9	1281.ПВ.00.08	Уголок		
				Уголок Б-63×63×6 ГОСТ 8509-72 / Ст.3 ГОСТ 535-79		

Инв.№ подл. | Подп. и дата | Взам. инв.№ | Инв.№ дубл. | Подп. и дата

Изм.	Лист	№ докум.	Подп.	Дата	1281.ПВ.00.00		
Разраб.		Числова		12.93	Стойка монтажная	Лит.	Лист 1 / Листов 4
Пров.							
ГИП		Мелешин				Гипронефтеспецмонтаж г. Москва	
Н. контр.		Панова		12.93			
Утв.		Кузнецов					

Формат	Зона	Поз	Обозначение	Наименование	Кол.	Примеч.
				400×235	1	10,3 кг
				Уголок		
				Уголок Б-90×90×6 ГОСТ 8509-72 / Ст.3 ГОСТ 535-79		
Б4		21	1281.ПВ.00.19	L = 6880	4	57,5 кг
Б4		22	1281.ПВ.00.20	L = 5750	4	48 кг
Б4		23	1281.ПВ.00.21	L = 1850	4	15,4 кг
				Уголок		
				Уголок Б63×63×6 ГОСТ 8509-72 / Ст.3 ГОСТ 535-79		
Б4		24	1281.ПВ.00.22	L = 2200	4	12,6 кг
Б4		25	1281.ПВ.00.23	L = 2950	4	17 кг
Б4		26	1281.ПВ.00.24	L = 1400	4	8 кг
				Уголок		
				Уголок Б-45×45×5 ГОСТ 8509-72 / Ст.3 ГОСТ 535-79		
Б4		27	1281.ПВ.00.25	L = 550	16	1,7 кг
Б4		28	1281.ПВ.00.26	L = 1250	16	3,8 кг
Б4		29	1281.ПВ.00.27	Уголок		
				Уголок Б-32×32×4 ГОСТ 8509-72 / Ст.3 ГОСТ 535-79		
				L = 53000	1	102 кг
Б4		30	1281.ПВ.00.28	Лист бортовой		
				Лист Б-1 ГОСТ 19903-74 / Ст.3 ГОСТ 16523-70		
				L = 24000	1	10 кг
Б4		31	1281.ПВ.00.29	Настил		
				Лист ПВ 508×1000×1250		
				ГОСТ 8706-78	10	17 кг
Б4		32	1281.ПВ.00.30	Уголок		
				Уголок Б-63×63×6 ГОСТ 8509-72 / Ст.3 ГОСТ 535-79		
				L = 1200	10	7 кг

Инв.№ подл. | Подп. и дата | Взам. инв.№ | Инв.№ дубл. | Подп. и дата

Изм.	Лист	№ докум.	Подп.	Дата	1281.ПВ.00.00	Лист 3

Формат	Зона	Поз	Обозначение	Наименование	Кол.	Примеч.
Б4		33	1281.ПВ.00.31	Лист		
				Лист Б-20 ГОСТ 19903-74 / Ст.3 ГОСТ 14637-79		
				D = 560	1	38 кг
				Уголок		
				Уголок Б-90×90×6 ГОСТ 8509-72 / Ст.3 ГОСТ 535-79		
Б4		34	1281.ПВ.00.32	L = 1220	4	10,2 кг
Б4		35	1281.ПВ.00.33	L = 950	2	8 кг
Б4		36	1281.ПВ.00.34	L = 730	2	6,1 кг
11		37	1281.ПВ.00.30	Ось	6	
11		38	1281.ПВ.00.27	Ось	3	
11		39	1281.ПВ.00.28	Крышка	6	
11		40	1281.ПВ.00.29	Кольцо опорное	3	
11		41	1281.ПВ.00.31	Крышка	12	
				Косынка		
				Лист Б-8 ГОСТ 19903-74 / Ст.3 ГОСТ 14637-79		
Б4		42		400×250	12	6,2 кг
				Стандартные изделия		
		43		Фланец 500-2,5		
				ГОСТ 12820-80	2	
		44		Шпилька М20×90.58.026		
				ГОСТ 9066-75	24	
		45		Гайка М20.4.026		
				ГОСТ 5915-70	48	
				Подшипники ГОСТ 8338-75		
		46		Подшипник 206	3	
		47		Подшипник 117	6	

Инв.№ подл. | Подп. и дата | Взам. инв.№ | Инв.№ дубл. | Подп. и дата

Изм.	Лист	№ докум.	Подп.	Дата	1281.ПВ.00.00	Лист 4

Типовой проект 902-5-16.86 Альбом V

1281.П2.00.16

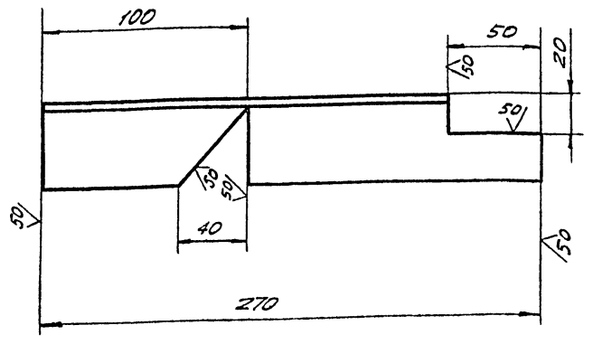

Неуказанные предельные отклонения размеров: отверстий - H16; валов - h16; остальных - $\pm \frac{IT16}{2}$.

Изм.	Лист	№ докум.	Подп.	Дата	1281.П2.00.16			
Разраб.		Числова		12.83	Ловитель	Лит.	Масса	Масшт.
Пров.							2,0	1:2
Т.контр.						Лист	Листов 1	
ГИП		Мелешин			Уголок Б-45х45х5 ГОСТ 8509-72 / Ст.3 ГОСТ 535-79	Гипронефтеспецмонтаж г. Москва		
Н.контр.		Панова		12.83				
Утв.		Кузнецов						

Инв.№ подл. | Подп. и дата | Взам.инв.№ | Инв.№ дубл. | Подп. и дата

1281.П2.00.07

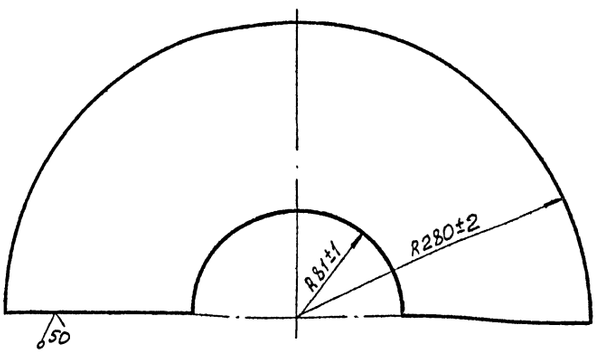

Изм.	Лист	№ докум.	Подп.	Дата	1281.П2.00.07			
Разраб.		Числова		12.83	Столик опорный	Лит.	Масса	Масшт.
Пров.							2,0	1:2,5
Т.контр.						Лист	Листов 1	
ГИП		Мелешин			Лист Б-10 ГОСТ 19903-74 / Ст.3 ГОСТ 14637-79	Гипронефтеспецмонтаж г. Москва		
Н.контр.		Панова		12.83				
Утв.		Кузнецов						

Инв.№ подл. | Подп. и дата | Взам.инв.№ | Инв.№ дубл. | Подп. и дата

1281.П2.00.30

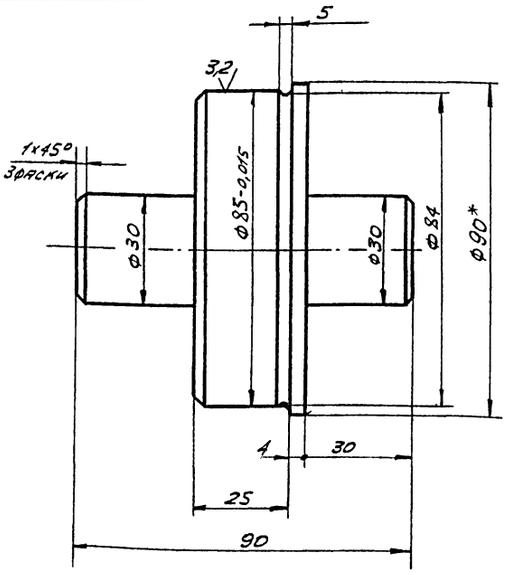

1. Неуказанные предельные отклонения размеров: отверстий - H14, валов - h14, остальных - $\frac{IT14}{2}$.
2. * Размер для справок.

Изм.	Лист	№ докум.	Подп.	Дата	1281.П2.00.30			
Разраб.		Числова		12.83	Ось	Лит.	Масса	Масшт.
Провер.							1,1	1:1
Т.контр.						Лист	Листов 1	
ГИП		Мелешин			Круг В-90 ГОСТ 2590-71 / Ст.3 ГОСТ 535-79	Гипронефтеспецмонтаж г. Москва		
Н.контр.		Панова		12.83				
Утв.		Кузнецов						

Инв.№ подл. | Подп. и дата | Взам.инв.№ | Инв.№ дубл. | Подп. и дата

1281.П2.00.27

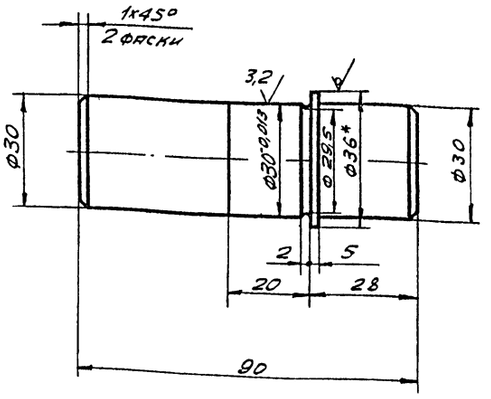

1. Неуказанные предельные отклонения размеров: отверстий - H14; валов - h14; остальных - $\pm \frac{IT14}{2}$.
2. * Размер для справок.

Изм.	Лист	№ докум.	Подп.	Дата	1281.П2.00.27			
Разраб.		Числова		12.83	Ось	Лит.	Масса	Масшт.
Провер.							0,9	1:1
Т.контр.						Лист	Листов 1	
ГИП		Мелешин			Круг В-36 ГОСТ 2590-71 / Ст.3 ГОСТ 535-79	Гипронефтеспецмонтаж г. Москва		
Н.контр.		Панова		12.83				
Утв.		Кузнецов						

Инв.№ подл. | Подп. и дата | Взам.инв.№ | Инв.№ дубл. | Подп. и дата

1281.П2.00.28

12,5

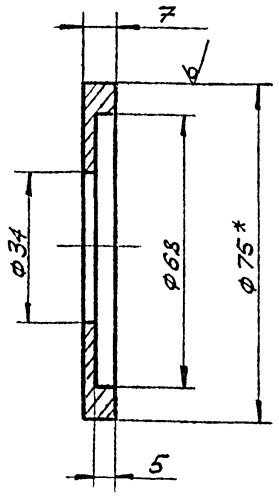

1. Неуказанные предельные отклонения размеров:
отверстий - H14; валов - h14; остальных - $\pm \frac{IT14}{2}$.
2. * Размер для справок.

Изм.	Лист	№ докум.	Подп.	Дата	1281.П2.00.28
Разраб.		Числова		12.83	Крышка
Пров.					
Т.контр.					
ГИП		Мелешин			Лит. / Масса 0,1 / Масшт. 1:1
Н.контр.		Панова		12.83	Лист / Листов 1
Утв.		Кузнецов			Круг В-75 ГОСТ 2590-71 / Ст.3 ГОСТ 535-79 — Гипронефтеспецмонтаж г. Москва

1281.П2.00.29

6,3

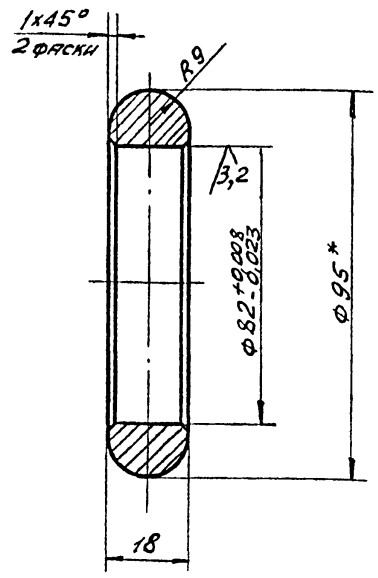

1. Неуказанные предельные отклонения размеров:
валов - h14; остальных - $\pm \frac{IT14}{2}$.
2. * Размер для справок.

Изм.	Лист	№ докум.	Подп.	Дата	1281.П2.00.29
Разраб.		Числова		12.83	Кольцо опорное
Пров.					
Т.контр.					
ГИП		Мелешин			Лит. / Масса 0,45 / Масшт. 1:1
Н.контр.		Панова		12.83	Лист / Листов 1
Утв.		Кузнецов			Круг В-95 ГОСТ 2590-71 / Ст.3 ГОСТ 535-79 — Гипронефтеспецмонтаж г. Москва

Подп. и дата | Взам. инв. № | Инв. № дубл. | Подп. и дата | Инв. № подл.

1281.П2.00.31

25

Вид А

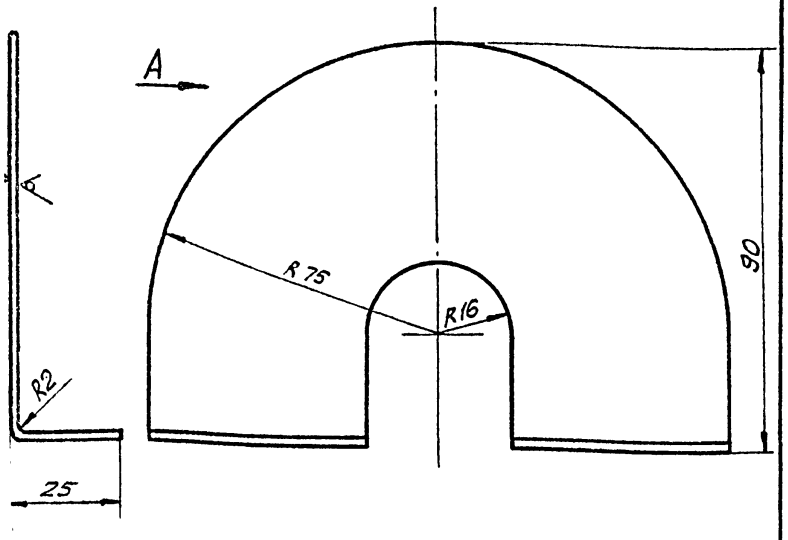

Неуказанные предельные отклонения размеров:
отверстий - H16; валов - h16; остальных - $\pm \frac{IT16}{2}$.

Изм.	Лист	№ докум.	Подп.	Дата	1281.П2.00.31
Разраб.		Числова		12.83	Крышка
Пров.					
Т.контр.					
ГИП		Мелешин			Лит. / Масса 0,1 / Масшт. 1:1
Н.контр.		Панова		12.83	Лист / Листов 1
Утв.		Кузнецов			Лист В-2 ГОСТ 19903-74 — Гипронефтеспецмонтаж

Формат	Зона	Поз.	Обозначение	Наименование	Кол.	Примеч.
				Стандартные изделия		
		13		Отвод 90° 108х8 ГОСТ 17375-77	2	
		14		Коуш 56 ГОСТ 2224-72		
		15		Зажим ЗК-19ТУ36 1839-75	32	
		16		Скоба СА-40СТС.2312--79	12	
		17		Зажим ЗК-27ТУ36 1839-75	10	
				Материалы		
		18		Канат 27-Г-I-1764(180) ГОСТ 7668-80 L=4000	2	
		19		Канат 18-Г-I-1764(180) ГОСТ 7668-80 L=3200	6	

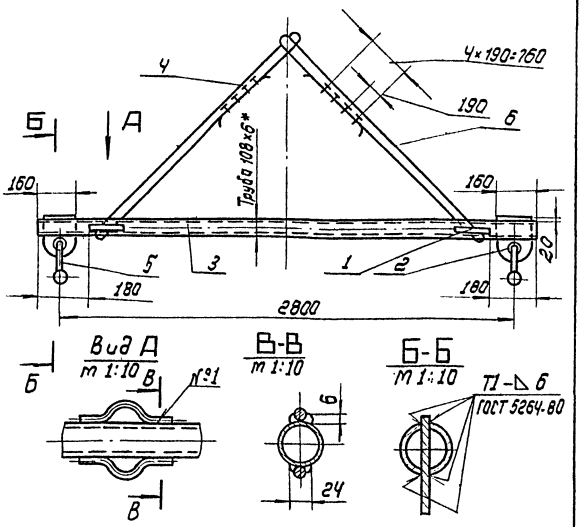

1. Шов №1 - сварка ручная электродуговая. Электроды сварочные типа Э42А ГОСТ 9467-75.
2. Неуказанные предельные отклонения размеров: отверстий - H16; валов - h16; остальных $\pm \frac{IT16}{2}$
3. * Размер для справок.

Изм.	Лист	№ докум.	Подп.	Дата	1281.ПЗ.00.00 СБ				
Разраб.		Числова		12.83	Траверса для подъема рулона Q=29т. Сборочный чертеж	Лит.	Масса	Масштаб	
Пров.							106	1:20	
Т.контр.						Лист	Листов 1		
ГИП		Телешун				Гипронефтеспецмонтаж г. Москва			
Н.контр.		Панова		12.83					
Утв.		Кузнецов							

Инв.№ подл. | Подп. и дата | Взам.инв.№ | Инв.№ дубл. | Подп. и дата

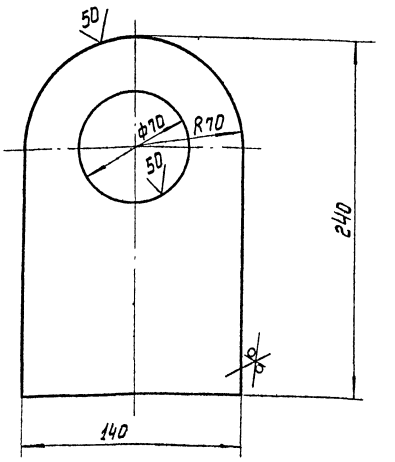

Неуказанные предельные отклонения размеров: отверстий - H16, валов - h16, остальных - $\pm \frac{IT16}{2}$

Изм.	Лист	№ докум.	Подп.	Дата	1281.ПЗ.00.02				
Разраб.		Числова		12.83	Прокладка	Лит.	Масса	Масштаб	
Пров.							3.0	1:2	
Т.контр.						Лист	Листов 1		
ГИП		Телешун				Гипронефтеспецмонтаж г. Москва			
Н.контр.		Панова		12.83	Лист 6-14 ГОСТ 19903-74 Ст.3 ГОСТ 14637-79				
Утв.		Кузнецов							

Инв.№ подл. | Подп. и дата | Взам.инв.№ | Инв.№ дубл. | Подп. и дата

1281.ПЗ.00.01

50/(√)

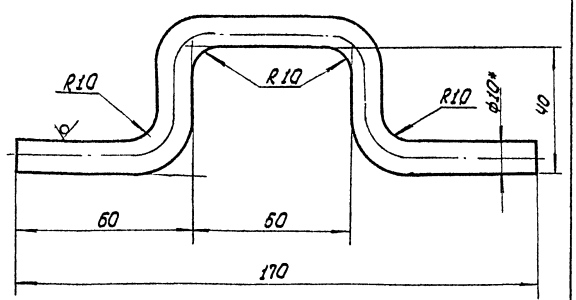

1. Развернутая длина заготовки $L_{заг.}$ = 240 мм.
2. Неуказанные предельные отклонения размеров: отверстий - H16; валов - h16; остальных - $\pm \frac{IT16}{2}$
3. * Размер для справок.

Изм.	Лист	№ докум.	Подп.	Дата	1281.ПЗ.00.01				
Разраб.		Числова		12.83	Скоба	Лит.	Масса	Масштаб	
Пров.							0.6	1:1	
Т.контр.						Лист	Листов 1		
ГИП		Телешун				Гипронефтеспецмонтаж г. Москва			
Н.контр.		Панова		12.83	Круг В10 ГОСТ 2590-71 Ст.3 ГОСТ 535-79				
Утв.		Кузнецов							

Инв.№ подл. | Подп. и дата | Взам.инв.№ | Инв.№ дубл. | Подп. и дата

Формат	Зона	Поз.	Обозначение	Наименование	Кол.	Примечание
				Документация		
А4			1281.ПЗ.00.00.СБ	Сборочный чертеж		
				Детали		
А4		1	1281.ПЗ.00.01	Скоба	4	
А4		2	1281.ПЗ.00.02	Прокладка	2	
Б4		3	1281.ПЗ.00.03	Труба		
				Труба 108×6 ГОСТ 8732-78 / В10 ГОСТ 8731-74		
				L = 2960	1	45кг
				Стандартные изделия		
		4		Замок		
				ЗК-32 ТУ36-1839-75	10	
		5		Скоба СА-16 ОСТ 5.2312-79	2	13кг
				Материалы		
		6		Канат 31-Г-1-1764-(180) ГОСТ 7668-80		
				L = 4800	2	36кг

Изм.	Лист	№ докум.	Подп.	Дата	1281.ПЗ.00.00				
Разраб.		Числова		12.83	Траверса для подъема рулона Q=29т	Лит.	Лист	Листов 1	
Пров.									
ГИП		Телешун				Гипронефтеспецмонтаж г. Москва			
Н.контр.		Панова		12.83					
Утв.		Кузнецов							

Инв.№ подл. | Подп. и дата | Взам.инв.№ | Инв.№ дубл. | Подп. и дата

Типовой проект 902-5-16.86 Альбом V

1281.П10.00.00 СБ

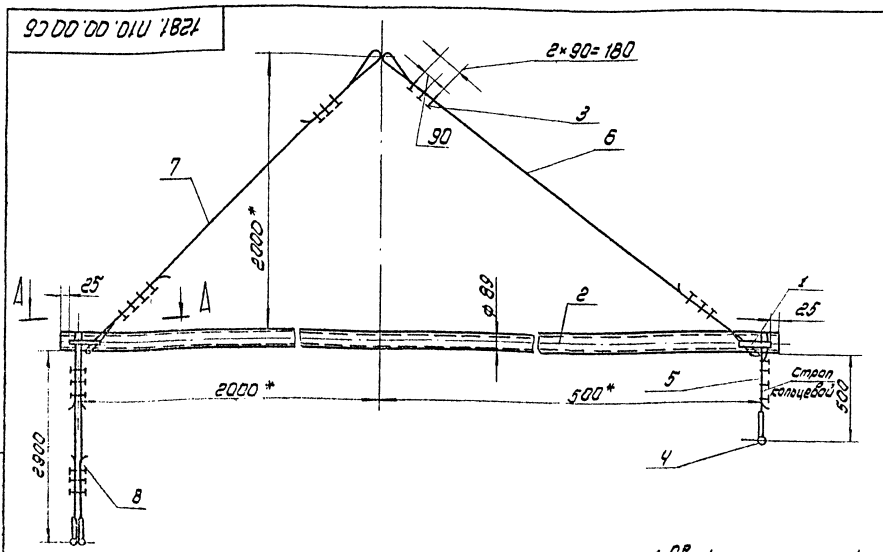

Д-Д
м 1:10

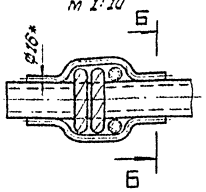

Б-Б
м 1:10

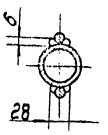

1. Сварка ручная электродуговая. Электроды сварочные типа Э42А ГОСТ 9467-75.
2. Неуказанные предельные отклонения размеров: отверстий - H16, валов - h16, остальных - $\pm \frac{IT16}{2}$
3. * Размеры для справок.

						1281.П10.00.00 СБ	
Изм.	Лист	N докум.	Подп.	Дата	Траверса для подъема щитов покрытия Q = 15 т. Сборочный чертеж	Лит.	Масса 62.0 / Масштаб 1:10
Разраб.		Чистова		12.83		Лист 1	Листов 1
Пров.						Гипронефтеспецмонтаж г. Москва	
Т. контр.							
ГИП		Мелешин					
Н. контр.		Панова		12.83			
Утв.		Кузнецов					

1281.П10.00.01

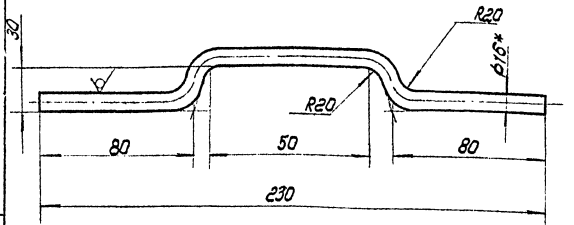

1. Развернутая длина заготовки L = 310 мм.
2. Неуказанные предельные отклонения размеров: отверстий - H16, валов - h16, остальных - $\pm \frac{IT16}{2}$
3. * Размер для справок

						1281.П10.00.01	
Изм.	Лист	N докум.	Подп.	Дата	Скоба	Лит.	Масса 0,5 / Масштаб 1:2
Разраб.		Чистова		12.83		Лист	Листов 1
Пров.						Гипронефтеспецмонтаж г. Москва	
Т. контр.							
ГИП		Мелешин					
Н. контр.		Панова		12.83			
Утв.		Кузнецов					

Круг В-16 ГОСТ 2590-71 / Ст3 ГОСТ 535-79

Формат	Зона	Поз.	Обозначение	Наименование	Кол.	Примечание
				Документация		
А3			1281.П10.00.00 СБ	Сборочный чертеж		
				Детали		
А4		1	1281.П10.00.01	Скоба	4	
Б4		2	1281.П10.00.02	Труба		
				Труба 89×6 ГОСТ 8732-78 / В10 ГОСТ 8731-74		
				L = 2850	1	36 кг
				Стандартные изделия		
		3		Зажим ЗК-16ТУ36 1839-75	28	0,3 кг
		4		Скоба СА-2 ОСТ 5.2312-79	3	1,0 кг
				Материалы		
				Канат 15-Г-I-1764-(180) ГОСТ 7668-80		
		5		L = 1200	1	1,3 кг
		6		L = 2900	1	2,5 кг
		7		L = 3800	1	3,3 кг
		8		L = 3700	2	3,2 кг

						1281.П10.00.00	
Изм.	Лист	N докум.	Подп.	Дата	Траверса для подъема щитов покрытия	Лит.	Лист / Листов
Разраб.		Чистова		12.83		Гипронефтеспецмонтаж г. Москва	
Пров.							
ГИП		Мелешин					
Н. контр.		Панова		12.83			
Утв.		Кузнецов					

1281.П11.00.00СБ

Типовой проект 902-5-16.86 Альбом V

Поз. 4
m1:10

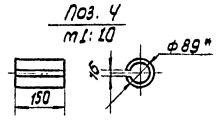

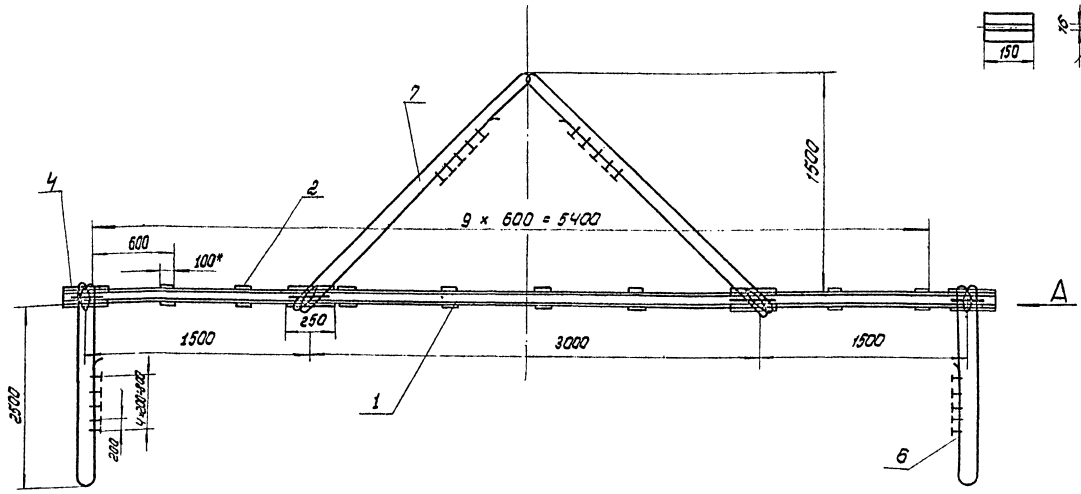

Вид А
m 1:10

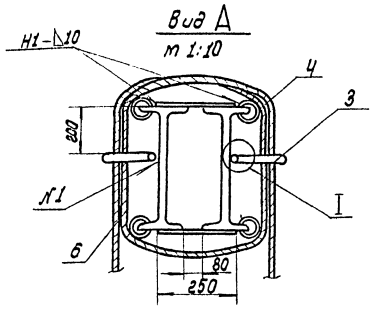

I
m1:1.

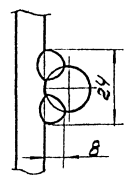

1. Сварные швы по ГОСТ 5264-80. Электроды сварочные типа Э42А ГОСТ 9467-75. Шов №1 сварка ручная электродуговая.
2. Неуказанные предельные отклонения размеров: отверстий - H16; валов - h16; остальных $\pm \frac{IT16}{2}$
3. Шероховатость поверхностей реза для деталей Б4 - $\sqrt{50}$
4. *Размеры для справок.

					1281.П11.00.00СБ		
Изм.	Лист	N докум.	Подп.	Дата	Траверса для установки резервуара в проектное положение	Лит.	Масса	Масштаб
Разраб.		Субботина		12.83			1781	1:20
Пров.		Числова		12.83		Лист	Листов 1	
Т.контр.								
ГИП		Мелешин				Гипронефтеспецмонтаж г. Москва		
Н.контр.		Панова		12.83				
Утв.		Кузнецов						

Инв.№подл. | Подп. и дата | Взам.инв.№ | Инв.№дубл. | Подп. и дата

1281.П11.00.03

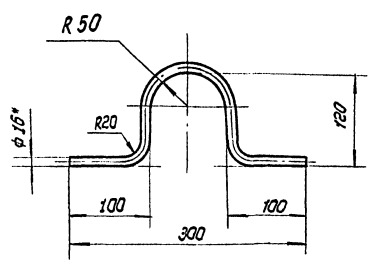

1. Неуказанные предельные отклонения размеров: отверстий - H16; валов - h16; остальных - $\pm \frac{IT16}{2}$
2. Длина заготовки L = 520 мм.
3. * Размер для справок.

					1281.П11.00.03			
Изм.	Лист	N докум.	Подп.	Дата	Петля	Лит.	Масса	Масштаб
Разраб.		Субботина		12.83			0,8	1:4
Провер.		Числова		12.83		Лист	Листов 1	
Т.контр.								
ГИП		Мелешин			Круг В16 ГОСТ 2590-71 / Ст.3 ГОСТ 535-79	Гипронефтеспецмонтаж г. Москва		
Н.контр.		Панова		12.83				
Утв.		Кузнецов						

Инв.№подл. | Подп. и дата | Взам.инв.№ | Инв.№дубл. | Подп. и дата

Формат	Зона	Поз.	Обозначение	Наименование	Кол.	Примечание
				Документация	1	
А3			12.81.П11.00.00	Сборочный чертеж		
				Детали		
Б4		1	12.81.П11.00.01	Балка		
				Двутавр по ГОСТ 8239-72 / Ст3 ГОСТ 535-79		
				L = 620.0	2	353.4 кг
Б4		2	12.81.П11.00.02	Сухарь		
				Лист Б-10 ГОСТ 19903-74 / Ст3 ГОСТ 14637-79		
				250×100	18	2.0 кг
А4		3	12.81.П11.00.03	Петля		
Б4		4	12.81.П11.00.04	Подкладка		
				Труба 89×6 ГОСТ 8732-78 / В-10 ГОСТ 8731-74		
				L = 150	16	1.8 кг
				Стандартные изделия		
		5		Заимп 3К-37.7У36 1839-75	20	46.6 кг
				Материалы.		
				Канат 33.0-I-I-1764-(180) ГОСТ 7668-80		
		6		L = 6300	2	25 кг
		7		L = 5750	2	22.4 кг

					1281.П11.00.00			
Изм.	Лист	N докум.	Подп.	Дата	Траверса для установки резервуара в проектное положение	Лит.	Лист	Листов 1
Разраб.		Субботина		12.83				
Пров.		Числова		12.83		Гипронефтеспецмонтаж г. Москва		
ГИП		Мелешин						
Н.контр.		Панова		12.83				
Утв.		Кузнецов						

Инв.№подл. | Подп. и дата | Взам.инв.№ | Инв.№дубл. | Подп. и дата

1281.П27.00.00СБ

Типовой проект 902-5-16.86 Альбом V

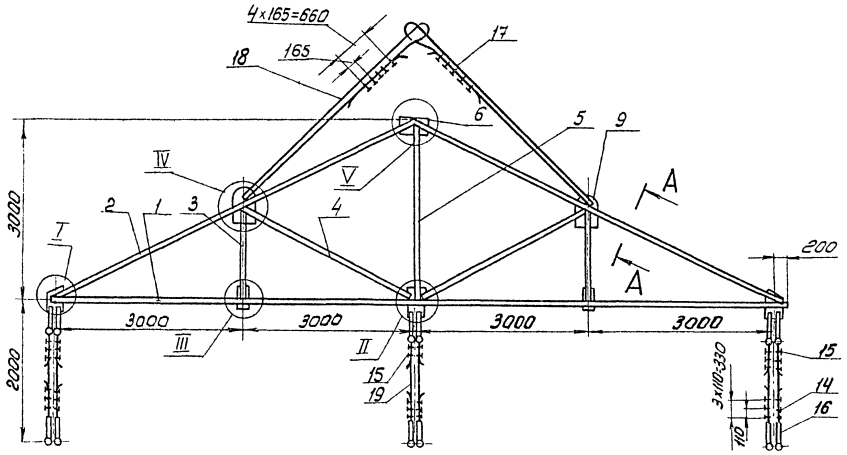

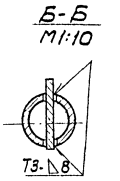

I
М1:10

II
М1:10

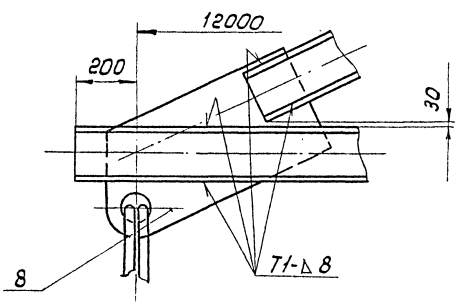

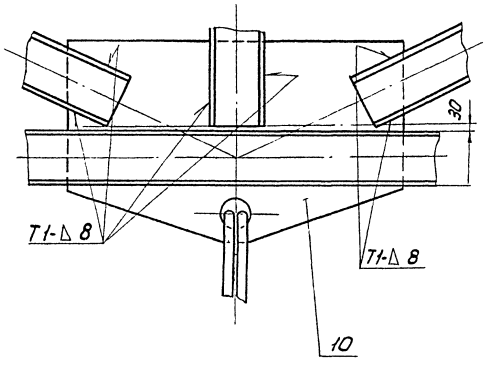

IV
М1:10

V
М1:10

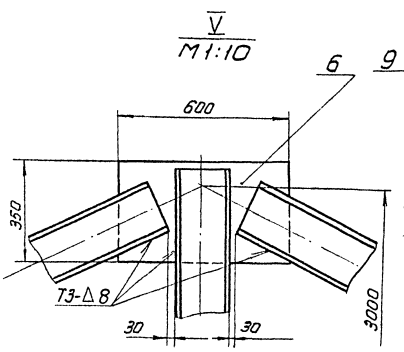

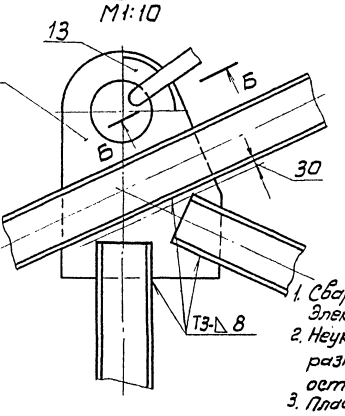

1. Сварные швы выполнять по ГОСТ 5264-80
Электроды сварочные типа Э42А ГОСТ 9467-75
2. Неуказанные предельные отклонения размеров: отверстий - Н16; валов - h16; остальных - $\pm \frac{IT16}{2}$
3. Пластины поз. 11 разместить по всем элементам траверсы с шагом h=500мм.
4. Шероховатость поверхностей реза для дет. Б4 ^{50}

III
М1:10

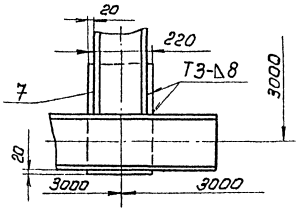

А-А
М1:10 повернуто

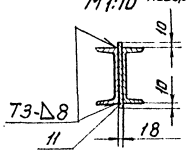

				1281 П27.00.00СБ			
Изм.	Лист	№ докум.	Подп.	Дата	Траверса для подъема элементов галереи Сборочный чертеж	Лит.	Масса	Масштаб
Разраб.		Числова		12.83		И	1700	1:50
Пров.		Мелешин				Лист	Листов 1
Т.контр.						Гипронефтеспецмонтаж г. Москва	
Гип		Мелешин					
Н.контр.		Панова		12.83			
Утв.		Кузнецов					

Инв. № подл. | Подп. и дата | Взам. инв. № | Инв. № дубл. | Подп. и дата

21538-05 14

Типовой проект 902-5-16.86 Альбом V

Формат	Зона	Поз.	Обозначение	Наименование	Кол.	Примеч.
				Документация		
22			1281.П27.00.00СБ	Сборочный чертеж		
				Детали		
				Швеллер		
				Швеллер 16 ГОСТ 8240-72 / Ст.3 ГОСТ 535-79		
Б4		1	1281.П27.00.01	L = 12400	2	176 кг
Б4		2	1281.П27.00.02	L = 6170	4	88 кг
Б4		3	1281.П27.00.03	L = 1400	4	20,5 кг
Б4		4	1281.П27.00.04	L = 2780	4	40 кг
Б4		5	1281.П27.00.05	L = 2950	2	42 кг
Б4		6	1281.П27.00.06	Косынка		
				Лист Б-18 ГОСТ 19903-74 / Ст.3 ГОСТ 14637-79		
				600×350	1	30 кг
Б4		7	1281.П27.00.07	Косынка		
				Лист Б-18 ГОСТ 19903-74 / Ст.3 ГОСТ 14637-79		
				220×350	2	7 кг
11		8	1281.П27.00.08	Косынка	2	
11		9	1281.П27.00.09	Косынка	2	
11		10	1281.П27.00.10	Косынка	1	
Б4		11		Пластины		
				Лист Б-18 ГОСТ 19903-74 / Ст.3 ГОСТ 14637-79		
				180×200	19	6,2 кг

Инв.№ подл. | Подп. и дата | Взам. инв.№ | Инв.№ дубл. | Подп. и дата

Изм.	Лист	№ докум.	Подп.	Дата
Разраб.		Числова		12.83
Пров.		Мелешин		
ГИП		Мелешин		
Н.контр.		Панова		12.83
Утв.		Кузнецов		

1281.П27.00.00

Траверса для подъема элементов галереи

Лит.	Лист	Листов
	1	2

Гипронефтеспецмонтаж г. Москва

1281.П27.00.09

50 V(√)

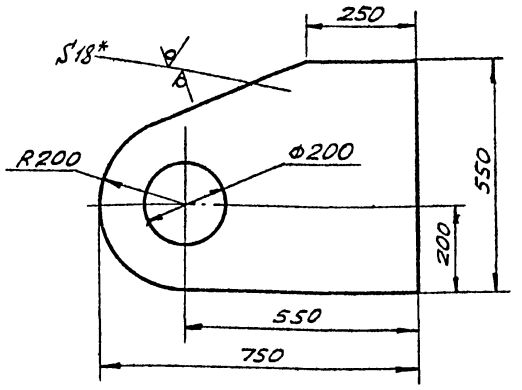

1. Неуказанные предельные отклонения размеров: отверстий -h16; валов - h16; остальных - $\pm \frac{IT16}{2}$
2. * Размеры для справок.

Изм.	Лист	№ докум.	Подп.	Дата
Разраб.		Числова		12.83
Пров.		Ларионов		
Т.контр.				
ГИП		Мелешин		
Н.контр.		Панова		12.83
Утв.		Кузнецов		

Косынка

Лит.	Масса	Масшт.
	40	1:10
Лист	Листов 1	

Лист Б-18 ГОСТ 19903-74 / Ст.3 ГОСТ 14637-79

Гипронефтеспецмонтаж г. Москва

1281.П27.00.10

50 V(√)

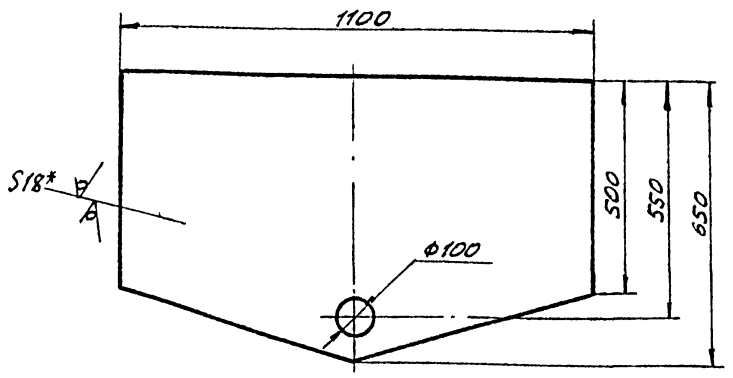

1. Неуказанные предельные отклонения размеров: отверстий - H16; валов - h16; остальных - $\pm \frac{IT16}{2}$.
2. * Размеры для справок.

Изм.	Лист	№ докум.	Подп.	Дата
Разраб.		Морозова		12.83
Пров.		Числова		12.83
Т.контр.				
ГИП		Мелешин		
Н.контр.		Панова		12.83
Утв.		Кузнецов		

Косынка

Лит.	Масса	Масшт.
	94	1:10
Лист	Листов 1	

Лист Б-18 ГОСТ 19903-74 / Ст.3 ГОСТ 14637-79

Гипронефтеспецмонтаж г. Москва

1281.П27.00.08

50 V(√)

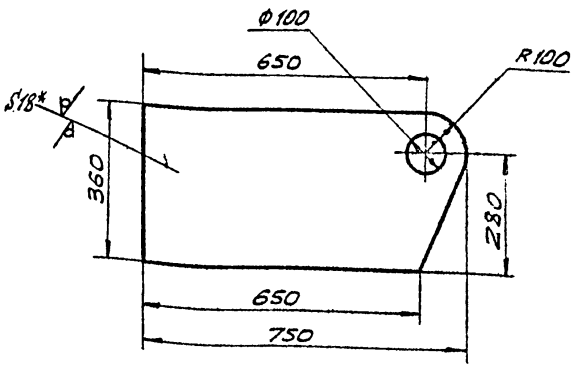

1. Неуказанные предельные отклонения размеров: валов - h16; отверстий -H16; остальных - $\pm \frac{IT}{16}$
2. * Размер для справок.

Изм.	Лист	№ докум.	Подп.	Дата
Разраб.		Морозова		12.83
Пров.		Числова		12.83
Т.контр.				
ГИП		Мелешин		
Н.контр.		Панова		12.83
Утв.		Кузнецов		

Косынка

Лит.	Масса	Масшт.
	36	1:10
Лист	Листов 1	

Лист Б-18 ГОСТ 19903-74 / Ст.3 ГОСТ 14637-79

Гипронефтеспецмонтаж г. Москва

Формат	Зона	Поз.	Обозначение	Наименование	Кол.	Примеч.
Б4		6	ПВ9.20.00.06	Полоса		
				Полоса $\frac{4\times20\ ГОСТ\ 103-76}{Ст.3\ ГОСТ\ 535-79}$		
				$L=1500$	3	0,9 кг
Б4		7	ПВ9.20.00.07	Круг		
				Круг $\frac{В18\ ГОСТ\ 2590-71}{Ст.3\ ГОСТ\ 535-79}$		
				$L=580$	11	1,1 кг
			ПВ9.20.00.00-01 см. СБ			
				Детали		
Б4		4	ПВ9.20.00.04-01	Уголок		
				Уголок $\frac{Б\text{-}40\times40\times4\ ГОСТ\ 8509-72}{Ст.3\ ГОСТ\ 535-79}$		
				$L=4460$	2	13,8 кг
Б4		5	ПВ9.20.00.05	Полоса		
				Полоса $\frac{4\times20\ ГОСТ\ 103-76}{Ст.3\ ГОСТ\ 535-79}$		
				$L=1920$	4	1,2 кг
Б4		6	ПВ9.20.00.06-01	Полоса		
				Полоса $\frac{4\times20\ ГОСТ\ 103-76}{Ст.3\ ГОСТ\ 535-79}$		
				$L=2250$	3	1,4 кг
Б4		7	ПВ9.20.00.07	Круг		
				Круг $\frac{В18\ ГОСТ\ 2590-71}{Ст.3\ ГОСТ\ 535-79}$		
				$L=580$	13	1,1 кг

Изм.	Лист	№ докум.	Подп.	Дата
		ПВ 9.20.00.00		

Формат	Зона	Поз.	Обозначение	Наименование	Кол.	Примеч.
				Документация		
А3			ПВ 9.20.00.00 СБ	Сборочный чертеж		
				Детали		
Б4		1	ПВ 9.20.00.01	Уголок		
				Уголок $\frac{Б\text{-}40\times40\times4\ ГОСТ\ 8509-72}{Ст.3\ ГОСТ\ 535-79}$		
				$L=270$	2	0,45 кг
		2		Уголок		
				Уголок $\frac{Б\text{-}40\times40\times4\ ГОСТ\ 8509-72}{Ст.3\ ГОСТ\ 535-79}$		
Б4		2	ПВ 9.20.00.02	$L=300$	2	0,8 кг
Б4		3	ПВ 9.20.00.03	$L=150$	2	0,4 кг
			Переменные данные	Для исполнения		
				ПВ 9.20.00.00 см СБ		
				Детали		
Б4		4	ПВ 9.20.00.04	Уголок		
				Уголок $\frac{Б\text{-}40\times40\times4\ ГОСТ\ 8509-72}{Ст.3\ ГОСТ\ 535-79}$		
				$L=3710$	2	11,5 кг
Б4		5	ПВ 9.20.00.05	Полоса		
				Полоса $\frac{4\times20\ ГОСТ\ 103-76}{Ст.3\ ГОСТ\ 535-79}$		
				$L=1920$	3	12 кг

Инв. № подл. | Подп. и дата | Взам. инв. № | Инв. № дубл. | Подп. и дата

Изм.	Лист	№ докум.	Подп.	Дата
Разраб.	Яшина			12.83
Пров.	Числова			12.83
ГИП	Мелешин			
Н.контр.	Панова			12.83
Утв.	Кузнецов			

ПВ 9.20.00.00

Лестница

Лит.	Лист	Листов
	1	6

Гипронефтеспецмонтаж г. Москва

ПВ 9.20.00.00 СБ

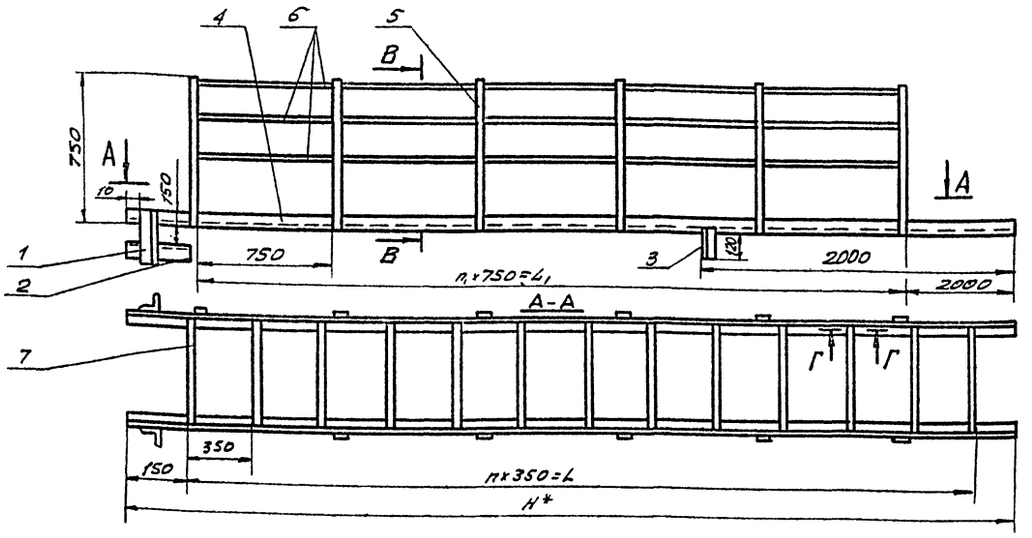

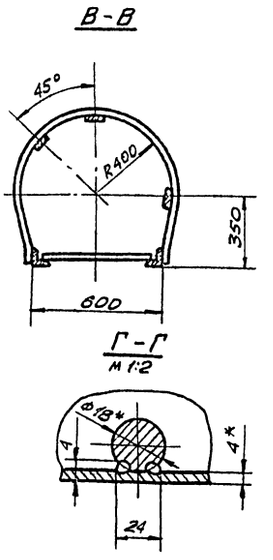

Обозначение	Размеры, мм			n	n_1	Масса, кг
	L	L_1	H*			
ПВ9.20.00.00	3500	1500	3710	10	2	44,7
-01	4200	2250	4460	12	3	54,2
-02	5600	3750	5960	16	5	73,2
-03	7000	5250	7440	20	7	91,5
-04	8400	6750	8940	24	9	109,0
-05	11550	9750	11920	33	13	146,6
-06	15750	13500	16000	45	18	188,8

1. Неуказанные сварные швы соединений Н1-Н4 по контуру прилегания деталей. Шов №1 - сварка ручная электродуговая. Сварные швы по ГОСТ 5264-80. Электроды сварочные типа Э42А ГОСТ 9467-75.
2. Неуказанные предельные отклонения размеров:
   отверстий H16;
   валов h16; $\pm\frac{IT16}{2}$
   остальных - $\pm\frac{IT16}{2}$.
3. Шероховатость поверхностей реза для деталей Б4 $\frac{25}{}$.
4. * Размеры для справок.

Изм.	Лист	№ докум.	Подп.	Дата
Разраб.	Яшина			12.83
Пров.	Числова			2.83
Т.контр.				
ГИП	Мелешин			
Н.контр.	Панова			12.83
Утв.	Кузнецов			

ПВ 9.20.00.00 СБ

Лестница

Сборочный чертеж

Лит.	Масса	Масшт.
	См. табл.	—
Лист	Листов 1	

Гипронефтеспецмонтаж г. Москва

Инв. № подл. | Подп. и дата | Взам. инв. № | Инв. № дубл. | Подп. и дата

Типовой проект 902-5-16.86 Альбом V

Поз.	Обозначение	Наименование	Кол.	Примечание
		ПВ9.20.00.00-05 см.СБ		
		Детали		
4	ПВ920.00.04-05	Уголок		
		Уголок $\frac{Б\text{-}40\times40\times4\ ГОСТ\ 8509\text{-}72}{Ст\,3\ ГОСТ\ 535\text{-}79}$		
		L = 11920	2	35,7кг
5	ПВ9.20.00.05	Полоса		
		Полоса $\frac{4\times20\ ГОСТ\ 103\text{-}76}{Ст\,3\ ГОСТ\ 535\text{-}79}$		
		L = 1920	14	1,2кг
6	ПВ9.20.00.06-05	Полоса		
		Полоса $\frac{4\times20\ ГОСТ\ 103\text{-}76}{Ст\,3\ ГОСТ\ 535\text{-}79}$		
		L = 9750	3	5,9кг
7	ПВ920.00.07	Круг		
		Круг $\frac{В18\ ГОСТ\ 2590\text{-}76}{Ст\,3\ ГОСТ\ 535\text{-}79}$		
		L = 580	34	1,1кг
		ПВ9.20.00.00-06 см.СБ		
		Детали		
4	ПВ9.20.00.04-06	Уголок		
		Уголок $\frac{Б\text{-}40\times40\times4\ ГОСТ\ 8509\text{-}72}{Ст\,3\ ГОСТ\ 535\text{-}79}$		
		L = 16000	2	44,7кг
5	ПВ9.20.00.05	Полоса		
		Полоса $\frac{4\times20\ ГОСТ\ 103\text{-}76}{Ст\,3\ ГОСТ\ 535\text{-}79}$		

Инв.№ подл. | Подп. и дата | Инв.№ дубл. | Взам. инв.№ | Подп. и дата

Изм. Лист № докум. Подп. Дата ПВ9.20.00.00 Лист 5

Поз.	Обозначение	Наименование	Кол.	Примечание
		L = 1920	8	1,2кг
6	ПВ9.20.00.06-03	Полоса		
		Полоса $\frac{4\times20\ ГОСТ\ 103\text{-}76}{Ст\,3\ ГОСТ\ 535\text{-}79}$		
		L = 5250	3	3,3кг
7	ПВ9.20.00.07	Круг		
		Круг $\frac{В18\ ГОСТ\ 2590\text{-}71}{Ст\,3\ ГОСТ\ 535\text{-}79}$		
		L = 580	21	1,1кг
		ПВ9.20.00.00-04 см.СБ		
		Детали		
4	ПВ9.20.00.04-04	Уголок		
		Уголок $\frac{Б\text{-}40\times40\times4\ ГОСТ\ 8509\text{-}72}{Ст\,3\ ГОСТ\ 535\text{-}79}$		
		L = 8940	2	26,8кг
5	ПВ9.20.00.05	Полоса		
		Полоса $\frac{4\times20\ ГОСТ\ 103\text{-}76}{Ст\,3\ ГОСТ\ 535\text{-}79}$		
		L = 1920	10	1,2кг
6	ПВ9.20.00.06-04	Полоса		
		Полоса $\frac{4\times20\ ГОСТ\ 103\text{-}76}{Ст\,3\ ГОСТ\ 535\text{-}79}$		
		L = 6750	3	4,2кг
7	ПВ9.20.00.07	Круг		
		Круг $\frac{В18\ ГОСТ\ 2590\text{-}71}{Ст\,3\ ГОСТ\ 535\text{-}79}$		
		L = 580	25	1,1кг

Инв.№ подл. | Подп. и дата | Инв.№ дубл. | Взам. инв.№ | Подп. и дата

Изм. Лист № докум. Подп. Дата ПВ9.20.00.00 Лист 4

Поз.	Обозначение	Наименование	Кол.	Примечание
		L = 1920	19	1,2кг
6	ПВ9.20.00.06-06	Полоса		
		Полоса $\frac{4\times20\ ГОСТ\ 103\text{-}76}{Ст\,3\ ГОСТ\ 535\text{-}79}$		
		L = 13500	3	8,9кг
7	ПВ9.20.00.07	Круг		
		Круг $\frac{В18\ ГОСТ\ 2590\text{-}71}{Ст\,3\ ГОСТ\ 535\text{-}79}$		
		L = 580	46	1,1кг

Инв.№ подл. | Подп. и дата | Инв.№ дубл. | Взам. инв.№ | Подп. и дата

Изм. Лист № докум. Подп. Дата ПВ9.20.00.00 Лист 6

Поз.	Обозначение	Наименование	Кол.	Примечание
		ПВ9.20.00.00-02 см.СБ		
		Детали		
4	ПВ9.20.00.04-02	Уголок		
		Уголок $\frac{Б\text{-}40\times40\times4\ ГОСТ\ 8509\text{-}72}{Ст\,3\ ГОСТ\ 535\text{-}79}$		
		L = 5950	2	18,4кг
5	ПВ9.20.00.05	Полоса		
		Полоса $\frac{4\times20\ ГОСТ\ 103\text{-}76}{Ст\,3\ ГОСТ\ 535\text{-}79}$		
		L = 1920	6	1,2кг
6	ПВ9.20.00.06-02	Полоса		
		Полоса $\frac{4\times20\ ГОСТ\ 103\text{-}76}{Ст\,3\ ГОСТ\ 535\text{-}79}$		
		L = 3750	3	2,4кг
7	ПВ9.20.00.07	Круг		
		Круг $\frac{В\text{-}18\ ГОСТ\ 2590\text{-}71}{Ст\,3\ ГОСТ\ 535\text{-}79}$		
		L = 580	17	1,1кг
		ПВ9.20.00.00-03 см.СБ		
		Детали		
4	ПВ9.20.00.04-03	Уголок		
		Уголок $\frac{Б\text{-}40\times40\times4\ ГОСТ\ 8509\text{-}72}{Ст\,3\ ГОСТ\ 535\text{-}79}$		
		L = 7440	2	22,8кг
5	ПВ9.20.00.05	Полоса		
		Полоса $\frac{4\times20\ ГОСТ\ 103\text{-}76}{Ст\,3\ ГОСТ\ 535\text{-}79}$		

Инв.№ подл. | Подп. и дата | Инв.№ дубл. | Взам. инв.№ | Подп. и дата

Изм. Лист № докум. Подп. Дата ПВ9.20.00.00 Лист 3

ПВ8.05.00.00 СБ

Типовой проект 902-5-16.86 Альбом V

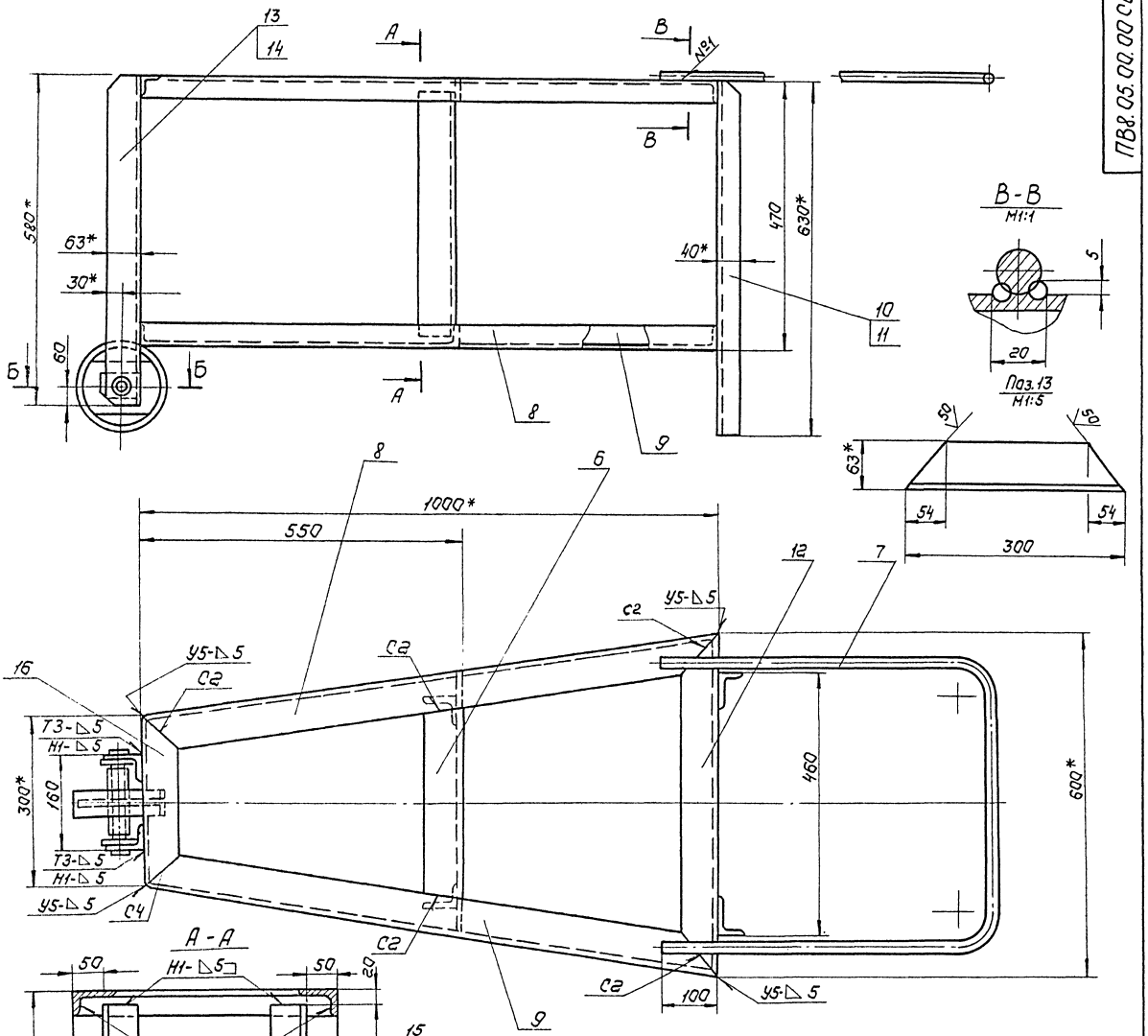
13
14
А
В
№1
В
520*
63*
30*
60
Б
Б
А
470
630*
40*
10
11
8
9
В-В
М1:1
5
20
Поз.13
М1:5
50
50
63*
54
54
300
8
6
1000*
550
12
7
У5-△5
С2
С2
16
У5-△5
С2
Т3-△5
Н1-△5
300*
160
Т3-△5
Н1-△5
У5-△5
С4
460
600*
С2
С2
100
У5-△5
9
А-А
50
Н1-△5
50
20
Т3-△5
15
470
430*
Т3-△5
Н1-△5
450*
6
Вид Г
М1:2,5
7х45°
35
40*
Поз.6
М1:2,5
5*
63*
320
12,5
65
Г
450*
Б-Б
М1:2
14
Н1-△5
ф26 Н12
2 отв.
5
4
Т3-△4
Т3-△4
3
2
13
1
Н1-△5
17
18
ф25 h12
8*
134*
130*
50*
40
Поз.5
М1:2
35
50*
25
8*
7х45°
ф26*
62
1
Б4 ∇
1. Сварные швы по ГОСТ 5264-80. Электроды типа Э42А ГОСТ 9467-75 Шов N1- сварка ручная электродуговая.
2. Неуказанные предельные отклонения размеров: отверстий - H14; валов - по h14; остальных ± IT16/2.
3. *Размеры для справок.
4. **Отверстие ф26 в дет. поз.5 сверлить после сварки.
5. Шероховатость поверхности для деталей Б4 ∇
Изм. Лист № докум. Подп. Дата
Разраб. Яшина 12.83
Пров. Числова 12.83
Т.контр.
ГИП. Нелешин
Н.контр. Панова 11.85 11.11
Утв. Кузнецов
ПВ8.05.00.00 СБ.
Упор клиновый
Сборочный чертеж
Лит. | Масса | Масшт.
46,5 | 1:5
Лист | Листов 1
Гипронефтеспецмонтаж г. Москва
Инв.№ подл. | Подп. и дата | Взам.инв.№ | Инв.№ дубл. | Подп. и дата
2153.2-05 18

Типовой проект УИС-5-16.86 Альбом V

ПВ8.05.00.04

(√) А

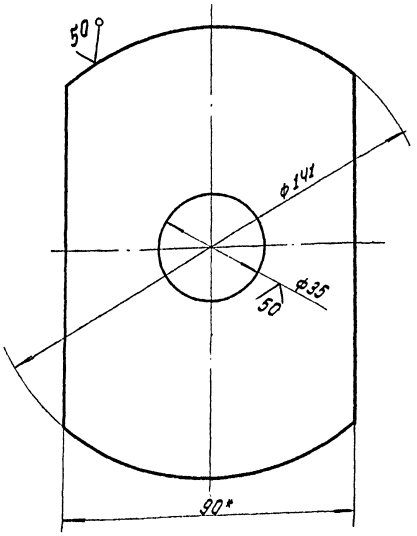

1. Неуказанные предельные отклонения размеров:
   отверстий - H16;
   валов - h16;
   остальных - ± IT16/2
2. * Размер для справок.

Изм.	Лист	N докум.	Подп.	Дата	ПВ8.05.00.04	Лит	Масса	Масштаб
Разраб.		Яшина		12.83	Диафрагма		0,65	1:1
Пров.		Числова		12.83		Лист	Листов 1	
Т. контр.								
ГИП		Терешин				Гипронефтеспецмонтаж г. Москва		
Н. контр.		Панова		12.83	Полоса Б-8×90 ГОСТ 103-76 Ст 3 ГОСТ 535-79			
Утв.		Кузнецов						

Инв.№ подл. | Подп. и дата | Взам. инв.№ | Инв.№ дубл. | Подп. и дата

ПВ8.05.00.01

25/ (√)

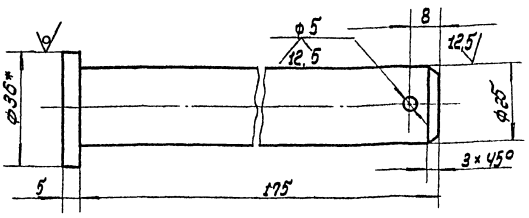

1. Неуказанные предельные отклонения размеров:
   отверстий - H16;
   валов - h16;
   остальных - ± IT16/2
2. * Размер для справок.

Изм.	Лист	N докум.	Подп.	Дата	ПВ8.05.00.01	Лит	Масса	Масштаб
Разраб.		Яшина		12.83	Ось		0,70	1:1
Пров.		Числова		12.83		Лист	Листов 1	
Т. контр.								
ГИП		Терешин				Гипронефтеспецмонтаж г. Москва		
Н. контр.		Панова		12.83	Круг Б-36 ГОСТ 2590-71 Ст.3 ГОСТ 535-79			
Утв.		Кузнецов						

Инв.№ подл. | Подп. и дата | Взам. инв.№ | Инв.№ дубл. | Подп. и дата

Формат	Зона	Поз.	Обозначение	Наименование	Кол.	Примечание
Б4		15	ПВ8.05.00.12	Уголок		
				Уголок Б-63×40×5 ГОСТ 8510-72 Ст.3 ГОСТ 535-79		
				L = 430	2	1,68 кг
А4		16	ПВ8.05.00.13	Уголок	2	
				Стандартные изделия		
		17		Шайба 25.04.016		
				ГОСТ 11371-78	1	0,02 кг
		18		Шплинт 5×50.002		
				ГОСТ 397-79	1	0,01 кг

Изм.	Лист	N докум.	Подп.	Дата	ПВ8.05.00.00	Лист 2

Инв.№ подл. | Подп. и дата | Взам. инв.№ | Инв.№ дубл. | Подп. и дата

Формат	Зона	Поз.	Обозначение	Наименование	Кол.	Примечание
				Документация		
Б4			ПВ8.05.00.00 СБ	Сборочный чертеж		
				Детали		
А4		1	ПВ8.05.00.01	Ось	1	
Б4		2	ПВ8.05.00.02	Ступица		
				Труба 25×9,2 ГОСТ 3262-75		
				L = 130	1	0,33 кг
Б4		3	ПВ8.05.00.03	Обод		
				Труба 159×8 ГОСТ 8732-78 В-10 ГОСТ 8731-74		
				L = 50	1	1,50 кг
А4		4	ПВ8.05.00.04	Диафрагма	1	
Б4		5	ПВ8.05.00.05	Накладка		
				Полоса Б-8×50 ГОСТ 103-76 Ст3 ГОСТ 535-79		
				L = 68	2	0,16 кг
А4		6	ПВ8.05.00.06	Перекладина	2	
А4		7	ПВ8.05.00.07	Ручка	1	
А4		8	ПВ8.05.00.08	Уголок	2	
А4		9	ПВ8.05.00.08-01	Уголок	2	
А4		10	ПВ8.05.00.09	Уголок	2	
А4		11	ПВ8.05.00.09-01	Уголок	2	
Б4		12	ПВ8.05.00.10	Уголок	2	
А4		13	ПВ8.05.00.11	Уголок	2	
А4		14	ПВ8.05.00.11-01	Уголок	2	

Изм.	Лист	N докум.	Подп.	Дата	ПВ8.05.00.00	Лит	Лист 1	Листов 2
Разраб.		Яшина		12.83	Упор клиновый			
Пров.		Числова		12.83		Гипронефтеспецмонтаж г. Москва		
ГИП		Терешин						
Н.контр.		Панова		12.83				
Утв.		Кузнецов						

Инв.№ подл. | Подп. и дата | Взам. инв.№ | Инв.№ дубл. | Подп. и дата

Типовой проект 902-5-16.86 Альбом V

ПВ8.05.00.07

√ (√)

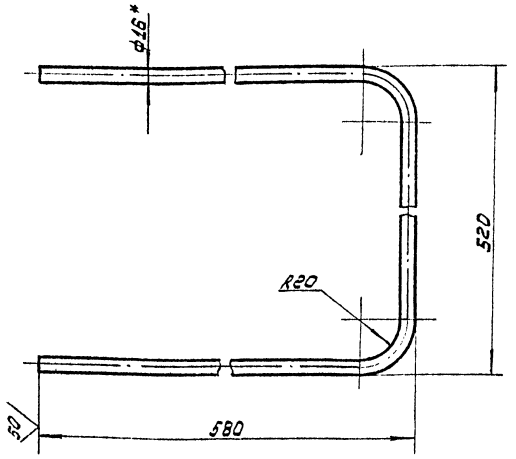

1. Длина заготовки 1600мм.
2. Неуказанные предельные отклонения размеров:
   отверстий - H16;
   валов - h 16;
   остальных - $\pm \frac{IT16}{2}$
3. * Размер для справок.

Изм.	Лист	N докум.	Подп.	Дата
Разраб.		Яшина		12.83
Пров.		Числова		12.83
Т.контр.				
ГИП		Телешин		
Н.контр.		Панова		
Утв.		Кузнецов		

ПВ8.05.00.07 Ручка

Лит	Масса	Масштаб
	2,5	1:4
Лист	Листов 1	

Круг В16 ГОСТ 2590-71 / Ст.3 ГОСТ 535-79

Гипронефтеспецмонтаж г. Москва

Инв.№подл. | Подп. и дата | Взам.инв.№ | Инв.№дубл. | Подп. и дата

ПВ8.05.00.09

√ (√)

ПВ8.05.00.09

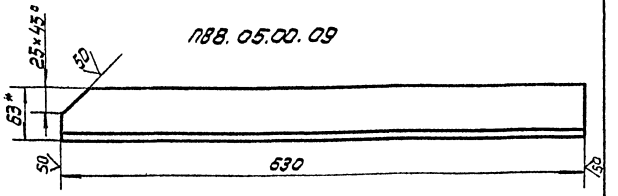

ПВ8.05.00.09-01 - зеркальное отражение остальное см. ПВ8.05.00.09

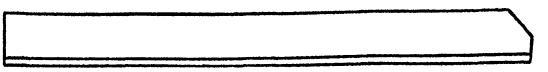

1. Неуказанные предельные отклонения размеров:
   отверстий - H16;
   валов - h 16;
   остальных - $\pm \frac{IT16}{2}$
2. * Размер для справок.

Изм.	Лист	N докум.	Подп.	Дата
Разраб.		Яшина		12.83
Пров.		Числова		12.83
Т.контр.				
ГИП		Телешин		
Н.контр.		Панова		
Утв.		Кузнецов		

ПВ8.05.00.09 Уголок

Лит	Масса	Масштаб
	2,46	1:4
Лист	Листов 1	

Уголок Б-63х40х5 ГОСТ 8510-72 / Ст.3 ГОСТ 535-79

Гипронефтеспецмонтаж г. Москва

Инв.№подл. | Подп. и дата | Взам.инв.№ | Инв.№дубл. | Подп. и дата

ПВ8.05.00.08

√ (√)

ПВ8.05.00.08

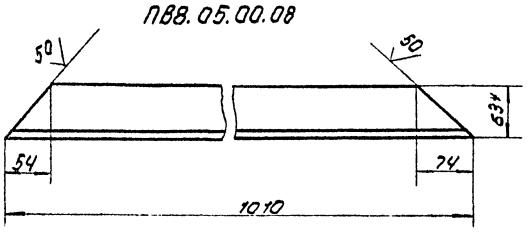

ПВ8.05.00.08-01 - зеркальное отражение остальное см. ПВ8.05.00.08

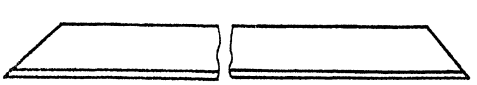

1. Неуказанные предельные отклонения размеров:
   отверстий - H16;
   валов - h 16;
   остальных - $\pm \frac{IT16}{2}$
2. * Размер для справок.

Изм.	Лист	N докум.	Подп.	Дата
Разраб.		Яшина		12.83
Пров.		Числова		12.83
Т.контр.				
ГИП		Телешин		
Н.контр.		Панова		
Утв.		Кузнецов		

ПВ8.05.00.08 Уголок

Лит	Масса	Масштаб
	3,95	1:4
Лист	Листов 1	

Уголок Б-63х40х5 ГОСТ 8510-72 / Ст.3 ГОСТ 535-79

Гипронефтеспецмонтаж г. Москва

Инв.№подл. | Подп. и дата | Взам.инв.№ | Инв.№дубл. | Подп. и дата

ПВ8.05.00.10

√ (√)

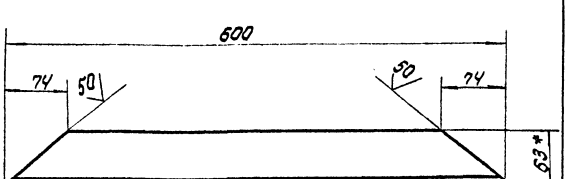

1. Неуказанные предельные отклонения размеров:
   отверстий - H16;
   валов - валов - h 16;
   остальных - $\pm \frac{IT16}{2}$.
2. * Размер для справок

Изм.	Лист	N докум.	Подп.	Дата
Разраб.		Яшина		12.83
Пров.		Числова		12.83
Т.контр.				
ГИП		Телешин		
Н.контр.		Панова		
Утв.		Кузнецов		

ПВ8.05.00.10 Уголок

Лит	Масса	Масштаб
	2,95	1:4
Лист	Листов 1	

Уголок Б-63х40х5 ГОСТ 8510-72 / Ст.3 ГОСТ 535-79

Гипронефтеспецмонтаж г. Москва

Инв.№подл. | Подп. и дата | Взам.инв.№ | Инв.№дубл. | Подп. и дата

Типовой проект 902-5-16 86 Альбом V

ПП9.06.00.00 СБ

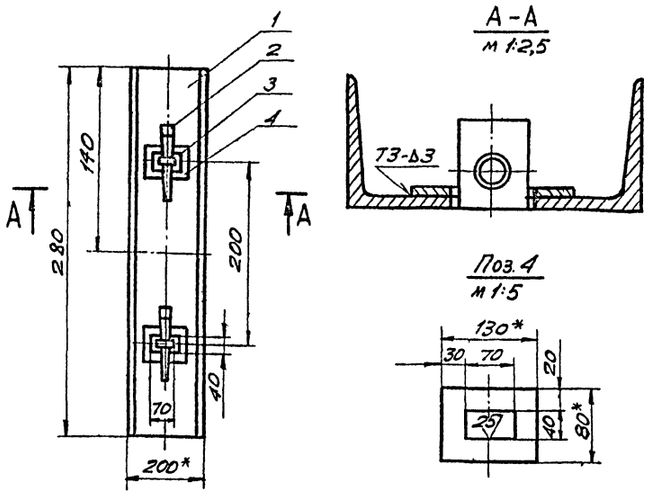

1. Сварные швы - по ГОСТ 5264-80. Электроды сварочные типа Э42А ГОСТ 9467-75.
2. Неуказанные предельные отклонения размеров: валов - h16; отверстий - H16; остальных - $\pm\frac{JT16}{2}$.
3. Шероховатость поверхностей реза для дет. Б4 - $\sqrt{50}$.
4. * Размеры для справок.

Изм.	Лист	№ докум.	Подп.	Дата
Разраб.		Числова		12.83
Пров.				
Т. контр.				
ГИП		Мелешин		
Н. контр.		Панова		12.83
Утв.		Кузнецов		

ПП9.06.00.00 СБ

Балка для сборки горизонтального стыка

Сборочный чертеж

Лит.	Масса	Масшт.
	8,0	1:10

Лист | Листов 1

Гипронефтеспецмонтаж г. Москва

Формат	Зона	Поз.	Обозначение	Наименование	Кол.	Примеч.
				Документация		
А4			ПП9.06.00.00 СБ	Сборочный чертеж		
				Детали		
Б4		1	ПП9.06.00.01	Скоба		
				Швеллер 20 ГОСТ 8240-72 / Ст.3 ГОСТ 535-79		
				L=1200	1	
А4		2	ПП9.05.00.02	Клин	2	
А4		3	ПП9.05.00.01	Шайба	2	
Б4		4	ПП9.06.02.03	Шайба		
				Лист Б-3 ГОСТ 19903-74 / Ст.3 ГОСТ 14637-79		
				130×80	2	0,3 кг

Изм.	Лист	№ докум.	Подп.	Дата
Разраб.		Числова		12.83
Пров.				
ГИП		Мелешин		
Н. контр.		Панова		12.83
Утв.		Кузнецов		

ПП9.06.00.00

Балка для сборки горизонтального стыка

Лит.	Лист	Листов
		1

Гипронефтеспецмонтаж г. Москва

ПВ7.51.00.00

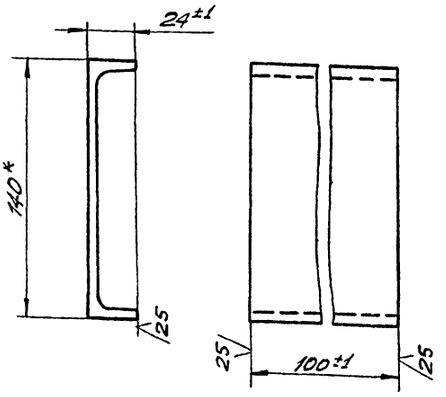

* Размер для справок.

Изм.	Лист	№ докум.	Подп.	Дата
Разраб.		Морозова		12.83
Пров.		Числова		12.83
Т. контр.				
ГИП		Мелешин		
Н. контр.		Панова		12.83
Утв.		Кузнецов		

ПВ7.51.00.00

Карман для кронштейна

Лит.	Масса	Масшт.
	1,2	1:2

Лист | Листов 1

Швеллер 14 ГОСТ 8240-72 / Ст.3 ГОСТ 535-79

Гипронефтеспецмонтаж г. Москва

ПВ8.05.00.11

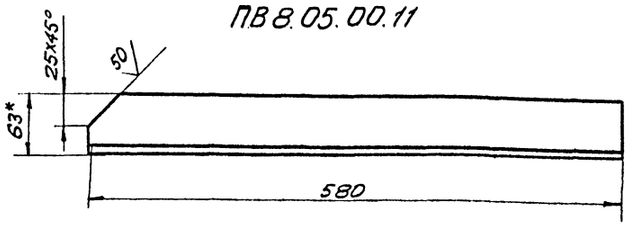

ПВ8.05.00.11-01 - зеркальное отражение, остальное см. ПВ8.05.00.11

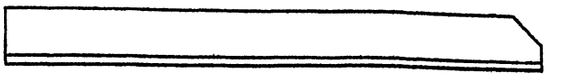

1. Неуказанные предельные отклонения размеров: отверстий - H16; валов - H16; остальных - $\pm\frac{JT16}{2}$.
2. * Размер для справок.

Изм.	Лист	№ докум.	Подп.	Дата
Разраб.		Ашина		12.83
Пров.		Числова		12.83
Т. контр.				
ГИП		Мелешин		
Н. контр.		Панова		12.83
Утв.		Кузнецов		

ПВ8.05.00.11

Уголок

Лит.	Масса	Масшт.
	2,27	1:4

Лист | Листов 1

Уголок 663×40×5 ГОСТ 8510-72 / Ст.3 ГОСТ 535-79

Гипронефтеспецмонтаж г. Москва

ПВ 12.01.00.01

(√) А

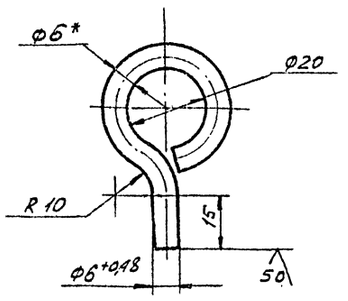

1. Длина заготовки 115 ± 0,7 мм.
2. Неуказанные предельные отклонения размеров:
   отверстий – H16;
   валов – h 16;
   остальных – $\pm \frac{JT16}{2}$.
3. * Размер для справок.

Изм.	Лист	№ докум.	Подп.	Дата
Разраб.	Яшина			12.83
Пров.	Числова			12.83
Т. контр.				
ГИП	Мелешин			
Н. контр.	Панова			12.83
Утв.	Кузнецов			

ПВ 12.01.00.01

Серьга

Лит.	Масса	Масштаб
	0,03	1:1
Лист	Листов 1	

Круг В-6 ГОСТ 2590-71
Ст.3 ГОСТ 535-79

Гипронефтеспецмонтаж г. Москва

Подп. и дата | Инв. № подл. | Взам. инв. № | Инв. № дубл. | Подп. и дата

ПВ 12.01.00.00 СБ

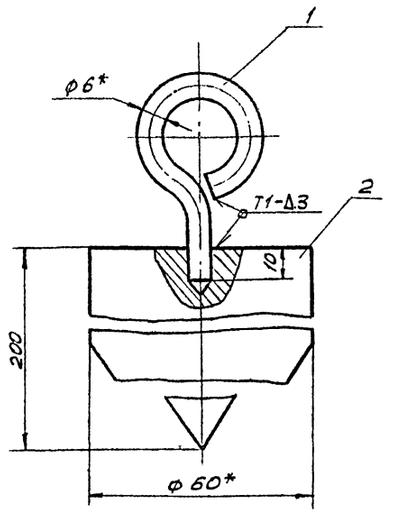

1. Сварные швы по ГОСТ 5264-80.
   Электроды типа Э42А ГОСТ 9467-75
2. Неуказанные предельные отклонения размеров:
   отверстий – H16;
   валов – h 16;
   остальных – $\pm \frac{JT16}{2}$.
3. * Размеры для справок.

Изм.	Лист	№ докум.	Подп.	Дата
Разраб.	Яшина			12.83
Провер.	Числова			12.83
Т. контр.				
ГИП	Мелешин			
Н. контр.	Панова			12.83
Утв.	Кузнецов			

ПВ 12.01.00.00 СБ

Отвес
Сборочный чертеж

Лит.	Масса	Масштаб
	4,0	1:1
Лист	Листов 1	

Гипронефтеспецмонтаж г. Москва

Подп. и дата | Инв. № подл. | Взам. инв. № | Инв. № дубл. | Подп. и дата

ПВ 12.01.00.02

(√) А

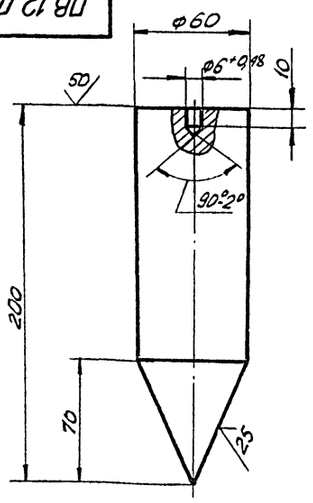

1. Длина заготовки 200 ± 1,5 мм.
2. Неуказанные предельные отклонения размеров:
   отверстий – H16;
   валов – h 16;
   остальных – $\pm \frac{JT16}{2}$.

Изм.	Лист	№ докум.	Подп.	Дата
Раз раб.	Яшина			12.83
Пров.	Числова			12.83
Т. контр.				
ГИП	Мелешин			
Н. контр.	Панова			12.83
Утв.	Кузнецов			

ПВ 12.01.00.02

Груз

Лит.	Масса	Масштаб
	3,9	1:2
Лист	Листов 1	

Круг В-60 ГОСТ 2590-71
Ст.3 ГОСТ 535-79

Гипронефтеспецмонтаж г. Москва

Формат	Зона	Поз.	Обозначение	Наименование	Кол.	Примеч.
				Документация		
11			ПВ 12.01.00.00	Сборочный чертеж		
				Детали		
11		1	ПВ 12.01.00.01	Серьга	1	
11		2	ПВ 12.01.00.02	Груз	1	

Подп. и дата | Взам. инв. № | Инв. № дубл. | Подп. и дата | Инв. № подл.

Изм.	Лист	№ докум.	Подп.	Дата
Разраб.	Яшина			12.83
Пров.	Числова			12.83
ГИП	Мелешин			
Н. контр.	Панова			12.83
Утв.	Кузнецов			

ПВ 12.01.00.00

Отвес

Лит.	Лист	Листов
		1

Гипронефтеспецмонтаж г. Москва

ПВ 12.02.00.00

А (√)

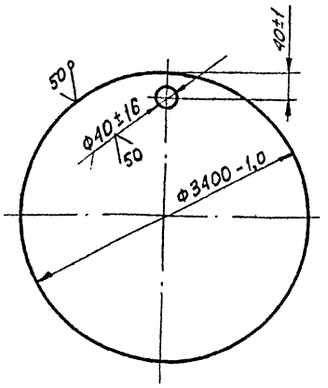

Изм.	Лист	№ докум.	Подп.	Дата
Разраб.	Числова			12.83
Пров.	Кузьмина			12.83
Т.контр.				
ГИП	Мелешин			
Н.контр.	Панова			12.83
Утв.	Кузнецов			

Подон

Лит.	Масса	Масшт.
И	580,0	1:20
Лист	Листов 1	

Лист Б-8 ГОСТ 19903-74
Ст.3 ГОСТ 14637-79

Гипронефтеспецмонтаж г. Москва

Инв.№ подл. | Подп. и дата | Взам.инв.№ | Инв.№ дубл. | Подп. и дата

Формат	Зона	Поз.	Обозначение	Наименование	Кол.	Примеч.
				Документация		
А4			ПВ 8.04.00.00 СБ	Сборочный чертеж		
				Детали		
А4		1	ПВ8.04.00.01	Пластина	1	
				Опора		
				Уголок Б-63×40×4 ГОСТ 8510-72 / Ст.3 ГОСТ 535-79		
Б4		2	ПВ 8.04.00.02	L = 50	1	0,16 кг
Б4		3	ПВ 8.04.00.03	L = 250	1	0,80 кг
				Стандартные изделия		
		4		Скоба СА-2,5 ОСТ 5 2312-79	2	1,38 кг

ПВ 8.04.00.00

Изм.	Лист	№ докум.	Подп.	Дата
Разраб.	Числова			12.83
Пров.	Кузьмина			12.83
Гип	Мелешин			
Н.контр.	Панова			12.83
Утв.	Кузнецов			

Кронштейн для расчалок

Лит.	Лист	Листов
И		1

Гипронефтеспецмонтаж г. Москва

ПВ 8.04.00.01

А (√)

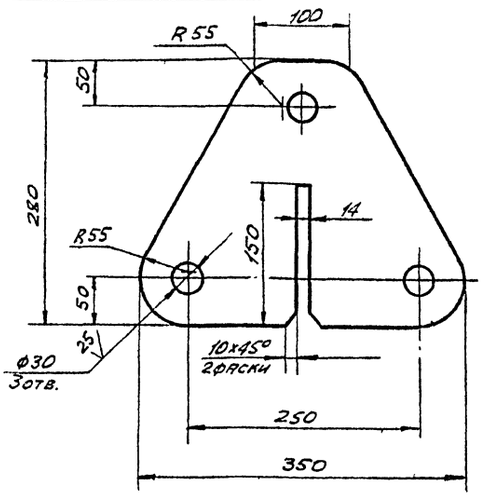

Неуказанные предельные отклонения размеров:
валов - h 16;
отверстий - H16;
остальных - ± JT16/2.

Изм.	Лист	№ докум.	Подп.	Дата
Разраб.	Числова			12.83
Пров.	Кузьмина			12.83
Т.контр.				
Гип	Мелешин			
Н.контр.	Панова			12.83
Утв.	Кузнецов			

Пластина

Лит.	Масса	Масшт.
И	9,5	1:4
Лист	Листов 1	

Лист Б-18 ГОСТ 19903-74
Ст.3 ГОСТ 14637-79

Гипронефтеспецмонтаж г. Москва

ПВ 8.04.00.00 СБ

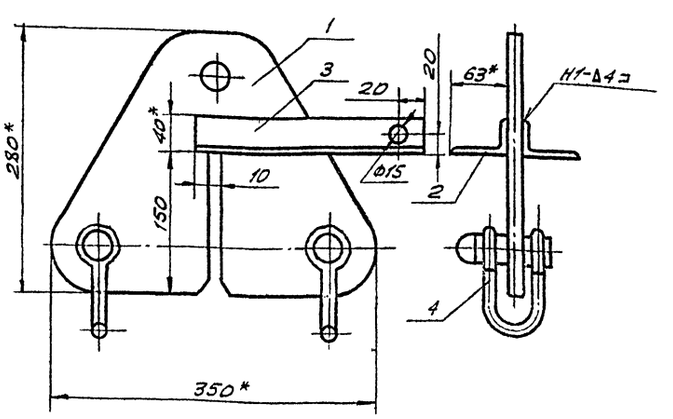

1. Сварные швы по ГОСТ 5264-80.
Электроды типа Э42А ГОСТ 9467-75.
2. Неуказанные предельные отклонения размеров:
валов - h 16;
отверстий - H16;
остальных - ± JT16/2.
3.* Размеры для справок.

Изм.	Лист	№ докум.	Подп.	Дата
Разраб.	Числова			12.83
Пров.	Кузьмина			12.83
Т.контр.				
Гип	Мелешин			
Н.контр.	Панова			12.83
Утв.	Кузнецов			

Кронштейн для расчалок
Сборочный чертеж

Лит.	Масса	Масштаб
И	12,8	1:4
Лист	Листов 1	

Гипронефтеспецмонтаж г. Москва

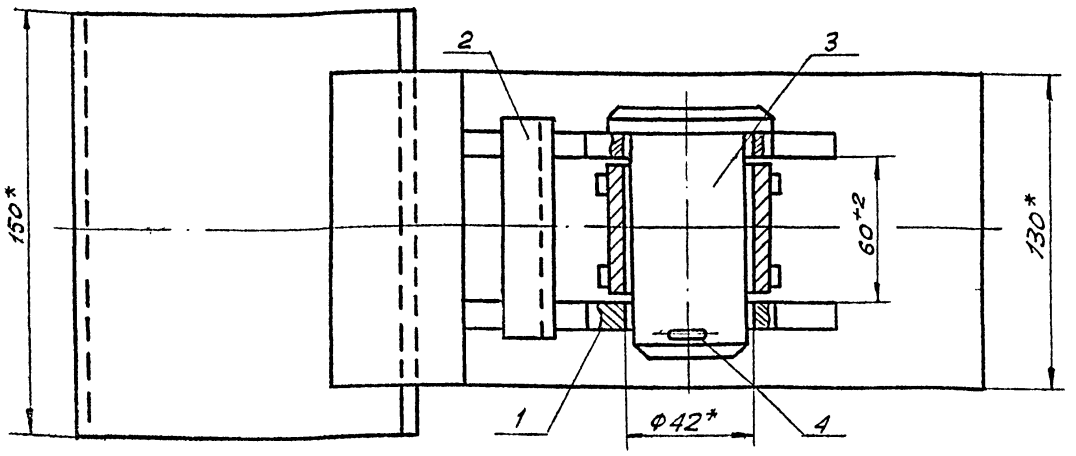

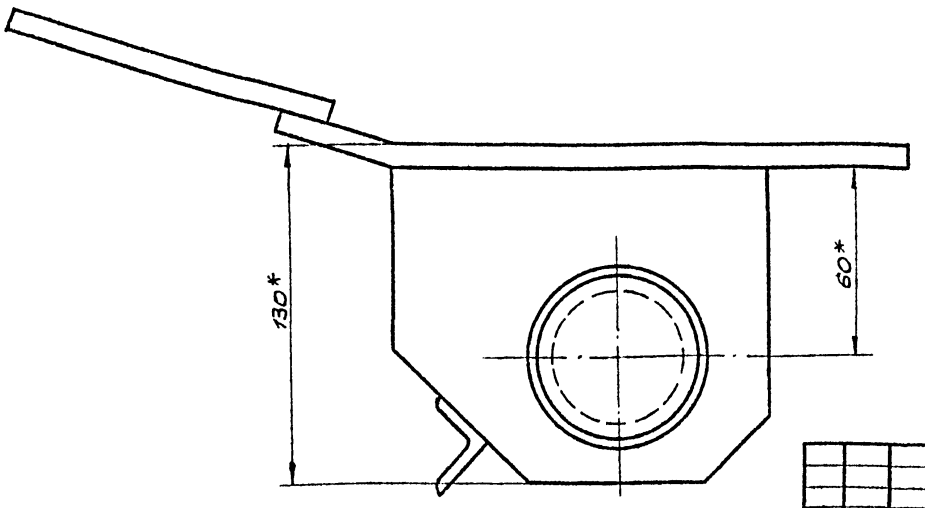

*Размеры для справок.

					ПВ 31.02.00.00 СБ			
Изм.	Лист	№ докум.	Подп.	Дата	Скоба для развертывания рулона. Сборочный чертеж	Лит.	Масса	Масшт.
Разраб.		Числова		12.83		И	9,4	1:2
Пров.						Лист	Листов 1	
Т. контр.								
ГИП		Мелешин				Гипронефтеспецмонтаж г. Москва		
Н. контр.		Панова		12.83				
Утв.		Кузнецов						

Инв. № подл. | Подп. и дата | Взам. инв. № | Инв. № дубл. | Подп. и дата

ПВ 31.02.00.01

12,5 (√)

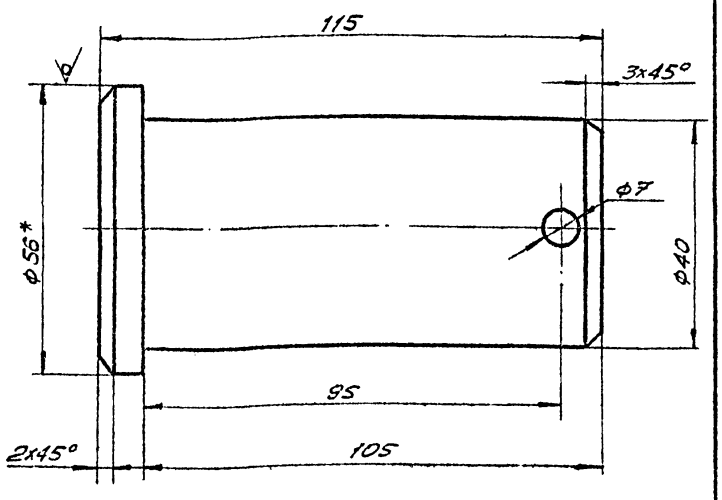

1. Неуказанные предельные отклонения размеров: отверстий - H16; валов - h16; остальных - $\pm \frac{IT16}{2}$.
2. * Размер для справок.

					ПВ 31.02.00.01			
Изм.	Лист	№ докум.	Подп.	Дата	Палец	Лит.	Масса	Масш.
Разраб.		Числова		12.83		И	1,2	1:1
Пров.						Лист	Листов 1	
Т. контр.								
ГИП		Мелешин				Гипронефтеспецмонтаж г. Москва		
Н. контр.		Панова		12.83				
Утв.		Кузнецов						

Круг Б-56 ГОСТ 2590-71 / Ст. 3 ГОСТ 535-79

Инв. № подл. | Подп. и дата | Взам. инв. № | Инв. № дубл. | Подп. и дата

Формат	Зона	Поз.	Обозначение	Наименование	Кол.	Примеч.
				Документация		
12			ПВ 31.02.00.00 СБ	Сборочный чертеж		
				Сборочные единицы		
11		1	ПВ 31.02.01.00	Втулка	1	
11		2	ПВ 31.02.02.00	Корпус	1	
				Детали		
11		3	ПВ 31.02.03.01	Палец	1	
				Стандартные изделия		
		4		Шплинт 6,3х60-002 ГОСТ 397-79	1	0,02 кг

					ПВ 31.02.00.00			
Изм.	Лист	№ докум.	Подп.	Дата	Скоба для развертывания рулона	Лит.	Лист	Листов
Разраб.		Числова		12.83		И		1
Пров.						Гипронефтеспецмонтаж г. Москва		
ГИП		Мелешин						
Н. контр.		Панова		12.83				
Утв.		Кузнецов						

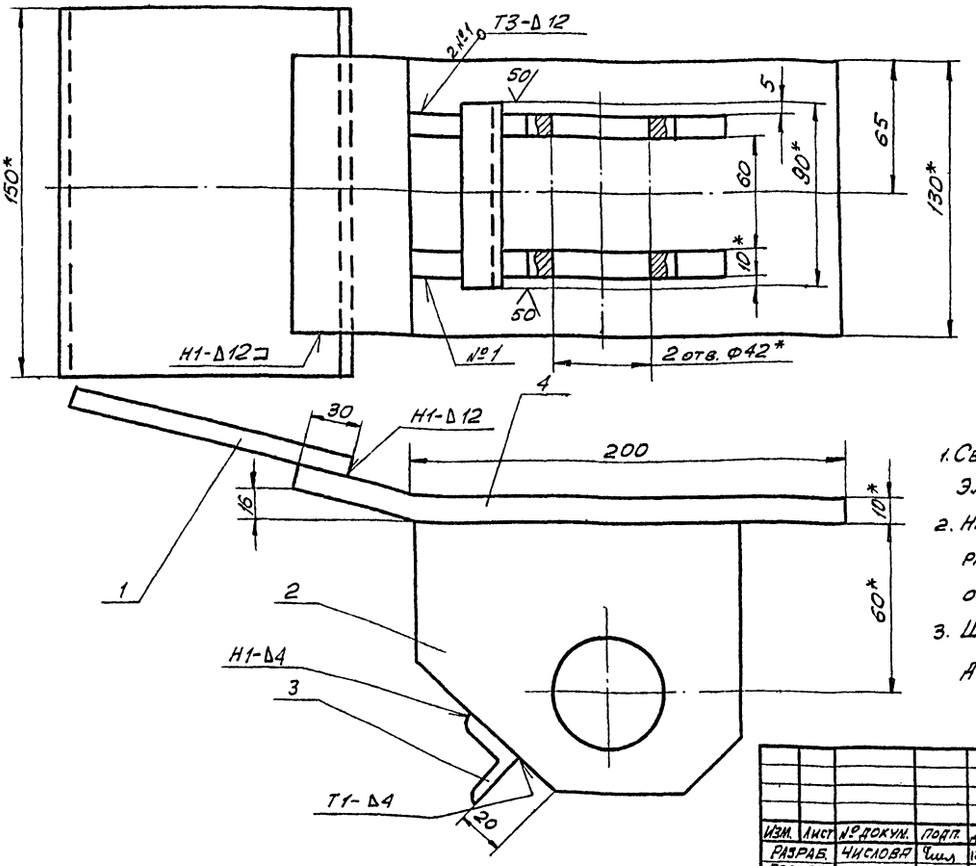

1. Сварные швы по ГОСТ 5264-80. Электроды типа Э42А ГОСТ 9467-75.
2. Неуказанные предельные отклонения размеров: отверстий - $H16$; валов - $h16$; остальных - $\pm \frac{JT16}{2}$
3. Шероховатость поверхностей реза для дет. Б4 - $\frac{50}{\sqrt{}}$

						ПВ31.02.02.00СБ		
Изм.	Лист	№ докум.	Подп.	Дата	Корпус Сборочный чертёж	Лит.	Масса	Масшт.
Разраб.		Числова		12.83		И	8,0	1:2
Провер.						Лист	Листов 1	
Т. контр.						Гипронефтеспецмонтаж г. Москва		
ГИП		Мелешин						
Н. контр.		Панова		12.83				
Утв.		Кузнецов						

Инв. № подл. | Подп. и дата | Взам. инв. № | Инв. № дубл. | Подп. и дата

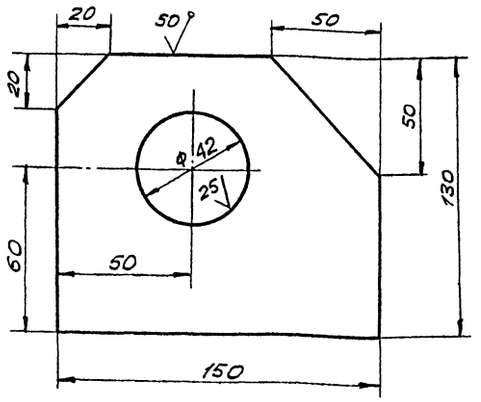

Неуказанные предельные отклонения размеров отверстий - $H16$; валов - $h16$; остальных - $\pm \frac{JT16}{2}$.

						ПВ31.02.02.02		
Изм.	Лист	№ докум.	Подп.	Дата	Щека	Лит.	Масса	Масшт.
Разраб.		Числова		12.83		И	2,5	1:2
Пров.						Лист	Листов 1	
Т. контр.						Гипронефтеспецмонтаж г. Москва		
ГИП		Мелешин						
Н. контр.		Панова		12.83				
Утв.		Кузнецов						

Полоса 12×150 ГОСТ 103-76 / Ст 3 ГОСТ 535-79

Формат	Зона	Поз.	Обозначение	Наименование	Кол.	Примеч.
				Документация		
12			ПВ31.02.02.00 СБ	Сборочный чертеж		
				Детали		
Б4		1	ПВ31.02.02.01	Пластина		
				Полоса Б-10×150 ГОСТ 103-76 / Ст 3 ГОСТ 535-79		
				L = 200	1	3,0 кг
11		2	ПВ31.02.02.02	Щека	2	
Б4		3	ПВ31.02.02.03	Перекладина		
				Уголок Б-25×25×4 ГОСТ 8509-72 / Ст 3 ГОСТ 535-79		
				L = 100	1	0,20 кг
Б4		4	ПВ31.02.02.04	Пластина	7	
				Полоса Б-10×150 ГОСТ 103-76 / Ст 3 ГОСТ 535-79		
				L = 270	1	4,20 кг

						ПВ31.02.02.00		
Изм.	Лист	№ докум.	Подп.	Дата	Корпус	Лит.	Лист	Листов
Разраб.		Числова		12.83		И		1
Пров.						Гипронефтеспецмонтаж г. Москва		
ГИП		Мелешин						
Н. контр.		Панова		12.83				
Утв.		Кузнецов						

Инв. № подл. | Подп. и дата | Взам. инв. № | Инв. № подл. | Подп. и дата

ПВ 31.02.01.01

$\frac{25}{(\surd)}$

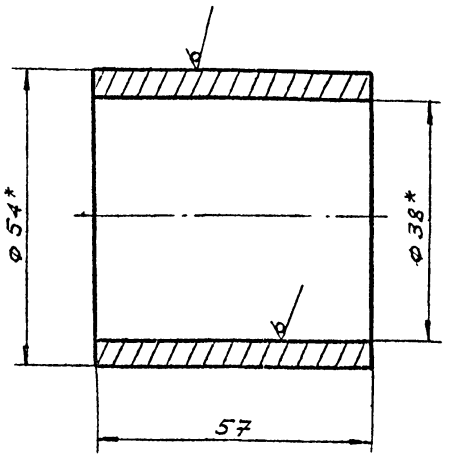

* Размеры для справок.

Изм.	Лист	№ докум.	Подп.	Дата
Разраб.	Числова			12.83
Пров.				
Т.контр.				
ГИП	Мелешин			12.83
Н.контр.	Панова			12.83
Утв.	Кузнецов			

ПВ 31.02.01.01

Втулка

Лит.	Масса	Масштаб
И	0,7	1:1
Лист	Листов 1	

Труба 54х8 ГОСТ 8732-78 / В10 ГОСТ 8731-74

Гипронефтеспецмонтаж г. Москва

ПВ 31.02.01.02

$\frac{25}{(\surd)}$

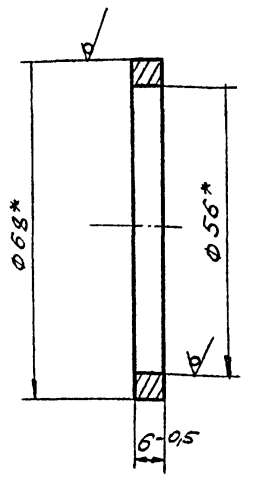

* Размеры для справок.

Изм.	Лист	№ докум.	Подп.	Дата
Разраб.	Числова			12.83
Пров.				
Т.контр.				
ГИП	Мелешин			12.83
Н.контр.	Панова			12.83
Утв.	Кузнецов			

ПВ 31.02.01.02

Кольцо

Лит.	Масса	Масштаб
И	0,2	1:1
Лист	Листов 1	

Труба 68х6 ГОСТ 8732-78 / В10 ГОСТ 8731-74

Гипронефтеспецмонтаж г. Москва

ПВ 31.02.01.00 СБ

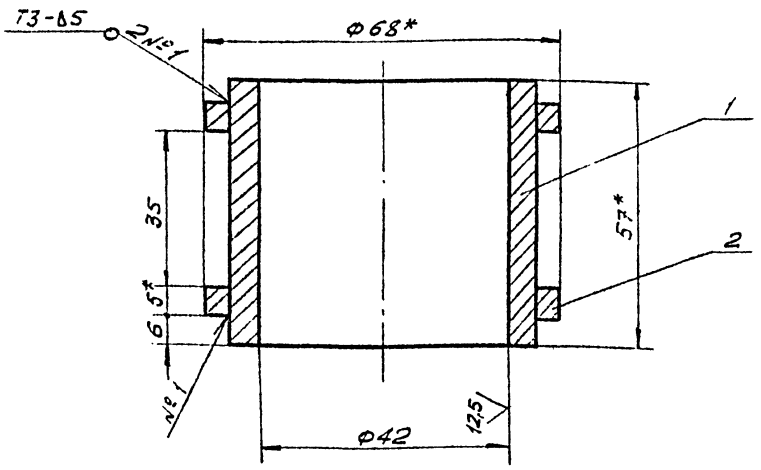

1. Сварные швы по ГОСТ 5264-80.
   Электроды типа Э42А ГОСТ 9467-75.
2. Неуказанные предельные отклонения размеров: отверстий - H16; остальных - $\pm \frac{IT16}{2}$.
3. * Размеры для справок.

Изм.	Лист	№ докум.	Подп.	Дата
Разраб.	Числова			12.83
Пров.				
Т.контр.				
ГИП	Мелешин			12.83
Н.контр.	Панова			12.83
Утв.	Кузнецов			

ПВ 31.02.01.00 СБ

Втулка

Сборочный чертеж

Лит.	Масса	Масштаб
И	1,2	1:1
Лист	Листов 1	

Гипронефтеспецмонтаж г. Москва

Формат	Зона	Поз.	Обозначение	Наименование	Кол.	Примеч.
				Документация		
11			ПВ 31.02.01.00 СБ	Сборочный чертеж		
				Детали		
11		1	ПВ 31.02.01.01	Втулка	1	
11		2	ПВ 31.02.01.02	Кольцо	2	

Изм.	Лист	№ докум.	Подп.	Дата
Разраб.	Числова			12.83
Пров.				
ГИП	Мелешин			12.83
Н.контр.	Панова			12.83
Утв.	Кузнецов			

ПВ 31.02.01.00

Втулка

Лит.	Лист	Листов
И		1

Гипронефтеспецмонтаж г. Москва

Инв. № подл. | Подп. и дата | Взам. инв. № | Инв. № дубл. | Подп. и дата

ПВ6.07.00.00СБ

Типовой проект 902-5-16.86 Альбом V

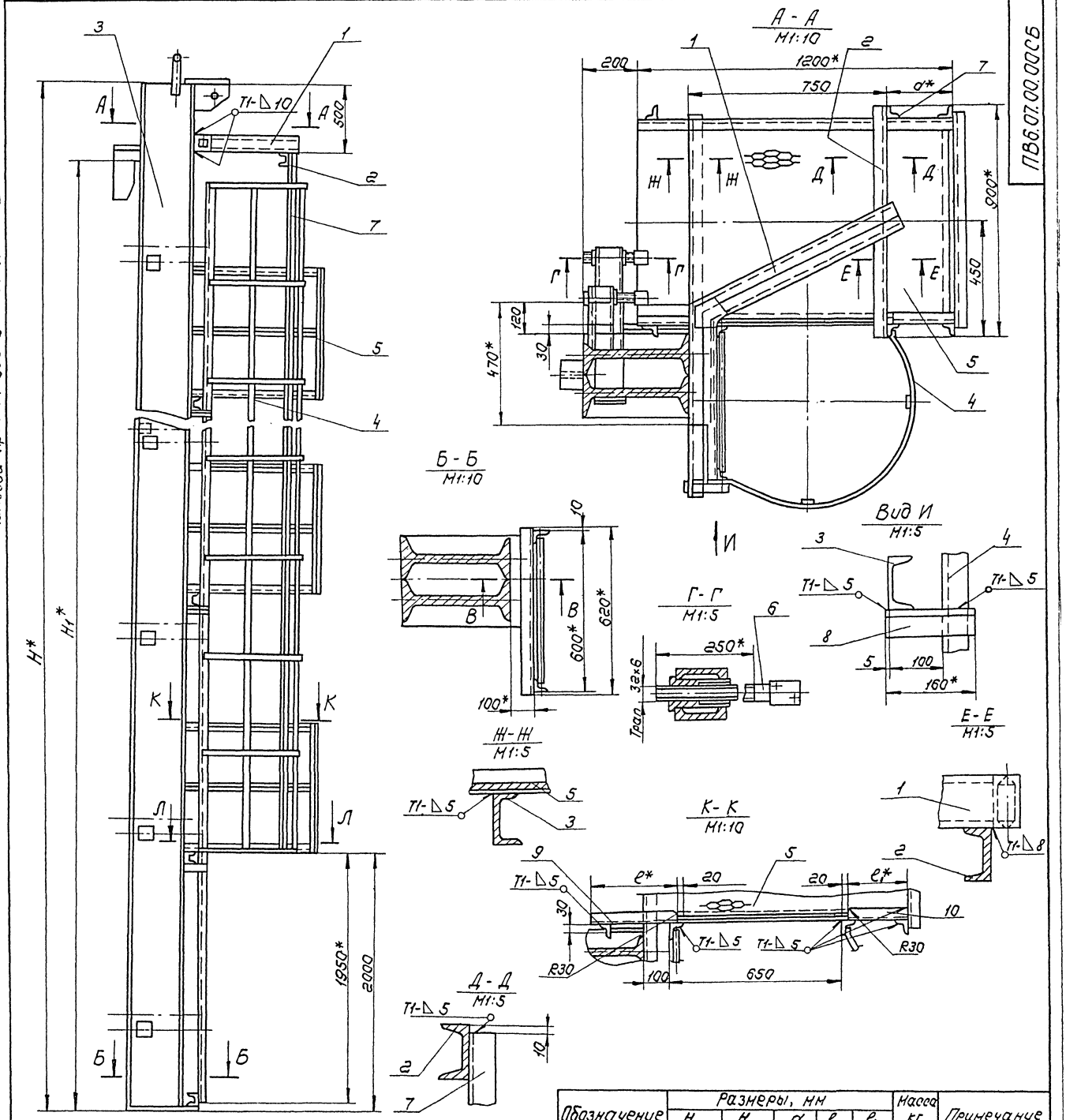

Обозначение	Размеры, мм					Масса кг	Примечание
	Н	Н1	d	e	e1		
ПВ6.07.00.00	18520	17880	150	430	130	4587,0	Для РВС с высотой стенки 18 м
-01	12520	11920	290	290	270	2200,0	" 12 м
-02	10520	8940	350	230	330	1530,0	" 9 м
-03	8520	7450	410	170	390	1100,0	" 7,5 м
-04	6520	5960	410	170	390	830,0	" 5 м

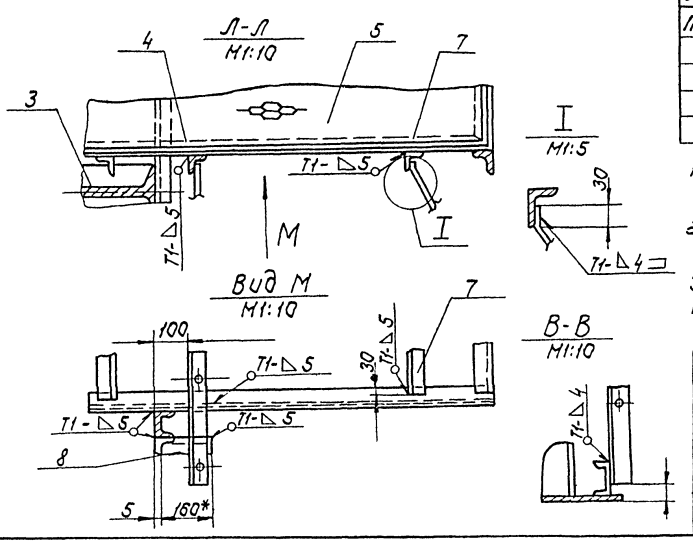

1. Сварные швы по ГОСТ 5264-80. Электроды типа Э42А ГОСТ 9467-75.
2. Неуказанные предельные отклонения размеров: отверстий - H16; валов - h16; остальных - $\pm\frac{IT16}{2}$.
3. Шероховатость поверхностей реза для дет. Б4 $\sqrt{25}$.
4. * Размеры для справок.

Изм.	Лист	№ докум.	Подп.	Дата	ПВ6.07.00.00СБ		
Разраб.		Кузьмина		12.83	Приспособление для заныкания вертикального монтажного стыка. Сборочный чертеж	Лит. И	Масса см. табл.	Масшт. 1:20
Пров.		Числова		12.83				
Т. контр.						Лист	Листов 1	
Гип.		Мелешин		12.83		Гипронефтеспецмонтаж г. Москва		
Н. контр.		Панова		12.83				
Утв.		Кузнецов						

Инв. № подл. | Подп. и дата | Взам. инв. № | Инв. № дубл. | Подп. и дата

Формат	Зона	Поз.	Обозначение	Наименование	Кол.	Примеч.
				ПВ6.07.00.00-04 См. СБ		
				Сборочные единицы		
А4		3	ПВ6.07.02.00-04	Балка	1	
А4		4	ПВ6.07.03.00-03	Лестница	1	
А4		5	ПВ6.07.04.00	Площадка	2	
				Детали		
А4		6	ПВ6.07.00.02	Винт		
				Уголок		
				Уголок Б-50×50×5 ГОСТ 8509-72 / Ст.3 ГОСТ 535-79		
Б4		7	ПВ6.07.00.03	L=4000	2	15,1кг
Б4		8	ПВ6.07.00.04	L=160	4	0,6кг
Б4		9	ПВ6.07.00.05	L=170	2	0,64кг
Б4		10	ПВ6.07.00.06	L=390	2	1,5кг

Подп. и дата | Инв. № дубл. | Взам. инв. № | Подп. и дата | Инв. № подл.

Изм. | Лист | № докум. | Подп. | Дата

ПВ6.07.00.00

Лист 4

Формат	Зона	Поз.	Обозначение.	Наименование	Кол.	Примеч.
				Детали		
А4		6	ПВ6.07.00.02	Винт	12	
				Уголок		
				Уголок Б-50×50×5 ГОСТ 8509-72 / Ст.3 ГОСТ 535-79		
Б4		7	ПВ6.07.00.03	L=800	2	30,2кг
Б4		8	ПВ6.07.00.04	L=160	8	0,6кг
Б4		9	ПВ6.07.00.05	L=230	4	1,1кг
Б4		10	ПВ6.07.00.06	L=330	4	1,0кг
				ПВ6.07.00.00-03 См. СБ		
				Сборочные единицы		
А4		3	ПВ6.07.02.00-03	Балка	1	
А4		4	ПВ6.07.03.00-03	Лестница	1	
А4		5	ПВ6.07.04.00.	Площадка	3	
				Детали		
А4		6	ПВ6.07.00.02	Винт		
				Уголок		
				Уголок Б-50×50×5 ГОСТ 8509-72 / Ст.3 ГОСТ 535-79		
Б4		7	ПВ6.07.00.03	L=6000	2	22,6кг
Б4		8	ПВ6.07.00.04	L=160	6	0,6кг
Б4		9	ПВ6.07.00.05	L=170	3	0,64кг
Б4		10	ПВ6.07.00.06	L=320	3	1,5кг

Подп. и дата | Инв. № дубл. | Взам. инв. № | Подп. и дата | Инв. № подл.

Изм. | Лист | № докум. | Подп. | Дата

ПВ6.07.00.00

Лист 3

Формат	Зона	Поз.	Обозначение	Наименование	Кол.	Примеч.
				Уголок		
				Уголок Б-50×50×5 ГОСТ 8509-72 / Ст.3 ГОСТ 535-79		
Б4		7	ПВ6.07.00.03	L=15000	2	60,0кг
Б4		8	ПВ6.07.00.04	L=160	15	0,6кг
Б4		9	ПВ6.07.00.05	L=430	8	1,5кг
Б4		10	ПВ6.07.00.06	L=130	8	0,5кг
				ПВ6.07.00.00-01 См. СБ		
				Сборочные единицы		
А4		3	ПВ6.07.02.00-01	Балка	1	
А4		4	ПВ6.07.03.00-01	Лестница	1	
А4		5	ПВ6.07.04.00	Площадка	5	
				Детали		
А4		6	ПВ6.07.00.02	Винт	16	
				Уголок		
				Уголок Б-50×50×5 ГОСТ 8509-72 / Ст.3 ГОСТ 535-79		
Б4		7	ПВ6.07.00.03	L=10000	2	37,7кг
Б4		8	ПВ6.07.00.04	L=160	10	0,6кг
Б4		9	ПВ6.07.00.05	L=290	5	1,1кг
Б4		10	ПВ6.07.00.06	L=270	5	1,0кг
				ПВ6.07.00.00-02 См. СБ		
				Сборочные единицы		
А4		3	ПВ6.07.02.00-02	Балка	1	
А4		4	ПВ6.07.03.00-02	Лестница	1	
А4		5	ПВ6.07.04.00	Площадка	4	

Подп. и дата | Инв. № дубл. | Взам. инв. № | Подп. и дата | Инв. № подл.

Изм. | Лист | № докум. | Подп. | Дата

ПВ6.07.00.00

Лист 2

Формат	Зона	Поз.	Обозначение	Наименование	Кол.	Примеч.
				Документация		
А2			ПВ6.07.00.00 СБ	Сборочный чертеж		
				Сборочные единицы		
А4		1	ПВ6.07.01.00	Кронштейн		
				Детали		
Б4		2	ПВ6.07.00.01	Швеллер		
				Швеллер 10 ГОСТ 8240-72 / Ст.3 ГОСТ 535-79		
				L=900		
			Переменные данные	для исполнений		
				ПВ6.07.00.00 См. СБ		
				Сборочные единицы		
А4		3	ПВ6.07.02.00	Балка	1	
А4		4	ПВ6.07.03.00	Лестница	1	
А4		5	ПВ6.07.04.00	Площадка	8	
				Детали		
А4		6	ПВ6.07.00.02	Винт	24	

Подп. и дата | Инв. № дубл. | Взам. инв. № | Подп. и дата | Инв. № подл.

Изм.	Лист	№ докум.	Подп.	Дата
Разраб.		Кузьмина		12.83
Пров.		Числова		12.83
Гип.		Мелешин		12.83
Н.контр.		Панова		
Утв.		Кузнецов		

ПВ6.07.00.00

Приспособление для замыкания вертикального монтажного стыка

Лит.	Лист	Листов
И	1	4

Гипронефтеспецмонтаж г. Москва

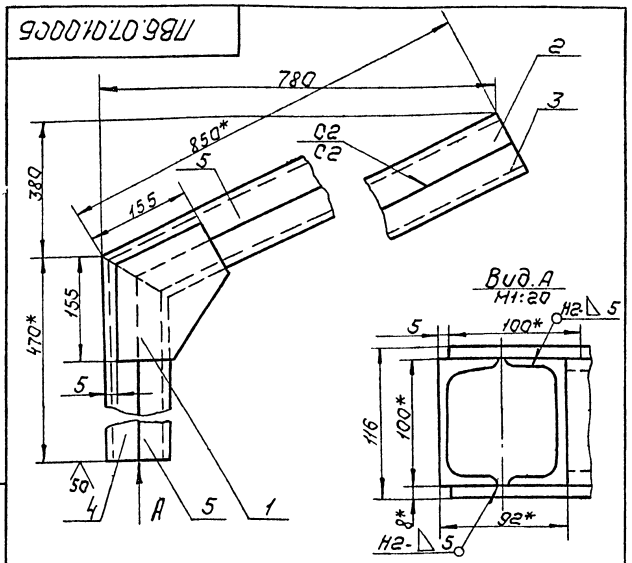

1. Сварные швы по ГОСТ 5264-80.
   Электроды сварочные типа Э42А по ГОСТ 9467-75.
2. Неуказанные предельные отклонения размеров:
   отверстий - Н16; валов - h16; остальных $\pm \frac{IT16}{2}$.
3. * Размеры для справок.

				ПВ6.07.01.00 СБ		
Изм.	Лист	№ докум.	Подп.	Дата		
Разраб.		Числова		12.83	Кронштейн сборочный чертеж	Лит. / Масса / Масшт.
Пров.		Кузьмина		12.83		И / 25,50 / 1:5
Т. контр.						Лист / Листов 1
ГИП		Нелешин				Гипронефтеспецмонтаж г. Москва
Н. контр.		Панова		12.83		
Утв.		Кузнецов				

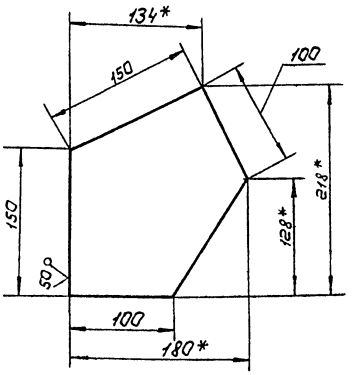

1. Неуказанные предельные отклонения размеров:
   валов - h16; остальных - $\pm \frac{IT16}{2}$.
2. * Размеры для справок.

				ПВ6.07.01.01		
Изм.	Лист	№ докум.	Подп.	Дата		
Разраб.		Числова		12.83	Косынка	Лит. / Масса / Масшт.
Пров.		Кузьмина		12.83		И / 1,30 / 1:2,5
Т. контр.						Лист / Листов 1
ГИП		Нелешин				Гипронефтеспецмонтаж г. Москва
Н. контр.		Панова		12.83	Лист 5-8 ГОСТ 19903-74	
Утв.		Кузнецов			Ст. 3 ГОСТ 14637-79	

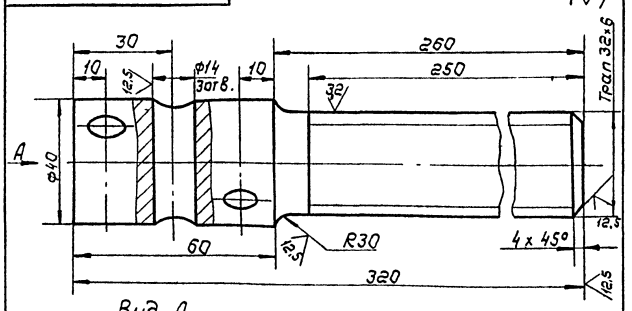

Вид А

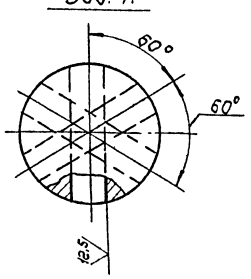

Неуказанные предельные отклонения размеров:
отверстий - Н16; валов - h16; остальных - $\pm \frac{IT16}{2}$.

				ПВ6.07.00.02		
Изм.	Лист	№ докум.	Подп.	Дата		
Разраб.		Числова		12.83	Винт	Лит. / Масса / Масшт.
Пров.		Кузьмина		12.83		И / 22 / 1:1
Т. контр.						Лист / Листов 1
ГИП		Нелешин				Гипронефтеспецмонтаж г. Москва
Н. контр.		Панова		12.83	Круг В-40 ГОСТ 2590-71	
Утв.		Кузнецов			Ст. 3 ГОСТ 535-79	

Формат	Зона	Поз.	Обозначение	Наименование	Кол.	Примечание
				Документация		
11			ПВ6.07.01.00СБ	Сборочный чертеж		
				Детали		
11		1	ПВ6.07.01.01	Косынка	2	
11		2	ПВ6.07.01.02	Швеллер	1	
11		3	ПВ6.07.01.03	Швеллер	1	
11		4	ПВ6.07.01.04	Швеллер	1	
11		5	ПВ6.07.01.05	Швеллер	1	

				ПВ6.07.01.00		
Изм.	Лист	№ докум.	Подп.	Дата		
Разраб.		Числова		12.83	Кронштейн	Лит. / Лист / Листов
Пров.		Кузьмина		12.83		И / 1 / 1
Т. контр.						Гипронефтеспецмонтаж г. Москва
ГИП		Нелешин				
Н. контр.		Панова		12.83		
Утв.		Кузнецов				

Инв. № подл. | Подп. и дата | Взам. инв. № | Инв. № дубл. | Подп. и дата

Формат	Зона	Поз.	Обозначение	Наименование	Кол.	Примеч.
Б4		14	ПВ6.07.02.14	Косынка		
				Лист $\frac{\text{Б-20 ГОСТ 19903-74}}{\text{Ст.3 ГОСТ 14637-79}}$		
				300×410	1	19,3 кг

Формат	Зона	Поз.	Обозначение	Наименование	Кол.	Примеч.
				Полоса		
				Полоса $\frac{\text{5×110 ГОСТ 103-76}}{\text{Ст.3 ГОСТ 535-79}}$		
Б4		12	ПВ6.07.02.12	L=110	8	0,5 кг
Б4		13	ПВ6.07.02.13	L=175	32	0,75 кг
Б4		14	ПВ6.07.02.14	Косынка		
				Лист $\frac{\text{Б-20 ГОСТ 19903-74}}{\text{Ст.3 ГОСТ 14637-79}}$		
				320×470	1	23,6 кг
				ПВ6.07.02.00-02 См.СБ		
				Детали		
А4		6	ПВ6.07.02.06	Гайка	12	
А4		7	ПВ6.07.02.07-02	Скоба	1	
Б4		8	ПВ6.07.02.08	Стойка		
				Двутавр $\frac{\text{30 ГОСТ 8239-72}}{\text{Ст.3 ГОСТ 535-79}}$		
				L=10500	2	383,0 кг
				Швеллер		
				Швеллер $\frac{\text{10 ГОСТ 8240-72}}{\text{Ст.3 ГОСТ 535-79}}$		
Б4		9	ПВ6.07.02.09	L=250	12	2,15 кг
Б4		10	ПВ6.07.02.10	L=600	12	3,2 кг
Б4		11	ПВ6.07.02.11	L=1500	4	12,85 кг
				Полоса		
				Полоса $\frac{\text{3×110 ГОСТ 103-76}}{\text{Ст.3 ГОСТ 535-79}}$		
Б4		12	ПВ6.07.02.12	L=110	6	0,5 кг
Б4		13	ПВ6.07.02.13	L=165	24	0,7 кг

Подп. и дата | Инв.№ подл. | Взам.инв.№ | Подп. и дата | Инв.№ подл.

Формат	Зона	Поз.	Обозначение	Наименование	Кол.	Примеч.
				Швеллер		
				Швеллер $\frac{\text{10 ГОСТ 8240-72}}{\text{Ст.3 ГОСТ 535-79}}$		
Б4		9	ПВ6.07.02.09	L=250	24	2,15 кг
Б4		10	ПВ6.07.02.10	L=600	24	5,2 кг
Б4		11	ПВ6.07.02.11	L=1500	8	12,85 кг
				Полоса		
				Полоса $\frac{\text{5×110 ГОСТ 103-76}}{\text{Ст.3 ГОСТ 535-79}}$		
Б4		12	ПВ6.07.02.12	L=110	12	0,5 кг
Б4		13	ПВ6.07.02.13	L=200	48	0,86 кг
Б4		14	ПВ6.07.02.14	Косынка		
				Лист $\frac{\text{Б-20 ГОСТ 19903-74}}{\text{Ст.3 ГОСТ 14637-79}}$		
				370×610		
				ПВ6.07.02.00-01 См.СБ		
				Детали		
А4		6	ПВ6.07.02.06	Гайка	16	
А4		7	ПВ6.07.02.07-01	Скоба	1	
Б4		8	ПВ6.07.02.08	Стойка		
				Двутавр $\frac{\text{36 ГОСТ 8239-72}}{\text{Ст.3 ГОСТ 535-79}}$		
				L=12500	2	608,0 кг
				Швеллер		
				Швеллер $\frac{\text{10 ГОСТ 8240-72}}{\text{Ст.3 ГОСТ 535-79}}$		
Б4		9	ПВ6.07.02.09	L=250	16	2,15 кг
Б4		10	ПВ6.07.02.10	L=600	16	5,2 кг
Б4		11	ПВ6.07.02.11	L=1500	5	12,85 кг

Формат	Зона	Поз	Обозначение	Наименование	Кол.	Примеч.
				Документация		
А2			ПВ6.07.02.00 СБ	Сборочный чертеж		
				Детали		
А4		1	ПВ6.07.02.01	Кронштейн	1	
А4		2	ПВ6.07.02.02	Ловитель	1	
А4		3	ПВ6.07.02.03	Пластина	1	
Б4		4	ПВ6.07.02.04	Ребро		
				Полоса $\frac{\text{14×100 ГОСТ 103-76}}{\text{Ст.3 ГОСТ 535-79}}$		
				L=200	1	2,2 кг
Б4		5	ПВ6.07.02.05	Перекладина		
				Швеллер $\frac{\text{10 ГОСТ 8240-72}}{\text{Ст.3 ГОСТ 535-79}}$		
				L=620	1	5,35 кг
			Переменные данные	для исполнений		
				ПВ6.07.02.00 См.СБ		
				Детали		
А4		6	ПВ6.07.02.06	Гайка	24	
А4		7	ПВ6.07.02.07	Скоба		
Б4		8	ПВ6.07.02.08	Стойка		
				Двутавр $\frac{\text{50 ГОСТ 8239-72}}{\text{Ст.3 ГОСТ 535-79}}$		
				L=18500	2	1421,0 кг

Подп. и дата | Инв.№ подл. | Взам.инв.№ | Подп. и дата | Инв.№ подл.

Изм.	Лист	№ докум.	Подп.	Дата	ПВ6.07.02.00		
Разраб.		Кузьмина		12.83	Балка	Лит.	Лист 1	Листов 4
Пров.		Числова		12.83		И		
ГИП		Мелешин				Гипронефтеспецмонтаж г. Москва		
Н.контр.		Панова		12.83				
Утв.		Кузнецов						

ПВ6.07.02.00СБ

Типовой проект 902-5-16.86 Альбом V

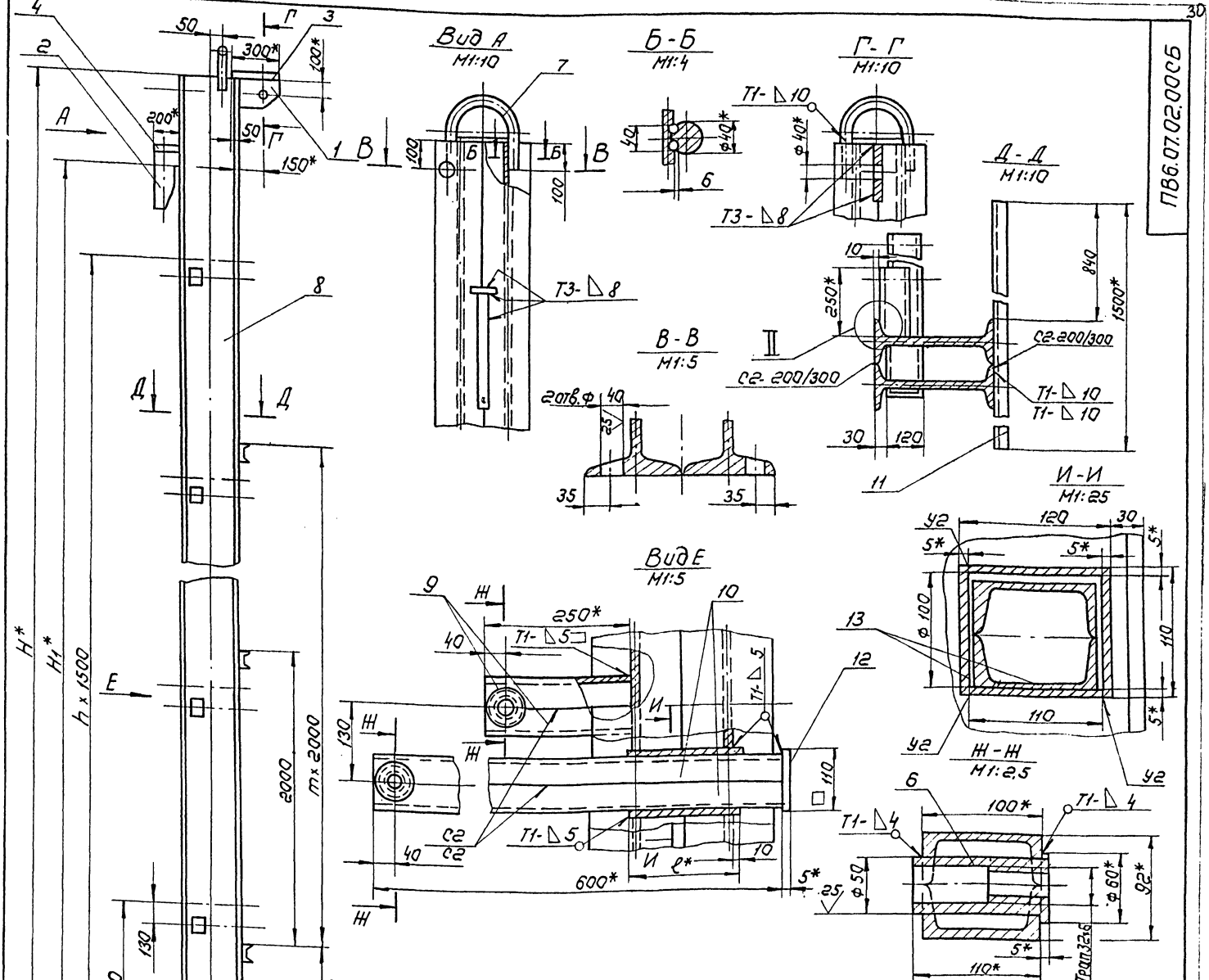

Обозначение	Размеры, мм												n	m	Масса, кг	Примечание
	H	H1	B	B1	L	L1	ℓ	a	n	n1	c	z				
ПВ6.07.02.00	18520	17880	340	370	500	610	200	80	12	20.5	12	3.5	11	7	3437.0	Для РВС с высокой стенкой 18м
-01	12520	11920	290	320	360	470	175	68	10	17	8	3	7	4	1496.0	—"— 12м
-02	10520	8940	270	300	300	410	165	64	7.5	14.5	7	2.5	5	3	987.0	—"— 9м
-03	8520	7450	250	260	240	350	140	55	7.5	13.5	6	2	4	2	645.0	—"— 7.5м
-04	6520	5960	250	260	240	350	140	55	7.5	13.5	6	2	3	1	505.0	—"— 6м

1. Сварные швы по ГОСТ 5264-80.
   Электроды сварочные типа Э42А по ГОСТ 9467-75.
2. Неуказанные предельные отклонения размеров: отверстий - H16; валов - h16; остальных ± IT16/2.
3. Сборку балки выполнять в следующей последовательности:
   1) сварить между собой две дет. поз. 8;
   2) в изготовленном элементе прорезать окно (см. И-И.);
   3) дет. поз. 13 сварить в коробку (см. И-И.);
   4) коробки установить в подготовленные окна и приварить (см. Вид Е);
   5) сварить между собой попарно детали поз. 9, 10. (см. Вид Е);
      Вырезать отверстие ф50, вставить и приварить гайку дет. поз. 6 (Ж-Ж);
   6) Завести готовые элементы (поз. 6) в коробки, установить и приварить пластину, дет. поз. 12;
   7) Сварить между собой попарно детали поз. 9 (см. вид Е). Вырезать отв. ф50, вставить и приварить гайку дет. 6 (см. Ж-Ж);
      Готовые элементы обрезать по контуру сопрягаемой детали (см. II). Установить их и приварить;
   8) произвести установку и приварку всех остальных деталей балки.
4. Шероховатость поверхностей реза для деталей Б4 - 25
5. * Размеры для справок.

Примечания.

1. При сборке обеспечить меры, исключающие сварочную деформацию узлов балки.
2. После окончания сборки трущиеся поверхности узлов смазать солидолом.

Изм.	Лист	№ докум.	Подп.	Дата
Разраб.		Чуйкова		12.83
Пров.		Кузьмина		12.83
Т. контр.				
ГИП		Мелешин		2.84
Н. контр.		Панова		12.83
Утв.		Кузнецов		

ПВ6.07.02.00.СБ

Балка

Сборочный чертеж

Лит.	Масса	Масшт.
И	см. табл.	1:20
Лист	Листов 1	

Гипронефтеспецмонтаж г. Москва

ПВ6.07.04.00СБ

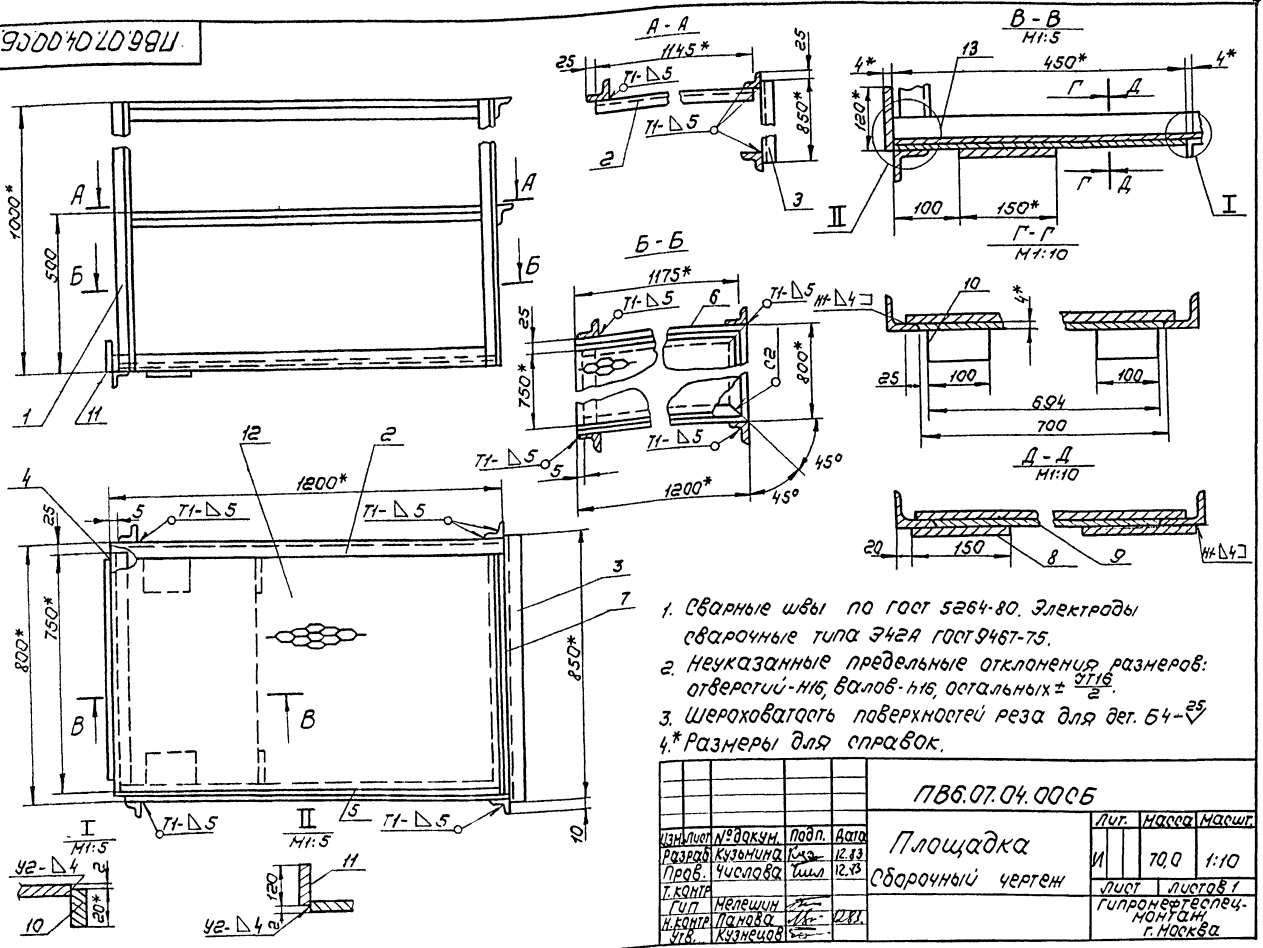

1. Сварные швы по ГОСТ 5264-80. Электроды сварочные типа Э42А ГОСТ 9467-75.
2. Неуказанные предельные отклонения размеров: отверстий - $H16$, валов - $h16$, остальных $\pm \frac{IT16}{2}$.
3. Шероховатость поверхностей реза для дет. Б4 - $\sqrt{25}$
4. * Размеры для справок.

Изм.	Лист	№ докум.	Подп.	Дата
Разраб.		Кузьмина		12.83
Пров.		Числова		12.83
Т. контр.				
ГИП		Нелешин		
Н. контр.		Панова		12.83
Утв.		Кузнецов		

ПВ6.07.04.00СБ

Площадка
Сборочный чертеж

Лит.	Масса	Масшт.
И	70.0	1:10

Лист | Листов 1

Гипронефтеспецмонтаж, г. Москва

Формат	Зона	Поз.	Обозначение	Наименование	Кол.	Примечание
Б4	13		ПВ6.07.04.12	Ограждение		
				Лист Б-2 ГОСТ 19903-74 / Ст. 3 ГОСТ 16523-70		
				100×3200	1	5,0 кг

Изм.	Лист	№ докум.	Подп.	Дата

ПВ6.07.04.00

Лист 2

Формат	Зона	Поз.	Обозначение	Наименование	Кол.	Примечание
				Документация		
12			ПВ6.07.04.00СБ	Сборочный чертеж		
				Детали		
				Каркас		
				Уголок Б-50×50×5 ГОСТ 8509-72 / Ст. 3 ГОСТ 535-79		
Б4		1	ПВ6.07.04.01	L = 1000	4	3,77 кг
Б4		2	ПВ6.07.04.02	L = 1200	2	4,5 кг
Б4		3	ПВ6.07.04.03	L = 850	2	3,2 кг
Б4		4	ПВ6.07.04.04	L = 750	1	2,8 кг
11		5	ПВ6.07.04.05	Основание	1	
11		6	ПВ6.07.04.05-01	Основание	1	
11		7	ПВ6.07.04.06	Основание боковое	1	
				Косынка		
				Лист Б-4 ГОСТ 19903-74 / Ст. 3 ГОСТ 14637-79		
Б4		8	ПВ6.07.04.07	150×150	2	0,7 кг
Б4		9	ПВ6.07.04.08	694×450	1	1,0 кг
Б4		10	ПВ6.07.04.09	100×20	2	0,5 кг
Б4		11	ПВ6.07.04.10	120×700	1	2,6 кг
Б4		12	ПВ6.07.04.11	Настил		
				Лист ПВ 506		
				ГОСТ 8706-79		
				750×1125	1	13,8 кг

Инв. № подл. | Подп. и дата | Взам. инв. № | Инв. № дубл. | Подп. и дата

Изм.	Лист	№ докум.	Подп.	Дата
Разраб.		Кузьмина		12.83
Пров.		Числова		12.83
ГИП		Нелешин		
Н. контр.		Панова		12.83
Утв.		Кузнецов		

ПВ6.07.04.00

Площадка

Лит.	Лист	Листов
И	1	2

Гипронефтеспецмонтаж, г. Москва

Типовой проект 902-5-16.86 Альбом V

ПВ6.07.01.03

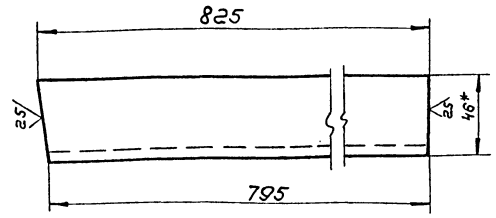

1. Неуказанные предельные отклонения размеров: валов - h16; остальных - ± IT16/2.
2.* Размер для справок.

Изм.	Лист	№ докум.	Подп.	Дата
Разраб.		Числова		12.83
Пров.		Кузьмина		12.83
Т. контр.				
ГИП		Мелешин		
Н. контр.		Панова		12.83
Утв.		Кузнецов		

ПВ6.07.01.03

Швеллер

Лит.	Масса	Масшт.
И	7,1	1:2
Лист	Листов 1	

Швеллер 10 ГОСТ 8240-72 / Ст.3 ГОСТ 535-79

Гипронефтеспецмонтаж г. Москва

Инв.№ подл. | Подп. и дата | Взам. инв.№ | Инв.№ дубл. | Подп. и дата

ПВ6.07.01.02

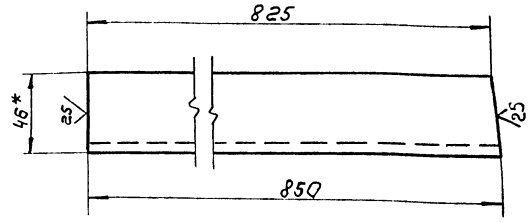

1. Неуказанные предельные отклонения размеров: валов - h16; остальных - ± IT16/2.
2.* Размер для справок

Изм.	Лист	№ докум.	Подп.	Дата
Разраб.		Числова		12.83
Пров.		Кузьмина		12.83
Т. контр.				
ГИП		Мелешин		
Н. контр.		Панова		12.83
Утв.		Кузнецов		

ПВ6.07.01.02

Швеллер

Лит.	Масса	Масшт.
И	7,3	1:2
Лист	Листов 1	

Швеллер 10 ГОСТ 8240-72 / Ст.3 ГОСТ 535-79

Гипронефтеспецмонтаж г. Москва

Инв.№ подл. | Подп. и дата | Взам. инв.№ | Инв.№ дубл. | Подп. и дата

ПВ6.07.01.05

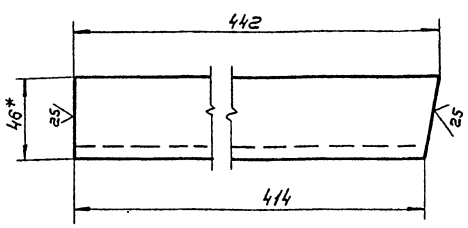

1. Неуказанные предельные отклонения размеров: валов - h16; остальных ± IT16/2.
2.* Размеры для справок.

Изм.	Лист	№ докум.	Подп.	Дата
Разраб.		Числова		12.83
Пров.		Кузьмина		12.83
Т. контр.				
ГИП		Мелешин		
Н. контр.		Панова		12.83
Утв.		Кузнецов		

ПВ6.07.01.05

Швеллер

Лит.	Масса	Масшт.
И	3,8	1:2
Лист	Листов 1	

Швеллер 10 ГОСТ 8240-72 / Ст.3 ГОСТ 535-79

Гипронефтеспецмонтаж г. Москва

Инв.№ подл. | Подп. и дата | Взам. инв.№ | Инв.№ дубл. | Подп. и дата

ПВ6.07.01.04

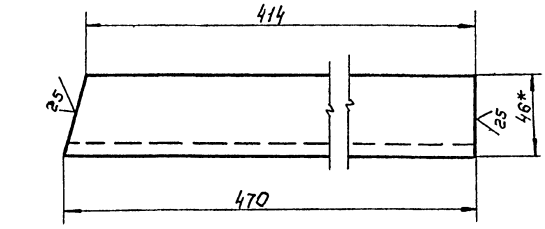

1. Неуказанные предельные отклонения размеров: валов - h16; остальных ± IT16/2.
2.* Размер для справок.

Изм.	Лист	№ докум.	Подп.	Дата
Разраб.		Числова		12.83
Пров.		Кузьмина		12.83
Т. контр.				
ГИП		Мелешин		
Н. контр.		Панова		12.83
Утв.		Кузнецов		

ПВ6.07.01.04

Швеллер

Лит.	Масса	Масшт.
И	4,0	1:2
Лист	Листов 1	

Швеллер 10 ГОСТ 8240-72 / Ст.3 ГОСТ 535-79

Гипронефтеспецмонтаж г. Москва

Инв.№ подл. | Подп. и дата | Взам. инв.№ | Инв.№ дубл. | Подп. и дата

Типовой проект 902-5-16.86 Альбом V

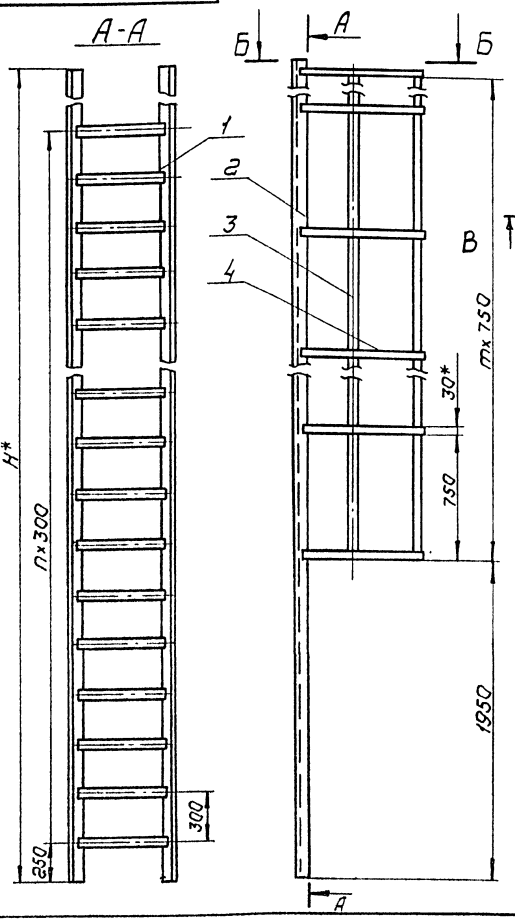

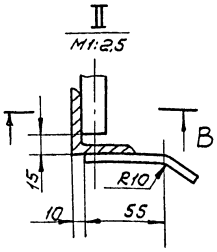

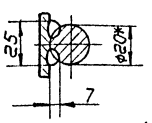

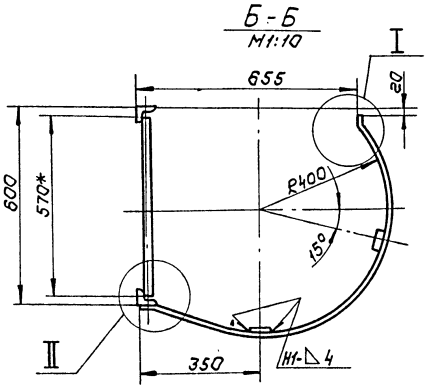

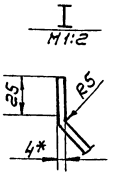

Обозначение	H, мм	n	m	Масса, кг	Примечание
ПВ6.07.03.00	17750	56	21	310.0	Для РВСС высотой стенки 18м
-01	11750	36	13	210.0	—"— 12м
-02	9500	29	10	162.0	—"— 9м
-03	7250	21	7	120.0	—"— 7,5м
-04	5750	15	5	94.0	—"— 6м.

1. Сварка ручная электродуговая. Электроды типа Э42А ГОСТ 9467-75. Сварные швы по ГОСТ 5264-80.
2. Неуказанные предельные отклонения размеров: отверстий-H16; валов-h16, остальных ± $\frac{IT16}{2}$
3. Шероховатость поверхностей реза для деталей Б4-$\sqrt{50}$.
4. *Размеры для справок.

					ПВ6.07.03.00СБ			
						Лит.	Масса	Масшт.
Изм.	Лист	№ докум.	Подп.	Дата	Лестница сборочный чертеж	И	См. табл.	1:20
Разраб.		Кузьмина		12.83		Лист	Листов 1	
Пров.		Числова		12.83		Гипронефтеспецмонтаж г. Москва		
Т.контр.								
ГИП		Мелешин						
Н.контр.		Панова		12.83				
Утв.		Кузнецов						

Инв.№подл. | Подп. и дата | Взам.инв.№ | Инв.№дубл. | Подп. и дата

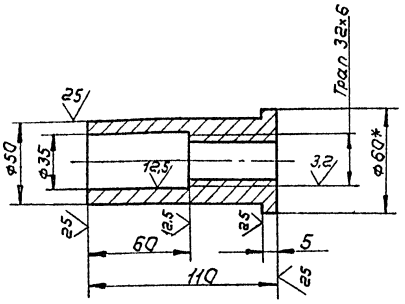

1. Неуказанные предельные отклонения размеров: отверстий -H16, валов -h16, остальных - ± $\frac{IT16}{2}$.
2. *Размер для справок.

					ПВ6.07.02.06			
						Лит.	Масса	Масшт.
Изм.	Лист	№ докум.	Подп.	Дата	Гайка	И	0,5	1:2
Разраб.		Кузьмина		12.83		Лист	Листов 1	
Пров.		Числова		12.83		Гипронефтеспецмонтаж г. Москва		
Т.контр.								
ГИП		Мелешин						
Н.контр.		Панова			Круг В-60 ГОСТ 2590-71 / Ст.3 ГОСТ 535-79			
Утв.		Кузнецов						

Инв.№подл. | Подп. и дата | Взам.инв.№ | Инв.№дубл. | Подп. и дата

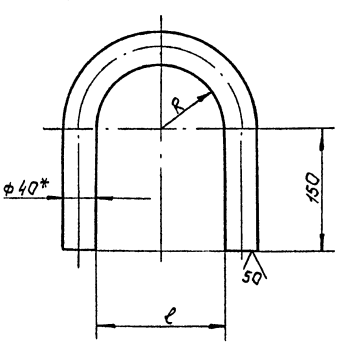

Обозначение	Размеры, мм R	Размеры, мм ℓ	Масса, кг	Примечание
ПВ6.07.01.07	92+3,5	184+4,6	5,8	Длина заготовки L = 655±2,5мм
-01	78+3,0	156+4,0	5,3	—"— 610±2,2мм
-02	72+3,0	144+4,0	5,2	—"— 590±2,2мм
-03	62+3,0	124+4,0	4,9	—"— 560±2,2мм
-04	62+3,0	124+4,0	4,9	—"— L=560±2,2мм

1. Неуказанные предельные отклонения размеров: отверстий - H16; валов-h16; остальных - ± $\frac{IT16}{2}$.
2. *Размер для справок.

					ПВ6.07.02.07			
						Лит.	Масса	Масшт.
Изм.	Лист	№ докум.	Подп.	Дата	Скоба	И	См. табл.	—
Разраб.		Кузьмина		12.83		Лист	Листов 1	
Пров.		Числова		12.83		Гипронефтеспецмонтаж г. Москва		
Т.контр.								
ГИП		Мелешин						
Н.контр.		Панова			Круг *В-40 ГОСТ 2590-71 / Ст.3 ГОСТ 535-79			
Утв.		Кузнецов						

Инв.№подл. | Подп. и дата | Взам.инв.№ | Инв.№дубл. | Подп. и дата

Типовой проект 902-5-16.86 Альбом V

ПВ6.07.02.01

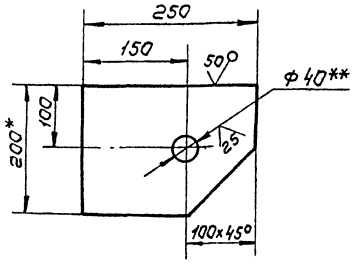

1. Неуказанные предельные отклонения размеров: отверстий - H16; валов - h16; остальных $\pm \frac{IT16}{2}$.
2** Острые кромки отв. ф40 скруглить радиусом 5мм.
3* Размеры для справок.

Изм.	Лист	№ докум.	Подп.	Дата	ПВ6.07.02.01	Лит.	Масса	Масшт.
Разраб.		Кузьмина		12.83	Кронштейн	И	4,8	1:5
Пров.		Числова		12.83		Лист	Листов 1	
Т. контр.								
ГИП		Нелешин			Полоса 14×200 ГОСТ 103-76 / Ст3 ГОСТ 535-79	Гипронефтеспецмонтаж г. Москва		
Н. контр.		Панова						
Утв.		Кузнецов						

Инв.№подл. | Подп. и дата | Взам.инв.№ | Инв.№дубл. | Подп. и дата

ПВ6.07.02.03

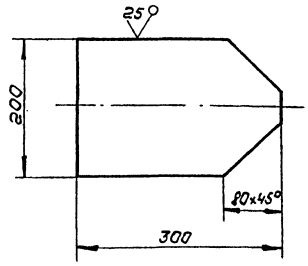

Неуказанные предельные отклонения размеров: валов - h16; остальных $\pm \frac{IT16}{2}$.

Изм.	Лист	№ докум.	Подп.	Дата	ПВ6.07.02.03	Лит.	Масса	Масшт.
Разраб.		Кузьмина		12.83	Пластина	И	6,0	1:5
Пров.		Числова		12.83		Лист	Листов 1	
Т. контр.								
ГИП		Нелешин			Лист 6-14 ГОСТ 19903-74 / Ст3 ГОСТ 14637-79	Гипронефтеспецмонтаж г. Москва		
Н. контр.		Панова						
Утв.		Кузнецов						

Инв.№подл. | Подп. и дата | Взам.инв.№ | Инв.№дубл. | Подп. и дата

ПВ6.07.04.06

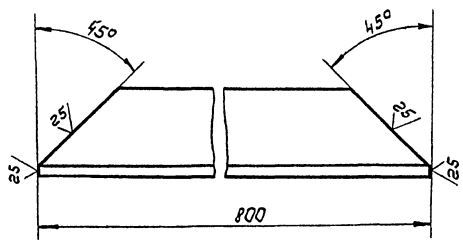

Неуказанные предельные отклонения размеров: валов - h16.

Изм.	Лист	№ докум.	Подп.	Дата	ПВ6.07.04.06	Лит.	Масса	Масшт.
Разраб.		Кузьмина		12.83	Основание боковое	И	3,0	1:2
Пров.		Числова		12.83		Лист	Листов 1	
Т. контр.								
ГИП		Нелешин			Уголок 6-50×50×5 ГОСТ 8509-72 / Ст3 ГОСТ 535-79	Гипронефтеспецмонтаж г. Москва		
Н. контр.		Панова						
Утв.		Кузнецов						

Инв.№подл. | Подп. и дата | Взам.инв.№ | Инв.№дубл. | Подп. и дата

ПВ6.07.04.05

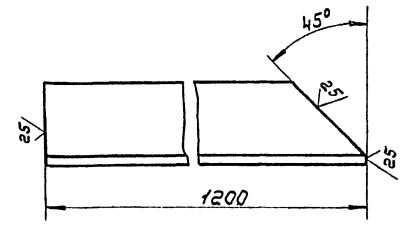

ПВ6.07.04.05-01
зеркальное отражение, остальное см. ПВ6.07.04.05

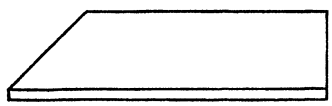

Неуказанные предельные отклонения размеров: валов - h16.

Изм.	Лист	№ докум.	Подп.	Дата	ПВ6.07.04.05	Лит.	Масса	Масшт.
Разраб.		Кузьмина		12.83	Основание	И	4,5	1:2
Пров.		Числова		12.83		Лист	Листов 1	
Т. контр.								
ГИП		Нелешин			Уголок 6-50×50×5 ГОСТ 8509-72 / Ст3 ГОСТ 535-79	Гипронефтеспецмонтаж г. Москва		
Н. контр.		Панова						
Утв.		Кузнецов						

Инв.№подл. | Подп. и дата | Взам.инв.№ | Инв.№дубл. | Подп. и дата

Типовой проект 902-5-16.86 Альбом V

Формат	Зона	Поз.	Обозначение	Наименование	Кол.	Примечание
			ПВ6.07.03.00.03Ст.СБ			
				Детали		
БЧ		1	ПВ6.07.03.01	Круг		
				Круг $\frac{\text{В-20 ГОСТ 2590-71}}{\text{Ст.3 ГОСТ 535-79}}$		
				L = 570	22	1,95кг
БЧ		2	ПВ6.07.03.02	Уголок		
				Уголок $\frac{\text{Б-50×50×5 ГОСТ 8509-72}}{\text{Ст.3 ГОСТ 535-79}}$		
				L = 7250	2	27,3кг
				Ограждение		
				Полоса $\frac{\text{Ч×30 ГОСТ 103-76}}{\text{Ст.3 ГОСТ 535-79}}$		
БЧ		3	ПВ6.07.03.03	L = 5270	2	5,0кг
БЧ		4	ПВ6.07.03.04	L = 1350	8	1,3кг
			ПВ6.07.03.00-04Ст.СБ			
				Детали		
БЧ		1	ПВ6.07.03.01	Круг		
				Круг $\frac{\text{В-20 ГОСТ 2590-71}}{\text{Ст.3 ГОСТ 535-79}}$		
				L = 570	17	1,95кг
БЧ		2	ПВ6.07.03.02	Уголок		
				Уголок $\frac{\text{Б-50×50×5 ГОСТ 8509-72}}{\text{Ст.3 ГОСТ 535-79}}$		
				L = 5750	2	22,0кг
				Ограждение		
				Полоса $\frac{\text{Ч×30 ГОСТ 103-76}}{\text{Ст.3 ГОСТ 535-79}}$		
БЧ		3	ПВ6.07.03.03	L = 3770	2	3,5кг
БЧ		4	ПВ6.07.03.04	L = 1350	6	1,3кг

Инв.№подл. | Подп. и дата | Взам.инв.№ | Инв.№дубл. | Подп. и дата

Изм. Лист № докум. Подп. Дата

ПВ6.07.03.00

Лист 3

Формат	Зона	Поз.	Обозначение	Наименование	Кол.	Примечание
				Круг $\frac{\text{В-20 ГОСТ 2590-71}}{\text{Ст.3 ГОСТ 535-79}}$		
				L = 570	37	1,95кг
БЧ		2	ПВ6.07.03.02	Уголок		
				Уголок $\frac{\text{Б-50×50×5 ГОСТ 8509-72}}{\text{Ст.3 ГОСТ 535-79}}$		
				L = 11750	2	44,3кг
				Ограждение		
				Полоса $\frac{\text{Ч×30 ГОСТ 103-76}}{\text{Ст.3 ГОСТ 535-79}}$		
БЧ		3	ПВ6.07.03.03	L = 9770	2	9,2кг
БЧ		4	ПВ6.07.03.04	L = 1350	14	1,3кг
			ПВ6.07.03.00-02 Ст.СБ			
				Детали		
БЧ		1	ПВ6.07.03.01	Круг		
				Круг $\frac{\text{В-20 ГОСТ 2590-71}}{\text{Ст.3 ГОСТ 535-79}}$		
				L = 570	30	1,95кг
БЧ		2	ПВ6.07.03.02	Уголок		
				Уголок $\frac{\text{Б-50×50×5 ГОСТ 8509-72}}{\text{Ст.3 ГОСТ 535-79}}$		
				L = 9500	2	36,0кг
				Ограждение		
				Полоса $\frac{\text{Ч×30 ГОСТ 103-76}}{\text{Ст.3 ГОСТ 535-79}}$		
БЧ		3	ПВ6.07.03.03	L = 7520	2	7,0кг
БЧ		4	ПВ6.07.03.04	L = 1350	11	1,3кг

Инв.№подл. | Подп. и дата | Взам.инв.№ | Инв.№дубл. | Подп. и дата

Изм. Лист № докум. Подп. Дата

ПВ6.07.03.00

Лист 2

ПВ6.07.02.02

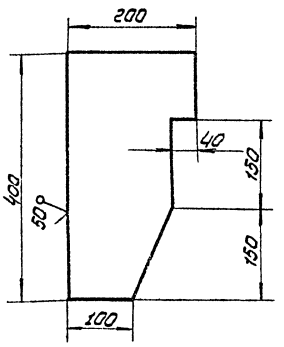

Неуказанные предельные отклонения размеров: валов - h16; остальных - $\pm \frac{IT16}{2}$

Инв.№подл. | Подп. и дата | Взам.инв.№ | Инв.№дубл. | Подп. и дата

Изм.	Лист	№ докум.	Подп.	Дата
Разраб.		Кузьмина		12.83
Пров.		Числова		12.83
Н.контр.				
ГИП		Телешин		12.83
Н.контр.		Панова		12.83
Утв.		Кузнецов		12.83

ПВ6.07.02.02

Поплавок

Лит.	Масса	Масштаб
И	8,0	1:5
Лист	Листов 1	

Б-14 ГОСТ 19903-74 / Лист Ст.3 ГОСТ 14637-79

Гипронефтеспецмонтаж г. Москва

Формат	Зона	Поз.	Обозначение	Наименование	Кол.	Примечание
				Документация		
А3			ПВ6.07.03.00 СБ	Сборочный чертеж		
			Перетенные данные	для изменений		
				ПВ6.07.03.00 Ст.СБ		
				Детали		
БЧ		1	ПВ6.07.03.01	Круг		
				Круг $\frac{\text{В-20 ГОСТ 2590-71}}{\text{Ст.3 ГОСТ 535-79}}$		
				L = 570	67	1,95кг
БЧ		2	ПВ6.07.03.02	Уголок		
				Уголок $\frac{\text{Б-50×50×5 ГОСТ 8509-72}}{\text{Ст.3 ГОСТ 535-79}}$		
				L = 17750	2	67,0кг
				Ограждение		
				Полоса $\frac{\text{Ч×30 ГОСТ 103-76}}{\text{Ст.3 ГОСТ 535-79}}$		
БЧ		3	ПВ6.07.03.03	L = 15770	2	15,0кг
БЧ		4	ПВ6.07.03.04	L = 1350	22	1,3кг
			ПВ6.07.03.00-01 Ст.СБ			
				Детали		
БЧ		1	ПВ6.07.03.01	Круг		

Инв.№подл. | Подп. и дата | Взам.инв.№ | Инв.№дубл. | Подп. и дата

Изм.	Лист	№ докум.	Подп.	Дата
Разраб.		Кузьмина		12.83
Пров.		Числова		12.83
ГИП		Телешин		12.83
Н.контр.		Панова		12.83
Утв.		Кузнецов		12.83

ПВ6.07.03.00

Лестница

Лит.	Лист	Листов
И	1	3

Гипронефтеспецмонтаж г. Москва

ПП9.04.00.00 СБ

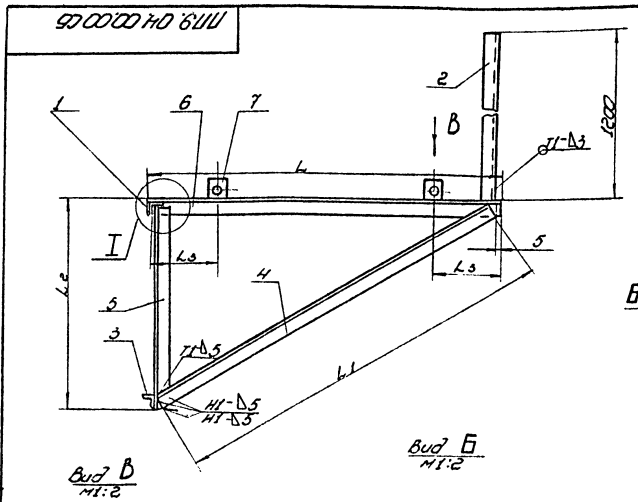

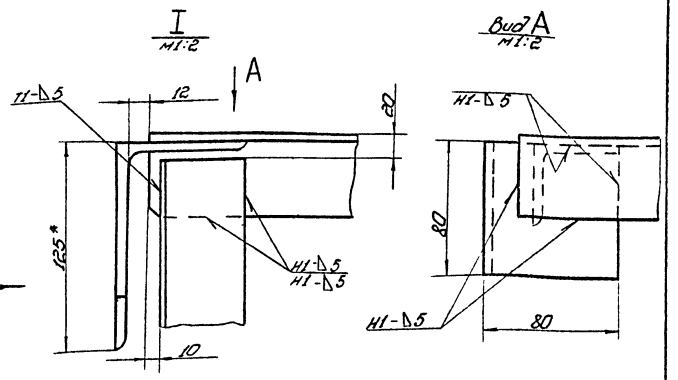

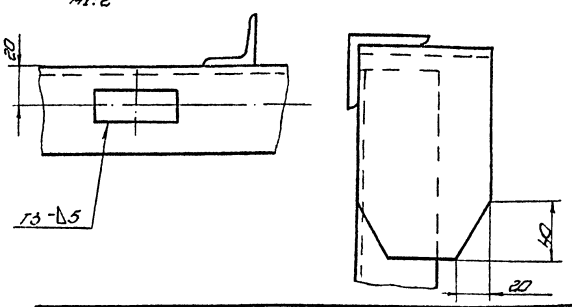

1. Сварка по ГОСТ 5264-80. Электроды сварочные типа Э42А ГОСТ 9467-75.
2. Неуказанные предельные отклонения размеров валов h 16; остальных – $\pm\frac{IT16}{2}$.
3. Шероховатость поверхностей реза для дет. Б4 $\sqrt{25}$.
4.* Размеры для справок.

Обозначение	Размеры, мм L	L1	L2	L3	Масса, кг	Примечание
ПП9.04.00.00-	900	1000	530	–	11,5	Для деревянных щитов
-01	550	650	350	–	7,1	Для деревянных щитов межстенного пространств.
-02	900	1000	530	200	12,2	Для металлических щитов с люками.
-03	550	650	350	100	7,8	Для металлических щитов с люками в межстенном пространстве

Изм	Лист	№ докум.	Подп.	Дата
Разраб.		Числова		12.83
Пров.				
Т. контр.				
ГИП		Мелешин		
Н. контр.		Панова		12.83
Утв.		Кузнецов		

ПП9.04.00.00 СБ

Кронштейн

Сборочный чертеж

Лит.	Масса	Масштаб
И	См. табл.	1:10

Лист | Листов 1

Гипронефтеспецмонтаж г. Москва

Копировал | Формат 12

Типовой проект 902-5-16.86 Альбом V

Формат	Зона	Поз.	Обозначение	Наименование	Кол.	Примечание
54		4	ПП9.04.00.04-01	L=650	1	2,2 кг
54		5	ПП9.04.00.05-01	L=330	1	1,2 кг
54		6	ПП9.04.00.06-01	L=530	1	2 кг
				ПП9.04.00.00-02 См. СБ		
				Детали		
				Уголок		
				Уголок $\frac{6\cdot50\times50\times5\ ГОСТ\ 8509\cdot72}{Ст.3\ ГОСТ\ 535\cdot79}$		
54		4	ПП9.04.00.04	L=1000	1	3,7 кг
54		5	ПП9.04.00.05	L=510	1	2 кг
54		6	ПП9.04.00.06	L=880	1	3,6 кг
11		7	ПП9.05.00.01	Шайба монтажная	2	
				ПП9.04.00.00-03 См. СБ		
				Детали		
				Уголок		
				Уголок $\frac{6\cdot50\times50\times5\ ГОСТ\ 8509\cdot72}{Ст.3\ ГОСТ\ 535\cdot79}$		
54		4	ПП9.04.00.04-01	L=650	1	2,2 кг
54		5	ПП9.04.00.05-01	L=330	1	1,2 кг
54		6	ПП9.04.00.06-01	L=530	1	2 кг
04		7	ПП9.05.00.01	Шайба монтажная	2	

Изм	Лист	№ докум.	Подп.	Дата

ПП9.04.00.00

Лист 2

Формат	Зона	Поз.	Обозначение	Наименование	Кол.	Примечание
				Документация		
			ПП9.04.00.00	Сборочный чертеж		
				Детали		
54		1	ПП9.04.00.01	Крюк		
				Уголок $\frac{6\cdot125\times80\times8\ ГОСТ\ 8510\cdot72}{Ст.3\ ГОСТ\ 535\cdot79}$		
				L=80	1	0,4 кг
54		2	ПП9.04.00.02	Ограждение		
				Уголок $\frac{6\cdot28\times28\times3\ ГОСТ\ 8509\cdot72}{Ст.3\ ГОСТ\ 535\cdot79}$		
				L=1200	1	1,2 кг
54		3	ПП9.04.00.03	Упор		
				Уголок $\frac{6\cdot28\times28\times3\ ГОСТ\ 8509\cdot72}{Ст.3\ ГОСТ\ 535\cdot79}$		
				L=70	1	0,07 кг
			Переменные данные	для исполнений		
				ПП9.04.00.00 См. СБ		
				Детали		
				Уголок		
				Уголок $\frac{6\cdot50\times50\times5\ ГОСТ\ 8509\cdot72}{Ст.3\ ГОСТ\ 535\cdot79}$		
54		4	ПП9.04.00.04	L=1000	1	3,7 кг
54		5	ПП9.04.00.05	L=510	1	2 кг
54		6	ПП9.04.00.06	L=880	1	3,6 кг
				ПП9.04.00.00-01 см. СБ		
				Детали		
				Уголок		
				Уголок $\frac{6\cdot50\times50\times5\ ГОСТ\ 8509\cdot72}{Ст.3\ ГОСТ\ 535\cdot79}$		

Изм	Лист	№ докум.	Подп.	Дата
Разраб.		Числова		12.83
Пров.				
ГИП		Мелешин		
Н. контр.		Панова		12.83
Утв.		Кузнецов		

ПП9.04.00.00

Кронштейн

Лит.	Лист	Листов
	1	2

Гипронефтеспецмонтаж г. Москва

Копировал 21538-05 37 Формат 11

Альбом проект 3.412-5-16.86 Альбом V

Формат	Зона	Поз.	Обозначение	Наименование	Кол.	Примечание
				Документация		
А3			ПВ7.11.00.00 СБ	Сборочный чертеж		
				Детали		
А4		1	ПВ7.11.00.01	Уголок	2	

Изм.	Лист	№ докум.	Подп.	Дата
Разраб.		Числова		12.83
Пров.		Кузьмина		12.83
Т. контр.				
ГИП		Мелешин		
Н. контр.		Панова		12.83
Утв.		Кузнецов		12.83

ПВ7.11.00.00

Клин

Лит. И | Лист | Листов 1

Гипронефтеспецмонтаж г. Москва

Инв. № подл. | Подп. и дата | Взам. инв. № | Инв. № дубл. | Подп. и дата

ПВ7.11.00.01

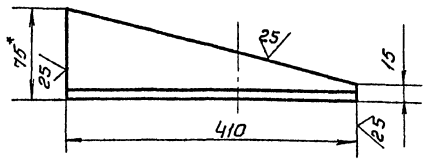

1. Неуказанные предельные отклонения размеров: валов - h16.
2. * Размер для справок.

Изм.	Лист	№ докум.	Подп.	Дата
Разраб.		Числова		12.83
Пров.		Кузьмина		12.83
Т. контр.				
ГИП		Мелешин		
Н. контр.		Панова		12.83
Утв.		Кузнецов		12.83

ПВ7.11.00.01

Уголок

Лит. И | Масса 3.5 | Масштаб 1:5

Лист | Листов 1

Уголок Б-75х75х8 ГОСТ 8509-72 / Ст.3 ГОСТ 535-79

Гипронефтеспецмонтаж г. Москва

ПВ7.11.00.00СБ

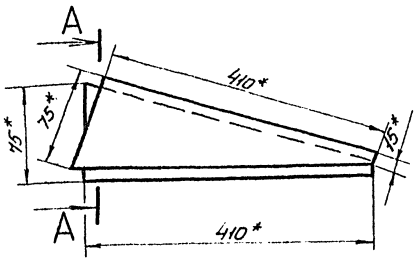

А-А
М 1:5

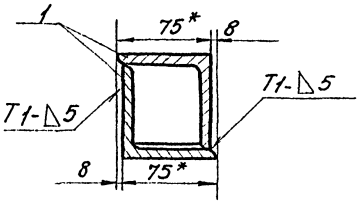

1. Сварные швы по ГОСТ 5264-80. Электроды сварочные типа Э42А по ГОСТ 9467-75.
2. Неуказанные предельные отклонения размеров - $\pm \frac{JT16}{2}$
3. * Размеры для справок.

Изм.	Лист	№ докум.	Подп.	Дата
Разраб.		Числова		12.83
Пров.		Кузьмина		12.83
Т. контр.				
ГИП		Мелешин		
Н. контр.		Панова		12.83
Утв.		Кузнецов		12.83

ПВ7.11.00.00 СБ

Клин
Сборочный чертеж

Лит. И | Масса 4.0 | Масштаб 1:5

Лист | Листов 1

Гипронефтеспецмонтаж г. Москва

Типовой проект 902-5-16.86 Альбом V

ПВЧ. 05.00.03

(√) А

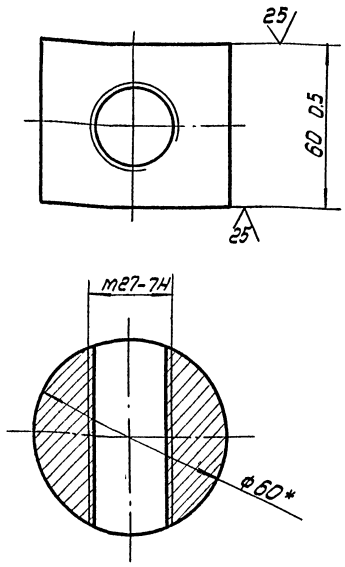

* Размер для справок

Изм.	Лист	№ докум.	Подп.	Дата	ПВЧ. 05.00.03		
Разраб.		Числова		12.83	Гайка	Лит.	Масса 1,2	Масштаб 1:1
Пров.		Яшина		12.83		Лист	Листов 1
Т.контр.							
ГИП		Тюрин			Круг В-60 ГОСТ 2590-71 Ст.3 ГОСТ 535-79	Гипронефтеспецмонтаж г. Москва	
Н.контр.		Панова					
Утв.		Кузнецов					

ПВЧ. 05.01.01

(√) А

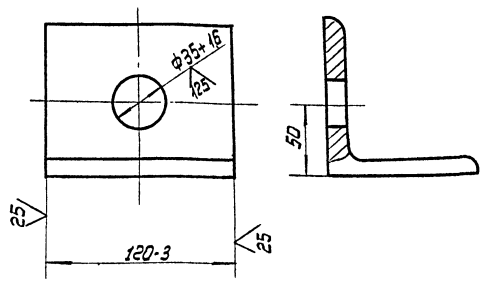

Изм.	Лист	N докум.	Подп.	Дата	ПВЧ. 05.01.01		
Разраб.		Числова		12.83	Уголок	Лит.	Масса 1,25	Масштаб 1:2
Пров.		Яшина		12.83		Лист	Листов 1
Т.контр.							
ГИП		Тюрин			Уголок Б-90×90×8 ГОСТ 8509-72 Ст3 ГОСТ 535-79	Гипронефтеспецмонтаж г. Москва	
Н.контр.		Панова					
Утв.		Кузнецов					

ПВЧ.05.00.00.СБ

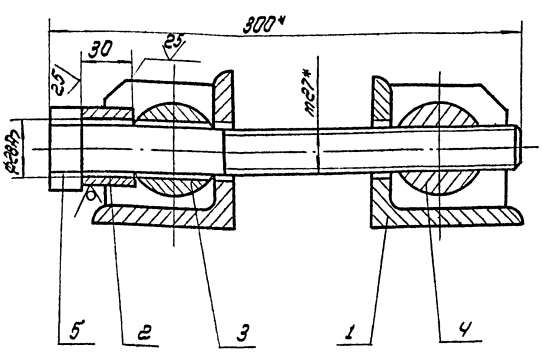

* Размеры для справок

Изм.	Лист	N докум.	Подп.	Дата	ПВЧ. 05.00.00 СБ		
Разраб.		Яшина		12.83	Стяжное приспособление Сборочный чертеж	Лит.	Масса 7,6	Масштаб 1:2
Пров.		Числова		12.83		Лист	Листов 1
Т.контр.							
ГИП		Тюрин		12.83		Гипронефтеспецмонтаж г. Москва	
Н.контр.		Панова		12.83			
Утв.		Кузнецов					

ПВЧ.05.01.02

(√) А

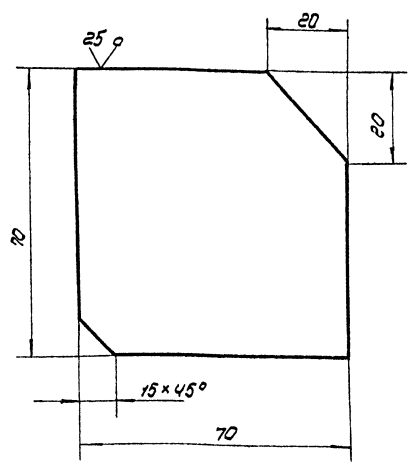

Неуказанные предельные отклонения размеров:
валов - h16;
остальных ± IT16/2

Изм.	Лист	N докум.	Подп.	Дата	ПВЧ. 05.01.02		
Разраб.		Яшина		12.83	Ребро	Лит.	Масса 0,3	Масштаб 1:1
Пров.		Числова		12.83		Лист	Листов 1
Т.контр.							
ГИП		Тюрин		12.83	Лист Б-8 ГОСТ 19903-74 Ст3 ГОСТ 14637-79	Гипронефтеспецмонтаж г. Москва	
Н.контр.		Панова		12.83			
Утв.		Кузнецов					

Типовой проект 902-5-16.86 Альбом V

Формат	Зона	Поз.	Обозначение	Наименование	Кол.	Примечание
				Документация		
А4			ПВЧ.05.01.00 СБ	Сборочный чертеж		
				Детали		
А4		1	ПВЧ.05.01.01	Ребро	2	
А4		2	ПВЧ.05.01.02	Уголок	1	

Изм.	Лист	№ докум.	Подп.	Дата
Разраб.		Яшина		11.83
Пров.		Числова		12.83
ГИП		Тюрин		
Н. контр.		Панова		12.83
Утв.		Кузнецов		

ПВЧ.05.01.00

Кронштейн

Лит.	Лист	Листов
		1

Гипронефтеспецмонтаж г. Москва

Инв. № подл. | Подп. и дата | Взам. инв. № | Инв. № дубл. | Подп. и дата

ПВЧ.05.00.02

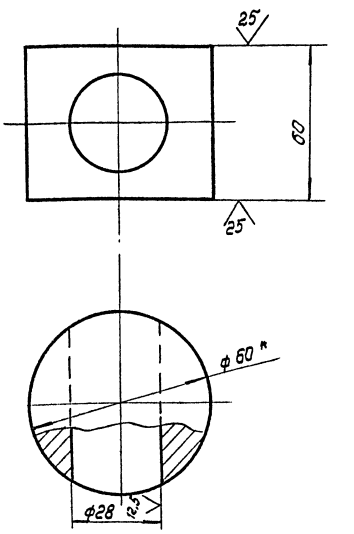

1. Неуказанные предельные отклонения размеров: отверстий - H14 ; валов - h14; остальных ± IT14/2
2. * Размер для справок.

Изм.	Лист	№ докум.	Подп.	Дата
Разраб.		Яшина		12.83
Пров.		Числова		12.83
Т. контр.				
ГИП		Тюрин		
Н. контр.		Панова		
Утв.		Кузнецов		

ПВЧ.05.00.02

Сухарь

Лит.	Масса	Масштаб
	1,2	1:1
Лист	Листов 1	

Круг 8-60 ГОСТ 2590-71 / Ст3 ГОСТ 535-79

Гипронефтеспецмонтаж г. Москва

Формат	Зона	Поз.	Обозначение	Наименование	Кол.	Примечание
				Документация		
А4			ПВЧ.05.00.00 СБ	Сборочный чертеж		
				Сборочные единицы		
А4		1	ПВЧ.05.01.00	Кронштейн	2	
				Детали		
		2	ПВЧ.05.00.01	Втулка		
				Круг 8-45 ГОСТ 2590-71 / Ст3 ГОСТ 535-79		
				L = 30	1	0,15 кг
А4		3	ПВЧ.05.00.02	Сухарь	1	
А4		4	ПВЧ.05.00.03	Гайка	1	
А4		5	ПВЧ.05.00.04	Болт	1	

Изм.	Лист	№ докум.	Подп.	Дата
Разраб.		Яшина		12.83
Пров.		Числова		12.83
ГИП		Тюрин		12.83
Н. контр.		Панова		12.83
Утв.		Кузнецов		

ПВЧ.05.00.00

Стяжное приспособление

Лит.	Лист	Листов
		1

Гипронефтеспецмонтаж г. Москва

Инв. № подл. | Подп. и дата | Взам. инв. № | Инв. № дубл. | Подп. и дата

ПВЧ.05.01.00.СБ

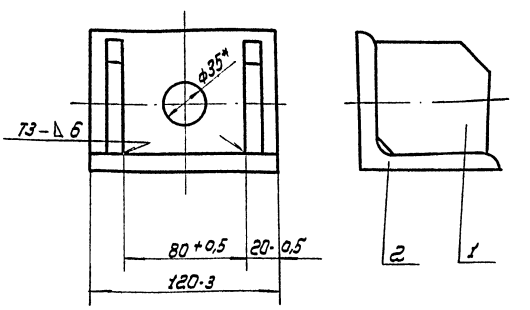

1. Сварные швы по ГОСТ 5264-80
Электроды сварочные типа Э42А ГОСТ 9467-75.
2. * Размер для справок.

Изм.	Лист	№ докум.	Подп.	Дата
Разраб.		Яшина		12.83
Пров.		Числова		12.83
Т. контр.				
ГИП		Тюрин		12.83
Н. контр.		Панова		12.83
Утв.		Кузнецов		

ПВЧ.05.00.СБ

Кронштейн
Сборочный чертеж

Лит.	Масса	Масштаб
	1,85	1:2
Лист	Листов 1	

Гипронефтеспецмонтаж г. Москва

Типовой проект 902-5-16.86 Альбом V

Формат	Зона	Поз.	Обозначение	Наименование	Кол.	Примечание
				Документация		
А4			ПВ5А.3-0-ОСБ	Сборочный чертеж		
				Детали		
Б4		1	ПВ5А.3-0-1	Скоба Круг В-30 ГОСТ 2590-71 / Ст.3 ГОСТ 535-79 L=700	1	3,9 кг
А4		2	ПВ5А.3-0-2	Пластина	1	

Изм.	Лист	№ докум.	Подп.	Дата	ПВ5А.3-0-0			
Разраб.		Кузьмина		12.83	Скоба для установки навесной лестницы	Лит.	Лист	Листов 1
Провер.		Числова		12.83		И		
ГИП		Мелешин				Гипронефтеспецмонтаж г. Москва		
Н.контр.		Панова		12.83				
Утв.		Кузнецов						

Инв.№ подл. | Подп. и дата | Взам.инв.№ | Инв.№ дубл. | Подп. и дата

ПВ5А.3-0-ОСБ

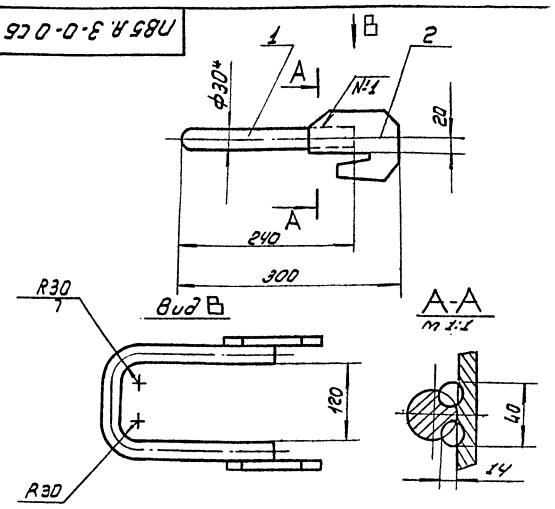

1. Шов №1 - сварка ручная электродуговая. Электроды сварочные Э-42А. ГОСТ 9467-75
2. Неуказанные предельные отклонения размеров:
   отверстий - H16;
   валов - h 16;
   остальных $\pm \frac{IT16}{2}$
3. * Размеры для справок.

Изм.	Лист	№ докум.	Подп.	Дата	ПВ5А.3-0-ОСБ			
Разраб.		Кузьмина		12.83	Скоба для установки навесной лестницы Сборочный чертеж	Лит.	Масса	Масштаб
Пров.		Числова		12.83		И	5.5	1:5
Т.контр.						Лист	Листов 1	
ГИП		Мелешин				Гипронефтеспецмонтаж г. Москва		
Н.контр.		Панова		12.83				
Утв.		Кузнецов						

ПВ5А.3-0-2

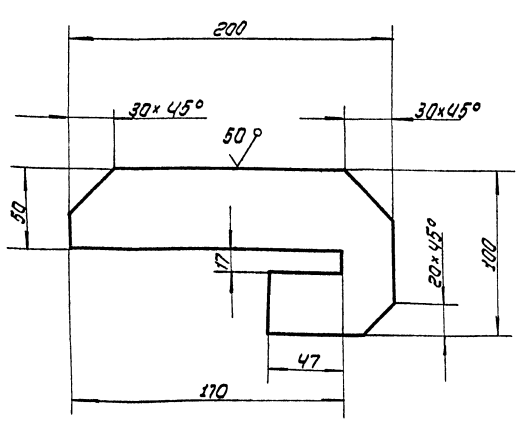

Предельные отклонения размеров:
отверстий - H16;
валов - h 16;
остальных $\pm \frac{IT16}{2}$

Изм.	Лист	№ докум.	Подп.	Дата	ПВ5А.3-0-2			
Разраб.		Кузьмина		12.83	Пластина	Лит.	Масса	Масштаб
Пров.		Числова		12.83		И	1,6	1:2
Т.контр.						Лист	Листов 1	
ГИП		Мелешин				Гипронефтеспецмонтаж г. Москва		
Н.контр.		Панова		12.83	Полоса Б-16×100 ГОСТ 103-76 / Ст.3 ГОСТ 535-79			
Утв.		Кузнецов						

ПВ4.05.00.04

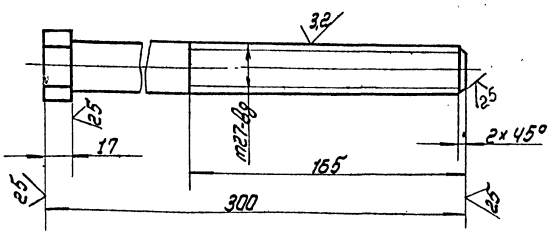

Неуказанные предельные отклонения размеров:
валов - h 16
остальных $\pm \frac{IT16}{2}$

Изм.	Лист	№ докум.	Подп.	Дата	ПВ4.05.00.04			
Разраб.		Яшина		12.83	Болт	Лит.	Масса	Масштаб
Пров.		Числова		12.83			3.3	1:2
Т.контр.						Лист	Листов 1	
ГИП		Мелешин				Гипронефтеспецмонтаж г. Москва		
Н.контр.		Панова		12.83	Шестигранник 40 ГОСТ 2879-69 / Ст.3 ГОСТ 535-79			
Утв.		Кузнецов						

Типовой проект 902-5-16.86 Альбом V

Формат	Зона	Поз.	Обозначение	Наименование	Кол.	Примечание
				ПВ2.04.00.00-01 см. СБ		
				Сборочные единицы		
А4		8	ПВ2.04.03.00-01	Штанга	1	
А4		9	ПВ2.04.04.00	Движок	1	
				ПВ2.04.00.00-02 см. СБ		
				Сборочные единицы		
А4		8	ПВ2.04.03.00-02	Штанга	1	
А4		9	ПВ2.04.04.00	Движок	1	
				ПВ2.04.00.00-03 см. СБ		
				Сборочные единицы		
А4		8	ПВ2.04.03.00-03	Штанга	1	
А4		9	ПВ2.04.04.00	Движок	1	
				ПВ2.04.00.00-04 см. СБ		
				Сборочные единицы		
А4		8	ПВ2.04.03.00-04	Штанга	1	
А4		9	ПВ2.04.04.00	Движок	1	
				ПВ2.04.00.00-05 см. СБ		
				Сборочные единицы		

Инв. № подл. | Подп. и дата | Взам. инв. № | Инв. № дубл. | Подп. и дата

Изм.	Лист	№ докум.	Подп.	Дата

ПВ2.04.00.00

Лист 2

Копировал

Формат А1

Формат	Зона	Поз.	Обозначение	Наименование	Кол.	Примечание
				Документация		
А3			ПВ2.04.00.00 СБ	Сборочный чертеж		
				Сборочные единицы		
А4		1	ПВ2.04.01.00	Ось	1	
А4		2	ПВ2.04.02.00	Кронштейн	1	
				Детали		
А4		3	ПВ2.04.00.01	Чертилка	1	
А4		4	ПВ2.04.00.02	Ось	1	
				Стандартные изделия		
		5		Болт М12×25 ГОСТ 7798-70	2	
		6		Шайба 20.002 ГОСТ 11371-78	2	
		7		Шплинт 4×32 ГОСТ 397-79	2	
			Переменные данные	для исполнения		
				ПВ2.04.00.00 см. СБ		
				Сборочные единицы		
А4		8	ПВ2.04.03.00	Штанга	1	
А4		9	ПВ2.04.04.00	Движок	1	

Инв. № подл. | Подп. и дата | Взам. инв. № | Инв. № дубл. | Подп. и дата

Изм.	Лист	№ докум.	Подп.	Дата
Разраб.		Яшина		12.83
Пров.		Числова		12.83
Т. контр.				
Н. контр.		Панова		12.83
Утв.		Кулешов		

ПВ2.04.00.00

Приспособление для разметки днища

Лит.	Масса	Масштаб
Лист 1	Листов 3	

Гипронефтеспецмонтаж г. Москва

Копировал

Формат А1

ПВ2.04.00.00 СБ

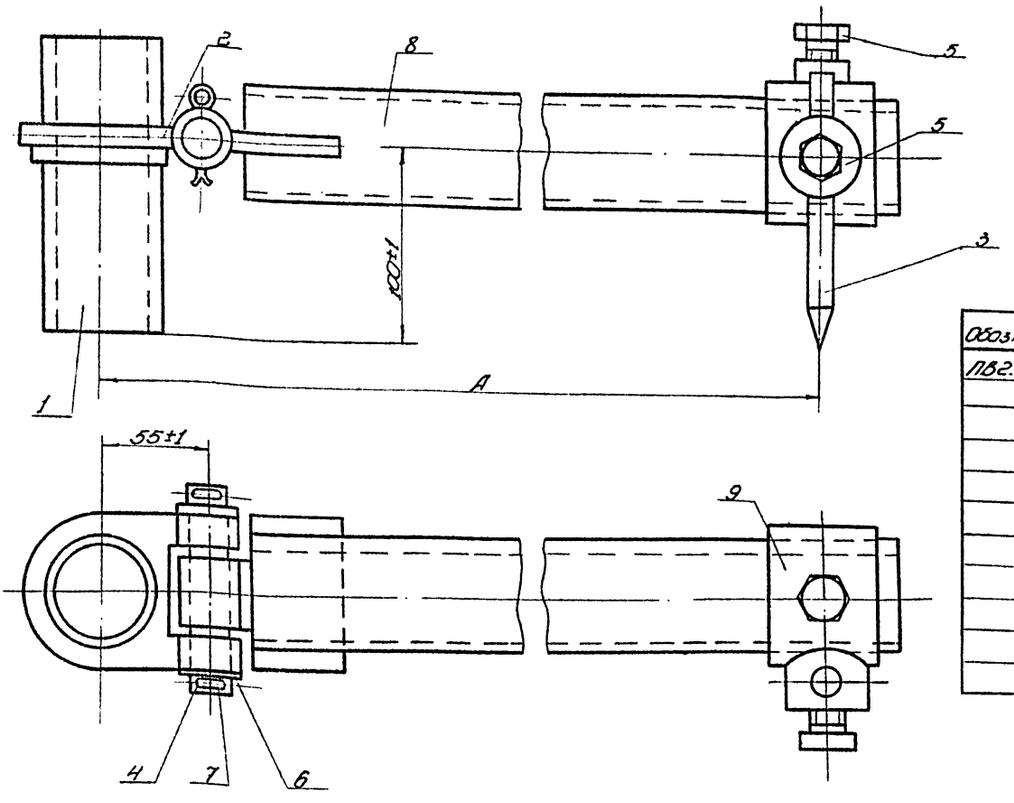

Обозначение	А, мм	Масса, кг
ПВ2.04.00.00	2400	38,7
-01	3000	43,2
-02	3400	45,6
-03	3800	48,7
-04	4300	52,4
-05	5300	59,9
-06	6165	61,9
-07	6650	63,5
-08	7580	88,5
-09	9490	120

Инв. № подл. | Подп. и дата | Взам. инв. № | Инв. № дубл. | Подп. и дата

Изм.	Лист	№ докум.	Подп.	Дата
Разраб.		Яшина		12.83
Пров.		Числова		12.83
Т. контр.				
Н. контр.		Панова		12.83
Утв.		Кулешов		

ПВ2.04.00.00 СБ

Приспособление для разметки днища

Сборочный чертеж

Лит.	Масса	Масштаб
	См. табл.	—
Лист	Листов 1	

Гипронефтеспецмонтаж г. Москва

Копировал

Формат А1

Типовой проект 902-5-16.86 Альбом V

Формат	Зона	Поз.	Обозначение	Наименование	Кол.	Примечание
А4		8	ПВ2.04.03.00-05	Штанга	1	
А4		9	ПВ2.04.04-00	Движок	1	
				ПВ2.04.00.00-06 см. СБ		
				Сборочные единицы		
А4		8	ПВ2.04.03.00-06	Штанга	1	
А4		9	ПВ2.04.04.00-01	Движок	1	
				ПВ2.04.00.00-07 см. СБ		
				Сборочные единицы		
А4		8	ПВ2.04.03.00-07	Штанга	1	
А4		9	ПВ2.04.04.00-01	Движок	1	
				ПВ2.04.00.00-08 см СБ		
				Сборочные единицы		
А4		8	ПВ2.04.03.00-08	Штанга	1	
А4		9	ПВ2.04.04.00-01	Движок	1	
				ПВ2.04.00.00-09 см СБ		
				Сборочные единицы		
А4		9	ПВ2.04.03.00-09	Штанга	1	
А4		9	ПВ2.04.04.00-02	Движок	1	

Изм. | Лист | № докум. | Подп. | Дата

ПВ2.04.00.00 — Лист 3

Копировал — формат 11

Инв. № подл. | Подп. и дата | Взам. инв. № | Инв. № дубл. | Подп. и дата

ПВ2.04.00.02

125 √(√)

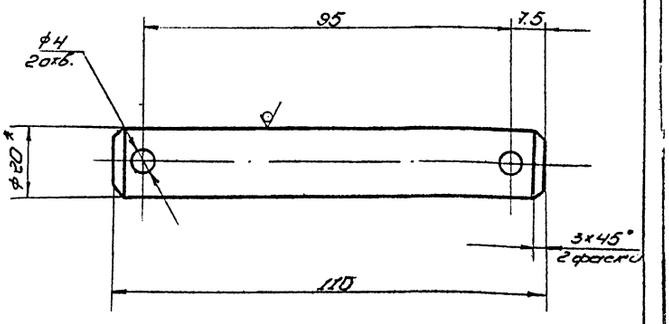

1. Неуказанные предельные отклонения размеров:
   отверстий - H16;
   валов - h16;
   остальных - $\pm\frac{IT16}{2}$.
2. * Размер для справок.

Изм.	Лист	№ докум.	Подп.	Дата
Разраб.		Яшина		12.83
Пров.		Числова		12.83
Т. контр.				
ГИП		Мелешин		
Н. контр.		Панова		12.83
Утв.		Кузнецов		

ПВ2.04.00.02

Ось

Лит. | Масса 0,23 | Масштаб 1:1

Лист | Листов 1

Круг В-20 ГОСТ 2590-71 / Ст.3 ГОСТ 535-79

Гипронефтеспецмонтаж г. Москва

Копировал — формат 11

ПВ2.04.01.00 СБ

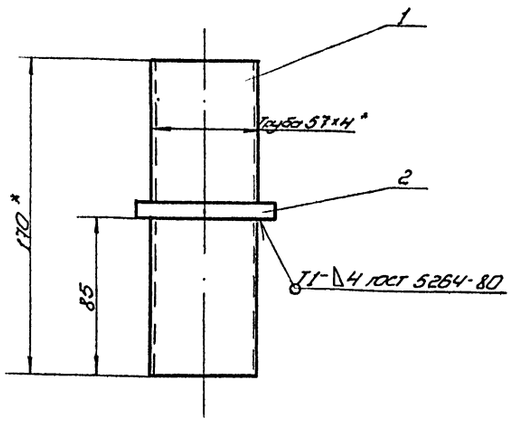

1. Электроды сварочные типа Э-42А ГОСТ 9467-75.
2. Неуказанные предельные отклонения размеров:
   отверстий - H16;
   валов - h16;
   остальных - $\pm\frac{IT16}{2}$.
3. Шероховатость поверхностей реза для дет. Б4 - 50.
4. * Размер для справок.

Изм.	Лист	№ докум.	Подп.	Дата
Разраб.		Яшина		12.83
Пров.		Числова		12.83
Т. контр.				
ГИП		Мелешин		
Н. контр.		Панова		12.83
Утв.		Кузнецов		

ПВ2.04.01.00 СБ.

Ось

Сборочный чертеж

Лит. | Масса 1,9 | Масштаб 1:2

Лист | Листов 1

Гипронефтеспецмонтаж г. Москва

Копировал — формат 11

ПВ2.04.00.01

125 √(√)

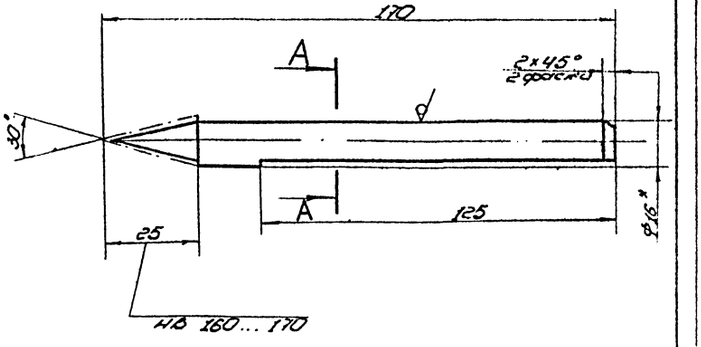

А-А повернуто

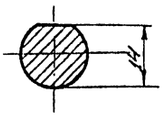

1. Неуказанные предельные отклонения размеров:
   валов - h14;
   остальных - $\pm\frac{IT16}{2}$.
2. * Размер для справок.

Изм.	Лист	№ докум.	Подп.	Дата
Разраб.		Яшина		12.83
Пров.		Числова		12.83
Т. контр.				
ГИП		Мелешин		
Н. контр.		Панова		12.83
Утв.		Кузнецов		

ПВ2.04.00.01

Чертилка

Лит. | Масса 0,2 | Масштаб 1:1

Лист | Листов 1

Круг В16 ГОСТ 2590-71 / Ст.3 ГОСТ 535-79

Гипронефтеспецмонтаж г. Москва

Копировал 2153 ... 05

Формат	Зона	Поз.	Обозначение	Наименование	Кол.	Примечание
				ПВ2.04.03.00-03 см.СБ		
				Детали		
А4		2	ПВ2.04.03.02	Пластина	1	
А4		3	ПВ2.04.03.03-03	Труба	1	
				ПВ2.04.03.00-04 см.СБ		
				Детали		
А4		2	ПВ2.04.03.02	Пластина	1	
А4		3	ПВ2.04.03.03-04	Труба	1	
				ПВ2.04.03.00-05 см.СБ		
				Детали		
А4		2	ПВ2.04.03.02	Пластина	1	
А4		3	ПВ2.04.	Труба	1	
				ПВ2.04.03.00-06 см.СБ		
				Детали		
А4		2	ПВ2.04.03.02-01	Пластина	1	
А4		3	ПВ2.04.03.03-06	Труба	1	
				ПВ2.04.03.00-07 см.СБ		
				Детали		
А4		2	ПВ2.04.03.02-01	Пластина	1	
А4		3	ПВ2.04.03.03-07	Труба	1	
				ПВ2.04.03.00-08 см.СБ		

Изм.	Лист	№ докум.	Подп.	Дата	ПВ2.04.03.00	Лист 2

Копировал — формат 11

Формат	Зона	Поз.	Обозначение	Наименование	Кол.	Примечание
				Документация		
А3			ПВ2.04.03.00.СБ	Сборочный чертеж		
				Детали		
Б4		1	ПВ2.04.03.01	Втулка		
				Круг В30 ГОСТ 2590-71 / Ст. 3 ГОСТ 535-79		
				L=44	1	0,1 кг
			Переменные данные	для исполнения		
				ПВ2.04.03.00 см.СБ		
				Детали		
А4		2	ПВ2.04.03.02	Пластина	1	
А4		3	ПВ2.04.03.03	Труба	1	
				ПВ2.04.03.00-01 см.СБ		
				Детали		
А4		2	ПВ2.04.03.02	Пластина		
А4		3	ПВ2.04.03.03-01	Труба	1	
				ПВ2.04.03.00-02 см.СБ		
				Детали		
А4		2	ПВ2.04.03.02	Пластина	1	
А4		3	ПВ2.04.03.03-02	Труба	1	

Изм.	Лист	№ докум.	Подп.	Дата	ПВ2.04.03.00	Лит.	Лист	Листов
Разраб.		Яшина		12.83	Штанга		1	3
Пров.		Числова		12.83		Гипронефтеспецмонтаж г. Москва		
ГИП		Мелешин						
Н.контр.		Панова						
Утв.		Кузнецов						

Инв. № подл. | Подп. и дата | Взам. инв. № | Инв. № дубл. | Подп. и дата

Копировал — формат 11

ПВ2.04.03.00 СБ

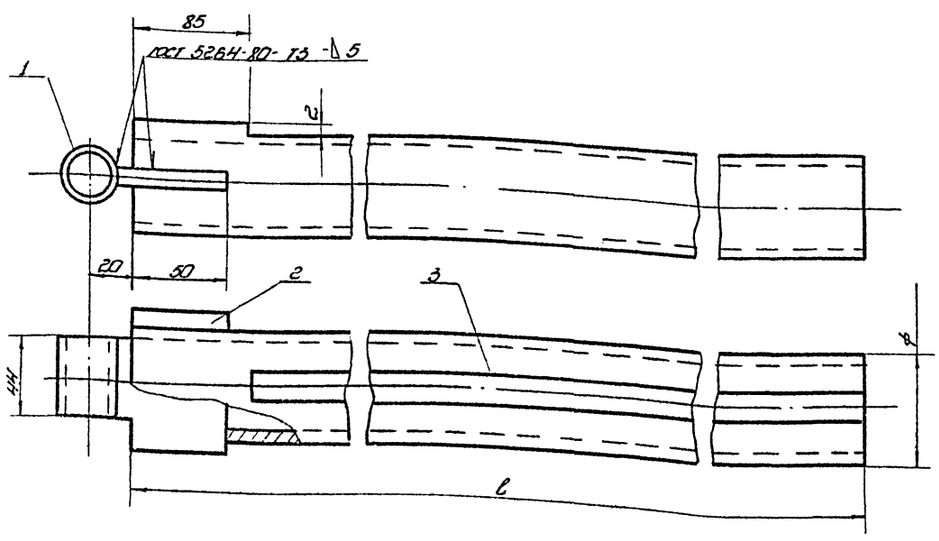

Обозначение	Размеры, мм l	Размеры, мм ϕ	Масса, кг
ПВ2.04.03.00	2355	57	18,6
-01	2955	57	23,3
-02	3355	57	25,7
-03	3755	57	28,8
-04	4955	57	32,5
-05	5255	57	40,1
-06	6120	70	54,0
-07	6605	70	58,2
-08	7545	70	66,5
-09	9445	89	98,3

Поз. 1

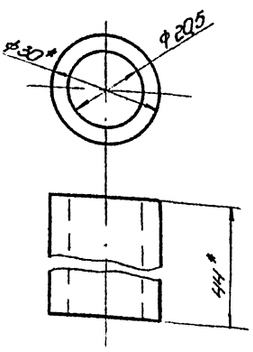

1. Электроды сварочные типа Э42А ГОСТ 9467-75.
2. Неуказанные предельные отклонения размеров:
   отверстий - H16;
   валов - h16;
   остальных - $\pm\frac{IT16}{2}$.
3. Шероховатость поверхностей реза для дет. Б4-12,5.
4. * Размеры для справок.

Изм.	Лист	№ докум.	Подп.	Дата	ПВ2.04.03.00 СБ	Лит.	Масса	Масштаб
Разраб.		Яшина		12.83	Штанга		См. табл.	—
Пров.		Числова		12.83	Сборочный чертеж	Лист	Листов 1	
Т.контр.						Гипронефтеспецмонтаж г. Москва		
ГИП		Мелешин		12.83				
Н.контр.		Панова		12.83				
Утв.		Кузнецов						

Копировал 21538-05 44 — формат 12

Типовой проект 902-5-16.86 Альбом V

ПВ2.04.02.01

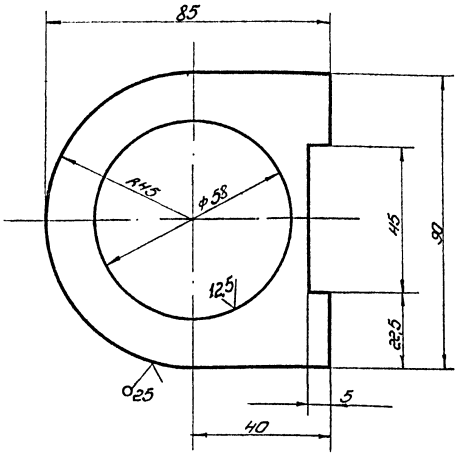

Неуказанные предельные отклонения размеров:
отверстий - H16;
валов - h16;
остальных - $\pm\frac{IT16}{2}$,

Изм.	Лист	№ докум.	Подп.	Дата
Разраб.		Яшина		12.83
Пров.		Числова		12.83
Т. контр.				
ГИП		Мелешин		
Н. контр.		Панова		12.83
Утв.		Кузнецов		

ПВ2.04.02.01

Пластина

Лит.	Масса	Масштаб
	0,3	1:1

Лист | Листов 1

Лист Б-10 ГОСТ 19903-74 / Ст. 3 ГОСТ 14637-79

Гипронефтеспецмонтаж г. Москва

Копировал | формат 11

ПВ2.04.02.00 СБ

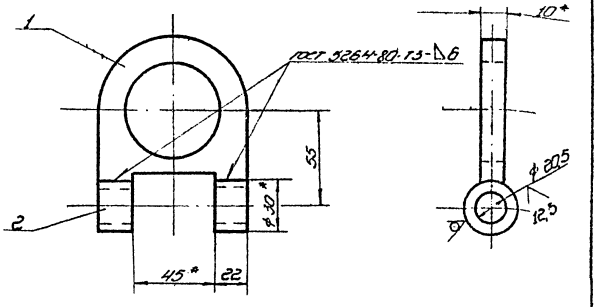

1. Электроды сварочные типа Э42 ГОСТ 9467-75.
2. Неуказанные отклонения размеров:
отверстий - H16;
валов - h16;
остальных - $\pm\frac{IT16}{2}$.
3. Шероховатость поверхностей реза для дет. Б4 50.
4. * Размеры для справок.

Изм.	Лист	№ докум.	Подп.	Дата
Разраб.		Яшина		12.83
Пров.		Числова		12.83
Т. контр.				
ГИП		Мелешин		
Н. контр.		Панова		12.83
Утв.		Кузнецов		

ПВ2.04.02.00 СБ

Кронштейн

Сборочный чертеж

Лит.	Масса	Масштаб
	0,35	1:2

Лист | Листов 1

Гипронефтеспецмонтаж г. Москва

Копировал | формат 11

Формат	Зона	Поз.	Обозначение	Наименование	Кол.	Примечание
				Документация		
А4			ПВ2.04.02.00 СБ	Сборочный чертеж		
				Детали		
А4		1	ПВ2.04.02.01	Пластина	1	
Б4		2	ПВ2.04.02.02	Втулка		
				Круг В 30 ГОСТ 2590-74 / Ст. 3 ГОСТ 535-79		
				L = 22	2	0,05 кг

Изм.	Лист	№ докум.	Подп.	Дата
Разраб.		Яшина		12.83
Пров.		Числова		12.83
ГИП		Мелешин		
Н. контр.		Панова		12.83
Утв.		Кузнецов		

ПВ2.04.02.00

Кронштейн

Лит.	Лист	Листов
		1

Гипронефтеспецмонтаж г. Москва

Копировал | формат 11

Формат	Зона	Поз.	Обозначение	Наименование	Кол.	Примечание
				Документация		
А4			ПВ2.04.01.00 СБ	Сборочный чертеж		
				Детали		
Б4		1	ПВ2.04.01.01	Ось		
				Труба 57×4 ГОСТ 8732-78 / В 20 ГОСТ 8731-74		
				L = 170	1	
А4		2	ПВ2.04.01.02	Кольцо	1	

Изм.	Лист	№ докум.	Подп.	Дата
Разраб.		Яшина		12.83
Пров.		Числова		12.83
ГИП		Мелешин		12.83
Н. контр.		Панова		12.83
Утв.		Кузнецов		

ПВ2.04.01.00

Ось

Лит.	Лист	Листов
		1

Гипронефтеспецмонтаж г. Москва

Копировал 21538-05 45 формат 11

Типовой проект 902-5-16.86 Альбом V

ПВ2.04.04.02

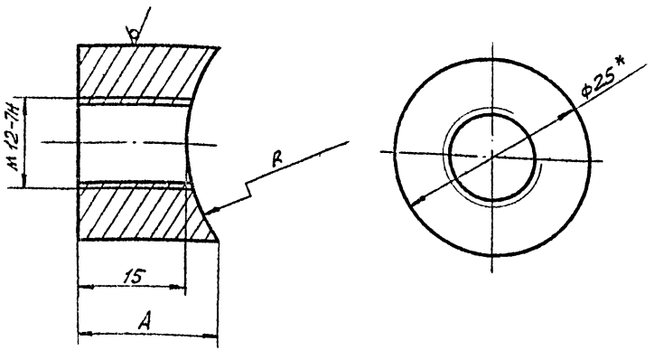

Обозначение	Размеры, мм A	R	Масса, кг
ПВ2.04.04.02	18	35	0,05
-01	17	45	0,045
-02	16	51	0,04

1. Неуказанные предельные отклонения размеров:
отверстий - H16;
валов - h16;
остальных - $\pm \frac{JT16}{2}$.
2.* Размер для справок.

Изм.	Лист	№ докум.	Подп.	Дата
Разраб.		Яшина		12.83
Пров.		Числова		12.83
Т.контр.				
ГИП		Мелешин		
Н.контр.		Панова		12.83
Утв.		Кузнецов		

ПВ2.04.04.02

Бобышка

Лит.	Масса	Масшт.
	См. табл.	-
Лист	Листов 1	

Круг В-25 ГОСТ 2590-71 / Ст.3 ГОСТ 535-79

Гипронефтеспецмонтаж г. Москва

ПВ2.04.04.01

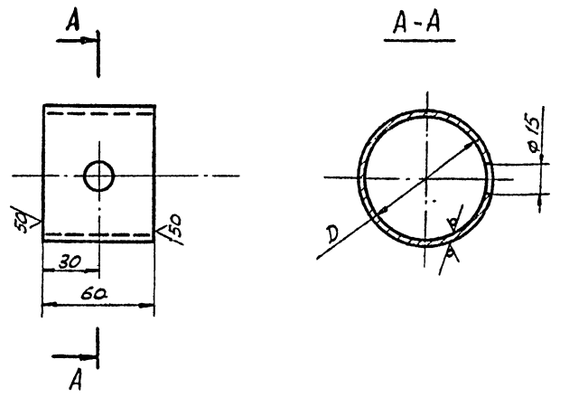

Обозначение	D, мм	Масса, кг
ПВ2.04.04.01	70х6	0,57
-01	89х6	0,74
-02	102х6	0,85

Неуказанные предельные отклонения размеров:
отверстий - H16;
валов - h16;
остальных - $\pm \frac{JT16}{2}$.

Изм.	Лист	№ докум.	Подп.	Дата
Разраб.		Яшина		12.83
Пров.		Числова		12.83
Т.контр.				
ГИП		Мелешин		
Н.контр.		Панова		12.83
Утв.		Кузнецов		

ПВ2.04.04.01

Труба

Лит.	Масса	Масшт.
	См. табл.	-
Лист	Листов 1	

Труба D ГОСТ 8732-78 / В20 ГОСТ 8731-74

Гипронефтеспецмонтаж г. Москва

ПВ2.04.04.03

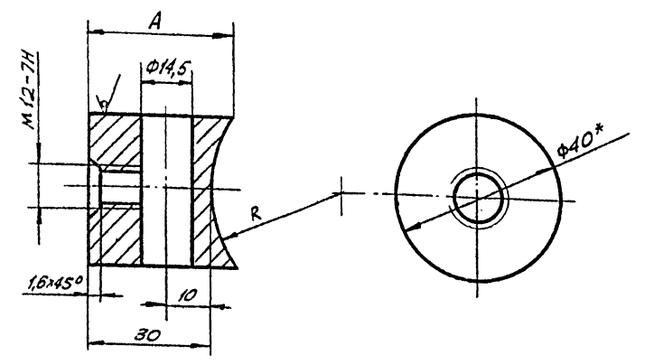

Обозначение	Размеры, мм A	R	Масса, кг
ПВ2.04.04.03	36	35	0,25
-01	35	45	0,245
-02	34	51	0,24

1. Неуказанные предельные отклонения размеров:
отверстий - H16;
валов - h16;
остальных - $\pm \frac{JT16}{2}$.
2.* Размер для справок.

Изм.	Лист	№ докум.	Подп.	Дата
Разраб.		Яшина		12.83
Пров.		Числова		12.83
Т.контр.				
ГИП		Мелешин		
Н.контр.		Панова		12.83
Утв.		Кузнецов		

ПВ2.04.04.03

Бобышка

Лит.	Масса	Масшт.
	См. табл.	-
Лист	Листов 1	

Круг В-40 ГОСТ 2590-71 / Ст.3 ГОСТ 535-79

Гипронефтеспецмонтаж г. Москва

Формат	Зона	Поз.	Обозначение	Наименование	Кол.	Примеч.
				Документация		
А4			ПВ2.04.04.00 СБ	Сборочный чертеж		
			Переменные данные	Для исполнений		
				ПВ2.04.04.00 см СБ		
				Детали		
А4		1	ПВ2.04.04.01	Труба	1	
А4		2	ПВ2.04.04.02	Бобышка	1	
А4		3	ПВ2.04.04.03	Бобышка	1	
				ПВ2.04.04.00-01 см СБ		
				Детали		
А4		1	ПВ2.04.04.01-01	Труба	1	
А4		2	ПВ2.04.04.02-01	Бобышка	1	
А4		3	ПВ2.04.04.03-01	Бобышка	1	
				ПВ2.04.04.00-02 см СБ		
				Детали		
А4		1	ПВ2.04.04.01-02	Труба	1	
А4		2	ПВ2.04.04.02-02	Бобышка	1	
А4		3	ПВ2.04.04.03-02	Бобышка	1	

Изм.	Лист	№ докум.	Подп.	Дата
Разраб.		Яшина		12.83
Пров.		Числова		12.83
Т.контр.				
ГИП		Мелешин		
Н.контр.		Панова		12.83
Утв.		Кузнецов		

ПВ2.04.04.00

Движок

Лит.	Лист.	Листов
		1

Гипронефтеспецмонтаж г. Москва

Типовой проект 902-5-16.86 Альбом V

ПВ2.04.03.02

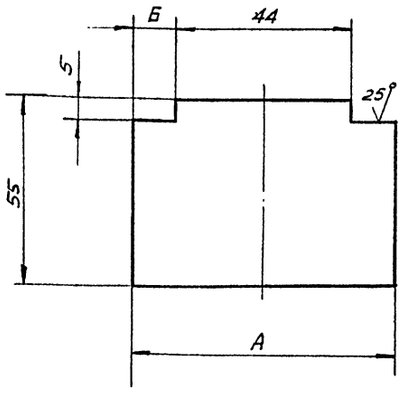

Обозначение	Размеры, мм А	Б	Масса, кг
ПВ2.04.03.02	70	13	0,29
-01	84	20	0,34
-02	104	30	0,42

Неуказанные предельные отклонения размеров:
валов - h16; остальных - $\pm \frac{JT16}{2}$.

Изм.	Лист	№ докум.	Подп.	Дата
Разраб.	Яшина			12.83
Пров.	Числова			12.83
Т.контр.				
ГИП	Мелешин			
Н.контр.	Панова			12.83
Утв.	Кузнецов			

ПВ2.04.03.02

Пластина

Лит.	Масса	Масшт.
	См. табл.	-
Лист	Листов 1	

Лист Б-10 ГОСТ 19903-74 / Ст.3 ГОСТ 14637-79

Гипронефтеспецмонтаж г. Москва

ПВ2.04.03.03

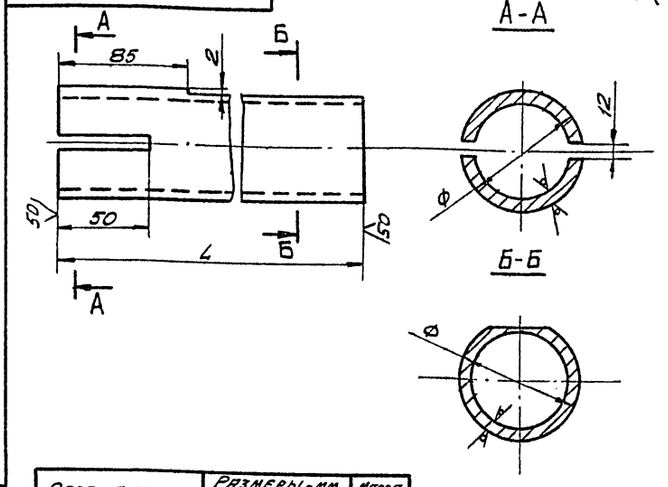

Обозначение	Размеры, мм L	Ф	Масса, кг
ПВ2.04.03.03	2355	57х6	18,2
-01	2955	57х6	22,9
-02	3355	57х6	25,3
-03	3755	57х6	28,1
-04	4255	57х6	32,1
-05	5255	57х6	39,7
-06	6120	70х6	53,6
-07	6605	70х6	57,8
-08	7545	70х6	66,1
-09	9445	89х6	97,9

Неуказанные отклонения размеров:
отверстий - H16; валов - h16; остальных - $\pm \frac{JT16}{2}$.

Изм.	Лист	№ докум.	Подп.	Дата
Разраб.	Яшина			12.83
Пров.	Числова			12.83
Т.контр.				
ГИП	Мелешин			
Н.контр.	Панова			12.83
Утв.	Кузнецов			

ПВ2.04.03.03

Труба

Лит.	Масса	Масшт.
	См. табл.	-
Лист	Листов 1	

Труба ФГОСТ 8732-78 / В-10 ГОСТ 8731-74

Гипронефтеспецмонтаж г. Москва

ПВ2.04.04.00 СБ

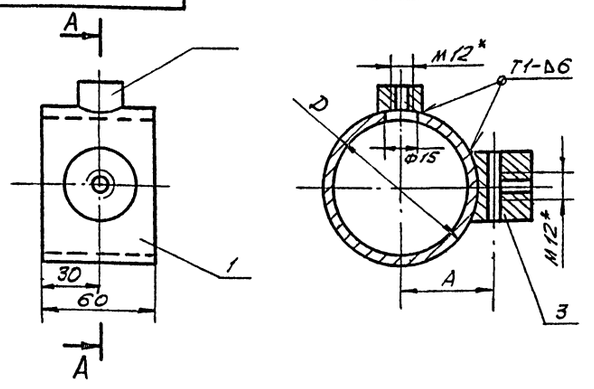

Обозначение	Размеры, мм А	А	Масса, кг
ПВ2.04.04.00	70х6	45	0,87
-01	89х6	55	1,03
-02	102х6	61	1,13

1. Сварные швы по ГОСТ 5264-80. Электроды сварочные типа Э42А ГОСТ 9467-75.
2. Неуказанные предельные отклонения размеров:
отверстий - H16;
валов - h16; остальных - $\pm \frac{JT16}{2}$.
3. * Размеры для справок.

Изм.	Лист	№ докум.	Подп.	Дата
Разраб.	Яшина			12.83
Пров.	Числова			12.83
Т.контр.				
ГИП	Мелешин			
Н.контр.	Панова			12.83
Утв.	Кузнецов			

ПВ2.04.04.00 СБ

Движок

Сборочный чертеж

Лит.	Масса	Масшт.
	См. табл.	-
Лист	Листов 1	

Гипронефтеспецмонтаж г. Москва

Формат	Зона	Поз.	Обозначение	Наименование	Кол.	Примеч.
				Детали		
А4		2	ПВ2.04.03.02-01	Пластина	1	
А4		3	ПВ2.04.03.03-08	Труба	1	
				ПВ2.04.03.00-09 см. СБ		
				Детали		
А4		2	ПВ2.04.03.02-02	Пластина	1	
А4		3	ПВ2.04.03.03-09	Труба	1	

Изм.	Лист	№ докум.	Подп.	Дата

ПВ2.04.03.00

Лист 3

Типовой проект 902-5-16 86 Альбом V

Формат	Зона	Поз.	Обозначение	Наименование	Кол.	Примечание
				Документация		
А4			ПП9.05.01.00СБ	Сборочный чертеж		
				Детали		
А4		1	ПП9.05.01.01	Ребро	1	
А4		2	ПП9.05.01.02	Пластина	1	

Изм.	Лист	№ докум.	Подп.	Дата
Разраб.		Кузьмина		12.83
Пров.		Числова		12.83
ГИП		Мелешин		12.83
Н. контр.		Панова		12.83
Утв.		Кузнецов		

ПП9.05.01.00

Скоба

Лит.	Лист	Листов
И		

Гипронефтеспецмонтаж г. Москва

Копировал формат 11

Инв. № подл. | Подп. и дата | Взам. инв. № | Инв. № дубл. | Подп. и дата

ПП9.05.01.00СБ

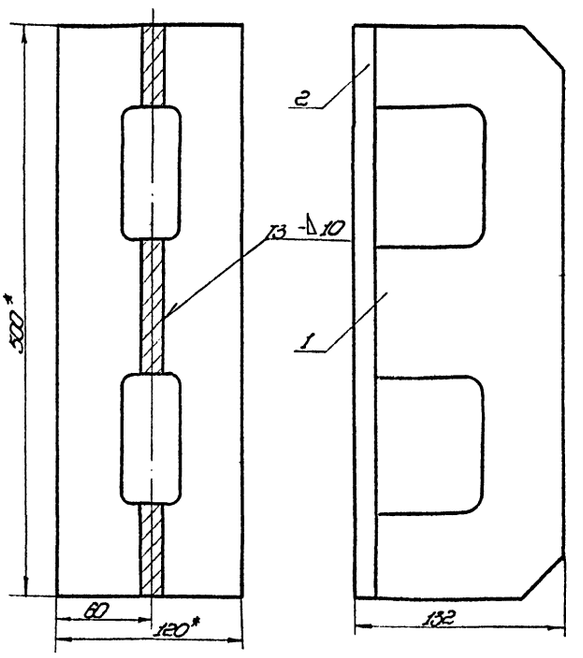

1. Сварку производить электродами типа Э42А по ГОСТ 9467-75. Сварные швы по ГОСТ 5264-80.
2. Неуказанные предельные отклонения размеров: отверстий - H16; валов - h16; остальных - $\pm\frac{IT16}{2}$.
3.* Размеры для справок.

Изм.	Лист	№ докум.	Подп.	Дата
Разраб.		Кузьмина		12.83
Пров.		Числова		12.83
Т. контр.				
ГИП		Мелешин		12.83
Н. контр.		Панова		12.83
Утв.		Кузнецов		

ПП9.05.01.00СБ

Скоба

Сборочный чертеж

Лит.	Масса	Масштаб
И	7,80	1:2,5

Лист | Листов 1

Гипронефтеспецмонтаж г. Москва

Копировал формат 11

Формат	Зона	Поз.	Обозначение	Наименование	Кол.	Примечание
				Документация		
А4			ПП9.05.00.00СБ	Сборочный чертеж		
				Сборочные единицы		
А4		1	ПП9.05.01.00	Скоба	1	
				Детали		
А4		2	ПП9.05.00.01	Шайба	2	
А4		3	ПП9.05.00.02	Клин	8	

Изм.	Лист	№ докум.	Подп.	Дата
Разраб.		Кузьмина		12.83
Пров.		Числова		12.83
ГИП		Мелешин		12.83
Н. контр.		Панова		12.83
Утв.		Кузнецов		

ПП9.05.00.00

Сборочное приспособление

Лит.	Лист	Листов
И		1

Гипронефтеспецмонтаж г. Москва

Копировал формат 11

Инв. № подл. | Подп. и дата | Взам. инв. № | Инв. № дубл. | Подп. и дата

ПП9.05.01.00СБ

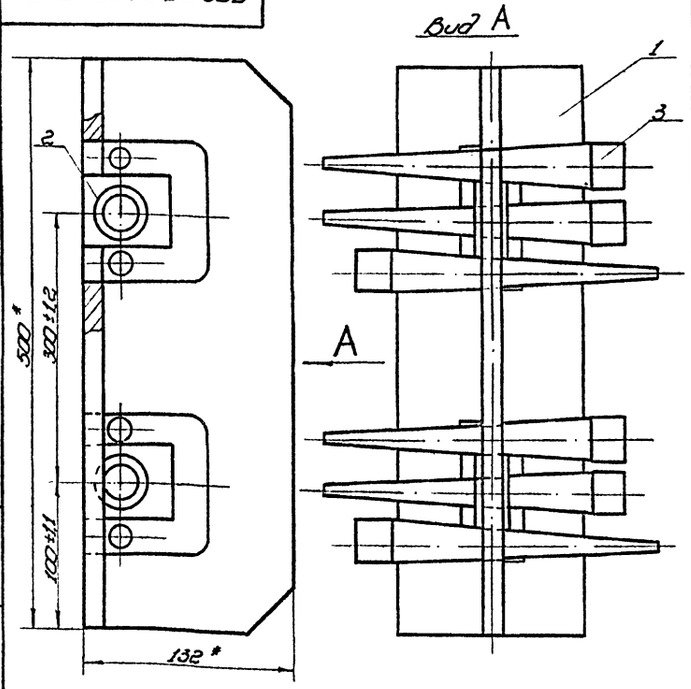

* Размеры для справок.

Изм.	Лист	№ докум.	Подп.	Дата
Разраб.		Кузьмина		12.83
Пров.		Числова		12.83
Т. контр.				
ГИП		Мелешин		12.83
Н. контр.		Панова		12.83
Утв.		Кузнецов		

ПП9.05.00.00СБ

Сборочное приспособление

Сборочный чертеж

Лит.	Масса	Масштаб
И	12,60	1:2,5

Лист | Листов 1

Гипронефтеспецмонтаж г. Москва

Типовой проект 902-5-16.86 Альбом V

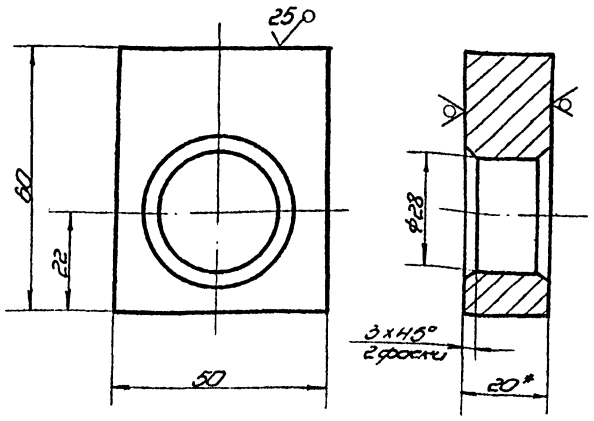

1. Неуказанные предельные отклонения размеров:
   отверстий - H16;
   валов - h 16;
   остальных - $\pm \frac{IT16}{2}$.
2. * Размеры для справок.

					ПП9.05.00.01		
Изм.	Лист	№ докум.	Подп.	Дата	Шайба	Лит.	Масса	Масштаб
Разраб.		Кузьмина		12.83		И	Q35	1:1
Пров.		Чистова		12.83		Лист	Листов 1
Т. контр.							
ГИП		Мелешкин		12.83	Лист 6-20 ГОСТ 19903-74 Ст.3 ГОСТ 14637-79	Гипронефтеспецмонтаж г. Москва	
Н. контр.		Попова		12.83			
Утв.		Кузнецов					

Копировал — Формат А1

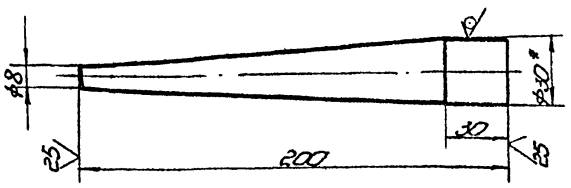

1. Неуказанные предельные отклонения размеров:
   валов - h 16;
   остальных - $\pm \frac{IT16}{2}$.
2. * Размеры для справок.

					ПП9.05.00.02		
Изм.	Лист	№ докум.	Подп.	Дата	Клин	Лит.	Масса	Масштаб
Разраб.		Кузьмина		12.83		И	Q68	1:2
Пров.		Чистова		12.83		Лист	Листов 1
Т. контр.							
ГИП		Мелешкин		12.83	Круг В.30 ГОСТ 2590-71 Ст.3 ГОСТ 535-79	Гипронефтеспецмонтаж г. Москва	
Н. контр.		Попова		12.83			
Утв.		Кузнецов					

Копировал — Формат А1

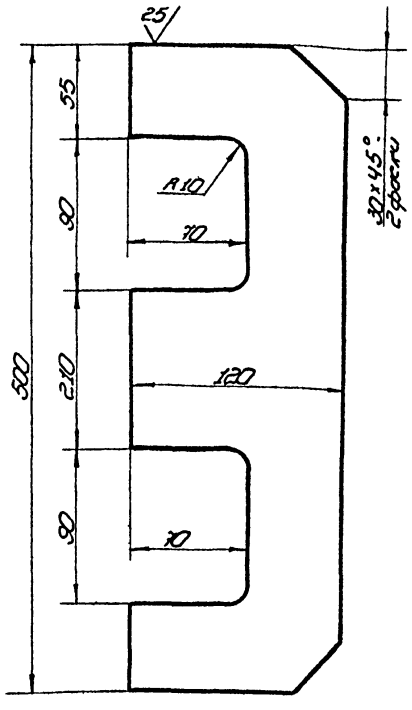

1. Неуказанные предельные отклонения размеров:
   отверстий - H16;
   валов - h 16;
   остальных - $\pm \frac{IT16}{2}$.

					ПП9.05.01.01		
Изм.	Лист	№ докум.	Подп.	Дата	Ребро	Лит.	Масса	Масштаб
Разраб.		Кузьмина		12.83		И	38	1:2.5
Пров.		Чистова		12.83		Лист	Листов 1
Т. контр.							
ГИП		Мелешкин		12.83	Лист 6-10 ГОСТ 19903-74 Ст.3 ГОСТ 14637-79	Гипронефтеспецмонтаж г. Москва	
Н. контр.		Попова		12.83			
Утв.		Кузнецов					

Копировал — Формат А1

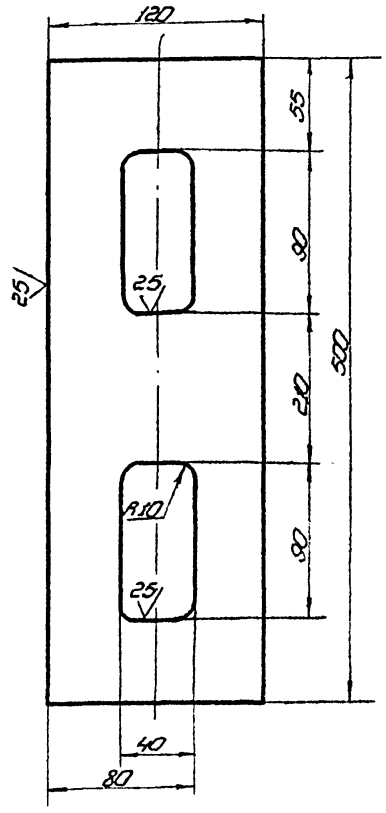

1. Неуказанные предельные отклонения размеров:
   отверстий - H16; валов - h 16; остальных - $\pm \frac{IT16}{2}$.

					ПП9.05.01.02		
Изм.	Лист	№ докум.	Подп.	Дата	Пластина	Лит.	Масса	Масштаб
Разраб.		Кузьмина		12.83		И	4,00	1:2.5
Пров.		Чистова		12.83		Лист	Листов 1
Т. контр.							
ГИП		Мелешкин		12.83	Лист 6-10 ГОСТ 19903-74 Ст.3 ГОСТ 14637-79	Гипронефтеспецмонтаж г. Москва	
Н. контр.		Попова		12.83			
Утв.		Кузнецов					

Копировал 21538-05 4.9 — Формат А1

ПВ6.04.00.00 СБ

Типовой проект 902-5-16.86 Альбом V

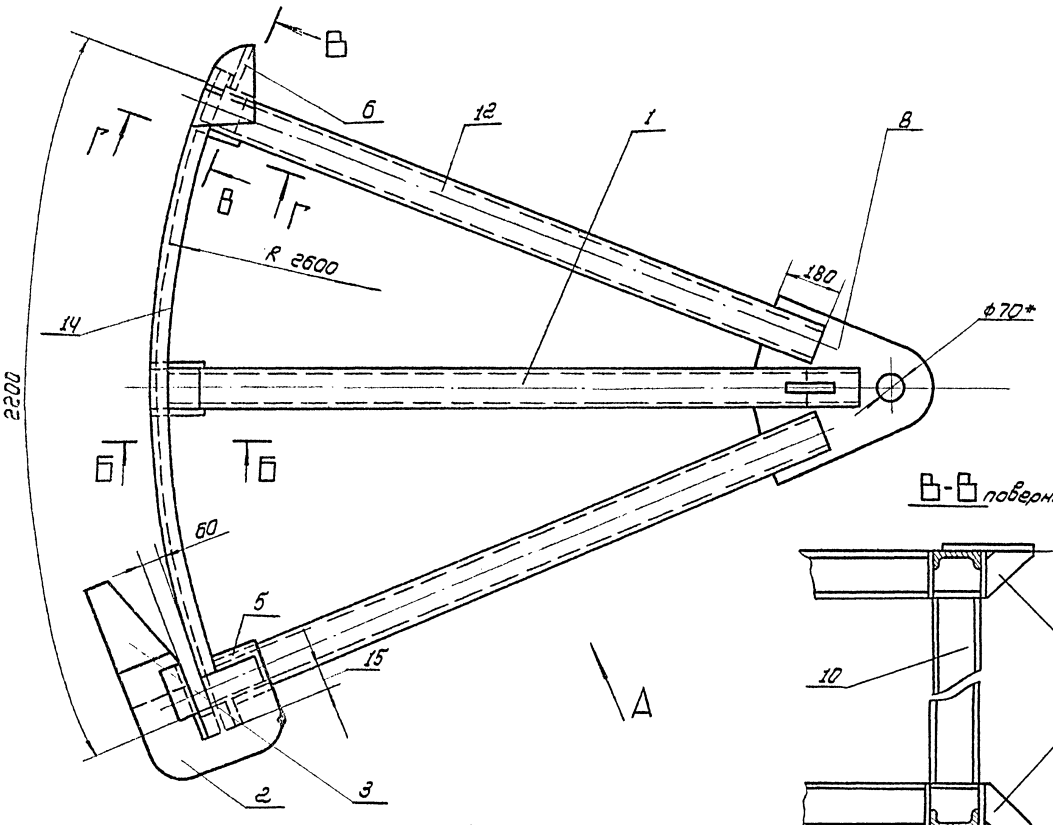

Вид А

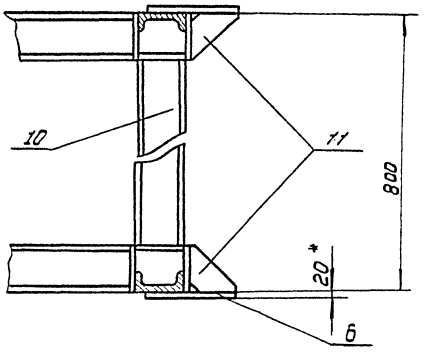

В-В повернуто

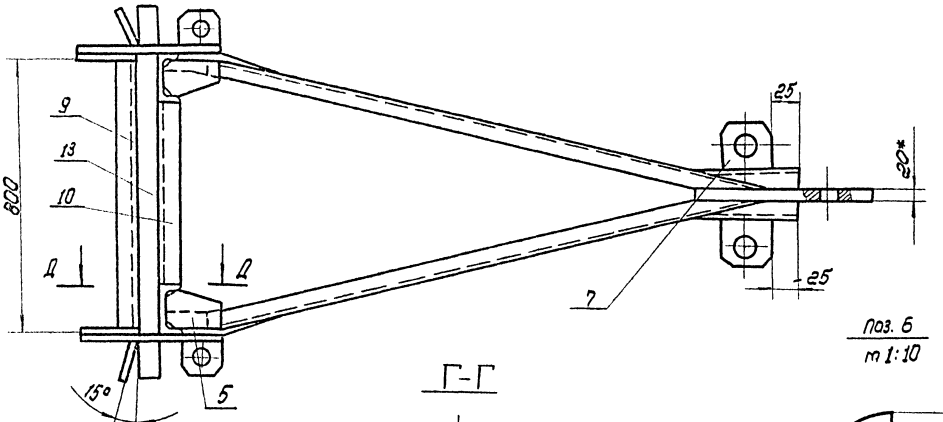

Поз. 7
m 1:5

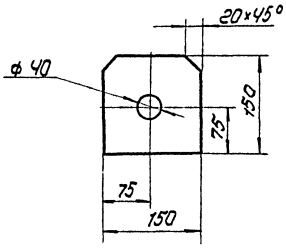

Поз. 6
m 1:10

Б-Б

Г-Г

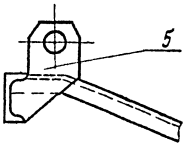

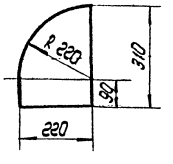

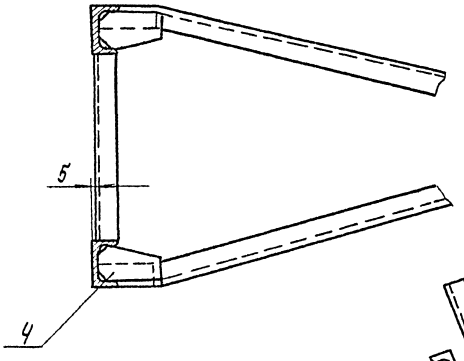

Д-Д

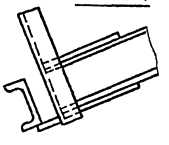

1. Сварку производить электродами типа Э42А по ГОСТ 9467-75, сварные швы по ГОСТ 5264-80.
2. $H\ 16$, $h\ 16$, $\pm \frac{IT16}{2}$
3. Шероховатость поверхностей реза для деталей Б4-$\sqrt{50}$
4. *Размеры для справок.

					ПВ6. 04. 00. 00 СБ		
Изм.	Лист	N докум.	Подп.	Дата	Приспособление для фартообразования. Сборочный чертеж.	Лит.	Масса / Масштаб
Разраб.		Данина		12.83			310.0 / 1:10
Пров.		Числова		12.83		Лист	Листов 1
Т. контр.							
ГИП		Мелешин		12.83		Гипронефтеспецмонтаж г. Москва	
Н. контр.		Панова		12.83			
Утв.		Кузнецов					

ПВ6.04.00.07

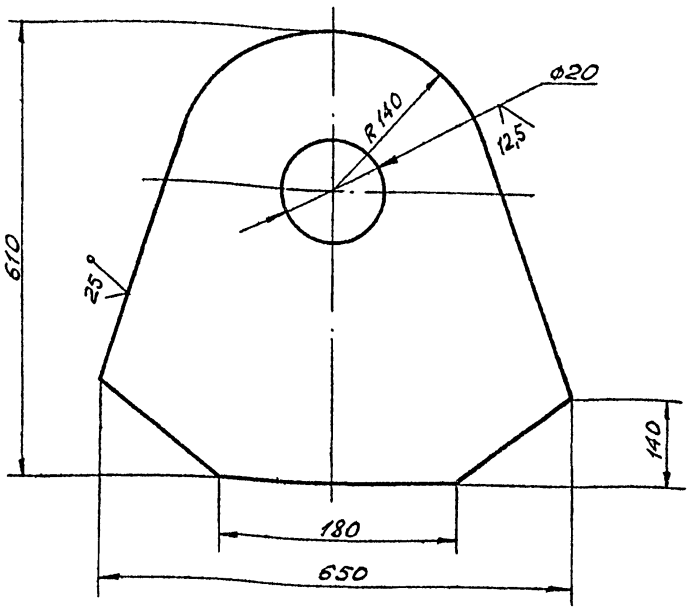

Неуказанные предельные отклонения размеров: $h16$; $\pm \frac{IT16}{2}$.

Изм.	Лист	№ докум.	Подп.	Дата
Разраб.		Яшина		12.83
Пров.		Числова		12.83
Т. контр.				
ГИП		Рокин		12.83
Н. контр.		Панова		12.83
Утв.		Кузнецов		

ПВ 6.04.00.07

Пластина

Лит.	Масса	Масш'т.
	40,0	1:5
Лист	Листов	

Лист Б-20 ГОСТ 19903-74 / Ст. 3 ГОСТ 14637-79

Гипронефтеспецмонтаж г. Москва

Инв. № подл. | Подп. и дата | Взам. инв. № | Инв. № дубл. | Подп. и дата

Типовой проект 902-5-16.86 Альбом V

ПВ6.04.00.04

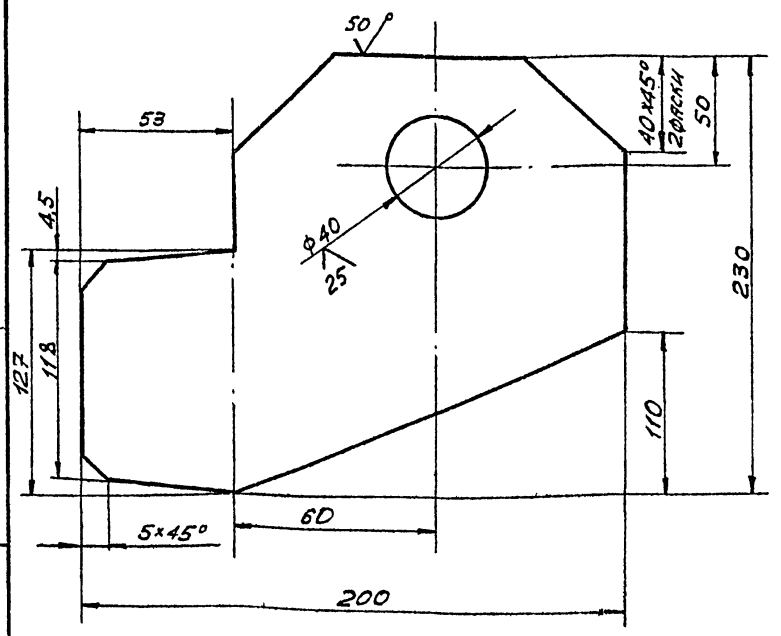

Неуказанные предельные отклонения размеров: $H16$, $h16$, $\pm \frac{IT16}{2}$.

Изм.	Лист	№ докум.	Подп.	Дата
Разраб.		Яшина		12.83
Пров.		Числова		12.83
Т. контр.				
ГИП		Мелешин		12.83
Н. контр.		Панова		12.83
Утв.		Кузнецов		

ПВ 6.04.00.04

Пластина

Лит.	Масса	Масш'т.
	2,5	1:2
Лист	Листов 1	

Лист Б-8 ГОСТ 19903-74 / Ст. 3 ГОСТ 14637-79

Гипронефтеспецмонтаж г. Москва

Инв. № подл. | Подп. и дата | Взам. инв. № | Инв. № дубл. | Подп. и дата

ПВ6.04.00.08

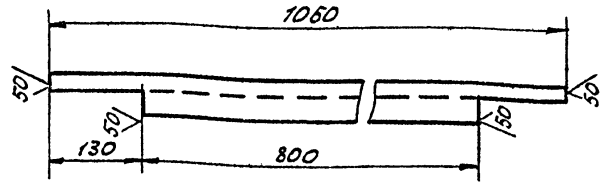

Неуказанные предельные отклонения размеров: $\pm \frac{IT16}{2}$.

Изм.	Лист	№ докум.	Подп.	Дата
Разраб.		Яшина		12.83
Пров.		Числова		12.83
Т. контр.				
ГИП		Мелешин		12.83
Н. контр.		Панова		12.83
Утв.		Кузнецов		

ПВ 6.04.00.08

Стойка

Лит.	Масса	Масш'т.
	8,0	1:10
Лист	Листов 1	

Швеллер 14 ГОСТ 8240-72 / Ст. 3 ГОСТ 535-79

Гипронефтеспецмонтаж г. Москва

Инв. № подл. | Подп. и дата | Взам. инв. № | Инв. № дубл. | Подп. и дата

ПВ6.04.00.03

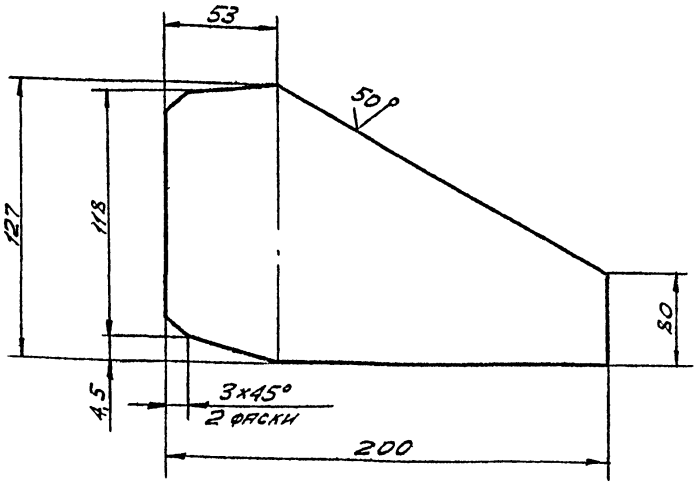

Неуказанные предельные отклонения размеров: $h16$, $\pm \frac{IT16}{2}$.

Изм.	Лист	№ докум.	Подп.	Дата
Разраб.		Яшина		12.83
Пров.		Числова		12.83
Т. контр.				
ГИП		Мелешин		12.83
Н. контр.		Панова		12.83
Утв.		Кузнецов		

ПВ 6.04.00.03

Косынка

Лит.	Масса	Масш'т.
	1,0	1:2
Лист	Листов 1	

Лист Б-6 ГОСТ 19903-74 / Ст. 3 ГОСТ 14637-79

Гипронефтеспецмонтаж г. Москва

Инв. № подл. | Подп. и дата | Взам. инв. № | Инв. № дубл. | Подп. и дата

ПВ6.04.01.01

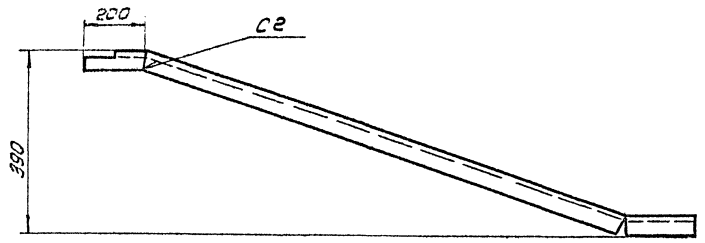

Развертка
М1:1

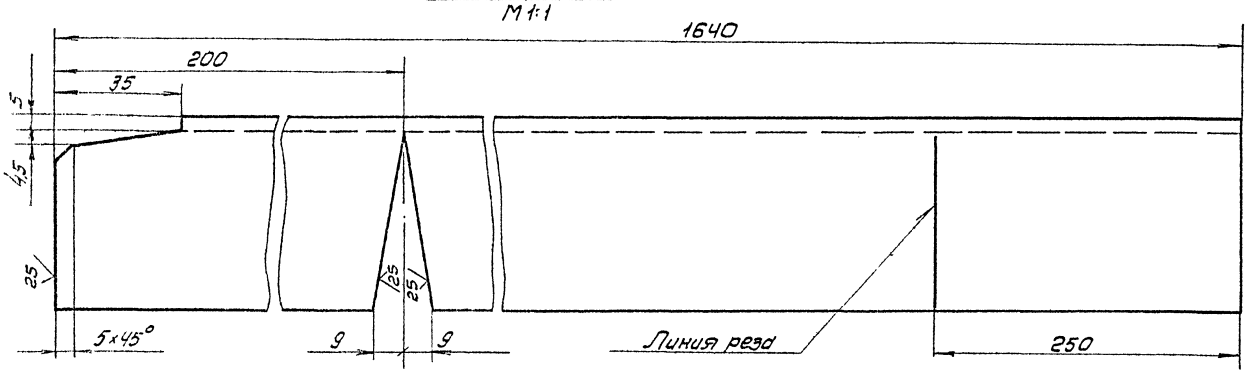

1. Сварку производить по ГОСТ 5264-80. Электроды сварочные типа Э42А ГОСТ 9467-75
2. H16, h16, $\pm \frac{IT16}{2}$

					ПВ6.04.01.01		
Изм.	Лист	№ докум.	Подп.	Дата		Лит.	Масса	Масштаб
Разраб.		Яшина		12.83	Укосина		20,0	1:10
Пров.		Чиспова		12.83		Лист	Листов 1	
Т.контр.								
ГИП		Мелешин		12.83	Швеллер 14 ГОСТ 8240-72 / Ст.3 ГОСТ 535-79	Гипронефтеспецмонтаж г. Москва		
Н.контр.		Панова		12.83				
Утв.		Кузнецов						

ПВ6.04.00.11

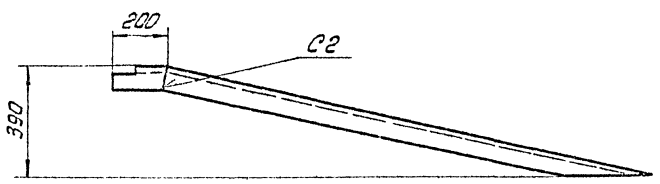

Развертка
М1:1

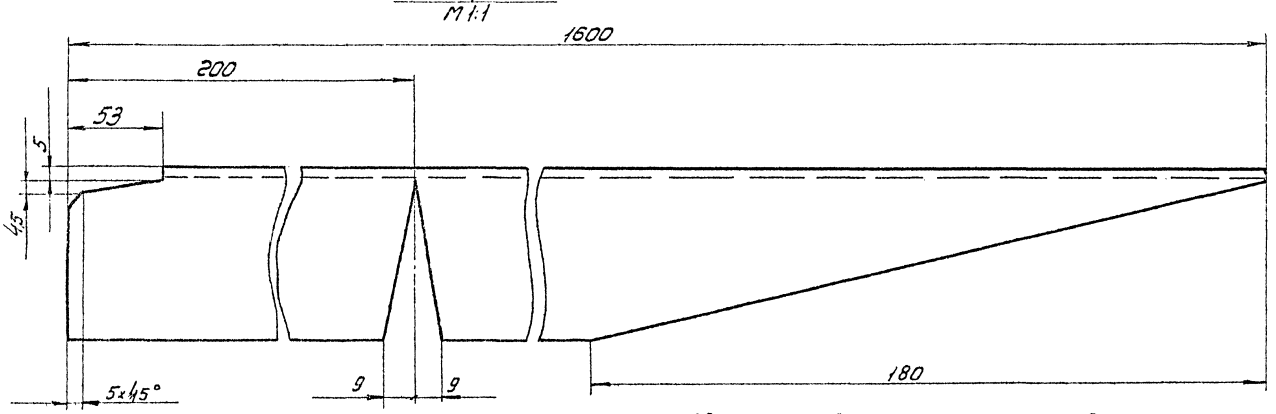

1. Сварку производить по ГОСТ 5264-80. Электроды сварочные типа Э42А ГОСТ 9467-75.
2. Шероховатость поверхностей реза для деталей Б4 $\sqrt{50}$
3. H16, h16 $\pm \frac{IT16}{2}$.

					ПВ6.04.00.11		
Изм.	Лист	№ докум.	Подп.	Дата		Лит.	Масса	Масштаб
Разраб.		Яшина		12.83	Укосина		19,7	1:10
Пров.		Чиспова		12.83		Лист	Листов 1	
Т.контр.								
ГИП		Мелешин		12.83	Швеллер 14 ГОСТ 8240-72 / Ст.3 ГОСТ 535-79	Гипронефтеспецмонтаж г. Москва		
Н.контр.		Панова		12.83				
Утв.		Кузнецов						

Типовой проект 902-5-16.86 Альбом V

Инв.№ подл. | Подп. и дата | Взам.инв.№ | Инв.№ дубл. | Подп. и дата

Типовой проект 902-5-16 88 Альбом V
Инв.№ подл. | Подп. и дата | Взам. инв.№ | Инв.№ дубл. | Подп. и дата

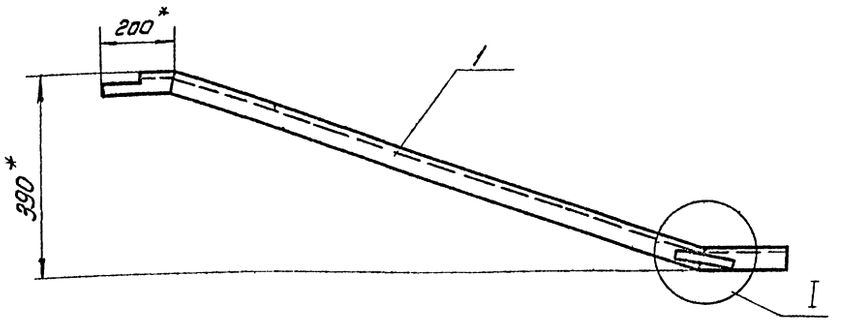

I
М1:2

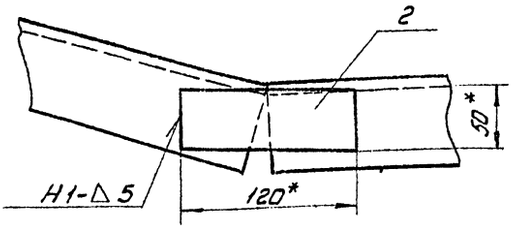

1. Сварку производить по ГОСТ 5264-80. Электроды сварочные типа Э42А ГОСТ 9467-75.
2. Н16, h16, $\pm \frac{IT16}{2}$
3. Шероховатость поверхностей реза для деталей Б4- 50
4. *Размер для справок.

					ПВ6.04.01.00 СБ		
Изм.	Лист	№ докум.	Подп.	Дата			
Разраб.		Яшина		12.83	Раскос	Лит.	Масса	Масштаб
Пров.		Числова		12.83			205	1:10
Т.контр.					Сборочный чертеж	Лист	Листов 1
ГИП		Мелешин		12.83			
Н.контр.		Панова		12.83		Гипронефтеспецмонтаж г. Москва	
Утв.		Кузнецов					

Формат	Зона	Поз.	Обозначение	Наименование	Кол.	Примечание
				Документация		
А3			ПВ6.04.01.00 СБ	Сборочный чертеж		
				Детали		
А4		1	ПВ6.04.01.01	Укосина	1	
Б4		2	ПВ6.04.01.02	Пластина		
				Лист Б-6 ГОСТ 19903-74 Ст.3 ГОСТ 14637-79		
				120×50	1	0,3 кг

					ПВ6.04.01.00		
Изм.	Лист	№ докум.	Подп.	Дата			
Разраб.		Яшина		12.83	Раскос	Лит.	Лист	Листов
Пров.		Числова		12.83				1
ГИП		Мелешин		12.83		Гипронефтеспецмонтаж г. Москва		
Н.контр.		Панова		12.83				
Утв.		Кузнецов						

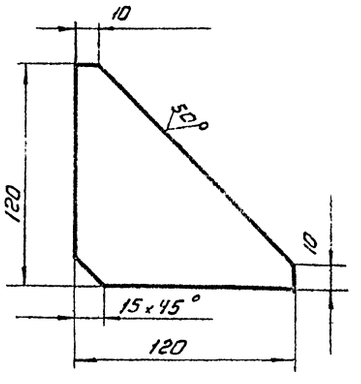

Неуказанные предельные отклонения размеров $\pm \frac{IT16}{2}$

					ПВ6.04.00.10			
Изм.	Лист	№ докум.	Подп.	Дата				
Разраб.		Яшина		12.83	Косынка	Лит.	Масса	Масштаб
Пров.		Числова		12.83			0,7	1:2
Т.контр.						Лист	Листов 1	
ГИП		Мелешин		12.83				
Н.контр.		Панова		12.83	Лист Б-8 ГОСТ 19903-74 Ст 3 ГОСТ 14637-79	Гипронефтеспецмонтаж г. Москва		
Утв.		Кузнецов						

ПВ9.10.00.00СБ

Типовой проект 902-5-16.86 Альбом V

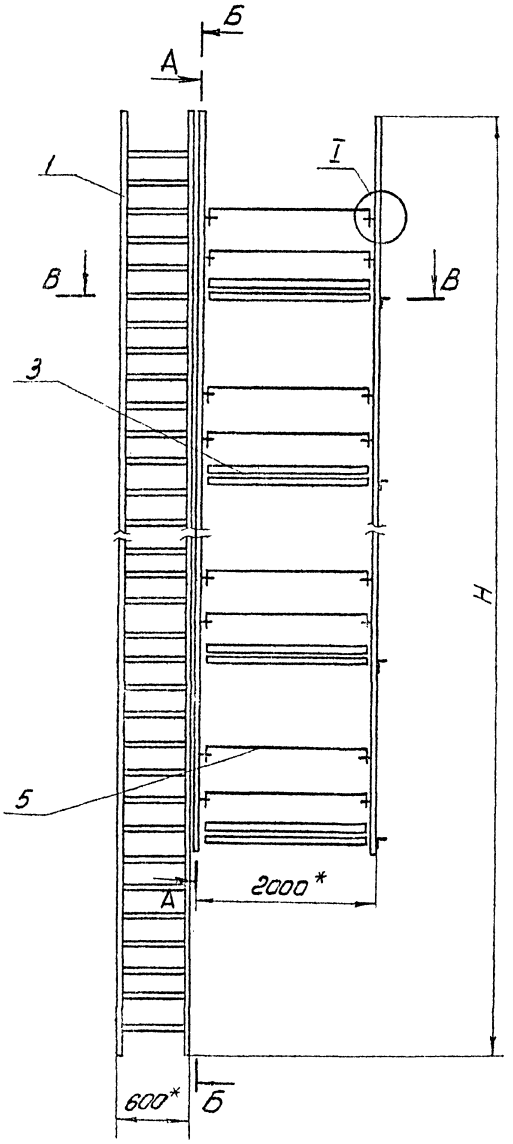

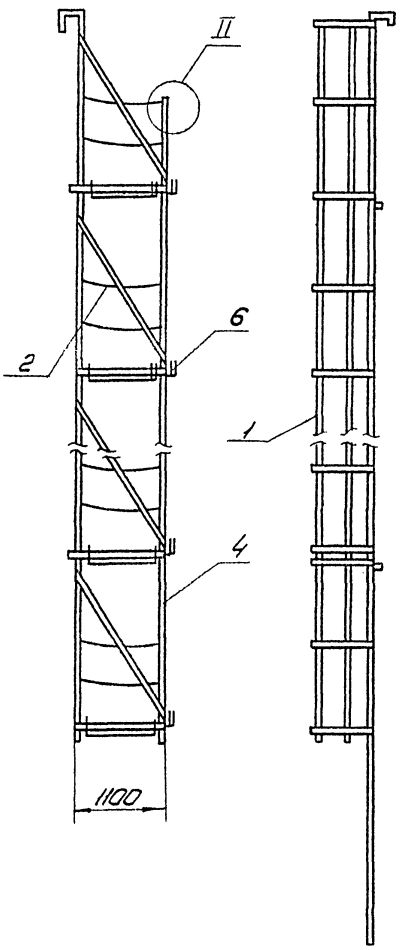

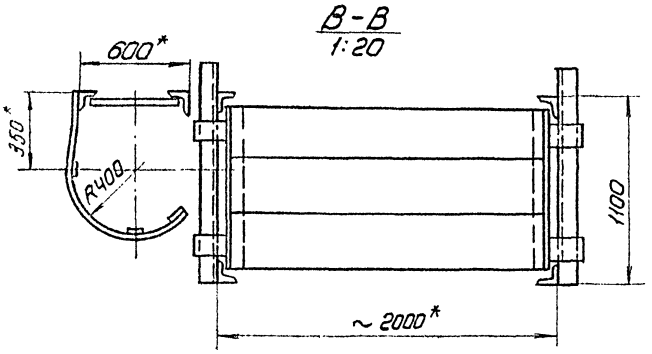

Обозначение	H, мм	Масса, кг
ПВ9.10.00.00	18000	1016.0
-01	12000	662.0
-02	9000	530.0
-03	7500	383.0
-04	6000	258.0

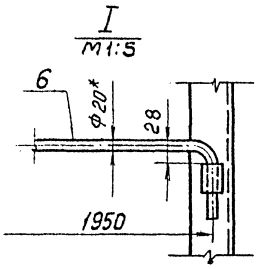

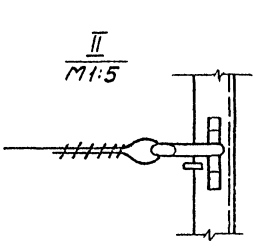

1. Сварные швы по ГОСТ 5264-80. Электроды сварочные типа Э42А ГОСТ 9467-75
2. Неуказанные предельные отклонения размеров.
   отверстий H16
   валов h16
   остальных $\pm \frac{IT16}{2}$
3. Испытать на статическую нагрузку силой P=550кг.
4. В местах выхода на площадку поз.3 ограждение на лестнице поз.1 срезать (см. В-В).

					ПВ9.10.00.00СБ		
Изм.	Лист	№ докум.	Подп.	Дата	Леса навесные для замыкания вертикального монтажного стыка стенки. Сборочный чертеж	Лит.	Масса / Масштаб
Разраб.		Кузьмина		12.85		И	См. табл. / 1:40
Пров.		Числова		12.85		Лист	Листов 1
Т.контр.						Гипронефтеспецмонтаж г. Москва	
ГИП		Мелешин		12.85			
Н.контр.		Панова		12.85			
Утв.		Кузнецов					

Инв.№ подл. | Подп. и дата | Взам.инв.№ | Инв.№ дубл. | Подп. и дата

21538-05 54

ПВ9.10.04.00 СБ

Типовой проект 902-5-16.86 Альбом V

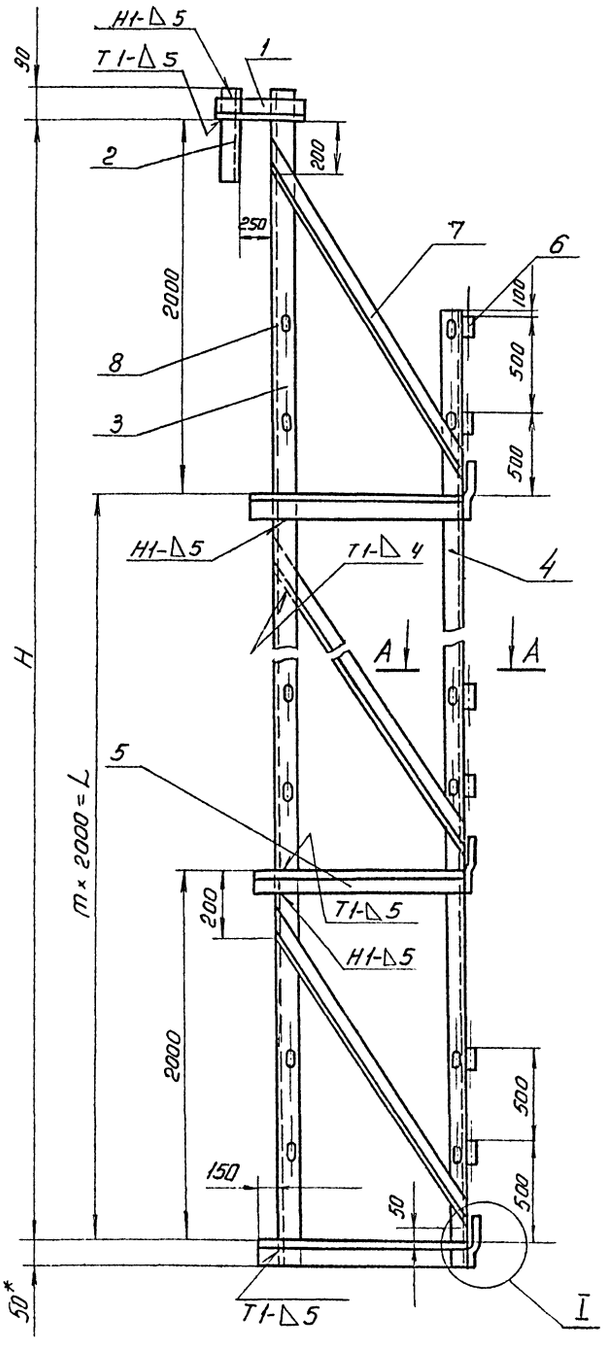

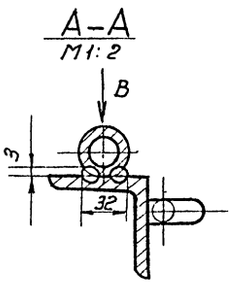

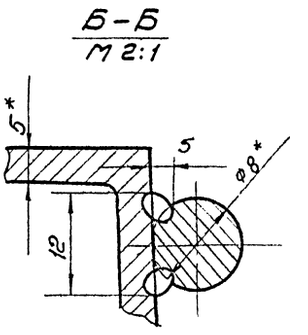

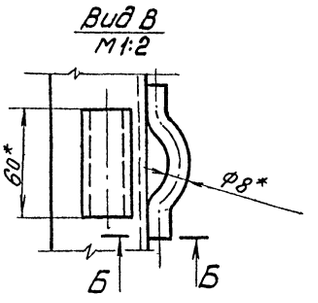

Обозначение	Размеры мм		m	Масса, кг
	H	L		
ПВ 9.10.04.00	16000	14000	7	219.0
-01	10000	6000	4	138.0
-02	8000	6000	3	110.0
-03	6000	4000	2	73.0
-04	4000	2000	1	56.0

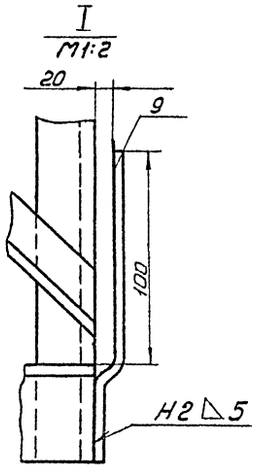

1. Сварные швы по ГОСТ 5264-80. Электроды сварочные типа Э42А ГОСТ 9467-75.
2. Неуказанные предельные отклонения размеров:
   отверстий - H16;
   валов – h16
   остальных $\pm \frac{IT16}{2}$
3. Шероховатость поверхностей реза для деталей Б4 - $\frac{25}{}$.
4. * Размер для справок.

Изм.	Лист	№ докум.	Подп.	Дата
Разраб.		Кузьмина		12.83
Пров.		Чистова		12.83
Т. контр.				
ГИП		Мелешин		12.83
Н. контр.		Панова		12.83
Утв.		Кузнецов		

ПВ9.10.04.00СБ

Бокобина

Сборочный чертеж

Лит.	Масса	Масштаб
	См. табл.	1:20

Лист Листов 1

Гипронефтеспецмонтаж г. Москва

Инв. № подл. | Подп. и дата | Взам. инв. № | Инв. № дубл. | Подп. и дата

Формат	Зона	Поз.	Обозначение	Наименование	Кол.	Примеч.
				ПВ9.10.00.00-04 Сп. СБ		
				Сборочные единицы		
11		1	ПВ9.10.01.00-04	Лестница	1	
11		2	ПВ9.10.02.00	Ограждение мягкое	4	
11		3	ПВ9.10.03.00	Площадка	2	
11		4	ПВ9.10.04.00-04	Боковина	2	
				Детали		
11		5	ПВ9.10.00.01	Ограждение жесткое	4	
Б4		6	ПВ9.10.00.02	Доска бортовая		
				Сосна 15×150		
				ГОСТ 8486-66		
				L=1950	2	6,1 кг

ПВ9.10.00.00

Изм. Лист № докум. Подп. Дата

Лист 3

Формат	Зона	Поз.	Обозначение	Наименование	Кол.	Примеч.
Б4		6	ПВ9.10.00.02	Доска бортовая		
				Сосна 15×150		
				ГОСТ 8486-66		
				L=1950	5	6,1 кг
				ПВ9.10.00.00-02 Сп. СБ		
				Сборочные единицы		
11		1	ПВ9.10.01.00-02	Лестница	1	
11		2	ПВ9.10.02.00	Ограждение мягкое	8	
11		3	ПВ9.10.03.00	Площадка	4	
11		4	ПВ9.10.04.00-02	Боковина	2	
				Детали		
11		5	ПВ9.10.00.01	Ограждение жесткое	8	
Б4		6	ПВ9.10.00.02	Доска бортовая		
				Сосна 15×150		
				ГОСТ 8486-66		
				L=1950	4	6,1 кг
				ПВ9.10.00.00-03 Сп. СБ		
				Сборочные единицы		
11		1	ПВ9.10.01.00-03	Лестница	1	
11		2	ПВ9.10.02.00	Ограждение мягкое	6	
11		3	ПВ9.10.03.00	Площадка	3	
11		4	ПВ9.10.04.00-03	Боковина	2	
				Детали		
11		5	ПВ9.10.00.01	Ограждение жесткое	6	
Б4		6	ПВ9.10.00.02	Доска бортовая		
				Сосна 15×150		
				ГОСТ 8486-66		
				L=1950	3	6,1 кг

ПВ9.10.00.00

Изм. Лист № докум. Подп. Дата

Лист 2

Формат	Зона	Поз.	Обозначение	Наименование	Кол.	Примеч.
				ПВ9.10.01.00.03 Сп. СБ		
				Детали		
Б4		4	ПВ9.10.01.04	Уголок		
				Уголок Б-40×40×4 ГОСТ 8509-72 / Ст.3 ГОСТ 535-79		
				L=7500	2	18,3 г.
Б4		5	ПВ9.10.01.05	Круг		
				Круг В-18 ГОСТ 2590-71 / Ст.3 ГОСТ 535-79		
				L=580	17	0,435 кг
				Полоса		
				Полоса Б-4×120 ГОСТ 103-76 / Ст.3 ГОСТ 535-79		
Б4		6	ПВ9.10.01.06	L=1950	8	1,25 кг
Б4		7	ПВ9.10.01.07	L=5250	3	3,35 кг
				ПВ9.10.01.00-04 Сп. СБ		
				Детали		
Б4		4	ПВ9.10.01.04	Уголок		
				Уголок Б-40×40×4 ГОСТ 8509-72 / Ст.3 ГОСТ 535-79		
				L=6000	2	9,7 кг
Б4		5	ПВ9.10.01.05	Круг		
				Круг В-18 ГОСТ 2590-71 / Ст.3 ГОСТ 535-79		
				L=580	13	0,435 кг
				Полоса		
				Полоса Б-4×120 ГОСТ 103-76 / Ст.3 ГОСТ 535-79		
Б4		6	ПВ9.10.01.06	L=1950	6	1,23 кг
Б4		7	ПВ9.10.01.07	L=3750	3	2,4 кг

ПВ9.10.01.00

Изм. Лист № докум. Подп. Дата

Лист 3

Формат	Зона	Поз.	Обозначение	Наименование	Кол.	Примеч.
				Документация		
22			ПВ9.10.00.00 СБ	Сборочный чертеж		
			Переменные данные	для исполнений		
				ПВ9.10.00.00 Сп. СБ		
				Сборочные единицы		
11		1	ПВ9.10.01.00	Лестница	1	
11		2	ПВ9.10.02.00	Ограждение мягкое	16	
11		3	ПВ9.10.03.00	Площадка	8	
11		4	ПВ9.10.04.00	Боковина	2	
				Детали		
11		5	ПВ9.10.00.01	Ограждение жесткое	16	
Б4		6	ПВ9.10.00.02	Доска бортовая		
				Сосна 15×150		
				ГОСТ 8486-66		
				L=1950		6,1 кг
				ПВ9.10.00.00-01 Сп. СБ		
				Сборочные единицы		
11		1	ПВ9.10.01.00-01	Лестница	1	
11		2	ПВ9.10.02.00	Ограждение мягкое	10	
11		3	ПВ9.10.03.00	Площадка	5	
11		4	ПВ9.10.04.00-01	Боковина	2	
				Детали		
11		5	ПВ9.10.00.01	Ограждение жесткое	10	

ПВ9.10.00.00

Изм.	Лист	№ докум.	Подп.	Дата
Разраб.		Кузьмина		12.83
Пров.		Числова		12.83
ГИП		Мелешин		12.83
Н.контр.		Панова		12.83
Утв.		Кузнецов		

Леса навесные для замыкания вертикального монтажного стыка стенки

Лит.	Лист	Листов
И	1	3

Гипронефтеспецмонтаж г. Москва

Инв. № подл. | Подп. и дата | Взам. инв. № | Инв. № дубл. | Подп. и дата

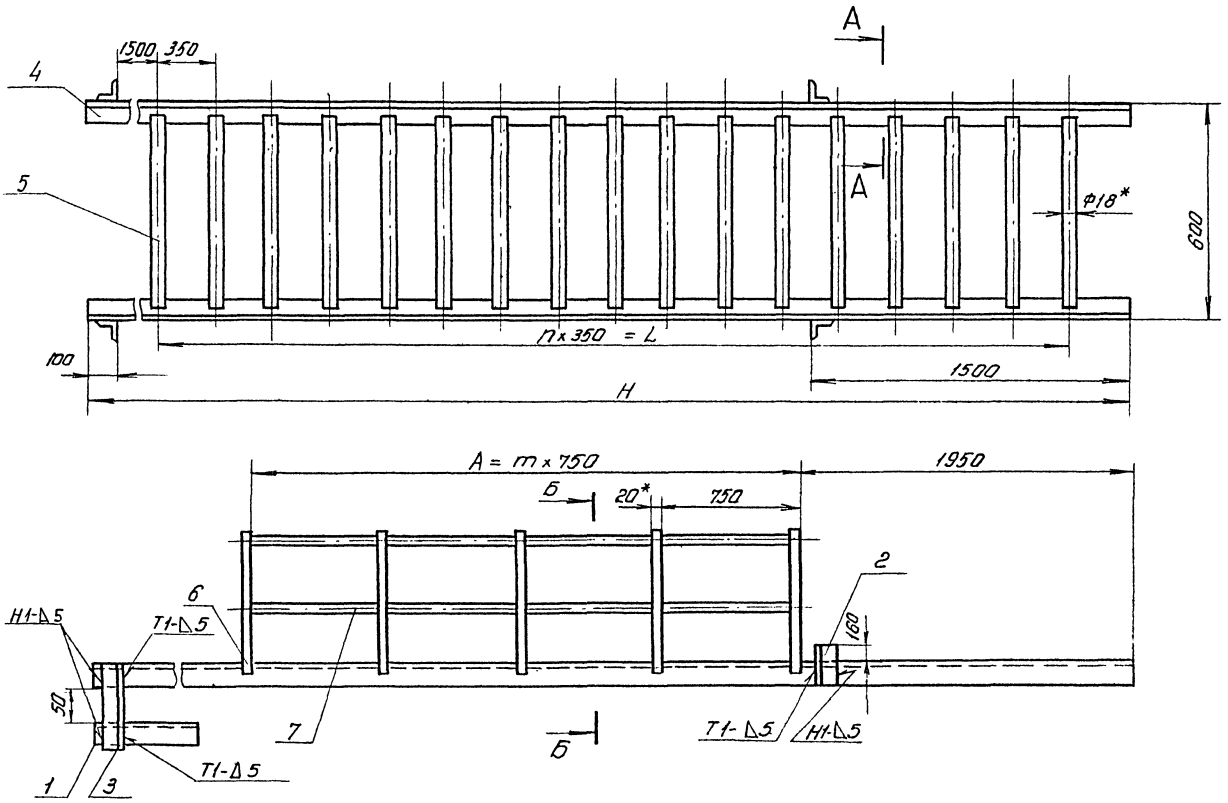

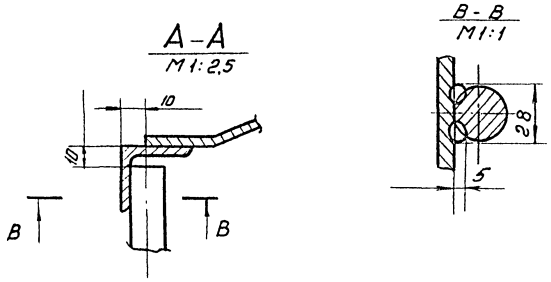

Обозначение	Размеры, мм			n	m	Масса, кг
	H	L	A			
ПВ9.10.01.00	18000	16100	15750	46	21	151.0
-01	12000	10150	9750	29	13	111.0
-02	9000	7000	6750	20	9	82.0
-03	7500	5600	5250	16	7	67.0
-04	6000	4200	3750	12	5	42.0

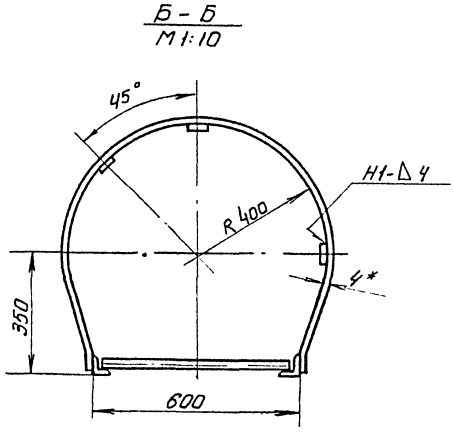

1. Сварные швы по ГОСТ 5264-80 Электроды сварочные типа Э42А ГОСТ 9467-75.
2. Неуказанные предельные отклонения размеров: отверстий - H16, валов - h16, остальных $\pm \frac{IT16}{2}$
3. Шероховатость поверхностей реза для деталей Б4 - $\frac{50}{V}$
4. *Размеры для справок.

Изм.	Лист	№ докум.	Подп.	Дата
Разраб.		Кузьмина		12.83
Пров.		Мелешин		12.83
Т.контр.				
ГИП		Мелешин		12.83
Н.контр.		Панаева		12.83
Утв.		Кузнецов		

ПВ9.10.01.00СБ

Лестница

Сборочный чертеж

Лит.	Масса	Масштаб
И	См. табл.	1:10
Лист	Листов 1	

Гипронефтеспецмонтаж г. Москва

Инв.№ подл. | Подп. и дата | Взам. инв.№ | Инв.№ дубл. | Подп. и дата

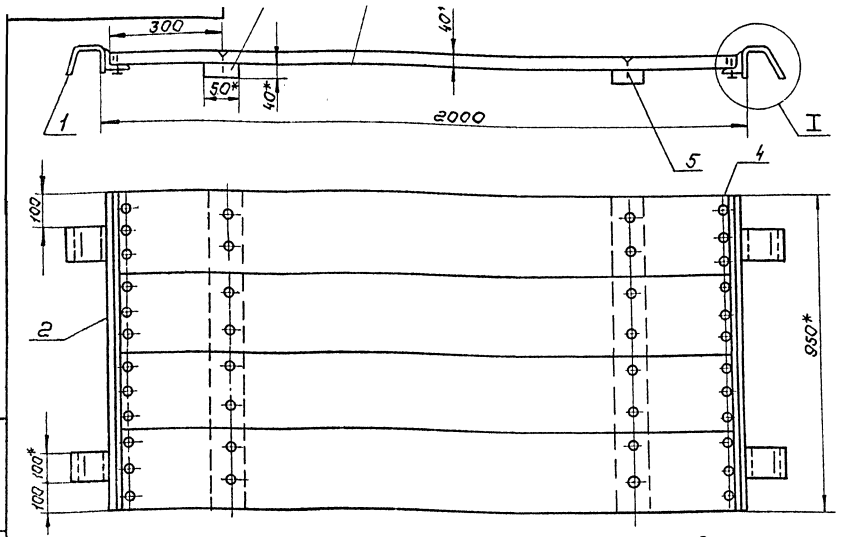

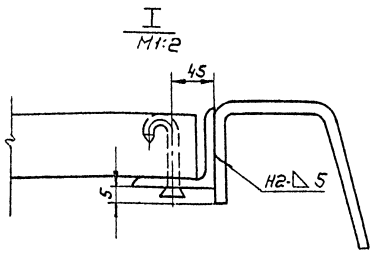

1. Сварные швы по ГОСТ 5264-80. Электроды сварочные типа Э42А ГОСТ 9467-75.
2. Неуказанные предельные отклонения размеров:
   отверстий - Н16
   валов - h16
   остальных $\pm \frac{IT16}{2}$
3* Размеры для справок.

					ПВ9.10.03.00 СБ		
Изм.	Лист	№докум.	Подп.	Дата	Площадка	Лит	Масса	Масшт.
Разраб.		Кузьмина		12.83	Сборочный чертеж	И	41,0	1:10
Пров.		Числова		12.83		Лист	Листов 1
Т.контр.						Гипронефтеспецмонтаж г. Москва	
ГИП		Нелешин		12.83			
Н.контр.		Панова		12.83			
Утв.		Кузнецов					

Инв.№ подл. | Подп. и дата | Взам.инв.№ | Инв.№ дубл. | Подп. и дата

ПВ9.10.04.01

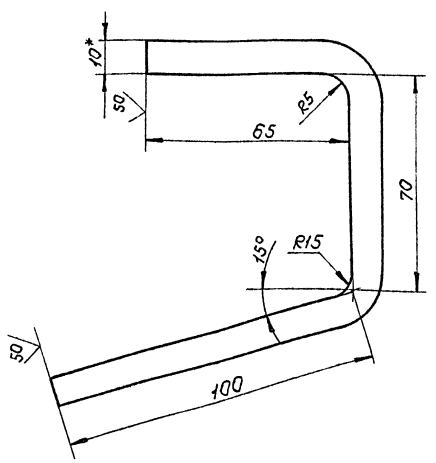

1. Неуказанные предельные отклонения размеров:
   отверстий - Н16.
   валов - h16
   остальных $\pm \frac{IT16}{2}$
2* Размер для справок.

					ПВ9.10.04.01		
Изм.	Лист	№докум.	Подп.	Дата	Крюк	Лит	Масса	Масшт.
Разраб.		Кузьмина		12.83		И	0,9	1:1
Пров.		Числова		12.83		Лист	Листов 1
Т.контр.					Полоса Б-10х100 ГОСТ 103-76 Ст.3 ГОСТ 535-79	Гипронефтеспецмонтаж г. Москва	
ГИП		Нелешин		12.83			
Н.контр.		Панова		12.83			
Утв.		Кузнецов					

Инв.№ подл. | Подп. и дата | Взам.инв.№ | Инв.№ дубл. | Подп. и дата

Формат	Зона	Поз.	Обозначение	Наименование	Кол.	Примечание
				Документация		
12			ПВ9.10.03.00 СБ	Сборочный чертеж		
				Детали		
11		1	ПВ9.10.03.01	Крюк	4	
11		2	ПВ9.10.03.02	Полка	2	
				Материалы		
				Пиломатериалы ГОСТ 8486-66		
		3		Доски 40	0,08	м³
				Стандартные изделия		
				Гвозди ГОСТ 283-75		
		4		6х50	50	
		5		6х70	50	

					ПВ9.10.03.00		
Изм.	Лист	№докум.	Подп.	Дата	Площадка	Лит.	Лист	Листов
Разраб.		Кузьмина		12.83		И		1
Пров.		Числова		12.83		Гипронефтеспецмонтаж г. Москва	
ГИП		Нелешин		12.83			
Н.контр.		Панова		12.83			
Утв.		Кузнецов					

Инв.№ подл. | Подп. и дата | Взам.инв.№ | Инв.№ дубл. | Подп. и дата

Типовой проект 902-5-16.86 Альбом V

Формат	Зона	Поз.	Обозначение	Наименование	Кол.	Примеч.
				ПВ9.10.04.00-03 См. СБ		
				Детали		
Б4		3	ПВ9.10.04.03	Стойка		
				Уголок Б-63×63×5 ГОСТ 8509-72 / Ст.3 ГОСТ 535-79		
				L=6140	1	29,0 кг
				Уголок		
				Уголок Б-50×50×5 ГОСТ 8509-72 / Ст.3 ГОСТ 535-79		
Б4		4	ПВ9.10.04.04	L=5150	1	19,5 кг
Б4		5	ПВ9.10.04.05	L=1150	3	4,0 кг
Б4		6	ПВ9.10.04.06	Крюк		
				Круг В-28 ГОСТ 2590-71 / Ст.3 ГОСТ 535-79		
				L=60	6	0,4 кг
Б4		7	ПВ9.10.04.07	Подкосы		
				Уголок Б-40×40×4 ГОСТ 8509-72 / Ст.3 ГОСТ 535-79		
				L=2100	3	5,1 кг
Б1		8	ПВ9.10.04.08	Петля	12	
Б4		9	ПВ9.10.04.09	Полоса		
				Полоса 5×40 ГОСТ 103-76 / Ст.3 ГОСТ 535-79		
				L=170	3	0,3 кг
				ПВ9.10.04.00-04 См. СБ		
				Детали		

Инв.№ подл. | Подп. и дата | Взам. инв.№ | Инв.№ дубл. | Подп. и дата

Изм.	Лист	№ докум.	Подп.	Дата	ПВ 9.10.04.00	Лист 4

Формат	Зона	Поз.	Обозначение	Наименование	Кол.	Примеч.
11		8	ПВ9.10.04.08	Петля	20	
Б4		9	ПВ9.10.04.09	Полоса		
				Полоса 5×40 ГОСТ 103-76 / Ст.3 ГОСТ 535-79		
				L=170	5	0,3 кг
				ПВ9.10.04.00-02 См. СБ		
				Детали		
Б4		3	ПВ9.10.04.03	Стойка		
				Уголок Б-63×63×5 ГОСТ 8509-72 / Ст.3 ГОСТ 535-79		
				L=8140	1	39,0 кг
				Уголок		
				Уголок Б-50×50×5 ГОСТ 8509-72 / Ст.3 ГОСТ 535-79		
Б4		4	ПВ9.10.04.04	L=7150	1	27,0 кг
Б4		5	ПВ9.10.04.05	L=1150	4	4,0 кг
Б4		6	ПВ9.10.04.06	Крюк		
				Круг В-28 ГОСТ 2590-71 / Ст.3 ГОСТ 535-79		
				L=60	8	0,4 кг
Б4		7	ПВ9.10.04.07	Подкосы		
				Уголок Б-40×40×4 ГОСТ 8509-72 / Ст.3 ГОСТ 535-79		
				L=2100	4	5,1 кг
Б1		8	ПВ9.10.04.08	Петля	16	
Б4		9	ПВ9.10.04.09	Полоса		
				Полоса 5×40 ГОСТ 103-76 / Ст.3 ГОСТ 535-79		
				L=170	4	0,3 кг

Инв.№ подл. | Подп. и дата | Взам. инв.№ | Инв.№ дубл. | Подп. и дата

Изм.	Лист	№ докум.	Подп.	Дата	ПВ 9.10.04.00	Лист 3

Формат	Зона	Поз.	Обозначение	Наименование	Кол.	Примеч.
Б4		7	ПВ9.10.04.07	Подкосы		
				Уголок Б-40×40×4 ГОСТ 8509-72 / Ст.3 ГОСТ 535-79		
				L=2100	8	5,1 кг
Б1		8	ПВ9.10.04.08	Петля	32	
Б4		9	ПВ9.10.04.09	Ограждение		
				Полоса 5×40 ГОСТ 103-76 / Ст.3 ГОСТ 535-79		
				L=170	8	0,3 кг
				ПВ9.10.04.00-01 См. СБ		
				Детали		
Б4		3	ПВ9.10.04.03	Стойка		
				Уголок Б-63×63×5 ГОСТ 8509-72 / Ст.3 ГОСТ 535-79		
				L=10140	1	48,2 кг
				Уголок		
				Уголок Б-50×50×5 ГОСТ 8509-72 / Ст.3 ГОСТ 535-79		
Б4		4	ПВ9.10.04.04	L=9150	1	35,0 кг
Б4		5	ПВ9.10.04.05	L=1150	5	4,0 кг
Б4		6	ПВ9.10.04.06	Крюк		
				Круг В-28 ГОСТ 2590-71 / Ст.3 ГОСТ 535-79		
				L=60	10	0,4 кг
Б4		7	ПВ9.10.04.07	Подкосы		
				Уголок Б-40×40×4 ГОСТ 8509-72 / Ст.3 ГОСТ 535-79		
				L=2100	5	5,1 кг

Инв.№ подл. | Подп. и дата | Взам. инв.№ | Инв.№ дубл. | Подп. и дата

Изм.	Лист	№ докум.	Подп.	Дата	ПВ 9.10.04.00	Лист 2

Формат	Зона	Поз.	Обозначение	Наименование	Кол.	Примеч.
				Документация		
А3			ПВ9.10.04.00 СБ	Сборочный чертеж		
				Детали		
				Захват		
				Швеллер 8 ГОСТ 8240-72 / Ст.3 ГОСТ 535-79		
Б4		1	ПВ9.10.04.01	L=400	1	1,7 кг
Б4		2	ПВ9.10.04.02	L=350	1	1,3 кг
			Переменные данные	Для исполнений		
				ПВ9.10.04.00 См СБ		
				Детали		
Б4		3	ПВ9.10.04.03	Стойка		
				Уголок Б-63×63×5 ГОСТ 8509-72 / Ст.3 ГОСТ 535-79		
				L=16140	1	75,6 кг
				Уголок		
				Уголок Б-50×50×5 ГОСТ 8509-72 / Ст.3 ГОСТ 535-79		
Б4		4	ПВ9.10.04.04	L=15150	1	57,2 кг
Б4		5	ПВ9.10.04.05	L=1150	8	4,0 кг
Б4		6	ПВ9.10.04.06	Крюк		
				Круг В-28 ГОСТ 2590-71 / Ст.3 ГОСТ 535-79		
				L=60	10	0,4 кг

Инв.№ подл. | Подп. и дата | Взам. инв.№ | Инв.№ дубл. | Подп. и дата

Изм.	Лист	№ докум.	Подп.	Дата	ПВ 9.10.04.00		
Разраб.		Кузьмина		12.93	Боковина	Лит. И	Лист 1	Листов 5
Пров.		Числовая		12.93		Гипронефтеспецмонтаж г. Москва	
ГИП		Мелешин		12.93			
Н.контр.		Пахнова		12.93			
Утв.		Кузнецов					

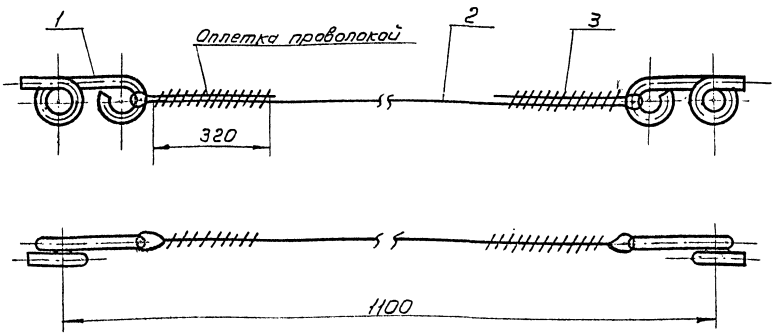

1. Неуказанные предельные отклонения размеров:
   отверстий - H16
   валов - h16
   остальных $\pm \frac{IT16}{2}$
2. * Размер для справок.

Изм.	Лист	№ докум.	Подп.	Дата
Разраб.		Кузьмина		12.83
Пров.		Числова		12.83
Т. контр.				
ГИП		Тюрин		12.83
Н. контр.		Панова		12.83
Утв.		Кузнецов		

ПВ9.10.02.00СБ

Ограждение мягкое

Сборочный чертеж

Лит.	Масса	Масштаб
И	0,4	1:2

Лист | Листов 1

Гипронефтеспецмонтаж г. Москва

ПВ9.10.02.01

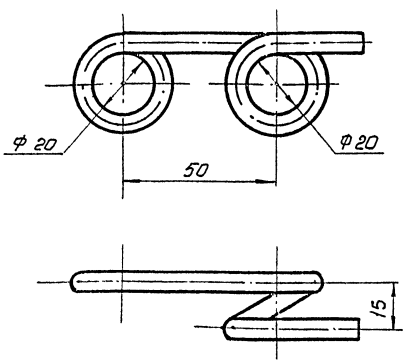

1. Неуказанные предельные отклонения размеров:
   отверстий - H16, валов - h16, остальных $\pm \frac{IT16}{2}$
2. Длина заготовки $L = 260$.

Изм.	Лист	№ докум.	Подп.	Дата
Разраб.		Кузьмина		12.83
Пров.		Числова		12.83
Т. контр.				
ГИП		Тюрин		12.83
Н. контр.		Панова		12.83
Утв.		Кузнецов		

ПВ9.10.02.01

Крюк

Круг В-Б ГОСТ 2590-71 / Ст 3 ГОСТ 535-79

Лит.	Масса	Масштаб
И	0,1	1:1

Лист | Листов 1

Гипронефтеспецмонтаж г. Москва

Формат	Зона	Поз.	Обозначение	Наименование	Кол.	Примечание
				Документация		
12			ПВ9.10.02.00СБ	Сборочный чертеж		
				Детали		
11		1	ПВ9.10.02.01	Крюк	2	
				Материалы		
		2		Канат 8.1-Г-I-1764 (180) ГОСТ 7668-80 L=1300	1	0,5 кг
		3		Проволока 1,6 ГОСТ 3282-74	2	0,25 кг

Изм.	Лист	№ докум.	Подп.	Дата
Разраб.		Кузьмина		12.83
Пров.		Числова		12.83
Т. контр.				
ГИП		Тюрин		12.83
Н. контр.		Панова		12.83
Утв.		Кузнецов		

ПВ9.10.02.00

Ограждение мягкое

Лит.	Лист	Листов
И		1

Гипронефтеспецмонтаж г. Москва

Типовой проект 902-5-16.86 Альбом V

Формат	Зона	Поз.	Обозначение	Наименование	Кол.	Примечание
				ПВ9.10.01.00-01 см. сб		
				Детали		
64		4	ПВ9.10.01.04	Уголок		
				Уголок 6-40×40×4 ГОСТ 8509-72 / Ст.3 ГОСТ 535-79		
				L = 12000	2	2,90 кг
64		5	ПВ9.10.01.05	Круг		
				Круг В-18 ГОСТ 2590-71 / Ст.3 ГОСТ 535-79		
				L = 580	30	0,43 кг
				Полоса		
				Полоса 6-4×20 ГОСТ 103-76 / Ст.3 ГОСТ 535-79		
64		6	ПВ9.10.01.06	L = 1950	14	1,23 кг
64		7	ПВ9.10.01.07	L = 10150	3	6,3 кг
				ПВ9.10.01.00-02 см. сб		
				Детали		
64		4	ПВ9.10.01.04	Уголок		
				Уголок 6-40×40×4 ГОСТ 8509-72 / Ст.3 ГОСТ 535-79		
				L = 9000	2	21,8 кг
64		5	ПВ9.10.01.05	Круг		
				Круг В-18 ГОСТ 2590-71 / Ст.3 ГОСТ 535-79		
				L = 580	21	0,435 кг
				Полоса		
				Полоса 6-4×20 ГОСТ 103-76 / Ст.3 ГОСТ 535-79		
64		6	ПВ9.10.01.06	L = 1950	10	1,23 кг
64		7	ПВ9.10.01.07	L = 6750	3	4,35 кг

Инв.№ подл. | Подп. и дата | Взам. инв.№ | Инв.№ дубл. | Подп. и дата

Изм.	Лист	№ докум.	Подп.	Дата	ПВ9.10.01.00	Лист 2

Копировал Формат А4

Формат	Зона	Поз.	Обозначение	Наименование	Кол.	Примечание
				Документация		
22			ПВ9.10.01.00 СБ	Сборочный чертеж		
				Детали		
				Уголок		
				Уголок 6-40×40×4 ГОСТ 8509-72 / Ст.3 ГОСТ 535-79		
64		1	ПВ9.10.01.01	L = 300	2	0,95 кг
64		2	ПВ9.10.01.02	L = 200	2	0,1 кг
64		3	ПВ9.10.01.03	L = 170	2	0,45 кг
			Переменные данные для исполнений			
				ПВ9.10.01.00 См. СБ		
				Детали		
64		4	ПВ9.10.01.04	Уголок		
				Уголок 6-40×40×4 ГОСТ 8509-72 / Ст.3 ГОСТ 535-79		
				L = 18000	2	43,5 кг
64		5	ПВ9.10.01.05	Круг		
				Круг В-18 ГОСТ 2590-71 / Ст.3 ГОСТ 535-79		
				L = 580	47	0,435 кг
				Полоса		
				Полоса 6-4×20 ГОСТ 103-76 / Ст.3 ГОСТ 535-79		
64		6	ПВ9.10.01.06	L = 1950	22	1,23 кг
64		7	ПВ9.10.01.07	L = 16100	3	

Инв.№ подл. | Подп. и дата | Взам. инв.№ | Инв.№ дубл. | Подп. и дата

Изм.	Лист	№ докум.	Подп.	Дата	ПВ9.10.01.00		
Разраб.		Кузьмина		12.83	Лестница	Лит. И	Лист 1 / Листов 3
Пров.		Числова		12.83		Гипронефтеспецмонтаж г. Москва	
Т. контр.							
ГИП							
Н. контр.		Панова		12.83			
Утв.		Кузнецов		12.83			

Копировал Формат А4

Формат	Зона	Поз.	Обозначение	Наименование	Кол.	Примечание
64		9	ПВ9.10.04.09	Полоса		
				Полоса 5×40 ГОСТ 103-76 / Ст.3 ГОСТ 535-79		
				L = 170	3	0,3 кг
				ПВ9.10.04.00.04 см. сб		
				Детали		
64		3	ПВ9.10.04.03	Стойка		
				Уголок 6-63×63×5 ГОСТ 8509-72 / Ст.3 ГОСТ 535-79		
				L = 4140	1	20,0 кг
				Уголок		
				Уголок 6-50×50×5 ГОСТ 8509-72 / Ст.3 ГОСТ 535-79		
64		4	ПВ9.10.04.04	L = 3150	1	12,0 кг
64		5	ПВ9.10.04.05	L = 1150	2	4,0 кг
64		6	ПВ9.10.04.06	Крюк		
				Круг В-28 ГОСТ 2590-71 / Ст.3 ГОСТ 535-79		
				L = 60	4	0,4 кг
64		7	ПВ9.10.04.07	Подкосы		
				Уголок 6-40×40×4 ГОСТ 8509-72 / Ст.3 ГОСТ 535-79		
				L = 2100	2	5,1 кг
64		8	ПВ9.10.04.08	Петля		
				Круг В-8 ГОСТ 2590-71 / Ст.3 ГОСТ 535-79		
				L заг. = 100	8	0,04 кг

Инв.№ подл. | Подп. и дата | Взам. инв.№ | Инв.№ дубл. | Подп. и дата

Изм.	Лист	№ докум.	Подп.	Дата	ПВ9.10.04.00	Лист 3

Копировал Формат А4

10.00.01.68И

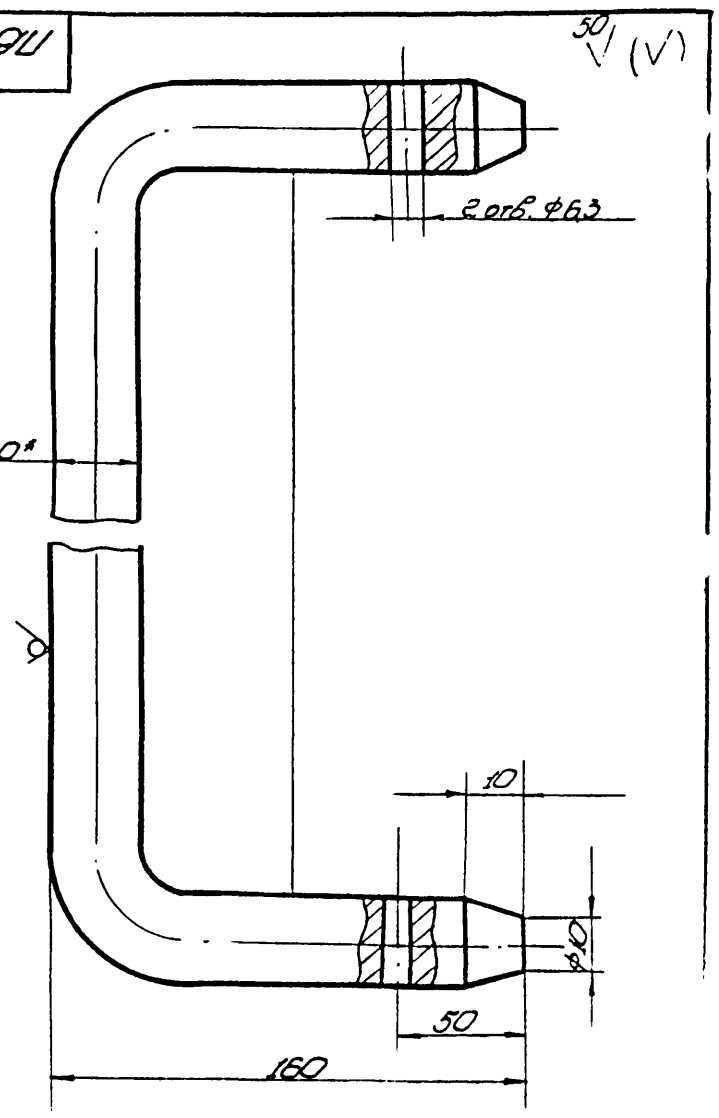

1 Н16, h16, ± IT16/2.

2 * Размер для справок.

Изм.	Лист	№ докум.	Подп.	Дата	ПВ9.10.00.01			
Разраб.		Кузьмина		12.83	Ограждение жесткое	Лит. И	Масса 3,1	Масштаб 1:1
Пров.		Числова		12.83		Лист	Листов 1	
Т. контр.						Гипронефтеспецмонтаж г. Москва		
ГИП								
Н. контр.		Панова		12.83	Круг В-20 ГОСТ 2590-74 / Ст. 3 ГОСТ 535-79			
Утв.		Кузнецов		12.83				

Копировал 21538-05 61 Формат А4

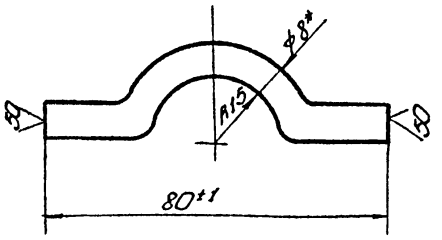

Длина заготовки L = 110 мм

Изм.	Лист	№ докум.	Подп.	Дата
Разраб.		Кузьмина		12.83
Пров.		Чистова		12.83
Т. контр.				
ГИП		Матешук		12.83
Н. контр.		Попова		12.83
Утв.		Кузнецов		12.83

ПВ9.10.04.08

Петля

Лит.	Масса	Масштаб
И	0,04	1:1

Лист | Листов 1

Круг В-8 ГОСТ 2590-71 / Ст.3 ГОСТ 535-79

Гипронефтеспецмонтаж г. Москва

Копировал | формат А1

Инв.№ подл. | Подп. и дата | Взам. инв.№ | Инв.№ дубл. | Подп. и дата

Формат	Зона	Поз.	Обозначение	Наименование	Кол.	Приме-чание
Б4		3	ПВ9.10.04.03	Стойка		
				Уголок $\frac{Б\ 63\times63\times5\ ГОСТ\ 8509-72}{Ст.3\ ГОСТ\ 535-79}$		
				L = 4140	1	200г.
				Уголок		
				Уголок $\frac{Б\ 50\times50\times5\ ГОСТ\ 8509-72}{Ст.3\ ГОСТ\ 535-79}$		
Б4		4	ПВ9.10.04.04	L = 3150	1	120кг.
Б4		5	ПВ9.10.04.05	L = 1150	2	40кг.
Б4		6	ПВ9.10.04.06	Кронштейн		
				Круг $\frac{В\ 28\ ГОСТ\ 2590-71}{Ст.3\ ГОСТ\ 535-79}$		
				L = 60	4	9,4кг.
Б4		7	ПВ9.10.04.07	Подтаска		
				Уголок $\frac{Б\ 40\times40\times4\ ГОСТ\ 8509-72}{Ст.3\ ГОСТ\ 535-79}$		
				L = 2100	2	5,1кг.
Б1		8	ПВ9.10.04.08	Петля	8	
Б4		9	ПВ9.10.04.09	Полоса		
				Полоса $\frac{5\times40\ ГОСТ\ 103-76}{Ст.3\ ГОСТ\ 535-79}$		
				L = 170	2	0,3кг.

Изм.	Лист	№ докум.	Подп.	Дата

ПВ9.10.04.00

Лист 5

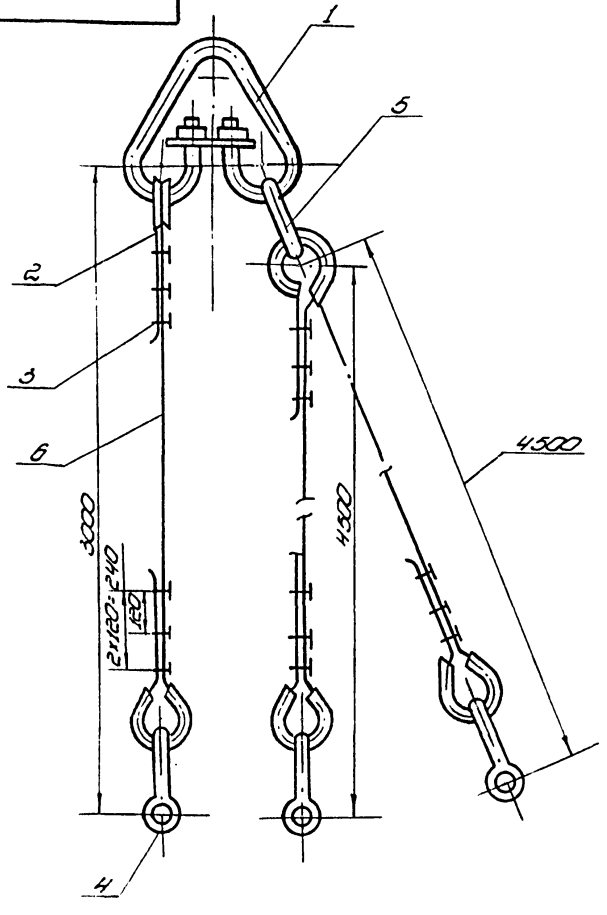

Изм.	Лист	№ докум.	Подп.	Дата
Разраб.		Мухеева		12.83
Пров.		Кузьмина		12.83
Т. контр.				
ГИП		Матешук		12.83
Н. контр.		Попова		12.83
Утв.		Кузнецов		12.83

ПВ 10.04.00.00 СБ

Строп 3х ветвевой Q=3т

Сборочный чертеж

Лит.	Масса	Масштаб
И	68,7	-

Лист 1 | Листов 1

Гипронефтеспецмонтаж г. Москва

Копировал | формат А1

Инв.№ подл. | Подп. и дата | Взам. инв.№ | Инв.№ дубл. | Подп. и дата

Формат	Зона	Поз.	Обозначение	Наименование	Кол.	Приме-чание
				Документация		
А4			ПВ 10.04.00.00 СБ	Сборочный чертеж		
				Стандартные изделия		
		1		Звено Рг I-100		
				ОСТ 24.090.49-79	1	
		2		Коуш 56		
				ГОСТ 2224-72	6	
		3		3,1-16		
				ТУ 36 1839-75	18	
		4		Скоба СА 1.6		
				ГОСТ 5.2312-79	3	
		5		Звено Рг I-1,6		
				ОСТ 24.090.49.79	1	
				Материалы		
				Канат 15Г-I-1764-(180)		
				ГОСТ 7668-80		
		6		L = 4000	1	3,4кг.
		7		L = 5500	2	4,7кг.

Изм.	Лист	№ докум.	Подп.	Дата
Разраб.		Мухеева		12.83
Пров.		Кузьмина		12.83
ГИП		Матешук		12.83
Н. контр.		Попова		12.83
Утв.		Кузнецов		12.83

ПВ 10.04.00.00

Строп 3х ветвевой

Лит.	Лист	Листов
И		1

Гипронефтеспецмонтаж г. Москва

Копировал 21538-05 62 | формат А1

Типовой проект 902-5-40.86 Альбом V

Поз.	Обозначение	Наименование	Кол.	Примечание
		Документация		
А4	ПВ51.04.00.00 СБ	Сборочный чертеж		
		Сборочные единицы		
А3	1 ПВ51.04.01.00	Захват	4	
		Стандартные изделия		
	2	Коуш 40 ГОСТ 2224-72	8	
	3	Зажим ЗК-13 ТУ36 1839-75	24	
	4	Звено Рт I-5,0 ГОСТ 25573-82	1	
		Материалы		
	5	Канат 11,5-Г-I-I-1764(180) ГОСТ 7668-80		
		L = 4000	4	0,51 кг

Изм.	Лист	N докум.	Подп.	Дата
Разраб.		Пак		12.83
Пров.		Числова		12.83
ГИП		Мелешин		12.83
Н.контр.		Панова		12.83
Утв.		Кузнецов		12.83

ПВ51.04.00.00

Строп для подъема листов

Лит. | Лист | Листов 1

Гипронефтеспецмонтаж г. Москва

Инв.№ подл. | Подп. и дата | Взам. инв.№ | Инв.№ дубл. | Подп. и дата

ПВ51.04.00.00 СБ

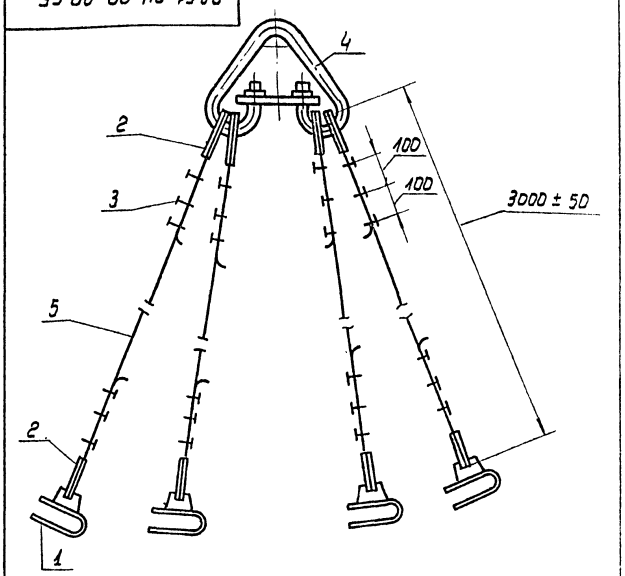

Изм.	Лист	N докум.	Подп.	Дата
Разраб.		Пак		12.83
Пров.		Числова		12.83
Т.контр.				
ГИП		Мелешин		12.83
Н.контр.		Панова		12.83
Утв.		Кузнецов		12.83

ПВ51.04.00.00 СБ

Строп для подъема листов

Сборочный чертеж

Лит | Масса | Масштаб: И | 60 | 1:10

Лист | Листов 1

Гипронефтеспецмонтаж г. Москва

ПВ51.04.01.02

$\sqrt{25}$ ($\sqrt{}$)

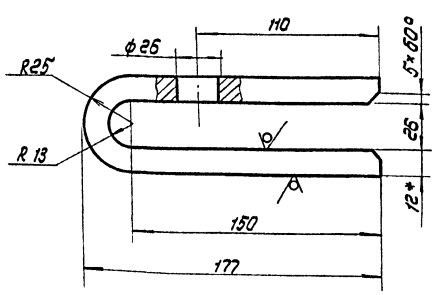

1. Длина заготовки - 360 мм.
2. Н16, h 16, $\pm \frac{IT16}{2}$
3. * Размер для справок.

Изм.	Лист	N докум.	Подп.	Дата
Разраб.		Пак		12.83
Пров.		Числова		12.83
Т.контр.				
ГИП		Мелешин		12.83
Н.контр.		Панова		12.83
Утв.		Кузнецов		12.83

ПВ51.04.01.02

Захват

Лит | Масса | Масштаб: И | 3,0 | 1:2

Лист | Листов 1

Лист Б-12 ГОСТ 19903-74 / Ст.3 ГОСТ 14637-79

Гипронефтеспецмонтаж г. Москва

ПВ51.04.01.01

$\sqrt{25}$ ($\sqrt{}$)

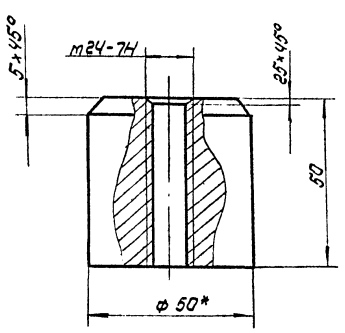

1. Н16, h 16, $\pm \frac{IT16}{2}$.
2. * Размер для справок.

Изм.	Лист	N докум.	Подп.	Дата
Разраб.		Пак		12.83
Пров.		Числова		12.83
Т.контр.				
ГИП		Мелешин		12.83
Н.контр.		Панова		12.83
Утв.		Кузнецов		12.83

ПВ 51.04.01.01.

Втулка

Лит | Масса | Масштаб: И | 1,0 | 1:1

Лист | Листов 1

Круг В50 ГОСТ 2590-71 / Ст.3 ГОСТ 535-79

Гипронефтеспецмонтаж г. Москва

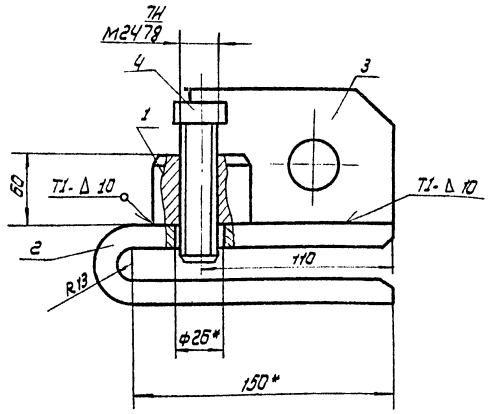

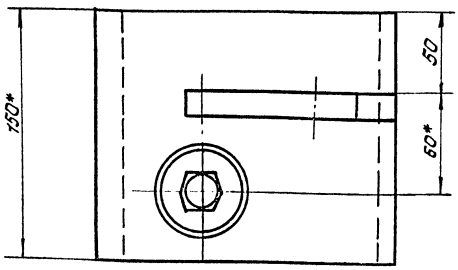

1. Сварку производить по ГОСТ 5264-80. Электроды Э42А ГОСТ 9467-75.
2. Неуказанные предельные отклонения размеров: отверстий - H16, валов - h16, остальных $\pm \frac{IT16}{2}$
3. Шероховатость поверхностей реза для дет. 64 - $\sqrt{25}$
4. *Размеры для справок.

					ПП51.04.01.00 СБ		
Изм.	Лист	N докум.	Подп.	Дата	Захват Сборочный чертеж	Лит.	Масса	Масштаб
Разраб.		Пак	Пак	12.83		И	90	1:2
Пров.		Числова	Числ.	12.83		Лист	Листов 1	
Т.контр.								
ГИП		Мелешин		12.83		Гипронефтеспецмонтаж г. Москва		
Н.контр.		Панова		12.83				
Утв.		Кузнецов		12.83				

Формат	Зона	Поз.	Обозначение	Наименование	Кол.	Примечание
				Документация		
А3			ПВ51.04.01.00 СБ	Сборочный чертеж		
				Детали		
А4		1	ПВ51.04.01.01	Втулка	1	
А4		2	ПВ51.04.01.02	Захват	1	
А4		3	ПВ51.04.01.03	Косынка	1	
				Стандартные изделия		
				Болт М24×100.58 ГОСТ 7798-70	1	

					ПВ51.04.01.00		
Изм.	Лист	N докум.	Подп.	Дата	Захват	Лит.	Лист	Листов 1
Разраб.		Косынова		12.83		И		
Пров.		Числова		12.83		Гипронефтеспецмонтаж г. Москва		
Т.контр.								
ГИП		Мелешин		12.83				
Н.контр.		Панова		12.83				
Утв.		Кузнецов		12.83				

ПВ51.04.01.03

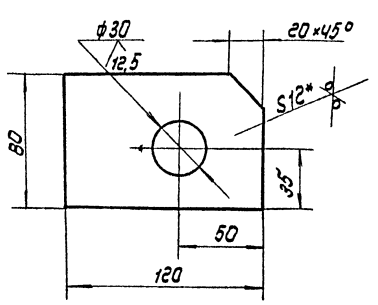

1. H16, h16, $\pm \frac{IT16}{2}$
2. *Размер для справок

					ПВ51.04.01.03		
Изм.	Лист	N докум.	Подп.	Дата	Косынка	Лит.	Масса	Масштаб
Разраб.		Пак	Пак	12.83		И	0,8	1:2
Пров.		Числова	Числ.	12.83		Лист	Листов 1	
Т.контр.								
ГИП		Мелешин		12.83	Лист 5-12, ГОСТ 19903-74 Ст. 3 ГОСТ 14637-79	Гипронефтеспецмонтаж г. Москва		
Н.контр.		Панова		12.83				
Утв.		Кузнецов		12.83				

gost.e-ecolog.ru