ТИПОВОЙ ПРОЕКТ

902-5-15.86

РЕЗЕРВУАР МЕТАНТЕНКОВ ОБЪЕМОМ 1100 КУБ. М.

АЛЬБОМ V

Проект производства работ
Приспособления для монтажа
металлоконструкций

/ОСНОВНЫЕ ПОЛОЖЕНИЯ/

21537-05

gost.e-ecolog.ru

Привязан:

ТИПОВОЙ ПРОЕКТ

902-5-15.86

РЕЗЕРВУАР МЕТАНТЕНКОВ ОБЪЕМОМ 1100 КУБ. М

СОСТАВ ПРОЕКТА:

Альбом I	Технологические, архитектурные. теплотехнические решения. Конструкции железобетонные. Электротехнические решения и технологический контроль.
Альбом II	Строительные изделия.
Альбом III	Конструкции металлические.
Альбом IV	Проект производства работ на монтаж металлоконструкций./основные положения/
Альбом V	Проект производства работ. Приспособления для монтажа металлоконструкций./основные положения/
Альбом VI	Спецификации оборудования.
Альбом VII	Ведомости потребности в материалах.
Альбом VIII	Сметы.

АЛЬБОМ V

РАЗРАБОТАН ИНСТИТУТОМ
ГИПРОНЕФТЕСПЕЦМОНТАЖ

Главный инженер института И.С. Гольденберг

Главный инженер проекта Б.А. Мелешин

Утвержден МЖКХ РСФСР
приказ № 111 от 4 марта 1986 г.
Введен в действие институтом
„Гипрокоммунводоканал"
приказ № 40 от 12 марта 1986г.

				ПРИВЯЗАН:	

Типовой проект 902-5-15.86 Альбом V

Содержание

Обозначение	Наименование	Стр.
1281.П5.00.00СБ	Траверса для подъема крыши. Сборочный чертеж	4
1281.П5.00.00	Траверса для подъема крыши	4
1281.П6.00.02	Проушина	5
1281.П6.00.00СБ	Траверса для подъема рулона Q=13т. Сборочный чертеж	5
1281.П6.00.01	Скоба	5
1281.П6.00.00	Траверса для подъема рулона Q=13т	5
1281.П12.00.00СБ	Траверса для подъема щитов покрытия Q=1,5т. Сборочный чертеж	6
1281.П12-00.00	Траверса для подъема щитов покрытия	6
1281.П12.00.01	Скоба	6
1281.П13.00.00СБ	Траверса для установки резервуара в проектное положение. Q=15т. Сборочный чертеж	7
1281.П13.00.00	Траверса для установки резервуара в проектное положение Q=15т	7
1281.П13.00.03	Петля	7
1281.П17.00.00СБ	Траверса для подъема элементов галереи. Сборочный чертеж	8
1281.П17.00.02	Скоба	8
1281.П17.00.00	Траверса для подъема элемента галереи.	8
1281.П16.00.00СБ	Стойка центральная. Сборочный чертеж	9
1281.П16.00.01	Стержень	9
1281.П16.00.00	Стойка центральная	9
ПВ6.07.00.00СБ	Приспособление для замыкания вертикального монтажного стыка. Сборочный чертеж	10
ПВ6.07.00.00	Приспособление для замыкания вертикального монтажного стыка 4 листа	11
ПВ6.07.01.00СБ	Кронштейн. Сборочный чертеж	12
ПВ6.07.01.01	Косынка	12
ПВ6.07.00.02	Винт	12
ПВ6.07.01.00	Кронштейн	12
ПВ6.07.02.00	Балка. 4 листа	13
ПВ6.07.02.00СБ	Балка. Сборочный чертеж	14
ПВ6.07.04.00СБ	Площадка. Сборочный чертеж	15
ПВ6.07.04.00	Площадка 2 листа	15
ПВ6.07.01.03	Швеллер	16
ПВ6.07.01.02	Швеллер	16
ПВ6.07.01.04	Швеллер	16
ПВ6.07.01.05	Швеллер	16
ПВ6.07.03.00СБ	Лестница. Сборочный чертеж	17
ПВ6.07.02.07	Скоба	17
ПВ6.07.02.06	Гайка	17
ПВ6.07.02.01	Кронштейн	18
ПВ6.07.02.03	Пластина	18
ПВ6.07.04.06	Основание боковое	18
ПВ6.07.04.05	Основание	18
ПВ6.07.03.00	Лестница. 3 листа	19
ПВ6.07.02.02	Ловитель	19
ПВ2.04.00.00	Приспособление для разметки днища. 2 листа.	20

Обозначение	Наименование	Стр.
ПВ2.04.00.00СБ	Приспособление для разметки днища. Сборочный чертеж	20
ПВ2.04.00.02	Ось	21
ПВ2.04.00.00	Приспособление для разметки днища	21
ПВ2.04.01.00СБ	Ось. Сборочный чертеж	21
ПВ2.04.00.01	Чертилка	21
ПВ2.04.02.01	Пластина	22
ПВ2.04.02.00СБ	Кронштейн. Сборочный чертеж	22
ПВ2.04.01.00	Ось	22
ПВ2.04.02.00	Кронштейн	22
ПВ2.04.03.00	Штанга. 2 листа	23
ПВ2.04.03.00СБ	Штанга. Сборочный чертеж	23
ПВ2.04.03.02	Пластина	24
ПВ2.04.03.03	Труба	24
ПВ2.04.03.00	Штанга. Лист 3	24
ПВ2.04.04.00СБ	Движок. Сборочный чертеж	24
ПВ2.04.04.02	Бобышка	25
ПВ2.04.04.01	Труба	25
ПВ2.04.04.03	Бобышка	25
ПВ2.04.04.00	Движок	25
ПВ9.20.00.00СБ	Лестница. Сборочный чертеж	26
ПВ9.20.00.00	Лестница. 2 листа	26
ПВ9.20.00.00	Лестница. 4 листа	27
ПВ4.05.00.00СБ	Стяжное приспособление. Сборочный чертеж	28
ПВ4.05.00.03	Гайка	28
ПВ4.05.01.01	Уголок	28
ПВ4.05.01.02	Ребро	28
ПВ4.05.00.02	Сухарь	29
ПВ4.05.01.00	Кронштейн	29
ПВ4.05.01.00СБ	Кронштейн. Сборочный чертеж	29
ПВ4.05.00.00	Стяжное приспособление	29
ПВ4.05.00.04	Болт	30
ПВ5А.3-0-0СБ	Скоба для установки навесной лестницы. Сборочный чертеж.	30
ПВ.5А.3-0-0	Скоба для установки навесной лестницы	30
ПВ5А.3-0-2	Пластина	30
ПП9.05.00.00СБ	Сборочное приспособление. Сборочный чертеж.	31
ПП9.05.01.00СБ	Скоба. Сборочный чертеж	31
ПП9.05.01.00	Скоба.	31
ПП9.05.00.00	Сборочное приспособление	31
ПП9.05.00.01	Шайба	32
ПП9.03.00.02	Клин	32
ПП9.05.01.01	Ребро	32
ПП9.05.01.02	Пластина	32
ПВ8.05.00.00СБ	Упор клиновой. Сборочный чертеж	33
ПВ8.05.00.04	Диафрагма	34
ПВ8.05.00.01	Ось	34
ПВ8.05.00.00	Упор клиновой. 2 листа	34
ПВ8.05.00.07	Ручка	35
ПВ8.05.00.09	Уголок	35
ПВ8.05.00.08	Уголок	35
ПВ8.05.00.10	Уголок	35
ПП9.06.00.00СБ	Балка для сборки горизонтального стыка. Сборочный чертеж	36
ПП9.06.00.00	Балка для сборки горизонталь-	

V=1100

Продолжение табл.

Обозначение	Наименование	Стр.
	ного стыка	36
ПВ7.51.00.00	Карман для кронштейна	36
ПВ8.05.00.11	Уголок	36
ПВ31.02.00.00СБ	Скоба для развертывания рулона.	
	Сборочный чертеж	37
ПВ31.02.00.01	Палец	37
ПВ31.02.00.00	Скоба для развертывания рулона	37
ПВ31.02.00.00СБ	Скоба для развертывания рулона	
	Сборочный чертеж	38
ПВ31.02.00.01	Палец	38
ПВ31.02.00.00	Скоба для развертывания рулона	38
ПВ31.02.02.00СБ	Корпус. Сборочный четеж	39
ПВ31.02.02.00	Корпус.	39
ПВ31.02.02.02	Щека	39
ПВ12.02.00.00	Поддон	40
ПВ8.04.00.00	Кронштейн для расчалок	40
ПВ8.04.00.00СБ	Кронштейн для расчалок. Сборочный чертеж	40
ПВ8.04.00.01	Пластина	40
ПВ12.01.00.01	Серьга	41
ПВ12.01.00.00СБ	Отвес. Сборочный чертеж	41
ПВ12.01.00.02	Груз	41
ПВ12.01.00.00	Отвес	41
ПП9.04.00.00СБ	Кронштеин. Сборочный чертеж	42
ПП9.04.00.00	Кронштейн. 2 листа	42
ПВ7.11.00.01	Уголок	43
ПВ7.11.00.00	Клин	43
ПВ7.11.00.00СБ	Клин. Сборочный чертеж	43
ПВ6.04.00.00СБ	Приспособление для формообразования. Сборочный чертеж	44
ПВ6.04.01.00СБ	Раскос. Сборочный чертеж	45
ПВ6.04.00.10	Косынка	45
ПВ6.04.01.00	Раскос	45
ПВ6.04.01.01	Укосина	46
ПВ6.04.00.11	Укосина	46
ПВ6.04.00.07	Пластина	47
ПВ6.04.00.04	Пластина	47
ПВ6.04.00.03	Косынка	47
ПВ6.04.00.08	Стойка	47
ПВ9.10.00.00СБ	Леса навесные для замыкания	
	вертикального монтажного стыка	
	Сборочный чертеж	48
ПВ9.10.04.00СБ	Боковина. Сборочный чертеж	49
ПВ9.10.00.00	Леса навесные для замыкания вер-	
	тикального монтажного стыка	
	стенки. 3 листа	50
ПВ9.10.01.00	Лестница. Лист 3.	50
ПВ9.10.01.00СБ	Лестница. Сборочный чертеж	51
ПВ9.10.03.00СБ	Площадка. Сборочный чертеж	52
ПВ9.10.03.00	Площадка	52
ПВ9.10.04.01	Крюк	52
ПВ9.10.02.00	Ограждение мягкое	53
ПВ9.10.02.01	Крюк	53
ПВ9.10.02.00СБ	Ограждение мягкое. Сборочный чертеж	53
ПВ9.10.00.01	Ограждение жесткое	54
ПВ9.10.01.00	Лестница. 2 листа	54
ПВ9.10.04.00	Боковина	54

Обозначение	Наименование	Стр.
ПВ9.10.04.08	Петля	55
ПВ10.04.00.00	Строп 3 ветвевой	55
ПВ10.04.00.00СБ	Строп 3 ветвевой. Сборочный чертеж	55
ПВ51.04.00.00СБ	Строп для подъема листов. Сборочный чертеж	56
ПВ51.04.01.01	Втулка	56
ПВ51.04.01.02	Захват	56
ПВ51.04.00.00	Строп для подъема листов	57
ПВ51.04.01.03	Косынка	57
ПВ51.04.01.00СБ	Захват. Сборочный чертеж	57
ПВ51.04.01.00	Захват	57

1281.П5.00.00 СБ

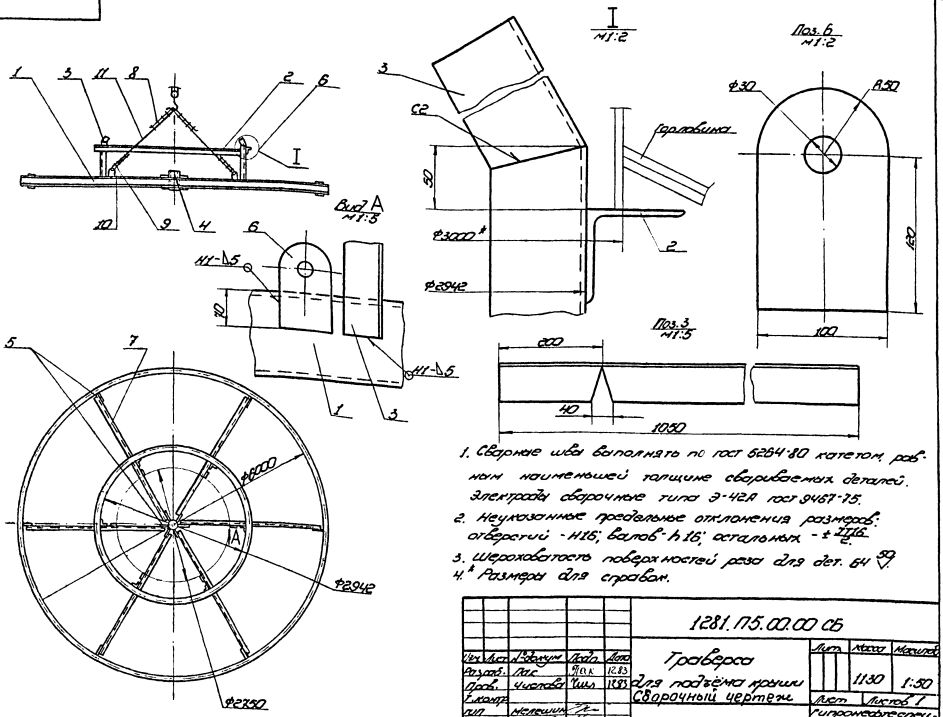

1. Сварные швы выполнять по ГОСТ 5264-80 катетом, равным наименьшей толщине свариваемых деталей. Электроды сварочные типа Э-42А ГОСТ 9467-75.
2. Неуказанные предельные отклонения размеров: отверстий - H16; валов - h16; остальных - ± $\frac{IT16}{2}$.
3. Шероховатость поверхностей реза для дет. 64 $\overset{50}{\nabla}$.
4.* Размеры для справок.

Изм.	Лист	№ докум.	Подп.	Дата	1281.П5.00.00 СБ			
Разраб.		Пак		12.83	Траверса для подъёма крыши Сварочный чертеж	Лит.	Масса	Масштаб
Пров.		Чистова		12.83			1130	1:50
Т. контр.						Лист	Листов 1	
Гип.		Мелешин				Гипромеркестрспецмонтаж г. Москва		
Н. контр.		Панова		12.83				
Утв.		Кузнецов						

Копировал

формат 12

Формат	Зона	Поз.	Обозначение	Наименование	Кол.	Примечание
64		6	1281.П5.00.06	Проушина		
				Лист 6-10 ГОСТ 19903-74 / Ст. 3 ГОСТ 14637-79		
				100×170	6	1,32 кг
64		7	1281.П5.00.07	Швеллер		
				Швеллер 22 ГОСТ 8240-72 / Ст. 3 ГОСТ 535-79		
				L = 2800	6	58,8 кг
				Стандартные изделия		
		8		Зажим 3К-19 ТУ36 1839-75	48	0,57 кг
		9		Скоба СА-2 ОСТ 5.2312-79	6	1,0 кг
		10		Коуш 56 ГОСТ 2224-72	6	0,4 кг
				Материалы		
		11		Канат 18-I-I-1764 (180) ГОСТ 7668-80		
				L = 3200	6	4,0 кг

Изм.	Лист	№ докум.	Подп.	Дата	1281.П5.00.00	Лист

Копировал

формат 11

Формат	Зона	Поз.	Обозначение	Наименование	Кол.	Примечание
				Документация		
12			1281.П5.00.00 СБ	Сборочный чертеж		
				Детали		
64		1	1281.П5.00.01	Кольцо нижнее		
				Швеллер 22 ГОСТ 8240-72 / Ст. 3 ГОСТ 535-79		
				L = 18890	1	396,69 кг
64		2	1281.П5.00.02	Кольцо верхнее		
				Уголок 6-75×75×5 ГОСТ 8509-72 / Ст. 3 ГОСТ 535-79		
				L = 9290	1	195,09 кг
64		3	1281.П5.00.03	Стойка		
				Уголок 6-75×75×5 ГОСТ 8509-72 / Ст. 3 ГОСТ 535-79		
				L = 1050	6	6,09 кг
64		4	1281.П5.00.04	Труба		
				Труба 325×8 ГОСТ 8732-74 / Б-10 ГОСТ 8731-79		
				L = 300	1	18,76 кг
64		5	1281.П5.00.05	Косынка		
				Лист 6-10 ГОСТ 19903-74 / Ст. 3 ГОСТ 14637-79		
				200×260	12	4,05 кг

Изм.	Лист	№ докум.	Подп.	Дата	1281.П5.00.00			
Разраб.		Пак		12.83	Траверса для подъёма крыши	Лит.	Лист	Листов
Пров.		Чистова		12.83			1	2
Гип.		Мелешин				Гипромеркестрспецмонтаж г. Москва		
Н. контр.		Панова		12.83				
Утв.		Кузнецов						

Копировал 21537-05 5

формат 11

Типовой проект 902-5-15.86 Альбом V

Формат	Зона	Поз.	Обозначение	Наименование	Кол.	Примеч.
				Документация		
11			1281.ПБ.00.00СБ	Сборочный чертеж		
				Детали		
11		1	1281.ПБ.00.01	Скоба	4	
11		2	1281.ПБ.00.02	Проушина	2	
Б4		3	1281.ПБ.00.03	Труба		
				Труба 108х6 ГОСТ 8732-78 / В10 ГОСТ 8731-74		
				L = 2950	1	45 кг
				Стандартные изделия		
		4		Зажим		
				ЗК-23 ТУ36-1839-75	8	
		5		Скоба СА-8 ОСТ5.2312-79	2	
				Материалы		
		6		Канат 22-Г-I-Н-1764-(180) ГОСТ 7668-80		
				L = 4800	2	18 кг

Изм.	Лист	№ докум.	Подп.	Дата
Разраб.		Числова		12.83
Пров.				
ГИП		Мелешин		
Н.контр.		Пахова		12.83
Утв.		Кузнецов		

1281.ПБ.00.00

Траверса для подъема рулона Q=13т

Лит.	Лист	Листов
		1

Гипронефтеспецмонтаж г. Москва

Подп. и дата | Инв. № подл. | Взам. инв. № | Инв. № дубл. | Подп. и дата

1281.ПБ.00.02

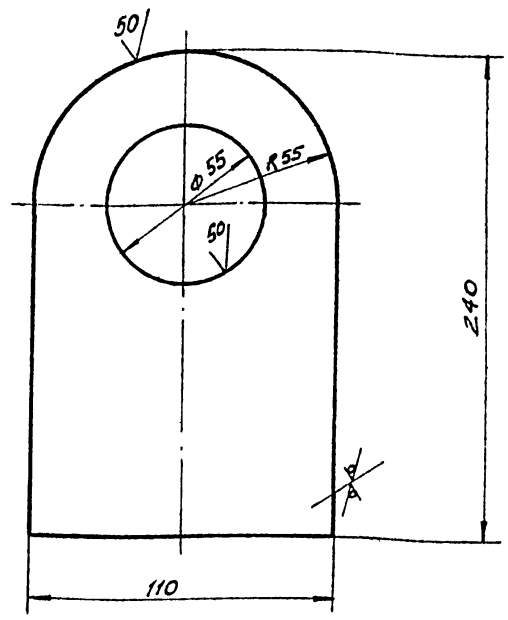

Неуказанные предельные отклонения размеров: отверстий - H16; валов - h16; остальных - $\pm \frac{JT16}{2}$.

Изм.	Лист	№ докум.	Подп.	Дата
Разраб.		Числова		12.83
Пров.				
Т.контр.				
ГИП		Мелешин		
Н.конт.		Пахова		12.83
Утв.		Кузнецов		

1281.ПБ.00.02

Проушина

Лит.	Масса	Масшт.
	2,0	1:2
Лист	Листов 1	

Лист Б-14 ГОСТ 19903-74 / Ст.3 ГОСТ 14637-79

Гипронефтеспецмонтаж г. Москва

1281.ПБ.00.01

$\sqrt{}^{50}$ ($\sqrt{}$)

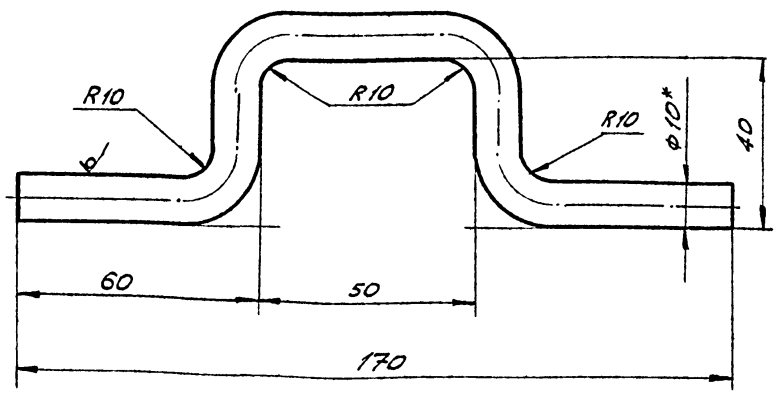

1. Развернутая длина заготовки $L_{заг.}$ = 240 мм.
2. Неуказанные предельные отклонения размеров: -отверстий - H16; валов - h16; остальных - $\pm \frac{JT16}{2}$.
3.* Размер для справок.

Изм.	Лист	№ докум.	Подп.	Дата
Разраб.		Числова		12.83
Пров.				
Т.контр.				
ГИП		Мелешин		
К.контр.		Пахова		12.83
Утв.		Кузнецов		

1281.ПБ.00.01

Скоба

Лит.	Масса	Масшт.
	0,6	1:1
Лист	Листов	

Круг В10 ГОСТ 2590-71 / Ст.3 ГОСТ 535-79

Гипронефтеспецмонтаж г. Москва

1281.ПБ.00.00СБ

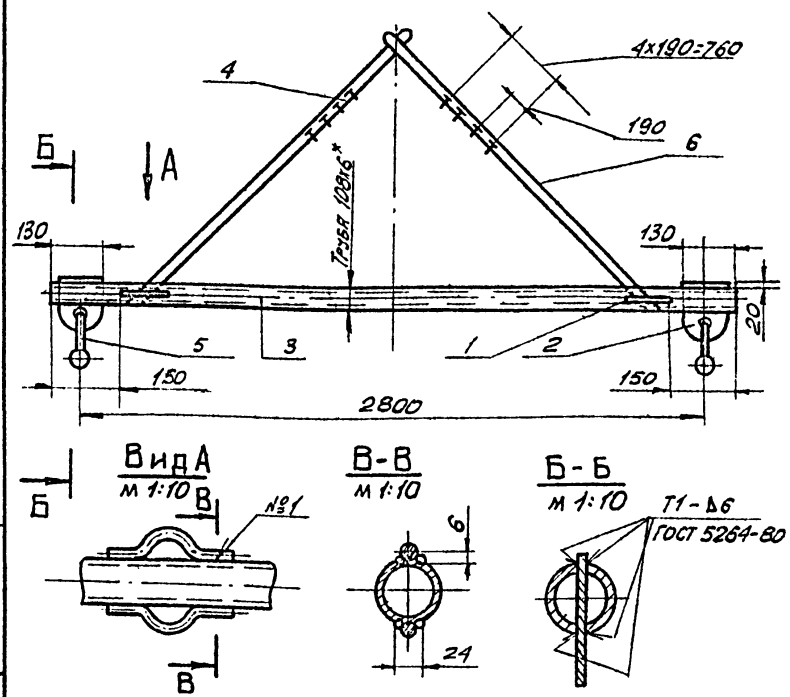

1. Шов №1 - сварка ручная электродуговая. Электроды сварочные типа Э42А ГОСТ 9467-75.
2. Неуказанные предельные отклонения размеров: -отверстий - H16; валов - h16; остальных - $\pm \frac{JT16}{2}$.
3.* Размер для справок.

Изм.	Лист	№ докум.	Подп.	Дата
Разраб.		Числова		12.83
Пров.				
Т.контр				
ГИП		Мелешин		
К.контр.		Пахова		12.83
Утв.		Кузнецов		

1281.ПБ.00.00СБ

Траверса для подъема рулона Q=13т
Сборочный чертеж

Лит.	Масса	Масшт.
	75	1:20
Лист	Листов 1	

Гипронефтеспецмонтаж г. Москва

Типовой проект 902-5-15.86 Альбом V

1281.П12.00.00СБ

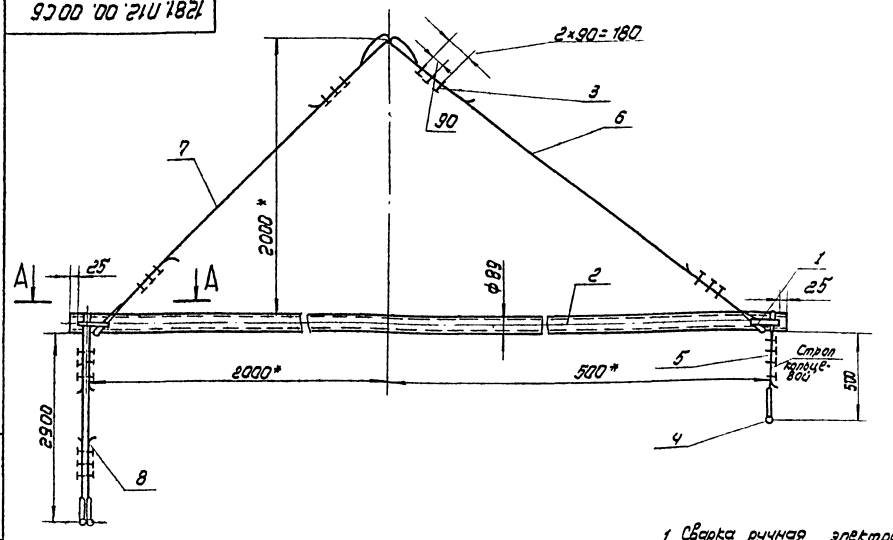

А-А
m1:10

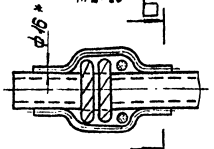

Б-Б
m1:10

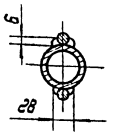

1. Сварка ручная электродуговая. Электроды сварочные типа Э42А ГОСТ 9467-75.
2. Неуказанные предельные отклонения размеров: отверстий - H16; валов - h16; остальных $\pm \frac{IT16}{2}$
3. * Размеры для справок.

Изм.	Лист	N докум.	Подп.	Дата
Разраб.		Числова		12.83
Пров.				
Т. контр.				
ГИП		Мелешин		
Н. контр.		Панова		12.83
Утв.		Кузнецов		

1281.П12.00.00СБ

Траверса для подъема щитов покрытия Q = 1,5т

Сборочный чертеж

Лит	Масса	Масштаб
	62.0	1:10
Лист	Листов 1	

Гипронефтеспецмонтаж г. Москва

1281.П12.00.01

50/(√)

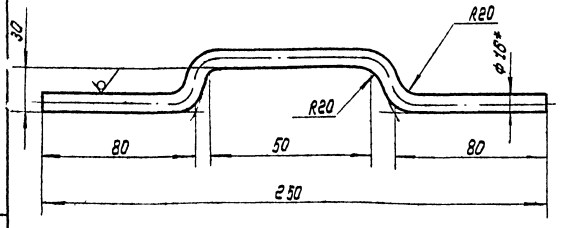

1. Развернутая длина заготовки L = 340мм.
2. Неуказанные предельные отклонения размеров: отверстий - H16, валов - h16, остальных $\pm \frac{IT16}{2}$
3. * Размер для справок.

Изм.	Лист	N докум.	Подп.	Дата
Разраб.		Числова		12.83
Пров.				
Т. контр.				
ГИП		Мелешин		
Н. контр.		Панова		12.83
Утв.		Кузнецов		

1281.П12.00.01

Скоба

Лит	Масса	Масштаб
	0,5	1:2
Лист	Листов 1	

Круг В-16 ГОСТ 2590-71
Ст3 ГОСТ 535-79

Гипронефтеспецмонтаж г. Москва

Формат	Зона	Поз.	Обозначение	Наименование		Примечание
				Документация		
А4			1281.П12.00.00 СБ	Сборочный чертеж		
				Детали		
А4		1	1281.П12.00.01	Скоба	4	
Б4		2	1281.П12.00.02	Труба		
				Труба 89×6 ГОСТ 8732-78 / 810 ГОСТ 8731-74		
				L = 2850	1	36кг
				Стандартные изделия		
		3		Зажим ЗК-16 ТУ36-1839-75	28	0,3кг
		4		Скоба СА-2.ОСТ5.2312-79	3	1,0кг
				Материалы		
				Канат 15-Г-Т-1764 (180) ГОСТ 7668-80		
		5		L = 1200	1	1,3кг
		6		L = 2900	1	2,5кг
		7		L = 3800	1	3,3кг
		8		L = 3100	2	3,2кг

Изм.	Лист	N докум.	Подп.	Дата
Разраб.		Числова		12.83
Пров.				
Т. контр.				
ГИП		Мелешин		
Н. контр.		Панова		12.83
Утв.		Кузнецов		

1281.П12.00.00

Траверса для подъема щитов покрытия

Лит	Лист	Листов

Гипронефтеспецмонтаж г. Москва

21537-05 7

Типовой проект 902-5-15.86 Альбом V

1281.П13.00.00 СБ

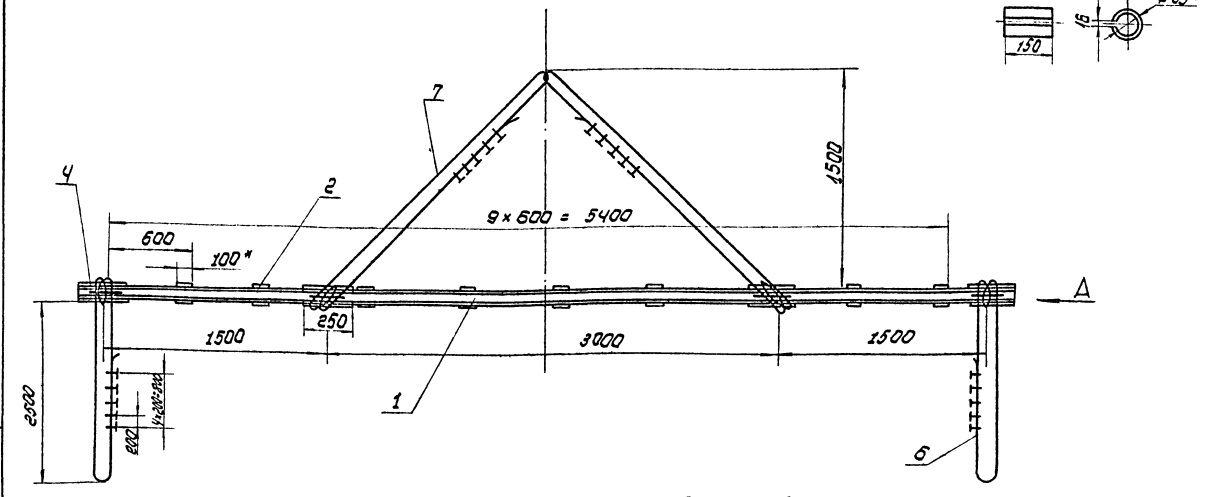

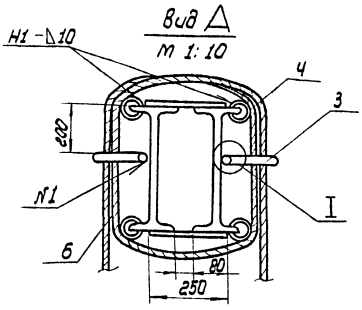

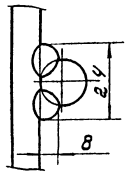

1. Сварные швы по ГОСТ 5264-80. Электроды сварочные типа Э42А Э46Т-75. Шов № 1 сварка ручная электродуговая.
2. Указанные предельные отклонения размеров: отверстий - Н16; валов - h 16; остальных - $\pm \frac{IT16}{2}$
3. Шероховатость поверхностей реза для деталей 6Ч - $\frac{50}{}$
4. * Размеры для справок.

					1281.П13.00.00 СБ		
Изм.	Лист	N докум.	Подп.	Дата	Траверса для установки резервуара в проектное положение Q=15т. Сборочный чертеж.	Лит	Масса	Масштаб
Разраб.		Субботина		12.83			1581	1:20
Пров.		Числова		12.83		Лист	Листов 1	
Т.контр.								
ГИП		Мелешин				Гипронефтеспецмонтаж г. Москва		
Н.контр.		Панова						
Утв.		Кузнецов						

Инв.№подл. | Подп. и дата | Взам.инв.№ | Инв.№дубл. | Подп. и дата

1281.П13.00.00 СБ

Формат	Зона	Поз.	Обозначение	Наименование	Кол.	Примечание
				Документация		
А3			1281.П13.00.00	Сборочный чертеж		
				Детали		
6Ч		1	1281.П13.00.01	Балка		
				Двутавр 30 ГОСТ 8239-72 / Ст.3 ГОСТ 535-79		
				L = 6200	2	230 кг
6Ч		2	1281.П13.00.02	Сухарь		
				Лист 6-10 ГОСТ 19903-74 / Ст3 ГОСТ 14637-79		
				250×100	18	2,0 кг
ВЧ		3	1281.П13.00.03	Петля		
6Ц		4	1281.П13.00.04	Подкладка		
				Труба 89×6 ГОСТ 8732-78 / В-10 ГОСТ 8731-74		
				L = 150	16	1,8 кг
				Стандартные изделия		
		5		Замок ЗК-32ТУ 36 1839-75	20	1,56 кг
				Материалы		
				Канат 29,0-Г-Т-1764-(180) ГОСТ 7668-80		
		6		L = 6300	2	25 кг
		7		L = 5750	2	22,4 кг

					1281.П13.00.00		
Изм.	Лист	N докум.	Подп.	Дата	Траверса для установки резервуара в проектное положение Q = 15т	Лит	Лист	Листов 1
Разраб.		Морозова		12.83				
Пров.		Числова		12.83		Гипронефтеспецмонтаж г. Москва		
ГИП		Мелешин						
Н.контр.		Панова						
Утв.		Кузнецов						

Инв.№подл. | Подп. и дата | Взам.инв.№ | Инв.№дубл. | Подп. и дата

1281.П13.00.03

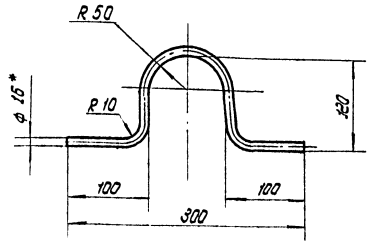

1. Неуказанные предельные отклонения размеров: отверстий - Н16, валов - h 16, остальных - $\pm \frac{IT16}{2}$
2. Длина заготовки L = 520 мм.
3. * Размер для справок.

					1281.П13.00.03		
Изм.	Лист	N докум.	Подп.	Дата	Петля	Лит	Масса	Масштаб
Разраб.		Субботина		12.83			0,8	1:4
Пров.		Числова		12.83		Лист	Листов 1	
Т.контр.								
ГИП		Мелешин			Круг В16 ГОСТ 2590-71 / Ст3 ГОСТ 535-79	Гипронефтеспецмонтаж г. Москва		
Н.контр.		Панова						
Утв.		Кузнецов						

Инв.№подл. | Подп. и дата | Взам.инв.№ | Инв.№дубл. | Подп. и дата

1281.П17.00.00СБ

Типовой проект 902-5-15.86 Альбом V

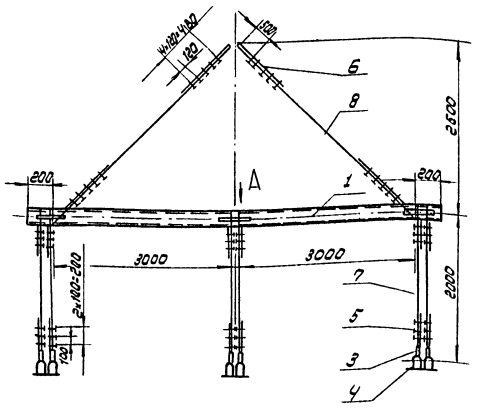

Вид А

канаты условно не показаны

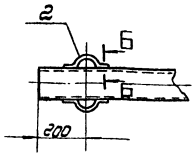

Б-Б

m 1:2

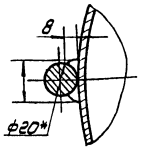

1. Сварка ручная электродуговая.
   Электроды сварочные типа Э42А. ГОСТ 9467-75.
2. Неуказанные предельные отклонения размеров: отверстий - H16, валов - h16, остальных - $\pm \frac{IT16}{2}$
3. Шероховатость поверхностей реза для деталей Б4 - $\sqrt{25}$
4. * Размеры для справок.

					1281.П17.00.00СБ			
Изм.	Лист	№докум.	Подп.	Дата	Траверса для подъема элемента галереи	Лит.	Масса	Масштаб
Разраб.		Числова		12.83			768	1:50
Пров.					Сборочный чертеж	Лист	Листов	
Т.контр.								
ГИП		Мелещин				Гипронефтеспецмонтаж г. Москва		
Н.контр.		Панова		12.83				
Утв.		Кузнецов						

Инв.№ подл. | Подп. и дата | Взам. инв.№ | Инв.№ дубл. | Подп. и дата

1281.П17.00.02

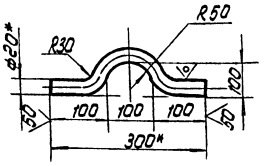

1. Неуказанные предельные отклонения размеров: отверстий - H16, валов - h16, остальных - $\pm \frac{IT16}{2}$
2. Длина заготовки L = 480 мм.
3. * Размер для справок.

					1281.П17.00.02			
Изм.	Лист	N докум.	Подп.	Дата	Скоба	Лит.	Масса	Масштаб
Разраб.		Морозова		12.83			1,2	1:4
Пров.		Числова		12.83		Лист	Листов 1	
Т.контр.								
ГИП		Мелещин			Круг В-20 ГОСТ 2590-71 / Ст 3 ГОСТ 535-79	Гипронефтеспецмонтаж г. Москва		
Н.контр.		Панова		12.83				
Утв.		Кузнецов						

Формат	Зона	Поз	Обозначение	Наименование	Кол.	Примечание
				Документация		
А3			1281.П17.00.00СБ	Сборочный чертеж		
				Детали		
Б4		1	1281.П17.00.01	Балка		
				Труба 426×10 ГОСТ 8732-78 / В-10 ГОСТ 8731-74		
				L = 6400	1	656,6 кг
Ч4		2	1281.П17.00.02	Скоба	6	
				Стандартные изделия		
		3		Кауш 45 ГОСТ 2224-72	6	0,2 кг
		4		Скоба СК2.0 ДСТ5.2312-79	6	1,0 кг
		5		Зажим ЗК-16 ТУ36 1839-75	36	0,32 кг
		6		Зажим ЗК-32 ТУ36 1839-75	20	1,56 кг
				Материалы		
		7		Канат 15,0-Г-Т-1764-(180) ГОСТ 7668-80		
				L = 3200	6	17,3 кг
		8		Канат 29,0-Г-Т-1764-(180) ГОСТ 7668-80		
				L = 5700	2	36,5 кг

					1281.П17.00.00			
Изм.	Лист	N докум.	Подп.	Дата	Траверса для подъема элемента галереи	Лит.	Лист	Листов 1
Разраб.		Морозова		12.83				
Пров.		Числова		12.83		Гипронефтеспецмонтаж г. Москва		
ГИП		Мелещин						
Н.контр.		Панова		12.83				
Утв.		Кузнецов						

Типовой проект 902-5-15.86 Альбом V

1281.П16.00.00СБ

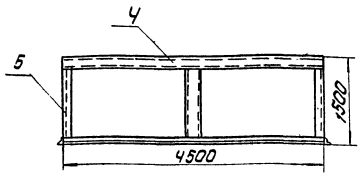

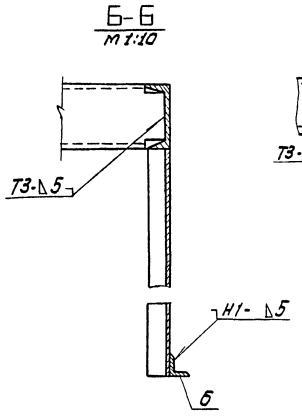

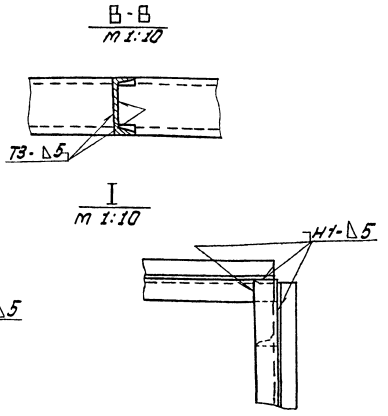

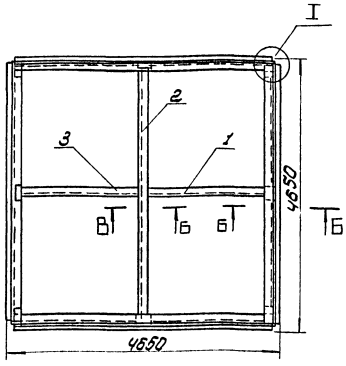

1. Сварные швы по ГОСТ 5264-80.
   Электроды сварочные типа Э42А ГОСТ 9467-75.
2. Неуказанные предельные отклонения размеров:
   валов - h16; остальных $\pm \frac{IT16}{2}$
3. Шероховатость поверхностей реза для дет. 64 $\overset{50}{\vee}$

Изм	Лист	N докум	Подп.	Дата	1281. П16.00.00 СБ	Лит	Масса	Масштаб
Разраб		Пахомова		12.83	Стойка центральная Сборочный чертеж	И	800	1:50
Пров		Чистова		12.83		Лист	Листов 1	
Т.контр						Гипронефтеспецмонтаж г. Москва		
ГИП		Мелешин						
Н.контр		Панова		12.83				
Утв		Кузнецов						

Инв N подл | Подп. и дата | Взам. инв N | Инв N дубл | Подп. и дата

1281.П16.00.01

Ф(V)

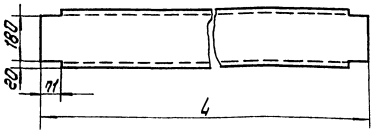

1281.П16.00.01-02-
- остальное ст.1281.П16.00.01.

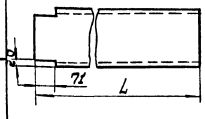

Обозначение	L, мм	Масса, кг
1281.П16.00.01-	2220	40.9
-01	4490	82.6
-02	2215	40.8

1. Неуказанные предельные отклонения размеров:
   валов - h16; остальных $\pm \frac{IT16}{2}$
2. Шероховатость поверхностей реза - $\overset{50}{\vee}$

Изм	Лист	N докум	Подп.	Дата	1281. П16.00.01	Лит	Масса	Масштаб
Разраб		Пахомова		12.83	Стержень	И	Ст.Тябл	1:10
Пров		Чистова		12.83		Лист	Листов 1	
Т.контр						Гипронефтеспецмонтаж г. Москва		
ГИП		Мелешин			Швеллер 20 ГОСТ 8240-72 Ст.3 ГОСТ 535-79			
Н.контр		Панова		12.83				
Утв		Кузнецов						

Инв N подл | Подп. и дата | Взам. инв N | Инв N дубл | Подп. и дата

Формат	Зона	Поз.	Обозначение	Наименование	Кол.	Примечание
				Документация		
				Детали		
А4		1	1281.П16.00.01	Стержень	1	
—		2	— 01	—	1	
—		3	— 02	—	1	
				Швеллер		
				Швеллер 20 ГОСТ 8240-72 / Ст.3 ГОСТ 535-79		
Б4		4	1281.П16.00.02	L = 4500	4	82.8кг
Б4		5	1281.П16.00.03	L = 1300	8	23.9кг
Б4		6	1281.П16.00.04	Уголок		
				Уголок 75×75×5 ГОСТ 8509-72 / Ст3 ГОСТ 535-79		
				L = 4500	4	26.1кг

Инв N подл | Подп. и дата | Взам. инв N | Инв N дубл | Подп. и дата

Изм	Лист	N докум	Подп.	Дата	1281. П16.00.00	Лит	Лист	Листов
Разраб		Пахомова		12.83	Стойка центральная	И		1
Пров		Чистова		12.83		Гипронефтеспецмонтаж г. Москва		
ГИП		Мелешин						
Н.контр		Панова		12.83				
Утв		Кузнецов						

ПВ6.07.00.00.СБ

Типовой проект 902-5-15.86 Альбом V

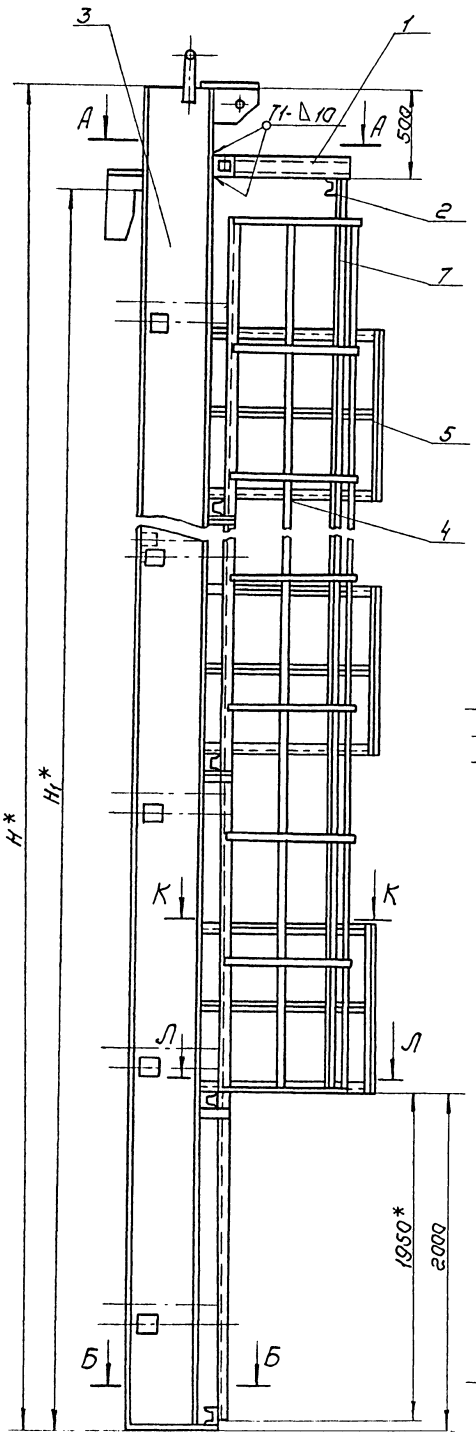

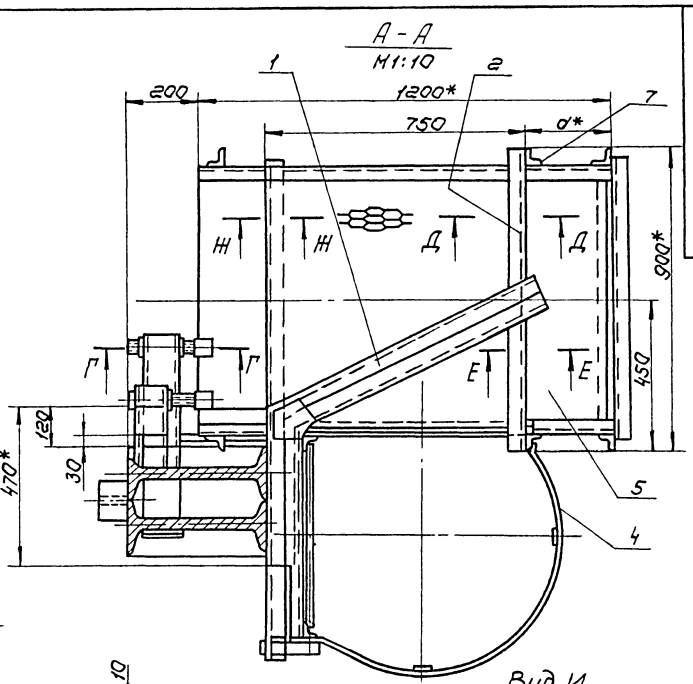

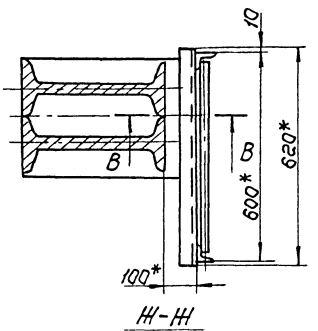

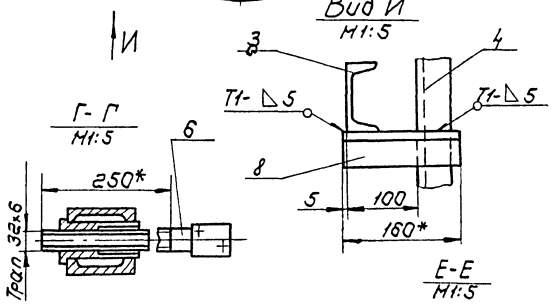

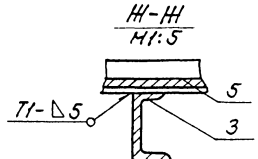

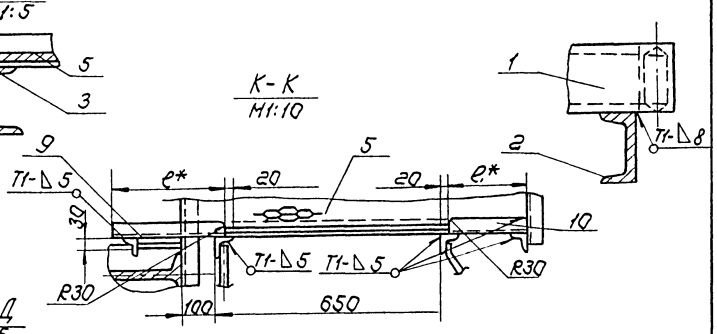

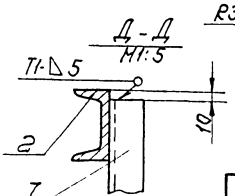

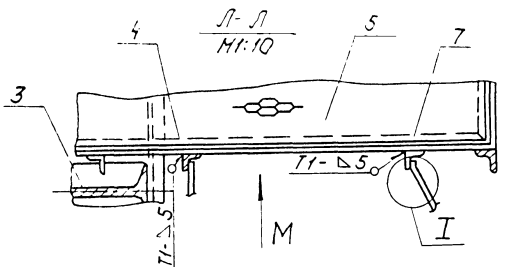

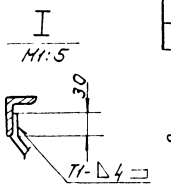

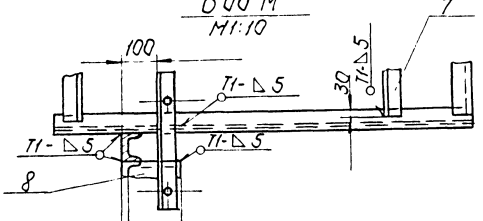

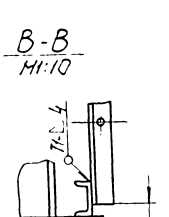

Обозначение	Размеры, мм					Масса, кг	Примечание
	Н	Н1	а	е	е1		
ПВ6.07.00.00	18520	17880	150	430	130	4587,0	Для РВС с высотой стенки 18м
-01	12520	11920	290	290	270	2200,0	" 12м
-02	10520	8940	350	230	330	1530,0	" 9м
-03	8520	7450	410	170	390	1100,0	" 7,5м
-04	6520	5960	410	170	390	830,0	" 5м

1. Сварные швы по ГОСТ 5264-80. Электроды типа Э42А ГОСТ 9467-75.
2. Неуказанные предельные отклонения размеров: отверстий - H16; валов - h16; остальных - $\pm \frac{IT16}{2}$.
3. Шероховатость поверхностей реза для дет. Б4 $\sqrt{25}$.
4. *Размеры для справок.

Изм.	Лист	№ докум.	Подп.	Дата	ПВ6.07.00.00 СБ
Разраб.		Кузьмина			Приспособление для замыкания вертикального монтажного стыка. Сборочный чертеж
Пров.		Числова			
Т. контр.					
ГИП		Милешин			
Н. контр.		Панова			
Утв.		Кузнецов			

Лит.	Масса	Масшт.
И	см. табл.	1:20
Лист	Листов 1	
Гипронефтеспецмонтаж г. Москва		

Инв. № подл. | Подп. и дата | Взам. инв. № | Инв. № дубл. | Подп. и дата

Типовой проект 902-5-15.86 Альбом V

Формат	Зона	Поз.	Обозначение	Наименование	Кол.	Примеч.
				ПВ6.07.00.00-04 См. СБ		
				Сборочные единицы		
А4		3	ПВ6.07.02.00-04	Балка	1	
А4		4	ПВ6.07.03.00-03	Лестница	1	
А4		5	ПВ6.07.04.00	Площадка	2	
				Детали		
А4		6	ПВ6.07.00.02	Винт		
				Уголок		
				Уголок Б-50х50х5 ГОСТ 8509-72 / Ст.3 ГОСТ 535-79		
Б4		7	ПВ6.07.00.03	L=4000	2	15,1 кг
Б4		8	ПВ6.07.00.04	L=160	4	0,6 кг
Б4		9	ПВ6.07.00.05	L=170	2	0,64 кг
Б4		10	ПВ6.07.00.06	L=390	2	1,5 кг

Инв. № подл. | Подп. и дата | Взам. инв. № | Инв. № дубл. | Подп. и дата

Изм.	Лист	№ докум.	Подп.	Дата	ПВ6.07.00.00	Лист 4

Формат	Зона	Поз.	Обозначение	Наименование	Кол.	Примен.
				Детали		
А4		6	ПВ6.07.00.02	Винт	12	
				Уголок		
				Уголок Б-50х50х5 ГОСТ 8509-72 / Ст.3 ГОСТ 535-79		
Б4		7	ПВ6.07.00.03	L=800	2	30,2 кг
Б4		8	ПВ6.07.00.04	L=160	8	0,6 кг
Б4		9	ПВ6.07.00.05	L=230	4	1,1 кг
Б4		10	ПВ6.07.00.06	L=330	4	1,0 кг
				ПВ6.07.00.00-03 См. СБ		
				Сборочные единицы		
А4		3	ПВ6.07.02.00-03	Балка	1	
А4		4	ПВ6.07.03.00-03	Лестница	1	
А4		5	ПВ6.07.04.00	Площадка	3	
				Детали		
А4		6	ПВ6.07.00.02	Винт		
				Уголок		
				Уголок Б-50х50х5 ГОСТ 8509-72 / Ст.3 ГОСТ 535-79		
Б4		7	ПВ6.07.00.03	L=6000	2	22,6 кг
Б4		8	ПВ6.07.00.04	L=160	6	0,6 кг
Б4		9	ПВ6.07.00.05	L=170	3	0,64 кг
Б4		10	ПВ6.07.00.06	L=320	3	1,5 кг

Инв. № подл. | Подп. и дата | Взам. инв. № | Инв. № дубл. | Подп. и дата

Изм.	Лист	№ докум.	Подп.	Дата	ПВ6.07.00.00	Лист 3

Формат	Зона	Поз.	Обозначение	Наименование	Кол.	Примеч.
				Уголок		
				Уголок Б-50х50х5 ГОСТ 8509-72 / Ст.3 ГОСТ 535-79		
Б4		7	ПВ6.07.00.03	L=15000	2	60,0 кг
Б4		8	ПВ6.07.00.04	L=160	15	0,6 кг
Б4		9	ПВ6.07.00.05	L=430	8	1,5 кг
Б4		10	ПВ6.07.00.06	L=130	8	0,5 кг
				ПВ6.07.00.00-01 См. СБ		
				Сборочные единицы		
А4		3	ПВ6.07.02.00-01	Балка	1	
А4		4	ПВ6.07.03.00-01	Лестница	1	
А4		5	ПВ6.07.04.00	Площадка	5	
				Детали		
А4		6	ПВ6.07.00.02	Винт	16	
				Уголок		
				Уголок Б-50х50х5 ГОСТ 8509-72 / Ст.3 ГОСТ 535-79		
Б4		7	ПВ6.07.00.03	L=10000	2	37,7 кг
Б4		8	ПВ6.07.00.04	L=160	10	0,6 кг
Б4		9	ПВ6.07.00.05	L=290	5	1,1 кг
Б4		10	ПВ6.07.00.06	L=270	5	1,0 кг
				ПВ6.07.00.00-02 См. СБ		
				Сборочные единицы		
А4		3	ПВ6.07.02.00-02	Балка	1	
А4		4	ПВ6.07.03.00-02	Лестница	1	
А4		5	ПВ6.07.04.00	Площадка	4	

Инв. № подл. | Подп. и дата | Взам. инв. № | Инв. № дубл. | Подп. и дата

Изм.	Лист	№ докум.	Подп.	Дата	ПВ6.07.00.00	Лист 2

Формат	Зона	Поз.	Обозначение	Наименование	Кол.	Примечан.
				Документация		
А2			ПВ6.07.00.00 СБ	Сборочный чертеж		
				Сборочные единицы		
А4		1	ПВ6.07.01.00	Кронштейн		
				Детали		
Б4		2	ПВ6.07.00.01	Швеллер		
				Швеллер 10 ГОСТ 8240-72 / Ст.3 ГОСТ 535-79		
				L=900		
			Переменные данные	для исполнений		
				ПВ6.07.00.00 См. СБ		
				Сборочные единицы		
А4		3	ПВ6.07.02.00	Балка	1	
А4		4	ПВ6.07.03.00	Лестница	1	
А4		5	ПВ6.07.04.00	Площадка	8	
				Детали		
А4		6	ПВ6.07.00.02	Винт	24	

Инв. № подл. | Подп. и дата | Взам. инв. № | Инв. № дубл. | Подп. и дата

Изм.	Лист	№ докум.	Подп.	Дата	ПВ6.07.00.00		
Разраб.		Кузьмина		12.83	Приспособление для замыкания вертикального монтажного стыка	Лит. И	Лист 1	Листов 4
Пров.		Числова		12.83				
ГИП		Мелешин				Гипронефтеспецмонтаж г. Москва		
Н. контр.		Панова		12.83				
Утв.		Кузнецов						

Типовой проект 902-5-15.86 Альбом V

ПВ6.07.01.00СБ

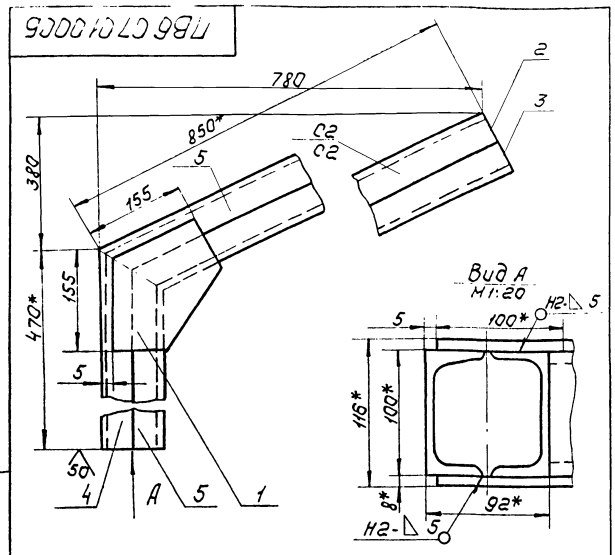

1. Сварные швы по ГОСТ 5264-80.
   Электроды сварочные типа Э42А по ГОСТ 9467-75.
2. Неуказанные предельные отклонения размеров:
   отверстий - H16; валов - h16; остальных $\pm \frac{IT16}{2}$.
3. * Размеры для справок.

Изм.	Лист	№ докум.	Подп.	Дата
Разраб.		Числова		12.83
Пров.		Кузьмина		12.83
Т.контр.				
ГИП		Нелешин		
Н.контр.		Панова		
Утв.		Кузнецов		

ПВ6.07.01.00СБ

Кронштейн сборочный чертеж

Лит.	Масса	Масшт.
И	25,50	1:5
Лист	Листов 1	

Гипронефтеспецмонтаж г. Москва

Инв.№ подл. | Подп. и дата | Взам. инв.№ | Инв.№ дубл. | Подп. и дата

ПВ6.07.01.01

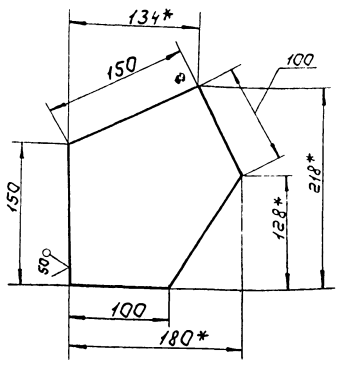

1. Неуказанные предельные отклонения размеров:
   валов - h16; остальных - $\pm \frac{IT16}{2}$.
2. * Размеры для справок.

Изм.	Лист	№ докум.	Подп.	Дата
Разраб.		Числова		12.83
Пров.		Кузьмина		12.83
Т.контр.				
ГИП		Нелешин		
Н.контр.		Панова		
Утв.		Кузнецов		

ПВ6.07.01.01

Косынка

Лит.	Масса	Масшт.
И	1,30	1:2,5
Лист	Листов 1	

Лист Б-8 ГОСТ 19903-74 Ст3 ГОСТ 14637-79

Гипронефтеспецмонтаж г. Москва

Инв.№ подл. | Подп. и дата | Взам. инв.№ | Инв.№ дубл. | Подп. и дата

ПВ6.07.00.02

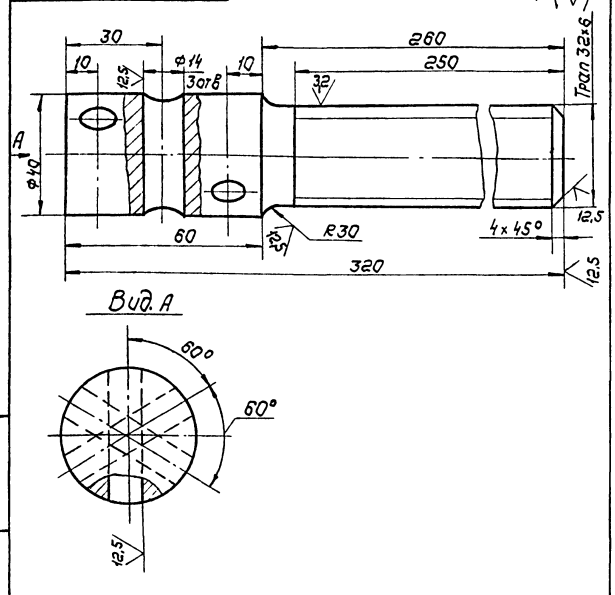

Неуказанные предельные отклонения размеров:
отверстий - H16; валов - h16; остальных - $\pm \frac{IT16}{2}$.

Изм.	Лист	№ докум.	Подп.	Дата
Разраб.		Числова		12.83
Пров.		Кузьмина		12.83
Т.контр.				
ГИП		Нелешин		
Н.контр.		Панова		
Утв.		Кузнецов		

ПВ6.07.00.02

Винт

Лит.	Масса	Масшт.
И	22	1:1
Лист	Листов 1	

Круг В-40 ГОСТ 2590-71 Ст3 ГОСТ 535-79

Гипронефтеспецмонтаж г. Москва

Инв.№ подл. | Подп. и дата | Взам. инв.№ | Инв.№ дубл. | Подп. и дата

Формат	Зона	Поз.	Обозначение	Наименование	Кол.	Примечание
				Документация		
11			ПВ6.07.01.00СБ	Сборочный чертеж		
				Детали		
11		1	ПВ6.07.01.01	Косынка	2	
11		2	ПВ6.07.01.02	Швеллер	1	
11		3	ПВ6.07.01.03	Швеллер	1	
11		4	ПВ6.07.01.04	Швеллер	1	
11		5	ПВ6.07.01.05	Швеллер	1	

Изм.	Лист	№ докум.	Подп.	Дата
Разраб.		Числова		12.83
Пров.		Кузьмина		12.83
ГИП		Нелешин		
Н.контр.		Панова		
Утв.		Кузнецов		

ПВ6.07.01.00

Кронштейн

Лит.	Лист	Листов
И		1

Гипронефтеспецмонтаж г. Москва

Инв.№ подл. | Подп. и дата | Взам. инв.№ | Инв.№ дубл. | Подп. и дата

Типовой проект 902-5-1586 Альбом V

Формат	Зона	Поз	Обозначение	Наименование	Кол.	Примеч.
Б4		11	ПВ6.07.02.14	Косынка		
				Лист $\frac{\text{Б-20 ГОСТ 19903-74}}{\text{Ст.3 ГОСТ 14637-79}}$		
				300х110	1	19,3кг

Инв.№ подл. | Подп. и дата | Взам. инв.№ | Инв.№ дубл. | Подп. и дата

Изм.	Лист	№ докум.	Подп.	Дата	ПВ6.07.02.00	Лист 4

Формат	Зона	Поз.	Обозначение	Наименование	Кол.	Примеч.
				Полоса		
				Полоса 5х110 ГОСТ 103-76 / Ст.3 ГОСТ 535-79		
Б4		12	ПВ6.07.02.12	L=110	8	0,5кг
Б4		13	ПВ6.07.02.13	L=175	32	0,75кг
Б4		14	ПВ6.07.02.14	Косынка		
				Лист $\frac{\text{Б-20 ГОСТ 19903-74}}{\text{Ст.3 ГОСТ 14637-79}}$		
				320х470	1	23,6кг
				ПВ6.07.02.00-02 См. СБ		
				Детали		
А4		6	ПВ6.07.02.06	Гайка	12	
А4		7	ПВ6.07.02.07-02	Скоба	1	
Б4		8	ПВ6.07.02.08	Стойка		
				Двутавр $\frac{\text{30 ГОСТ 8239-72}}{\text{Ст.3 ГОСТ 535-79}}$		
				L=10500	2	383,0кг
				Швеллер		
				Швеллер $\frac{\text{10 ГОСТ 8240-72}}{\text{Ст.3 ГОСТ 535-79}}$		
Б4		9	ПВ6.07.02.09	L=250	12	2,15кг
Б4		10	ПВ6.07.02.10	L=600	12	5,2кг
Б4		11	ПВ6.07.02.11	L=1500	4	12,85кг
				Полоса		
				Полоса 3х110 ГОСТ 103-76 / Ст.3 ГОСТ 535-79		
Б4		12	ПВ6.07.02.12	L=110	6	0,5кг
Б4		13	ПВ6.07.02.13	L=165	24	0,7кг

Инв.№ подл. | Подп. и дата | Взам. инв.№ | Инв.№ дубл. | Подп. и дата

Изм.	Лист	№ докум.	Подп.	Дата	ПВ6.07.02.00	Лист 3

Формат	Зона	Поз.	Обозначение	Наименование	Кол.	Примеч.
				Швеллер		
				Швеллер $\frac{\text{10 ГОСТ 8240-72}}{\text{Ст.3 ГОСТ 535-79}}$		
Б4		9	ПВ6.07.02.09	L=250	24	2,15кг
Б4		10	ПВ6.07.02.10	L=600	24	5,2кг
Б4		11	ПВ6.07.02.11	L=1500	8	12,85кг
				Полоса		
				Полоса 5х110 ГОСТ 103-76 / Ст.3 ГОСТ 535-79		
Б4		12	ПВ6.07.02.12	L=110	12	0,5кг
Б4		13	ПВ6.07.02.13	L=200	48	0,86кг
Б4		14	ПВ6.07.02.14	Косынка		
				Лист $\frac{\text{Б-20 ГОСТ 19903-74}}{\text{Ст.3 ГОСТ 14637-79}}$		
				370х610		
				ПВ6.07.02.00-01 См. СБ		
				Детали		
А4		6	ПВ6.07.02.06	Гайка	16	
А4		7	ПВ6.07.02.07-01	Скоба	1	
Б4		8	ПВ6.07.02.08	Стойка		
				Двутавр $\frac{\text{36 ГОСТ 8239-72}}{\text{Ст.3 ГОСТ 535-79}}$		
				L=12500	2	608,0кг
				Швеллер		
				Швеллер $\frac{\text{10 ГОСТ 8240-72}}{\text{Ст.3 ГОСТ 535-79}}$		
Б4		9	ПВ6.07.02.09	L=250	16	2,15кг
Б4		10	ПВ6.07.02.10	L=600	16	5,2кг
Б4		11	ПВ6.07.02.11	L=1500	5	12,85кг

Инв.№ подл. | Подп. и дата | Взам. инв.№ | Инв.№ дубл. | Подп. и дата

Изм.	Лист	№ докум.	Подп.	Дата	ПВ6.07.02.00	Лист 2

Формат	Зона	Поз.	Обозначение	Наименование	Кол.	Примеч.
				Документация		
А2			ПВ6.07.02.00СБ	Сборочный чертеж		
				Детали		
А4		1	ПВ6.07.02.01	Кронштейн	1	
А4		2	ПВ6.07.02.02	Ловитель	1	
А4		3	ПВ6.07.02.03	Пластина	1	
Б4		4	ПВ6.07.02.04	Ребро		
				Полоса $\frac{\text{14х100 ГОСТ 103-76}}{\text{Ст.3 ГОСТ 535-79}}$		
				L=200	1	2,2кг
Б4		5	ПВ6.07.02.05	Перекладина		
				Швеллер $\frac{\text{10 ГОСТ 8240-72}}{\text{Ст.3 ГОСТ 535-79}}$		
				L=620	1	5,35кг
				Переменные данные для исполнений		
				ПВ6.07.02.00 См. СБ		
				Детали		
А4		6	ПВ6.07.02.06	Гайка	24	
А4		7	ПВ6.07.02.07	Скоба		
Б4		8	ПВ6.07.02.08	Стойка		
				Двутавр $\frac{\text{50 ГОСТ 8239-72}}{\text{Ст.3 ГОСТ 535-79}}$		
				L=18500	2	1421,0кг

Инв.№ подл. | Подп. и дата | Взам. инв.№ | Инв.№ дубл. | Подп. и дата

Изм.	Лист	№ докум.	Подп.	Дата	ПВ6.07.02.00	
Разраб.		Кузьмина		12.83	Балка	Лит. И; Лист 1; Листов 4
Пров.		Числова		12.83		Гипронефтеспецмонтаж г. Москва
ГИП		Мелешин				
Н.контр.		Панова		12.83		
Утв.		Кужелов				

Типовой проект 902-5-15.86 Альбом V

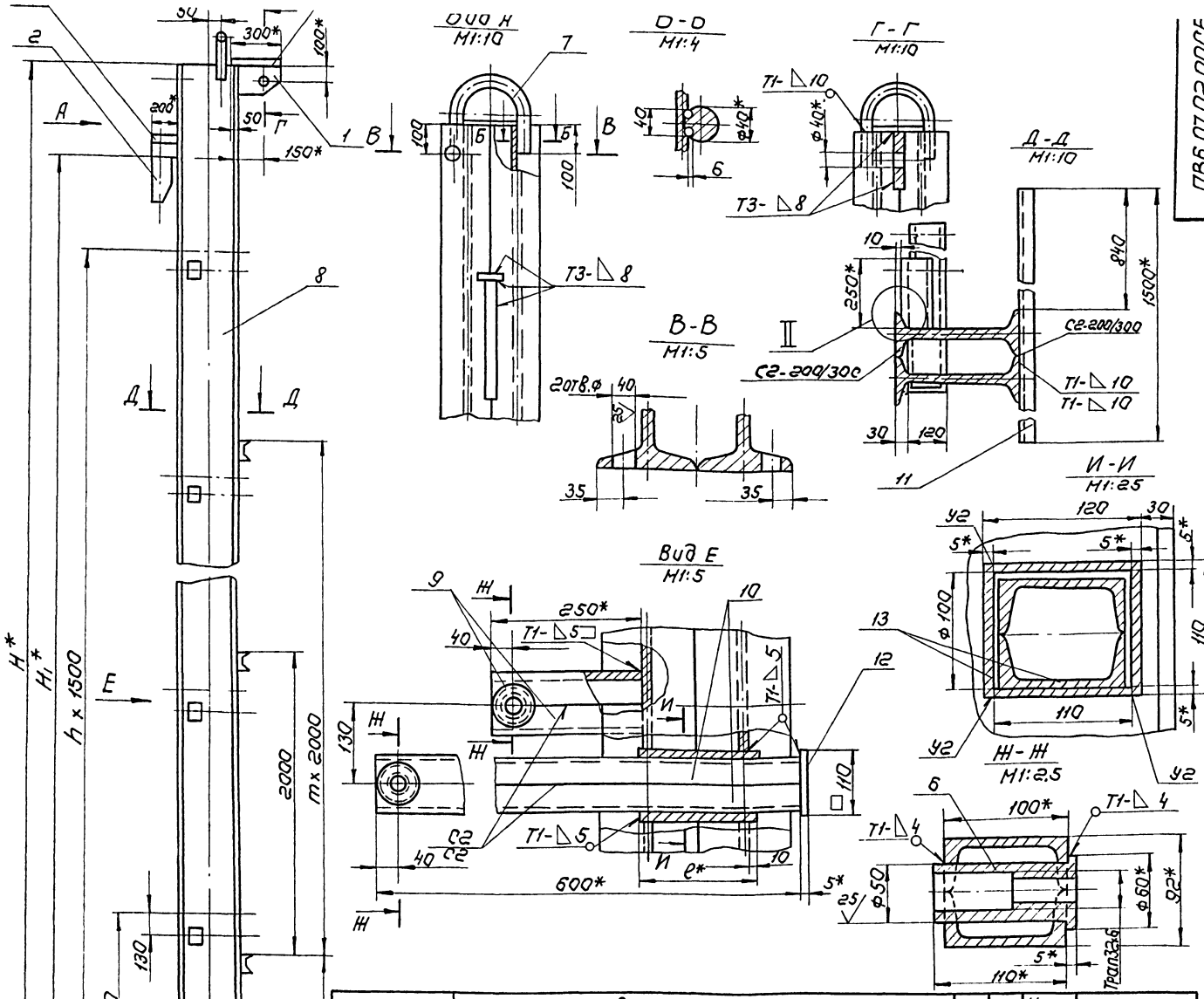

Обозначение	Размеры, мм												n	m	Масса, кг	Примечание
	H	H1	B	B1	L	L1	ℓ	d	n	n1	c	z				
ПВ6.07.02.00	18520	17880	340	370	500	610	200	60	12	20.5	12	3.5	11	7	3437.0	Для РВС с выс. стенки 18м
- 01	12520	11920	290	320	360	470	175	68	10	17	8	3	7	4	1496.0	—"— 12м
- 02	10520	8940	270	300	300	410	165	64	7.5	14.5	7	2.5	5	3	987.0	—"— 9м
- 03	8520	7450	250	260	240	350	140	55	7.5	13.5	6	2	4	2	645.0	—"— 7.5м
- 04	6520	5960	250	260	240	350	140	55	7.5	13.5	6	2	3	1	505.0	—"— 6м.

1. Сварные швы по ГОСТ 5264-80.
   Электроды сварочные типа Э42А по ГОСТ 9467-75;
2. Неуказанные предельные отклонения размеров: отверстий - H16; валов - h16; остальных $\pm \frac{IT16}{2}$.
3. Сборку балки выполнять в следующей последовательности:
   1) Сварить между собой две дет. поз.8;
   2) В изготовленном элементе прорезать окно (см. И-И);
   3) Дет. поз.13 сварить в коробку (см. И-И);
   4) Коробки установить в подготовленные окна и приварить (см. вид Е).
   5) Сварить между собой попарно детали поз.9, 10 (см. вид Е); Вырезать отверстие ф50, вставить и приварить гайку дет. поз.6 (Ж-Ж);
   6) Завести готовые элементы (поз.6) в коробки, установить и приварить пластину дет. поз.12;
   7) Сварить между собой попарно детали поз.9 (см. вид Е). Вырезать отв. ф50, вставить и приварить гайку дет.6 (см. Ж-Ж); Готовые элементы обрезать по контуру сопрягаемой детали (см. II). Установить их и приварить;
   8) Произвести установку и приварку всех остальных деталей балки.
4. Шероховатость поверхностей реза для деталей Б4- ▽
5. * Размеры для справок.

Примечания.

1. При сборке обеспечить меры, исключающие сварочную деформацию узлов балки.
2. После окончания сборки трущиеся поверхности узлов смазать солидолом.

Изм.	Лист	№ докум.	Подп.	Дата
Разраб.		Чуслова		12.83
Пров.		Кузьмина		12.83
Т.контр.				
ГИП		Мелешин		
Н.контр.		Панова		12.83
Утв.		Кузнецов		

ПВ6.07.02.00 СБ

Балка

Сборочный чертеж

Лит.	Масса	Масшт.
И	см. табл.	1:20

Лист | Листов 1

Гипронефтеспецмонтаж г. Москва.

Инв.№ подл. | Подп. и дата | Взам. инв.№ | Инв.№ дубл. | Подп. и дата

ПВ6.07.04.00СБ

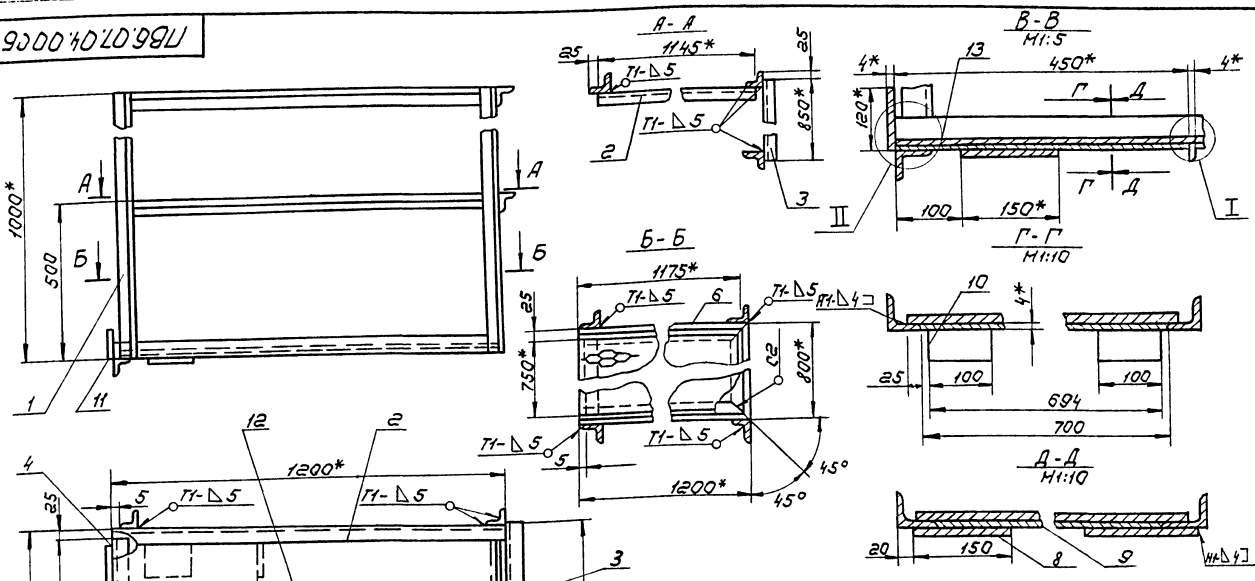

1. Сварные швы по ГОСТ 5264-80. Электроды сварочные типа Э42А ГОСТ 9467-75.
2. Неуказанные предельные отклонения размеров: отверстий - $H16$, валов - $h16$, остальных $\pm \frac{IT16}{2}$.
3. Шероховатость поверхностей реза для дет. Б4 - $\frac{25}{\nabla}$.
4. * Размеры для справок.

Изм.	Лист	№ докум.	Подп.	Дата
Разраб.		Кузьмина		12.83
Пров.		Числова		12.83
Т. контр.				
ГИП		Нелешин		
Н. контр.		Панова		12.83
Утв.		Кузнецов		

ПВ6.07.04.00СБ

Площадка сварочный чертеж

Лит.	Масса	Масшт.
И	70.0	1:10

Лист | Листов 1

Гипронефтеспецмонтаж г. Москва

Формат	Зона	Поз.	Обозначение	Наименование	Кол.	Примечание
Б4	13		ПВ6.07.04.12	Ограждение		
				лист Б-2 ГОСТ 19903-74 Ст. 3 ГОСТ 16523-70		
				100×3200	1	5.0 кг

ПВ6.07.04.00

Лист 2

Формат	Зона	Поз.	Обозначение	Наименование	Кол.	Примечание
				Документация		
А2			ПВ6.07.04.00СБ	Сварочный чертеж		
				Детали		
				Каркас		
				уголок Б-50×50×5 ГОСТ 8509-72 Ст. 3 ГОСТ 535-79		
Б4	1		ПВ6.07.04.01	L = 1000	4	3.77 кг
Б4	2		ПВ6.07.04.02	L = 1200	2	4,5 кг
Б4	3		ПВ6.07.04.03	L = 850	2	3,2 кг
Б4	4		ПВ6.07.04.04	L = 750	1	2,8 кг
11	5		ПВ6.07.04.05	Основание	1	
11	6		ПВ6.07.04.05-01	Основание	1	
11	7		ПВ6.07.04.06	Основание боковое	1	
				Косынка		
				лист Б-4 ГОСТ 19903-74 Ст. 3 ГОСТ 14637-79		
Б4	8		ПВ6.07.04.07	150×150	2	0,7 кг
Б4	9		ПВ6.07.04.08	694×450	1	1,0 кг
Б4	10		ПВ6.07.04.09	100×20	2	0,5 кг
Б4	11		ПВ6.07.04.10	120×700	1	2,6 кг
Б4	12		ПВ6.07.04.11	Настил		
				Лист ПВ 506 ГОСТ 8706-79		
				750×1125	1	13,8 кг

Изм.	Лист	№ докум.	Подп.	Дата
Разраб.		Кузьмина		12.83
Пров.		Числова		12.83
ГИП		Нелешин		
Н. контр.		Панова		12.83
Утв.		Кузнецов		

ПВ6.07.04.00

Площадка

Лит.	Лист	Листов
И	1	2

Гипронефтеспецмонтаж г. Москва

Инв. № подл. | Подп. и дата | Взам. инв. № | Инв. № дубл. | Подп. и дата

ПВ6.07.01.03

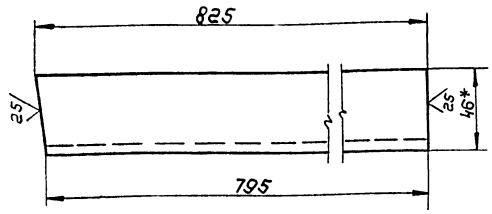

1. Неуказанные предельные отклонения размеров: валов - h16; остальных $\pm \frac{IT16}{2}$.
2*. Размер для справок.

Изм.	Лист	№ докум.	Подп.	Дата
Разраб.		Числова		12.83
Пров.		Кузьмина		12.83
Т. контр.				
ГИП		Нелешин		
Н. контр.		Панова		
Утв.		Кузнецов		

ПВ6.07.01.03

Швеллер

Лит.	Масса	Масшт.
И	7,1	1:2

Лист | Листов 1

Швеллер 10 ГОСТ 8240-72 / Ст.3 ГОСТ 535-79

Гипронефтеспецмонтаж г. Москва

Инв.№ подл. | Подп. и дата | Взам. инв.№ | Инв.№ дубл. | Подп. и дата

ПВ6.07.01.02

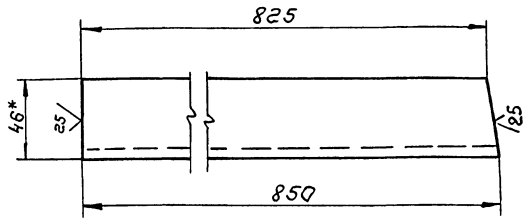

1. Неуказанные предельные отклонения размеров: валов - h16; остальных $\pm \frac{IT16}{2}$.
2*. Размер для справок.

Изм.	Лист	№ докум.	Подп.	Дата
Разраб.		Числова		12.83
Пров.		Кузьмина		12.83
Т. контр.				
ГИП		Нелешин		
Н. контр.		Панова		
Утв.		Кузнецов		

ПВ6.07.01.02

Швеллер

Лит.	Масса	Масшт.
И	7,3	1:2

Лист | Листов 1

Швеллер 10 ГОСТ 8240-72 / Ст.3 ГОСТ 535-79

Гипронефтеспецмонтаж г. Москва

Инв.№ подл. | Подп. и дата | Взам. инв.№ | Инв.№ дубл. | Подп. и дата

ПВ6.07.01.05

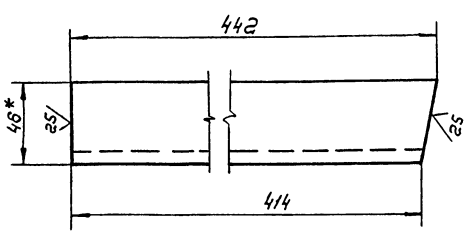

1. Неуказанные предельные отклонения размеров: валов - h16; остальных $\pm \frac{IT16}{2}$.
2*. Размеры для справок.

Изм.	Лист	№ докум.	Подп.	Дата
Разраб.		Числова		12.83
Пров.		Кузьмина		12.83
Т. контр.				
ГИП		Нелешин		
Н. контр.		Панова		
Утв.		Кузнецов		

ПВ6.07.01.05

Швеллер

Лит.	Масса	Масшт.
И	3,8	1:2

Лист | Листов 1

Швеллер 10 ГОСТ 8240-72 / Ст.3 ГОСТ 535-79

Гипронефтеспецмонтаж г. Москва

Инв.№ подл. | Подп. и дата | Взам. инв.№ | Инв.№ дубл. | Подп. и дата

ПВ6.07.01.04

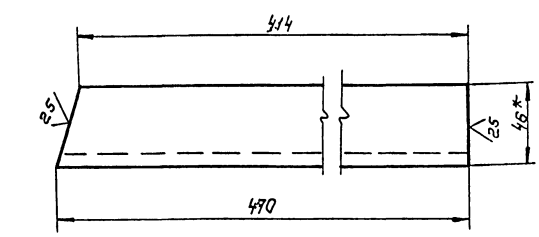

1. Неуказанные предельные отклонения размеров: валов - h16; остальных $\pm \frac{IT16}{2}$.
2. *Размер для справок.

Изм.	Лист	№ докум.	Подп.	Дата
Разраб.		Числова		12.83
Пров.		Кузьмина		12.83
Т. контр.				
ГИП		Нелешин		
Н. контр.		Панова		
Утв.		Кузнецов		

ПВ6.07.01.04

Швеллер

Лит.	Масса	Масшт.
И	4,0	1:2

Лист | Листов 1

Швеллер 10 ГОСТ 8240-72 / Ст.3 ГОСТ 535-79

Гипронефтеспецмонтаж г. Москва

Инв.№ подл. | Подп. и дата | Взам. инв.№ | Инв.№ дубл. | Подп. и дата

ПВ6.07.03.00СБ

Типовой проект 902-5-15.86 Альбом V

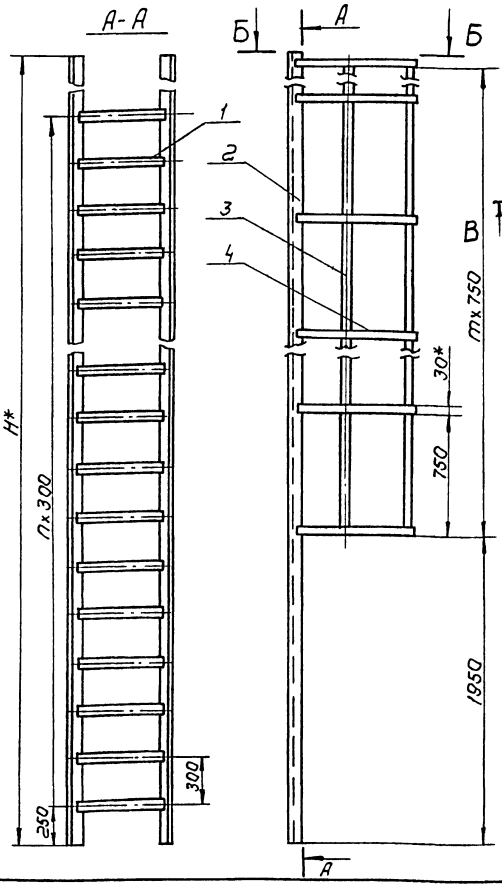

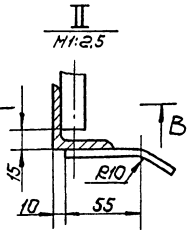

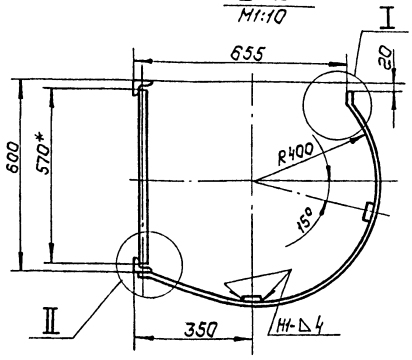

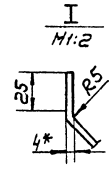

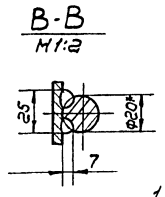

Обозначение	Н, мм	n	m	Масса, кг	Примечание
ПВ6.07.03.00	17750	56	21	310.0	для РВС с высотой стенки 18 м
-01	11750	36	13	210.0	—"— 12м
-02	9500	29	10	162.0	—"— 9м
-03	7250	21	7	120.0	—"— 7,5м
-04	5750	15	5	94.0	—"— 6м

1. Сварка ручная электродуговая. Электроды типа Э42А ГОСТ 9467-75. Сварные швы по ГОСТ 5264-80.
2. Неуказанные предельные отклонения размеров: отверстий H16; валов- h16; остальных $\pm \frac{JT16}{2}$.
3. Шероховатость поверхностей реза для деталей Б4- $\sqrt{50}$
4. *Размеры для справок.

Изм.	Лист	№докум.	Подп.	Дата
Разраб.		Кузьмина		12.83
Пров.		Числова		12.83
Т.контр.				
ГИП		Нелешин		
Н.контр.		Панова		12.83
Утв.		Кузнецов		

ПВ6.07.03.00СБ

Лестница

Сборочный чертеж

Лит.	Масса	Масшт.
И	см. табл.	1:20
Лист	Листов 1	

Гипронефтеспецмонтаж г. Москва

Инв.№подл. | Подп. и дата | Взам.инв.№ | Инв.№дубл. | Подп. и дата

ПВ6.07.02.06

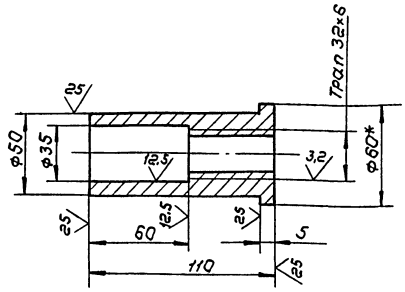

1. Неуказанные предельные отклонения размеров: отверстий - H16; валов-h16; остальных- $\pm \frac{JT16}{2}$.
2. *Размер для справок.

Изм.	Лист	№докум.	Подп.	Дата
Разраб.		Кузьмина		12.83
Пров.		Числова		12.83
Т.контр.				
ГИП		Нелешин		
Н.контр.		Панова		12.83
Утв.		Кузнецов		

ПВ6.07.02.06

Гайка

Лит.	Масса	Масшт.
И	0,5	1:2
Лист	Листов 1	

Круг В-60 ГОСТ 2590-71 / Ст. 3 ГОСТ 535-79

Гипронефтеспецмонтаж г. Москва

Инв.№подл. | Подп. и дата | Взам.инв.№ | Инв.№дубл. | Подп. и дата

ПВ6.07.02.07

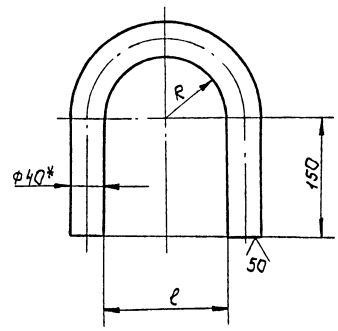

Обозначение	Размеры, мм R	Размеры, мм ℓ	Масса, кг	Примечание
ПВ6.07.01.07	92+3,5	184+4,5	5,8	Длина заготовки L=655±2,5мм
-01	78+3,0	156+4,0	5,3	—"— 610±2,2мм
-02	72+3,0	144+4,0	5,2	—"— 590±2,2мм
-03	62+3,0	124+4,0	4,9	—"— 560±2,2мм
-04	62+3,0	124+4,0	4,9	—"— L=560±2,2мм

1. Неуказанные предельные отклонения размеров: отверстий - H16; валов-h16; остальных - $\pm \frac{JT16}{2}$.
2. *Размер для справок.

Изм.	Лист	№докум.	Подп.	Дата
Разраб.		Кузьмина		12.83
Пров.		Числова		12.83
Т.контр.				
ГИП		Нелешин		
Н.контр.		Панова		12.83
Утв.		Кузнецов		

ПВ6.07.02.07

Скоба

Лит.	Масса	Масшт.
И	см. табл.	—
Лист	Листов 1	

Круг В-40 ГОСТ 2590-71 / Ст. 3 ГОСТ 535-79

Гипронефтеспецмонтаж г. Москва

Инв.№подл. | Подп. и дата | Взам.инв.№ | Инв.№дубл. | Подп. и дата

ПВ6.07.02.01

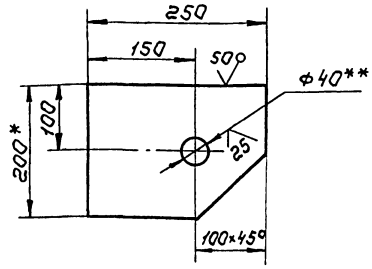

1. Неуказанные предельные отклонения размеров: отверстий - H16; валов - h16; остальных $\pm \frac{JT16}{2}$.
2. ** Острые кромки отв. Ф40 скруглить радиусом 5мм.
3* Размеры для справок.

Изм.	Лист	№ докум.	Подп.	Дата
Разраб.		Кузьмина		12.83
Пров.		Числова		12.83
Т. контр.				
ГИП		Мелешин		
Н. контр.		Панова		12.83
Утв.		Кузнецов		

ПВ6.07.02.01

Кронштейн

Лит.	Масса	Масшт.
И	4,8	1:5
Лист	Листов 1	

Полоса $\frac{14 \times 200\ ГОСТ\ 103\text{-}76}{Ст\ 3\ ГОСТ\ 535\text{-}79}$

Гипронефтеспецмонтаж г. Москва

Инв.№ подл. | Подп. и дата | Взам. инв.№ | Инв.№ дубл. | Подп. и дата

ПВ6.07.02.03

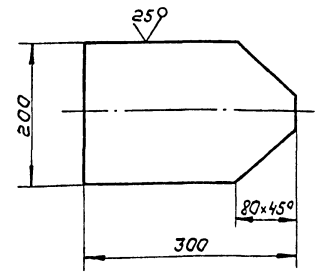

Неуказанные предельные отклонения размеров: валов - h16; остальных - $\pm \frac{JT16}{2}$.

Изм.	Лист	№ докум.	Подп.	Дата
Разраб.		Кузьмина		12.83
Пров.		Числова		12.83
Т. контр.				
ГИП		Мелешин		
Н. контр.		Панова		12.83
Утв.		Кузнецов		

ПВ6.07.02.03.

Пластина

Лит.	Масса	Масшт.
И	6.0	1:5
Лист	Листов 1	

Лист $\frac{Б\text{-}14\ ГОСТ\ 19903\text{-}74}{Ст\ 3\ ГОСТ\ 14637\text{-}79}$

Гипронефтеспецмонтаж г. Москва

Инв.№ подл. | Подп. и дата | Взам. инв.№ | Инв.№ дубл. | Подп. и дата

ПВ6.07.04.06

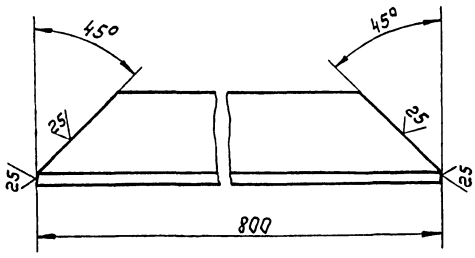

Неуказанные предельные отклонения размеров: валов - h16.

Изм.	Лист	№ докум.	Подп.	Дата
Разраб.		Кузьмина		12.83
Пров.		Числова		12.83
Т. контр.				
ГИП		Мелешин		
Н. контр.		Панова		12.83
Утв.		Кузнецов		

ПВ6.07.04.06

Основание боковое

Лит.	Масса	Масшт.
И	3,0	1:2
Лист	Листов 1	

Уголок $\frac{Б\text{-}50\times50\times5\ ГОСТ\ 8509\text{-}72}{Ст\ 3\ ГОСТ\ 535\text{-}79}$

Гипронефтеспецмонтаж г. Москва

Инв.№ подл. | Подп. и дата | Взам. инв.№ | Инв.№ дубл. | Подп. и дата

ПВ6.07.04.05

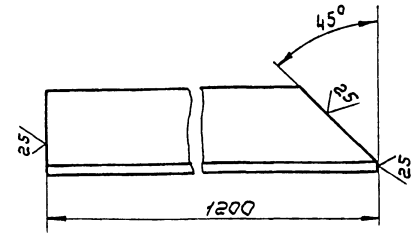

ПВ6.07.04.05-01

зеркальное отражение, остальное см. ПВ6.07.04.05

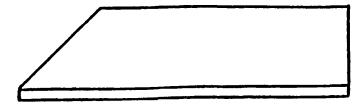

Неуказанные предельные отклонения размеров: валов - h16.

Изм.	Лист	№ докум.	Подп.	Дата
Разраб.		Кузьмина		12.83
Пров.		Числова		12.83
Т. контр.				
ГИП		Мелешин		
Н. контр.		Панова		12.83
Утв.		Кузнецов		

ПВ6.07.04.05

Основание

Лит.	Масса	Масшт.
И	4,5	1:2
Лист	Листов 1	

Уголок $\frac{Б\text{-}50\times50\times5\ ГОСТ\ 8509\text{-}72}{Ст\ 3\ ГОСТ\ 535\text{-}79}$

Гипронефтеспецмонтаж г. Москва

Инв.№ подл. | Подп. и дата | Взам. инв.№ | Инв.№ дубл. | Подп. и дата

Типовой проект 902-5-15.86 Альбом V

Формат	Зона	Поз.	Обозначение	Наименование	Кол.	Примеч.
			ПВ6.07.03.00-03 См. СБ			
				Детали		
Б4		1	ПВ6.07.03.01	Круг		
				Круг В-20 ГОСТ 2590-71 / Ст. 3 ГОСТ 535-79		
				L=570	22	1,95 кг
Б4		2	ПВ6.07.03.02	Уголок		
				Уголок Б-50х50х5 ГОСТ 8509-72 / Ст. 3 ГОСТ 535-79		
				L=7250	2	27,3 кг
				Ограждение		
				Полоса 4х30 ГОСТ 103-76 / Ст. 3 ГОСТ 535-79		
Б4		3	ПВ6.07.03.03	L=5270	2	5,0 кг
Б4		4	ПВ6.07.03.04	L=1350	8	1,3 кг
				ПВ6.07.03.00-04 См. СБ		
				Детали		
Б4		1	ПВ6.07.03.01	Круг		
				Круг В-20 ГОСТ 2590-71 / Ст. 3 ГОСТ 535-79		
				L=570	17	1,95 кг
Б4		2	ПВ6.07.03.02	Уголок		
				Уголок Б-50х50х5 ГОСТ 8509-72 / Ст. 3 ГОСТ 535-79		
				L=5750	2	22,0 кг
				Ограждение		
				Полоса 4х30 ГОСТ 103-76 / Ст. 3 ГОСТ 535-79		
Б4		3	ПВ6.07.03.03	L=3770	2	3,5 кг
Б4		4	ПВ6.07.03.04	L=1350	6	1,3 кг

Инв.№ подл. | Подп. и дата | Взам. инв.№ | Инв.№ дубл. | Подп. и дата

Изм. | Лист | № докум. | Подп. | Дата — ПВ6.07.03.00 — Лист 3

Формат	Зона	Поз.	Обозначение	Наименование	Кол.	Примеч.
				Круг В-20 ГОСТ 2590-71 / Ст. 3 ГОСТ 535-79		
				L=570	37	1,95 кг
Б4		2	ПВ6.07.03.02	Уголок		
				Уголок Б-50х50х5 ГОСТ 8509-72 / Ст. 3 ГОСТ 535-79		
				L=11750	2	44,3 кг
				Ограждение		
				Полоса 4х30 ГОСТ 103-76 / Ст. 3 ГОСТ 535-79		
Б4		3	ПВ6.07.03.03	L=9770	2	9,2 кг
Б4		4	ПВ6.07.03.04	L=1350	14	1,3 кг
				ПВ6.07.03.00.02 См. СБ		
				Детали		
Б4		1	ПВ6.07.03.01	Круг		
				Круг В-20 ГОСТ 2590-71 / Ст. 3 ГОСТ 535-79		
				L=570	30	1,95 кг
Б4		2	ПВ6.07.03.02	Уголок		
				Уголок Б-50х50х5 ГОСТ 8509-72 / Ст. 3 ГОСТ 535-79		
				L=9500	2	36,0 кг
				Ограждение		
				Полоса 4х30 ГОСТ 103-76 / Ст. 3 ГОСТ 535-79		
Б4		3	ПВ6.07.03.03	L=7520	2	7,0 кг
Б4		4	ПВ6.07.03.04	L=1350	11	1,3 кг

Инв.№ подл. | Подп. и дата | Взам. инв.№ | Инв.№ дубл. | Подп. и дата

Изм. | Лист | № докум. | Подп. | Дата — ПВ6.07.03.00 — Лист 2

ПВ6.07.02.02

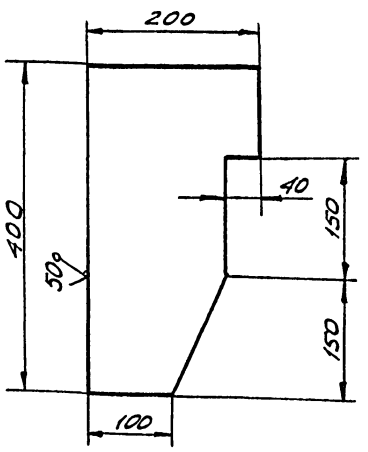

Неуказанные предельные отклонения размеров: валов - h16; остальных - ±IT16/2.

Изм.	Лист	№ докум.	Подп.	Дата
Разраб.		Кузьмина		12.83
Пров.		Числова		12.83
Т.контр.				
ГИП		Мелешин		
Н.контр.		Панова		12.83
Утв.		Кузнецов		

ПВ6.07.02.02 — Ловитель — Лит. И — Масса 8,0 — Масштаб 1:5 — Лист 1 — Листов 1

Лист 6-14 ГОСТ 19903-74 / Ст. 3 ГОСТ 14637-79

Гипронефтеспецмонтаж г. Москва

Формат	Зона	Поз.	Обозначение	Наименование	Кол.	Примеч.
				Документация		
А3			ПВ6.07.03.00 СБ	Сборочный чертеж		
			Переменные данные	для изменений		
				ПВ6.07.03.00 См. СБ		
				Детали		
Б4		1	ПВ6.07.03.01	Круг		
				Круг В-20 ГОСТ 2590-71 / Ст. 3 ГОСТ 535-79		
				L=570	57	1,95 кг
Б4		2	ПВ6.07.03.02	Уголок		
				Уголок Б-50х50х5 ГОСТ 8509-72 / Ст. 3 ГОСТ 535-79		
				L=17750	2	67,0 кг
				Ограждение		
				Полоса 4х30 ГОСТ 103-76 / Ст. 3 ГОСТ 535-79		
Б4		3	ПВ6.07.03.03	L=15770	2	15,0 кг
Б4		4	ПВ6.07.03.04	L=1350	22	1,3 кг
				ПВ6.07.03.00-01 См. СБ		
				Детали		
Б4		1	ПВ6.07.03.01	Круг		

Инв.№ подл. | Подп. и дата | Взам. инв.№ | Инв.№ дубл. | Подп. и дата

Изм.	Лист	№ докум.	Подп.	Дата
Разраб.		Кузьмина		12.83
Пров.		Числова		12.83
ГИП		Мелешин		
Н.контр.		Панова		12.83
Утв.		Кузнецов		

ПВ6.07.03.00 — Лестница — Лит. И — Лист 1 — Листов 3 — Гипронефтеспецмонтаж г. Москва

Типовой проект 902-5-15.86 Альбом V

Формат	Зона	Поз.	Обозначение	Наименование	Кол.	Примечание
			ПВ2.04.00.00-01 см СБ			
				Сборочные единицы		
А4		8	ПВ2.04.03.00-01	Штанга	1	
А4		9	ПВ2.04.04.00	Движок	1	
			ПВ2.04.00.00-02 см СБ			
				Сборочные единицы		
А4		8	ПВ2.04.03.00-02	Штанга	1	
А4		9	ПВ2.04.04.00	Движок	1	
			ПВ2.04.00.00-03 см СБ			
				Сборочные единицы		
А4		8	ПВ2.04.03.00-03	Штанга	1	
А4		9	ПВ2.04.04.00	Движок	1	
			ПВ2.04.00.00-04 см СБ			
				Сборочные единицы		
А4		8	ПВ2.04.03.00-04	Штанга	1	
А4		9	ПВ2.04.04.00	Движок	1	
			ПВ2.04.00.00-05 см СБ			
				Сборочные единицы		

Инв.№ подл. | Подп. и дата | Взам. инв.№ | Инв.№ дубл. | Подп. и дата

Изм.	Лист	№ докум.	Подп.	Дата

ПВ2.04.00.00

Лист 2

Копировал

Формат А1

Формат	Зона	Поз.	Обозначение	Наименование	Кол.	Примечание
				Документация		
А3			ПВ2.04.00.00 СБ	Сборочный чертеж		
				Сборочные единицы		
А4		1	ПВ2.04.01.00	Ось	1	
А4		2	ПВ2.04.02.00	Фронштейн	1	
				Детали		
А4		3	ПВ2.04.00.01	Чертилка	1	
А4		4	ПВ2.04.00.02	Ось	1	
				Стандартные изделия		
		5		Болт М12×25.58.019 ГОСТ 7798-70	2	
		6		Шайба 20.002 ГОСТ 11371-78	2	
		7		Шплинт 4×32 ГОСТ 397-79	2	
			Переменные данные для исполнения			
				ПВ2.04.00.00 см СБ		
				Сборочные единицы		
А4		8	ПВ2.04.03.00	Штанга	1	
А4		9	ПВ2.04.04.00	Движок	1	

Инв.№ подл. | Подп. и дата | Взам. инв.№ | Инв.№ дубл. | Подп. и дата

Изм.	Лист	№ докум.	Подп.	Дата
Разраб.		Яшина		12.83
Пров.		Числова		12.83
ГИП		Мелешин		
Н. контр.		Попова		12.83
Нач.		Кулешов		

ПВ2.04.00.00

Приспособление для разметки днища

Лит. | Лист 1 | Листов 3

Гипронефтеспецмонтаж г. Москва

Копировал

Формат А1

ПВ2.04.00.00 СБ

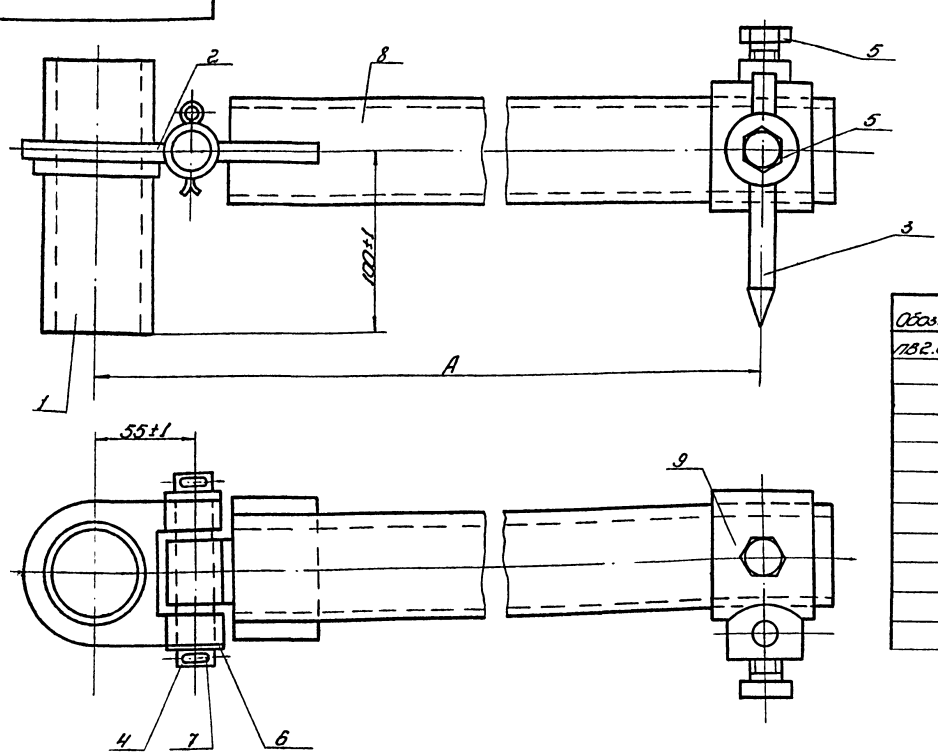

Обозначение	А, мм	Масса, кг
ПВ2.04.00.00	2400	38.7
-01	3000	43.2
-02	3400	45.6
-03	3800	48.7
-04	4300	52.4
-05	5300	59.9
-06	6165	61.9
-07	6650	63.5
-08	7590	88.5
-09	9490	120

Инв.№ подл. | Подп. и дата | Взам. инв.№ | Инв.№ дубл. | Подп. и дата

Изм.	Лист	№ докум.	Подп.	Дата
Разраб.		Яшина		12.83
Пров.		Числова		12.83
Т. контр.				
ГИП		Мелешин		
Н. контр.		Попова		12.83
Нач.		Кулешов		

ПВ2.04.00.00 СБ

Приспособление для разметки днища

Сборочный чертеж

Лит. | Масса | Масштаб

См. табл. | —

Лист | Листов 1

Гипронефтеспецмонтаж г. Москва

Копировал

21537-05 21

Формат А2

Формат	Зона	Поз.	Обозначение	Наименование	Кол.	Примечание
А4		8	ПВ2.04.03.00-05	Штанга	1	
А4		9	ПВ2.04.04-00	Движок	1	
				ПВ2.04.00.00-06 см.СБ		
				Сборочные единицы		
А4		8	ПВ2.04.03.00-06	Штанга	1	
А4		9	ПВ2.04.04.00-01	Движок	1	
				ПВ2.04.00.00-07 см.СБ		
				Сборочные единицы		
А4		8	ПВ2.04.03.00-07	Штанга	1	
А4		9	ПВ2.04.04.00-01	Движок	1	
				ПВ2.04.00.00-08 см.СБ		
				Сборочные единицы		
А4		8	ПВ2.04.03.00-08	Штанга	1	
А4		9	ПВ2.04.04.00-01	Движок	1	
				ПВ2.04.00.00-09 см.СБ		
				Сборочные единицы		
А4		8	ПВ2.04.03.00-09	Штанга	1	
А4		9	ПВ2.04.04.00-02	Движок	1	

ПВ2.04.00.00

Изм. Лист № докум. Подп. Дата

Лист 3

Копировал Формат А1

Инв.№ подл. | Подп. и дата | Взам.инв.№ | Инв.№ дубл. | Подп. и дата

ПВ2.04.00.02

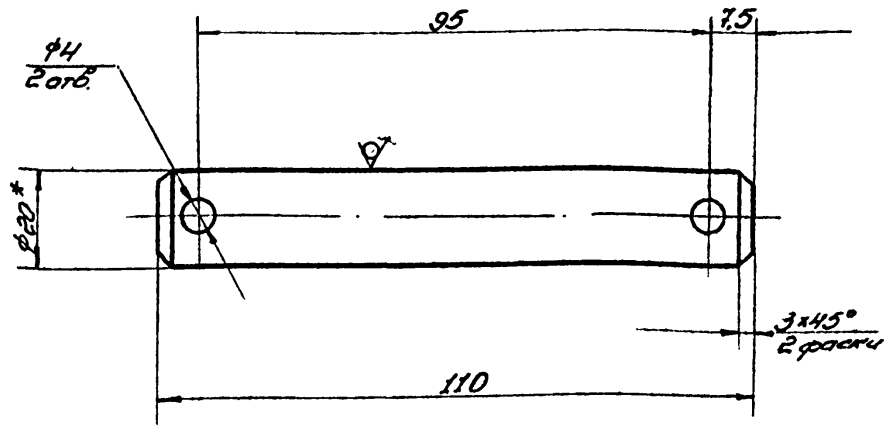

1. Неуказанные предельные отклонения размеров:
   отверстий H16;
   валов - h16;
   остальных $\pm \frac{IT16}{2}$.
2. * Размер для справок.

Изм.	Лист	№ докум.	Подп.	Дата	ПВ2.04.00.02			
Разраб.		Яшина		12.83	Ось	Лит.	Масса	Масштаб
Пров.		Числова		12.83			0,23	1:1
Т. контр.						Лист	Листов 1	
ГИП		Мелешин				Гипронефтеспецмонтаж г. Москва		
Н. контр.		Панова		12.83	Круг $\frac{B20\ ГОСТ\ 2590-71}{Ст.3\ ГОСТ\ 535-79}$			
Утв.		Кузнецов						

Копировал Формат А1

ПВ2.04.01.00 СБ

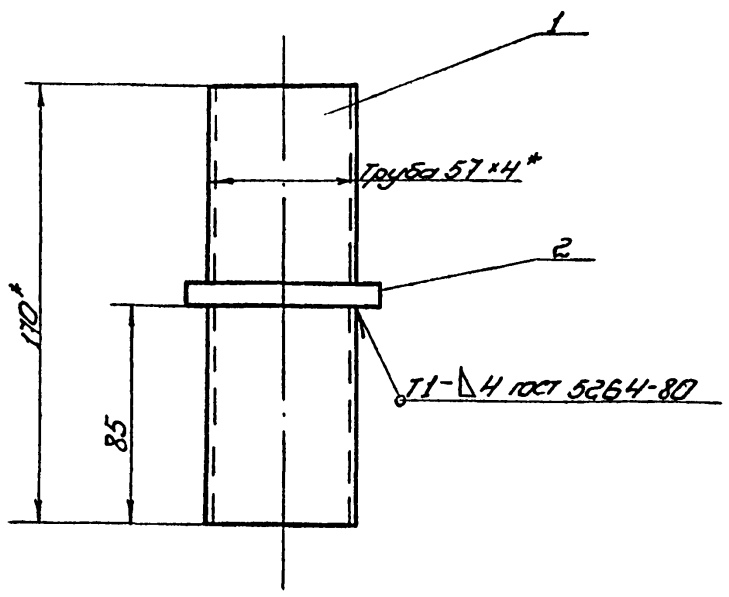

1. Электроды сварочные типа Э-42А ГОСТ 9467-75.
2. Неуказанные предельные отклонения размеров:
   отверстий - H16;
   валов - h16;
   остальных - $\pm \frac{IT16}{2}$.
3. Шероховатость поверхностей реза для дет. 64 ∇.
4. * Размер для справок.

Изм.	Лист	№ докум.	Подп.	Дата	ПВ2.04.01.00 СБ			
Разраб.		Яшина		12.83	Ось	Лит.	Масса	Масштаб
Пров.		Числова		12.83	Сборочный чертеж		1,2	1:2
Т. контр.						Лист	Листов 1	
ГИП		Мелешин				Гипронефтеспецмонтаж г. Москва		
Н. контр.		Панова		12.83				
Утв.		Кузнецов						

Копировал Формат А1

ПВ2.04.00.00

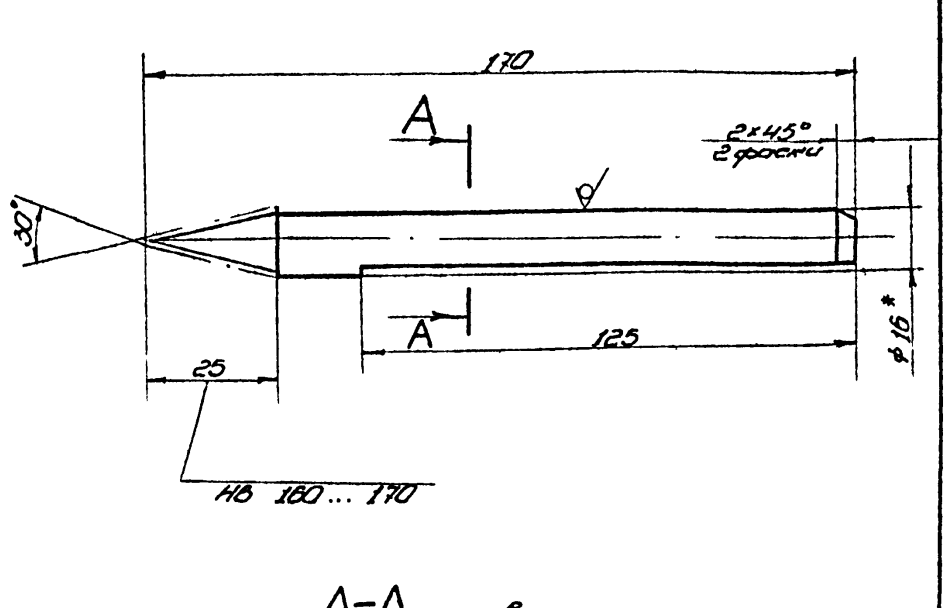

А-А повернуто

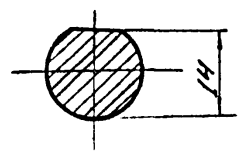

1. Неуказанные предельные отклонения размеров:
   валов - h14;
   остальных - $\pm \frac{IT16}{2}$.
2. * Размер для справок.

Изм.	Лист	№ докум.	Подп.	Дата	ПВ2.04.00.01			
Разраб.		Яшина		12.83	Чертилка	Лит.	Масса	Масштаб
Пров.		Числова		12.83			0,2	1:1
Т. контр.						Лист	Листов 1	
ГИП		Мелешин				Гипронефтеспецмонтаж г. Москва		
Н. контр.		Панова		12.83	Круг $\frac{B16\ ГОСТ\ 2590-71}{Ст.3\ ГОСТ\ 535-79}$			
Утв.		Кузнецов						

Копировал 21537-05 22 Формат А1

Типовой проект 902-5-15.86 Альбом V

ПВ2.04.02.01

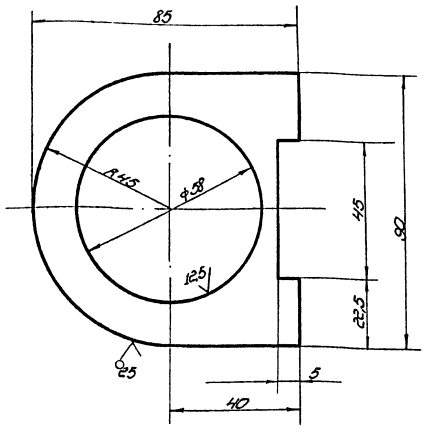

Неуказанные предельные отклонения размеров:
отверстий - H16;
валов - h16;
остальных - $\pm \frac{IT16}{2}$.

Изм.	Лист	№ докум.	Подп.	Дата	ПВ2.04.02.01	Лит.	Масса	Масштаб
Разраб.		Яшина		12.83	Пластина		0,3	1:1
Пров.		Числова		12.83		Лист	Листов 1	
Т. контр.								
Гип.		Мелешин			Лист Б-10 ГОСТ 19903-74 / Ст-3 ГОСТ 14637-79	Гипронефтеспецмонтаж г. Москва		
Н. контр.		Панова		12.83				
Утв.		Кузнецов						

Копировал — формат 11

ПВ2.04.02.00 СБ

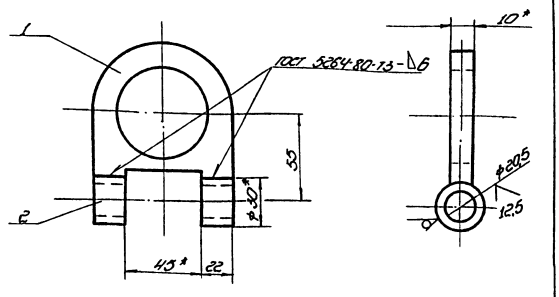

1. Электроды сварочные типа Э42А ГОСТ 9467-75.
2. Неуказанные предельные отклонения размеров:
отверстий - H16;
валов - h16;
остальных - $\pm \frac{IT16}{2}$.
3. Шероховатость поверхностей реза для дет. Б4 50
4. * Размеры для справок.

Изм.	Лист	№ докум.	Подп.	Дата	ПВ2.04.02.00 СБ	Лит.	Масса	Масштаб
Разраб.		Яшина		12.83	Кронштейн		0,35	1:2
Пров.		Числова		12.83	Сборочный чертеж	Лист	Листов 1	
Т. контр.								
Гип.		Мелешин				Гипронефтеспецмонтаж г. Москва		
Н. контр.		Панова		12.83				
Утв.		Кузнецов						

Копировал — формат 11

Формат	Зона	Поз.	Обозначение	Наименование	Кол.	Примечание
				Документация		
А4			ПВ2.04.02.00 СБ	Сборочный чертеж		
				Детали		
А4		1	ПВ2.04.02.01	Пластина	1	
Б4		2	ПВ2.04.02.02	Втулка		
				Круг В30 ГОСТ 2590-71 / Ст-3 ГОСТ 535-79		
				L=22	2	0,05кг

Изм.	Лист	№ докум.	Подп.	Дата	ПВ2.04.02.00	Лит.	Лист	Листов
Разраб.		Яшина		12.83	Кронштейн			1
Пров.		Числова		12.83		Гипронефтеспецмонтаж г. Москва		
Гип.		Мелешин						
Н. контр.		Панова		12.83				
Утв.		Кузнецов						

Копировал — формат 11

Формат	Зона	Поз.	Обозначение	Наименование	Кол.	Примечание
				Документация		
А4			ПВ2.04.01.00 СБ	Сборочный чертеж		
				Детали		
Б4		1	ПВ2.04.01.01	Ось		
				Труба 57×4 ГОСТ 8732-78 / В-20 ГОСТ 8731-74		
				L=170	1	
А4		2	ПВ2.04.01.02	Кольцо	1	

Изм.	Лист	№ докум.	Подп.	Дата	ПВ2.04.01.00	Лит.	Лист	Листов
Разраб.		Яшина		12.83	Ось			1
Пров.		Числова		12.83		Гипронефтеспецмонтаж г. Москва		
Гип.		Мелешин						
Н. контр.		Панова		12.83				
Утв.		Кузнецов						

Копировал — формат 11

Типовой проект 902-5-15.86 Альбом V

Формат	Зона	Поз.	Обозначение	Наименование	Кол.	Примечание
				ПВ2.04.03.00-03 см СБ		
				Детали		
А4		2	ПВ2.04.03.02	Пластина	1	
А4		3	ПВ2.04.03.03-03	Труба	1	
				ПВ2.04.03.00.04 см СБ		
				Детали		
А4		2	ПВ2.04.03.02	Пластина	1	
А4		3	ПВ2.04.03.03-04	Труба	1	
				ПВ2.04.03.00-05 см СБ		
				Детали		
А4		2	ПВ2.04.03.02	Пластина	1	
А4		3	ПВ2.04.03.03-05	Труба	1	
				ПВ2.04.03.00-06 см СБ		
				Детали		
А4		2	ПВ2.04.03.02-01	Пластина	1	
А4		3	ПВ2.04.03.03-05	Труба	1	
				ПВ2.04.03.00.07 см СБ		
				Детали		
А4		2	ПВ2.04.03.02-01	Пластина	1	
А4		3	ПВ2.04.03.03-07	Труба	1	
				ПВ2.04.03.00-08 см СБ		

Подп. и дата | Инв. № дубл. | Взам. инв. № | Подп. и дата | Инв. № подл.

Изм.	Лист	№ докум.	Подп.	Дата	ПВ2.04.03.00	Лист 2

Копировал формат 11

Формат	Зона	Поз.	Обозначение	Наименование	Кол.	Примечание
				Документация		
А3			ПВ2.04.03.00 СБ	Сборочный чертеж		
				Детали		
Б4		1	ПВ2.04.03.01	Втулка		
				Круг В30 ГОСТ 2590-71 / Ст.3 ГОСТ 535-79		
				L = 44	1	0,1 кг
			Переменные данные для исполнения			
				ПВ2.04.03.00 см СБ		
				Детали		
А4		2	ПВ2.04.03.02	Пластина	1	
А4		3	ПВ2.04.03.03	Труба	1	
				ПВ2.04.03.00-01 см СБ		
				Детали		
А4		2	ПВ2.04.03.02	Пластина		
А4		3	ПВ2.04.03.03-01	Труба	1	
				ПВ2.04.03.00-02 см СБ		
				Детали		
А4		2	ПВ2.04.03.02	Пластина	1	
А4		3	ПВ2.04.03.03-02	Труба	1	

Подп. и дата | Инв. № дубл. | Взам. инв. № | Подп. и дата | Инв. № подл.

Изм.	Лист	№ докум.	Подп.	Дата	ПВ2.04.03.00	Лит.	Лист	Листов
Разраб.		Яшина		12.83	Штанга		1	3
Пров.		Чистова		12.83		Гипронефтеспецмонтаж г. Москва		
ГИП		Мелешин						
Н. контр.		Панова		12.83				
Утв.		Кузнецов						

Копировал формат 11

ПВ2.04.03.00 СБ

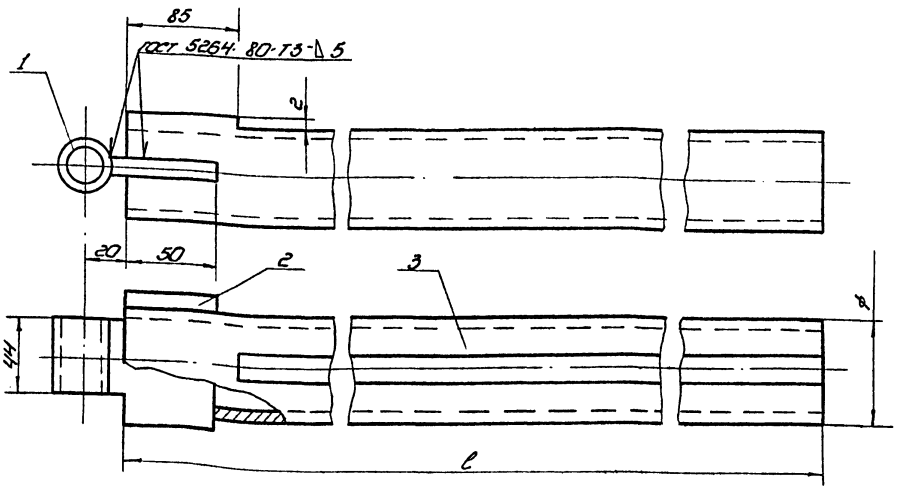

Обозначение	Размеры, мм l	ϕ	Масса кг
ПВ2.04.03.00	2355	57	18,6
-01	2955	57	23,3
-02	3355	57	25,7
-03	3755	57	28,8
-04	4955	57	32,5
-05	5255	57	40,1
-06	6120	70	54,0
-07	6605	70	58,2
-08	7545	70	66,5
-09	9445	89	98,3

Поз. 1

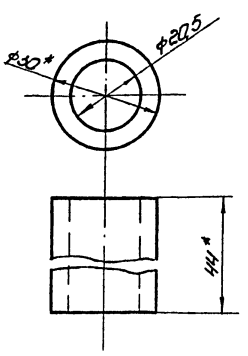

1. Электроды сварочные типа Э42А ГОСТ 9467-75.
2. Неуказанные предельные отклонения размеров:
   отверстий - H16;
   валов - h16;
   остальных - ±IT16/2.
3. Шероховатость поверхностей реза для дет. Б4-12,5.
4. * Размеры для справок

Изм.	Лист	№ докум.	Подп.	Дата	ПВ2.04.03.00 СБ	Лит.	Масса	Масштаб
Разраб.		Яшина		12.83	Штанга		См. табл.	—
Пров.		Чистова		12.83	Сборочный чертеж	Лист	Листов 1	
Т. контр.						Гипронефтеспецмонтаж г. Москва		
ГИП		Мелешин						
Н. контр.		Панова		12.83				
Утв.		Кузнецов						

Инв. № подл. | Подп. и дата | Взам. инв. № | Инв. № дубл. | Подп. и дата

Копировал 21537-05 24 формат 12

ПВ2.04.03.02

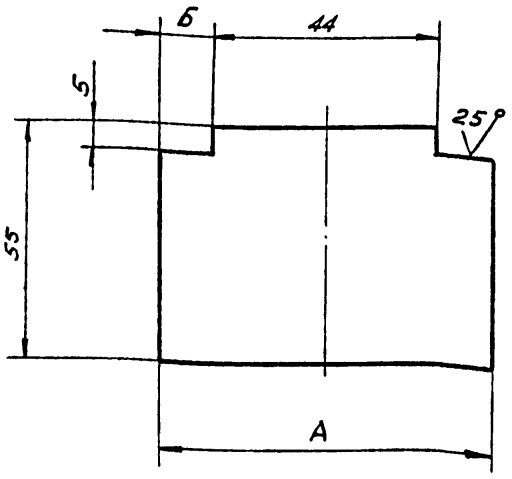

Обозначение	Размеры, мм		Масса, кг
	А	Б	
ПВ2.04.03.02	70	13	0,29
-01	84	20	0,34
-02	104	30	0,42

Неуказанные предельные отклонения размеров:
валов - h16;
остальных - $\pm \frac{JT16}{2}$.

Изм.	Лист	№ докум.	Подп.	Дата
Разраб.		Яшина		12.83
Пров.		Числова		12.83
Т.контр.				
ГИП		Мелешин		
Н.контр.		Панова		12.83
Утв.		Кузнецов		

ПВ2.04.03.02

Пластина

Лит.	Масса	Масшт.
	См. табл.	-

Лист | Листов 1

Лист Б-10 ГОСТ 19903-74 / Ст.3 ГОСТ 14637-79

Гипронефтеспецмонтаж г. Москва

ПВ2.04.03.03

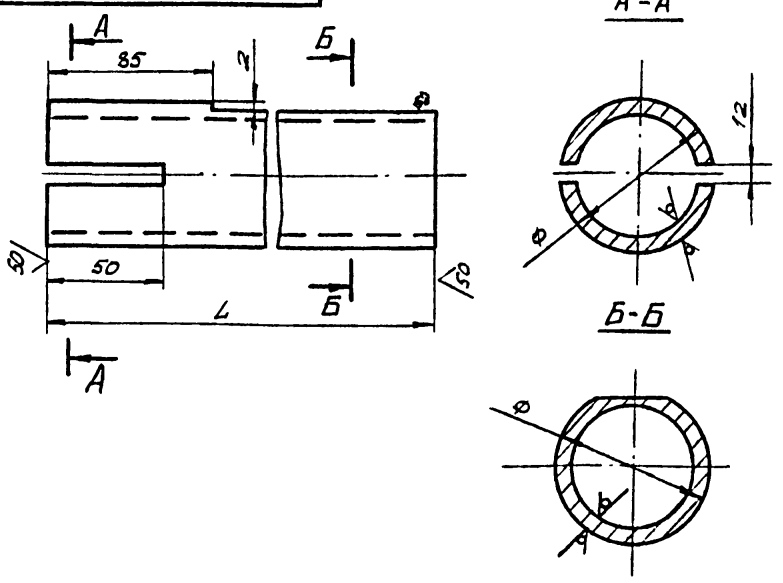

Обозначение	Размеры, мм		Масса, кг
	L	Ф	
ПВ2.04.03.03	2355	57x6	18,2
-01	2955	57x6	22,9
-02	3355	57x6	25,3
-03	3755	57x6	28,4
-04	4255	57x6	32,1
-05	5255	57x6	39,7
-06	6120	70x6	53,6
-07	6605	70x6	57,8
-08	7545	70x6	66,1
-09	9445	89x6	97,9

Неуказанные отклонения размеров:
отверстий - H16;
валов - h16;
остальных - $\pm \frac{JT16}{2}$.

Изм.	Лист	№ докум.	Подп.	Дата
Разраб.		Яшина		12.83
Пров.		Числова		12.83
Т.контр.				
ГИП		Мелешин		
Н.контр.		Панова		12.83
Утв.		Кузнецов		

ПВ2.04.03.03

Труба

Лит.	Масса	Масшт.
	См. табл.	-

Лист | Листов 1

Труба Ф ГОСТ 8732-78 / В-10 ГОСТ 8731-74

Гипронефтеспецмонтаж г. Москва

ПВ2.04.04.00 СБ

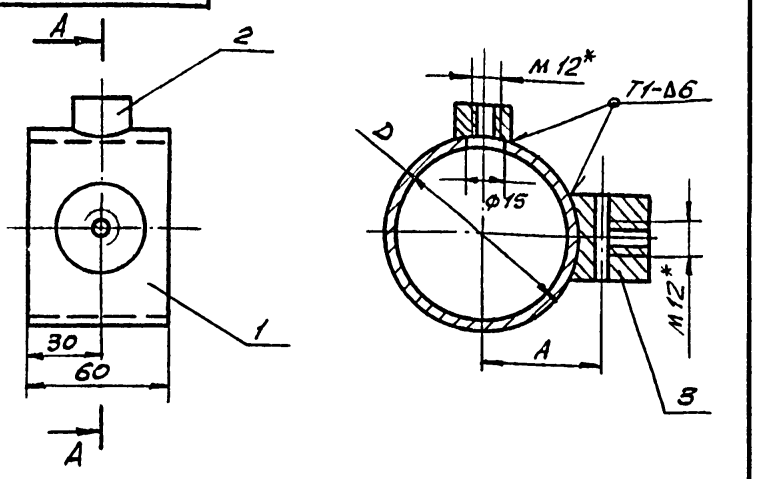

Обозначение	Размеры, мм		Масса, кг
	D	A	
ПВ2.04.04.00	70x6	45	0,87
-01	89x6	55	1,03
-02	102x6	61	1,13

1. Сварные швы по ГОСТ 5264-80. Электроды сварочные типа Э42А ГОСТ 9467-75.
2. Неуказанные предельные отклонения размеров:
отверстий - H16;
валов - h16;
остальных - $\pm \frac{JT16}{2}$.
3. * Размеры для справок.

Изм.	Лист	№ докум.	Подп.	Дата
Разраб.		Яшина		12.83
Пров.		Числова		12.83
Т.контр.				
ГИП		Мелешин		
Н.контр.		Панова		12.83
Утв.		Кузнецов		

ПВ2.04.04.00 СБ

Движок

Сборочный чертеж

Лит.	Масса	Масшт.
	См. табл.	-

Лист | Листов 1

Гипронефтеспецмонтаж г. Москва

Формат	Зона	Поз.	Обозначение	Наименование	Кол.	Примеч.
				Детали		
А4		2	ПВ2.04.03.02-01	Пластина	1	
А4		3	ПВ2.04.03.03-08	Труба	1	
				ПВ2.04.03.00-09 см. СБ		
				Детали		
А4		2	ПВ2.04.03.02-02	Пластина	1	
А4		3	ПВ2.04.03.03-09	Труба	1	

Изм.	Лист	№ докум.	Подп.	Дата

ПВ2.04.03.00

Лист 3

ПВ2.04.04.02

12,5 √(√)

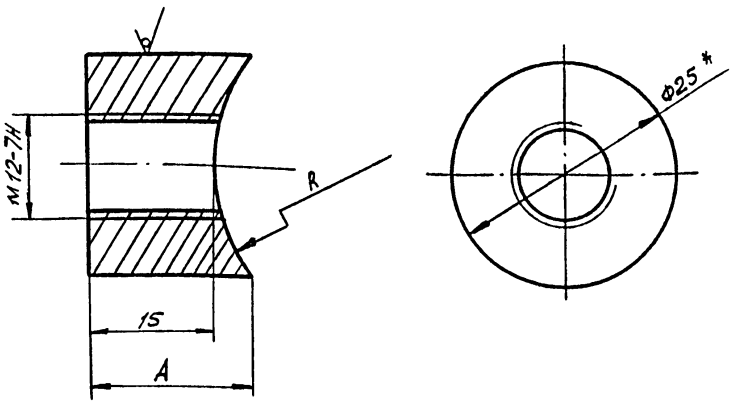

Обозначение	Размеры, мм A	Размеры, мм R	Масса, кг
ПВ2.04.04.02	18	35	0,05
-01	17	45	0,045
-02	16	51	0,04

1. Неуказанные предельные отклонения размеров:
отверстий - H16;
валов - h 16;
остальных - $\pm \frac{JT16}{2}$.
2. * Размер для справок.

Изм.	Лист	№ докум.	Подп.	Дата
Разраб.		Яшина		12.83
Пров.		Числова		12.83
Т.контр.				
ГИП		Мелешин		
Н.контр.		Панова		12.83
Утв.		Кузнецов		

ПВ2.04.04.02

Бобышка

Лит.	Масса	Масшт.
	См. табл.	-
Лист	Листов 1	

Круг В-25 ГОСТ 2590-71 / Ст.3 ГОСТ 535-79

Гипронефтеспецмонтаж г. Москва

Инв. № подл. | Подп. и дата | Взам. инв. № | Инв. № дубл. | Подп. и дата

ПВ2.04.04.01

12,5 √(√)

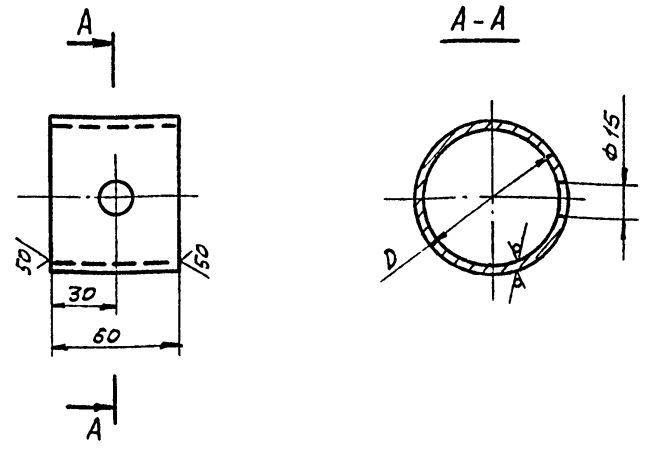

Обозначение	d, мм	Масса, кг
ПВ2.04.04.01	70х6	0,57
-01	89х6	0,74
-02	102х6	0,85

Неуказанные предельные отклонения размеров:
отверстий - H16;
валов - h 16;
остальных - $\pm \frac{JT16}{2}$.

Изм.	Лист	№ докум.	Подп.	Дата
Разраб.		Яшина		12.83
Пров.		Числова		12.83
Т.контр.				
ГИП		Мелешин		
Н.контр.		Панова		12.83
Утв.		Кузнецов		

ПВ2.04.04.01

Труба

Лит.	Масса	Масшт.
	См. табл.	-
Лист	Листов 1	

Труба Д ГОСТ 8732-78 / В 20 ГОСТ 8731-74

Гипронефтеспецмонтаж г. Москва

Инв. № подл. | Подп. и дата | Взам. инв. № | Инв. № дубл. | Подп. и дата

ПВ2.04.04.03

12,5 √(√)

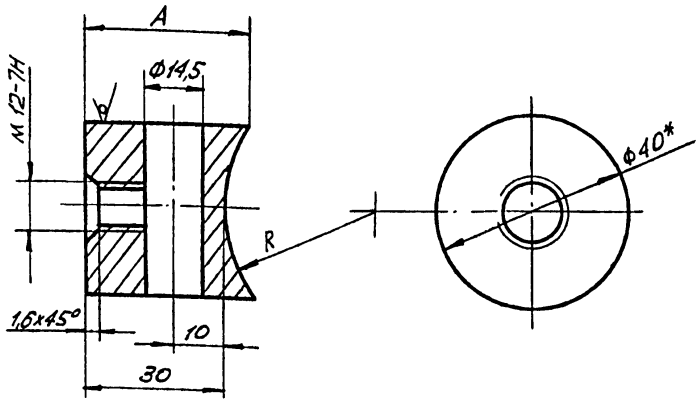

Обозначение	Размеры, мм A	Размеры, мм R	Масса, кг
ПВ2.04.04.03	36	35	0,25
-01	35	45	0,245
-02	34	51	0,24

1. Неуказанные предельные отклонения размеров:
отверстий - H16;
валов - h 16;
остальных - $\pm \frac{JT16}{2}$.
2. * Размер для справок.

Изм.	Лист	№ докум.	Подп.	Дата
Разраб.		Яшина		12.83
Пров.		Числова		12.83
Т.контр.				
ГИП		Мелешин		
Н.контр.		Панова		
Утв.		Кузнецов		

ПВ2.04.04.03

Бобышка

Лит.	Масса	Масшт.
	См. табл.	-
Лист	Листов 1	

Круг ~~В40 ГОСТ 2590-71~~ / Ст.3 ГОСТ 535-79

Гипронефтеспецмонтаж г. Москва

Инв. № подл. | Подп. и дата | Взам. инв. № | Инв. № дубл. | Подп. и дата

Формат	Зона	Поз.	Обозначение	Наименование	Кол.	Примеч.
				Документация		
А4			ПВ2.04.04.00 СБ	Сборочный чертеж		
				Переменные данные		
				для исполнений		
				ПВ2.04.04.00 см СБ		
				Детали		
А4		1	ПВ2.04.04.01	Труба	1	
А4		2	ПВ2.04.04.02	Бобышка	1	
А4		3	ПВ2.04.04.03	Бобышка	1	
				ПВ2.04.04.00-01 см.СБ		
				Детали		
А4		1	ПВ2.04.04.01-01	Труба	1	
А4		2	ПВ2.04.04.02-01	Бобышка	1	
А4		3	ПВ2.04.04.03-01	Бобышка	1	
				ПВ2.04.04.00-02 см.СБ		
				Детали		
А4		1	ПВ2.04.04.01-02	Труба	1	
А4		2	ПВ2.04.04.02-02	Бобышка	1	
А4		3	ПВ2.04.04.03-02	Бобышка	1	

Изм.	Лист	№ докум.	Подп.	Дата
Разраб.		Яшина		12.83
Пров.		Числова		12.83
ГИП		Мелешин		
Н.контр.		Панова		
Утв.		Кузнецов		

ПВ2.04.04.00

Движок

Лит.	Лист	Листов
		1

Гипронефтеспецмонтаж г. Москва

Инв. № подл. | Подп. и дата | Взам. инв. № | Инв. № дубл. | Подп. и дата

Типовой проект 902-5-15.86 Альбом V

Формат	Зона	Поз.	Обозначение	Наименование	Кол.	Примеч.
Б4		6	ПВ9.20.00.06	Полоса.		
				Полоса $\frac{4\times20\ ГОСТ\ 103-76}{Ст.3\ ГОСТ\ 535-79}$		
				L=1500	3	0,9 кг
Б4		7	ПВ9.20.00.07	Круг		
				Круг $\frac{B\,18\ ГОСТ\ 2590-71}{Ст.3\ ГОСТ\ 535-79}$		
				L=580	11	1,1 кг
				ПВ9.20.00.00-01 см СБ		
				Детали		
Б4		4	ПВ9.20.00.04-01	Уголок		
				Уголок $\frac{Б\text{-}40\times40\times4\ ГОСТ\ 8509-72}{Ст.3\ ГОСТ\ 535-79}$		
				L=4460	2	13,8 кг
Б4		5	ПВ9.20.00.05	Полоса		
				Полоса $\frac{4\times20\ ГОСТ\ 103-76}{Ст.3\ ГОСТ\ 535-79}$		
				L=1920	4	1,2 кг
Б4		6	ПВ9.20.00.06-01	Полоса		
				Полоса $\frac{4\times20\ ГОСТ\ 103-76}{Ст.3\ ГОСТ\ 535-79}$		
				L=2250	3	1,4 кг
Б4		7	ПВ9.20.00.07	Круг		
				Круг $\frac{B\,18\ ГОСТ\ 2590-71}{Ст.3\ ГОСТ\ 535-79}$		
				L=580	13	1,1 кг

Инв.№ подл. | Подп. и дата | Взам. инв.№ | Инв.№ дубл. | Подп. и дата

Изм. | Лист | № докум. | Подп. | Дата

ПВ9.20.00.00 | Лист 2

Формат	Зона	Поз.	Обозначение	Наименование	Кол.	Примеч.
				Документация		
А3			ПВ9.20.00.00 СБ	Сборочный чертеж		
				Детали		
Б4		1	ПВ9.20.00.01	Уголок		
				Уголок $\frac{Б\text{-}40\times40\times4\ ГОСТ\ 8509-72}{Ст.3\ ГОСТ\ 535-79}$		
				L=270	2	0,45 кг
		2		Уголок		
				Уголок $\frac{Б\text{-}40\times40\times4\ ГОСТ\ 8509-72}{Ст.3\ ГОСТ\ 535-79}$		
Б4		2	ПВ9.20.00.02	L=300	2	0,8 кг
Б4		3	ПВ9.20.00.03	L=150	2	0,4 кг
			Переменные данные	для исполнения		
				ПВ9.20.00.00 см СБ		
				Детали		
Б4		4	ПВ9.20.00.04	Уголок		
				Уголок $\frac{Б\text{-}40\times40\times4\ ГОСТ\ 8509-72}{Ст.3\ ГОСТ\ 535-79}$		
				L=3710	2	11,5 кг
Б4		5	ПВ9.20.00.05	Полоса		
				Полоса $\frac{4\times20\ ГОСТ\ 103-76}{Ст.3\ ГОСТ\ 535-79}$		
				L=1920	3	12 кг

Инв.№ подл. | Подп. и дата | Взам. инв.№ | Инв.№ дубл. | Подп. и дата

Изм.	Лист	№ докум.	Подп.	Дата	ПВ9.20.00.00			
Разраб.		Яшина		12.83	Лестница	Лит.	Лист 1	Листов 6
Пров.		Числова		12.83		Гипронефтеспецмонтаж г. Москва		
ГИП		Мелешин						
Н.контр.		Панова		12.83				
Утв.		Кузнецов						

ПВ9.20.00.00 СБ

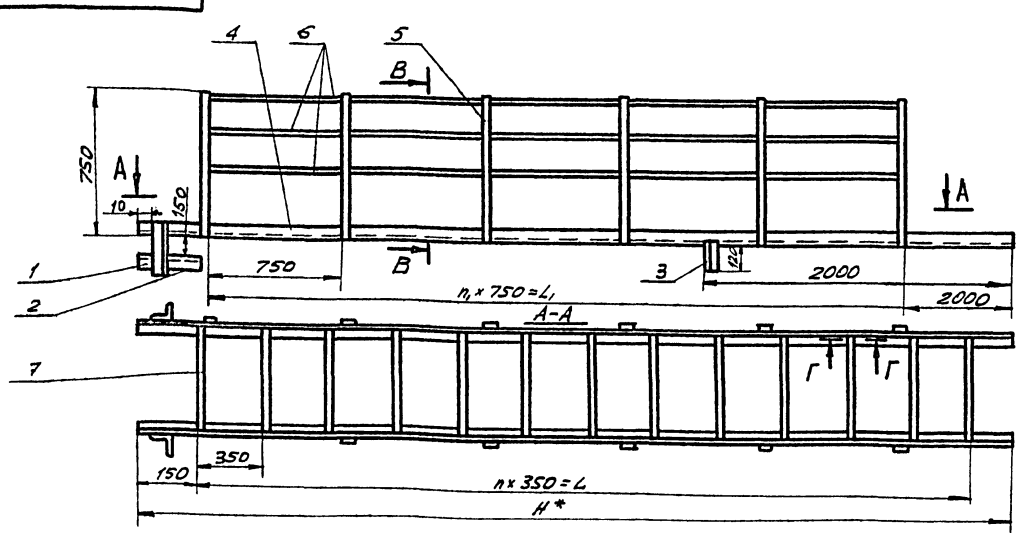

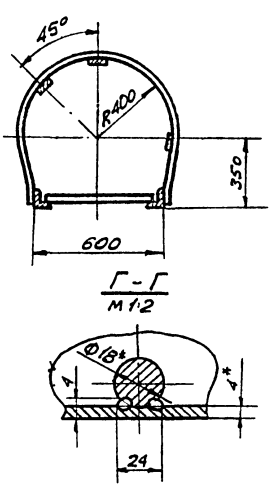

Обозначение	Размеры, мм			n	n_1	Масса, кг
	L	L_1	H*			
ПВ9.20.00.00	3500	1500	3710	10	2	44,7
-01	4200	2250	4460	12	3	54,2
-02	5600	3750	5960	16	5	73,2
-03	7000	5250	7440	20	7	91,5
-04	8400	6750	8940	24	9	109,0
-05	11550	9750	11920	33	13	146,6
-06	15750	13500	16000	45	18	188,8

1. Неуказанные сварные швы соединений Н1-Д4 по контуру прилегания деталей. Шов №1 - сварка ручная электродуговая. Сварные швы по ГОСТ 5264-80. Электроды. сварочные типа Э42А ГОСТ 9467-75.
2. Неуказанные предельные отклонения размеров:
   отверстий - H16;
   валов - h16;
   остальных - $\pm\frac{IT16}{2}$.
3. Шероховатость поверхностей реза для деталей Б4 $\frac{25}{V}$.
4. * Размеры для справок.

Изм.	Лист	№ докум.	Подп.	Дата	ПВ9.20.00.00 СБ			
Разраб.		Яшина		12.83	Лестница	Лит.	Масса	Масшт.
Пров.		Числова		12.83	Сборочный чертеж		См. табл.	—
Т.контр.						Лист	Листов 1	
ГИП		Мелешин				Гипронефтеспец-		
Н.контр.		Панова		12.83				

Инв.№ подл. | Подп. и дата | Взам. инв.№ | Инв.№ дубл. | Подп. и дата

Типовой проект 902-5-15.86 Альбом V

Формат	Зона	Поз.	Обозначение	Наименование	Кол.	Примечание
			ПВ9.20.00.00-05.см.СБ			
				Детали		
		4	ПВ920.00.04-05	Уголок		
				Уголок $\frac{Б\text{-}40\times40\times4\ ГОСТ\ 8509\text{-}72}{Ст\ 3\ ГОСТ\ 535\text{-}79}$		
				L = 11920	2	35.7кг
		5	ПВ920.00.05	Полоса		
				Полоса $\frac{4\times20\ ГОСТ\ 103\text{-}76}{Ст\ 3\ ГОСТ\ 535\text{-}79}$		
				L = 1920	14	1,2кг
		6	ПВ9.20.00.06-05	Полоса		
				Полоса $\frac{4\times20\ ГОСТ\ 103\text{-}76}{Ст\ 3\ ГОСТ\ 535\text{-}79}$		
				L = 9750	3	5.9кг
		7	ПВ920.00.07	Круг		
				Круг $\frac{В18\ ГОСТ\ 2590\text{-}76}{Ст\ 3\ ГОСТ\ 535\text{-}79}$		
				L = 580	34	1,1кг
				ПВ9.20.00.00-06см.СБ		
				Детали		
		4	ПВ9.20.00.04-06	Уголок		
				Уголок $\frac{Б\text{-}40\times40\times4\ ГОСТ\ 8509\text{-}72}{Ст\ 3\ ГОСТ\ 535\text{-}79}$		
				L = 16000	2	44,7кг
		5	ПВ9.20.00.05	Полоса		
				Полоса $\frac{4\times20\ ГОСТ\ 103\text{-}76}{Ст\ 3\ ГОСТ\ 535\text{-}79}$		

Инв.№подл. | Подп. и дата | Взам.инв.№ | Инв.№дубл. | Подп. и дата

Изм. Лист № докум. Подп. Дата

ПВ9.20.00.00

Лист 5

Формат	Зона	Поз.	Обозначение	Наименование	Кол.	Примечание
				L = 1920	8	1,2кг
		6	ПВ9.20.00.06-03	Полоса		
				Полоса $\frac{4\times20\ ГОСТ\ 103\text{-}76}{Ст\ 3\ ГОСТ\ 535\text{-}79}$		
				L = 5250	3	3.3кг
		7	ПВ9.20.00.07	Круг		
				Круг $\frac{В18\ ГОСТ\ 2590\text{-}71}{Ст\ 3\ ГОСТ\ 535\text{-}79}$		
				L = 580	21	1,1кг
				ПВ9.20.00.00-04 см. СБ		
				Детали		
		4	ПВ9.20.00.04-04	Уголок		
				Уголок $\frac{Б\text{-}40\times40\times4\ ГОСТ\ 8509\text{-}72}{Ст\ 3\ ГОСТ\ 535\text{-}79}$		
				L = 8940	2	26.8кг
		5	ПВ9.20.00.05	Полоса		
				Полоса $\frac{4\times20\ ГОСТ\ 103\text{-}76}{Ст\ 3\ ГОСТ\ 535\text{-}79}$		
				L = 1920	10	1,2кг
		6	ПВ9.20.00.06-04	Полоса		
				Полоса $\frac{4\times20\ ГОСТ\ 103\text{-}76}{Ст\ 3\ ГОСТ\ 535\text{-}79}$		
				L = 6750	3	4,2кг
		7	ПВ9.20.00.07.	Круг		
				Круг $\frac{В18\ ГОСТ\ 2590\text{-}71}{Ст\ 3\ ГОСТ\ 535\text{-}79}$		
				L = 580	25	1,1кг

Инв.№подл. | Подп. и дата | Взам.инв.№ | Инв.№дубл. | Подп. и дата

Изм. Лист № докум. Подп. Дата

ПВ9.20.00.00

Лист 4

Формат	Зона	Поз.	Обозначение	Наименование	Кол.	Примечание
				L = 1920	19	1,2кг
		6	ПВ9.20.00.06-06	Полоса		
				Полоса $\frac{4\times20\ ГОСТ\ 103\text{-}76}{Ст\ 3\ ГОСТ\ 535\text{-}79}$		
				L = 13500	3	8.9кг
		7	ПВ9.20.00.07	Круг		
				Круг $\frac{В18\ ГОСТ\ 2590\text{-}71}{Ст\ 3\ ГОСТ\ 535\text{-}79}$		
				L = 580	46	1,1кг

Инв.№подл. | Подп. и дата | Взам.инв.№ | Инв.№дубл. | Подп. и дата

Изм. Лист № докум. Подп. Дата

ПВ9.20.00.00

Лист 6

Формат	Зона	Поз.	Обозначение	Наименование	Кол.	Примечание
				ПВ9.20.00.00-02см.СБ		
				Детали		
		4	ПВ9.20.00.04-02	Уголок		
				Уголок $\frac{Б\text{-}40\times40\times4\ ГОСТ\ 8509\text{-}72}{Ст\ 3.\ ГОСТ\ 535\text{-}79}$		
				L = 5950	2	18,4кг
		5	ПВ9.20.00.05	Полоса		
				Полоса $\frac{4\times20\ ГОСТ\ 103\text{-}76}{Ст\ 3\ ГОСТ\ 535\text{-}79}$		
				L = 1920	6	1,2кг
		6	ПВ9.20.00.06-02	Полоса		
				Полоса $\frac{4\times20\ ГОСТ\ 103\text{-}76}{Ст\ 3\ ГОСТ\ 535\text{-}79}$		
				L = 3750	3	2.4кг
		7	ПВ9.20.00.07	Круг		
				Круг $\frac{В\text{-}18\ ГОСТ\ 2590\text{-}71}{Ст\ 3\ ГОСТ\ 535\text{-}79}$		
				L = 580	17	1,1кг
				ПВ9.20.00.00-03 см.СБ		
				Детали		
		4	ПВ9.20.00.04-03	Уголок		
				Уголок $\frac{Б\text{-}40\times40\times4\ ГОСТ\ 8509\text{-}72}{Ст\ 3\ ГОСТ\ 535\text{-}79}$		
				L = 7440	2	22.8кг
		5	ПВ9.20.00.05	Полоса		
				Полоса $\frac{4\times20\ ГОСТ\ 103\text{-}76}{Ст\ 3\ ГОСТ\ 535\text{-}79}$		

Инв.№подл. | Подп. и дата | Взам.инв.№ | Инв.№дубл. | Подп. и дата

Изм. Лист № докум. Подп. Дата

ПВ9.20.00.00

Лист 3

Типовой проект 902-5-15.86 Альбом V

ПВЧ.05.00.03

(√)∀

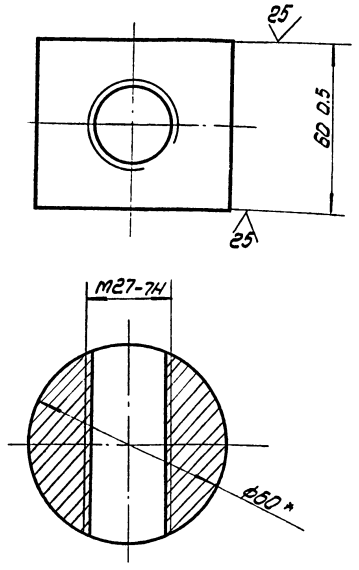

* Размер для справок

					ПВЧ.05.00.03			
Изм.	Лист	N докум.	Подп.	Дата	Гайка	Лит.	Масса	Масштаб
Разраб.		Числова		12.83			1,2	1:1
Пров.		Яшина		12.83		Лист	Листов 1	
Т. контр.								
ГИП		Тюрин						
Н. контр.		Панова		12.83	Круг В-60 ГОСТ 2590-71 / Ст.3 ГОСТ 535-79	Гипронефтеспецмонтаж г. Москва		
Утв.		Кузнецов						

Инв.№ подл. | Подп. и дата | Взам.инв.№ | Инв.№ дубл. | Подп. и дата

ПВЧ.05.01.01

(√)∀

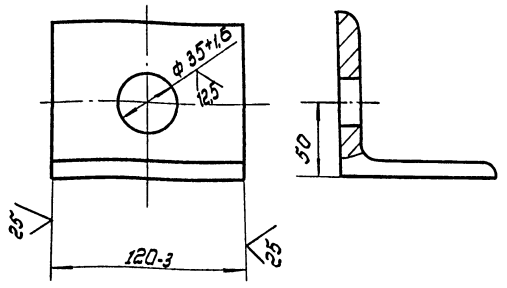

					ПВЧ.05.01.01			
Изм.	Лист	N докум.	Подп.	Дата	Уголок	Лит.	Масса	Масштаб
Разраб.		Числова		12.83			1,25	1:2
Пров.		Яшина		12.83		Лист	Листов 1	
Т. контр.								
ГИП		Тюрин						
Н. контр.		Панова		12.83	Уголок Б-90х90х8 ГОСТ 8509-72 / Ст.3 ГОСТ 535-79	Гипронефтеспецмонтаж г. Москва		
Утв.		Кузнецов						

Инв.№ подл. | Подп. и дата | Взам.инв.№ | Инв.№ дубл. | Подп. и дата

ПВЧ.05.00.00СБ

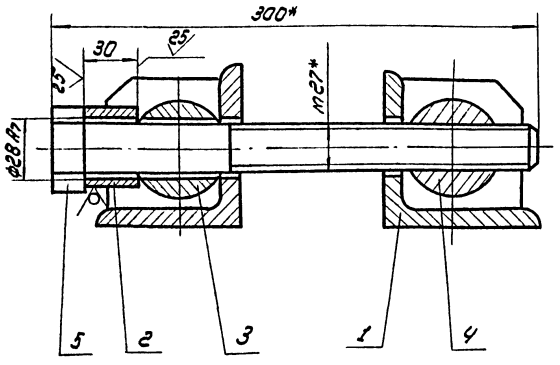

* Размеры для справок.

					ПВЧ.05.00.00СБ			
Изм.	Лист	N докум.	Подп.	Дата	Стяжное приспособление Сборочный чертеж	Лит.	Масса	Масштаб
Разраб.		Яшина		12.83			7.6	1:2
Пров.		Числова		12.83		Лист	Листов 1	
Т. контр.								
ГИП		Тюрин						
Н. контр.		Панова		12.83		Гипронефтеспецмонтаж г. Москва		
Утв.		Кузнецов						

Инв.№ подл. | Подп. и дата | Взам.инв.№ | Инв.№ дубл. | Подп. и дата

ПВЧ.05.01.02

(√)∀

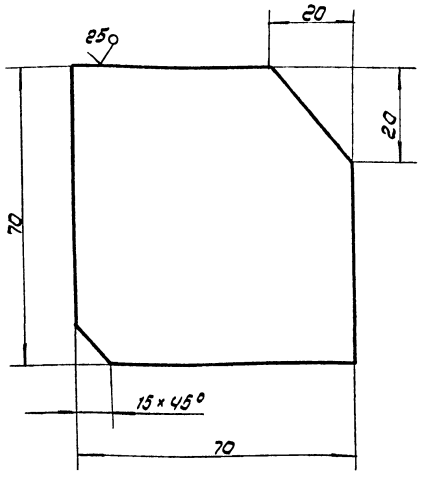

Неуказанные предельные отклонения размеров:
валов - h 16;
остальных $\pm \frac{IT16}{2}$

					ПВЧ.05.01.02			
Изм.	Лист	N докум.	Подп.	Дата	Ребро	Лит.	Масса	Масштаб
Разраб.		Яшина		12.83			0,3	1:1
Пров.		Числова		12.83		Лист	Листов 1	
Т. контр.								
ГИП		Тюрин						
Н. контр.		Панова		12.83	Лист Б-8 ГОСТ 19903-74 / Ст.3 ГОСТ 14637-79	Гипронефтеспецмонтаж г. Москва		
Утв.		Кузнецов						

Инв.№ подл. | Подп. и дата | Взам.инв.№ | Инв.№ дубл. | Подп. и дата

Типовой проект 902-5-15.86 Альбом V

Формат	Зона	Поз.	Обозначение	Наименование	Кол.	Примечание
				Документация		
А4			ПВ4.05.01.00 СБ	Сборочный чертеж		
				Детали		
А4		1	ПВ4.05.01.01	Ребро	2	
А4		2	ПВ4.05.01.02	Уголок	1	

Изм.	Лист	N докум.	Подп.	Дата
Разраб.		Яшина		12.83
Пров.		Числова		12.83
ГИП		Тюрин		
Н. контр.		Панова		
Утв.		Кузнецов		

ПВ4.05.01.00

Кронштейн

Лит.	Лист	Листов
		1

Гипронефтеспецмонтаж г. Москва

ПВ4.05.01.02

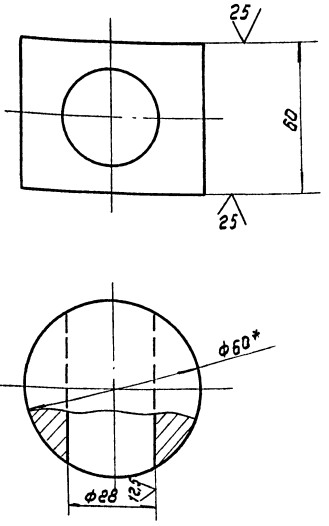

1. Неуказанные предельные отклонения размеров: отверстий - H14; валов - h14; остальных $\pm \frac{IT16}{2}$
2. * Размер для справок.

ПВ4.05.00.02

Изм.	Лист	N докум.	Подп.	Дата
Разраб.		Яшина		12.83
Пров.		Числова		12.83
Т. контр.				
ГИП		Тюрин		
Н. контр.		Панова		
Утв.		Кузнецов		

Сухарь

Лит.	Масса	Масштаб
	1,2	1:1
Лист	Листов 1	

Круг В-60 ГОСТ 2590-71 / Ст.3 ГОСТ 535-79

Гипронефтеспецмонтаж г. Москва

Формат	Зона	Поз.	Обозначение	Наименование	Кол.	Примечание
				Документация		
А4			ПВ4.05.00.00 СБ	Сборочный чертеж		
				Сборочные единицы		
А4		1	ПВ4.05.01.00	Кронштейн	2	
				Детали		
		2	ПВ4.05.00.01	Втулка		
				Круг В-45 ГОСТ 2590-71 / Ст3 ГОСТ 535-79		
				L = 30	1	0,15 кг
А4		3	ПВ4.05.00.02	Сухарь	1	
А4		4	ПВ4.05.00.03	Гайка	1	
А4		5	ПВ4.05.00.04	Болт	1	

Изм.	Лист	N докум.	Подп.	Дата
Разраб.		Яшина		12.83
Пров.		Числова		12.83
ГИП		Тюрин		
Н. контр.		Панова		
Утв.		Кузнецов		

ПВ4.05.00.00

Стяжное приспособление

Лит.	Лист	Листов
		1

Гипронефтеспецмонтаж г. Москва

ПВ4.05.04.00.СБ

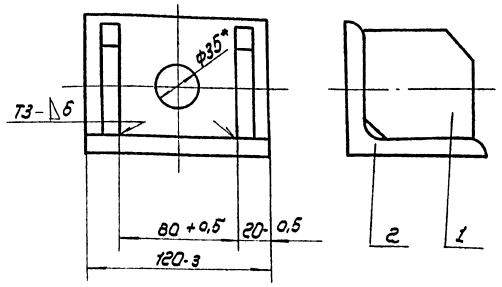

1. Сварные швы по ГОСТ 5264-80
Электроды сварочные типа Э42А ГОСТ 9467-75

ПВ4.05.01.00 СБ

Изм.	Лист	N докум.	Подп.	Дата
Разраб.		Яшина		12.83
Пров.		Числова		12.83
Т. контр.				
ГИП		Тюрин		
Н. контр.		Панова		
Утв.		Кузнецов		

Кронштейн
Сборочный чертеж

Лит.	Масса	Масштаб
	1.85	1:2
Лист	Листов 1	

Гипронефтеспецмонтаж г. Москва

Формат	Зона	Поз.	Обозначение	Наименование	Кол.	Примечание
				Документация		
А4			ПВ5А.3-0-0СБ	Сборочный чертеж		
				Детали		
Б4		1	ПВ5А.3-0-1	Скоба		
				Круг В.30 ГОСТ 2590-71 Ст.3 ГОСТ 535-79		
				L = 700	1	3,9кг
А4		2	ПВ5А.3-0-2	Пластина	1	

Изм.	Лист	N докум.	Подп.	Дата
Разраб.		Кузьмина		12.83
Пров.		Числова		12.83
Т.контр.				
ГИП		Мелешин		
Н.контр.		Панова		12.83
Утв.		Кузнецов		

ПВ5А-3-0-0

Скоба для установки навесной пестницы

Лит	Лист	Листов
И		1

Гипронефтеспецмонтаж г. Москва

Инв.№подл. | Подп. и дата | Взам.инв.№ | Инв.№дубл. | Подп. и дата

ПВ5А 3-0-0СБ

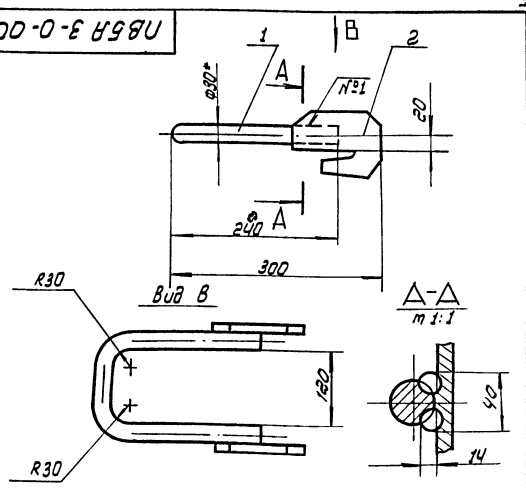

1. Шов №1 - сварка ручная электродуговая. Электроды сварочные Э42А ГОСТ 9467-75.
2. Неуказанные предельные отклонения размеров: отверстий - H16; валов - h 16; остальных $\pm \frac{IT16}{2}$
3. *Размеры для справок.

Изм.	Лист	N докум.	Подп.	Дата
Разраб.		Кузьмина		12.83
Пров.		Числова		12.83
Т.контр.				
ГИП		Мелешин		
Н.контр.		Панова		
Утв.		Кузнецов		

ПВ5А.3-0-0СБ

Скоба для установки навесной пестницы. Сборочный чертеж

Лит	Масса	Масштаб
И	5.5.	1:5.
Лист	Листов 1	

Гипронефтеспецмонтаж г. Москва

Инв.№подл. | Подп. и дата | Взам.инв.№ | Инв.№дубл. | Подп. и дата

ПВ5А.3-0-2

(√)Ра

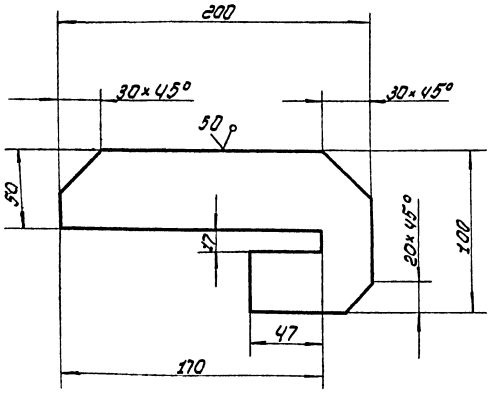

Предельные отклонения размеров:
отверстий - H16
валов - h 16
остальных $\pm \frac{IT16}{2}$

Изм.	Лист	N докум.	Подп.	Дата
Разраб.		Кузьмина		12.83
Пров.		Числова		12.83
Т.контр.				
ГИП		Мелешин		
Н.контр.		Панова		12.83
Утв.		Кузнецов		

ПВ5А.3-0-2

Пластина

Лит	Масса	Масштаб
И	1,6	1:2
Лист	Листов 1	

Полоса Б-16×100 ГОСТ 103-76 Ст.3 ГОСТ 535-79

Гипронефтеспецмонтаж г. Москва

Инв.№подл. | Подп. и дата | Взам.инв.№ | Инв.№дубл. | Подп. и дата

ПВ4.05.00.04

(√)Ра

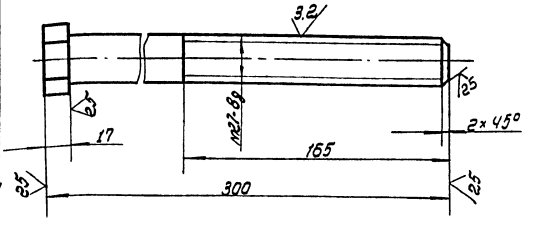

Неуказанные предельные отклонения размеров:
валов - h 16, остальных $\pm \frac{IT16}{2}$

Изм.	Лист	N докум.	Подп.	Дата
Разраб.		Кузьмина		12.83
Пров.		Числова		12.83
Т.контр.				
ГИП		Мелешин		
Н.контр.		Панова		
Утв.		Кузнецов		

ПВ4.05.00.04

Болт

Лит	Масса	Масштаб
	3,3	1:2
Лист	Листов 1	

Шестигранник 40 ГОСТ 2879-69 Ст.3 ГОСТ 535-79

Гипронефтеспецмонтаж г. Москва

Инв.№подл. | Подп. и дата | Взам.инв.№ | Инв.№дубл. | Подп. и дата

Формат	Зона	Поз.	Обозначение	Наименование	Кол.	Примечание
				Документация		
А4			ПП9.05.01.00СБ	Сборочный чертеж		
				Детали		
А4		1	ПП9.05.01.01	Ребро	1	
А4		2	ПП9.05.01.02	Пластина	1	

ПП9.05.01.00

Скоба

Изм.	Лист	№ докум.	Подп.	Дата
Разраб.		Кузьмина		12.83
Пров.		Числова		12.83
ГИП		Мелешин		
Н. контр.		Панова		12.83
Утв.		Кузнецов		

Лит. | Лист | Листов
И

Гипронефтеспецмонтаж г. Москва

Копировал | формат А4

ПП9.05.01.00СБ

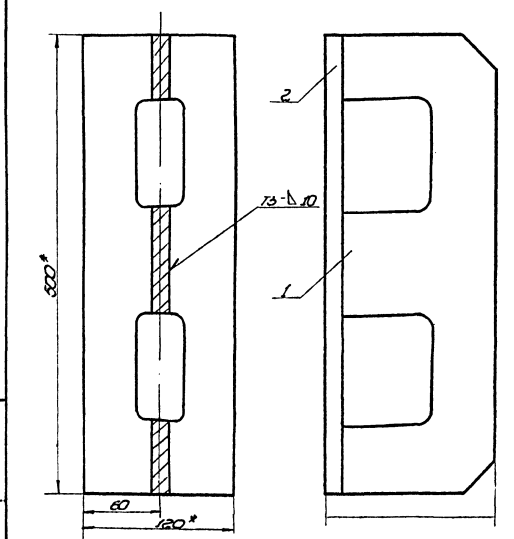

1. Сварку производить электродами типа Э42А по ГОСТ 9467-75. Сварные швы по ГОСТ 5264-80.
2. Неуказанные предельные отклонения размеров: отверстий - Н16; валов - h16; остальных - $\pm \frac{IT16}{2}$.
3. * Размеры для справок.

Скоба

Сборочный чертеж

Изм.	Лист	№ докум.	Подп.	Дата
Разраб.		Кузьмина		12.83
Пров.		Числова		12.83
Т. контр.				
ГИП		Мелешин		
Н. контр.		Панова		12.83
Утв.		Кузнецов		

Лит. | Масса | Масштаб
И | 7,80 | 1:2,5

Лист | Листов 1

Гипронефтеспецмонтаж г. Москва

Копировал | формат А4

Формат	Зона	Поз.	Обозначение	Наименование	Кол.	Примечание
				Документация		
А4			ПП9.05.00.00СБ	Сборочный чертеж		
				Сборочные единицы		
А4		1	ПП9.05.01.00	Скоба	1	
				Детали		
А4		2	ПП9.05.00.01	Шайба	2	
А4		3	ПП9.05.00.02	Клин	6	

ПП9.05.00.00

Сборочное приспособление

Изм.	Лист	№ докум.	Подп.	Дата
Разраб.		Кузьмина		12.83
Пров.		Числова		12.83
ГИП		Мелешин		
Н. контр.		Панова		12.83
Утв.		Кузнецов		

Лит. | Лист | Листов
И | | 1

Гипронефтеспецмонтаж г. Москва

Копировал | формат А4

ПП9.05.00.00СБ

Вид А

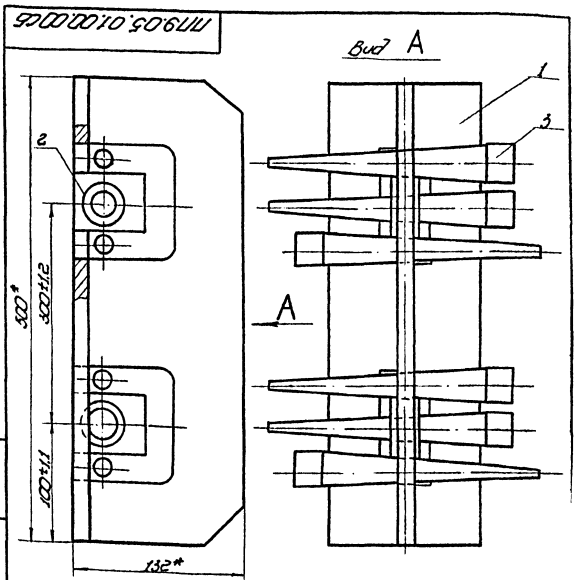

* Размеры для справок.

Сборочное приспособление

Сборочный чертеж

Изм.	Лист	№ докум.	Подп.	Дата
Разраб.		Кузьмина		12.83
Пров.		Числова		12.83
Т. контр.				
ГИП		Мелешин		
Н. контр.		Панова		12.83
Утв.		Кузнецов		

Лит. | Масса | Масштаб
И | 12,60 | 1:2,5

Лист | Листов 1

Гипронефтеспецмонтаж г. Москва

Копировал | формат А4

ПП9.05.00.01

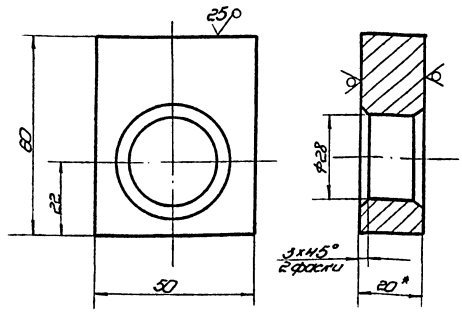

1. Неуказанные предельные отклонения размеров:
   отверстий - H16;
   валов - h 16;
   остальных - $\pm \frac{IT16}{2}$.
2. * Размеры для справок.

Изм.	Лист	№ докум.	Подп.	Дата
Разраб.		Куликова		12.83
Пров.		Чистова		12.83
Т. контр.				
ГИП		Мелешин		
Н. контр.		Попова		12.83
Утв.		Куликов		

ПП9.05.00.01

Шайба

Лит.	Масса	Масштаб
И	0,35	1:1

Лист 5: 20 ГОСТ 19903-74
Ст. 3 ГОСТ 14637-79

Лист | Листов 1

Гипронефтеспецмонтаж г. Москва

Копировал | Формат А4

ПП9.03.00.02

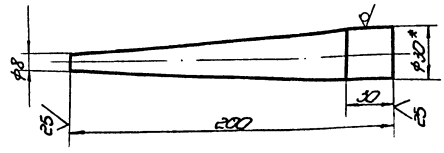

1. Неуказанные предельные отклонения размеров:
   валов - h 16;
   остальных - $\pm \frac{IT16}{2}$.
2. * Размеры для справок.

Изм.	Лист	№ докум.	Подп.	Дата
Разраб.		Куликова		12.83
Пров.		Чистова		12.83
Т. контр.				
ГИП		Мелешин		
Н. контр.		Попова		12.83
Утв.		Куликов		

ПП9.03.00.02

Клин

Лит.	Масса	Масштаб
И	0,68	1:2

Уголок В-30 ГОСТ 8509-72 / Ст. 3 ГОСТ 535-79

Лист | Листов 1

Гипронефтеспецмонтаж г. Москва

Копировал | Формат А4

ПП9.05.01.01

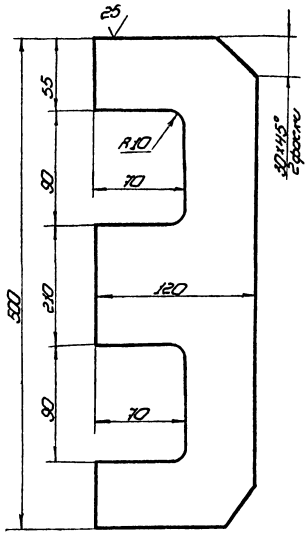

1. Неуказанные предельные отклонения размеров:
   отверстий - H16;
   валов - h 16;
   остальных - $\pm \frac{IT16}{2}$.

Изм.	Лист	№ докум.	Подп.	Дата
Разраб.		Куликова		12.83
Пров.		Чистова		12.83
Т. контр.				
ГИП		Мелешин		
Н. контр.		Попова		12.83
Утв.		Куликов		

ПП9.05.01.01

Ребро

Лит.	Масса	Масштаб
И	3,8	1:2,5

Лист 5: 10 ГОСТ 19903-74
Ст. 3 ГОСТ 14637-79

Лист | Листов 1

Гипронефтеспецмонтаж г. Москва

ПП9.05.01.02

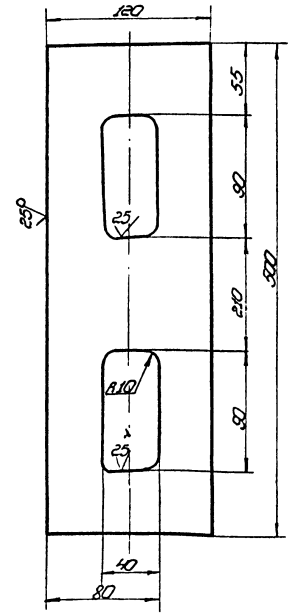

1. Неуказанные предельные отклонения размеров:
   отверстий - H16; валов - h 16; остальных - $\pm \frac{IT16}{2}$.

Изм.	Лист	№ докум.	Подп.	Дата
Разраб.		Куликова		12.83
Пров.		Чистова		12.83
Т. контр.				
ГИП		Мелешин		
Н. контр.		Попова		12.83
Утв.		Куликов		

ПП9.05.01.02

Пластина

Лит.	Масса	Масштаб
И	4,00	1:2,5

Лист 5: 10 ГОСТ 19903-74
Ст. 3 ГОСТ 14637-79

Лист | Листов 1

Гипронефтеспецмонтаж г. Москва

Копировал

ПВ8.05.00.00СБ

Типовой проект 902-5-15.86 Альбом V

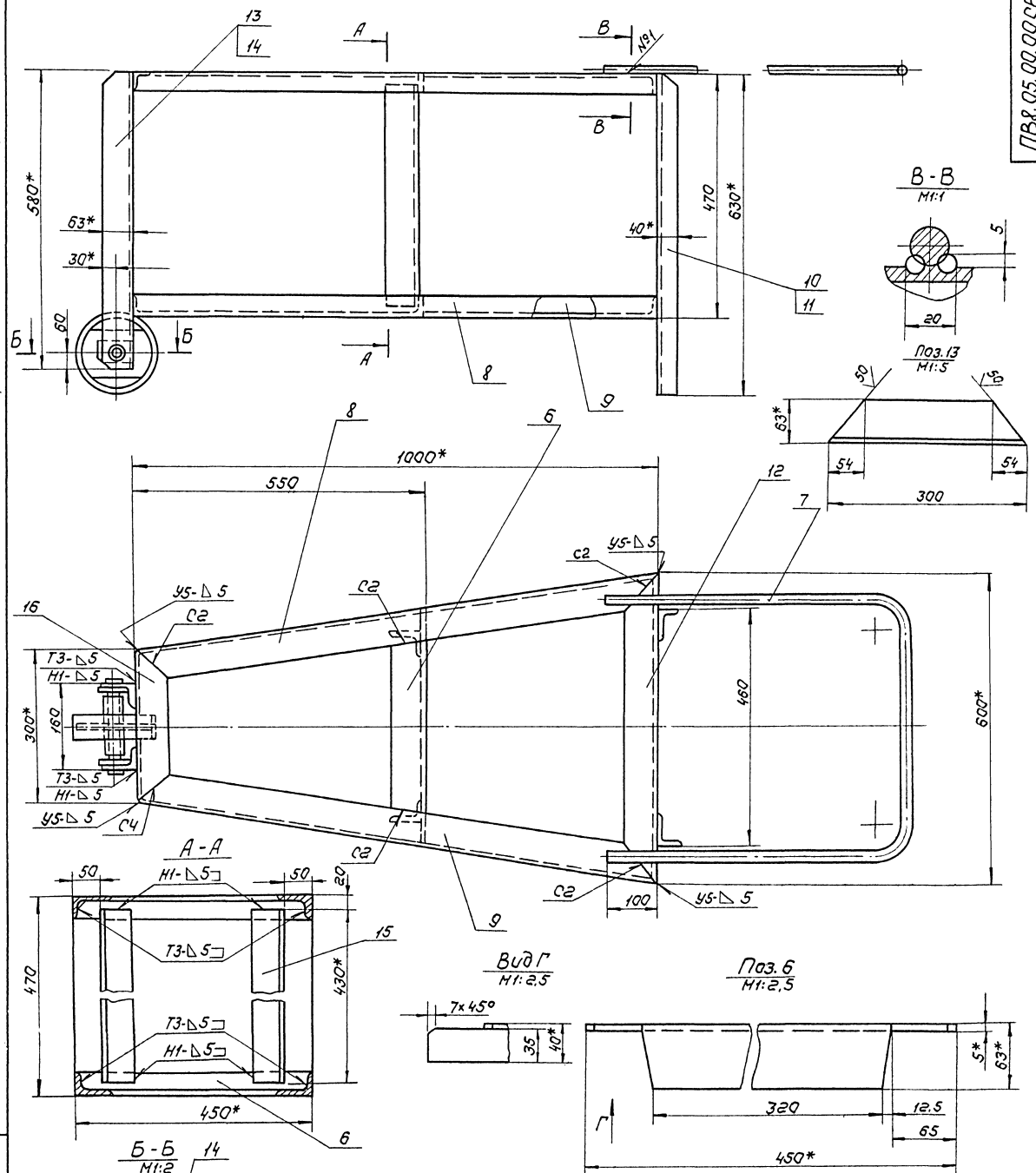

1. Сварные швы по ГОСТ 5264-80. Электроды типа Э42А ГОСТ 9467-75. Шов N1- сварка ручная электродуговая.
2. Неуказанные предельные отклонения размеров: отверстий - Н14; валов - по h14; остальных ± $\frac{IT16}{2}$.
3. * Размеры для справок.
4. ** Отверстие ф26 в дет. поз.5. сверлить после сварки.
5. Шероховатость поверхности для деталей Б4 50.

Изм.	Лист	№ докум.	Подп.	Дата	ПВ8.05.00.00.СБ			
Разраб.		Яшина		12.83	Упор клиновый	Лит.	Масса	Масшт.
Пров.		Числова		12.83	Сборочный чертеж		46.5	1:5
Т.контр.						Лист	Листов 1	
Гип.		Мелешин				Гипронефтеспецмонтаж г. Москва.		
Н.контр.		Панова		12.83				
Утв.		Кузнецов						

Инв.№подл. | Подп.и дата | Взам.инв.№ | Инв.№дубл. | Подп.и дата

Типовой проект 902-5-15.86 Альбом V

ПВ8.05.00.04

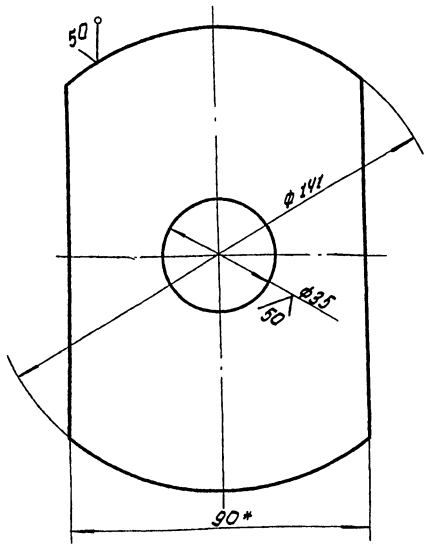

1. Неуказанные предельные отклонения размеров:
   отверстий - H16;
   валов - h16;
   остальных - $\pm \frac{IT16}{2}$
2. * Размер для справок.

Изм.	Лист	N докум.	Подп.	Дата	ПВ8.05.00.04	Лит.	Масса	Масштаб
Разраб.		Яшина		12.83	Диафрагма		0,65	1:1
Пров.		Числова		12.83		Лист	Листов 1	
Т. контр.								
ГИП		Телешун						
Н. контр.		Панова		12.83	Полоса $\frac{6\cdot 8\times 90\ ГОСТ\ 103-76}{Ст.3\ ГОСТ\ 535-79}$	Гипронефтеспецмонтаж г. Москва		
Утв.		Кузнецов						

Инв. № подл. | Подп. и дата | Взам. инв. № | Инв. № дубл. | Подп. и дата

ПВ8.05.00.01

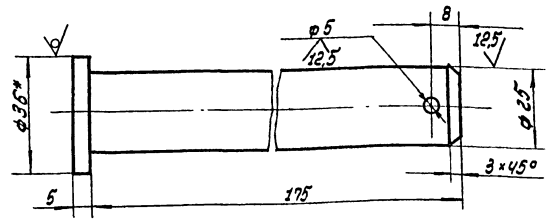

1. Неуказанные предельные отклонения размеров:
   отверстий - H16,
   валов - h16,
   остальных - $\pm \frac{IT16}{2}$
2. * Размер для справок.

Изм.	Лист	N докум.	Подп.	Дата	ПВ8.05.00.01	Лит.	Масса	Масштаб
Разраб.		Яшина		12.83	Ось		0,70	1:1
Пров.		Числова		12.83		Лист	Листов 1	
Т. контр.								
ГИП		Телешун						
Н. контр.		Панова		12.83	Круг $\frac{В-35\ ГОСТ\ 2590-71}{Ст.3\ ГОСТ\ 535-79}$	Гипронефтеспецмонтаж г. Москва		
Утв.		Кузнецов						

Инв. № подл. | Подп. и дата | Взам. инв. № | Инв. № дубл. | Подп. и дата

Формат	Зона	Поз.	Обозначение	Наименование	Кол.	Примечание
Б4		15	ПВ8.05.00.12	Уголок		
				Уголок $\frac{Б\ 63\times 40\times 5\ ГОСТ\ 8510-72}{Ст.3\ ГОСТ\ 535-79}$		
				L = 430	2	1,68 кг
А4		16	ПВ8.05.00.13	Уголок	2	
				Стандартные изделия		
		17		Шайба 25.04.016		
				ГОСТ 11371-78	1	0,02 кг
		18		Шплинт 5×50.002		
				ГОСТ 397-79	1	0,01 кг

Изм.	Лист	N докум.	Подп.	Дата	ПВ8.05.00.00	Лист 2

Инв. № подл. | Подп. и дата | Взам. инв. № | Инв. № дубл. | Подп. и дата

Формат	Зона	Поз.	Обозначение	Наименование	Кол.	Примечание
				Документация		
Б4			ПВ8.05.00.00 СБ	Сборочный чертеж		
				Детали		
А4		1	ПВ8.05.00.01	Ось	1	
Б4		2	ПВ8.05.00.02	Ступица		
				Труба 25×3,2 ГОСТ 3262-75		
				L = 130	1	0,38 кг
Б4		3	ПВ8.05.00.03	Обод		
				Труба $\frac{159\times 8\ ГОСТ\ 8732-78}{В-10\ ГОСТ\ 8731-74}$		
				L = 50	1	1,50 кг
А4		4	ПВ8.05.00.04	Диафрагма	1	
Б4		5	ПВ8.05.00.05	Накладка		
				Полоса $\frac{6\cdot 8\times 50\ ГОСТ\ 103-76}{Ст.3\ ГОСТ\ 535-79}$		
				L = 62	2	0,16 кг
А4		6	ПВ8.05.00.06	Переклавина	2	
А4		7	ПВ8.05.00.07	Ручка	1	
А4		8	ПВ8.05.00.08	Уголок	2	
А4		9	ПВ8.05.00.08-01	Уголок	2	
А4		10	ПВ8.05.00.09	Уголок	2	
А4		11	ПВ8.05.00.09-01	Уголок	2	
Б4		12	ПВ8.05.00.10	Уголок	2	
А4		13	ПВ8.05.00.11	Уголок	2	
А4		14	ПВ8.05.00.11-01	Уголок	2	

Изм.	Лист	N докум.	Подп.	Дата	ПВ8.05.00.00	Лит.	Лист 1	Листов 2
Разраб.		Яшина		12.83	Упор клиновый	Гипронефтеспецмонтаж г. Москва		
Пров.		Числова		12.83				
ГИП		Телешун						
Н. контр.		Панова		12.83				
Утв.		Кузнецов						

Инв. № подл. | Подп. и дата | Взам. инв. № | Инв. № дубл. | Подп. и дата

Типовой проект 902-5-15.86 Альбом V

ПВ8.05.00.07

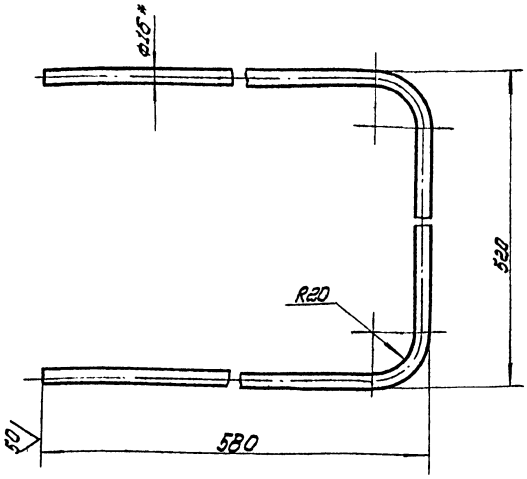

1. Длина заготовки 1600 мм.
2. Неуказанные предельные отклонения размеров:
   отверстий - H16;
   валов - h 16,
   остальных - $\pm \frac{IT16}{2}$
3. * Размер для справок.

Изм.	Лист	N докум.	Подп.	Дата	ПВ8.05.00.07	Лит.	Масса	Масштаб
Разраб.		Яшина		12.83	Ручка		2,5	1:4
Пров.		Числова		12.83		Лист	Листов 1	
Т. контр.								
ГИП		Мелешин						
Н. контр.		Панова		12.83	Круг В16 ГОСТ 2590-71 / Ст.3 ГОСТ 535-79	Гипронефтеспецмонтаж г. Москва		
Утв.		Кузнецов						

ПВ8.05.00.09

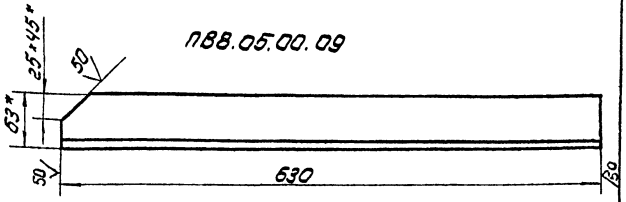

ПВ8.05.00.09

ПВ8.05.00.09-01 - зеркальное отражение остальное ст. ПВ8.05.00.09.

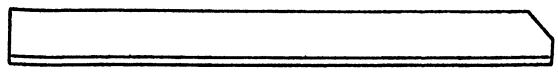

1. Неуказанные предельные отклонения размеров:
   отверстий - H16;
   валов - h 16;
   остальных - $\pm \frac{IT16}{2}$
2. * Размер для справок.

Изм.	Лист	N докум.	Подп.	Дата	ПВ8.05.00.09	Лит.	Масса	Масштаб
Разраб.		Яшина		12.83	Уголок		2,46	1:4
Пров.		Числова		12.83		Лист	Листов 1	
Т. контр.								
ГИП		Мелешин						
Н. контр.		Панова		12.83	Уголок Б-63×40×5 ГОСТ 8510-72 / Ст.3 ГОСТ 535-79	Гипронефтеспецмонтаж г. Москва		
Утв.		Кузнецов						

ПВ8.05.00.08

ПВ8.05.00.08

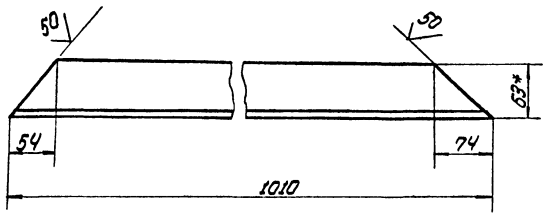

ПВ8.05.00.08-01 - зеркальное отражение остальное ст. ПВ8.05.00.08



1. Неуказанные предельные отклонения размеров:
   отверстий - H16;
   валов - h 16;
   остальных - $\pm \frac{IT16}{2}$
2. * Размер для справок.

Изм.	Лист	N докум.	Подп.	Дата	ПВ8.05.00.08	Лит.	Масса	Масштаб
Разраб.		Яшина		12.83	Уголок		5.95	1:11
Пров.		Числова		12.83		Лист	Листов 1	
Т. контр.								
ГИП		Мелешин						
Н. контр.		Панова		12.83	Уголок Б-63×40×5 ГОСТ 8510-72 / Ст.3 ГОСТ 535-79	Гипронефтеспецмонтаж г. Москва		
Утв.		Кузнецов						

ПВ8.05.00.10

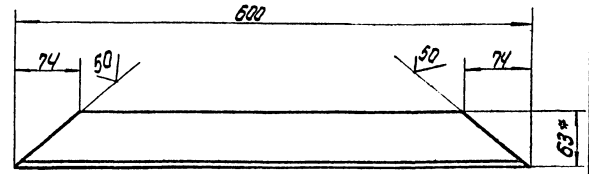

1. Неуказанные предельные отклонения размеров:
   отверстий - H16;
   валов - h 16;
   остальных - $\pm \frac{IT16}{2}$
2. * Размер для справок.

Изм.	Лист	N докум.	Подп.	Дата	ПВ8.05.00.10	Лит.	Масса	Масштаб
Разраб.		Яшина		12.83	Уголок		2.35	1:4
Пров.		Числова		12.83		Лист	Листов 1	
Т. контр.								
ГИП		Мелешин						
Н. контр.		Панова		12.83	Уголок Б-63×40×5 ГОСТ 8510-72 / Ст.3 ГОСТ 535-79	Гипронефтеспецмонтаж г. Москва		
Утв.		Кузнецов						

Инв. N подл. | Подп. и дата | Взам. инв. N | Инв. N дубл. | Подп. и дата

Типовой проект 902-5-15.86 Альбом V

ПП9.06.00.00СБ

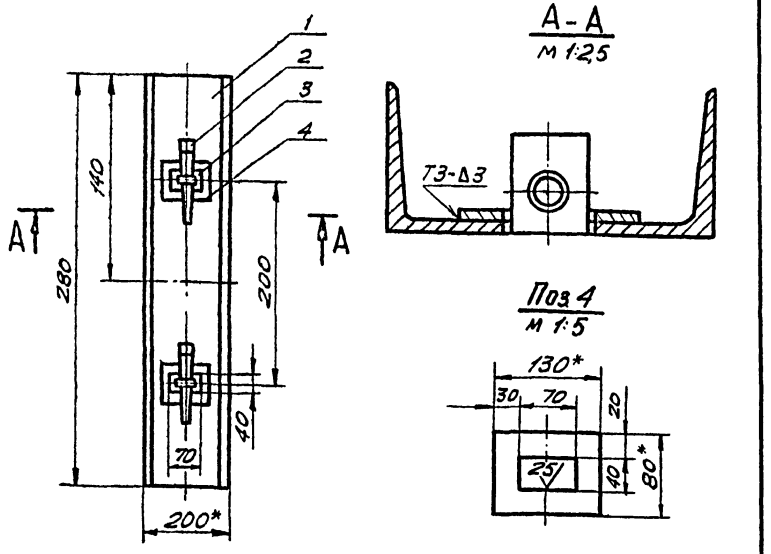

1. Сварные швы - по ГОСТ 5264-80. Электроды сварочные типа Э42А ГОСТ 9467-75.
2. Неуказанные предельные отклонения размеров: валов - $h16$; отверстий - $H16$; остальных - $\pm \frac{JT16}{2}$.
3. Шероховатость поверхностей реза деталей - $\sqrt{50}$.
4. * Размеры для справок.

Изм.	Лист	№ докум.	Подп.	Дата
Разраб.	Числова			12.83
Пров.				
Т. контр.				
ГИП	Мелешин			
Н. контр.	Панова			12.83
Утв.	Кузнецов			

ПП9.06.00.00СБ

Балка для сборки горизонтального стыка

Сборочный чертеж

Лит.	Масса	Масштаб
	8,0	1:10
Лист	Листов 1	

Гипронефтеспецмонтаж г. Москва

Формат	Зона	Поз.	Обозначение	Наименование	Кол.	Примеч.
				Документация		
А4			ПП9.06.00.00 СБ	Сборочный чертеж		
				Детали		
Б4		1	ПП9.06.00.01	Скоба		
				Швеллер 20 ГОСТ 8240-72 / Ст3 ГОСТ 535-79		
				L=1200	1	
А4		2	ПП9.05.00.02	Клин	2	
А4		3	ПП9.05.00.01	Шайба	2	
Б4		4	ПП9.06.02	Шайба		
				Лист Б-3 ГОСТ 19903-74 / Ст. 3 ГОСТ 14637-79		
				130×80	2	0,3 кг

ПП9.06.00.00

Балка для сборки горизонтального стыка

Лит.	Лист	Листов
		1

Гипронефтеспецмонтаж г. Москва

ПВ7.51.00.00

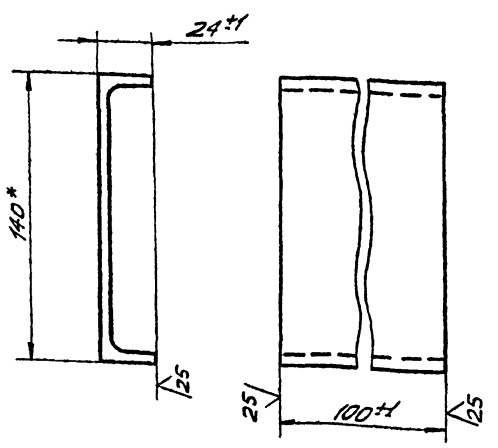

* Размер для справок.

Изм.	Лист	№ докум.	Подп.	Дата
Разраб.	Морозова			12.83
Пров.	Числова			12.83
Т. контр.				
ГИП	Мелешин			
Н. контр.	Панова			12.83
Утв.	Кузнецов			

ПВ7.51.00.00

Карман для кронштейна

Лит.	Масса	Масштаб
	1,2	1:2
Лист	Листов 1	

Швеллер 14 ГОСТ 8240-72 / Ст. 3 ГОСТ 535-79

Гипронефтеспецмонтаж г. Москва

ПВ8.05.00.11

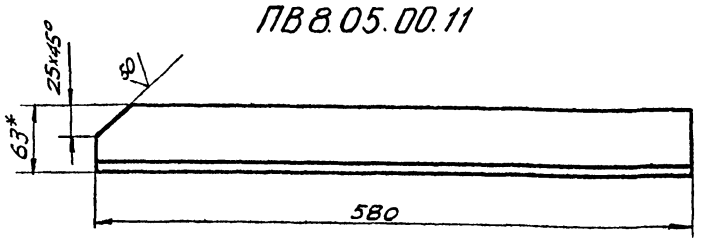

ПВ8.05.00.11-01 - зеркальное отражение остальное см. ПВ8.05.00.11

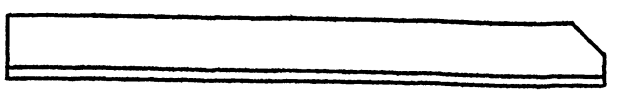

1. Неуказанные предельные отклонения размеров: отверстий - $H16$; валов - $h16$; остальных - $\pm \frac{JT16}{2}$.
2. * Размер для справок.

Изм.	Лист	№ докум.	Подп.	Дата
Разраб.	Яшина			12.83
Пров.	Числова			12.83
Т. контр.				
ГИП	Мелешин			
Н. контр.	Панова			12.83
Утв.	Кузнецов			

ПВ8.05.00.11

Уголок

Уголок Б-63×40×5 ГОСТ 8510-72 / Ст. 3 ГОСТ 535-79

Лит.	Масса	Масштаб
	2,27	1:4
Лист	Листов 1	

Гипронефтеспецмонтаж г. Москва

ПВ 31.02.00.00СБ

Типовой проект 902-5-15.86 Альбом V

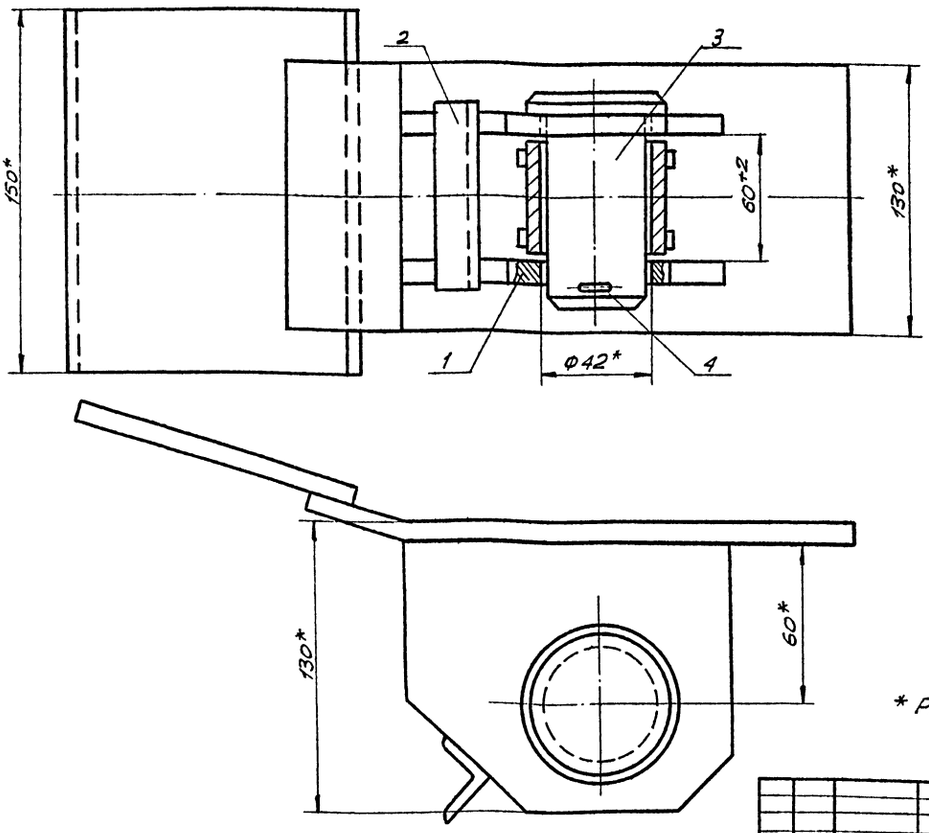

* Размеры для справок.

Изм.	Лист	№ докум.	Подп.	Дата
Разраб.		Числова		12.83
Пров.				
Т.контр.				
ГИП		Мелешин		
Н.контр.		Панова		12.83
Утв.		Кузнецов		

ПВ31.02.00.00 СБ

Скоба для развертывания рулона. Сборочный чертеж

Лит.	Масса	Масш.
И	9,4	1:2
Лист	Листов 1	

Гипронефтеспецмонтаж г. Москва

Инв.№ подл. | Подп. и дата | Взам. инв.№ | Инв.№ дубл. | Подп. и дата

ПВ31.02.00.01

$\sqrt{125}$ (√)

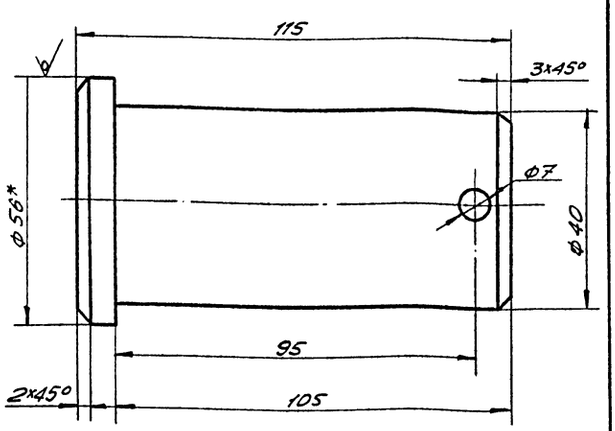

1. Неуказанные предельные отклонения размеров: отверстий $-H16$; валов $-h16$; остальных $-\pm\frac{IT16}{2}$.
2. * Размер для справок.

Изм.	Лист	№ докум.	Подп.	Дата
Разраб.		Числова		12.83
Пров.				
Т.контр.				
ГИП		Мелешин		
Н.контр.		Панова		12.83
Утв.		Кузнецов		

ПВ31.02.00.01

Палец

Лит.	Масса	Масш.
И	1,2	1:1
Лист	Листов 1	

Б-56 ГОСТ 2590-71 / Круг Ст.3 ГОСТ 535-79

Гипронефтеспецмонтаж г. Москва

Инв.№ подл. | Подп. и дата | Взам. инв.№ | Инв.№ дубл. | Подп. и дата

Поз.			Обозначение	Наименование	Кол.	Примеч.
				Документация		
12			ПВ 31.02.00.00 СБ	Сборочный чертеж		
				Сборочные единицы		
11	1		ПВ 31.02.01.00	Втулка	1	
11	2		ПВ 31.02.02.00	Корпус	1	
				Детали		
11	3		ПВ 31.02.08.01	Палец	1	
				Стандартные изделия		
		4		Шплинт 6,3×60-002 ГОСТ 397-79	1	0,02 кг

Изм.	Лист	№ докум.	Подп.	Дата
Разраб.		Числова		12.83
Пров.				
ГИП		Мелешин		
Н.контр.		Панова		12.83
Утв.		Кузнецов		

ПВ31.02.00.00

Скоба для развертывания рулона

Лит.	Лист	Листов
И		1

Гипронефтеспецмонтаж г. Москва

ПВ 31.02.00.00 СБ

Типовой проект 902-5-15.86 Альбом V

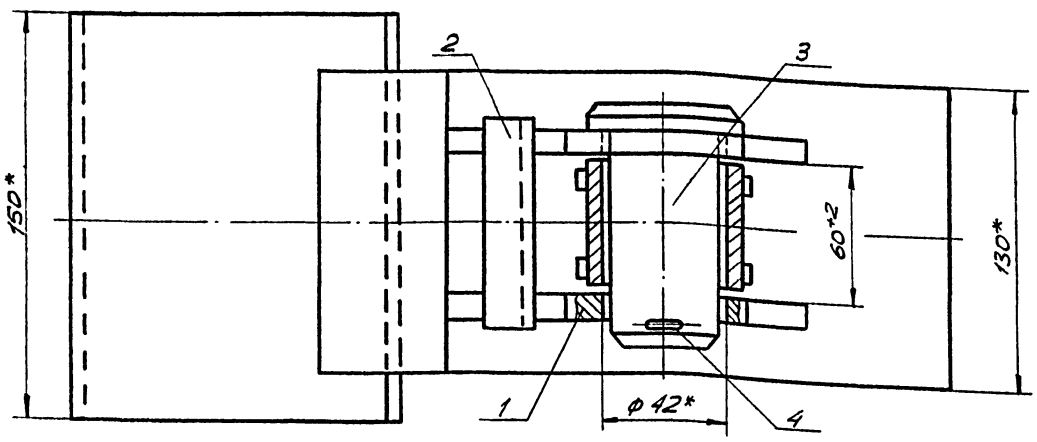

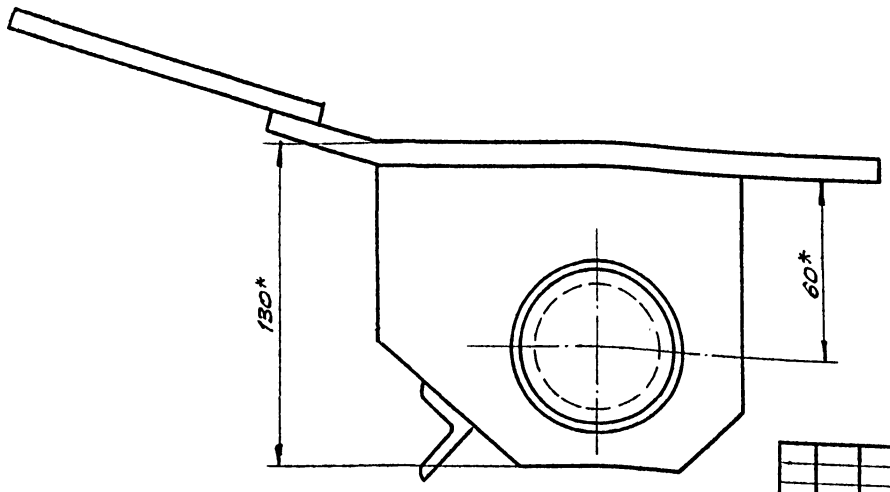

* Размеры для справок.

Изм.	Лист	№ докум.	Подп.	Дата
Разраб.		Числова		12.83
Пров.				
Т.контр.				
ГИП		Мелешин		
Н.контр.		Панова		
Утв.		Кузнецов		

ПВ 31.02.00.00 СБ

Скоба для развертывания рулона

Сборочный чертеж

Лит.	Масса	Масшт.
И	9,4	1:2
Лист	Листов 1	

Гипронефтеспецмонтаж г. Москва

Инв.№ подл. | Подп. и дата | Взам. инв.№ | Инв.№ дубл. | Подп. и дата

ПВ 31.02.00.01

125 √ (√)

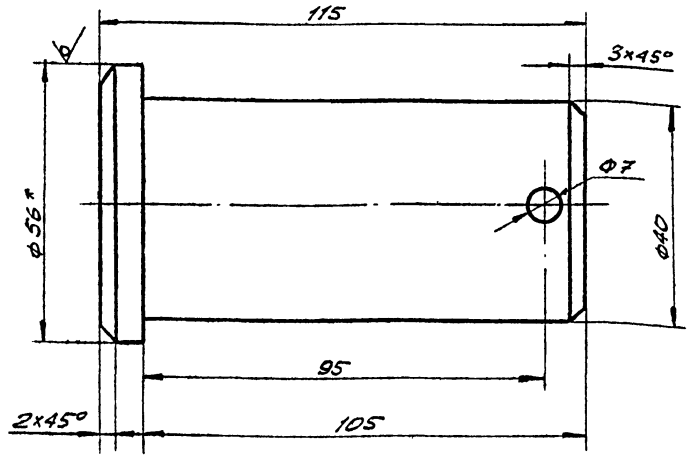

1. Неуказанные предельные отклонения размеров: отверстий -H16; валов -h16; остальных - $\pm \frac{JT16}{2}$.
2. * Размер для справок.

Изм.	Лист	№ докум.	Подп.	Дата
Разраб.		Числова		12.83
Пров.				
Т.контр.				
ГИП		Мелешин		
Н.контр.		Панова		12.83
Утв.		Кузнецов		

ПВ 31.02.00.01

Палец

Лит.	Масса	Масшт.
И	1,2	1:1
Лист	Листов 1	

Круг Б-56 ГОСТ 2590-71 / Ст.3 ГОСТ 535-79

Гипронефтеспецмонтаж г. Москва

Формат	Зона	Поз.	Обозначение	Наименование	Кол.	Примеч.
				Документация		
12			ПВ 31.02.00.00 СБ	Сборочный чертеж		
				Сборочные единицы		
11		1	ПВ 31.02.01.00	Втулка	1	
11		2	ПВ 31.02.02.00	Корпус	1	
				Детали		
11		3	ПВ 31.02.08.01	Палец	1	
				Стандартные изделия		
		4		Шплинт 6,3×60-002 ГОСТ 397-79	1	902 кг

Изм.	Лист	№ докум.	Подп.	Дата
Разраб.		Числова		12.83
Пров.				
ГИП		Мелешин		
Н.контр.		Панова		12.83
Утв.		Кузнецов		

ПВ 31.02.00.00

Скоба для развертывания рулона

Лит.	Лист	Листов
И		1

Гипронефтеспецмонтаж г. Москва

ПВ 31.02.02.00 СБ

Типовой проект 902-5-15.86 Альбом V

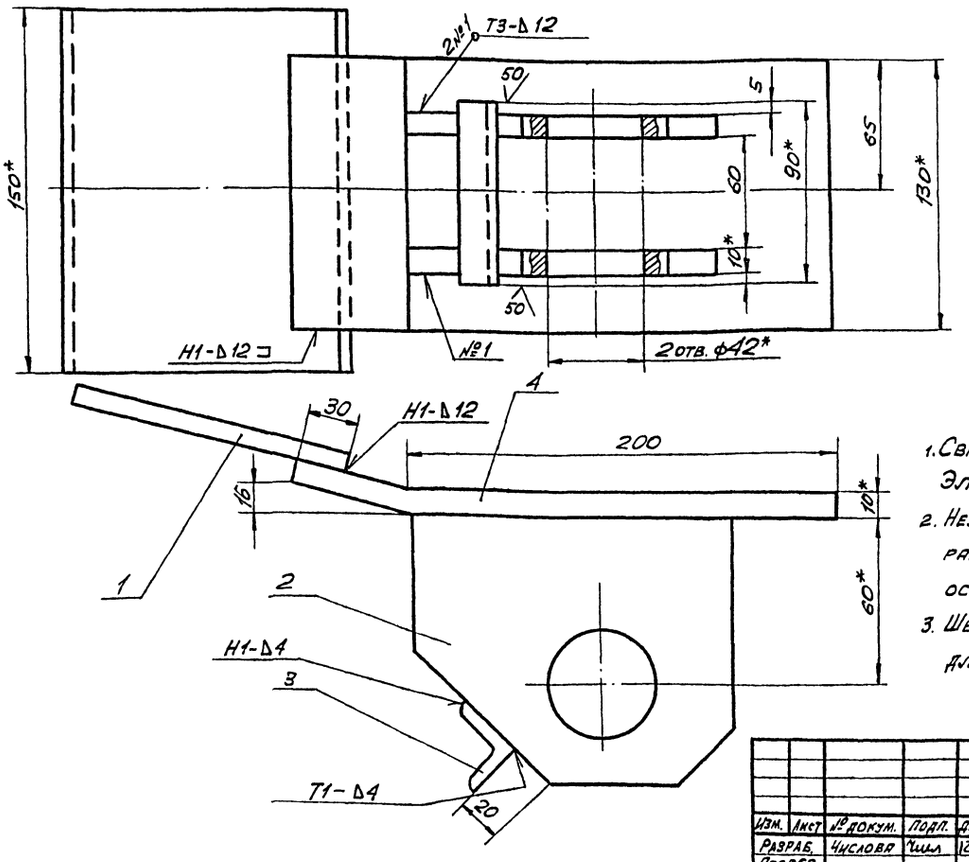

1. Сварные швы по ГОСТ 5264-80. Электроды типа Э42А ГОСТ 9467-75.
2. Неуказанные предельные отклонения размеров: отверстий - H16; валов - h16, остальных - $\pm \frac{IT16}{2}$.
3. Шероховатость поверхностей реза для дет. Б4 - $\frac{50}{}$.

Изм.	Лист	№ докум.	Подп.	Дата	ПВ 31.02.02.00 СБ			
Разраб.		Числова		12.85	Корпус	Лит.	Масса	Масш.
Провер.						И	8,0	1:2
Т. контр.					Сборочный чертеж	Лист	Листов 1	
ГИП		Мелешин				Гипронефтеспецмонтаж г. Москва		
Н. контр.		Панова		12.85				
Утв.		Кузнецов						

Инв. № подл. | Подп. и дата | Взам. инв. № | Инв. № дубл. | Подп. и дата

ПВ 31.02.02.02

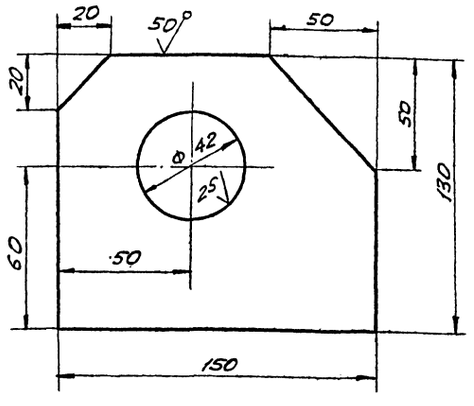

Неуказанные предельные отклонения размеров: отверстий - H16; валов - h16; остальных - $\pm \frac{IT16}{2}$.

Изм.	Лист	№ докум.	Подп.	Дата	ПВ 31.02.02.02			
Разраб.		Числова		12.85	Щека	Лит.	Масса	Масш.
Пров.						И	2,5	1:2
Т. контр.						Лист	Листов 1	
ГИП		Мелешин				Гипронефтеспецмонтаж г. Москва		
Н. контр.		Панова		12.85	Полоса 12х150 ГОСТ 103-76 Ст. 3 ГОСТ 535-79			
Утв.		Кузнецов						

Инв. № подл. | Подп. и дата | Взам. инв. № | Инв. № дубл. | Подп. и дата

Формат	Зона	Поз.	Обозначение	Наименование	Кол.	Примеч.
				Документация		
12			ПВ 31.02.02.00 СБ	Сборочный чертеж		
				Детали		
Б4		1	ПВ 31.02.02.01	Пластина		
				Полоса Б-10х150 ГОСТ 103-76 Ст. 3 ГОСТ 535-79		
				L=200	1	3,0 кг
11		2	ПВ 31.02.02.02	Щека	2	
Б4		3	ПВ 31.02.02.03	Переkладина		
				Уголок Б-25х25х4 ГОСТ 8509-72 Ст. 3 ГОСТ 535-79		
				L=100	1	0,20 кг
Б4		4	ПВ 31.02.02.04	Пластина	7	
				Полоса Б-10х150 ГОСТ 103-76 Ст. 3 ГОСТ 535-79		
				L=270	1	4,20 кг

Изм.	Лист	№ докум.	Подп.	Дата	ПВ 31.02.02.00			
Разраб.		Числова		12.85	Корпус	Лит.	Лист	Листов
Пров.						И	1	
ГИП		Мелешин				Гипронефтеспецмонтаж г. Москва		
Н. контр.		Панова		12.85				
Утв.		Кузнецов						

Инв. № подл. | Подп. и дата | Взам. инв. № | Инв. № дубл. | Подп. и дата

Типовой проект 902-5-15.86 Альбом V

ПВ 12.02.00.00

(√) А

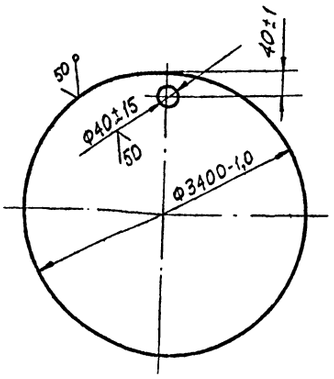

Изм.	Лист	№ докум.	Подп.	Дата
Разраб.		Числова		12.83
Пров.		Кузьмина		12.83
Т.контр.		Мелешин		
ГИП		Мелешин		
Н.контр.		Панова		
Утв.		Кузнецов		

ПВ 12.02.00.00

Поддон

Лит.	Масса	Масшт.
И	580,0	1:20

Лист | Листов 1

Лист Б-8 ГОСТ 19903-74 Ст.3 ГОСТ 14637-79

Гипронефтеспецмонтаж г. Москва

Инв.№ подл. | Подп. и дата | Взам. инв.№ | Инв.№ дубл. | Подп. и дата

Формат	Зона	Поз.	Обозначение	Наименование	Кол.	Примеч.
				Документация		
А4			ПВ 8.04.00.00 СБ	Сборочный чертеж		
				Детали		
А4		1	ПВ 8.04.00.01	Пластина	1	
				Опора		
				Уголок Б·63×40×4 ГОСТ 8509-72 Ст.3 ГОСТ 535-79		
Б4		2	ПВ 8.04.00.02	L=50	1	0,16 кг
Б4		3	ПВ 8.04.00.03	L=250	1	0,80 кг
				Стандартные изделия		
		4		Скоба СА-2,5 ОСТ 5.2312-79	2	1,38 кг

Изм.	Лист	№ докум.	Подп.	Дата
Разраб.		Числова		12.83
Пров.		Кузьмина		12.83
Т.контр.		Мелешин		
ГИП		Мелешин		
Н.контр.		Панова		12.83
Утв.		Кузнецов		

ПВ 8.04.00.00

Кронштейн для расфалок

Лит.	Лист	Листов
И		1

Гипронефтеспецмонтаж г. Москва

Инв.№ подл. | Подп. и дата | Взам. инв.№ | Инв.№ дубл. | Подп. и дата

ПВ 8.04.00.01

(√) А

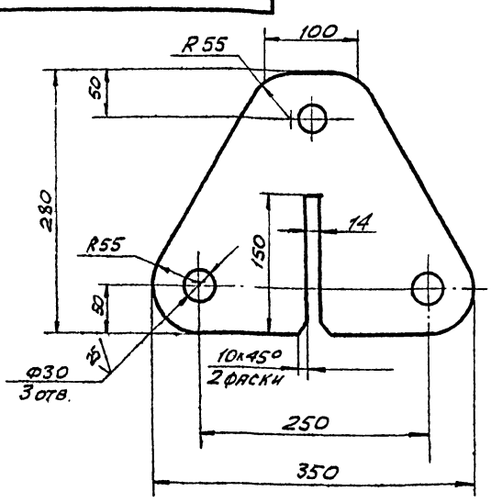

Неуказанные предельные отклонения размеров:
валов – h 16;
отверстий – H 16;
остальных – $\pm \frac{IT16}{2}$.

Изм.	Лист	№ докум.	Подп.	Дата
Разраб.		Числова		12.83
Пров.		Кузьмина		12.83
Т.контр.				
ГИП		Мелешин		
Н.контр.		Панова		12.83
Утв.		Кузнецов		

ПВ 8.04.00.01

Пластина

Лит.	Масса	Масшт.
И	9,5	1:4

Лист | Листов 1

Лист Б-18 ГОСТ 19903-74 Ст.3 ГОСТ 14637-79

Гипронефтеспецмонтаж г. Москва

Инв.№ подл. | Подп. и дата | Взам. инв.№ | Инв.№ дубл. | Подп. и дата

ПВ 8.04.00.00 СБ

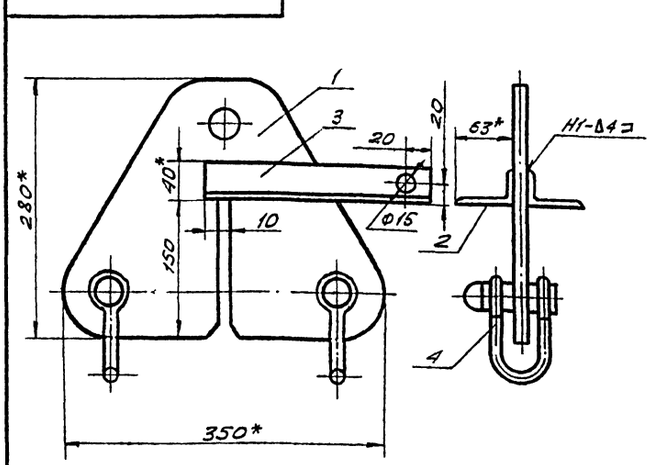

1. Сварные швы по ГОСТ 5264-80. Электроды – типа Э42А ГОСТ 9467-75.
2. Неуказанные предельные отклонения размеров:
валов – h 16;
отверстий – H 16;
остальных – $\pm \frac{IT16}{2}$.
3. * Размеры для справок.

Изм.	Лист	№ докум.	Подп.	Дата
Разраб.		Числова		12.83
Пров.		Кузьмина		12.83
Т.контр.				
ГИП		Мелешин		
Н.контр.		Панова		12.83
Утв.		Кузнецов		

ПВ 8.04.00.00 СБ

Кронштейн для расфалок

Сборочный чертеж

Лит.	Масса	Масштаб
И	12,8	1:4

Лист | Листов 1

Гипронефтеспецмонтаж г. Москва

Инв.№ подл. | Подп. и дата | Взам. инв.№ | Инв.№ дубл. | Подп. и дата

Типовой проект 902-5-15.86 Альбом V

ПВ 12.01.00.01

(√)А

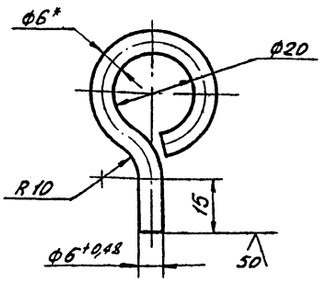

1. Длина заготовки 115 ± 0,7 мм.
2. Неуказанные предельные отклонения размеров:
   отверстий - H16;
   валов - h16;
   остальных - ± JT16/2.
3. * Размер для справок.

Изм.	Лист	№ докум.	Подп.	Дата
Разраб.	Яшина			12.83
Пров.	Числова			12.83
Т.контр.				
ГИП	Мелешин			
Н.контр.	Панова			12.83
Утв.	Кузнецов			

ПВ 12.01.00.01

Серьга

Лит.	Масса	Масшт.
	0,03	1:1
Лист	Листов 1	

Круг В-6 ГОСТ 2590-71 / Ст 3 ГОСТ 535-79

Гипронефтеспецмонтаж г. Москва

Инв.№ подл. | Подп. и дата | Взам. инв.№ | Инв.№ дубл. | Подп. и дата

ПВ 12.01.00.00 СБ

1. Сварные швы по ГОСТ 5264-80.
   Электроды типа Э42А ГОСТ 9467-75.
2. Неуказанные предельные отклонения размеров:
   отверстий - H16;
   валов - h16;
   остальных - ± JT16/2.
3. * Размеры для справок.

Изм.	Лист	№ докум.	Подп.	Дата
Разраб.	Яшина			12.83
Провер.	Числова			12.83
Т.контр.				
ГИП	Мелешин			
Н.контр.	Панова			12.83
Утв.	Кузнецов			

ПВ 12.01.00.00 СБ

Отвес

Сборочный чертеж

Лит.	Масса	Масшт.
	4,0	1:1
Лист	Листов 1	

Гипронефтеспецмонтаж г. Москва

Инв.№ подл. | Подп. и дата | Взам. инв.№ | Инв.№ дубл. | Подп. и дата

ПВ 12.01.00.02

(√)А

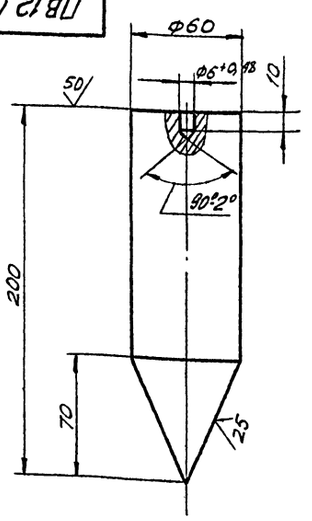

1. Длина заготовки 200 ± 1,5 мм.
2. Неуказанные предельные отклонения размеров:
   отверстий - H16;
   валов - h16;
   остальных - ± JT16/2.

Изм.	Лист	№ докум.	Подп.	Дата
Разраб.	Яшина			12.83
Пров.	Числова			12.83
Т.контр.				
ГИП	Мелешин			
Н.контр.	Панова			12.83
Утв.	Кузнецов			

ПВ 12.01.00.02

Груз

Лит.	Масса	Масшт.
	3,8	1:2
Лист	Листов 1	

Круг В-60 ГОСТ 2590-71 / Ст 3 ГОСТ 535-79

Гипронефтеспецмонтаж г. Москва

Инв.№ подл. | Подп. и дата | Взам. инв.№ | Инв.№ дубл. | Подп. и дата

Формат	Зона	Поз.	Обозначение	Наименование	Кол.	Примеч.
				Документация		
11			ПВ 12.01.00.00	Сборочный чертеж		
				Детали		
11		1	ПВ 12.01.00.01	Серьга	1	
11		2	ПВ 12.01.00.02	Груз	1	

Изм.	Лист	№ докум.	Подп.	Дата
Разраб.	Яшина			12.83
Пров.	Числова			12.83
ГИП	Мелешин			
Н.контр.	Панова			12.83
Утв.	Кузнецов			

ПВ 12.01.00.00

Отвес

Лит.	Лист	Листов
	1	

Гипронефтеспецмонтаж г. Москва

Инв.№ подл. | Подп. и дата | Взам. инв.№ | Инв.№ дубл. | Подп. и дата

ПП9.04.00.00 СБ

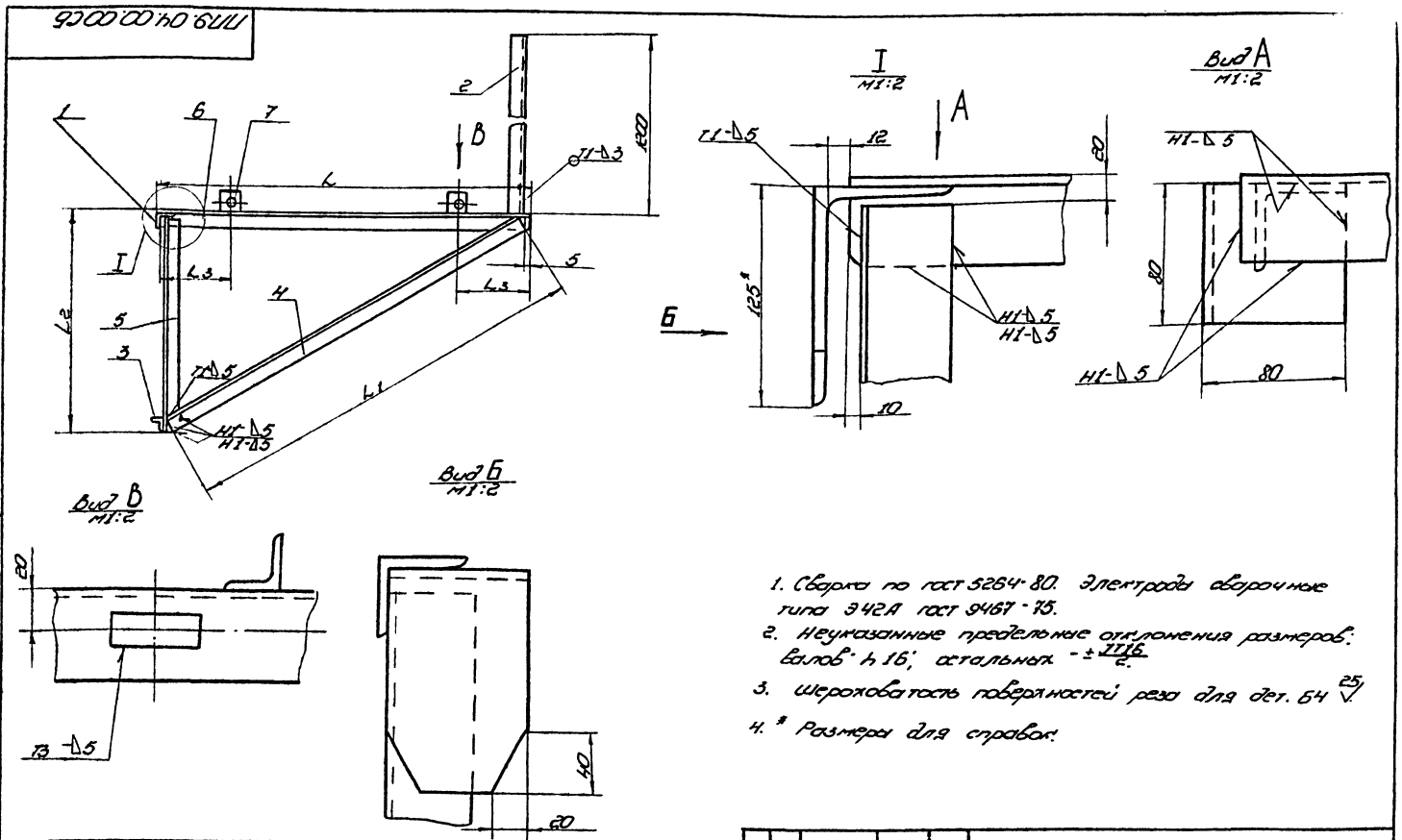

1. Сварка по гост 5264-80. Электроды сварочные типа Э42А гост 9467-75.
2. Неуказанные предельные отклонения размеров: валов h16; остальных $-\pm\frac{IT16}{2}$.
3. Шероховатость поверхностей реза для дет. Б4 25
4. * Размеры для справок.

Обозначение	Размеры, мм L	L1	L2	L3	Масса, кг	Примечание
ПП9.04.00.00-	900	1000	530	–	11,5	Для деревянных щитов
-01	550	650	350	–	7,1	Для деревянных щитов межстенного пространств.
-02	900	1000	530	200	12,2	Для металлических щитов с люками
-03	550	650	350	100	7,8	Для металлических щитов с люками в межстенном пространстве

Изм.	Лист	№ докум.	Подп.	Дата
Разраб.		Числова		12.83
Пров.				
Т. контр.				
ГИП		Мелешин		
Н. контр.		Панова		12.83
Утв.		Кузнецов		

ПП9.04.00.00 СБ

Кронштейн

Сборочный чертеж

Лит.	Масса	Масштаб
И	См. табл.	1:10

Лист | Листов 1

Гипронефтеспецмонтаж г. Москва

Копировал | формат 12

Типовой проект 902-5-15.86 Альбом V

Формат	Зона	Поз.	Обозначение	Наименование	Кол.	Примечание
Б4		4	ПП9.04.00.04-01	L=650	1	2,2 кг
Б4		5	ПП9.04.00.05-01	L=330	1	1,2 кг
Б4		6	ПП9.04.00.06-01	L=530	1	2 кг
				ПП9.04.00.00-02 См. СБ		
				Детали		
				Уголок		
				Уголок Б-50×50×5 ГОСТ 8509-72 / Ст.3 ГОСТ 535-79		
Б4		4	ПП9.04.00.04	L=1000	1	3,7 кг
Б4		5	ПП9.04.00.05	L=510	1	2 кг
Б4		6	ПП9.04.00.06	L=880	1	3,6 кг
11		7	ПП9.05.00.01	Шайба монтажная	2	
				ПП9.04.00.00-03 См. СБ		
				Детали		
				Уголок		
				Уголок Б-50×50×5 ГОСТ 8509-72 / Ст.3 ГОСТ 535-79		
Б4		4	ПП9.04.00.04-01	L=650	1	2,2 кг
Б4		5	ПП9.04.00.05-01	L=330	1	1,2 кг
Б4		6	ПП9.04.00.06-01	L=530	1	2 кг
Б4		7	ПП9.05.00.01	Шайба монтажная	2	

Изм.	Лист	№ докум.	Подп.	Дата

ПП9.04.00.00 | Лист 2

Копировал | формат 11

Формат	Зона	Поз.	Обозначение	Наименование	Кол.	Примечание
				Документация		
			ПП9.04.00.00	Сборочный чертеж		
				Детали		
Б4		1	ПП9.04.00.01	Крюк		
				Уголок Б-125×80×8 ГОСТ 8510-72 / Ст.3 ГОСТ 535-79		
				L=80	1	0,4 кг
Б4		2	ПП9.04.00.02	Ограждение		
				Уголок Б-28×28×3 ГОСТ 8509-72 / Ст.3 ГОСТ 535-79		
				L=1200	1	1,2 кг
Б4		3	ПП9.04.00.03	Упор		
				Уголок Б-28×28×3 ГОСТ 8509-72 / Ст.3 ГОСТ 535-79		
				L=70	1	0,07 кг
			Переменные данные для исполнений			
				ПП9.04.00.00 См. СБ		
				Детали		
				Уголок		
				Уголок Б-50×50×5 ГОСТ 8509-72 / Ст.3 ГОСТ 535-79		
Б4		4	ПП9.04.00.04	L=1000	1	3,7 кг
Б4		5	ПП9.04.00.05	L=510	1	2 кг
Б4		6	ПП9.04.00.06	L=880	1	3,6 кг
				ПП9.04.00.00-01 См. СБ		
				Детали		
				Уголок		
				Уголок Б-50×50×5 ГОСТ 8509-72 / Ст.3 ГОСТ 535-79		

Изм.	Лист	№ докум.	Подп.	Дата
Разраб.		Числова		12.83
Пров.				
ГИП		Мелешин		
Н. контр.		Панова		12.83
Утв.		Кузнецов		

ПП9.04.00.00

Кронштейн

Лит.	Лист	Листов
	1	2

Гипронефтеспецмонтаж г. Москва

Копировал | 21537-05 43 | формат 11

Типовой проект 902-5-15.86 Альбом V

Формат	Зона	Поз.	Обозначение	Наименование	Кол.	Примечание
				Документация		
А3			ПВ7.11.00.00.СБ	Сборочный чертеж		
				Детали		
А4		1	ПВ7.11.00.01	Уголок	2	

Инв.№ подл. | Подп. и дата | Взам. инв.№ | Инв.№ дубл. | Подп. и дата

Изм.	Лист	№ докум.	Подп.	Дата
Разраб.		Числова		12.83
Пров.		Кузьмина		12.83
Т.контр.				
ГИП		Мелешин		
Н.контр.		Панова		12.83
Утв.		Кузнецов		

ПВ7.11.00.00

Клин

Лит. И | Лист | Листов 1

Гипронефтеспецмонтаж г. Москва

ПВ7.11.00.01

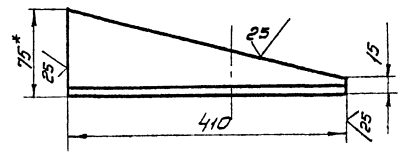

1. Неуказанные предельные отклонения размеров: валов – h 16.
2. * Размер для справок.

Изм.	Лист	№ докум.	Подп.	Дата
Разраб.		Числова		12.83
Пров.		Кузьмина		12.83
Т.контр.				
ГИП		Мелешин		
Н.контр.		Панова		12.83
Утв.		Кузнецов		

ПВ7.11.00.01

Уголок

Лит. И | Масса 3,5 | Масштаб 1:5

Лист | Листов 1

Гипронефтеспецмонтаж г. Москва

Уголок Б-75×75×8 ГОСТ 8509-72 / Ст.3 ГОСТ 535-79

ПВ7.11.00.00СБ

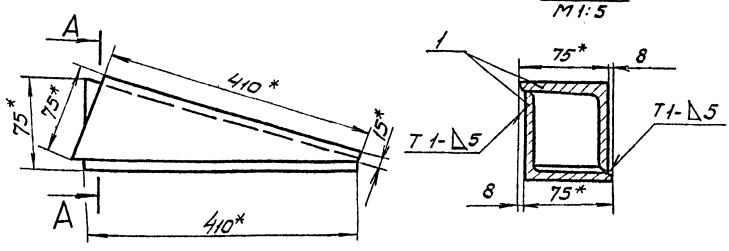

1. Сварные швы по ГОСТ 5264-80. Электроды сварочные типа 942А по ГОСТ 9467-75
2. Неуказанные предельные отклонения размеров $\pm \frac{IT16}{2}$
3. * Размеры для справок.

Изм.	Лист	№ докум.	Подп.	Дата
Разраб.		Числова		12.83
Пров.		Кузьмина		12.83
Т.контр.				
ГИП		Мелешин		
Н.контр.		Панова		12.83
Утв.		Кузнецов		

ПВ7.11.00.00СБ

Клин

Сборочный чертеж

Лит. И | Масса 4,0 | Масштаб 1:5

Лист | Листов 1

Гипронефтеспецмонтаж г. Москва

ПВ6.04.00.00.СБ

Типовой проект 902-5-15.86 Альбом V

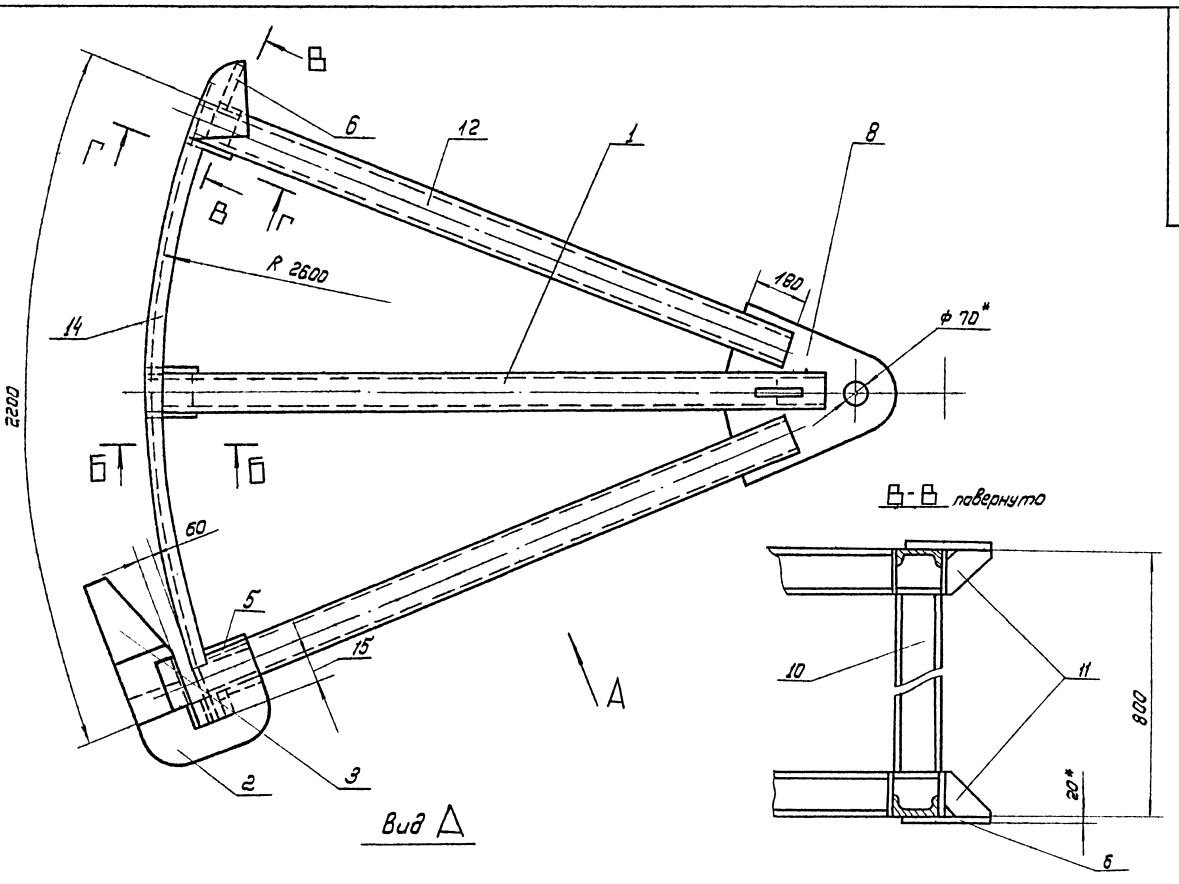

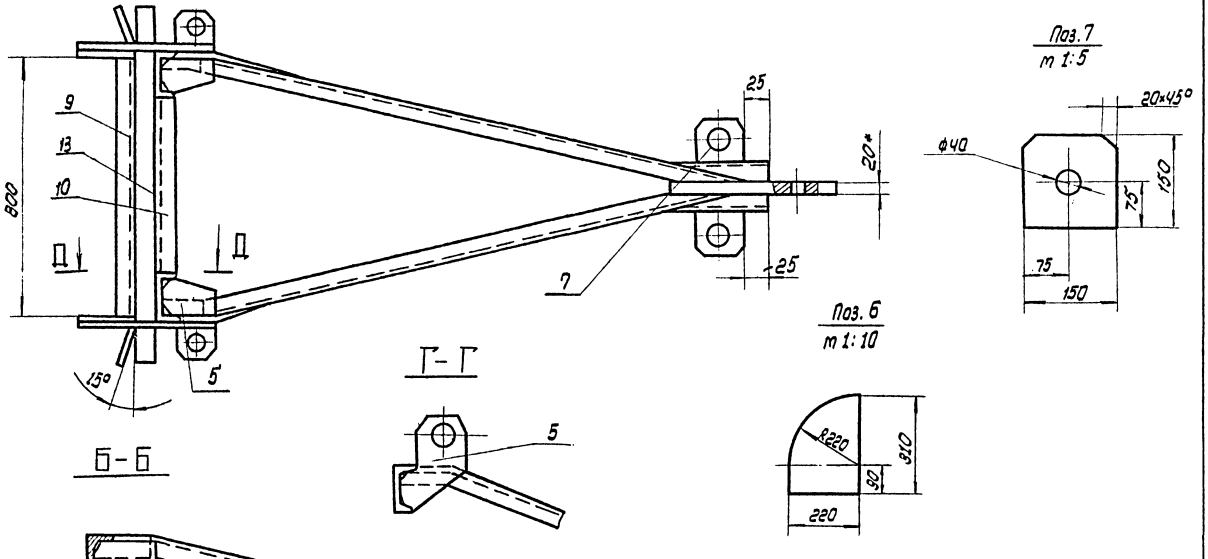

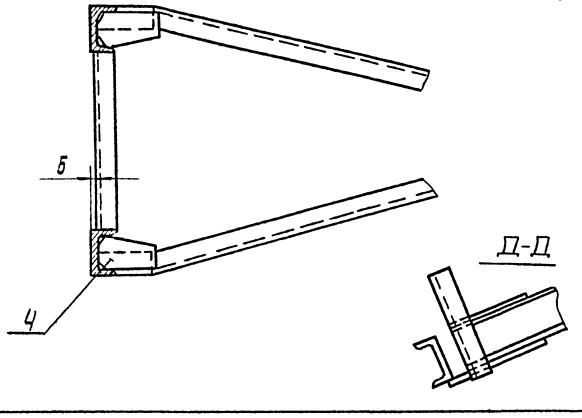

1. Сварку производить электродами типа Э42А по ГОСТ 9467-75. Сварные швы по ГОСТ 5264-80.
2. Н 16, h 16, $\pm \frac{JT16}{2}$.
3. Шероховатость поверхностей реза для деталей Б4-50
4. * Размеры для справок.

					ПВ6.04.00.00.СБ			
Изм	Лист	N докум.	Подп.	Дата	Приспособление для формообразования Сборочный чертеж	Лит.	Масса	Масштаб
Разраб.		Яшина		12.83			310.0	1:10
Пров.		Числова		12.83		Лист	Листов 1	
Т. контр.						Гипронефтеспецмонтаж г. Москва		
Гип		Мелешин						
Н. контр.		Панова		12.83				
Утв.		Кузнецов						

Инв. N подл. | Подп. и дата | Взам. инв. N | Инв. N дубл. | Подп. и дата

ПВ6.04.01.00СБ

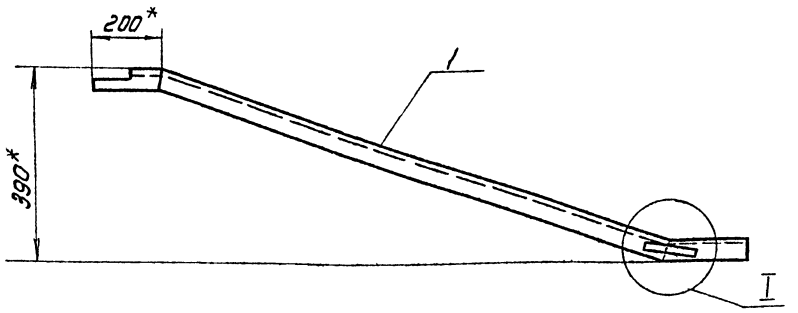

I
М1:2

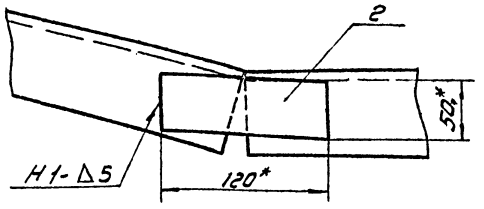

1. Сварку производить по ГОСТ 5264-80. Электроды сварочные типа Э42А ГОСТ 9467-75
2. H16, h16, ± IT16/2
3. Шероховатость поверхностей реза для деталей Б4- 30
4. *Размер для справок

					ПВ6.04.01.00 СБ		
Изм.	Лист	№докум.	Подп.	Дата	Раскос	Лит.	Масса	Масштаб
Разраб.		Яшина		12.83			20,5	1:10
Пров.		Числова		12.83		Лист	Листов 1
Т.контр.					Сборочный чертеж	Гипронефтеспецмонтаж г. Москва	
ГИП		Мелешин					
Н.контр.		Панова		12.83			
Утв.		Кузнецов					

Формат	Зона	Поз.	Обозначение	Наименование	Кол.	Примечание
				Документация		
А3			ПВ6.04.01.00СБ	Сборочный чертеж		
				Детали		
А4		1	ПВ6.04.01.01	Укосина	1	
Б4		2	ПВ6.04.01.02	Пластина Лист Б6 ГОСТ 19903-74 ст.3 ГОСТ 14637-79		
				120×50	1	0,3кг

					ПВ6.04.01.00		
Изм.	Лист	№докум.	Подп.	Дата	Раскос	Лит.	Лист	Листов
Разраб.		Яшина		12.83				1
Пров.		Числова		12.83		Гипронефтеспецмонтаж г. Москва	
ГИП		Мелешин					
Н.контр.		Панова		12.83			
Утв.		Кузнецов					

Инв.№ подл. | Подп. и дата | Взам.инв.№ | Инв.№ дубл. | Подп. и дата

ПВ6.04.01.10

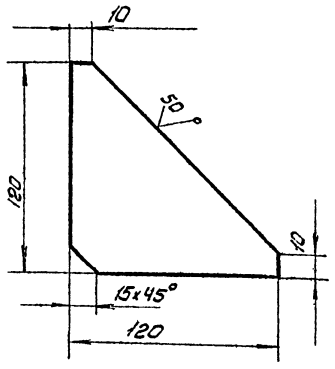

Неуказанные предельные отклонения размеров ± IT16/2

					ПВ6.04.00.10		
Изм.	Лист	№докум.	Подп.	Дата	Косынка	Лит.	Масса	Масштаб
Разраб.		Яшина		12.83			0.7	1:2
Пров.		Числова		12.83		Лист	Листов 1
Т.контр.					Б-8 ГОСТ 19903-74 Лист Ст.3 ГОСТ 14637-79	Гипронефтеспецмонтаж г. Москва	
ГИП		Мелешин					
Н.контр.		Панова		12.83			
Утв.		Кузнецов					

ПВ6.04.01.01

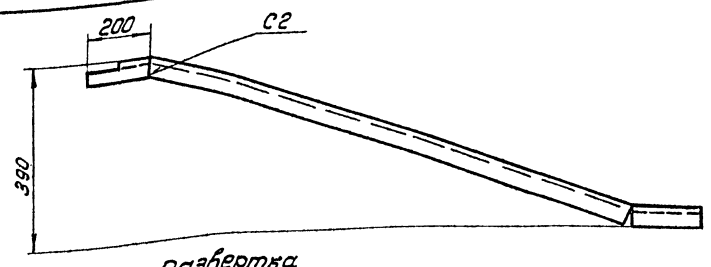

Развертка
М 1:1

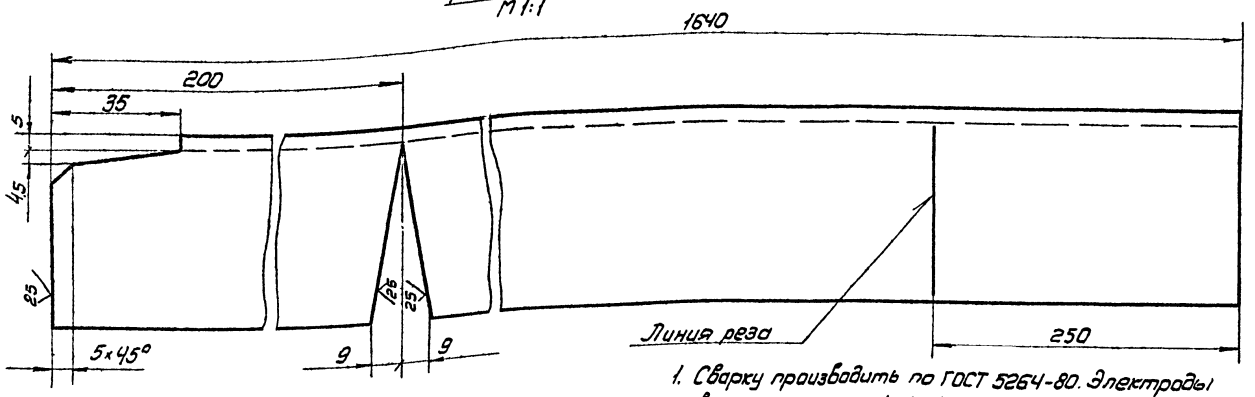

1. Сварку производить по ГОСТ 5264-80. Электроды сварочные типа Э42А ГОСТ 9467-75
2. $H16$, $h16$, $\pm \frac{JT16}{2}$

					ПВ6.04.01.01		
Изм.	Лист	№ докум.	Подп.	Дата		Лит.	Масса / Масштаб
Разраб.		Яшина		12.83	Укосина		200 / 1:10
Пров.		Числова		12.83		Лист	Листов 1
Т.контр.							
ГИП		Мелешин			Швеллер 14 ГОСТ 8240-72 / Ст3 ГОСТ 535-79	Гипронефтеспецмонтаж г. Москва	
Н.контр.		Панова		12.83			
Утв.		Кузнецов					

ПВ6.04.00.11

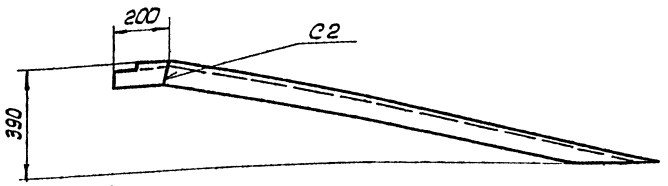

Развертка
М 1:1

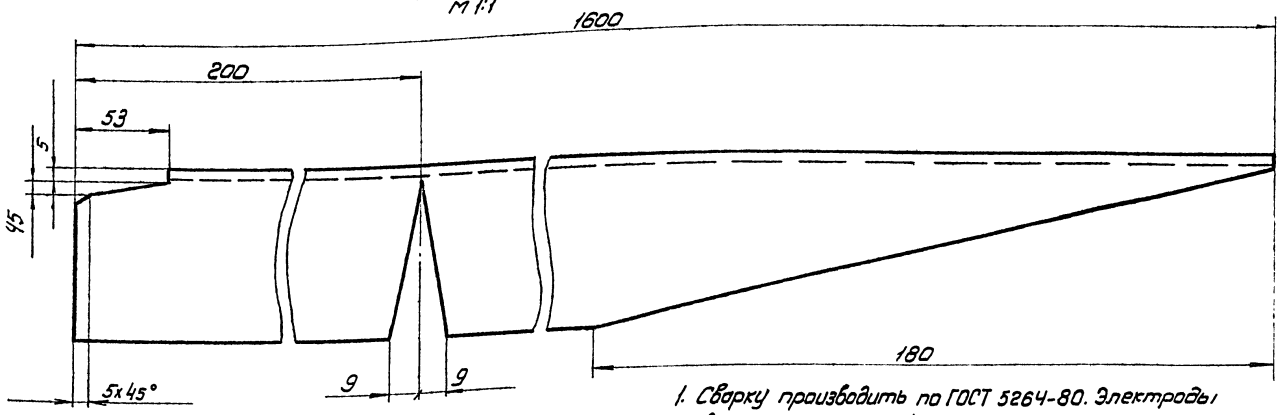

1. Сварку производить по ГОСТ 5264-80. Электроды сварочные типа Э42А ГОСТ 9467-75.
2. Шероховатость поверхностей реза для деталей Б4 $\sqrt{50}$
3. $H16$, $h16$ $\pm \frac{JT16}{2}$

					ПВ6.04.00.11		
Изм.	Лист	№ докум.	Подп.	Дата		Лит.	Масса / Масштаб
Разраб.		Яшина		12.83	Укосина		19.7 / 1:10
Пров.		Числова		12.83		Лист	Листов 1
Т.контр.							
ГИП		Мелешин			Швеллер 14 ГОСТ 8240-72 / Ст3 ГОСТ 535-79	Гипронефтеспецмонтаж г. Москва	
Н.контр.		Панова		12.83			
Утв.		Кузнецов					

Типовой проект 902-3-13.86 Альбом V

Инв.№ подл. | Подп. и дата | Взам. инв.№ | Инв.№ дубл. | Подп. и дата

Типовой проект 902-5-15.86 Альбом V

ПВ6.04.00.07

(√) А

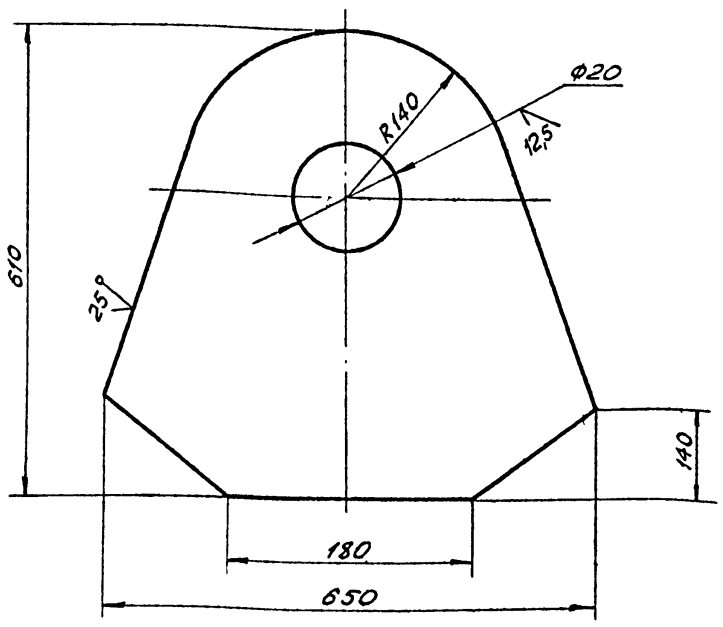

Неуказанные предельные отклонения размеров: $h16, \pm \frac{IT16}{2}$.

Изм.	Лист	№ докум.	Подп.	Дата
Разраб.		Яшина		12.83
Пров.		Числова		12.83
Т.контр.				
ГИП		Мелешин		
Н.контр.		Панова		12.83
Утв.		Кузнецов		

ПВ6.04.00.07

Пластина

Лит.	Масса	Масшт.
	40,0	1:5
Лист	Листов	

Лист Б-20 ГОСТ 19903-74 / Ст. 3 ГОСТ 14637-79

Гипронефтеспецмонтаж г. Москва

Инв.№ подл. | Подп. и дата | Взам. инв.№ | Инв.№ дубл. | Подп. и дата

ПВ6.04.00.04

(√) А

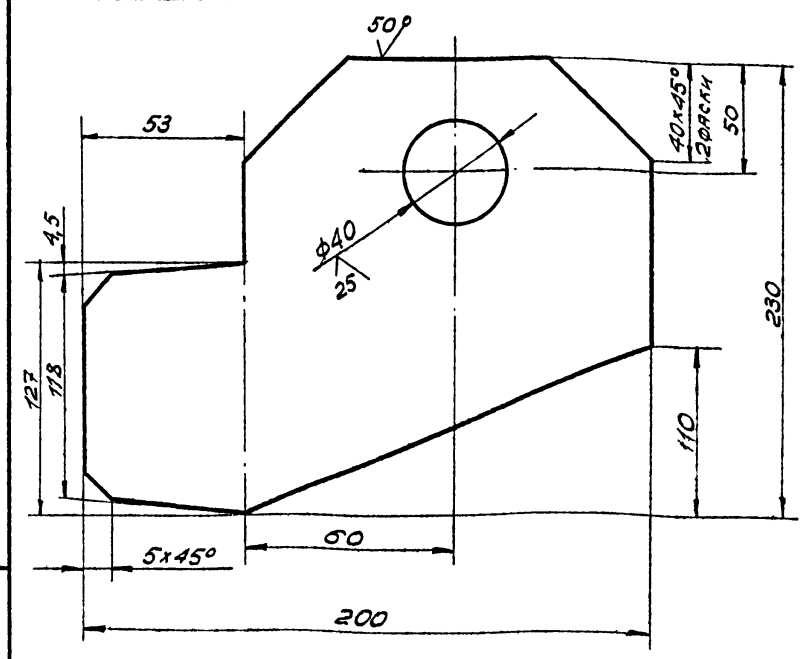

Неуказанные предельные отклонения размеров: $H16, h16, \pm \frac{IT16}{2}$.

Изм.	Лист	№ докум.	Подп.	Дата
Разраб.		Яшина		12.83
Пров.		Числова		12.83
Т.контр.				
ГИП		Мелешин		
Н.контр.		Панова		12.83
Утв.		Кузнецов		

ПВ6.04.00.04

Пластина

Лит.	Масса	Масшт.
	2,5	1:2
Лист	Листов 1	

Лист Б-8 ГОСТ 19903-74 / Ст. 3 ГОСТ 14637-79

Гипронефтеспецмонтаж г. Москва

Инв.№ подл. | Подп. и дата | Взам. инв.№ | Инв.№ дубл. | Подп. и дата

ПВ6.04.00.08

(√) А

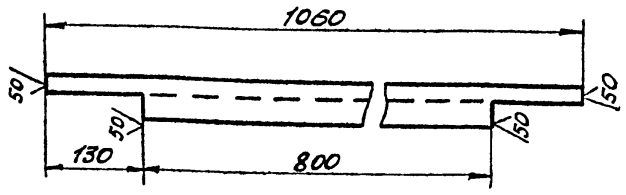

Неуказанные предельные отклонения размеров $\pm \frac{IT16}{2}$.

Изм.	Лист	№ докум.	Подп.	Дата
Разраб.		Яшина		12.83
Пров.		Числова		12.83
Т. контр.				
ГИП		Мелешин		
Н.контр.		Панова		12.83
Утв.		Кузнецов		

ПВ6.04.00.08

Стойка

Лит.	Масса	Масшт.
	8,0	1:10
Лист	Листов 1	

Швеллер 14 ГОСТ 8240-72 / Ст. 3 ГОСТ 535-79

Гипронефтеспецмонтаж г. Москва

Инв.№ подл. | Подп. и дата | Взам. инв.№ | Инв.№ дубл. | Подп. и дата

ПВ6.04.00.03

(√) А

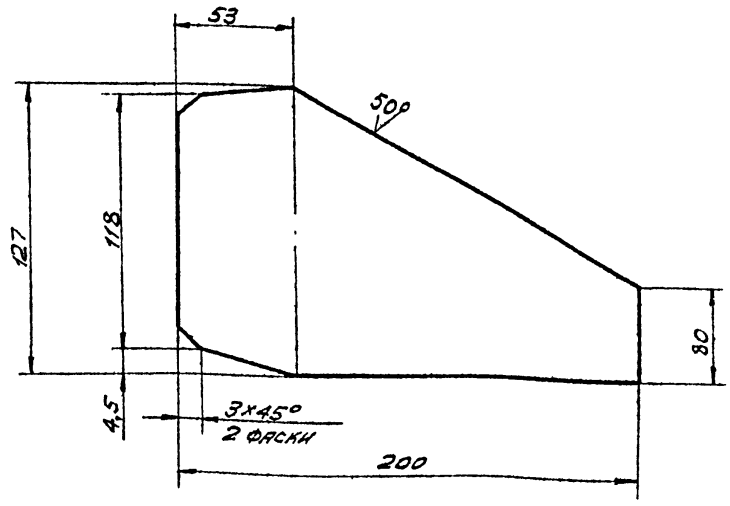

Неуказанные предельные отклонения размеров: $h16, \pm \frac{IT16}{2}$.

Изм.	Лист	№ докум.	Подп.	Дата
Разраб.		Яшина		12.83
Пров.		Числова		12.83
Т.контр.				
ГИП		Мелешин		
Н.контр.		Панова		12.83
Утв.		Кузнецов		

ПВ6.04.00.03

Косынка

Лит.	Масса	Масшт.
	1,0	1:2
Лист	Листов 1	

Лист Б-6 ГОСТ 19903-74 / Ст. 3 ГОСТ 14637-79

Гипронефтеспецмонтаж г. Москва

Инв.№ подл. | Подп. и дата | Взам. инв.№ | Инв.№ дубл. | Подп. и дата

ПВ9.10.00.00СБ

Типовой проект 902-5-15.86 Альбом V

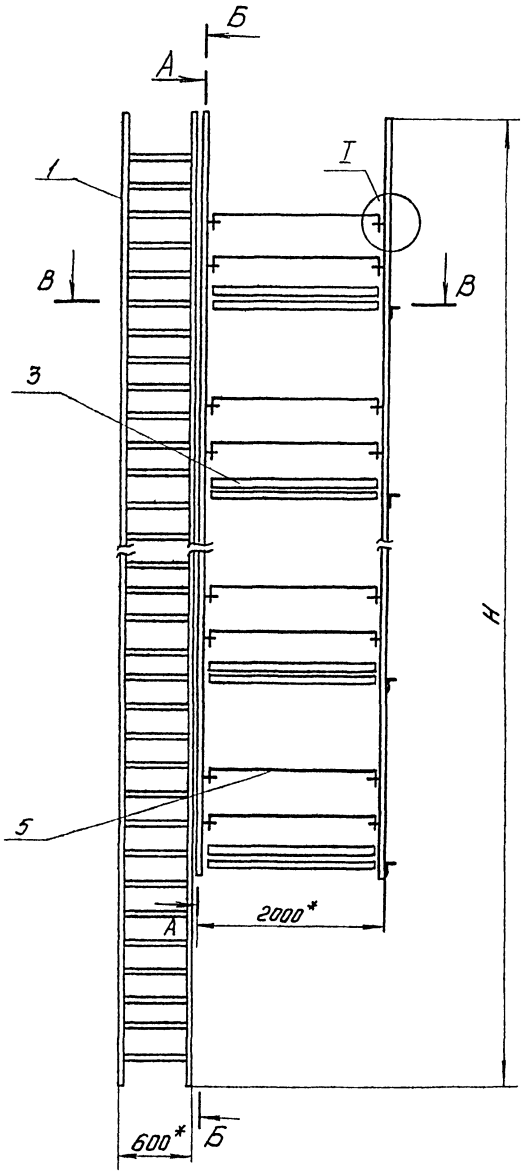

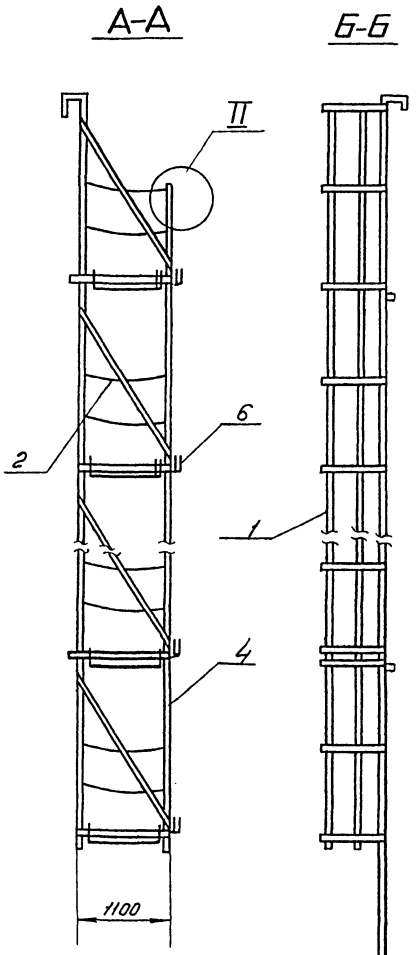

Обозначение	H, мм	Масса, кг
ПВ9.10.00.00	16000	1016.0
-01	12000	662.0
-02	9000	530.0
-03	7500	383.0
-04	6000	258.0

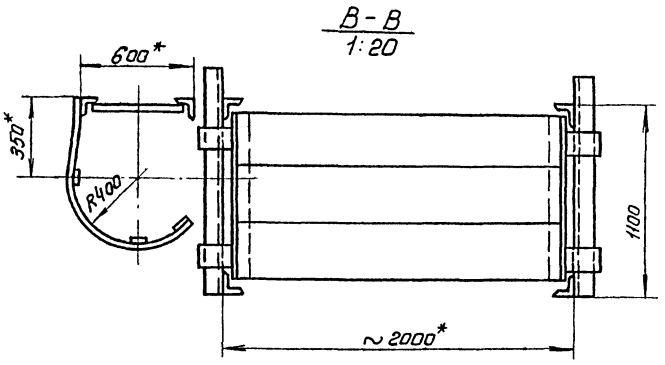

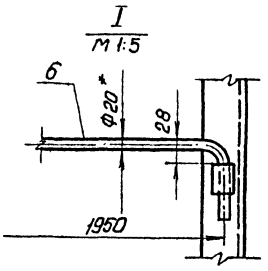

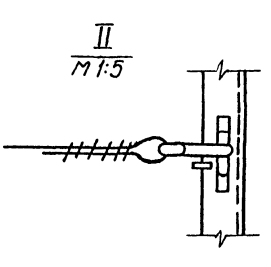

1. Сварные швы по ГОСТ 5264-80. Электроды сварочные типа Э42А ГОСТ 9467-75
2. Неуказанные предельные отклонения размеров.
   отверстий H16,
   валов h16,
   остальных $\pm \frac{IT16}{2}$
3. Испытать на статическую нагрузку силой P=550 кг
4. В местах выхода на площадку поз.3 ограждение на лестнице поз.1 срезать (см. В-В).

					ПВ9.10.00.00СБ		
Изм.	Лист	№ докум.	Подп.	Дата	Леса наверные для замыкания вертикального монтажного стыка. Сборочный чертеж	Изм.	Масса	Масштаб
Разраб.		Кузьмина		12.83		И	См. табл.	1:40
Пров.		Чиелова		12.83		Лист	Листов 1	
Т.контр.								
ГИП		Мелешин				Гипронефтеспецмонтаж г. Москва		
Н.контр.		Панова		12.83				
Утв.		Кузнецов						

Инв.№ подл. | Подп. и дата | Взам. инв.№ | Инв.№ дубл. | Подп. и дата

ПВ9.10.04.00СБ

Типовой проект 902-5-15.86 Альбом V

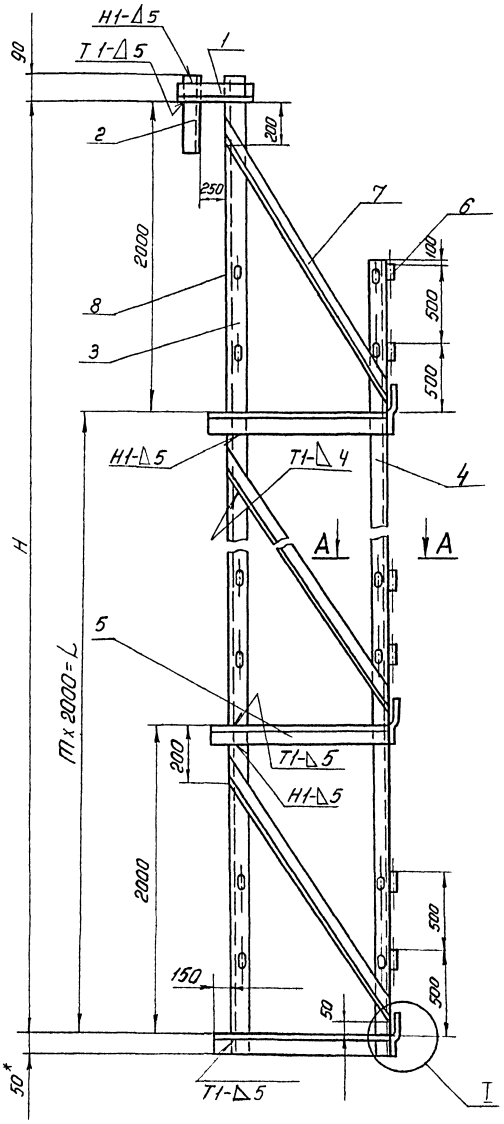

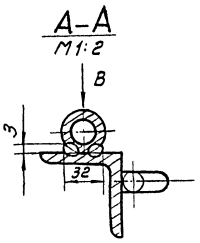

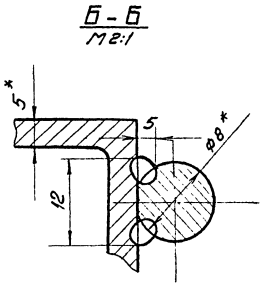

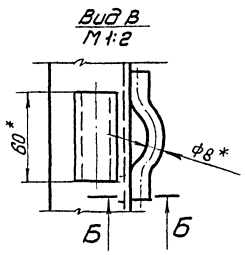

Обозначение	Размеры, мм		m	Масса, кг
	H	L		
ПВ9.10.04.00	16000	14000	7	219.0
-01	10000	8000	4	138.0
-02	8000	6000	3	110.0
-03	6000	4000	2	73.0
-04	4000	2000	1	56.0

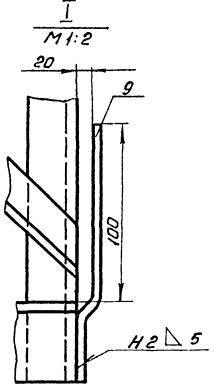

1. Сварные швы по ГОСТ 5264-80. Электроды сварочные типа Э42А ГОСТ 9467-75.
2. Неуказанные предельные отклонения размеров:
   отверстий - Н16
   валов - h16
   остальных ± $\frac{JT16}{2}$
3. Шероховатость поверхностей реза для деталей Б4-$\sqrt{25}$
4. *Размер для справок.

Изм	Лист	№ докум.	Подп.	Дата
Разраб.		Кузьмина		12.83
Пров.		Числова		12.83
Т.контр.				
Г.ИП		Мелешин		
Н.контр.		Панова		12.83
Утв.		Кузнецов		

ПВ9.10.04.00СБ

Боковина

Сборочный чертеж

Лит.	Масса	Масштаб
И	См. табл.	1:20

Лист | Листов 1

Гипронефтеспецмонтаж г. Москва

Инв.№ дубл. | Подп. и дата | Взам.инв.№ | Инв.№ дубл. | Подп. и дата

Формат	Зона	Поз.	Обозначение	Наименование	Кол.	Примечание
				ПВ9.10.00.00-04 См. СБ		
				Сборочные единицы		
11		1	ПВ9.10.01.00-04	Лестница		
11		2	ПВ9.10.02.00	Ограждение мягкое		
11		3	ПВ9.10.03.00	Площадка		
11		4	ПВ9.10.04.00-04	Боковина		
				Детали		
11		5	ПВ9.10.00.01	Ограждение жесткое	4	
64		6	ПВ9.10.00.02	Доска бортовая		
				Сосна 15×150		
				ГОСТ 8486-66		
				L = 1950	2	6,1 кг

ПВ9.10.00.00

Изм. Лист № докум. Подп. Дата

Инв. № подл. | Подп. и дата | Взам. инв. № | Инв. № дубл. | Подп. и дата

Копировал Формат А1

Лист 3

Формат	Зона	Поз.	Обозначение	Наименование	Кол.	Примечание
				ПВ9.10.01.00.03 См. СБ		
				Детали		
64		4	ПВ9.10.01.04	Уголок		
				Уголок Б·40×40×4 ГОСТ 8509-72 / Ст.3 ГОСТ 535-79		
				L = 7500	2	18,3 кг
64		5	ПВ9.10.01.05	Круг		
				Круг В·18 ГОСТ 2590-71 / Ст.3 ГОСТ 535-79		
				L = 580	17	0,435 кг
				Полоса		
				Полоса Б·4×20 ГОСТ 103-76 / Ст.3 ГОСТ 535-79		
64		6	ПВ9.10.01.06	L = 1950	8	1,25 кг
64		7	ПВ9.10.01.07	L = 5250	3	3,35 кг
				ПВ9.10.01.00-04 См. СБ		
				Детали		
64		4	ПВ9.10.01.04	Уголок		
				Уголок Б·40×40×4 ГОСТ 8509-72 / Ст.3 ГОСТ 535-79		
				L = 6000	2	9,7 кг
64		5	ПВ9.10.01.05	Круг		
				Круг В·18 ГОСТ 2590-71 / Ст.3 ГОСТ 535-79		
				L = 580	13	0,435 кг
				Полоса		
				Полоса Б·4×20 ГОСТ 103-76 / Ст.3 ГОСТ 535-79		
64		6	ПВ9.10.01.06	L = 1950	6	1,23 кг
64		7	ПВ9.10.01.07	L = 3750	3	2,4 кг

ПВ9.10.01.00

Изм. Лист № докум. Подп. Дата

Инв. № подл. | Подп. и дата | Взам. инв. № | Инв. № дубл. | Подп. и дата

Копировал Формат А1

Лист 3

Формат	Зона	Поз.	Обозначение	Наименование	Кол.	Примечание
64	6	ПВ9.10.00.02		Доска бортовая		
				Сосна 15×150		
				ГОСТ 8486-66		
				L = 1950	5	6,1 кг
				ПВ9.10.00.00-02 См. СБ		
				Сборочные единицы		
11	1	ПВ9.10.01.00-02		Лестница	1	
11	2	ПВ9.10.02.00		Ограждение мягкое	8	
11	3	ПВ9.10.03.00		Площадка	4	
11	4	ПВ9.10.04.00-02		Боковина	2	
				Детали		
11	5	ПВ9.10.00.01		Ограждение жесткое		
64	6	ПВ9.10.00.02		Доска бортовая		
				Сосна 15×150		
				ГОСТ 8486-66		
				L = 1950	4	6,1 кг
				ПВ9.10.00.00-03 См. СБ		
				Сборочные единицы		
11	1	ПВ9.10.01.00-03		Лестница	1	
11	2	ПВ9.10.02.00		Ограждение мягкое	6	
11	3	ПВ9.10.03.00		Площадка	3	
11	4	ПВ9.10.04.00-03		Боковина	2	
				Детали		
11	5	ПВ9.10.00.01		Ограждение жесткое	6	
64	6	ПВ9.10.00.02		Доска бортовая		
				Сосна 15×150		
				ГОСТ 8486-66		
				L = 1950	3	6,1 кг

ПВ9.10.02.00

Изм. Лист № докум. Подп. Дата

Инв. № подл. | Подп. и дата | Взам. инв. № | Инв. № дубл. | Подп. и дата

Копировал Формат А1

Лист 2

Формат	Зона	Поз.	Обозначение	Наименование	Кол.	Примечание
				Документация		
22			ПВ9.10.00.00 СБ	Сборочный чертеж		
				Переменные данные для исполнений		
				ПВ9.10.00.00 См. СБ		
				Сборочные единицы		
11		1	ПВ9.10.01.00	Лестница	1	
11		2	ПВ9.10.02.00	Ограждение мягкое	16	
11		3	ПВ9.10.03.00	Площадка	8	
11		4	ПВ9.10.04.00	Боковина	2	
				Детали		
11		5	ПВ9.10.00.01	Ограждение жесткое	16	
64		6	ПВ9.10.00.02	Доска бортовая		
				Сосна 15×150		
				ГОСТ 8486-66		
				L = 1950		6,1 кг
				ПВ9.10.00.00-01 См. СБ		
				Сборочные единицы		
11		1	ПВ9.10.01.00-01	Лестница	1	
11		2	ПВ9.10.02.00	Ограждение мягкое	10	
11		3	ПВ9.10.03.00	Площадка	5	
11		4	ПВ9.10.04.00-01	Боковина	2	
				Детали		
11		5	ПВ9.10.00.01	Ограждение жесткое	10	

ПВ9.10.00.00

Изм.	Лист	№ докум.	Подп.	Дата	Леса навесные для замокания вертикального монтажного стыка стенки.	Лит.	Лист	Листов
Разраб.		Сумачина		12.83		И	1	3
Пров.		Числова		12.83		Гипронефтеспецмонтаж г. Москва		
ГИП		Тюрин						
Н. контр.		Попова		12.83				
Утв.		Кузнецов						

Инв. № подл. | Подп. и дата | Взам. инв. № | Инв. № дубл. | Подп. и дата

Копировал 21537-05 51 Формат А1

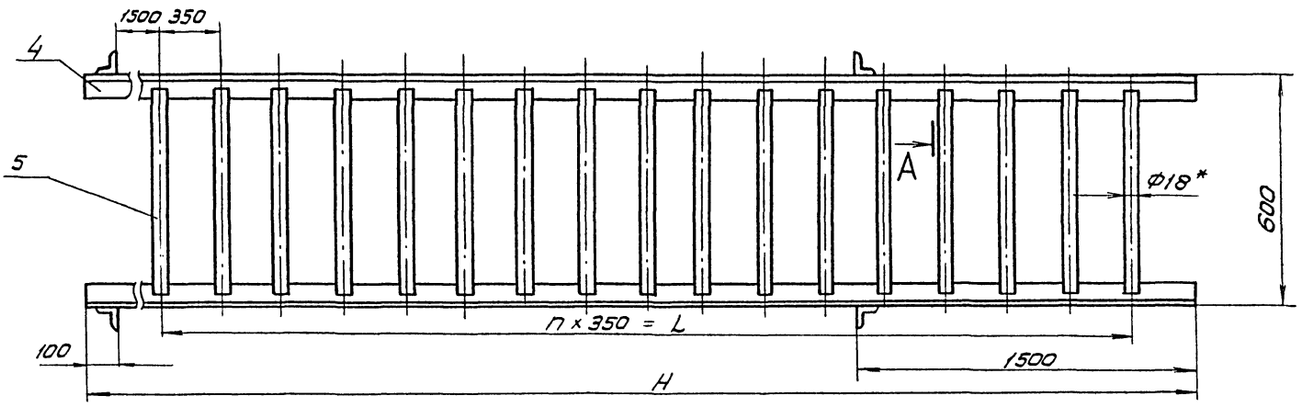

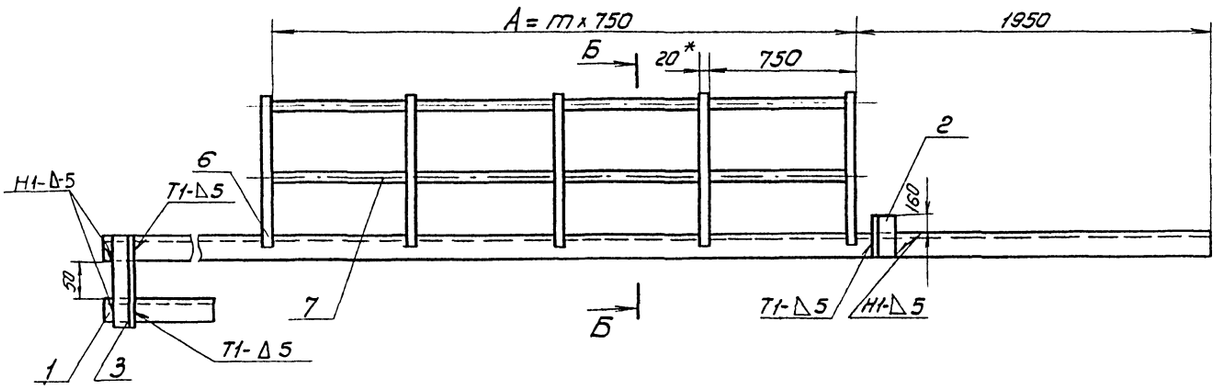

А–А
М1:2.5

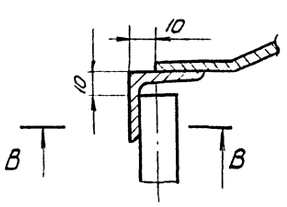

В–В
М1:1

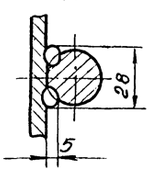

Обозначение	Размеры, мм			П	m	Масса, кг
	Н	L	А			
ПВ9.10.01.00	18000	16100	15750	46	21	151.0
-01	12000	10150	9750	29	13	111.0
-02	9000	7000	6750	20	9	82.0
-03	7500	5600	5250	16	7	67.0
-04	6000	4200	3750	12	5	42.0

Б–Б
М1:10

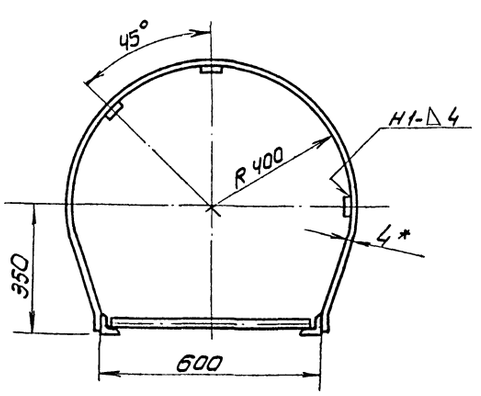

1. Сварные швы по ГОСТ 5264-80. Электроды сварочные типа Э42А. ГОСТ 9467-75.
2. Неуказанные предельные отклонения размеров. отверстий - Н16; валов - h16, остальных - $\pm \frac{IT16}{2}$
3. Шероховатость поверхностей реза для деталей Б4 - $\frac{50}{}$
1. *Размеры для справок.

Изм.	Лист	№ докум.	Подп.	Дата
Разраб.		Кузьмина		12.83
Пров.		Чиелава		12.83
Т.контр.				
Г.ИП		Мелешин		12.83
Н.контр.		Панова		12.83
Утв.		Кузнецов		

ПВ9.10.01.00СБ

Лестница
Сборочный чертеж

Лит.	Масса	Масштаб
И	См. табл.	1:10
Лист	Листов 1	

Гипронефтеспецмонтаж г. Москва

Инв. № подл. | Подп. и дата | Взам. инв. № | Инв. № дубл. | Подп. и дата

Типовой проект 902-5-15.86 Альбом V

ПВ9.10.03.00СБ

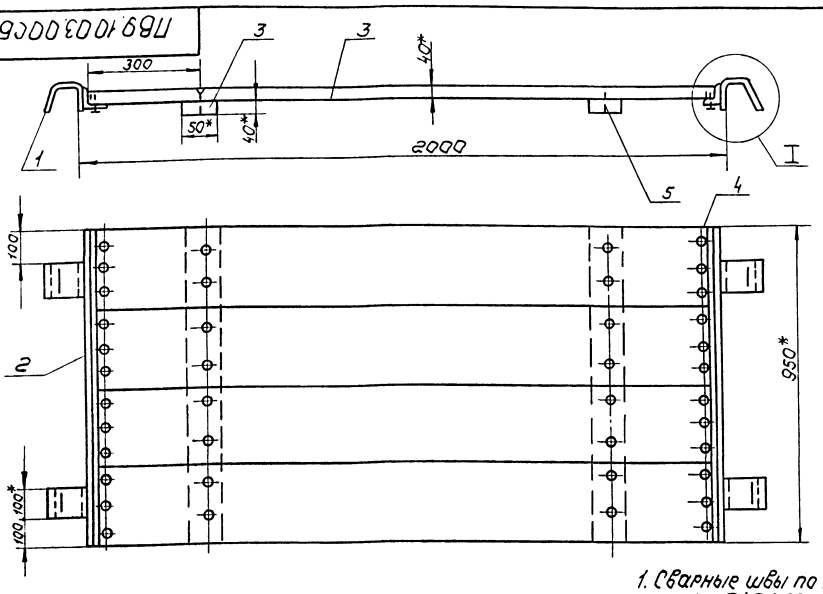

I
М1:2

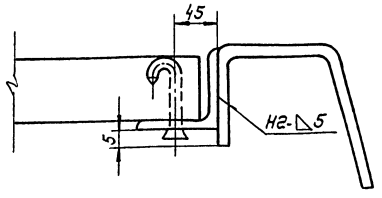

1. Сварные швы по ГОСТ 5264-80. Электроды сварочные типа Э42А ГОСТ 9467-75.
2. Неуказанные предельные отклонения размеров:
   отверстий - H16
   валов - h16
   остальных $\pm \frac{IT16}{2}$
3. * Размеры для справок.

Изм.	Лист	№ докум.	Подп.	Дата
Разраб.		Кузьмина		12.83
Пров.		Числова		12.83
Т. контр.				
ГИП		Нелешин		
Н. контр.		Панова		12.83
Утв.		Кузнецов		

ПВ9.10.03.00СБ

Площадка
Сборочный чертеж

Лит	Масса	Масшт.
И	41,0	1:10
Лист	Листов 1	

Гипронефтеспецмонтаж г. Москва

Инв. № подл. | Подп. и дата | Взам. инв. № | Инв. № дубл. | Подп. и дата

ПВ9.10.04.01

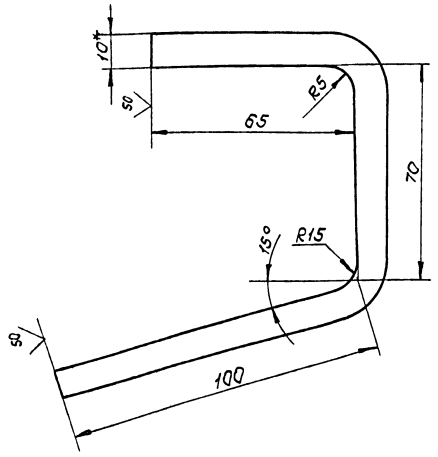

1. Неуказанные предельные отклонения размеров:
   отверстий - H16.
   валов - h16
   остальных $\pm \frac{IT16}{2}$
2. * Размер для справок.

Изм.	Лист	№ докум.	Подп.	Дата
Разраб.		Кузьмина		12.83
Пров.		Числова		12.83
Т. контр.				
ГИП		Нелешин		12.83
Н. контр.		Панова		12.83
Утв.		Кузнецов		

ПВ9.10.04.01

Крюк

Лит	Масса	Масшт.
И	0,9	1:1
Лист	Листов 1	

Полоса Б-10×100 ГОСТ 103-76 / Ст. 3 ГОСТ 535-79

Гипронефтеспецмонтаж г. Москва

Инв. № подл. | Подп. и дата | Взам. инв. № | Инв. № дубл. | Подп. и дата

Формат	Зона	Поз.	Обозначение	Наименование	Кол.	Примечание
				Документация		
А2			ПВ9.10.03.00СБ	Сборочный чертеж		
				Детали		
А1		1	ПВ9.10.03.01	Крюк	4	
А1		2	ПВ9.10.03.02	Полка	2	
				Материалы		
				Пиломатериалы ГОСТ 8486-66		
		3		Доски 40	0,08	м³
				Стандартные изделия		
				Гвозди ГОСТ 283-75		
		4		6×50	50	
		5		6×70	50	

Инв. № подл. | Подп. и дата | Взам. инв. № | Инв. № дубл. | Подп. и дата

Изм.	Лист	№ докум.	Подп.	Дата
Разраб.		Кузьмина		12.83
Пров.		Числова		12.83
Т. контр.				
ГИП		Нелешин		
Н. контр.		Панова		12.83
Утв.		Кузнецов		

ПВ9.10.03.00

Площадка

Лит.	Лист	Листов
И	1	1

Гипронефтеспецмонтаж г. Москва

Типовой проект 902-5-15.86 Альбом V

Формат	Зона	Поз.	Обозначение	Наименование	Кол.	Примечание
				Уголок $\frac{Б\text{-}40\times40\times4\ ГОСТ\ 8509\text{-}72}{Ст\text{-}3\ ГОСТ\ 535\text{-}79}$		
				L = 2100	4	5,1 кг
11		8	ПВ9.10.04.08	Петля	16	
54		9	ПВ9.10.04.09	Полоса		
				Полоса $\frac{5\times40\ ГОСТ\ 103\text{-}76}{Ст\text{-}3\ ГОСТ\ 535\text{-}79}$		
				L = 170	4	0,3 кг
				ПВ9.10.04.00-03 См.СБ		
				Детали		
54		3	ПВ9.10.04.03	Стойка		
				Уголок $\frac{Б\text{-}63\times63\times5\ ГОСТ\ 8509\text{-}72}{Ст\text{-}3\ ГОСТ\ 535\text{-}79}$		
				L = 6140	1	29,0 кг
				Уголок		
				Уголок $\frac{Б\text{-}50\times50\times5\ ГОСТ\ 8509\text{-}72}{Ст\text{-}3\ ГОСТ\ 535\text{-}79}$		
54		4	ПВ9.10.04.04	L = 5150	1	19,5 кг
54		5	ПВ9.10.04.05	L = 1150	3	4,0 кг
54		6	ПВ9.10.04.06	Крюк		
				Круг $\frac{В\text{-}28\ ГОСТ\ 2590\text{-}71}{Ст\text{-}3\ ГОСТ\ 535\text{-}79}$		
				L = 60	6	0,4 кг
54		7	ПВ9.10.04.07	Подкосы		
				Уголок $\frac{Б\text{-}40\times40\times4\ ГОСТ\ 8509\text{-}72}{Ст\text{-}3\ ГОСТ\ 535\text{-}79}$		
				L = 2100	3	5,1 кг
11		8	ПВ9.10.04.08	Петля		
				Круг $\frac{В\text{-}8\ ГОСТ\ 2590\text{-}71}{Ст\text{-}3\ ГОСТ\ 535\text{-}79}$		
				L заг = 100	12	0,04

Подп. и дата | Инв. № дубл. | Взам. инв. № | Подп. и дата | Инв. № подл.

Изм.	Лист	№ докум.	Подп.	Дата	ПВ9.10.04.00	Лист 4

Копировал — формат 11

Формат	Зона	Поз.	Обозначение	Наименование	Кол.	Примечание
				Уголок $\frac{Б\text{-}40\times40\times4\ ГОСТ\ 8509\text{-}72}{Ст\text{-}3\ ГОСТ\ 535\text{-}79}$		
				L = 2100	5	5,1 кг
11		8	ПВ9.10.04.08	Петля		
				Круг $\frac{В\text{-}8\ ГОСТ\ 2590\text{-}71}{Ст\text{-}3\ ГОСТ\ 535\text{-}79}$		
				L заг = 100	20	
54		9	ПВ9.10.04.09	Полоса		
				Полоса $\frac{5\times40\ ГОСТ\ 103\text{-}76}{Ст\text{-}3\ ГОСТ\ 535\text{-}79}$		
				L = 170	5	0,3 кг
				ПВ9.10.04.00-02 См.СБ		
				Детали		
54		3	ПВ9.10.04.03	Стойка		
				Уголок $\frac{Б\text{-}63\times63\times5\ ГОСТ\ 8509\text{-}72}{Ст\text{-}3\ ГОСТ\ 535\text{-}79}$		
				L = 8140	1	39,0 кг
				Уголок		
				Уголок $\frac{Б\text{-}50\times50\times5\ ГОСТ\ 8509\text{-}72}{Ст\text{-}3\ ГОСТ\ 535\text{-}79}$		
54		4	ПВ9.10.04.04	L = 7150	1	27,0 кг
54		5	ПВ9.10.04.05	L = 1150	4	4,0 кг
54		6	ПВ9.10.04.06	Крюк		
				Круг $\frac{В\text{-}28\ ГОСТ\ 2590\text{-}71}{Ст\text{-}3\ ГОСТ\ 535\text{-}79}$		
				L = 60	8	0,4 кг
54		7	ПВ9.10.04.07	Подкосы		

Подп. и дата | Инв. № дубл. | Взам. инв. № | Подп. и дата | Инв. № подл.

Изм.	Лист	№ докум.	Подп.	Дата	ПВ9.10.04.00	Лист 3

Копировал — формат 11

Формат	Зона	Поз.	Обозначение	Наименование	Кол.	Примечание
54		7	ПВ9.10.04.07	Подкосы		
				Уголок $\frac{Б\text{-}40\times40\times4\ ГОСТ\ 8509\text{-}72}{Ст\text{-}3\ ГОСТ\ 535\text{-}79}$		
				L = 2100	8	5,1 кг
11		8	ПВ9.10.04.08	Петля		
				Круг $\frac{В\text{-}8\ ГОСТ\ 2590\text{-}71}{Ст\text{-}3\ ГОСТ\ 535\text{-}79}$		
				L заг. = 100	32	0,04 кг
54		9	ПВ9.10.04.09	Ограждение		
				Полоса $\frac{5\times40\ ГОСТ\ 103\text{-}76}{Ст\text{-}3\ ГОСТ\ 535\text{-}79}$		
				L = 170	8	0,3 кг
				ПВ9.10.04.00.01 См.СБ		
				Детали		
54		3	ПВ9.10.04.03	Стойка		
				Уголок $\frac{Б\text{-}63\times63\times5\ ГОСТ\ 8509\text{-}72}{Ст\text{-}3\ ГОСТ\ 535\text{-}79}$		
				L = 10140	1	48,2 кг
				Уголок		
				Уголок $\frac{Б\text{-}50\times50\times5\ ГОСТ\ 8509\text{-}72}{Ст\text{-}3\ ГОСТ\ 535\text{-}79}$		
54		4	ПВ9.10.04.04	L = 9150	1	350 кг
54		5	ПВ9.10.04.05	L = 1150	5	4,0 кг
54		6	ПВ9.10.04.06	Крюк		
				Круг $\frac{В\text{-}28\ ГОСТ\ 2590\text{-}71}{Ст\text{-}3\ ГОСТ\ 535\text{-}79}$		
				L = 60	10	0,4 кг
54		7	ПВ9.10.04.07	Подкосы		

Подп. и дата | Инв. № дубл. | Взам. инв. № | Подп. и дата | Инв. № подл.

Изм.	Лист	№ докум.	Подп.	Дата	ПВ9.10.04.00	Лист 2

Копировал — формат 11

Формат	Зона	Поз.	Обозначение	Наименование	Кол.	Примечание
				Документация		
22			ПВ9.10.04.00СБ	Сборочный чертеж		
				Детали		
				Захват		
				Швеллер $\frac{8\ ГОСТ\ 8240\text{-}72}{Ст\text{-}3\ ГОСТ\ 535\text{-}79}$		
54		1	ПВ9.10.04.01	L = 400	1	1,7 кг
54		2	ПВ9.10.04.02	L = 350	1	1,3 кг
			Переменные данные	для исполнений		
				ПВ9.10.04.00 См.СБ		
				Детали		
54		3	ПВ9.10.04.03	Стойка		
				Уголок $\frac{Б\text{-}63\times63\times5\ ГОСТ\ 8509\text{-}72}{Ст\text{-}3\ ГОСТ\ 535\text{-}79}$		
				L = 16140	1	75,6 кг
				Уголок		
				Уголок $\frac{Б\text{-}50\times50\times5\ ГОСТ\ 8509\text{-}72}{Ст\text{-}3\ ГОСТ\ 535\text{-}79}$		
54		4	ПВ9.10.04.04	L = 15150	1	57,2 кг
54		5	ПВ9.10.04.05	L = 1150	8	4,0 кг
54		6	ПВ9.10.04.06	Крюк		
				Круг $\frac{В\text{-}28\ ГОСТ\ 2590\text{-}71}{Ст\text{-}3\ ГОСТ\ 535\text{-}79}$		
				L = 60	16	0,4 кг

Подп. и дата | Инв. № дубл. | Взам. инв. № | Подп. и дата | Инв. № подл.

Изм.	Лист	№ докум.	Подп.	Дата	ПВ9.10.04.00			
Разраб.		Кузьмина	Кузьмина	К83	Боковина	Лит.	Лист	Листов
Пров.		Чистова	Чистова	К83		И	1	5
ГИП						Гипромедтеспецмонтаж г. Москва		
Н. контр.		Панова	[illegible]	12.83				
Утв.		Кузнецов	[illegible]	К83				

Копировал 21537-05 54 — формат 11

Типовой проект 902-5-15.86 Альбом V

Формат	Зона	Поз.	Обозначение	Наименование	Кол.	Примечание
				ПВ9.10.01.00-01 см. СБ		
				Детали		
54		4	ПВ9.10.01.04	Уголок		
				Уголок $\frac{Б\text{-}40\times40\times4\ ГОСТ\ 8509\text{-}72}{Ст\text{-}3\ ГОСТ\ 535\text{-}79}$		
				L = 12000	2	29,0 кг
54		5	ПВ9.10.01.05	Круг		
				Круг $\frac{В\text{-}18\ ГОСТ\ 2590\text{-}71}{Ст\text{-}3\ ГОСТ\ 535\text{-}79}$		
				L = 580	30	0,43 кг
				Полоса		
				Полоса $\frac{Б\text{-}4\times20\ ГОСТ\ 103\text{-}76}{Ст\text{-}3\ ГОСТ\ 535\text{-}79}$		
54		6	ПВ9.10.01.06	L = 1950	14	1,23 кг
54		7	ПВ9.10.01.07	L = 10150	3	6,3 кг
				ПВ9.10.01.00-02 См. СБ		
				Детали		
54		4	ПВ9.10.01.04	Уголок		
				Уголок $\frac{Б\text{-}40\times40\times4\ ГОСТ\ 8509\text{-}72}{Ст\text{-}3\ ГОСТ\ 535\text{-}79}$		
				L = 9000	2	21,8 кг
54		5	ПВ9.10.01.05	Круг		
				Круг $\frac{В\text{-}18\ ГОСТ\ 2590\text{-}71}{Ст\text{-}3\ ГОСТ\ 535\text{-}79}$		
				L = 580	21	0,435 кг
				Полоса		
				Полоса $\frac{Б\text{-}4\times20\ ГОСТ\ 103\text{-}76}{Ст\text{-}3\ ГОСТ\ 535\text{-}79}$		
54		6	ПВ9.10.01.06	L = 1950	10	1,23 кг
54		7	ПВ9.10.01.07	L = 6750	3	4,35 кг

Изм. | Лист | № докум. | Подп. | Дата — ПВ9.10.01.00 — Лист 2

Копировал — Формат 11

Формат	Зона	Поз.	Обозначение	Наименование	Кол.	Примечание
				Документация		
22			ПВ9.10.01.00 СБ	Сборочный чертеж		
				Детали		
				Уголок		
				Уголок $\frac{Б\text{-}40\times40\times4\ ГОСТ\ 8509\text{-}72}{Ст\text{-}3\ ГОСТ\ 535\text{-}79}$		
54		1	ПВ9.10.01.01	L = 300	2	0,95 кг
54		2	ПВ9.10.01.02	L = 200	2	0,1 кг
54		3	ПВ9.10.01.03	L = 170	2	0,45 кг
			Переменные данные для исполнений			
				ПВ9.10.01.00 См. СБ		
				Детали		
54		4	ПВ9.10.01.04	Уголок		
				Уголок $\frac{Б\text{-}40\times40\times4\ ГОСТ\ 8509\text{-}72}{Ст\text{-}3\ ГОСТ\ 535\text{-}79}$		
				L = 18000	2	43,6 кг
54		5	ПВ9.10.01.05	Круг		
				Круг $\frac{В\text{-}18\ ГОСТ\ 2590\text{-}71}{Ст\text{-}3\ ГОСТ\ 535\text{-}79}$		
				L = 580	47	0,435 кг
				Полоса		
				Полоса $\frac{Б\text{-}4\times20\ ГОСТ\ 103\text{-}76}{Ст\text{-}3\ ГОСТ\ 535\text{-}79}$		
54		6	ПВ9.10.01.06	L = 1950	22	1,23 кг
54		7	ПВ9.10.01.07	L = 16100	3	

ПВ9.10.01.00

Изм.	Лист	№ докум.	Подп.	Дата
Разраб.	Кузьмина			12.83
Пров.	Числова			12.83
Гип				
Н. контр.	Панова			12.83
Утв.	Кузнецов			12.83

Лестница

Лит.	Лист	Листов
И	1	3

Гипронефтеспецмонтаж г. Москва

Копировал — Формат 11

Формат	Зона	Поз.	Обозначение	Наименование	Кол.	Примечание
54		9	ПВ9.10.04.09	Полоса		
				Полоса $\frac{5\times40\ ГОСТ\ 103\text{-}76}{Ст\text{-}3\ ГОСТ\ 535\text{-}79}$		
				L = 170	3	0,3 кг
				ПВ9.10.04.00-04 См. СБ		
				Детали		
54		3	ПВ9.10.04.03	Стойка		
				Уголок $\frac{Б\text{-}63\times63\times5\ ГОСТ\ 8509\text{-}72}{Ст\text{-}3\ ГОСТ\ 535\text{-}79}$		
				L = 4140	1	20,0 кг
				Уголок		
				Уголок $\frac{Б\text{-}50\times50\times5\ ГОСТ\ 8509\text{-}72}{Ст\text{-}3\ ГОСТ\ 535\text{-}79}$		
54		4	ПВ9.10.04.04	L = 3150	1	12,0 кг
54		5	ПВ9.10.04.05	L = 1150	2	4,0 кг
54		6	ПВ9.10.04.06	Крюк		
				Круг $\frac{В\text{-}28\ ГОСТ\ 2590\text{-}71}{Ст\text{-}3\ ГОСТ\ 535\text{-}79}$		
				L = 60	4	0,4 кг
54		7	ПВ9.10.04.07	Подкосы		
				Уголок $\frac{Б\text{-}40\times40\times4\ ГОСТ\ 8509\text{-}72}{Ст\text{-}3\ ГОСТ\ 535\text{-}79}$		
				L = 2100	2	5,1 кг
54		8	ПВ9.10.04.08	Петля		
				Круг $\frac{В\text{-}8\ ГОСТ\ 2590\text{-}71}{Ст\text{-}3\ ГОСТ\ 535\text{-}79}$		
				L заг. = 100	8	0,04 кг
54		9	ПВ9.10.04.09	Полоса		
				Полоса $\frac{5\times40\ ГОСТ\ 103\text{-}76}{Ст\text{-}3\ ГОСТ\ 535\text{-}79}$		
				L = 170	2	0,3 кг

Изм. | Лист | № докум. | Подп. | Дата — ПВ9.10.04.00 — Лист 3

Копировал — Формат 11

ПВ9.10.00.01

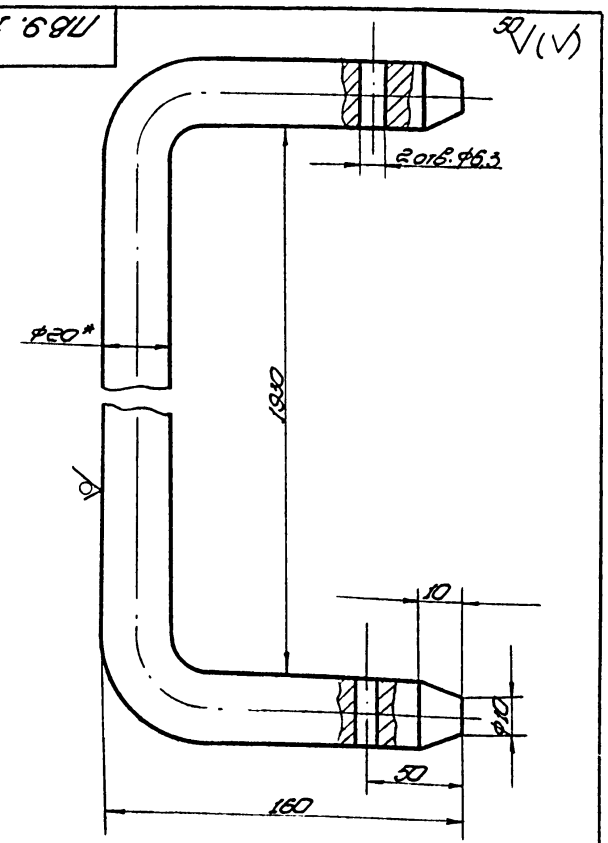

1. H16; h16; $\pm\frac{JT16}{2}$
2. Размер для справок.

ПВ9.10.00.01

Изм.	Лист	№ докум.	Подп.	Дата
Разраб.	Кузьмина			12.83
Пров.	Числова			12.83
Т. контр.				
Гип				
Н. контр.	Панова			12.83
Утв.	Кузнецов			12.83

Ограждение жесткое

Лит.	Масса	Масштаб
И	3,1	1:1

Лист | Листов 1

Круг $\frac{В\text{-}20\ ГОСТ\ 2590\text{-}74}{Ст\text{-}3\ ГОСТ\ 535\text{-}79}$

Гипронефтеспецмонтаж г. Москва

Копировал — Формат 11

Типовой проект 902-5-15.86 Альбом V

ПВ9.10.04.08

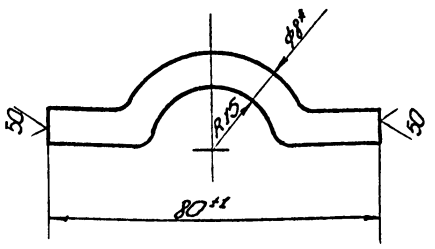

Длина заготовки L=110 мм

Изм.	Лист	№ докум.	Подп.	Дата
Разраб.		Кузьмина	Кузьмин	12.83
Пров.		Числова	Числова	12.83
Т. контр.				
ГИП		Мелешин		12.83
Н. контр.		Панова		12.83
Утв.		Кузнецов		12.83

ПВ9.10.04.08

Петля

Лит.	Масса	Масштаб
И	0,04	1:1

Лист | Листов 1

Круг В-8 ГОСТ 2590-71 / Ст.3 ГОСТ 535-79

Гипронефтеспец. монтаж г. Москва

Копировал | формат 11

Формат	Зона	Поз.	Обозначение	Наименование	Кол.	Примечание
54		3	ПВ9.10.04.03	Стойка		
				Уголок $\frac{Б\text{-}63\times63\times5\ ГОСТ\ 8509\text{-}72}{Ст.3\ ГОСТ\ 535\text{-}79}$		
				L=4140	1	20,0кг
				Уголок		
				Уголок $\frac{Б\text{-}50\times50\times5\ ГОСТ\ 8509\text{-}72}{Ст.3\ ГОСТ\ 535\text{-}79}$		
54		4	ПВ9.10.04.04	L=3150	1	12,0кг
54		5	ПВ9.10.04.05	L=1150	2	4,0кг
54		6	ПВ9.10.04.06	Крюк		
				Круг $\frac{В\text{-}28\ ГОСТ\ 2590\text{-}71}{Ст.3\ ГОСТ\ 535\text{-}79}$		
				L=60	4	0,4кг
54		7	ПВ9.10.04.07	Подкосы		
				Уголок $\frac{Б\ 40\times40\times4\ ГОСТ\ 8509\text{-}72}{Ст.3\ ГОСТ\ 535\text{-}79}$		
				L=2100	2	5,1кг
11		8	ПВ9.10.04.08	Петля	8	
54		9	ПВ9.10.04.09	Полоса		
				Полоса $\frac{5\times40\ ГОСТ\ 103\text{-}76}{Ст.3\ ГОСТ\ 535\text{-}79}$		
				L=170	2	0,3кг

ПВ9.10.04.00 | Лист 5

Копировал | формат 11

ПВ10.04.00.00СБ

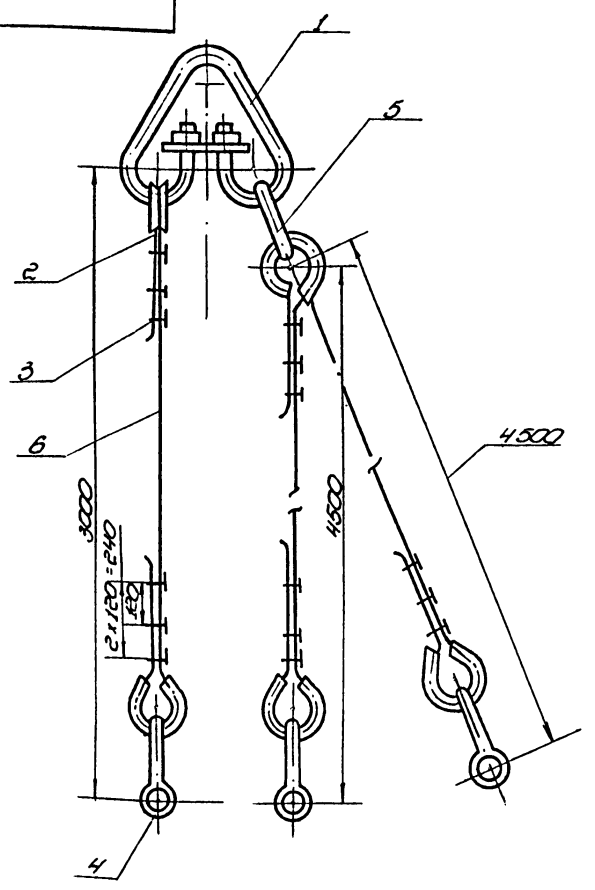

Изм.	Лист	№ докум.	Подп.	Дата
Разраб.		Михеева	Михеева	12.83
Пров.		Кузьмина	Кузьмина	12.83
Т. контр.				
ГИП		Мелешин		12.83
Н. контр.		Панова		12.83
Утв.		Кузнецов		12.83

ПВ10.04.00.00СБ

Строп 3х ветвевой Q=3т

Сборочный чертеж

Лит.	Масса	Масштаб
И	68,7	–

Лист 1 | Листов 1

Гипронефтеспец. монтаж г. Москва

Копировал | формат 11

Формат	Зона	Поз.	Обозначение	Наименование	Кол.	Примечание
				Документация		
А4			ПВ10.04.00.00СБ	Сборочный чертеж		
				Стандартные изделия		
		1		Звено Рт I-100		
				ОСТ 24.090.49-79	1	
		2		Коуш 56		
				ГОСТ 2224-72	6	
		3		ЗК-16		
				ТУ36 1839-75	18	
		4		Скоба СА 1,6		
				ГОСТ 5.2312-79	3	
		5		Звено Рт I-1,6		
				ОСТ 24.090.49.79	1	
				Материалы		
				Канат 15Г-I-1764(180)		
				ГОСТ 7668-80		
		6		L=4000	1	3,4кг
		7		L=5500	2	4,7кг

ПВ10.04.00.00

Строп 3х ветвевой

Лит.	Лист	Листов
И		1

Гипронефтеспец. монтаж г. Москва

Копировал 21537-05 56 | формат 11

Типовой проект 412-5-15.86 Альбом V

Формат	Зона	Поз.	Обозначение	Наименование	Кол.	Примечание
				Документация		
А4			ПВ51.04.00.00 СБ	Сборочный чертеж		
				Сборочные единицы		
А3		1	ПВ51.04.01.00	Захват	4	
				Стандартные изделия		
		2		Коуш 40 ГОСТ 2224-72	8	
		3		Зажим ЗК-137У36 1839-75	24	
		4		Звено Рт 1-50 ГОСТ 25573-82	1	
				Материалы		
		5		Канат 11,5-Г-І-1764 (180) ГОСТ 7668-80 $L = 4000$	4	0,51 кг

Изм.	Лист	N докум.	Подп.	Дата	ПВ51.04.00.00		
Разраб.		Пак		12.83	Строп для подъема листов	Лит.	Лист	Листов
Пров.		Числова		12.83		И		1
Т.контр.						Гипронефтеспецмонтаж г. Москва		
ГИП		Мелешин		12.83				
Н.контр.		Панова		12.83				
Утв.		Кузнецов		12.83				

Инв.№ подл. | Подп. и дата | Взам.инв.№ | Инв.№ дубл. | Подп. и дата

ПВ51.04.00.00 СБ

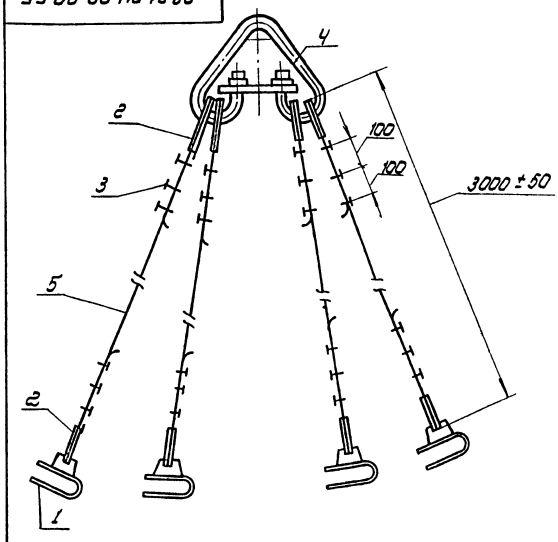

Изм.	Лист	N докум.	Подп.	Дата	ПВ51.04.00.00 СБ			
Разраб.		Пак		12.83	Строп для подъема листов Сборочный чертеж	Лит.	Масса	Масштаб
Пров.		Числова		12.83		И	60	1:10
Т.контр.						Лист	Листов 1	
ГИП		Мелешин		12.83		Гипронефтеспецмонтаж г. Москва		
Н.контр.		Панова		12.83				
Утв.		Кузнецов		12.83				

ПВ51.04.01.02

25 √(√)

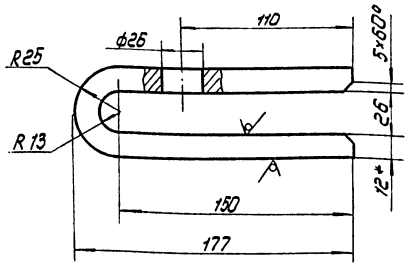

1. Длина заготовки - 360 мм.
2. $H\ 16,\ h\ 16,\ \pm \frac{IT16}{2}$
3. * Размер для справок.

Изм.	Лист	N докум.	Подп.	Дата	ПВ51.04.01.02			
Разраб.		Пак		12.83	Захват	Лит.	Масса	Масштаб
Пров.		Числова		12.83		И	3,0	1:2
Т.контр.						Лист	Листов 1	
ГИП		Мелешин		12.83	Лист Б-12 ГОСТ 19903-74 Ст3 ГОСТ 14637-79	Гипронефтеспецмонтаж г. Москва		
Н.контр.		Панова		12.83				
Утв.		Кузнецов		12.83				

ПВ51.04.01.01

25 √(√)

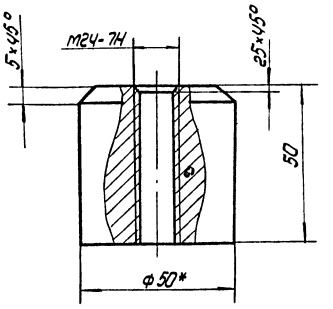

1. $H\ 16,\ h\ 16,\ \pm \frac{IT16}{2}$
2. * Размер для справок.

Изм.	Лист	N докум.	Подп.	Дата	ПВ51.04.01.01			
Разраб.		Пак		12.83	Втулка	Лит.	Масса	Масштаб
Пров.		Числова		12.83		И	1,0	1:1
Т.контр.						Лист	Листов	
ГИП		Мелешин		12.83	Круг В50 ГОСТ 2590-71 Ст.3 ГОСТ 535-79	Гипронефтеспецмонтаж г. Москва		
Н.контр.		Панова		12.83				
Утв.		Кузнецов		12.83				

Типовой проект 902-5-15.86 Альбом V

ПВ51.04.01.00СБ

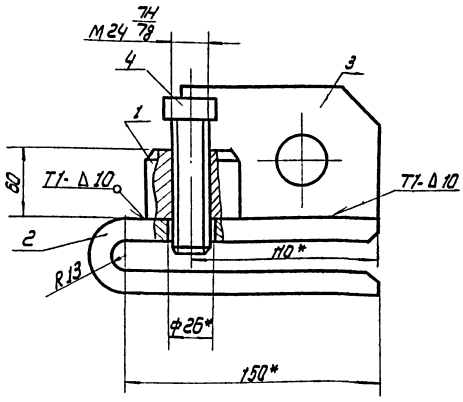

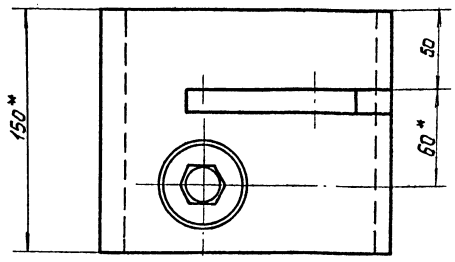

1. Сварку производить по ГОСТ 5264-80. Электроды Э42А ГОСТ 9467-75.
2. Неуказанные предельные отклонения размеров: отверстий - H16, валов - h16, остальных - $\pm \frac{IT16}{2}$
3. Шероховатость поверхностей реза для дет. БЧ- $\sqrt{25}$
4. * Размеры для справок.

Изм.	Лист	N докум.	Подп.	Дата	ПП51.04.01.00СБ			
Разраб.		Пак		12.83	Захват Сборочный чертеж	Лит	Масса	Масштаб
Пров.		Числова		12.83		И	9.0	1:2
Т.контр.						Лист	Листов 1	
ГИП		Мелешин		12.83		Гипронефтеспецмонтаж г. Москва		
Н.контр.		Панова		12.83				
Утв.		Кузнецов		12.83				

Формат	Зона	Поз.	Обозначение	Наименование	Кол.	Примечание
				Документация		
А3			ПВ51.04.01.00СБ	Сборочный чертеж		
				Детали		
А4		1	ПВ51.04.01.01	Втулка	1	
А4		2	ПВ51.04.01.02	Захват	1	
А4		3	ПВ51.04.01.03	Косынка	1	
				Стандартные изделия		
		4		Болт М24×100.58 ГОСТ 7798-70	1	

Изм.	Лист	N докум.	Подп.	Дата	ПВ51.04.01.00			
Разраб.		Пак		12.83	Захват	Лит	Лист	Листов
Пров.		Числова		12.83		И		1
ГИП		Мелешин		12.83		Гипронефтеспецмонтаж г. Москва		
Н.контр.		Панова		12.83				
Утв.		Кузнецов		12.83				

ПВ51.04.01.03

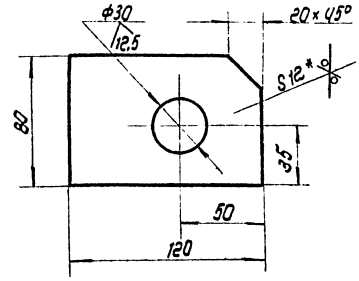

1. H16, h16, $\pm \frac{IT16}{2}$
2. * Размер для справок.

Изм.	Лист	N докум.	Подп.	Дата	ПВ51.04.01.03			
Разраб.		Пак		12.83	Косынка	Лит	Масса	Масштаб
Пров.		Числова		12.83		И	0.8	1:2
Т.контр.						Лист	Листов 1	
ГИП		Мелешин		12.83	Лист 6-12 ГОСТ 19903-74 Ст.3 ГОСТ 14637-79	Гипронефтеспецмонтаж г. Москва		
Н.контр.		Панова		12.83				
Утв.		Кузнецов		12.83				

gost.e-ecolog.ru