ТИПОВОЙ ПРОЕКТ
902-2-465. 88

БЛОКИ ЕМКОСТЕЙ ДЛЯ КАНАЛИЗАЦИОННЫХ ОЧИСТНЫХ СООРУЖЕНИЙ ЗАВОДСКОГО ИЗГОТОВЛЕНИЯ ПРОИЗВОДИТЕЛЬНОСТЬЮ 200,400 $м^3/сут.$

АЛЬБОМ III

НЕСТАНДАРТИЗИРОВАННОЕ ОБОРУДОВАНИЕ

gost.e-ecolog.ru

ТИПОВОЙ ПРОЕКТ
902-2-465.88
БЛОКИ ЕМКОСТЕЙ
ДЛЯ КАНАЛИЗАЦИОННЫХ ОЧИСТНЫХ СООРУЖЕНИЙ ЗАВОДСКОГО ИЗГОТОВЛЕНИЯ ПРОИЗВОДИТЕЛЬНОСТЬЮ 200,400 м³/сут.

АЛЬБОМ III

ПЕРЕЧЕНЬ АЛЬБОМОВ

АЛЬБОМ I	ТХ	ТЕХНОЛОГИЧЕСКИЕ РЕШЕНИЯ
	АС	АРХИТЕКТУРНО-СТРОИТЕЛЬНЫЕ РЕШЕНИЯ
	СО	СПЕЦИФИКАЦИИ ОБОРУДОВАНИЯ
	ВМ	ВЕДОМОСТИ ПОТРЕБНОСТИ В МАТЕРИАЛАХ
АЛЬБОМ II	КМ	КОНСТРУКТОРСКАЯ ДОКУМЕНТАЦИЯ
АЛЬБОМ III	ТМ	НЕСТАНДАРТИЗИРОВАННОЕ ОБОРУДОВАНИЕ
АЛЬБОМ IV		СМЕТЫ

Разработан:
проектным институтом
„Союзводоканалпроект"

Утвержден и введен в действие
Главпроектом Госстроя СССР
протокол N 61 от 12.09. 1988 г.

Главный инженер института А.Н.Михайлов
Руководитель бригады Г.Н. Христофориди

Содержание альбома

№№ п/п	Наименование	Обозначение чертежа	N/N стр
1	Пояснительная записка		3
2	Блок-секция I. Сборочный чертеж.	ТМ 146.01.00.00.СБ	7
3	Блок-секция I. Сборочный чертеж.	ТМ 146.01.00.00.СБ	8
4	Блок-секция Iа. Сборочный чертеж.	ТМ 146.02.00.00.СБ	9
5	Блок-секция Iа. Сборочный чертеж.	ТМ 146.02.00.00.СБ	10
6	Блок-секция II. Сборочный чертеж.	ТМ 146.03.00.00.СБ	11
7	Блок-секция II. Сборочный чертеж.	ТМ 146.03.00.00.СБ	12
8	Блок-секция III. Сборочный чертеж.	ТМ 146.04.00.00.СБ	15
9	Блок-секция III. Сборочный чертеж.	ТМ 146.04.00.00.СБ	16
10	Блок-секция IIа. Сборочный чертеж.	ТМ 146.05.00.00.СБ	13
11	Блок-секция IIа. Сборочный чертеж.	ТМ 146.05.00.00.СБ	14
12	Блок-секция IIIа. Сборочный чертеж.	ТМ 146.06.00.00.СБ	17
13	Блок-секция IIIа. Сборочный чертеж.	ТМ 146.06.00.00.СБ	18
14	Схема сборки блок-секций.	ТМ 146.00	6
15	Блок-секция I. Спецификация.	ТМ 146.01.00.00.СБ	4
16	Блок-секция Iа. Спецификация.	ТМ 146.02.00.00.СБ	6
17	Блок-секция II. Спецификация.	ТМ 146.03.00.00.СБ	5
18	Блок-секция III. Спецификация	ТМ 146.04.00.00.СБ	5
19	Блок-секция IIа. Спецификация.	ТМ 146.0500.00.СБ	4
20	Блок-секция IIIа. Спецификация.	ТМ 146.06.00.00.СБ	3
21	Аэратор N1. Сборочный чертеж.	ТМ 146.01.01.00.СБ	19
22	Аэратор N2. Сборочный чертеж.	ТМ 146.01.02.00.СБ	20
23	Аэратор N3. Сборочный чертеж.	ТМ 146.01.03.00.СБ	19
24	Аэратор N1. Спецификация.	ТМ 146.01.01.00.СБ	20
25	Аэратор N2. Спецификация.	ТМ 146.01.0200.СБ	20
26	Аэратор N3. Спецификация.	ТМ 146.01.03.00.СБ	21
27	Труба эрлифта. Сборочный чертеж.	ТМ 146.01.04.00.СБ	21
28	Труба эрлифта. Спецификация.	ТМ 146.01.04.00.СБ	21
29	Модуль тонкослойный, Сборочный чертеж.	ТМ 146.07.00.00 СБ	22
30	Модуль тонкослойный. Спецификация.	ТМ 146.07.0000 СБ	24
31	Рама. Сборочный чертеж.	ТМ 146.07.01.00.СБ	23
32	Рама. Спецификация.	ТМ 146.07.01.00 СБ	24
33	Рыбат. Сборочный чертеж.	ТМ 146.07.02.00 СБ	23
34	Рыбат. Спецификация.	ТМ 146.07.02.00 СБ	24

Пояснительная записка.

Новизна данного проекта заключается в объединении в едином блоке пяти элементов очистных канализационных сооружений - аэротенка, первичного и вторичного отстойников, аэробного стабилизатора, контактного резервуара.

Данный проект аэротенка отстойника с отдельным аэробным стабилизатором выгодно отличается от применяемых в настоящее время установок заводского изготовления, без первичного отстаивания сточных вод, в которых выпадение крупных взвесей засоряет зону аэрации и усложняет процесс очистки стоков.

Разработанная в проекте конструкция первичного трубчатого отстойника, расположенного в зоне стабилизатора по авторскому свидетельству N 1098195 обеспечивает выпадение до 20% грубых взвесей из осветляемой сточной воды.

Назначение и область применения.

Канализационные очистные сооружения предназначены для полной биологической очистки бытовых и близких к ним по составу производственных сточных вод со снижением органических загрязнений по БПК полн. до 15 мг/л.

В настоящем проекте разработаны монтажные элементы (секции) блоков емкостей канализационных очистных сооружений в составе: аэротенка, первичного и вторичного отстойника, аэробного стабилизатора, контактного резервуара для станции пропускной способностью 200 и 400 м³/сут.

- Аэротенки-отстойники изготовляются на заводе в виде объемных секций прямоугольного очертания:
- Секция представляет собой сварную металлоконструкцию, выполненную из листовой стали, швеллеров и уголков.
- Габариты секции: длина 6800 мм, высота 2950 мм, ширина 3000 мм.
- На заводе секции аэротенков отстойников оснащаются элементами технологического оборудования - распределительными и отводящими лотками, эрлифтами, трубами пневматической аэрации и пр. На строительной площадке объемные элементы между собой свариваются с навозом нужного числа секций в зависимости от производительности.
- Вторичный отстойник для тонкослойного отстаивания стоков заполнен листами винипласта, установленными с зазорами 100 мм.
- Монтажные элементы разработаны в габаритах, позволяющих их доставку по железной дороге и автотранспортом на площадку строительства, где будет осуществляться сборка и монтаж сооружений.

			ТМ 146		ПЗ
Нач.отд	Трубников		Пояснительная записка	Лит	Лист 1 / Листов 2
Н.контр	Христофорова			Союзводоканалпроект	
Рук.гр.	Христофорова				
Инж.Ik	Богачева				
Инж.	Бычкова				

Изм. | Лист | N докум. | Подпись | Дата

Лист 2

Формат	Зона	Позиция	Обозначение	Наименование	Кол.	Примеч.
Б4		12	ТМ 146.06.00.05	Труба ⌀159×4.5 ГОСТ 10704-76 / Д ГОСТ 10705-80		
				L = 885	1	15.2 кг
Б4		13	ТМ 146.06.00.07	Патрубок		
				Труба ⌀57×3.0 ГОСТ 10704-76 / Д ГОСТ 10705-80		
				L = 160	2	0.64 кг
Б4		14	ТМ 146.06.00.08	Патрубок		
				Труба ⌀133×4 ГОСТ 10704-76 / Д ГОСТ 10705-80		
				L = 350	2	12.1 кг
Б4		15	ТМ 146.06.00.09	Труба ⌀130×4.5 ГОСТ 10704-76 / Д ГОСТ 10705-80		
				L = 190	1	3.3 кг
Б4		16	ТМ 146.06.00.10	Опора		
				Уголок Б.50×50×5 ГОСТ 8509-72 / ст 3 ГОСТ 535-79		
				L = 455	4	6.9 кг
Б4		17	ТМ 146.06.00.11	Опора		
				Уголок Б.50×50×5 ГОСТ 8509-72 / ст 3 ГОСТ 535-79		
				L = 150	2	1.13 кг
Б4		18	ТМ 146.06.00.12	Укосина		
				Уголок Б.50×50×5 ГОСТ 8509-72 / ст 3 ГОСТ 535-72		
				L = 750	4	8.6 кг
				Стандартные изделия		
		19		Отвод 60°		
				76.0×3.5 ГОСТ 17375-83	2	14 кг
		20		Отвод 90°		
				⌀159×4.5 ГОСТ 17375-83	2	12.2 кг
		21		Тройник		
				⌀159×4.5 ГОСТ 17376-83	2	130 кг
		22		Фланец 150-1		
				ГОСТ 12820-8	1	3.43 кг
				Покупное изделие		
		23		Задвижка 30ч6бр		
				РУ10 ДУ 150	2	73.5 кг

Инв.№ подл. | Подпись и дата | Взам.инв.№ | Инв.№ дубл. | Подпись и дата

Изм. | Лист | N докум. | Подпись | Дата

Лист

Формат	Зона	Позиция	Обозначение	Наименование	Кол.	Примеч.
				Документация		
			тп 902-2-465.88 Альбом II	Секция N III А		4770 кг
12			ТМ 146.06.00.00 СБ	Сборочный чертеж		
				Сборочные единицы		
Д4		1	ТМ 146.01.01.00	Аэратор N 1	1	
Д4		2	ТМ 146.01.02.00	Аэратор N 2	1	
Д4		3	ТМ 146.01.03.00	Аэратор N 3	1	
Д4		4	ТМ 146.02.01.00	Модуль тонкослойный	3	
Д4		5	ТМ 146.01.04.00	Труба эрлифта	1	
		6	ТМ 146.01.05.00	Колонка ДУ 150 с ручным		
				приводом II	2	серия 3.501-15 выпуск 5
				Детали		
Б4		7	ТМ 146.06.00.01	Труба эрлифта		
				Труба ⌀65×3.2 ГОСТ 3262-75		
				L = 3150	2	36.0 кг
Б4		8	ТМ 146.06.00.02	Воздушник		
				Труба ⌀20×3.4 ГОСТ 3262-75		
				L = 200	2	0.8 кг
Б4		9	ТМ 146.06.00.03	Патрубок		
				Труба ⌀159×4.5 ГОСТ 10704-76 / Д ГОСТ 10705-80		
				L = 155	2	5.4 кг
Б4		10	ТМ 146.06.00.04	Труба ⌀159×4.5 ГОСТ 10704-76 / Д ГОСТ 10705-80		
				L = 200	1	3.5 кг
Б4		11	ТМ 146.06.00.05	Патрубок		
				Труба ⌀159×4.5 ГОСТ 10704-76 / Д ГОСТ 10705-80		
				L = 155	1	2.7 кг

Инв.№ подл. | Подпись и дата | Взам.инв.№ | Инв.№ дубл. | Подпись и дата

			ТМ 146.06.00.00 СБ		
Нач.отд	Трубников		Сборочный чертеж Блок-секция III А	Лит	Лист 1 / Листов 2
Н.контр	Христофорова			Союзводоканалпроект	
Рук.гр.	Христофорова				
Инж.Ik	Богачева				
Инж.	Бычкова				

Изм. | Лист | N докум. | Подпись | Дата

902-2-465.88 Альб. III

Формат	Зона	Позиция	Обозначение	Наименование	Кол-во	Примечание
				Документация		
			ТП 902-2-465.88 Альбом II	Секция №2а		4755
А2			ТМ 146.05.00.00.СБ	Сборочный чертеж		4755
				Сборочные единицы		
А4		1	ТМ.146.01.01.00	Аэратор №1	1	
А4		2	ТМ 146.01.02.00	Аэратор №2	1	
А4		3	ТМ.146.01.03.00	Аэратор №3	1	
А4		4	ТМ 146.02.01.00	Модуль тонкослойный	3	
А4		5	ТМ 146.01.04.00	Труба эрлифта	1	
		6	ТМ 146.01.05.00	Колонка Ду150 с ручным приводом-III	2	серия 3.901-13 Выпуск 5
				Детали		
Б4		7	ТМ 146.05.00.01	Труба эрлифта		
				Труба ф65х3 ГОСТ 3262-75		
				L = 3150	2	36.0кг
Б4		8	ТМ 146.05.00.02	Воздушник		
				Труба ф20х3,4 ГОСТ 3262-75		
				L = 200	2	0,8кг
Б4		9	ТМ 146.05.00.03	Патрубок		
				Труба ф150х4,5 ГОСТ 10704-76 / Д ГОСТ 10705-80		
				L = 155	2	5,4кг
Б4		10	ТМ 146.05.00.04	Труба ф159х4,5 ГОСТ 10704-76 / Д ГОСТ 10705-80		
				L = 200	1	3,5кг
Б4		11	ТМ. 146.05.00.05	Труба ф159х4,5 ГОСТ 10704-76 / Д ГОСТ 10705-8		
				L = 155	1	2,7кг

Инв.№ подл. | Подпись и дата | Взам. инв.№ | Инв.№ дубл. | Подпись и дата

Изм	Лист	№ докум.	Подпись	Дата
Разраб				
Провер.	Богачева			
Т.контр.				
Н.контр.	Христофоров			
Утв.	Трубников			

ТМ 146.05.00.00 СБ

Сборочный чертеж Блок-секция II а

Лит	Лист	Листов
И	1	2

СОЮЗВОДОКАНАЛПРОЕКТ

Формат	Зона	Позиция	Обозначение	Наименование	Кол-во	Примечание
Б4		12	ТМ 146.05.00.06	Труба ф159х4,5 ГОСТ 10704-76 / А ГОСТ 10705-80		
				L = 885	1	15,2кг
Б4		13	ТМ.146.05.00.07	Патрубок		
				Труба ф57х3,0 ГОСТ 10704-76 / Д ГОСТ 10705-80		
				L = 160	1	0,64кг
Б4		14	ТМ146.05.00.08	Патрубок		
				Труба ф159х4,5 ГОСТ 10704-76 / Д ГОСТ 10705-80		
				L = 350	2	12,1кг
Б4		15	ТМ 146.05.00.09	Труба ф159х4,5 ГОСТ 10704-76 / Д ГОСТ 10705-80		
				L = 190	2	6,6кг
Б4		16	ТМ 146.05.00.10	Опора		
				Уголок Б-50х50х5 ГОСТ 8509-72 / Ст3 ГОСТ 535-79		
				L = 455	4	6,5кг
Б4		17	ТМ 146.05.00.11	Опора		
				Уголок Б-50х50х5 ГОСТ 8509-72 / Ст3 ГОСТ 535-79		
				L = 150	2	1,13кг
Б4		18	ТМ 146.05.00.12	Укосина		
				Уголок Б-50х50х5 ГОСТ 8509-72 / Ст3 ГОСТ 535-79		
				L = 570	4	8,6кг
				Стандартные изделия		
		19		Отвод 60°76,0х3,5 ГОСТ 17375-83	2	1,4кг
		20		Отвод 90°159х4,5 ГОСТ 17375-83	2	12,2кг
		21		Тройник 159х4,5	2	130кг
				ГОСТ 17376-83		
		22		Фланец 150-1	1	3,43кг
				ГОСТ 12820-80		
				Покупные изделия		
		23		Задвижка 30ч6бр	2	73,5кг
				Ру10 Ду 150		

Инв.№ подл. | Подпись и дата | Взам. инв.№ | Инв.№ дубл. | Подпись и дата

Изм	Лист	№ докум.	Подпись	Дата

ТМ 146.05.00.00 СБ

Лист 2

Формат	Зона	Позиция	Обозначение	Наименование	Кол-во	Примечан.
Б4		12	ТМ 146.01.00.05	Труба ф150х4,5 ГОСТ 10704-76 / Д ГОСТ 10705-80		
				L = 885	1	15,2кг
Б4		13	ТМ 146.01.00.07	Патрубок		
				Труба ф57х3,0 ГОСТ 10704-76 / Д ГОСТ 10705-80		
				L = 160	2	0,64кг
Б4		14	ТМ 146.01.00.08	Патрубок		
				Труба ф150х4,5 ГОСТ 10704-76 / Д ГОСТ 10705-80		
				L = 350	2	12,1кг
Б4		15	ТМ 146.01.00.09	Труба ф150х4,5 ГОСТ 10704-76 / Д ГОСТ 10705-80		
				L = 190	1	3,3кг
Б4		16	ТМ 146.01.00.10	Опора		
				Уголок Б-50х50х5 ГОСТ 8509-72 / Ст3 ГОСТ 535-79		
				L = 455	4	6,9кг
Б4		17	ТМ 146.01.00.11	Опора		
				Уголок Б-50х50х5 ГОСТ 8509-72 / Ст3 ГОСТ 535-79		
				L = 150	2	1,13кг
Б4		18	ТМ 146.01.00.12	Укосина		
				Уголок Б-50х50х5 ГОСТ 8509-72 / Ст3 ГОСТ 535-79		
				L = 570	4	8,6кг
				Стандартные изделия		
		19		Отвод 60°		
				76,0х3,5 ГОСТ 17375-83	2	14кг
		20		Отвод 90°		
				159х45 ГОСТ 17375-83	2	12,2кг
		21		Тройник		
				159х4,5 ГОСТ 17376-83	2	130кг
		22		Фланец 150-1		
				ГОСТ 12820-8	1	3,43кг
				Покупные изделия		
		23		Задвижка 30ч6бр		
				Ру 10 Ду 150	2	73,5кг

Инв.№ подл. | Подпись и дата | Взам. инв.№ | Инв.№ дубл. | Подпись и дата

Изм	Лист	№ докум.	Подпись	Дата

ТМ 146.01.00.00 СБ

Лист 2

Формат	Зона	Позиция	Обозначение	Наименование	Кол-во	Примечание
				Документация		
			ТП 902-2-465.88 Альбом II	Секция №1		5568
12			ТМ 146.05.00.00 СБ	Сборочный чертеж		
				Сборочные единицы		
А4		1	ТМ 146.01.01.00	Аэратор №1	1	
А4		2	ТМ 146.01.02.00	Аэратор №2	1	
А4		3	ТМ 146.01.03.00	Аэратор №3	1	
А4		4	ТМ 146.02.01.00	Модуль тонкослойный	3	
А4		5	ТМ 146.01.04.00	Труба эрлифта	1	
		6	ТМ 146.01.05.00	Колонка Ду150 с ручным приводом-III	2	серия 901-15 Выпуск 5
				Детали		
Б4		7	ТМ 146.01.00.01	Труба эрлифта		
				Труба ф65х3,2 ГОСТ 3262-75		
				L = 3150	2	36.0кг
Б4		8	ТМ 146.01.00.02	Воздушник		
				Труба ф20х3,4 ГОСТ 3262-75		
				L = 200	2	0,8кг
Б4		9	ТМ 146.01.00.03	Патрубок		
				Труба 159х4,5 ГОСТ 10704-76 / Д ГОСТ 10705-80		
				L = 155	2	5,4кг
Б4		10	ТМ 146.01.00.04	Труба 159х4,5 ГОСТ 10704-76 / Д ГОСТ 10705-80		
				L = 200	1	3,5кг
Б4		11	ТМ 146.01.00.05	Патрубок		
				Труба ф159х4,5 ГОСТ 10704-76 / Д ГОСТ 10705-80		
				L = 155	1	2,7кг

Инв.№ подл. | Подпись и дата | Взам. инв.№ | Инв.№ дубл. | Подпись и дата

Изм	Лист	№ докум.	Подпись	Дата
Разраб				
Провер.	Богачева			
Т.контр.				
Н.контр.	Христофоров			
Утв	Трубников			

ТМ 146.01.00.00 СБ

Сборочный чертеж Блок-секция I

Лит	Лист	Листов
И	1	2

СОЮЗВОДОКАНАЛПРОЕКТ

Копир. Гольденбаум Формат А4

902-2-465.88 Альбом III

Формат	Зона	Позиция	Обозначение	Наименование	Кол.	Примечание
				Документация		
			ТП 901-2-466.88 Альбом V	Секция №2		4755
А2			ТМ 146.03.00.00.СБ	Сборочный чертеж		
				Сборочные единицы		
А4		1	ТМ 146.01.01.00	Аэратор №1	1	
А4		2	ТМ 146.01.02.00	Аэратор №2	1	
А4		3	ТМ 146.01.03.00	Аэратор №3	1	
А4		4	ТМ 146.02.01.00	Модуль тенкослойный	3	
А4		5	ТМ 146.01.04.00	Труба эрлифта	1	
		6	ТМ 146.01.05.00	Колонка Ду 150 с ручным		
				приводом - V	2	серия 3.901-13 выпуск 5
				Детали		
Б4		7	ТМ 146.03.00.01	Труба эрлифта		
				Труба ф65х3,2 ГОСТ 3262-75		
				L=3150	2	36.0кг
Б4		8	ТМ 146.03.00.02	Воздушник		
				Труба ф20х3,4 ГОСТ 3262-75		
				L=200	2	0.8кг
Б4		9	ТМ 146.03.00.03	Патрубок		
				Труба ф159х4,5 ГОСТ 10704-76 / Д ГОСТ 10705-80		
				L=155	2	5.4кг
Б4		10	ТМ 146.03.00.04	Труба ф159х4,5 ГОСТ 10704-76 / II ГОСТ 10705-80		
				L=200	1	3.5кг
Б4		11	ТМ 146.03.00.05	Труба ф159х4,5 ГОСТ 10704-76 / Д ГОСТ 10705-80		
				L=155	1	2.7кг
Б4		12	ТМ 146.03.00.06	Труба ф159х4,5 ГОСТ 10704-76 / Д ГОСТ 10705-80		
				L=885	1	15.2кг
Б4		13	ТМ 146.03.00.07	Патрубок		
				Труба ф57х3,0 ГОСТ 10704-76 / II ГОСТ 10705-80		
				L=160	2	1.28кг

Инв.№ подл. | Подпись и дата | Взам.инв.№ | Инв.№ дубл. | Подпись и дата

Изм.	Кол.	№ докум.	Подпись	Дата
Разраб.	Бычкова			
Провер.	Бедичева			
Т.контр.	Алексеева			
Н.контр.	Христофорова			
Утв.	Трусникова			

ТМ 146.03.00.00

Сборочный чертеж

Блок-секция V.

Лит.	Масса	Масштаб
II		

Лист	Листов
1	2

СОЮЗВОДОКАНАЛПРОЕКТ

Формат	Зона	Позиция	Обозначение	Наименование	Кол.	Примечание
Б4		14	ТМ 146.03.00.08	Патрубок		
				Труба ф159х4,5 ГОСТ 10704-76 / Д ГОСТ 10705-80		
				L=350	2	12.1кг
Б4		15	ТМ 146.03.00.08	Труба ф159х4,5 ГОСТ 10704-76 / Д ГОСТ 10705-80		
				L=2590	2	890кг
Б4		16	ТМ 146.03.00.09	Труба ф159х4,5 ГОСТ 10704-76 / Д ГОСТ 10705-80		
				L=190	2	6.6кг
Б4		17	ТМ 146.03.00.10	Опора		
				Уголок 6-50х50х5 ГОСТ 8509-72 / Ст3 ГОСТ 535-79		
				L=455	4	6.9кг
Б4		18	ТМ 146.03.00.11	Опора		
				Уголок 6-50х50х5 ГОСТ 8509-72 / Ст3 ГОСТ 535-79		
				L=150	2	1.13кг
Б4		19	ТМ 146.03.00.12	Ухосина		
				Уголок 6-50х50х5 ГОСТ 8509-72 / Ст3 ГОСТ 535-79		
				L=570	4	8.6кг
				Стандартные изделия		
		20		Отвод 60°		
				76,0х3,5 ГОСТ 10375-83	2	14кг
		21		Отвод 90°		
				159х4,5 ГОСТ 10375-83	2	12.2кг
		22		Тройник		
				159х4,5 ГОСТ 17376-83	2	13.0кг
		23		Фланец 150-1	1	34.3кг
				ГОСТ 12820-80		
				Покупные изделия		
		24		Задвижка 30ч6бр	2	73.5кг
				Ру 10 Ду 150		

Инв.№ подл. | Подпись и дата | Взам.инв.№ | Инв.№ дубл. | Подпись и дата

ТМ 146.03.00.00

Изм.	Лист	№ докум.	Подпись	Дата

Лист 2

Формат	Зона	Позиция	Обозначение	Наименование	Кол.	Примечание
				Документация		
			ТП 902-2-465.88 Альбом V	Секция №3		4770кг
А2			ТМ 146.04.00.00	Сборочный чертеж		
				Сборочные единицы		
А4		1	ТМ 146.01.01.00	Аэратор №1	1	
А4		2	ТМ 146.01.02.00	Аэратор №2	1	
А4		3	ТМ 146.01.03.00	Аэратор №3	1	
А4		4	ТМ 146.02.01.00	Модуль тенкослойный	3	
Б4		5	ТМ 146.01.04.00	Труба эрлифта	1	
		6	ТМ 146.01.05.00	Колонка Ду 150 с ручным		
				приводом V	2	серия 3.901-13 выпуск 5
				Детали		
Б4		7	ТМ 146.04.00.01	Труба эрлифта		
				Труба ф65х3,2 ГОСТ 3262-75		
				L=3150	2	36.0кг
Б4		8	ТМ 146.04.00.01	Воздушник		
				Труба ф20х3,4 ГОСТ 3262-75		
				L=200	2	0.8кг
Б4		9	ТМ 146.04.00.03	Патрубок		
				Труба ф159х4,5 ГОСТ 10704-76 / II ГОСТ 10705-80		
				L=155	2	5.4кг
Б4		10	ТМ 146.04.00.04	Труба ф159х4,5 ГОСТ 10704-76 / Д ГОСТ 10705-80		
				L=200	1	3.5кг
Б4		11	ТМ 146.04.00.05	Труба ф159х4,5 ГОСТ 10704-76 / Д ГОСТ 10705-80		
				L=155	1	2.7кг
Б4		12	ТМ 146.04.00.06	Труба ф159х4,5 ГОСТ 10704-76 / Д ГОСТ 10705-80		
				L=885	1	15.2кг
Б4		13	ТМ 146.04.00.07	Патрубок		
				Труба ф57х3,0 ГОСТ 10704-76 / II ГОСТ 10705-80		
				L=160	1	0.64кг

Инв.№ подл. | Подпись и дата | Взам.инв.№ | Инв.№ дубл. | Подпись и дата

Изм.	Кол.	№ докум.	Подпись	Дата
Разраб.	Бычкова			
Провер.	Бедичева			
Т.контр.	Алексеева			
Н.контр.	Христофорова			
Утв.	Трусникова			

ТМ 146.04.00.00

Сборочный чертеж

Блок-секция III.

Лит.	Масса	Масштаб
II		

Лист	Листов
1	2

СОЮЗВОДОКАНАЛПРОЕКТ

Формат	Зона	Позиция	Обозначение	Наименование	Кол.	Примечание
Б4		14	ТМ 146.04.00.08	Патрубок		
				Труба ф159х4,5 ГОСТ 10704-76 / Д ГОСТ 10705-80		
				L=350	2	12.1кг
Б4		15	ТМ 146.04.00.08	Труба ф159х4,5 ГОСТ 10704-76 / Д ГОСТ 10705-80		
				L=2590	2	890кг
Б4		16	ТМ 146.04.00.09	Труба ф159х4,5 ГОСТ 10704-76 / Д ГОСТ 10705-80		
				L=190	2	6.6кг
Б4		17	ТМ 146.04.00.10	Опора		
				Уголок 6-50х50х5 ГОСТ 8509-72 / Ст3 ГОСТ 535-79		
				L=455	4	6.9кг
Б4		18	ТМ 146.04.00.11	Опора		
				Уголок 6-50х50х5 ГОСТ 8509-72 / Ст3 ГОСТ 535-79		
				L=150	2	1.13кг
Б4		19	ТМ 146.04.00.12	Ухосина		
				Уголок 6-50х50х5 ГОСТ 8509-72 / Ст3 ГОСТ 535-79		
				L=570	4	8.6кг
				Стандартные изделия		
		20		Отвод 60°		
				76,0х3,5 ГОСТ 10375-83	2	14кг
		21		Отвод 90°		
				159х4,5 ГОСТ 10375-83	2	12.2кг
		22		Тройник		
				159х4,5 ГОСТ 17376-83	2	13.0кг
		23		Фланец 150-1	1	34.3кг
				ГОСТ 12820-80		
				Покупные изделия		
		24		Задвижка 30ч6бр	2	73.5кг
				Ру 10 Ду 150		

Инв.№ подл. | Подпись и дата | Взам.инв.№ | Инв.№ дубл. | Подпись и дата

ТМ 146.04.00.00

Изм.	Лист	№ докум.	Подпись	Дата

Лист 2

Формат	Зона	Позиция	Обозначение	Наименование	Кол-во	Примечание
				Документация		
А2			ТП 902-2-465.88 Ал II	Блок-секция I	1	5568 кг
А2			ТМ 146.02.00.00.СБ	Сборочный чертеж I А		
				Сборочные единицы		
А4		1	ТМ 146.01.01.00	Аэратор N1	1	
А4		2	ТМ 146.01.02.00	Аэратор N2	1	
А4		3	ТМ 146.01.03.00	Аэратор N3	1	
		4	ТМ 146.01.00.00	Модуль тонкослойный	3	
А4		5	ТМ 146.01.04.00	Труба эрлифта	1	
		6	ТМ 146.01.05.00	Колонка ДУ 150С ручным приводом III	2	серия 3.901-13 выпуск 5
				Детали		
Б4		7	ТМ 146.02.00.01	Труба эрлифта		
				Труба ф 65×3.2 ГОСТ 3262-75		
				L=3150	2	360 кг
Б4		8	ТМ 146.02.00.02	Воздушник		
				Труба ф 20×3.4 ГОСТ 3262-75		
				L=200	2	0.8 кг
Б4		9	ТМ 146.02.00.03	Патрубок		
				Труба ф 159×4.5 ГОСТ 10704-76 / Д ГОСТ 10705-80		
				L=155	2	5.4 кг
Б4		10	ТМ 146.02.00.04	Труба ф 159×4.5 ГОСТ 10704-76 / Д ГОСТ 10705-80		
				L=200	1	3.5 кг
Б4		11	ТМ 146.02.00.05	Патрубок		
				Труба ф 159×4.5 ГОСТ 10704-76 / Д ГОСТ 10705-80		
				L=155	1	2.7 кг
		12	ТМ 146.02.00.06	Труба ф 159×4.5 ГОСТ 10764-76 / Д ГОСТ 10705-80		
				L=885	1	15.2 кг
		13	ТМ 146.02.00.08	Труба ф 159×4.5 ГОСТ 10764-76 / Д ГОСТ 10705-80		
				L=2590	2	890 кг

ТМ 146.02.00.00 СБ

Изм	Лист	№ докум	Подпись	Дата
Разраб		Бычкова		
Проверил		Богачева		
Т. контр		Алексеева		
Н. контр		Христофорида		
Утв.		Трубников		

СБОРОЧНЫЙ ЧЕРТЕЖ
БЛОК-СЕКЦИЯ I А

Лит	Лист	Листов
К	1	2

СОЮЗВОДОКАНАЛПРОЕКТ

Формат	Зона	Позиция	Обозначение	Наименование	Кол-во	Примечание
Б4		14	ТМ 146.02.00.07	Патрубок		
				Труба ф 57×3.0 ГОСТ 10704-76 / Д ГОСТ 10705-80		
				L=160	2	1.28 кг
Б4		15	ТМ 146.02.00.08	Патрубок		
				Труба ф 159×4.5 ГОСТ 10704-76 / Д ГОСТ 10705-80		
				L=350	2	12.1 кг
Б4		16	ТМ 146.02.00.09	Труба ф 159×4.5 ГОСТ 10704-76 / Д ГОСТ 10705-80		
				L=190	1	3.3 кг
		17	ТМ 146.02.00.10	Опора		
				Уголок Б-50×50×5 ГОСТ 8509-72 / СТ3 ГОСТ 535-79		
				L=455	4	6.9 кг
		18	ТМ 146.02.00.11	Опора		
				Уголок Б-50×50×5 ГОСТ 8509-72 / СТ3 ГОСТ 535-79		
				L=150	2	1.13 кг
		19	ТМ 146.02.00.12	Уносина		
				Уголок Б-50×50×5 ГОСТ 8509-72 / СТ3 ГОСТ 535-79		
				L=570	4	8.6 кг
				Стандартные изделия		
		20		Отвод 60°		
				76.0×35 ГОСТ 17375-83	2	1.4 кг
		21		Отвод 90°		
				159×45 ГОСТ 17375-83	2	12.2 кг
		22		Тройник		
				159×45 ГОСТ 17376-83	2	13 кг
		23		Фланец 150-1		
				ГОСТ 12820-8	1	3.43 кг
				Покупные изделия		
		24		Задвижка 30ч6бр		
				Ру 10 Ду 150	2	73.5 кг

ТМ 146.02.00.00 СБ

Лист 2

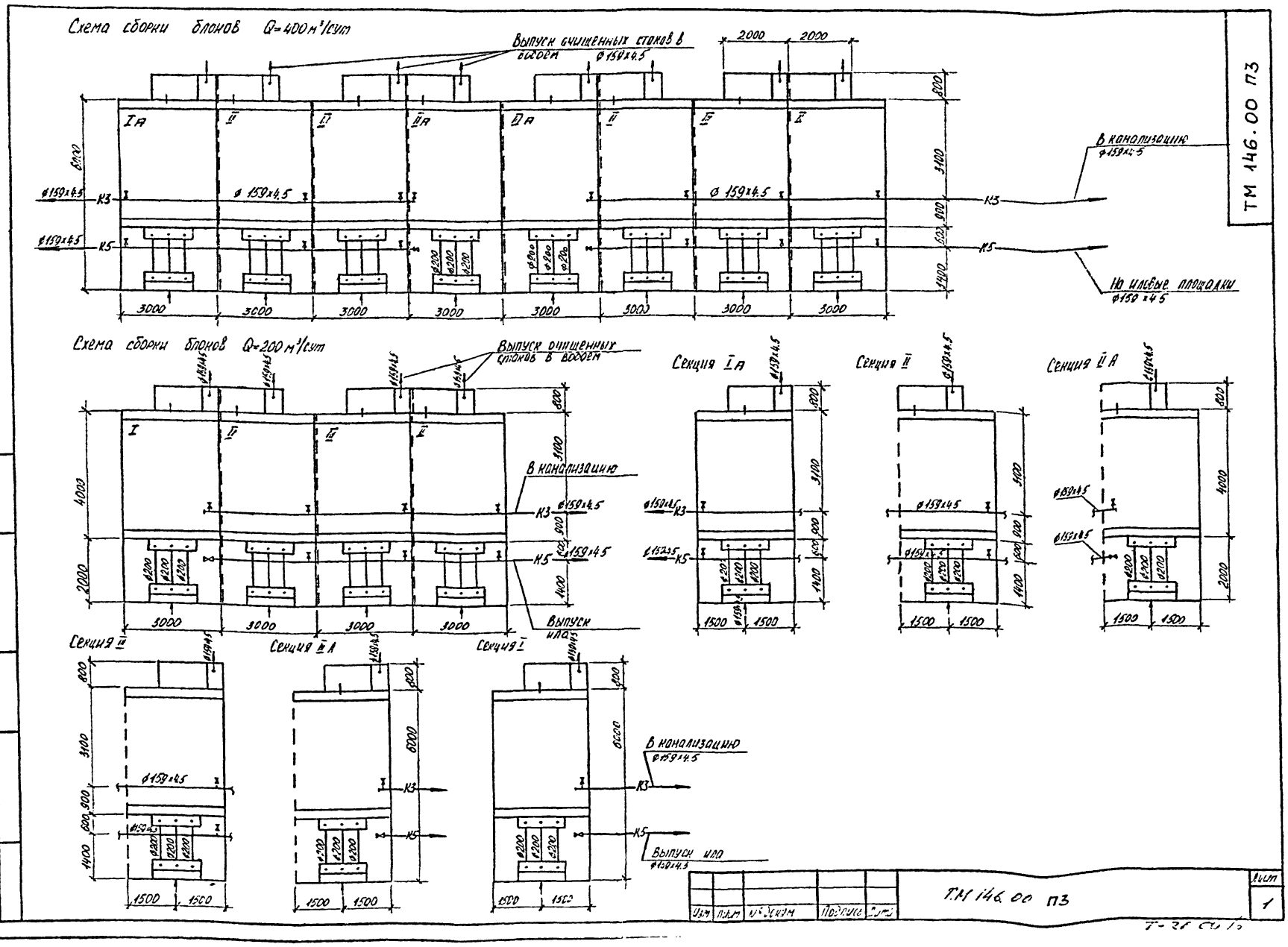

ТМ 146.00 ПЗ

Лист 1

ТМ 146.00 ПЗ

Альбом III

902-2-465.88

ТМ.146.01.00.00.СБ.

Разрез А-А

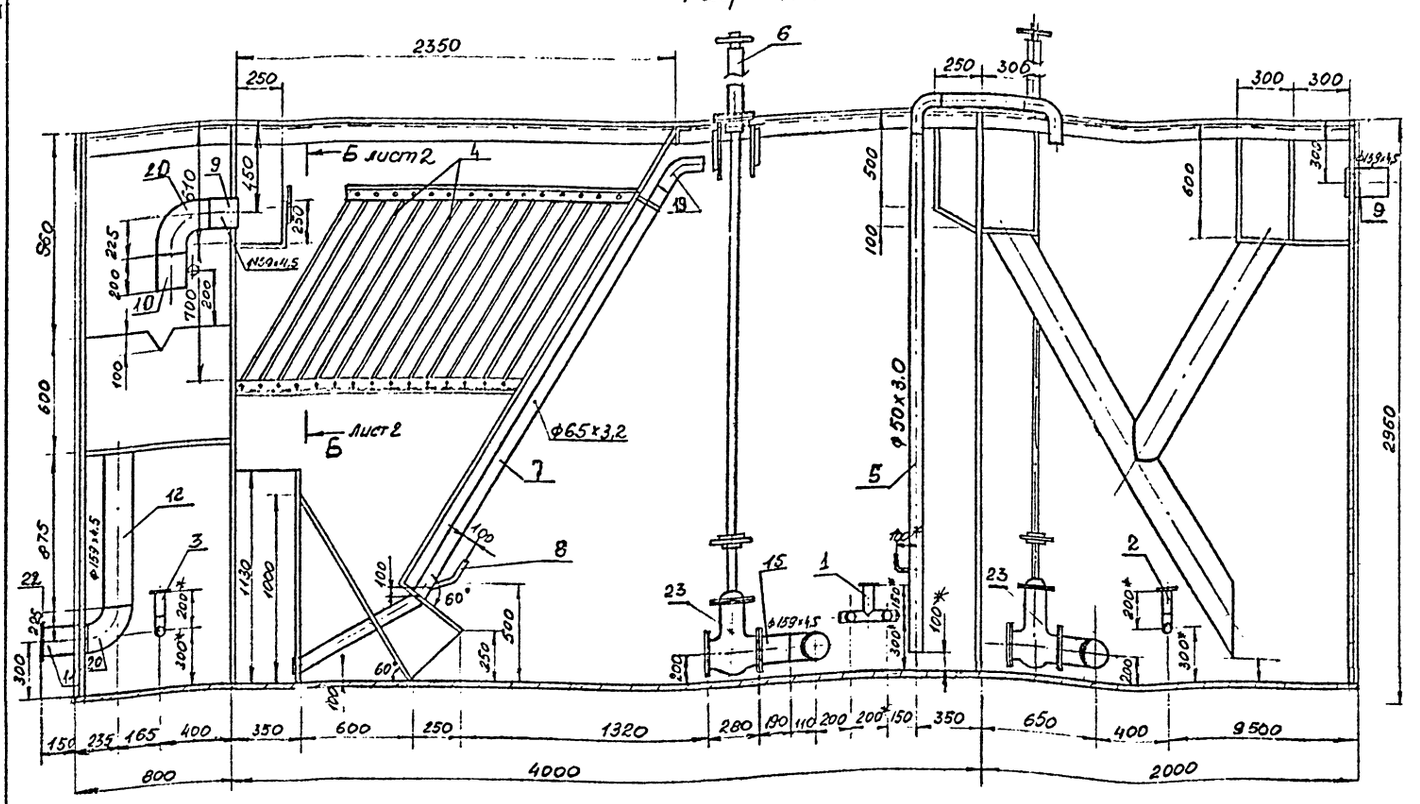

План

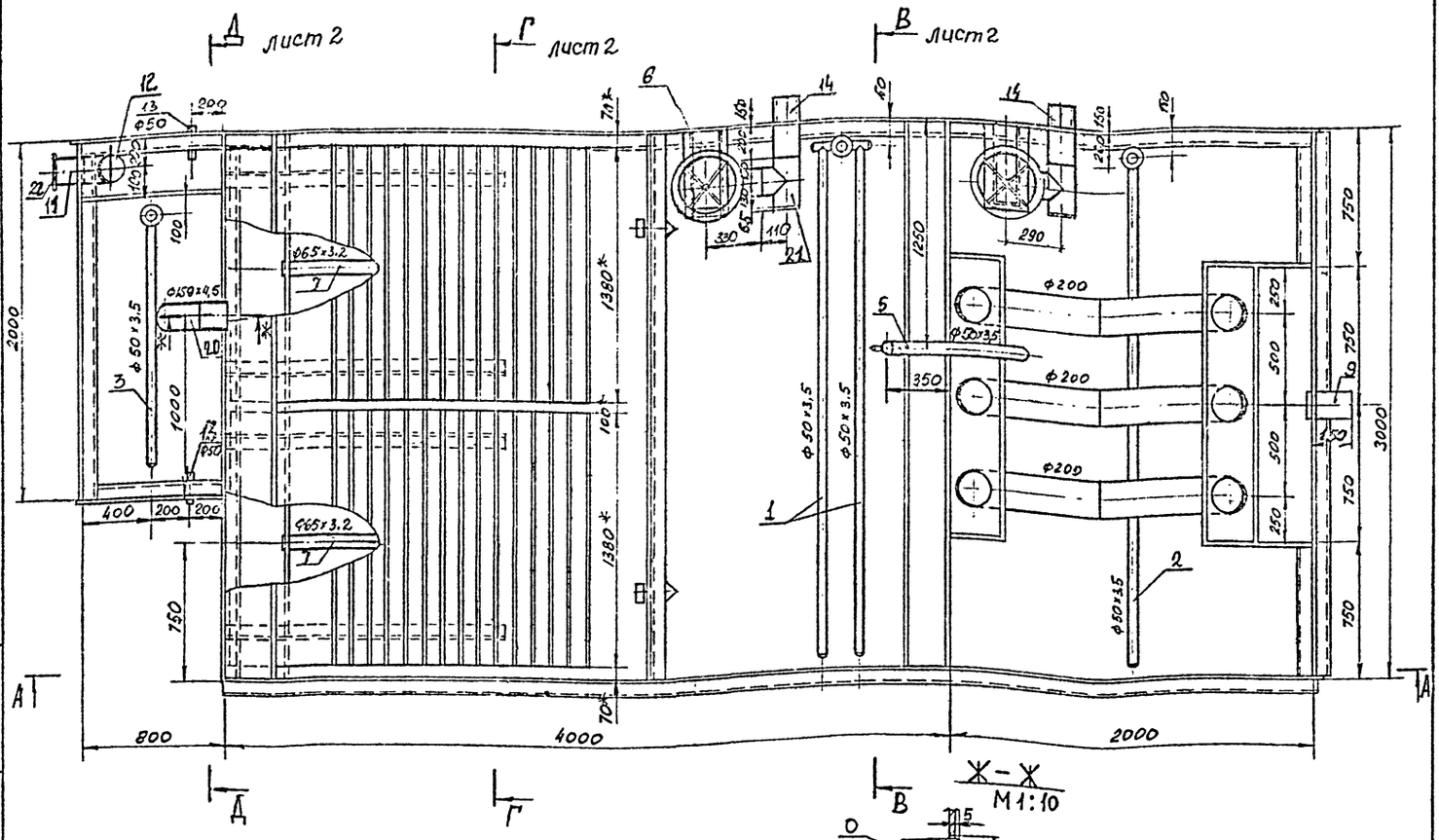

Ж-Ж
М1:10

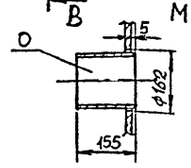

1. Сварные швы выполнить по ГОСТ 5264-80-Т1-Δ5, кроме мест, указанных на чертеже. Сварку производить по периметру прилегания деталей.
2. * Размеры для справок.
3. Детали поз. 4 транспортируется в отдельной упаковке.

Изм.	Лист	№ докум.	Подпись	Дата	ТМ 146.01.00.00. СБ			
Нач.отд.		Трубников			Блок-секция N1. Сборочный чертеж	Лит	Масса	Масштаб
Н.контр.		Христофориди				И	5781,4	1:20
Рук.бриг.		Христофориди				Лист 1	Листов 2	
Ст.инж.		Богачева				СОЮЗВОДОКАНАЛПРОЕКТ		
Инж.		Антонова						

Инв. № подл. | Подпись и дата | Взам. инв. № | Инв. № дубл. | Подпись и дата

Разрез В-В лист 1

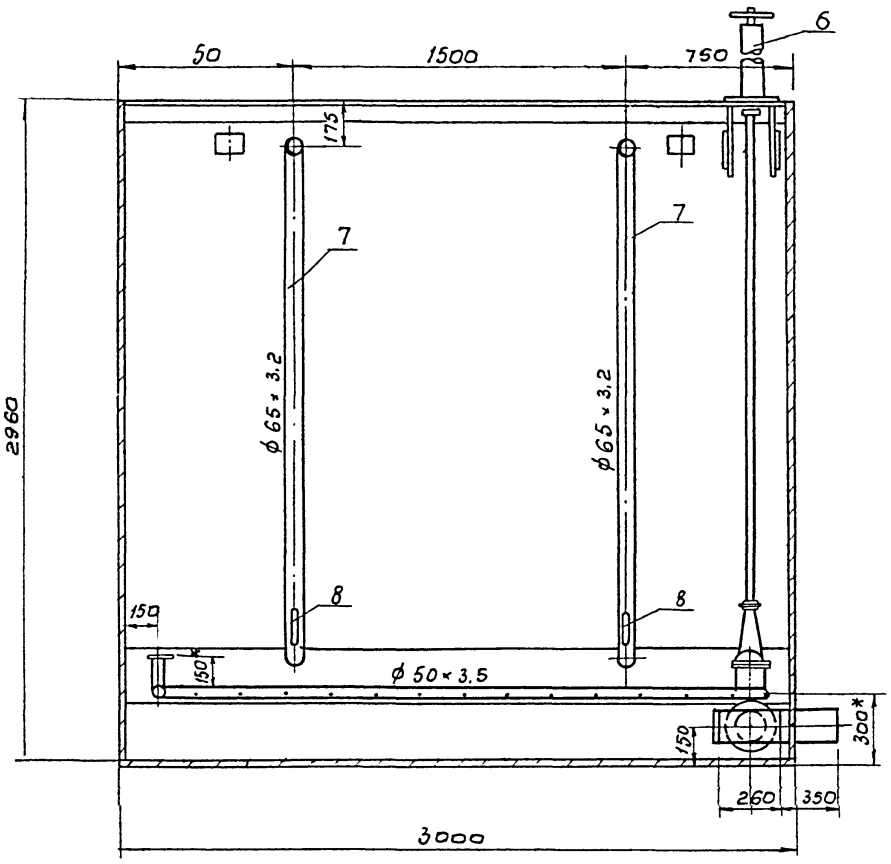

Н-Н

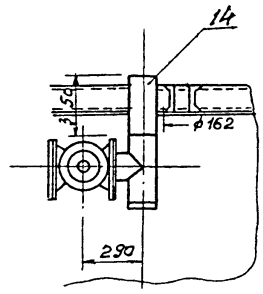

П-П

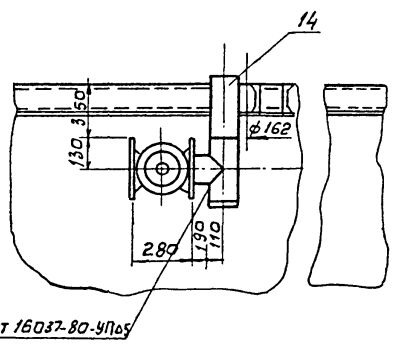

Т-Т

М 1:10

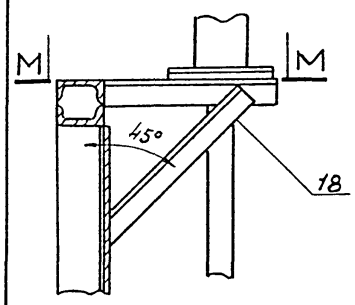

М-М

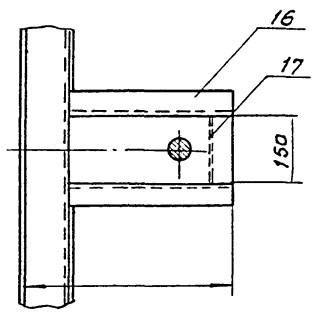

Разрез Г-Г лист 1

Разрез Д-Д лист 1

К-К

М 1:5

И-И

М 1:5

ГОСТ 16037-80-45-Д5

Разрез Б-Б лист 1

				ТМ 146.01.00.00 СБ	
Изм.	Лист	№ докум.	Подп.	Дата	
Нач. отд		Трубников		Блок-секция №1 Сборочный чертеж	Лит. И; Масса 598.18 кг; Масштаб 1:20
Н. контр.		Христофориди			Лист 2; Листов 2
Нач. пр. гр.		Христофориди			СОЮЗВОДОКАНАЛПРОЕКТ
Инж. 1 к.		Богачево			
Инж. III к.		Громов			

Подп. и дата | Инв. № дубл. | Взам. инв. № | Подп. и дата | Инв. № подл.

В. Фиш

ТМ 146.02.00.00.СБ

902-2-465.88 Альбом III

Разрез А-А

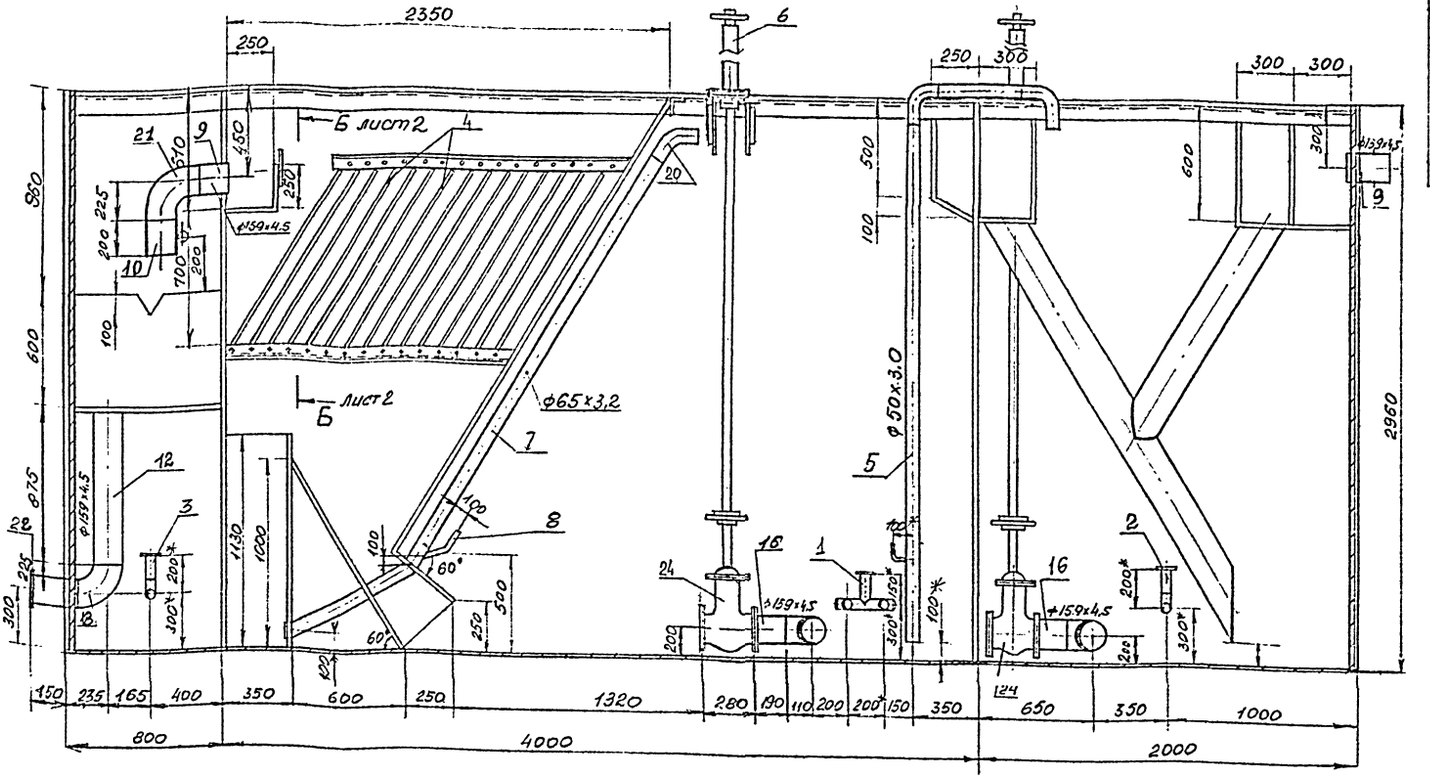

План

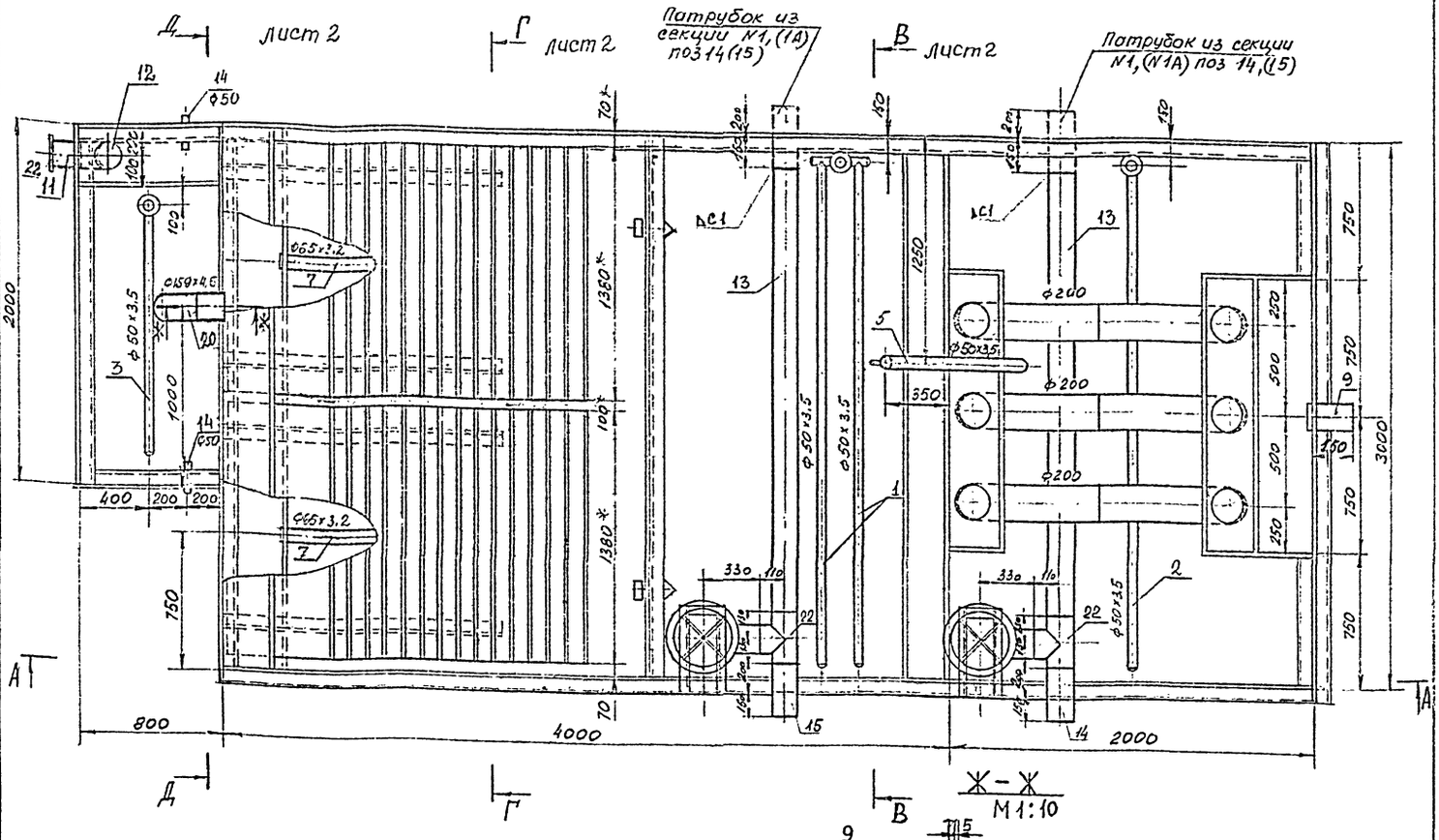

Ж-Ж
М 1:10

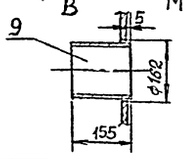

1. Сварные швы выполнить по ГОСТ 5264-80-Т1-Δ5, кроме мест, указанных на чертеже. Сварку производить по периметру прилегания деталей.
2. * Размеры для справок.
3. Детали поз. 4 транспортируется в отдельной упаковке.

					ТМ 146.02.00.00. СБ			
Изм	Лист	№ докум.	Подпись	Дата	Блок-секция N1а	Лит.	Масса	Масштаб
Нач отд		Трубников			Сборочный чертеж	И	5857.4	1:20
Н контр.		Христофориди				Лист 1	Листов 2	
Рук. прит.		Христофориди				СОЮЗЗОЛОКАНАЛПРОЕКТ		
Ст инж.		Богачева						
Инж.		Антонова						

Инв. № подл. | Подпись и дата | Взам. инв. № | Инв. № дубл. | Подпись и дата

ТМ 146.02.00.00.СБ

Ф-Ф

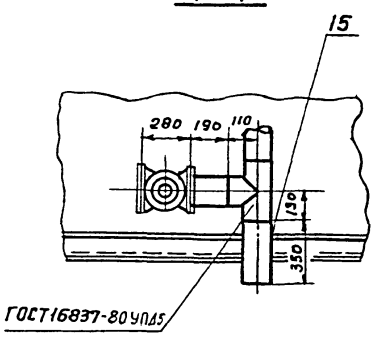

Н-Н

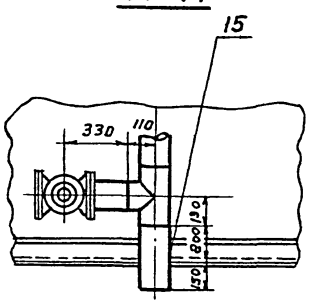

Т-Т

М 1:10

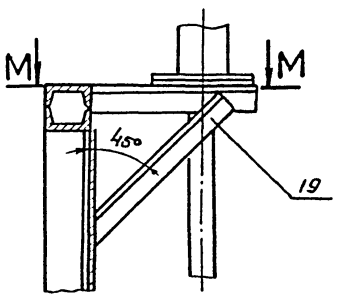

М-М

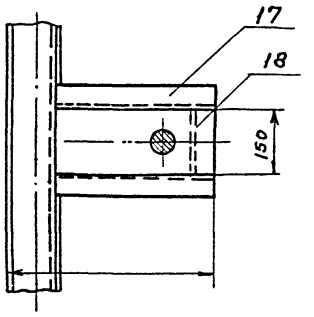

Разрез В-В лист 1

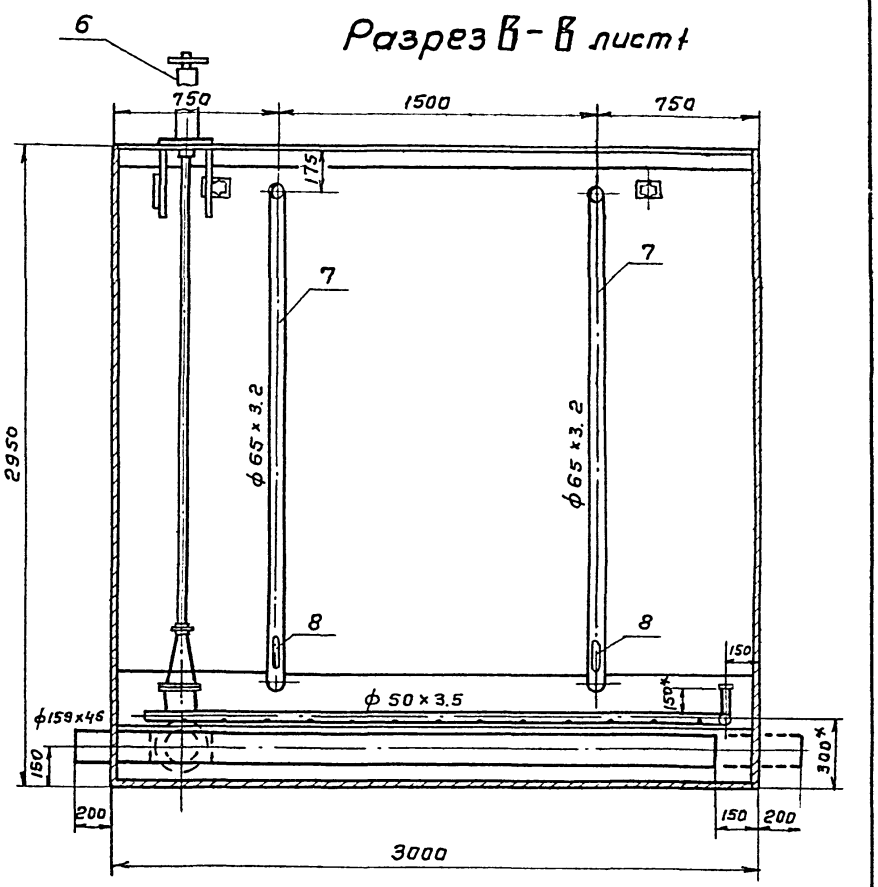

Разрез Г-Г лист 1

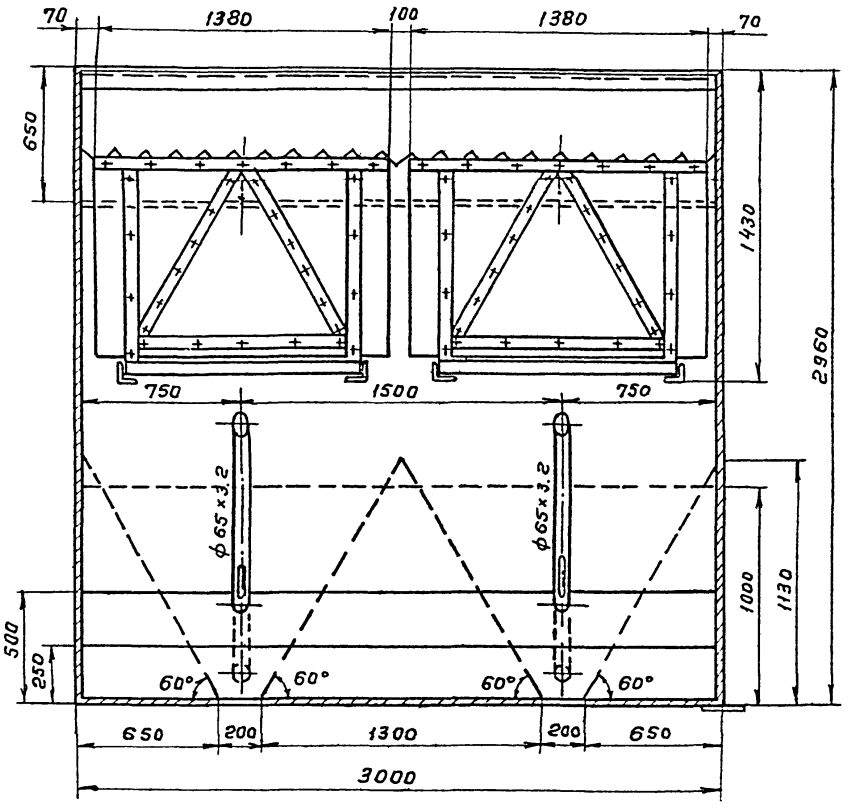

Разрез Д-Д лист 1

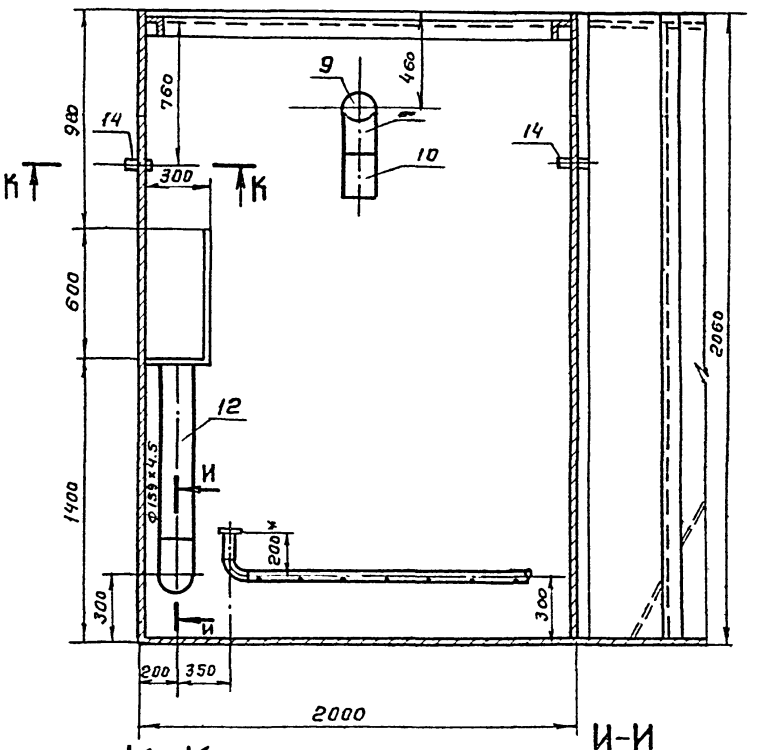

К-К

М 1:5

И-И

ГОСТ16 37-80-У5-О5 М 1:5

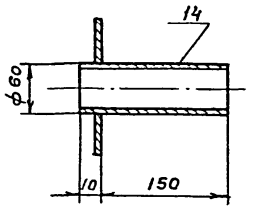

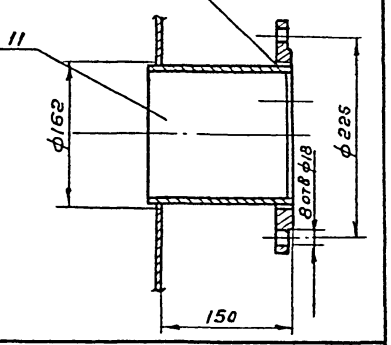

Разрез Б-Б лист 1

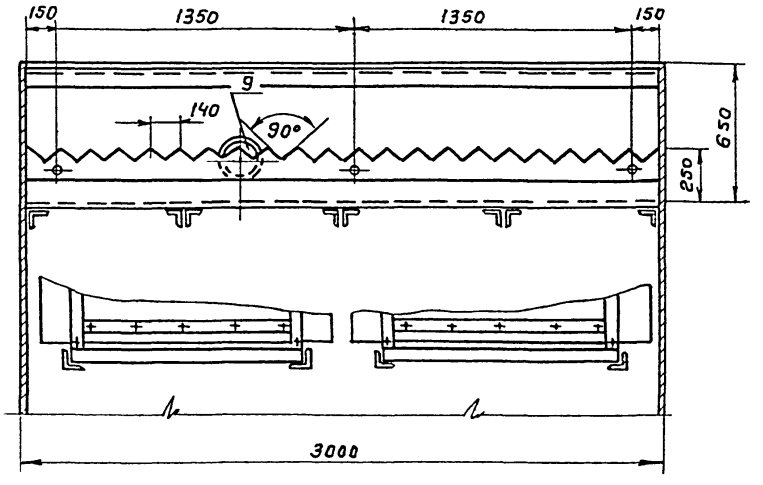

					ТМ146.02.00.00.СБ	
Изм.	Лист	№ докум.	Подпись	Дата		
Нач.отд		Трубников			Блок-секция №1А	Лит: И; Масса: 5857.44 кг; Масштаб: 1:20
Н.контр.		Христофоридо			Сборочный чертеж	Лист 2; Листов 2
Рук.пр.гр.		Христофоридо				СОЮЗВОДОКАНАЛПРОЕКТ
Инж. I к.		Богачева				
Инж. III к.		Громов				

Копир. Гольденбаум Формат А2

Инв. № подл. | Подпись и дата | Взам. инв. № | Инв. № дубл. | Подпись и дата

ТМ 146.03.00.00СБ

902-2-465.88 Альбом III

Разрез А-А

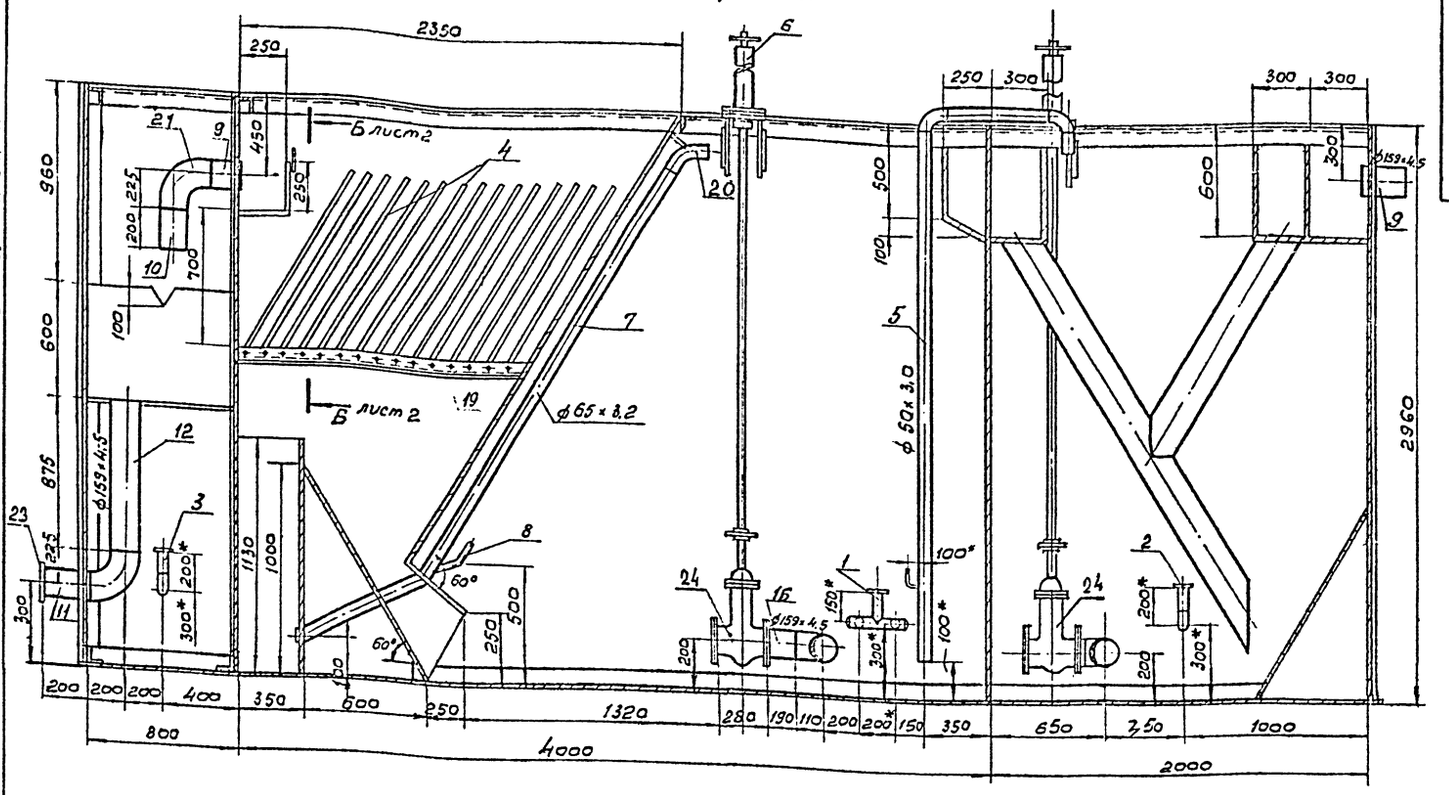

План

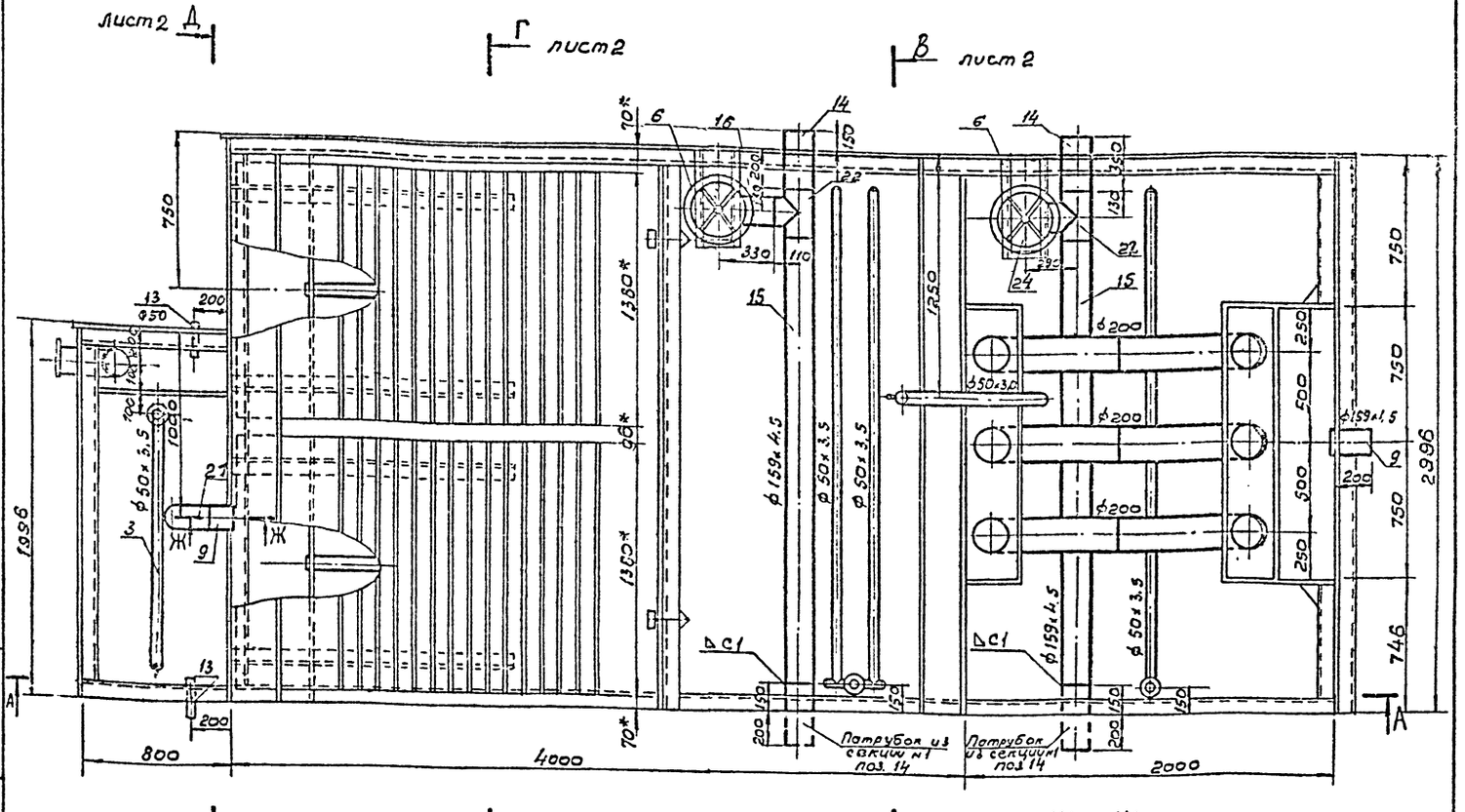

Д

Г

В

Ж - Ж М1:10

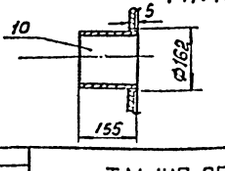

1. Сварные швы выполнить по ГОСТ 5264-80-Т1-Б5, кромв мест, указанных на чертеже. Сварку производить по периметру прилегания деталей.
2* Размеры для справок.
3. Детали поз. 4 транспортируются в отдельной упаковке.

Изм.	Лист	N докум.	Подп.	Дата
Нач. отд.	Трубников			
Н. контр.	Пастернак			
Рук. бр.	Пастернак			
Ст. инж.	Погорелов			

ТМ 146.03.00.00 СБ

Блок-секция №2

Сборочный чертеж

Лит.	Масса	Масштаб
Ж	1,4	1:20

Лист 1 Листов 2

СОЮЗВОДОКАНАЛПРОЕКТ

Инв.№ подл. | Подп. и дата | Взам. инв.№ | Инв.№ дубл. | Подп. и дата

ТМ 146.03.00.00 СБ

Альбом III

902-2-465.88

Инв.№ подл. | Подпись и дата | Взам.инв.№ | Инв.№ дубл. | Подпись и дата

Ф-Ф

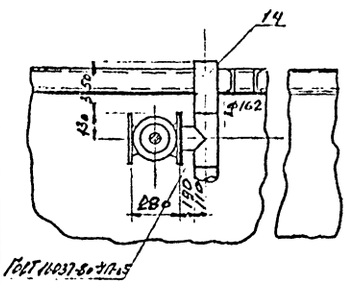

Н-Н

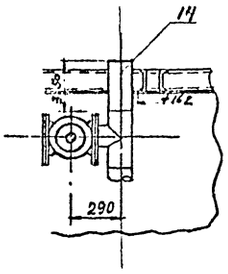

Т-Т

М 1:10

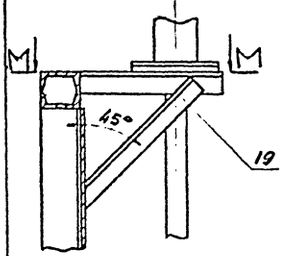

М-М

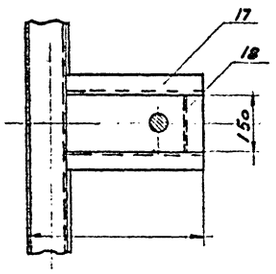

Разрез В-В лист 1

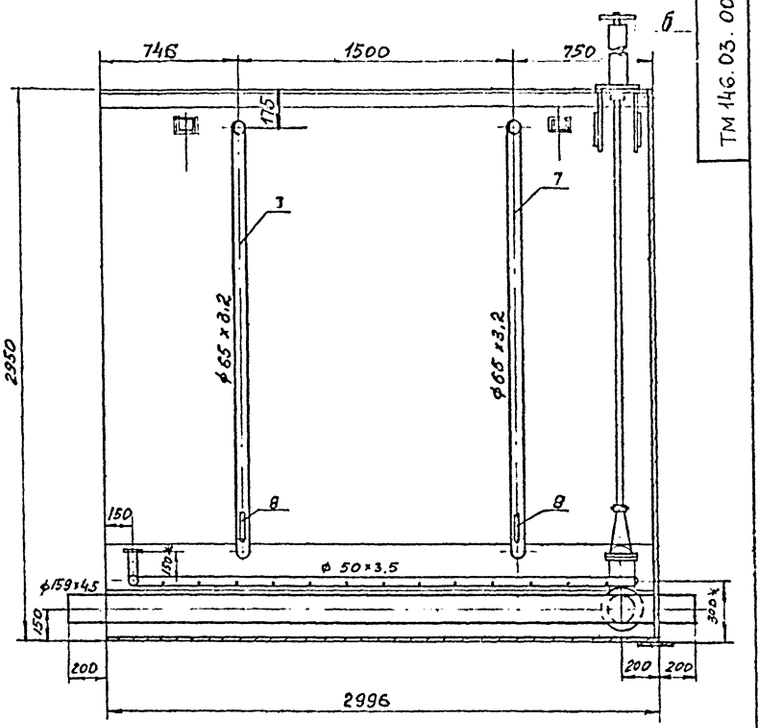

Разрез Г-Г лист 1

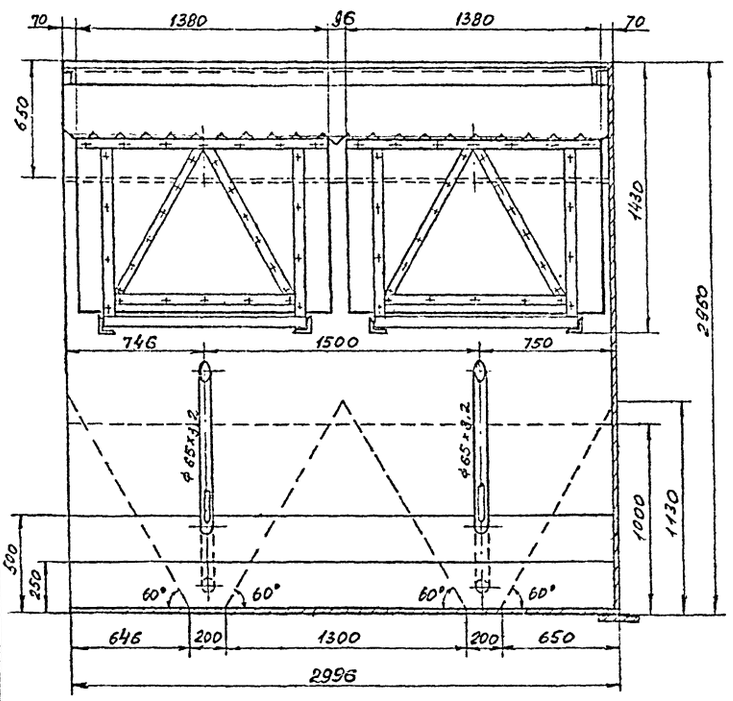

Разрез Д-Д лист 1

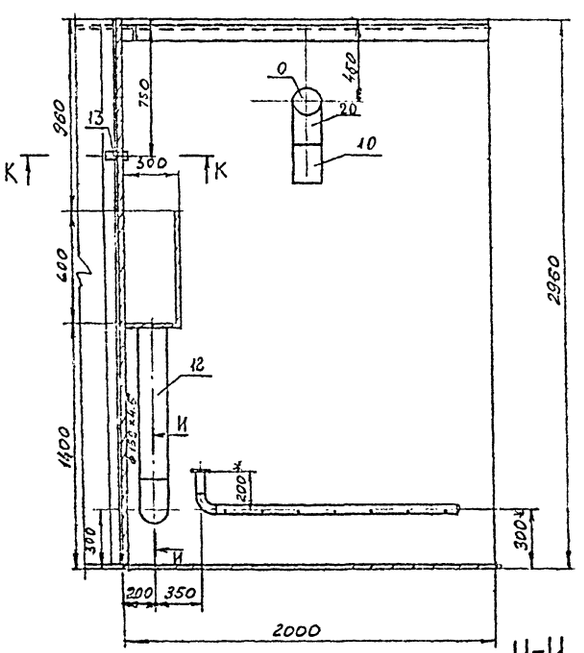

К-К

М 1:5

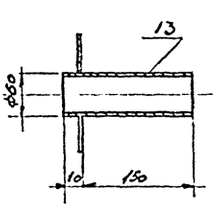

И-И

М 1:5

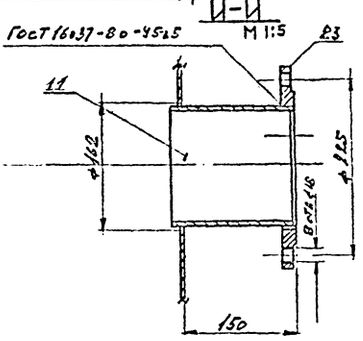

Разрез Б-Б лист 1

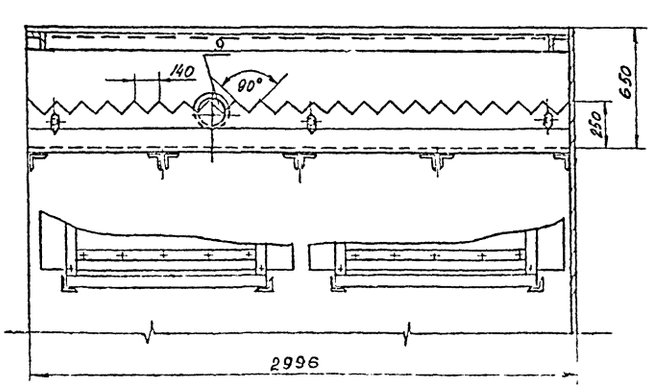

Изм.	Лист	№ докум.	Подпись	Дата	ТМ 146.03.00.00.СБ.			
Начальн.		Трубников			Блок-секция №2	Лит.	Масса	Масштаб
Н.контр.		Кривошеин			Сборочный чертеж	И	4	1:20
Рук.гр.		Дорошенко				Лист 2	Листов 2	
Гл. инж.		Гольцев				ГПИ Госгражданпроект		

Разрез А-А

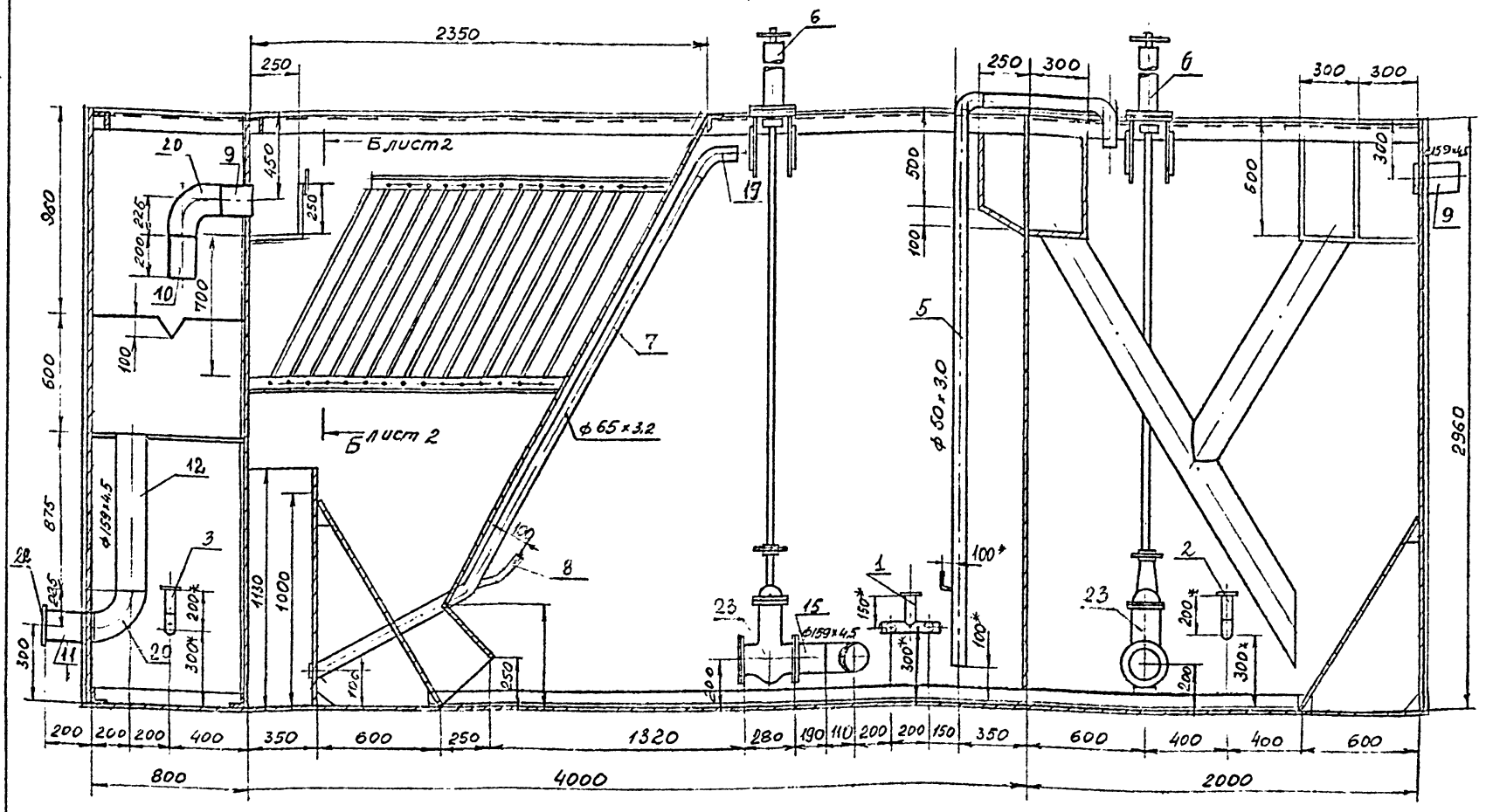

План

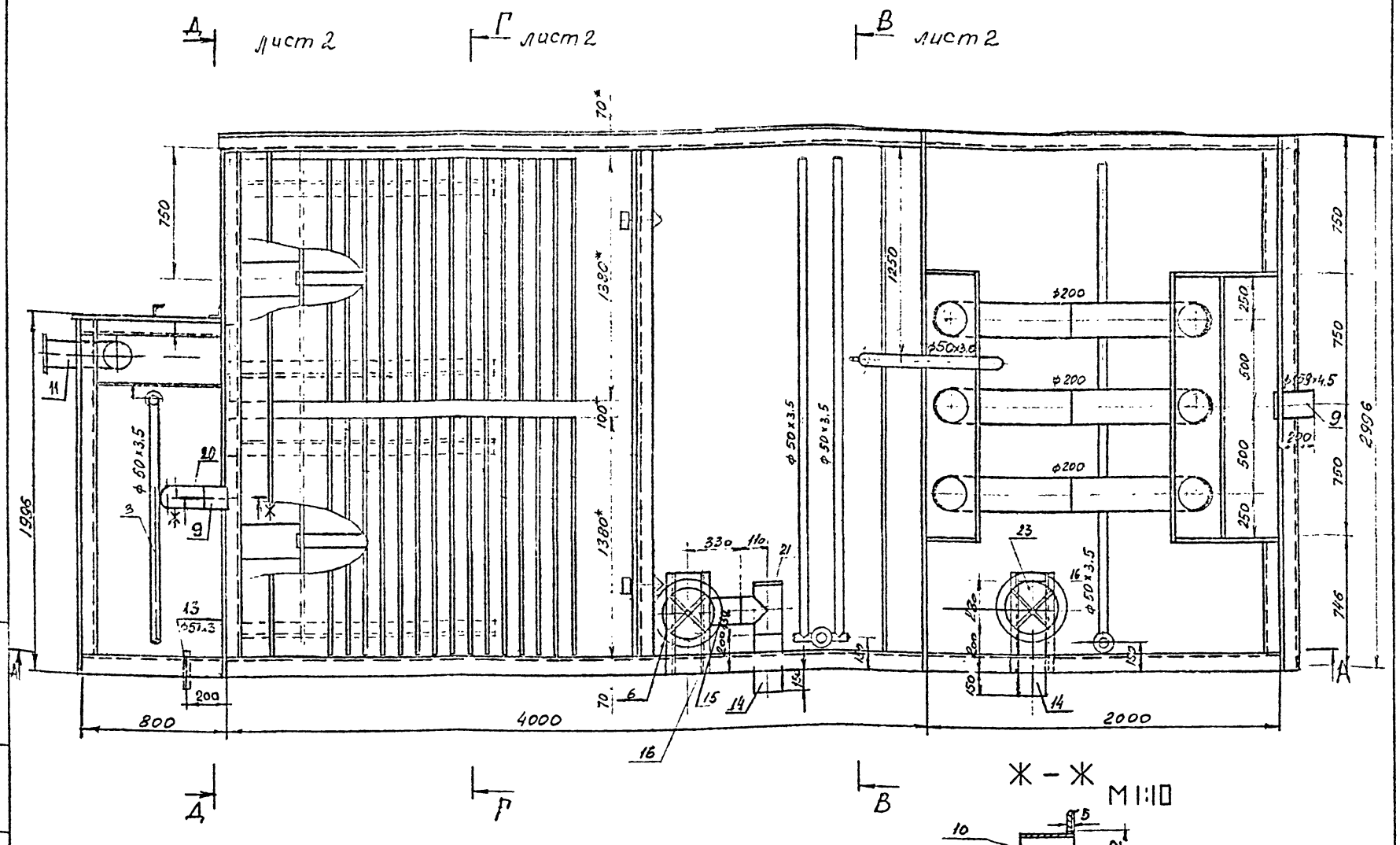

Ж – Ж М1:10

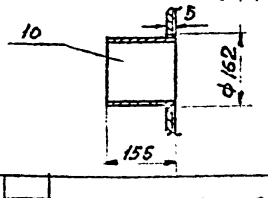

1. Сварные швы выполнить по ГОСТ 5264-80 - Т1 - А5, кроме мест, указанных на чертеже. Сварку производить по периметру прилегания деталей.
2. * Размеры для справок.
3. Детали поз. 4 транспортируются в отдельной упаковке.

Изм.	Лист	№ докум.	Подпись	Дата	ТМ 146.05.00.00 СБ			
Нач. отд.		Трубников			Секция N 2 А	Лит	Масса	Масштаб
Н. контр.		Христофориди			Сборочный чертеж	И	4957,7	1:20
Рук. бриг.		Христофориди				Лист 1	Листов 2	
Ст. инж.		Богачева				СОЮЗВОДОКАНАЛПРОЕКТ		
Инж.		Антонова						

Инв. № подл. | Подпись и дата | Взам. инв. № | Инв. № дубл. | Подпись и дата

ТМ 146.05.00.00 СБ

Ф-Ф

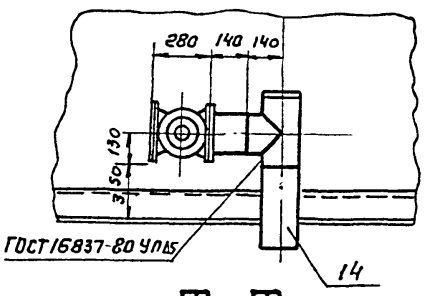

Н-Н

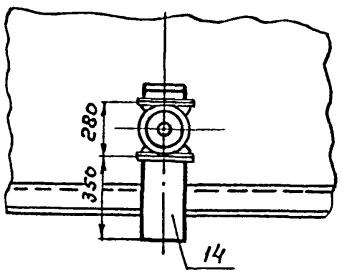

Т-Т

М 1:10

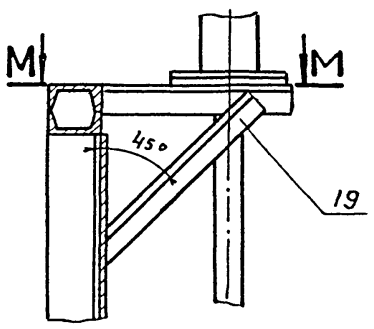

М-М

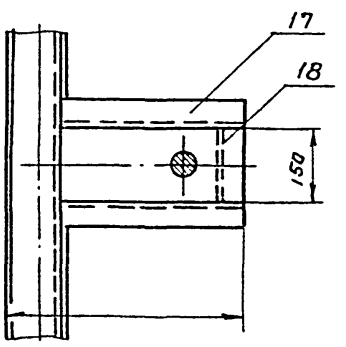

Разрез В-В лист 1

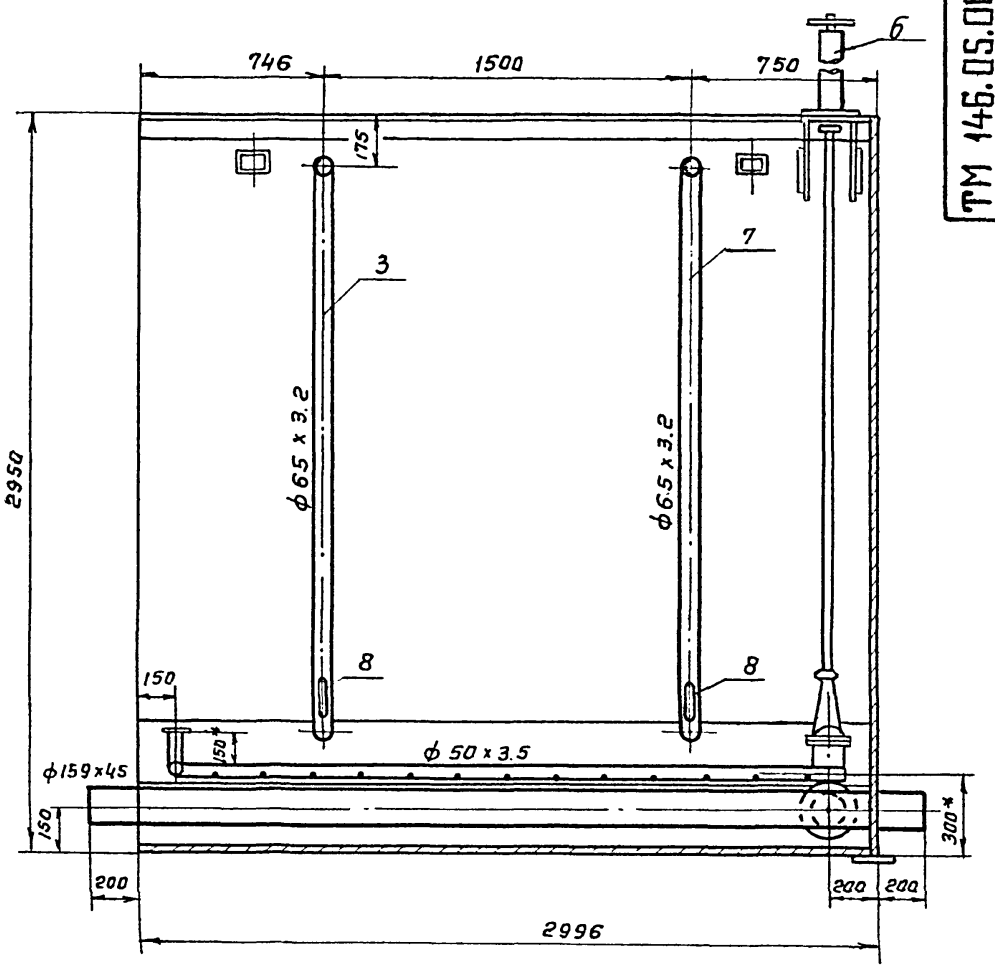

Разрез Г-Г лист 1

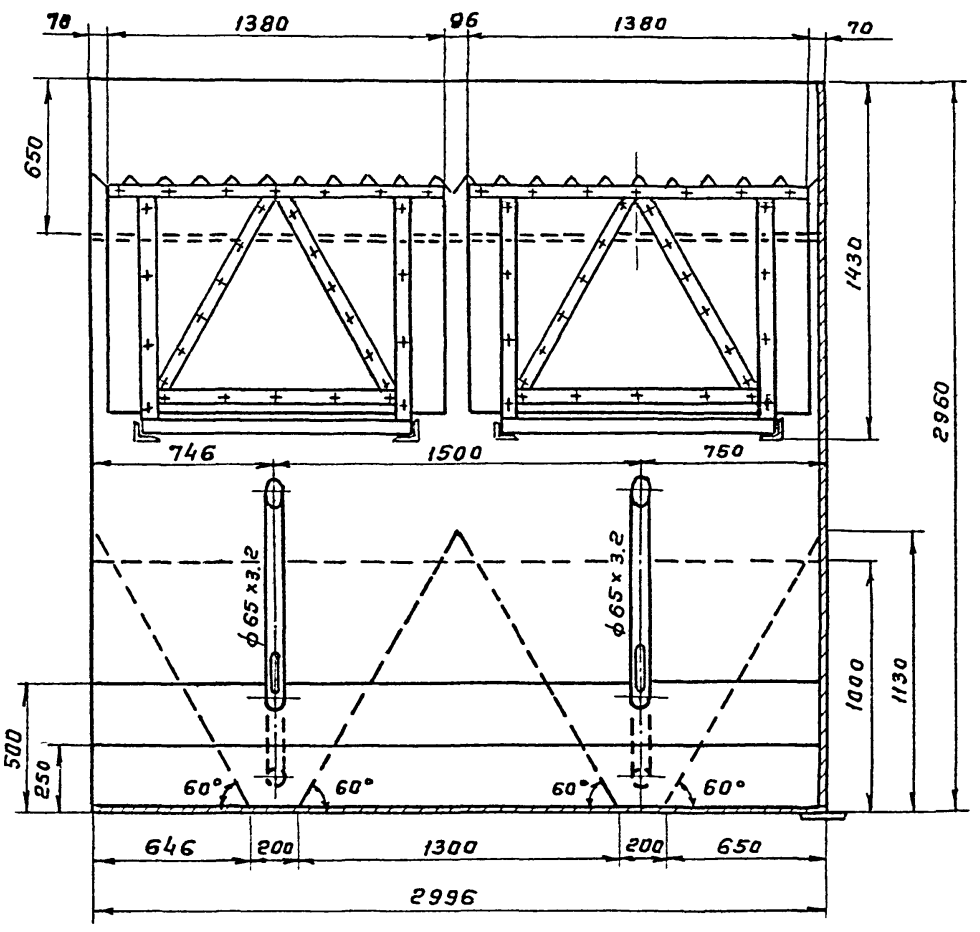

Разрез Д-Д лист 1

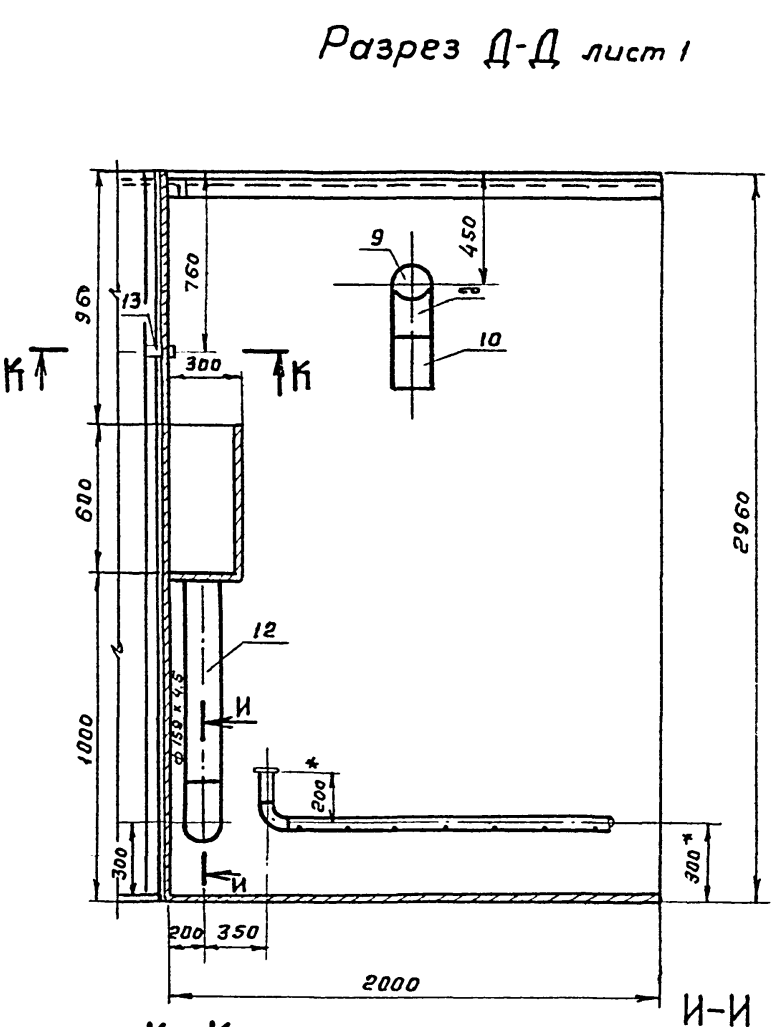

К-К

М 1:5

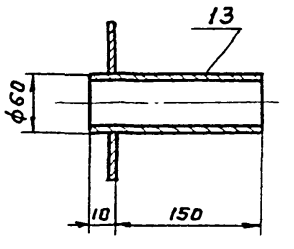

И-И

М 1:5

ГОСТ 16037-80-45а6

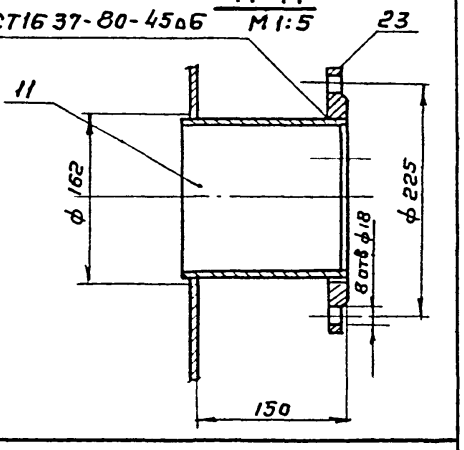

Разрез Б-Б лист 1

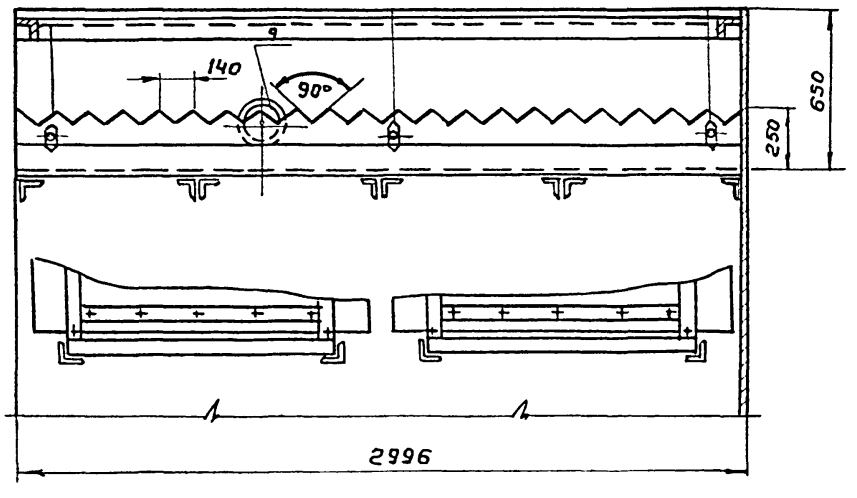

Изм.	Лист	№ докум.	Подпись	Дата	
Нач. отд.		Трубников			
Н. контр.		Христофориди			
Нач. пр. гр.		Христофориди			
Инж. Ик		Богачева			
Инж. Тк		Грамов			

ТМ 146.05.00.00 СБ

Блок-секция № 2А

Сборочный чертеж

Лит	Масса	Масштаб
И	4957,7 кг	1:20
Лист 2	Листов 2	

СОЮЗВОДОКАНАЛПРОЕКТ

Копир. Гальденбаум

Формат А2

Подпись и дата | Инв. № дубл. | Взам. инв. № | Подпись и дата | Инв. № подл.

902-2-465.88 Альбом III

Разрез А-А

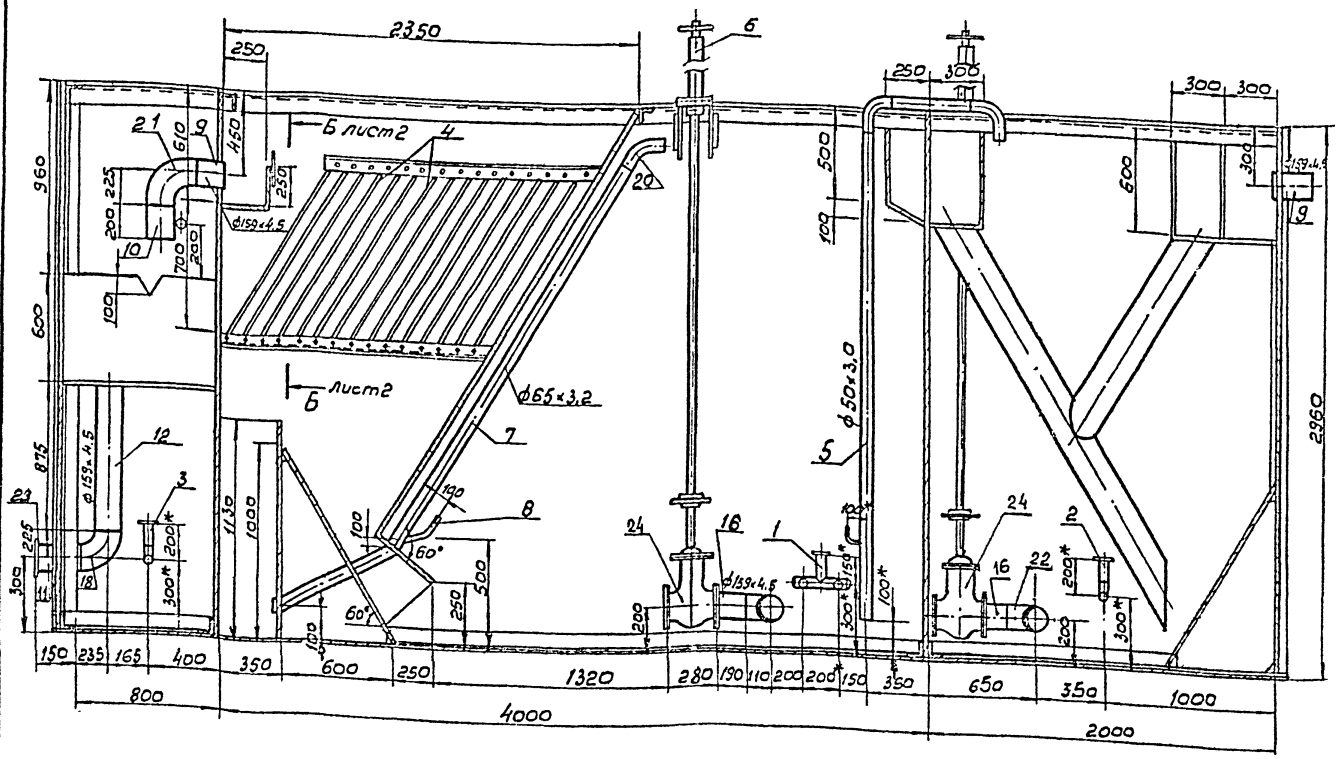

План

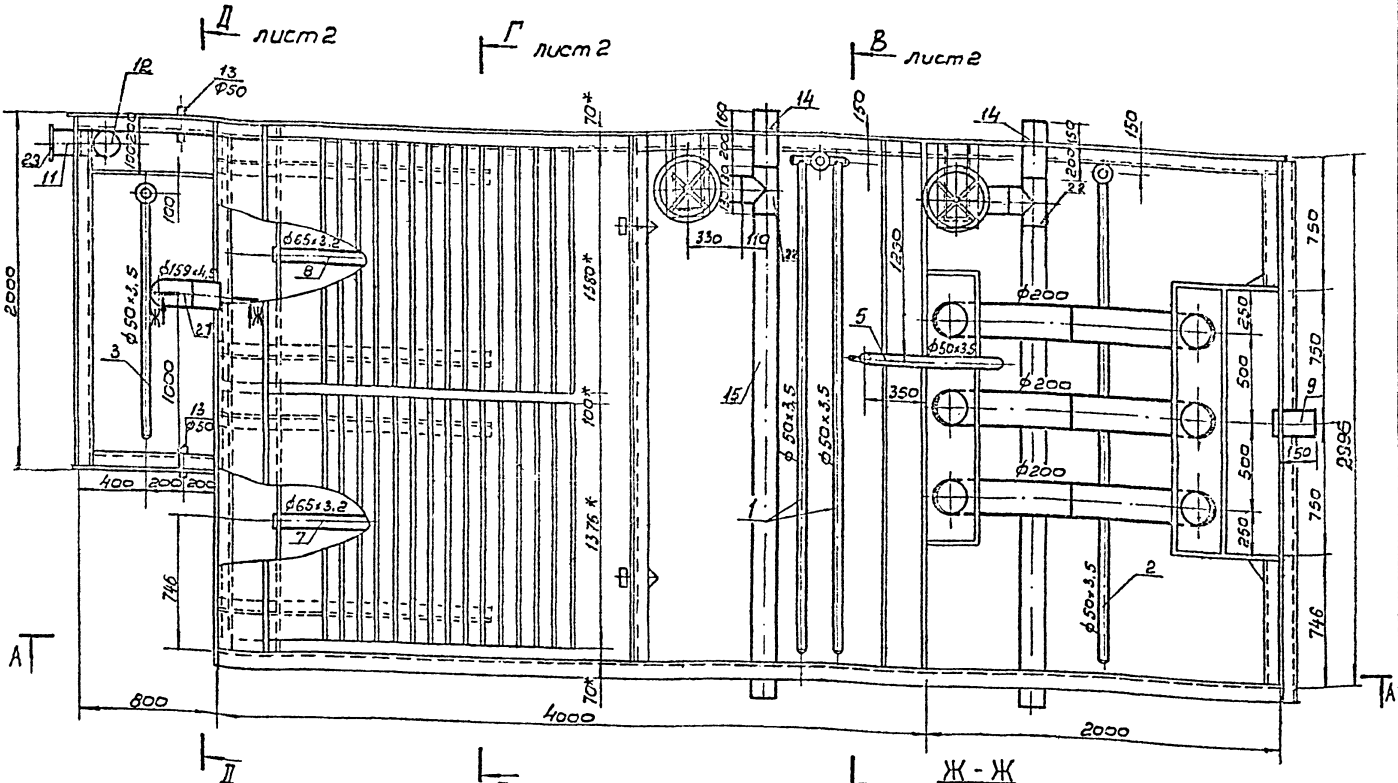

Ж - Ж
М1:10

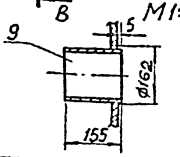

1. Сварные швы выполнить по ГОСТ 5264-80-Т1- 5, кроме мест, указанных на чертеже. Сварку производить по периметру прилегания деталей.
2.* Размеры для справок.
3. Детали поз. 4 транспортируется в отдельной упаковке.

Изм.	Лист	N докум.	Подп.	Дата	ТМ 146.04.00.00 СБ			
Нач. отд.		Трубников			Блок-секция N 3	Лит	Масса	Масштаб
Н. контр.		Христофоров			Сборочный чертеж	К	5062,1	1:20
Рук. бр.		Христофоров				Лист 1	Листов 2	
Ст. инж.		Богачев				СОЮЗВОДОКАНАЛПРОЕКТ		
Инж.		Антонов						

Инв. N подл. | Подп. и дата | Взам. инв. N | Инв. N дубл. | Подп. и дата

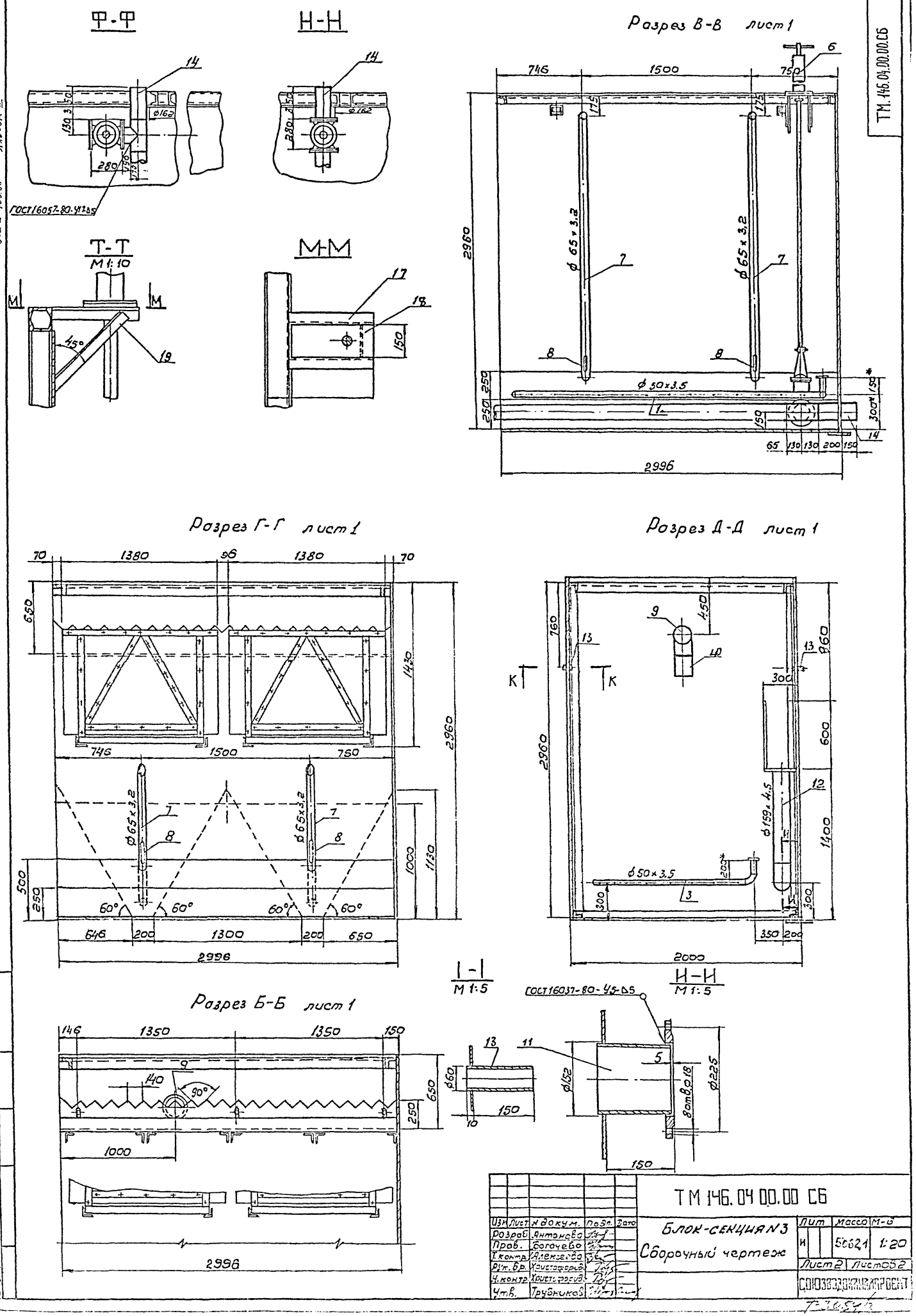

Ф-Ф
Н-Н
Т-Т
М1:10
М-М
Разрез В-В лист 1
Разрез Г-Г лист 1
Разрез Д-Д лист 1
Разрез Б-Б лист 1
I-I
М1:5
Н-Н
М1:5
ГОСТ16037-80-Ч5-Δ5
ГОСТ16057-80-Ч17Δ5
ТМ.146.04.00.00.СБ
902-2-465.88
Альбом III
Блок-секция N3
Сборочный чертеж
Лит
Масса
М-б
1:20
Лист 2
Листов 2
СОЮЗВОДОКАНАЛПРОЕКТ
Разраб. Антонова
Пров. Богочева
Т.контр. Алексеева
Рук.бр. Христофорова
Ч.контр. Христофорова
Утв. Трубников
Инв.№ подл. Подп. и дата
Взам.инв.№ Инв.№ дубл. Подп. и дата

Разрез А-А

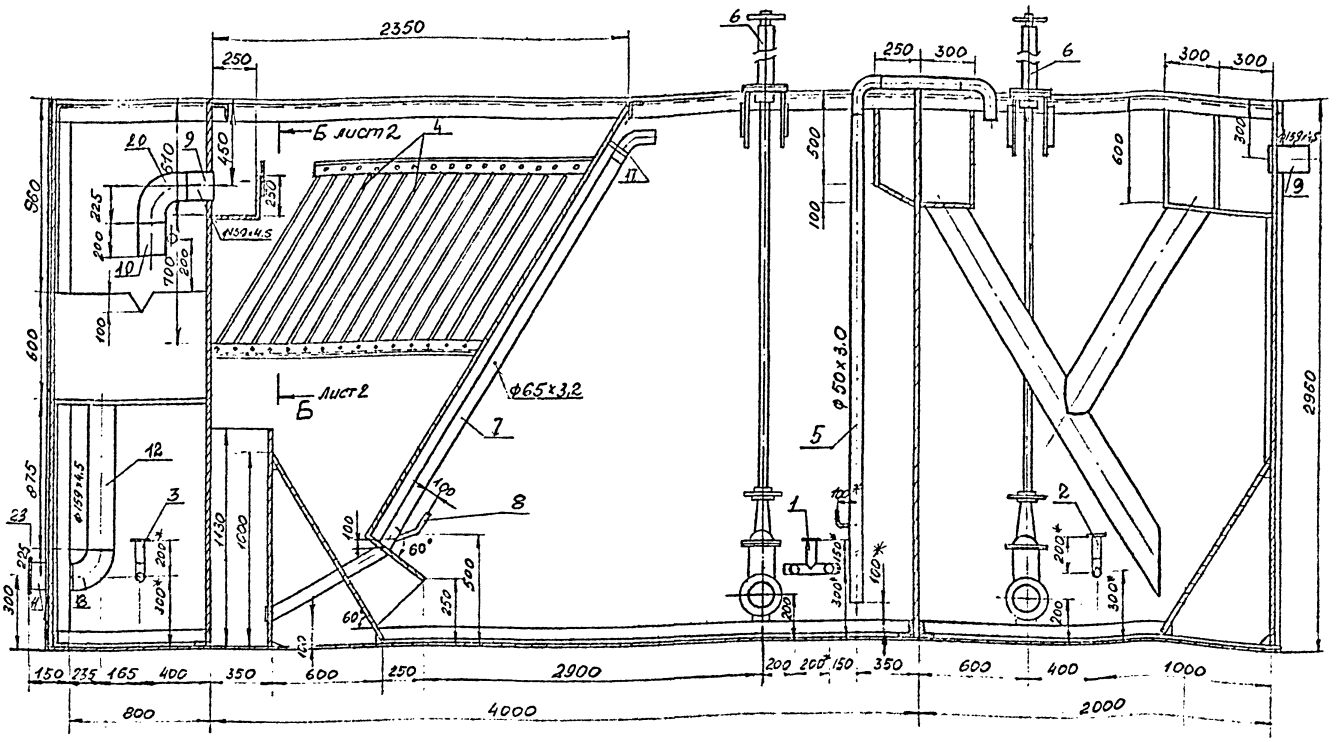

План

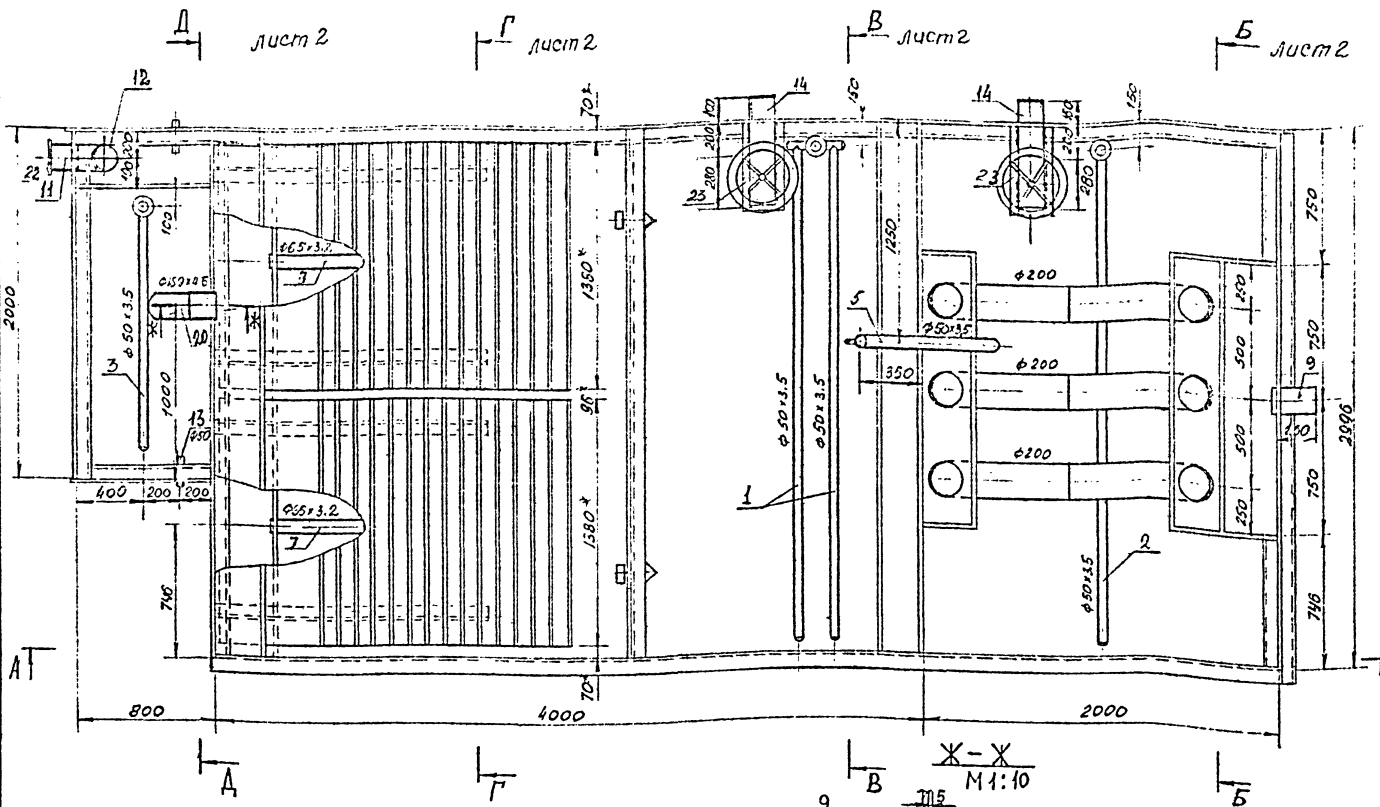

Ж-Ж
М 1:10

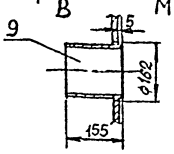

1. Сварные швы выполнить по ГОСТ 5264-80 - Т1 - △Б, кроме мест, указанных на чертеже. Сварку производить по периметру прилегания деталей.
2. * Размеры для справок.
3. Детали поз. 4, транспортируется в отдельной упаковке.

Изм.	Лист	№ докум.	Подпись	Дата
Нач.отд		Трубников		
Н.контр		Христофориди		
Рук.бриг.		Христофориди		
Ст.инж.		Богачева		
Инж.		Антонова		

ТМ 146.06.00.00. СБ

Блок-секция №3

Сборочный чертеж

Лит.	Масса	Масштаб
И	4982	1:20

Лист 1 Листов 2

СОЮЗВОДОКАНАЛПРОЕКТ

Инв. № подл. | Подпись и дата | Взам. инв. № | Инв. № дубл. | Подпись и дата

ТМ 146.06.00.00.СБ

902-2-465.88 Альбом III

Инв.№ подл. | Подп. и дата | Взам.инв.№ | Инв.№ дубл. | Подп. и дата

Разрез В-В лист 1

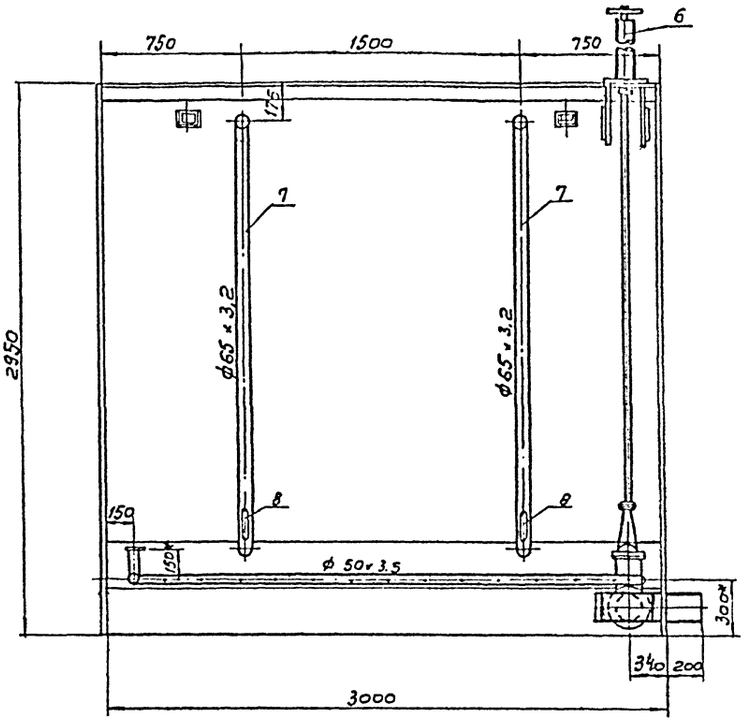

Разрез Г-Г лист 1

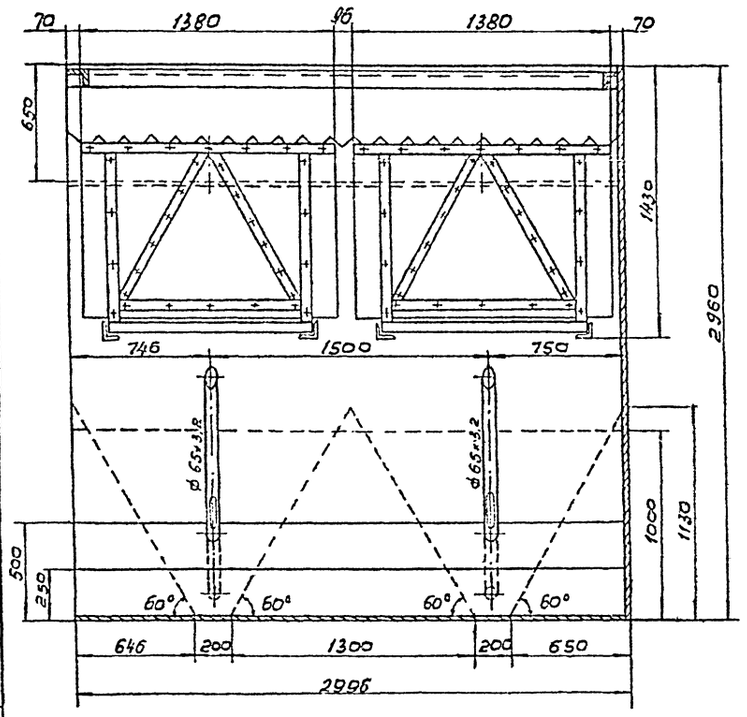

Разрез Д-Д лист 1

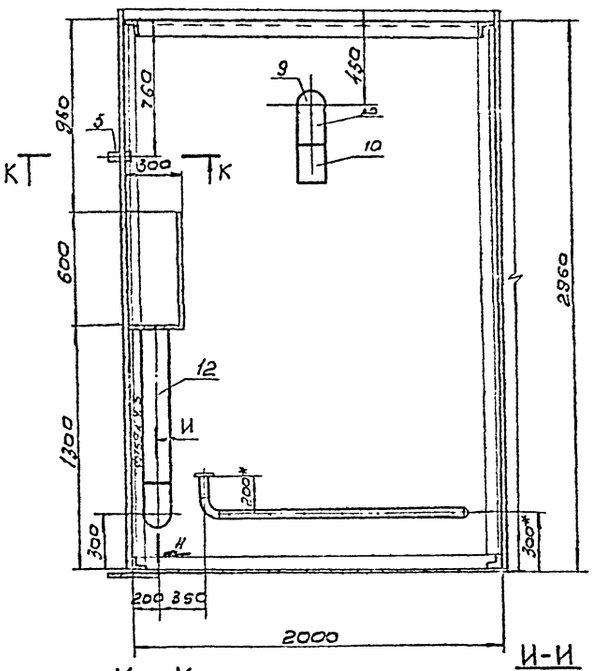

Разрез Е-Е лист 1

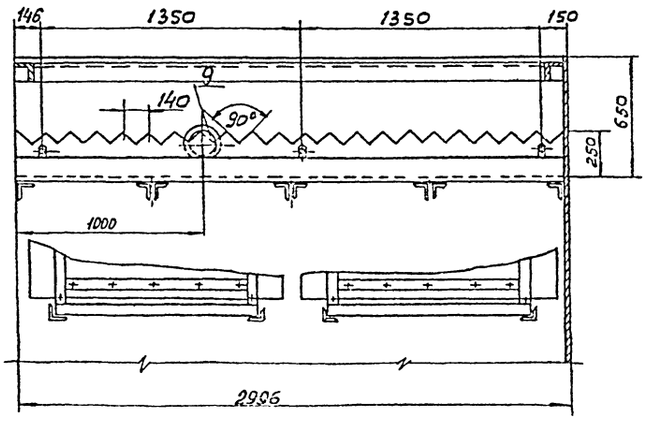

К - К

М1:5

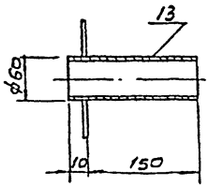

И - И

М1:5

ГОСТ 16037-80-У5-Б5

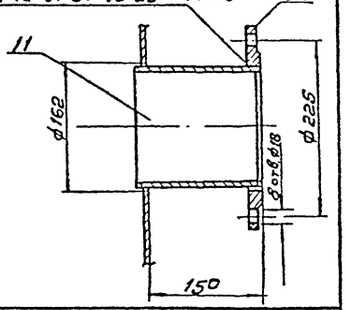

Н - Н

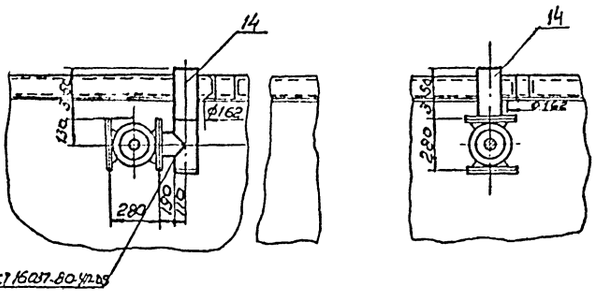

Т - Т

М1:10

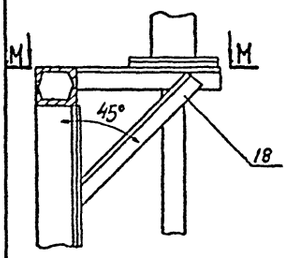

М - М

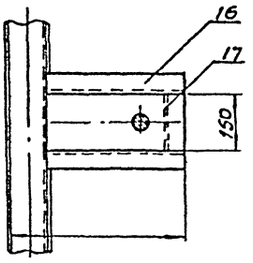

Разрез Ж-Ж лист 1

Разрез З-З лист 1

Разрез И-И лист 1

Разрез К-К лист 1

Разрез Л-Л лист 1

					ТМ 146.06.00.00.СБ		
Изм.	Лист	N докум.	Подп.	Дата	Блок-секция №3я	Лит	Масса	Масштаб
						Н	4982,4	1:20
Нач. отд.		Трубников			Сборочный чертеж			
Н. контр.		Скитерских				Лист 2	Листов 2	
Рук. бр.		Иванов						
Ст. инж.		Богачева				СОЮЗВОДОКАНАЛПРОЕКТ		
Инж.		Литвинова						

Т-30547

ТМ 146.01.03.00.СБ

902-2-465.88 Альбом III

Вид 1-1

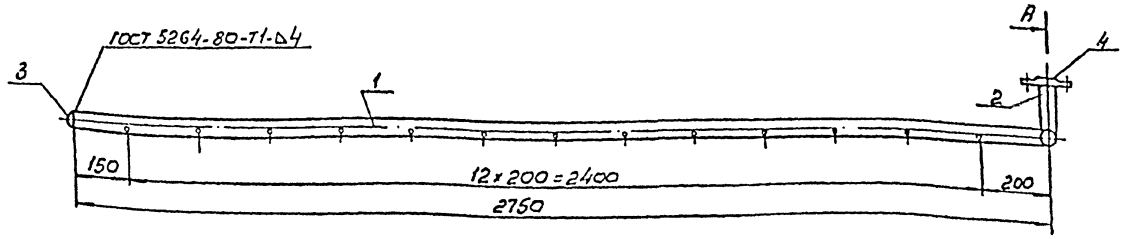

Разрез 2-2

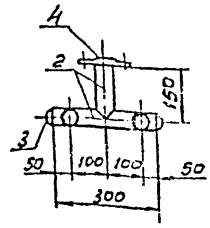

План

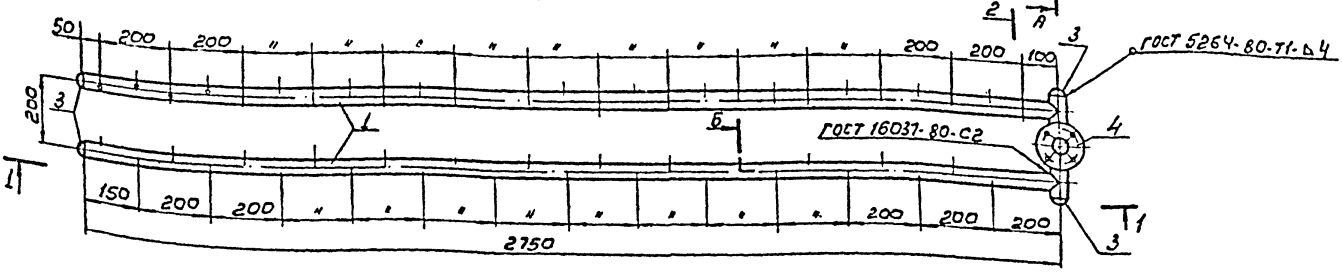

Разрез А-А
М1:2

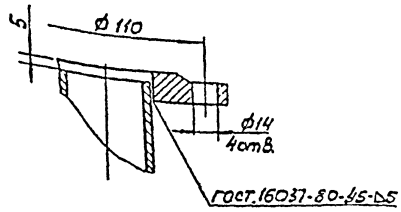

Разрез Б-Б
М1:2

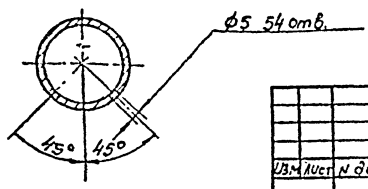

Изм	Лист	N докум.	Подп	Дата
Разраб	Антонова			
Пров.	Богачева			
Т.контр	Алексеева			
Н.конт	Христофорова			
Утв.	Трубников			

ТМ 146.01.01.00.СБ

Аэратор №1
Сборочный чертеж

Лит	Масса	Масштаб
Н	29.6	1:10

Лист 2 Листов 2

СОЮЗВОДОКАНАЛПРОЕКТ

ТМ 146.01.03.00

902-2-465.88 Альбом III

Вид 1-1

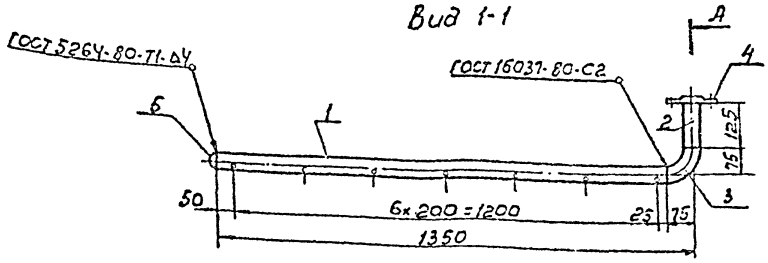

Вид 2-2

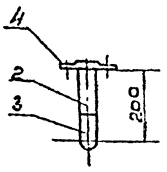

План

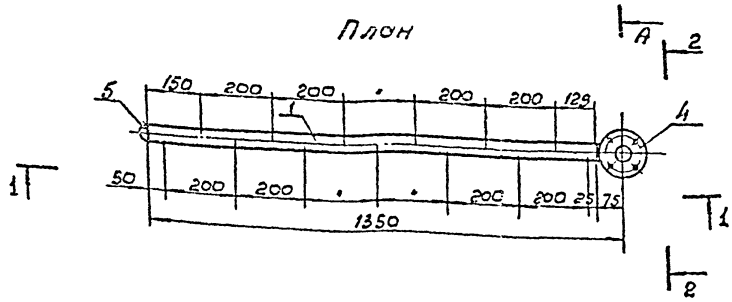

Разрез А-А
М1:2

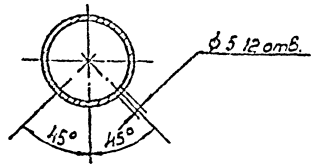

Разрез Б-Б
М1:2

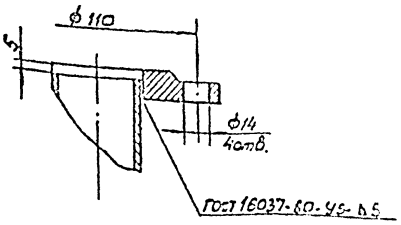

Изм	Лист	N докум.	Подп	Дата
Разраб	Антонова			
Пров.	Богачева			
Т.конт	Алексеева			
Н.контр	Христофорова			
Утв.	Трубников			

ТМ 146.01.03.00.СБ

Аэратор №3
Сборочный чертеж

Лит.	Масса	Масштаб
Н	8,57	1:10

Лист 1 Листов 2

СОЮЗВОДОКАНАЛПРОЕКТ

ТМ 14Б.01.02.00.

Вид 1-1

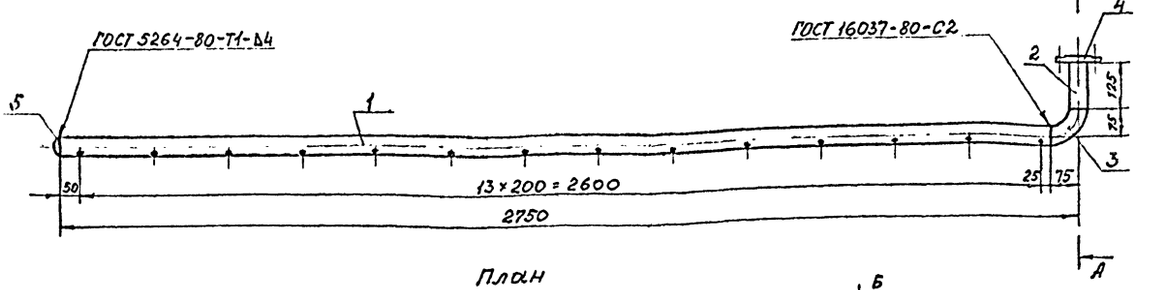

Вид 2-2

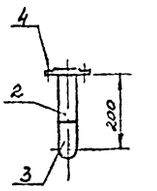

План

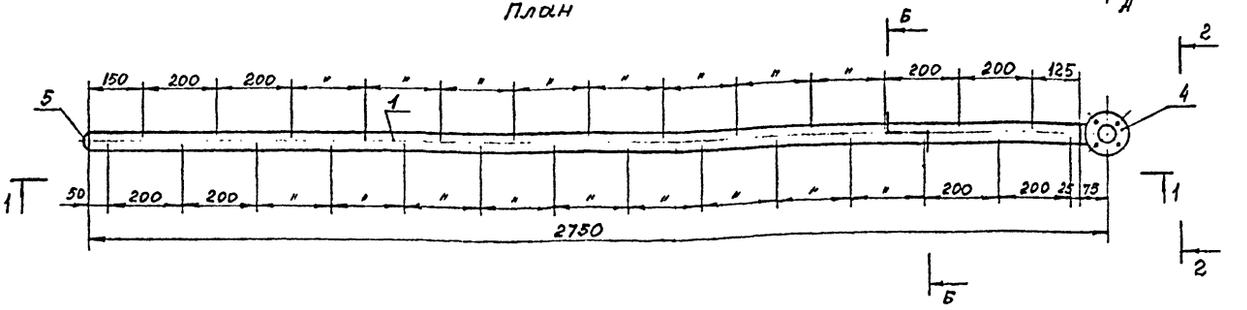

Разрез А-А
м 1:2

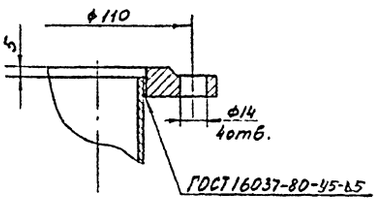

Разрез Б-Б
м 1:2

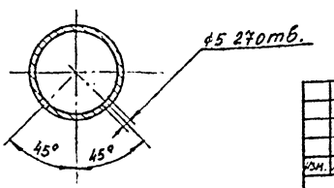

Изм.	Лист	№ докум.	Подпись	Дата	ТМ 14Б.01.02.00.СБ			
Нач.отд.		Трубников			Аэратор №2 Сборочный чертеж	Лит.	Масса	Масштаб
Н.контр.		Христофорова					15,41	1:10
Рук.бриг.		Христофорова				Лист 1	Листов 2	
Ст.инж.		Богачева				СОЮЗВОДОКАНАЛПРОЕКТ		
Инж.		Антонова						

Альбом III 902-2-465.87

Инв.№ подл. | Подпись и дата | Взам.инв.№ | Инв.№ дубл. | Подпись и дата

Формат	Зона	Поз.	Обозначение	Наименование	Кол.	Примечание
				Документация		
			ТМ 140.02.00 СБ	Сборочный чертеж.	1	
				Детали		
		1	ТМ 140.02.01	Труба дырчатая		
				Труба 50×3,5 ГОСТ	1	
				3262-75 ; L = 2675		13,06кг
		2	ТМ 140.02.02	Патрубок		
				Труба 50×3,5 ГОСТ	1	
				3262-75 ; L = 125		0,61кг
				Стандартные изделия		
		3		Отвод 90° 57×3	1	0,5кг
				ГОСТ 17375-83		
		4		Фланец 50-1	1	1,04кг
				ГОСТ 12820-80		
		5		Заглушка 57×3	1	0,2кг
				ГОСТ 17379-83		

Изм.	Лист	№ докум.	Подпись	Дата	ТМ 14Б.01.02.00.СБ			
Нач.отд.		Трубников			Аэратор №2	Лит.	Масса	Масштаб
Н.контр.		Христофорова						
Рук.бриг.		Христофорова				Лист 2	Листов 2	
Ст.инж.		Богачева				СОЮЗВОДОКАНАЛПРОЕКТ		
Инж.		Антонова						

Альбом III 902-2-465.87

Инв.№ подл. | Подпись и дата | Взам.инв.№ | Инв.№ дубл. | Подпись и дата

Формат	Зона	Поз.	Обозначение	Наименование	Кол.	Примечание
				Документация		
			ТМ 140.03.00 СБ	Сборочный чертеж	1	
				Детали		
		1	ТМ 140.03.01	Труба дырчатая		
				Труба 50×3,5	2	13,06кг
				ГОСТ 3262-75 ; L = 2675		
		2	ТМ 140.03.02	Патрубок		
				Труба 50×3,5	1	2,2кг
				ГОСТ 3262-75 ; L = 450		
				Стандартные изделия		
		3		Заглушка 57×3	4	0,2кг
				ГОСТ 17379-83		
		4		Фланец 50-1	1	1,04кг
				ГОСТ 12820-80		

Изм.	Лист	№ докум.	Подпись	Дата	ТМ 14Б.01.01.00.СБ			
Нач.отд.		Трубников			Аэратор №1	Лит.	Масса	Масштаб
Н.контр.		Христофорова						
Рук.бриг.		Христофорова				Лист 1	Листов 2	
Ст.инж.		Богачева				СОЮЗВОДОКАНАЛПРОЕКТ		
Инж.		Антонова						

Инв.№ подл. | Подпись и дата | Взам.инв.№ | Инв.№ дубл. | Подпись и дата

Альбом III

902-2-465.88

Поз.	Обозначение	Наименование	Кол.	Примечание
		Документация		
	ТМ 140.04.00 СБ	Сборочный чертеж	1	
		Детали		
1	ТМ 140.04.01	Труба дырчатая		
		Труба 50×3.5	1	6,22
		ГОСТ 3262-75; L=1275		
2	ТМ 140.04.02	Патрубок		
		Труба 50×3.5	1	0.61
		ГОСТ 3262-75; L=125		
		Стандартные изделия		
3		Отвод 90° 57×3	1	0,5кг
		ГОСТ 17375-83		
4		Фланец 50-1	1	1,04кг
		ГОСТ 12820-80		
5		Заглушка 57×3	1	0,2кг
		ГОСТ 17379-83		

Инв.№ подл. | Подпись и дата | Взам.инв.№ | Инв.№ дубл. | Подпись и дата

Изм.	Лист	№ докум.	Подпись	Дата
Нач.отд.		Трубников		
Н.контр.		Христофориди		
Рук.бриг.		Христофориди		
Ст.инж.		Богачева		
ИНЖ.		Антонова		

ТМ 146.01.03.00.СБ

Аэратор N3

Лит.	Лист	Листов
И	2	2

СОЮЗВОДОКАНАЛПРОЕКТ

Поз.	Обозначение	Наименование	Кол.	Примечание
		Детали		
1		Труба ф 50×3,0		
		ГОСТ 3262-75; L=1665	1	14,10
2		Труба ф 50×3,0		
		ГОСТ 3262-75; L=650	1	3.17
3		Возвчшик		
		Труба ф15×3,0		
		ГОСТ 3262-75, L=200	1	0.30
		Стандартные изделия		
4		Отвод 90° 57×3,0		
		ГОСТ 17375-83	2	0,5кг

Инв.№ подл. | Подпись и дата | Взам.инв.№ | Инв.№ дубл. | Подпись и дата

Изм.	Лист	№ докум.	Подпись	Дата
Нач.отд.		Трубников		
Н.контр.		Христофориди		
Рук.бриг.		Христофориди		
Ст.инж.		Богачева		
Инженер		Громов		

ТМ 146.01.04.00.СБ

Труба эрлифта.

Лит.	Лист	Листов
И	2	2

Союзводоканалпроект

Альбом III

902-2-465.88

ТМ 146.01.04.00.СБ

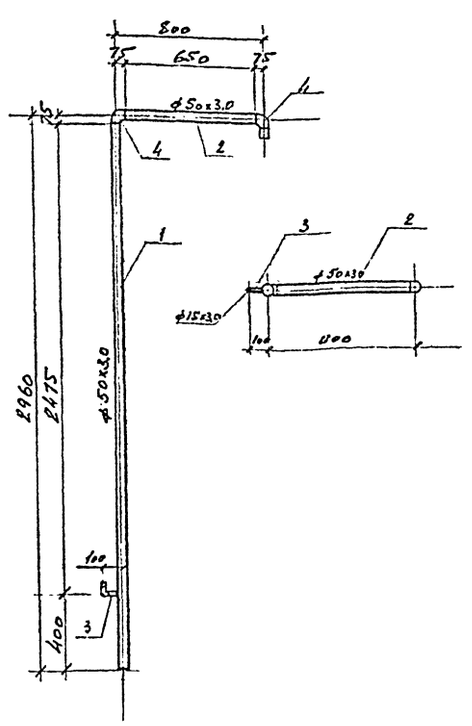

Инв.№ подл. | Подпись и дата | Взам.инв.№ | Инв.№ дубл. | Подпись и дата

Изм.	Лист	№ докум.	Подпись	Дата
Нач.отд.		Трубников		
Н.контр.		Христофориди		
Рук.бриг.		Христофориди		
Ст.инж.		Богачева		
Инженер		Антонова		

ТМ 146.01.04 00.СБ

Труба эрлифта.

Лит	Масса	Масштаб
	13,57	1:20
Лист 1	Листов 2	

Союзводоканалпроект

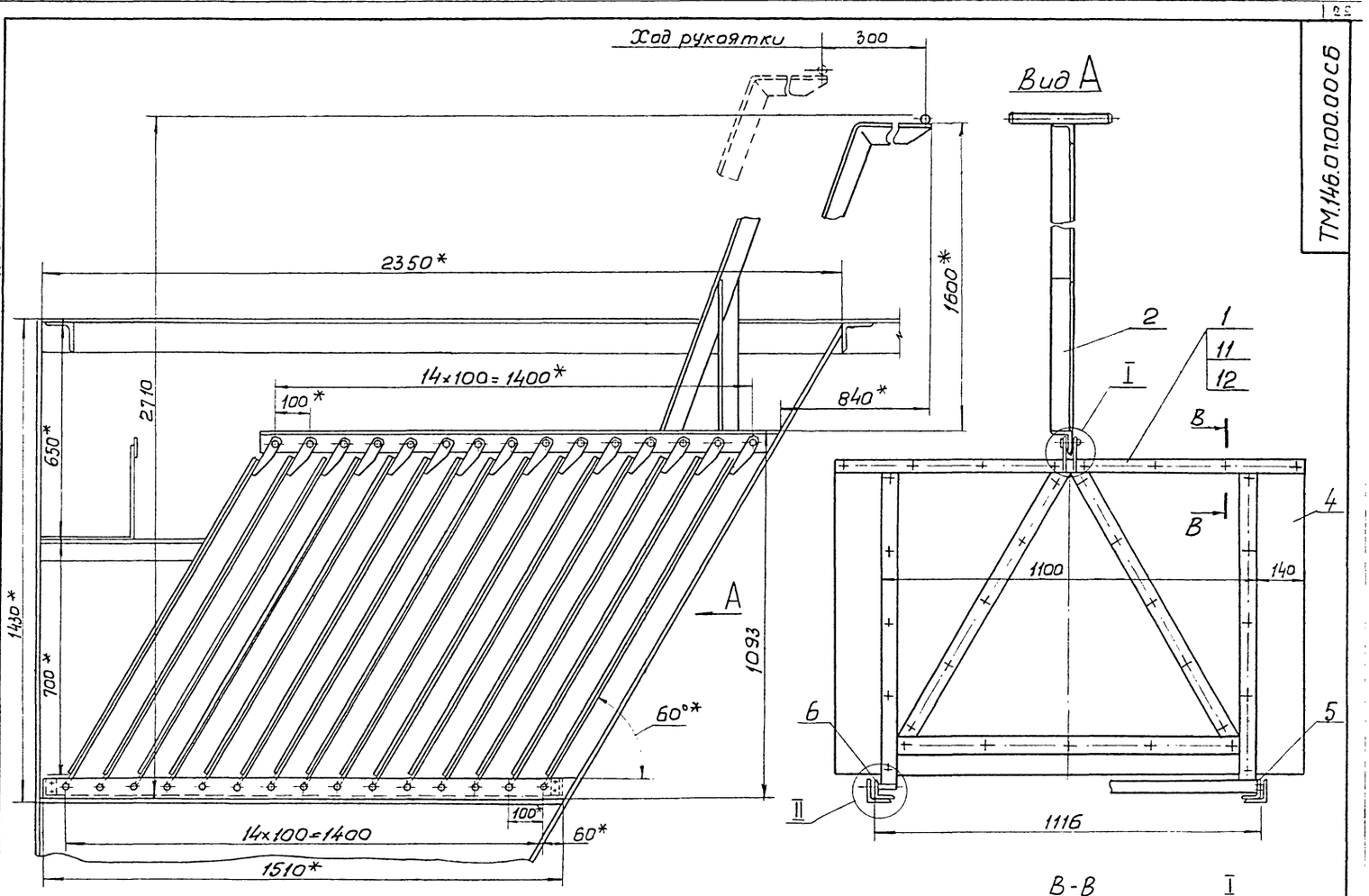

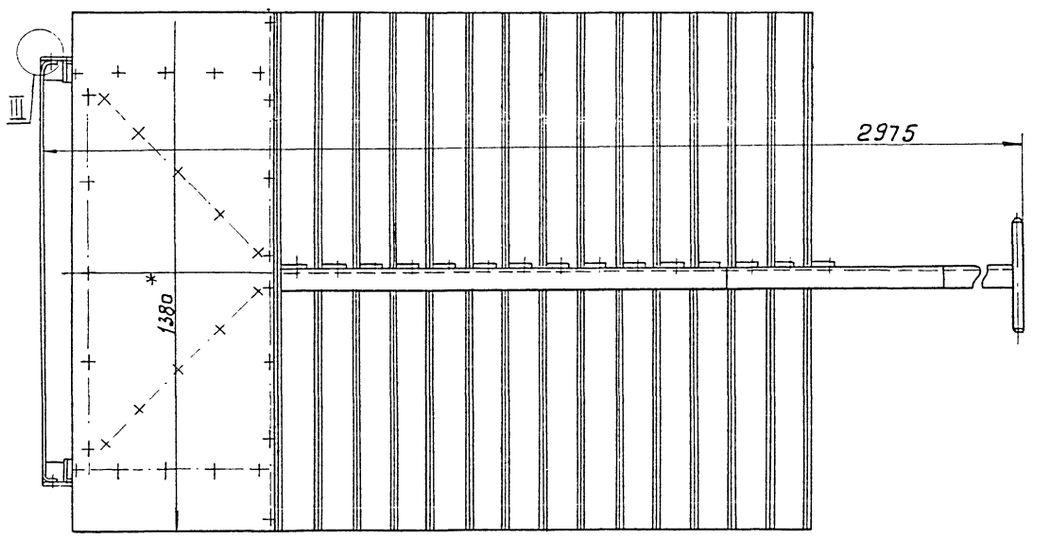

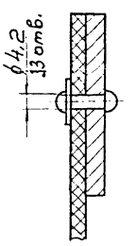

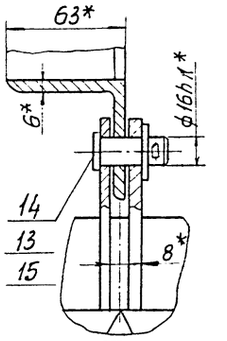

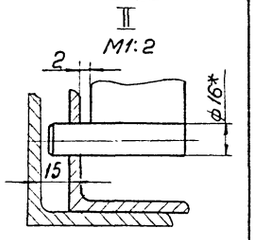

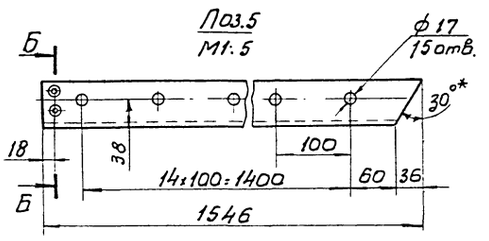

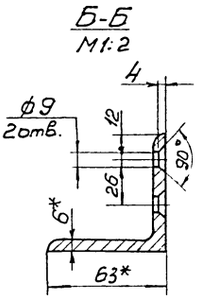

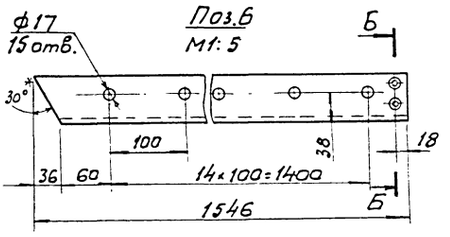

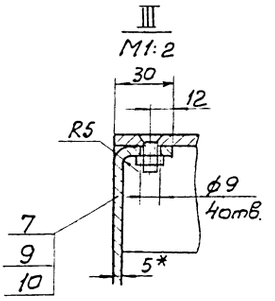

Согласовано:
отд. 9 Христофориди

1. H14, h14, $\pm\frac{JT14}{2}$
2. Шероховатость обрабатываемых поверхностей деталей $R_z 80$
3. 33 отв. ф4,2 и 8 отв. ф9 в деталях поз. 4 и 7 обработать по узлу поз. 1 и деталям поз. 5 и 6 при сборке.
4. Поверхности металлических частей модуля тонкослойного покрыть эмалью ХС-710 ГОСТ 9355-81 в три слоя и лаком ХС-76 ГОСТ 9355-81 в три слоя по грунту ХС-010 ГОСТ 9355-81 в два слоя.
5* Размеры для справок

Изм.	Лист	№ докум.	Подп.	Дата	ТМ 146. 07.00. 00 СБ
Разраб.		Губинская			Модуль тонкослойный Сборочный чертеж
Пров.		Смирнов			Лит: Н; Масса: 375; Масштаб: 1:10
Т. контр.		Смирнов			Лист; Листов 1
Гл. инж. пр.		Блохов			СОЮЗВОДОКАНАЛПРОЕКТ
Н. контр.		Корсакова			
Утв.		Авдеев			

Инв. № подл. | Подп. и дата | Взам. инв. № | Инв. № дубл. | Подп. и дата

902-2-463.88 Альбом III

ТМ 146 07 01 00 СБ

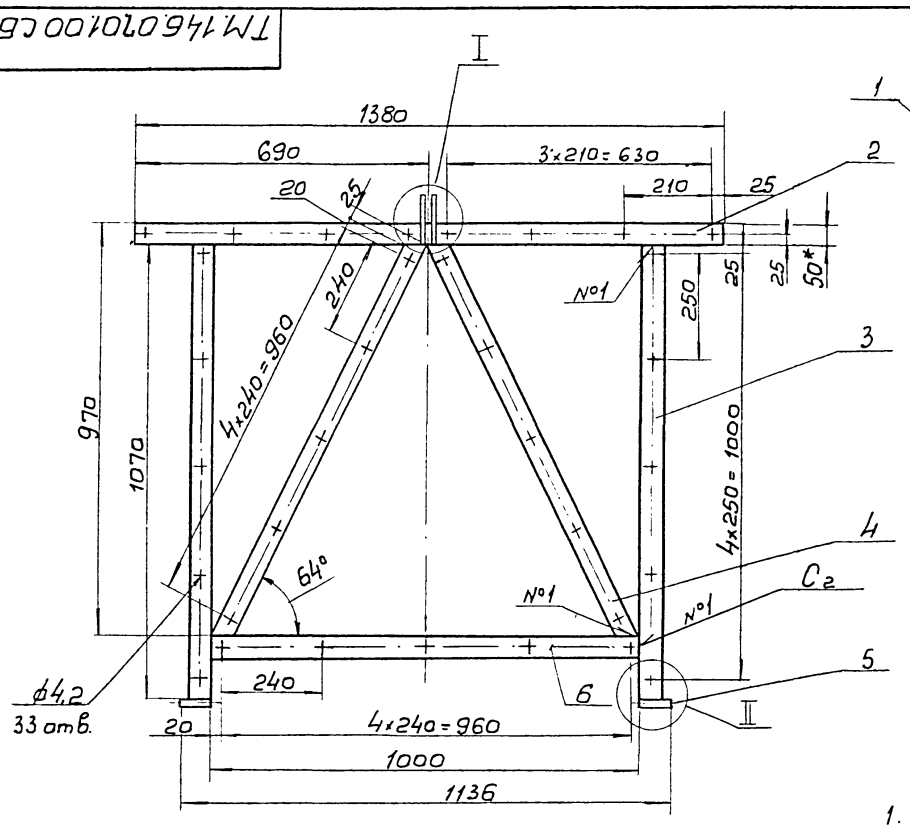

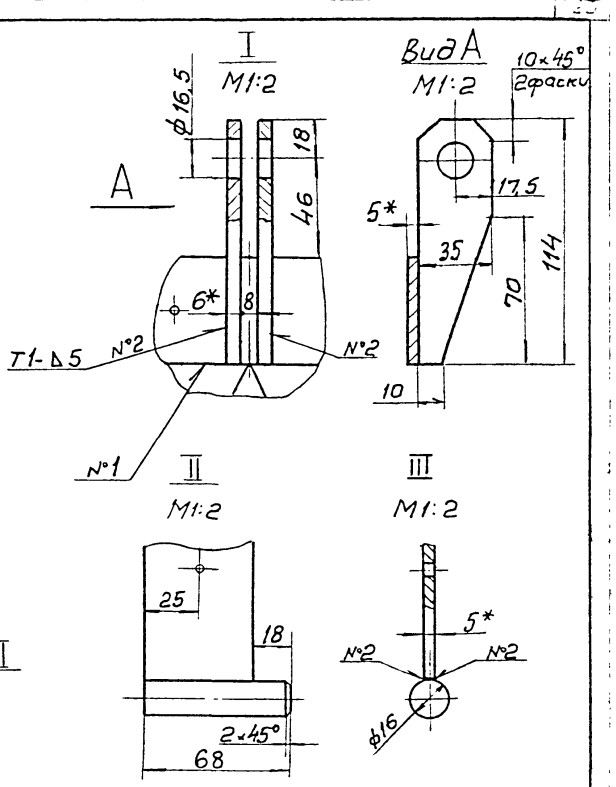

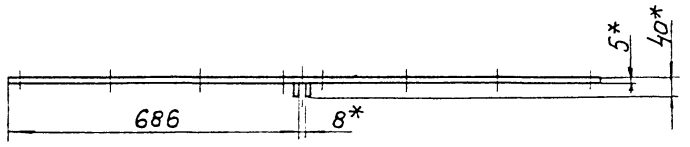

1. $H14, h14, \pm \frac{IT14}{2}$
2. Шероховатость обрабатываемых поверхностей деталей $R_z 80$
3. Сварные швы выполнить по ГОСТ 5264-80.
4. * Размеры для справок

Изм.	Лист	№ докум.	Подп.	Дата
Разраб.		Дубинская		
Пров.		Смирнов		
Т. конт.		Смирнов		
Гл. инж. пр.		Блохов		
Н. конт.		Карсакова		
Утв.		Авдеев		

ТМ 146 07.01.00 СБ

Рама

Сборочный чертеж

Лит	Масса	Масштаб
Н	13,5	1:10
Лист	Листов 1	

СОЮЗВОДОКАНАЛПРОЕКТ

ТМ 146.0702.00 СБ

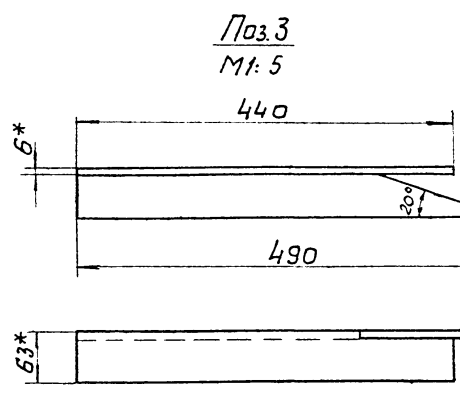

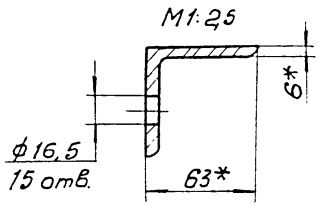

1. $H14, h14, \pm \frac{IT14}{2}$
2. Шероховатость обрабатываемых поверхностей деталей $R_z 80$
3. * Размеры для справок

Изм.	Лист	№ докум.	Подп.	Дата
Разраб.		Дубинская		
Пров.		Смирнов		
Т. контр.		Смирнов		
Гл. инженер		Блохов		
Н. контр.		Карсакова		
Утв.		Авдеев		

ТМ 146.07.02.00 СБ

Рычаг

Сборочный чертеж

Лит	Масса	Масштаб
Н	25,5	1:10
Лист	Листов 1	

СОЮЗВОДОКАНАЛПРОЕКТ

Альбом III

902-2-465.88

Инв. № подл. | Подп. и дата | Взам. инв. № | Инв. № дубл. | Подп. и дата

Формат	Зона	Поз.	Обозначение	Наименование	Кол.	Примеч.
				Документация		
А3			ТМ 146.07.01.00 СБ	Сборочный чертеж		
				Детали		
Б4		1	ТМ 146.07.01.01	Ушко Лист $\frac{\text{6,0 ГОСТ 19903-74}}{\text{Ст.3 ГОСТ 14637-79}}$	2	0,15кг
Б4		2	ТМ 146.07.01.02	Планка Полоса $\frac{\text{5х50 ГОСТ 103-76}}{\text{Ст.3 ГОСТ 535-79}}$	1	2,7кг
Б4		3	ТМ 146.07.01.03	Планка Полоса $\frac{\text{5х50 ГОСТ 103-76}}{\text{Ст.3 ГОСТ 535-79}}$	2	2,1кг
Б4		4	ТМ 146.07.01.04	Укосина Полоса $\frac{\text{5х50 ГОСТ 103-76}}{\text{Ст.3 ГОСТ 535-79}}$ $L = 1050$ h14	2	2кг
Б4		5	ТМ 146.07.01.05	Ось Круг $\frac{\text{16 ГОСТ 2590-71}}{\text{Ст3 ГОСТ 535-79}}$	2	0,1кг
Б4		6	ТМ 146.07.01.06	Распорка Полоса $\frac{\text{5х50 ГОСТ 103-76}}{\text{Ст.3 ГОСТ 535-79}}$	1	2кг

Инв.№ подл. | Подп. и дата | Взам.инв.№ | Инв.№ дубл. | Подп. и дата

Изм.	Лист	№ докум.	Подп.	Дата
Разраб.		Дубинская		
Пров.		Смирнов		
Т.контр.		Смирнов		
Н.контр.		Корсакова		
Утв.		Авдеев		

ТМ 146.07.01.00

Рама

Лит.	Лист	Листов
И		1

СОЮЗВОДОКАНАЛПРОЕКТ

Формат А4

Формат	Зона	Поз.	Обозначение	Наименование	Кол.	Примеч.
				Документация		
А3			ТМ 146.07.02.00 СБ	Сборочный чертеж		
				Детали		
Б4		1	ТМ 146.07.02.01	Ручка Круг $\frac{\text{22 ГОСТ 2590-71}}{\text{Ст3 ГОСТ 535-79}}$	1	0,9кг
Б4		2	ТМ 146.07.02.02	Рычаг Уголок $\frac{\text{63х63х6 ГОСТ 8509-86}}{\text{Ст.3 ГОСТ 535-79}}$ $L = 2315$ h14	1	13,5кг
Б4		3	ТМ 146.07.02.03	Подпорка Уголок $\frac{\text{63х63х6 ГОСТ 8509-86}}{\text{Ст.3 ГОСТ 535-79}}$	1	2,5кг
Б4		4	ТМ 146.07.02.04	Связка Уголок $\frac{\text{63х63х6 ГОСТ 8509-86}}{\text{Ст.3 ГОСТ 535-79}}$	1	8,6кг

Инв.№ подл. | Подп. и дата | Взам.инв.№ | Инв.№ дубл. | Подп. и дата

Изм.	Лист	№ докум.	Подп.	Дата
Разраб.		Дубинская		
Пров.		Смирнов		
Т.контр.		Смирнов		
Н.контр.		Корсакова		
Утв.		Авдеев		

ТМ 146.07.02.00

Рычаг

Лит.	Лист	Листов
И		1

СОЮЗВОДОКАНАЛПРОЕКТ

Формат А4

Формат	Зона	Поз.	Обозначение	Наименование	Кол.	Примеч.
				Стандартные изделия		
		9		Винт В М8-6g х 20.48.0115 ГОСТ 17475-80	8	
		10		Гайка М8-6Н.5.0115 ГОСТ 5915-70	8	
		11		Заклепка 4х17.31 ГОСТ 10299-80	33	
		12		Шайба 4.02.0115 ГОСТ 11371-78	33	
		13		Шайба 16.02.0115 ГОСТ 11371-78	15	
		14		Ось 6-16h11х32 Ст3 Ц15 ГОСТ 9650-80	15	
		15		Шплинт 4х22.0115 ГОСТ 397-79	15	

Инв.№ подл. | Подп. и дата | Взам.инв.№ | Инв.№ дубл. | Подп. и дата

Изм	Лист	№ докум.	Подп.	Дата

ТМ 146.07.00.00

Лист 2

Формат	Зона	Поз.	Обозначение	Наименование	Кол.	Примеч.
				Документация		
А2			ТМ 146.07.00.00 СБ	Сборочный чертеж		
				Сборочные единицы		
Я4		1	ТМ 146.07.01.00	Рама	15	
Я4		2	ТМ 146.07.02.00	Рычаг	1	
				Детали		
Б4		4	ТМ 146.07.00.01	Перегородка Листы винипласта ВН 1380 х 1090 х 4 ГОСТ 9639-71	15	8,5кг
Б4		5	ТМ 146.07.00.02	Направляющая Уголок $\frac{\text{63х63х6 ГОСТ 8509-86}}{\text{Ст.3 ГОСТ 535-79}}$	1	8,6кг
Б4		6	ТМ 146.07.00.03	Направляющая Уголок $\frac{\text{63х63х6 ГОСТ 8509-86}}{\text{Ст.3 ГОСТ 535-79}}$	1	8,6кг
Б4		7	ТМ 146.07.00.04	Стяжка Полоса $\frac{\text{5х50 ГОСТ 103-76}}{\text{Ст.3 ГОСТ 535-79}}$ $L = 1147$ h14	2	2,3кг

Инв.№ подл. | Подп. и дата | Взам.инв.№ | Инв.№ дубл. | Подп. и дата

Изм.	Лист	№ докум.	Подп.	Дата
Разраб.		Дубинская		
Пров.		Смирнов		
Н.контр.		Смирнов		
Н.контр.		Корсакова		
Утв.		Авдеев		

ТМ 146.07.00.00

Модуль тонкослойный

Лит.	Лист	Листов
И	1	2

СОЮЗВОДОКАНАЛПРОЕКТ

Копир. Лаврухина

Формат А4

gost.e-ecolog.ru