ТИПОВОЙ ПРОЕКТ

902-2-465.88

БЛОКИ ЕМКОСТЕЙ ДЛЯ КАНАЛИЗАЦИОННЫХ ОЧИСТНЫХ СООРУЖЕНИЙ ЗАВОДСКОГО ИЗГОТОВЛЕНИЯ ПРОИЗВОДИТЕЛЬНОСТЬЮ 200,400 $м^3$/сут.

АЛЬБОМ II

КОНСТРУКТОРСКАЯ ДОКУМЕНТАЦИЯ

gost.e-ecolog.ru

ТИПОВОЙ ПРОЕКТ
902-2-465. 88
БЛОКИ ЕМКОСТЕЙ
ДЛЯ КАНАЛИЗАЦИОННЫХ ОЧИСТНЫХ СООРУЖЕНИЙ ЗАВОДСКОГО ИЗГОТОВЛЕНИЯ ПРОИЗВОДИТЕЛЬНОСТЬЮ 200,400 м³/сут.

АЛЬБОМ II

ПЕРЕЧЕНЬ АЛЬБОМОВ

АЛЬБОМ I	ТХ	ТЕХНОЛОГИЧЕСКИЕ РЕШЕНИЯ
	АС	АРХИТЕКТУРНО-СТРОИТЕЛЬНЫЕ РЕШЕНИЯ
	СО	СПЕЦИФИКАЦИИ ОБОРУДОВАНИЯ
	ВМ	ВЕДОМОСТИ ПОТРЕБНОСТИ В МАТЕРИАЛАХ
АЛЬБОМ II	КМ	КОНСТРУКТОРСКАЯ ДОКУМЕНТАЦИЯ
АЛЬБОМ III	ТМ	НЕСТАНДАРТИЗИРОВАННОЕ ОБОРУДОВАНИЕ
АЛЬБОМ IV		СМЕТЫ

Разработан:
проектным институтом
„Союзводоканалпроект"
Б.О. ЦНИИПроектстальконструкция

Утвержден и введен в действие
Главпроектом Госстроя СССР
протокол N 61 от 12.09. 1988 г.

Главный инженер института А.Н.Михайлов
Главный инженер Б.О. ЦНИИПСК А.В.Жибуль
Руководитель бригады Г.Н.Христофориди

Содержание альбома

N п/п	Наименование	Обозначение чертежа	N стр.
1	Технические условия	КМ 1742 ТУ	3
2	Блоки канализационных очистных сооружений заводского изготовления производительностью 200 м³/сут.	КМ 1742.00.00.000	5
3	Блоки канализационных очистных сооружений заводского изготовления производительностью 400 м³/сут.	КМ 1742.00.00.000	5
4	Секция I	КМ 1740.01.00.000	5
5	Секция II	КМ 1740.02.00.000	7
6	Секция III	КМ 1740.03.00.000	8
7	Блоки канализационных очистных сооружений производительностью 200 м³/сут.		
	Сборочный чертеж	КМ 1742.00.00.000СБ	10
8	Блоки канализационных очистных сооружений заводского изготовления производительностью 400 м³/сут.		
	Сборочный чертеж	КМ 1743.00.00.000СБ	11
9	Секция I		
	Сборочный чертеж	КМ 1740.01.00.000СБ	
	лист 1		12
	лист 2		13
	лист 3		14
	лист 4		15
	лист 5		16
	лист 6		17
10	Секция II		
	Сборочный чертеж	КМ 1740.02.00.000СБ	
	лист 1		18
	лист 2		19
	лист 3		20
	лист 4		21
	лист 5		22
11	Секция III		
	Сборочный чертеж	КМ 1740.03.00.000СБ	
	лист 1		23
	лист 2		24
	лист 3		25
	лист 4		26
	лист 5		27
12	Угловая накладка	КМ 1740.01.00.018	28
13	Стенка	КМ 1740.01.00.008	28
14	Стенка	КМ 1740.01.00.009	28
15	Стенка	КМ 1740.01.00.006	28
16	Стенка	КМ 1740.01.00.010	29
17	Ребро	КМ 1740.01.00.026	29
18	Ребро	КМ 1740.01.00.012	29
19	Ребро	КМ 1740.01.00.013	29
20	Ребро	КМ 1740.01.00.014	30
21	Ребро	КМ 1740.01.00.016	30
22	Ребро	КМ 1740.01.00.031	30
23	Ребро	КМ 1740.01.00.058	30
24	Угловая накладка	КМ 1740.01.00.068	31
25	Угловая накладка	КМ 1740.01.00.020	31
26	Угловая накладка	КМ 1740.01.00.022	31
27	Ребро	КМ 1740.01.00.067	31
28	Угловая накладка	КМ 1740.01.00.036	32
29	Лоток	КМ 1740.01.00.035	32
30	Лоток	КМ 1740.01.00.032	32
31	Водослив	КМ 1740.01.00.034	32
32	Ребро	КМ 1740.01.00.050	33
33	Ребро	КМ 1740.01.00.019	33
34	Стенка	КМ 1740.01.00.038	33
35	Ребро	КМ 1740.01.00.044	33
36	Угловая накладка	КМ 1740.01.00.046	34
37	Угловая накладка	КМ 1740.01.00.042	34
38	Опора	КМ 1740.01.00.011	34
39	Ребро	КМ 1740.01.00.024	34
40	Ребро	КМ 1740.01.00.076	35
41	Угловая накладка	КМ 1740.01.00.053	35
42	Угловая накладка	КМ 1740.01.00.045	35
43	Ребро	КМ 1740.01.00.056	35
44	Угловая накладка	КМ 1740.01.00.082	36
45	Угловая накладка	КМ 1740.01.00.059	36
46	Лоток	КМ 1740.01.00.055	36
47	Ребро	КМ 1740.01.00.057	36
48	Труба	КМ 1740.01.00.065	37
49	Труба	КМ 1740.01.00.066	37
50	Лоток	КМ 1740.01.00.073	37
51	Лоток	КМ 1740.01.00.074	37
52	Петля	КМ 1740.01.00.083	37
53	Выпуск	КМ 1740.01.00.081	38
54	Угловая накладка	КМ 1740.01.00.070	38
55	Днище	КМ 1740.01.00.003	38
56	Опора под трубы	КМ 1740.01.00.072	39
57	Стенка	КМ 1740.01.00.080	39
58	Опора модуля	КМ 1740.01.00.077	39
59	Угловая накладка	КМ 1740.02.00.009	39
60	Стенка	КМ 1740.01.00.075	40
61	Стенка	КМ 1740.01.00.007	40
62	Угловая накладка	КМ 1740.02.00.007	40
63	Угловая накладка	КМ 1740.02.00.008	40

Альбом II

4.4. В многослойных швах поверхности каждого слоя необходимо очистить от шлака, окислов и загрязнений.

4.5. После окончания сварочных работ все наплывы металла, а также брызги и шлак должны быть удалены. Шлак разрешается сбивать только после полного остывания наплавленного металла.

4.6. Концы швов не должны иметь открытых незаваренных кратеров. Поверхность шва должна быть гладкой, а переходы к основному металлу плавными.

4.7 Электросварочные работы должны производиться только теми электросварщиками, которые прошли обучение и выдержали испытания согласно „Правилам испытания электросварщиков и газосварщиков" Госгортехнадзора СССР.

4.8. Контроль всех сварных соединений независимо от способа их выполнения производится в соответствии с ГОСТ 3242-69.

4.9. Сварные швы с дефектами подлежат исправлению. Подлежащие замене сварные швы или отдельные участки швов разрешается удалять механическим путем или сдувать кислородной струей. Применять электрическую дугу для выправки швов не разрешается.

4.10. Заварка дефектного участка шва производится, как правило, тем же способом, каким сваривался исправляемый шов.

Инв.№ подл. | Подп. и дата | Взам. инв.№ | Инв.№ дубл. | Подп. и дата

Изм.	Лист	N докум.	Подп.	Дата	КМ 1742 ТУ	Лист 3

4.11. Исправление неплотных сварных швов зачеканкой не допускается.

4.12. Сварные швы элементов емкостных сооружений должны быть плотнопрочными с гарантией водонепроницаемости согласно СНиП 3.04.03-85 „Правила производства и приемки работ."

5. Антикоррозионная защита стальных конструкций.

5.1. Защита стальных конструкций от коррозии должна осуществляться в соответствии с требованиями СН и П 2.03.11-85 „Защита строительных конструкций от коррозии."

5.2. Внутренние и наружные поверхности емкостных сооружений должны быть защищены на заводе-изготовителе покрытиями, предусмотренными СНиП 2.03.11-85 для среднеагрессивных сред.

5.3. Перед нанесением защитных покрытий поверхности стальных конструкций следует очистить от загрязнений, окалины и ржавчины пескоструйным методом, по второй степени очистки поверхности по ГОСТ 9.402-80.

5.4. Внутренние поверхности емкостных сооружений на заводе грунтуются грунт-шпаклевкой ЭП-00-10 по ГОСТ 10277-76 - тремя

Инв.№ подл. | Подп. и дата | Взам. инв.№ | Инв.№ дубл. | Подп. и дата

Изм.	Лист	N докум.	Подп.	Дата	КМ 1742 ТУ	Лист 4

пилами, пилами трения, кислородными полуавтоматами и в виде исключения, ручными кислородными резаками.

Примечание: запрещается резать сталь как угольным, так и металлическим электродами.

3.2. Кромки деталей после кислородной или дуговой резки должны быть очищены от грата, шлака, брызг и наплывов металла и не иметь неровности и шероховатостей, превышающих 1мм.

3.3. Кромки деталей после резки на ножницах не должны иметь зазубрин и завалов, превышающих 1мм, а также трещин.

3.4. Не допускаются зарезы кромок при всех видах резки.

4. Электросварные соединения.

4.1. Способ сварки указывается в чертежах. Заводу-изготовителю разрешается без согласования с институтом „Союзводоканалпроект" заменять один способ сварки другим, соответственно изменяя подготовку кромок (согласно требованиям настоящих „Технических условий".)

4.2. Место под сварку и прилегающие к ним зоны металла шириной 30-40мм должны быть тщательно очищены от грязи, ржавчины и масла.

4.3. Ручная сварка должна производиться электродами типов Э-42А по ГОСТ 9467-75.

Инв.№ подл. | Подп. и дата | Взам. инв.№ | Инв.№ дубл. | Подп. и дата

Изм.	Лист	N докум.	Подп.	Дата	КМ 1742 ТУ	Лист 2

Технические условия

1. Вводная часть.

Настоящие технические условия распространяются на „секции", предназначенные для монтажа емкости определенного объема.

Основным техническим документом на секцию является спецификация, которая однозначно определяет данную конструкцию.

2. Материалы.

2.1. Качество материалов, марки которых указаны на чертежах, должно быть подтверждено сертификатами.

2.2. При отсутствии сертификатов или неправильном их оформлении материал разрешается применять только в тех случаях, если результаты произведенных контрольных испытаний будут соответствовать стандартам или техническим условиям на чертежах.

2.3. До разметки прокат должен быть очищен от коррозии, грязи и выправлен. Не допускается употребление проката с трещинами, закатами, волосовинами, шлаковыми включениями и другими дефектами.

3. Резка металла и обработка кромок.

3.1. Металл должны резать ножницами, зубилами

Инв.№ подл. | Подп. и дата | Взам. инв.№ | Инв.№ дубл. | Подп. и дата

Изм.	Лист	N докум.	Подп.	Дата	КМ 1742 ТУ		
Разраб.		Ковалевич			Технические условия	Лит.	Лист 1	Листов 5
Пров.		Левин						
Т.контр.		Гурков				ЦНИИПроектстальконструкция им. Мельникова Белорусское отделение		
Н.контр.		Левин						
Утв.		Мета						

Т-30.54/12

слоями общей толщиной 150 мкм, а на монтажной площадке покрываются еще четвертым покрывным слоем.

5.5. Наружные поверхности емкостных сооружений на заводе грунтуются грунт-шпаклевкой ЭП-00-10 по ГОСТ 10277-76 в два слоя и покрываются битумным лаком БТ-783 в два слоя.

5.6. На площадке строительства наружные стены покрываются горячим битумом в один слой.

5.7. Антикоррозионные покрытия, нарушенные при транспортировке и монтаже секций в блок емкости, должны быть восстановлены.

5.8. Сварные соединения должны быть опескоструены и тоже защищены антикоррозионными покрытиями.

5.9. Контроль за качеством антикоррозионной защиты и приемку выполненных работ осуществить в полном соответствии со СНиП 3.04.03-85.

6. Изготовление.

На заводе-изготовителе производить общую контрольную сборку блоков с припаркировкой примыкающих элементов. При этом необходимые стяжные элементы разрабатывает завод-изготовитель.

Инв.№ подл. | Подп. и дата | Взам. инв.№ | Инв.№ дубл. | Подп. и дата

Альбом II

Формат	Зона	Поз.	Обозначение	Наименование	Кол.	Примечание
				Документация		
А2			КМ1740.01.00.000 СБ	Сборочный чертеж	6	
				Детали		
Б.4		1	КМ1740.01.00.001	Стенка Лист Б.ПН-4 ГОСТ 19903-74 ВСт3кп2 ГОСТ 14637-79 6020×2960	1	634 кг
Б.4		2	КМ1740.01.00.002	Ребро Уголок Б-90×90×6 ГОСТ 8509-72 ВСт3пс6-1 ТУ14-1-3023-80 L=2967	2	24,8 кг
А4		3	КМ1740.01.00.003	Днище	1	
Б.4		4	КМ1740.01.00.004	Ребро Уголок Б-90×90×6 ГОСТ 8509-72 ВСт3пс6-1 ТУ14-1-3023-80 L=440	2	3,7 кг
Б.4		5	КМ1740.01.00.005	Ребро Уголок Б-90×90×6 ГОСТ 8509-72 ВСт3пс6-1 ТУ14-1-3023-80 L=566	1	4,8 кг
А4		6	КМ1740.01.00.006	Стенка	1	
А4		7	КМ1740.01.00.007	Стенка	1	
А4		8	КМ1740.01.00.008	Стенка	1	

Подпись и дата | Инв. № дубл. | Взам. инв. № | Подпись и дата | Инв. № подл.

Изм.	Лист	№ докум.	Подпись	Дата
Разраб.	Коваленко			
Пров.	Левин			
Гл. инж. пр.	Лютарович			
Н. контр.	Левин			
Утв.	Метс			

КМ 1740.01.00.000

Секция I

Лит.	Лист	Листов
И	1	6

ЦНИИ Проектстальконструкция им. Мельникова Белорусское отделение

Формат	Зона	Поз.	Обозначение	Наименование	Кол.	Примечание
А4		9	КМ1740.01.00.009	Стенка	1	
А4		10	КМ1740.01.00.010	Стенка	1	
А4		11	КМ1740.01.00.011	Опора	6	
А4		12	КМ1740.01.00.012	Ребро	2	
А4		13	КМ1740.01.00.013	Ребро	1	
А4		14	КМ1740.01.00.014	Ребро	1	
Б.4		15	-01	Ребро	3	
А4		16	КМ1740.01.00.016	Ребро	1	
Б.4		17	-01	Ребро	1	
А4		18	КМ1740.01.00.018	Угловая накладка	2	
А4		19	КМ1740.01.00.019	Ребро	3	
А4		20	КМ1740.01.00.020	Угловая накладка	1	
Б.4		21	-01	Угловая накладка	1	
А4		22	КМ1740.01.00.022	Угловая накладка	2	
Б.4		23	КМ1740.01.00.023	Ребро Уголок Б-90×90×6 ГОСТ 8509-72 ВСт3пс6-1 ТУ14-1-3023-80 L=796	2	6,7 кг
А4		24	КМ1740.01.00.024	Ребро	1	
Б.4		25	КМ1740.01.00.025	Прокладка Пластина I, лист ТМКЩ-М-2×200×2800 ГОСТ 7338-77	1	1,2 кг
А4		26	КМ1740.01.00.026	Ребро	2	
Б.4		27	КМ1740.01.00.027	Ребро Уголок Б-90×90×6 ГОСТ 8509-72 ВСт3пс6-1 ТУ14-1-3023-80 L=1995	1	16,7 кг
Б.4		28	КМ1740.01.00.028	Ребро Уголок Б-125×125×8 ГОСТ 8509-72 ВСт3пс6-1 ТУ14-1-3023-80 L=1905	1	59,8 кг

Подпись и дата | Инв. № дубл. | Взам. инв. № | Подпись и дата | Инв. № подл.

Изм.	Лист	№ докум.	Подпись	Дата

КМ 1740.01.00.000

Лист 2

Формат	Зона	Поз.	Обозначение	Наименование	Кол.	Примечание
				Документация		
А2			КМ1743.00.00.000	Сборочный чертеж	1	
				Сборочные единицы		
А2		1	КМ1740.01.00.000 СБ	Секция I	1	
А2		2	КМ1740.02.00.000 СБ	Секция II	4	
А3		3	КМ1740.03.00.000 СБ	Секция III	3	
Б.4		4		Площадка ПМХРБ-30.6	8	серия 1.450.3-3 выпуск 0
Б.4		5		Ограждение площадки ОГПМХЭБ-10.30	16	серия 1.450.3-3 выпуск 0
Б.4		6		Лестничный марш МЛХРБ-60-12.6	1	серия 1.450.3-3 выпуск 0
Б.4		7		Ограждение лестничного марша ОГл(п) МЛХЭБ 60-10.12	2	серия 1.450.3-3 выпуск 0
А4		8	КМ1740.02.00.007	Угловая накладка	7	
А4		9	КМ1740.02.00.008	Угловая накладка	7	
А4		10	КМ1740.02.00.009	Угловая накладка	7	
А4		11	КМ1740.01.00.022	Угловая накладка	7	
А4		12	КМ1740.01.00.069	Угловая накладка	4	

Подпись и дата | Инв. № дубл. | Взам. инв. № | Подпись и дата | Инв. № подл.

Изм.	Лист	№ докум.	Подп.	Дата
Разраб.	Коваленко			
Пров.	Левин			
Гл. инж. пр.	Лютарович			
Н. контр.	Левин			
Утв.	Метс			

КМ 1743.00.00.000

Блоки канализационных очистных сооружений заводского изготовления производительностью 400 м3/сут

Лит.	Лист	Листов
И	1	1

ЦНИИ Проектстальконструкция им. Мельникова Белорусское отделение

Формат	Зона	Поз.	Обозначение	Наименование	Кол.	Примечание
				Документация		
А2			КМ1742.00.00.000 СБ	Сборочный чертеж	1	
				Сборочные единицы		
А2		1	КМ1740.01.00.000 СБ	Секция I	1	
А2		2	КМ1740.02.00.000 СБ	Секция II	2	
А2		3	КМ1740.03.00.000 СБ	Секция III	1	
Б.4		4		Площадка ПМХРБ-30.6	4	серия 1.450.3-3 выпуск 0
Б.4		5		Ограждение площадки ОГПМХЭБ-10.30	8	серия 1.450.3-3 выпуск 0
Б.4		6		Лестничный марш МЛХРБ 60-12.6	1	серия 1.450.3-3 выпуск 0
Б.4		7		Ограждение лестничного марша ОГл(п) МЛХЭБ 60-10.12	2	серия 1.450.3-3 выпуск 0
А4		8	КМ1740.02.00.007	Угловая накладка	3	
А4		9	КМ1740.02.00.008	Угловая накладка	3	
А4		10	КМ1740.02.00.009	Угловая накладка	3	
А4		11	КМ1740.01.00.022	Угловая накладка	3	
А4		12	КМ1740.01.00.069	Угловая накладка	2	

Подпись и дата | Инв. № дубл. | Взам. инв. № | Подпись и дата | Инв. № подл.

Изм.	Лист	№ докум.	Подп.	Дата
Разраб.	Коваленко			
Пров.	Левин			
Гл. инж. пр.	Лютарович			
Н. контр.	Левин			
Утв.	Метс			

КМ 1742.00.00.000

Блоки канализационных очистных сооружений заводского изготовления производительностью 200 м3/сут

Лит.	Лист	Листов
И	1	1

ЦНИИ Проектстальконструкция им. Мельникова Белорусское отделение

Т-3054-9

Формат	Зона	Поз.	Обозначение	Наименование	Кол.	Примечание
А4		54	КМ1740.01.00.054	Ребро		
				Уголок Б-90х90х6 ГОСТ 8509-72		
				ВСт3пс6-1 ТУ14-1-3023-80		
				L = 2990	1	24,9кг
А4		55	КМ1740.01.00.055	Лоток	1	
А4		56	КМ1740.01.00.056	Ребро	5	
А4		57	КМ1740.01.00.057	Ребро	2	
А4		58	КМ1740.01.00.058	Ребро	3	
А4		59	КМ1740.01.00.059	Угловая накладка	1	
Б.4		60	-01	Угловая накладка	1	
Б.4		61	КМ1740.01.00.061	Ребро		
				Уголок Б-90х90х6 ГОСТ 8509-72		
				ВСт3пс6-1 ТУ14-1-3023-80		
				L = 745	2	6,2кг
Б.4		62	КМ1740.01.00.062	Стенка		
				Лист Б-ПН-4 ГОСТ 19903-74		
				ВСт3кп2 ГОСТ 14637-79		
				810х2956	1	75,2кг
Б.4		63	КМ1740.01.00.063	Стенка лотка		
				Лист Б-ПН-4 ГОСТ 19903-74		
				ВСт3кп2 ГОСТ 14637-79		
				300х495	2	4,7кг
Б.4		64	КМ1740.01.00.064	Стенка лотка		
				Лист Б-ПН-4 ГОСТ 19903-74		
				ВСт3кп2 ГОСТ 14637-79		
				600х495	2	9,4кг
А4		65	КМ1740.01.00.065	Труба	3	
А4		66	КМ1740.01.00.066	Труба	3	
А4		67	КМ1740.01.00.067	Ребро	10	
А4		68	КМ1740.01.00.068	Угловая накладка	1	
Б.4		69	-01	Угловая накладка	1	
А4		70	КМ1740.01.00.070	Угловая накладка	2	

Инв.№ подл. | Подпись и дата | Взам. инв.№ | Инв.№ дубл. | Подпись и дата

Изм. Лист № докум. Подпись Дата

КМ1740.01.00.000 Лист 5

Формат	Зона	Поз.	Обозначение	Наименование	Кол.	Примечание
Б.4		71	КМ1740.01.00.071	Подкладка		
				Лист Б-ПН-4 ГОСТ 19903-74		
				ВСт3кп2 ГОСТ 14637-79		
				6820х300	1	64,3кг
А4		72	КМ1740.01.00.072	Опора под трубы	11	
А4		73	КМ1740.01.00.073	Лоток	1	
А4		74	КМ1740.01.00.074	Лоток	1	
А4		75	КМ1740.01.00.075	Стенка	1	
А4		76	КМ1740.01.00.076	Ребро	2	
А4		77	КМ1740.01.00.077	Опора модуля	2	
Б.4		78	-01	Опора модуля	2	
Б.4		79	КМ1740.01.00.079	Накладка		
				Лист Б-ПН-4 ГОСТ 19903-74		
				ВСт3кп2 ГОСТ 14637-79		
				175х175	4	1,0кг
А4		80	КМ1740.01.00.080	Стенка	1	
А4		81	КМ1740.01.00.081	Выпуск	2	
А4		82	КМ1740.01.00.082	Угловая накладка	2	
А4		83	КМ1740.01.00.083	Петля	4	
Б.4		84	КМ1740.01.00.084	Стенка бункера		
				Лист Б-ПН-4 ГОСТ 19903-74		
				ВСт3кп2 ГОСТ 14637-79		
				1350х340	4	14,5кг
				Стандартные изделия		
		85		Болт М12х28.58.0115		
				ГОСТ 7798-70	3	
		86		Гайка М12.5.0115		
				ГОСТ 5915-70	3	
		87		Шайба 12.02.0115		
				ГОСТ 11371-78	3	

Инв.№ подл. | Подпись и дата | Взам. инв.№ | Инв.№ дубл. | Подпись и дата

Изм. Лист № докум. Подпись Дата

КМ1740.01.00.000 Лист 6

Формат	Зона	Поз.	Обозначение	Наименование	Кол.	Примечание
Б.4		43	КМ1740.01.00.043	Ребро		
				Уголок Б-90х90х6 ГОСТ 8509-72		
				ВСт3пс6-1 ТУ14-1-3023-80		
				L = 2990	1	24,9кг
А4		44	КМ1740.01.00.044	Ребро	6	
А4		45	КМ1740.01.00.045	Угловая накладка	1	
А4		46	КМ1740.01.00.046	Угловая накладка	1	
Б.4		47	КМ1740.01.00.047	Ребро	1	
				Уголок Б-70х70х5 ГОСТ 8509-72		
				ВСт3кп2 ГОСТ 535-79		
				L=1595	1	8,6кг
Б.4		48	КМ1740.01.00.048	Ребро		
				Уголок Б-90х90х6 ГОСТ 8509-72		
				ВСт3пс6-1 ТУ14-1-3023-80		
				L = 2336	5	19,5кг
Б.4		49	КМ1740.01.00.049	Ребро		
				Уголок Б-125х125х8 ГОСТ 8509-72		
				ВСт3пс6-1 ТУ14-1-3023-80		
				L = 2955	2	45,8кг
А4		50	КМ1740.01.00.050	Ребро	1	
А4		51	КМ1740.01.00.051	Ребро		
				Уголок Б-90х90х6 ГОСТ 8509-72		
				ВСт3пс6-1 ТУ14-1-3023-80		
				L = 2580	1	21,5кг
А4		52	КМ1740.01.00.052	Ребро		
				Уголок Б-90х90х6 ГОСТ 8509-72		
				ВСт3пс6-1 ТУ14-1-3023-80		
				L = 2946	2	24,6кг
А4		53	КМ1740.01.00.053	Ребро	2	

Инв.№ подл. | Подпись и дата | Взам. инв.№ | Инв.№ дубл. | Подпись и дата

Изм. Лист № докум. Подпись Дата

КМ1740.01.00.000 Лист 4

Формат	Зона	Поз.	Обозначение	Наименование	Кол.	Примечание
Б.4		29	КМ1740.01.00.029	Ребро		
				Уголок Б-125х125х8 ГОСТ 8509-72		
				ВСт3пс6-1 ТУ14-1-3023-80		
				L = 566	1	8,8кг
Б.4		30	КМ1740.01.00.030	Ребро		
				Уголок Б-125х125х8 ГОСТ 8509-72		
				ВСт3пс6-1 ТУ14-1-3023-80		
				L = 440	2	6,8кг
А4		31	КМ1740.01.00.031	Ребро	2	
А4		32	КМ1740.01.00.032	Лоток	1	
Б.4		33	КМ1740.01.00.033	Ребро		
				Уголок Б-90х90х6 ГОСТ 8509-72		
				ВСт3пс6-1 ТУ14-1-3023-80		
				L = 2900	1	24,2кг
А4		34	КМ1740.01.00.034	Водослив	1	
А4		35	КМ1740.01.00.035	Лоток	1	
А4		36	КМ1740.01.00.036	Угловая накладка	1	
А4		37	-01	Угловая накладка	1	
А4		38	КМ1740.01.00.038	Стенка	1	
Б.4		39	КМ1740.01.00.039	Стенка		
				Лист Б-ПН-4 ГОСТ 19903-74		
				ВСт3кп2 ГОСТ 14637-79		
				2990х1125	1	106кг
Б.4		40	КМ1740.01.00.040	Ребро		
				Уголок Б-90х90х6 ГОСТ 8509-72		
				ВСт3пс6-1 ТУ14-1-3023-80		
				L = 2865	1	23,9кг
Б.4		41	КМ1740.01.00.041	Ребро		
				Уголок Б-125х125х8 ГОСТ 8509-72		
				ВСт3пс6-1 ТУ14-1-3023-80		
				L = 1810	1	28 кг
А4		42	КМ1740.01.00.042	Угловая накладка	1	

Инв.№ подл. | Подпись и дата | Взам. инв.№ | Инв.№ дубл. | Подпись и дата

Изм. Лист № докум. Подпись Дата

КМ1740.01.00.000 Лист 3

Формат	Зона	Поз.	Обозначение	Наименование	Кол.	Примечание
Б.4		54	КМ 1740.02.00.054	Ребро		
				Уголок Б-90×90×6 ГОСТ 8509-72		
				Вст3пс6-1 ТУ14-1-3023-80		
				L = 440	1	3.7кг
Б.4		55	КМ 1740.02.00.055	Ребро		
				Уголок Б-90×90×6 ГОСТ 8509-72		
				Вст3пс6-1 ТУ14-1-3023-80		
				L = 566	1	4.8кг
Б.4		56	КМ 1740.02.00.056	Ребро		
				Уголок Б-90×90×6 ГОСТ 8509-72		
				Вст3пс6-1 ТУ14-1-3023-80		
				L = 1995	2	16.7кг
Б.4		57	КМ 1740.02.00.057	Ребро		
				Уголок Б-125×125×8 ГОСТ 8509-72		
				Вст3пс6-1 ТУ14-1-3023-80		
				L = 1905	1	29.6кг
Б.4		58	КМ 1740.02.00.058	Ребро		
				Уголок Б-125×125×8 ГОСТ 8509-72		
				Вст3пс6-1 ТУ14-1-3023-80		
				L = 566	1	8.8кг
Б.4		59	КМ 1740.02.00.059	Ребро		
				Уголок 125×125×8 ГОСТ 8509-72		
				Вст3пс6-1 ТУ14-1-3023-80		
				L = 440	1	6.8кг
Б.4		60	КМ1740.02.00.060	Ребро		
				Уголок Б-90×90×6 ГОСТ 8509-72		
				Вст3пс6-1 ТУ14-1-3023-80		
				L = 2967	1	24.8кг
Б.4		61	КМ 1740.02.00.061	Ребро		
				Уголок Б-90×90×6 ГОСТ 8509-72		
				Вст3пс6-1 ТУ14-1-3023-80		
				L = 745	2	6.2кг

Инв.№ подл. | Подпись и дата | Взам. инв.№ | Инв.№ дубл. | Подпись и дата

Изм.	Лист	№ докум.	Подп.	Дата	КМ 1740.02.00.000	Лист 3

Формат	Зона	Поз.	Обозначение	Наименование	Кол.	Примечание
Б.4		62	КМ1 1740.02.00.062	Стенка		
				Лист Б-ПН-4 ГОСТ 19903-74		
				Вст3кп2 ГОСТ 14637-79		
				810×2956	1	75.2кг
Б.4		63	КМ 1740.02.00.063	Стенка лотка		
				Лист Б-ПН-4 ГОСТ 19903-74		
				Вст3кп2 ГОСТ 14637-79		
				300×495	2	4.7кг
Б.4		64	КМ 1740.02.00.064	Стенка лотка		
				Лист Б-ПН-4 ГОСТ 19903-74		
				Вст3кп2 ГОСТ 14637-79		
				600×495	2	9.4кг
Б.4		65	КМ 1740.02.00.065	Прокладка		
				Пластина I, лист		
				ТМКЩ-М-2×200×2800		
				ГОСТ 7338-77	1	12кг
Б.4		66	КМ 1740.02.00.066	Стенка		
				Лист Б-ПН-4 ГОСТ 19903-74		
				Вст3кп2 ГОСТ 14637-79		
				6020×2960	1	560кг
Б.4		67	КМ 1740.02.00.067	Ребро		
				Уголок Б-90×90×6 ГОСТ 8509-72		
				Вст3пс6-1 ТУ14-1-3023-80		
				L = 796	2	6.7кг
Б.4		68	КМ 1740.02.00.068	Стенка		
				Лист Б-ПН-4 ГОСТ 19903-74		
				Вст3кп2 ГОСТ 14637-79		
				2990×1125	1	106кг
Б.4		69	КМ 1740.02.00.069	Ребро		
				Уголок Б-90×90×6 ГОСТ 8509-72		
				Вст3пс6-1 ТУ14-1-3023-80		
				L = 2865	1	23.9кг

Инв.№ подл. | Подпись и дата | Взам. инв.№ | Инв.№ дубл. | Подпись и дата

Изм.	Лист	№ докум.	Подп.	Дата	КМ 1740.02.00.000	Лист 4

Формат	Зона	Поз.	Обозначение	Наименование	Кол.	Примечание
А4		23	КМ 1740.01.00.070	Угловая накладка	2	
А4		24	КМ 1740.01.00.024	Ребро	1	
А4		25	КМ 1740.01.00.072	Опора под трубы	11	
А4		26	КМ 1740.01.00.026	Ребро	1	
Б.4		27	-01	Ребро	1	
А4		28	КМ 1740.01.00.073	Лоток	1	
А4		29	КМ 1740.01.00.074	Лоток	1	
А4		30	КМ 1740.01.00.076	Ребро	2	
А4		31	КМ 1740.01.00.031	Ребро	1	
А4		32	КМ 1740.01.00.032	Лоток	1	
А4		33	КМ 1740.01.00.082	Угловая накладка	2	
А4		34	КМ 1740.01.00.034	Водослив	1	
А4		35	КМ 1740.01.00.035	Лоток	1	
А4		36	КМ 1740.01.00.036	Угловая накладка	1	
Б.4		37	-01	Угловая накладка	1	
А4		38	КМ 1740.01.00.038	Стенка	1	
А4		39	КМ 1740.01.00.059	Угловая накладка	1	
Б.4		40	-01	Угловая накладка	1	
А4		41	КМ 1740.01.00.081	Выпуск	2	
А4		42	КМ 1740.01.00.042	Угловая накладка	1	
А4		43	КМ 1740.01.00.083	Петля	4	
А4		44	КМ 1740.01.00.044	Ребро	6	
А4		45	КМ 1740.01.00.045	Угловая накладка	1	
А4		46	КМ 1740.01.00.046	Угловая накладка	1	
А4		47	КМ 1740.01.00.077	Опора модуля	2	
Б.4		48	-01	Опора модуля	2	
А4		49	КМ 1740.01.00.058	Ребро	3	
А4		50	КМ 1740.01.00.057	Ребро	2	
А4		51	КМ 1740.01.00.055	Лоток	1	
А4		52	КМ 1740.01.00.056	Ребро	5	
А4		53	КМ 1740.01.00.053	Угловая накладка	1	

Инв.№ подл. | Подпись и дата | Взам. инв.№ | Инв.№ дубл. | Подпись и дата

Изм.	Лист	№ докум.	Подп.	Дата	КМ 1740.02.00.000	Лист 2

Формат	Зона	Поз.	Обозначение	Наименование	Кол.	Примечание
				Документация		
А2			КМ 1740.02.00.000 СБ	Сборочный чертеж	5	
				Детали		
А4		1	КМ 1740.01.00.080	Стенка	1	
А4		2	КМ 1740.01.00.065	Труба	3	
А4		3	КМ 1740.01.00.066	Труба	3	
А4		4	КМ 1740.01.00.067	Ребро	10	
А4		5	КМ 1740.01.00.003	Днище	1	
А4		6	КМ 1740.01.00.006	Стенка	1	
А4		7	КМ 1740.01.00.007	Стенка	1	
А4		8	КМ 1740.01.00.008	Стенка	1	
А4		9	КМ 1740.01.00.009	Стенка	1	
А4		10	КМ 1740.01.00.011	Опора	6	
А4		11	КМ 1740.01.00.012	Ребро	1	
Б.4		12	-01	Ребро	1	
А4		13	КМ 1740.01.00.013	Ребро	2	
А4		14	КМ 1740.01.00.014	Ребро	2	
Б.4		15	-01	Ребро	3	
А4		16	КМ 1740.01.00.016	Ребро	1	
Б.4		17	-01	Ребро	1	
А4		18	КМ 1740.01.00.018	Угловая накладка	2	
А4		19	КМ 1740.01.00.019	Ребро	3	
А4		20	КМ 1740.01.00 020	Угловая накладка	1	
А4		21	КМ 1740.01.00.068	Угловая накладка	1	
А4		22	КМ 1740.01.00.022	Угловая накладка	1	

Инв.№ подл. | Подпись и дата | Взам. инв.№ | Инв.№ дубл. | Подпись и дата

Изм.	Лист	№ докум.	Подп.	Дата	КМ 1740.02.00.000	
Разраб.		Малышко			Секция II	Лит. У, Лист 1, Листов 6
Пров.		Левин				ЦНИИпроектстальконструкция им. Мельникова Белорусское отделение
Гл. инж. пр.		Лютарович				
Н. контр.		Левин				
Утв.		Метс				

Альбом V

Формат	Зона	Поз.	Обозначение	Наименование	Кол.	Примечание
				Документация		
А2			КМ 1740.03.00.000 СБ	Сборочный чертеж	5	
				Детали		
А4		1	КМ1740.01.00.080	Стенка	1	
А4		2	КМ1740.01.00.065	Труба	3	
А4		3	КМ1740.01.00 066	Труба	3	
А4		4	КМ1740.01.00.067	Ребро	10	
А4		5	КМ1740.01.00.003	Днище	1	
А4		6	КМ1740.01.00.006	Стенка	1	
А4		7	КМ1740.01.00.007	Стенка	1	
А4		8	КМ1740.01.00.008	Стенка	1	
А4		9	КМ1740.01.00.009	Стенка	1	
А4		10	КМ1740.01.00.011	Опора	6	
А4		11	КМ1740.01.00.012	Ребро	1	
А4		12	-01	Ребро	1	
А4		13	КМ1740.01.00.013	Ребро	2	
А4		14	КМ1740.01.00.014	Ребро	2	
А4		15	-01	Ребро	3	
А4		16	КМ1740.01.00.016	Ребро	1	
А4		17	-01	Ребро	1	
А4		18	КМ1740.01.00.018	Угловая накладка	2	
А4		19	КМ1740.01.00.019	Ребро	3	
А4		20	КМ1740.01.00.020	Угловая накладка	1	
А4		21	КМ1740.01.00.068	Угловая накладка	1	
А4		22	КМ1740.01.00.022	Угловая накладка	2	

Инв.№ подл. | Подпись и дата | Взам. инв.№ | Инв.№ дубл. | Подпись и дата

Изм.	Лист	N докум.	Подп.	Дата	КМ 1740.03.00.000	
Разраб.		Малышко			Секция VII	Лит. / Лист 1 / Листов 6
Пров.		Левин				ЦНИИпроектстальконструкция им. Мельникова Белорусское отделение
Гл. ин. пр.		Лютарович				
Н. контр.		Левин				
УТВ		Метс				

Формат	Зона	Поз.	Обозначение	Наименование	Кол.	Примечание
А4		23	КМ 1740.01.00.070	Угловая накладка	2	
А4		24	КМ1740.01.00.024	Ребро	1	
А4		25	КМ1740.01.00.072	Опора под трубы	11	
А4		26	КМ1740.01.00.026	Ребро	1	
А4		27	-01	Ребро	1	
А4		28	КМ1740.01.00.073	Лоток	1	
А4		29	КМ1740.01.00.074	Лоток	1	
А4		30	КМ1740.01.00.076	Ребро	2	
А4		31	КМ1740.01.00.031	Ребро	1	
А4		32	КМ1740.01.00.032	Лоток	1	
А4		33	КМ1740.01.00.082	Угловая накладка	2	
А4		34	КМ1740.01.00.034	Водослив	1	
А4		35	КМ1740.01.00.035	Лоток	1	
А4		36	КМ1740.01.00.036	Угловая накладка	1	
А4		37	-01	Угловая накладка	1	
А4		38	КМ1740.01.00.038	Стенка	2	
А4		39	КМ1740.01.00.059	Угловая накладка	1	
А4		40	-01	Угловая накладка	1	
А4		41	КМ1740.01.00.081	Выпуск	2	
А4		42	КМ1740.01.00.042	Угловая накладка	1	
А4		43	КМ1740.01.00.083	Петля	4	
А4		44	КМ1140.01.00.044	Ребро	6	
А4		45	КМ1740.01.00.045	Угловая накладка	1	
А4		46	КМ1740.01.00.046	Угловая накладка	1	
А4		47	КМ1740.01.00.077	Опора модуля	2	
А4		48	-01	Опора модуля	2	
А4		49	КМ1740.01.00.058	Ребро	3	
А4		50	КМ1740.01.00.057	Ребро	2	
А4		51	КМ1740.01.00.055	Лоток	1	
А4		52	КМ1740.01.00.056	Ребро	5	
А4		53	КМ1740.01.00.053	Угловая накладка	1	
А4		54	КМ1740.01.00.010	Стенка	1	

Инв.№ подл. | Подпись и дата | Взам. инв.№ | Инв.№ дубл. | Подпись и дата

Изм.	Лист	N докум.	Подп.	Дата	КМ 1740.03.00.000	Лист 2

Формат	Зона	Поз.	Обозначение	Наименование	Кол.	Примечание
Б4		78	КМ 1740.02.00.078	Накладка		
				Лист Б-ПН-4 ГОСТ 19903-74		
				Вст3кп2 ГОСТ 14637-79		
				1350×340	2	14.5кг
				Стандартные изделия		
		79		Болт М12×28.58.0115		
				ГОСТ 7798-70	3	
		80		Гайка М12.5.0115		
				ГОСТ 5915-70	3	
		81		Шайба 12.02.0115		
				ГОСТ 11371-78	3	

Инв.№ подл. | Подпись и дата | Взам. инв.№ | Инв.№ дубл. | Подпись и дата

Изм.	Лист	N докум.	Подп.	Дата	КМ 1740.02.00.000	Лист 6

Формат	Зона	Поз.	Обозначение	Наименование	Кол.	Примечание
Б4		70	КМ 1740.02.00.070	Ребро		
				Уголок Б-125×125×8 ГОСТ 8509-72		
				Вст3пс6-1 ТУ 14-1-3023-80		
				L = 1810	1	28кг
Б4		71	КМ 1740.02.00.071	Ребро		
				Уголок Б-90×90×6 ГОСТ 8509-72		
				Вст3пс6-1 ТУ 14-1-3023-80		
				L = 2990	2	24.9кг
Б4		72	КМ 1740.02.00.072	Ребро		
				Уголок Б-90×90×6 ГОСТ 8509-72		
				Вст3пс6-1 ТУ 14-1-3023-80		
				L = 2946	2	24.6кг
Б4		73	КМ 1740.02.00.073	Подкладка		
				Лист Б-ПН-4 ГОСТ 19903-74		
				Вст3кп2 ГОСТ 14637-79		
				6020×300	1	56.7кг
Б4		74	КМ 1740.02.00.074	Ребро		
				Уголок Б-90×90×6 ГОСТ 8509-72		
				Вст3пс6-1 ТУ 14-1-3023-80		
				L = 3990	1	33.3кг
Б4		75	КМ 1740.02.00.075	Стенка		
				Лист Б-ПН-4 ГОСТ 19903-74		
				Вст3кп2 ГОСТ 14637-79		
				1490×495	1	23.2кг
Б4		76	КМ 1740.02.00.076	Стенка бункера		
				Лист Б-ПН-4 ГОСТ 19903-74		
				Вст3кп2 ГОСТ 14637-79		
				1350×340	4	14.5кг
Б4		77	КМ 1740.02.00.077	Ребро		
				Уголок Б-90×90×6 ГОСТ 8509-72		
				Вст3пс6-1 ТУ 14-1-3023-80		
				L = 2900	2	24.2кг

Инв.№ подл. | Подпись и дата | Взам. инв.№ | Инв.№ дубл. | Подпись и дата

Изм.	Лист	N докум.	Подп.	Дата	КМ 1740.02.00.000	Лист 5

Альбом II

Формат	Зона	Поз.	Обозначение	Наименование	Кол.	Примечание
5.4.		71	КМ 1740.03.00.071	Ребро		
				Уголок Б-125×125×8 ГОСТ 8509-72 / ВСт3пс6-1 ТУ14-1-3023-80		
				L = 1810	1	28 кг
5.4.		72	КМ 1740.03.00.072	Ребро		
				Уголок Б-90×90×6 ГОСТ 8509-72 / ВСт3пс6-1 ТУ14-1-3023-80		
				L = 2990	2	24,9 кг
5.4.		73	КМ 1740.03.00.073	Ребро		
				Уголок Б-90×90×6 ГОСТ 8509-72 / ВСт3пс6-1 ТУ14-1-3023-80		
				L = 2946	2	24,6 кг
5.4.		74	КМ 1740.03.00.074	Подкладка		
				Лист Б-ПН-4 ГОСТ 19903-74 / ВСт3кп2 ГОСТ 14637-79		
				6820×300	2	64,3 кг
5.4.		75	КМ 1740.03.00.075	Ребро		
				Уголок Б-90×90×6 ГОСТ 8509-72 / ВСт3пс6-1 ТУ14-1-3023-80		
				L = 3990	1	33,3 кг
5.4.		76	КМ 1740.03.00.076	Стенка бункера		
				Лист Б-ПН-4 ГОСТ 19903-74 / ВСт3кп2 ГОСТ 14637-79		
				1350×340	4	14,5 кг
5.4.		77	КМ 1740.03.00.077	Ребро		
				Уголок Б-90×90×6 ГОСТ 8509-72 / ВСт3пс6-1 ТУ14-1-3023-80		
				L = 2900	2	24,2
5.4.		78	КМ 1740.03.00.078	Накладка		
				Лист Б-ПН-4 ГОСТ 19903-74 / ВСт3кп2 ГОСТ 14637-79		
				175×175	2	1,0 кг

Подп. и дата | Инв. № дубл. | Взам. инв. № | Подп. и дата | Инв. № подл.

Изм. | Лист | № докум. | Подп. | Дата

КМ 1740.03.00.000

Лист 5

Формат	Зона	Поз.	Обозначение	Наименование	Кол.	Примечание
				Стандартные изделия		
		79		Болт М12×28 58.0115 ГОСТ 7798-70	3	
		80		Гайка М12 5.0115 ГОСТ 5915-70	3	
		81		Шайба 12.02.0115 ГОСТ 11371-78	3	

Подп. и дата | Инв. № дубл. | Взам. инв. № | Подп. и дата | Инв. № подл.

Изм. | Лист | № докум. | Подп. | Дата

КМ 1740.03.00.000

Лист 6

Формат	Зона	Поз.	Обозначение	Наименование	Кол.	Примечание
				L = 745	2	6,2 кг
5.4.		64	КМ 1740.03.00.064	Стенка		
				Лист Б-ПН-4 ГОСТ 19903-74 / ВСт3кп2 ГОСТ 14637-79		
				810×2956	1	75,2 кг
5.4.		65	КМ 1740.03.00.065	Стенка лотка		
				Лист Б-ПН-4 ГОСТ 19903-74 / ВСт3кп2 ГОСТ 14637-79		
				300×495	2	4,7 кг
5.4.		66	КМ 1740.03.00.066	Стенка лотка		
				Лист Б-ПН-4 ГОСТ 19903-74 / ВСт3кп2 ГОСТ 14637-79		
				600×495	2	9,4 кг
5.4.		67	КМ 1740.03.00.067	Прокладка		
				пластина I, лист		
				ТМКЩ-М-2×200×2800		
				ГОСТ 7338-77	1	1,2 кг
5.4.		68	КМ 1740.03.00.068	Ребро		
				Уголок Б-90×90×6 ГОСТ 8509-72 / ВСт3пс6-1 ТУ14-1-3023-80		
				L = 796	2	6,7 кг
5.4.		69	КМ 1740.03.00.069	Стенка		
				Лист Б-ПН-4 ГОСТ 19903-74 / ВСт3кп2 ГОСТ 14637-79		
				2990×1125	1	106 кг
5.4.		70	КМ 1740.03.00.070	Ребро		
				Уголок Б-90×90×6 ГОСТ 8509-72 / ВСт3пс6-1 ТУ14-1-3023-80		
				L = 2865	1	23,9 кг

Подп. и дата | Инв. № дубл. | Взам. инв. № | Подп. и дата | Инв. № подл.

Изм. | Лист | № докум. | Подп. | Дата

КМ 1740.03.00.000

Лист 4

Формат	Зона	Поз.	Обозначение	Наименование	Кол.	Примечание
А4		55	КМ 1740.01.00.075	Стенка	1	
5.4.		56	КМ 1740.03.00.056	Ребро		
				Уголок Б-90×90×6 ГОСТ 8509-72 / ВСт3пс6-1 ТУ14-1-3023-80		
				L = 440	1	3,7 кг
5.4.		57	КМ 1740.03.00.057	Ребро		
				Уголок Б-90×90×6 ГОСТ 8509-72 / ВСт3пс6-1 ТУ14-1-3023-80		
				L = 566	1	4,8 кг
5.4.		58	КМ 1740.03.00.058	Ребро		
				Уголок Б-90×90×6 ГОСТ 8509-72 / ВСт3пс6-1 ТУ14-1-3023-80		
				L = 1995	2	16,7 кг
5.4.		59	КМ 1740.03.00.059	Ребро		
				Уголок Б-125×125×8 ГОСТ 8509-72 / ВСт3пс6-1 ТУ14-1-3023-80		
				L = 1905	1	29,6 кг
5.4.		60	КМ 1740.03.00.060	Ребро		
				Уголок Б-125×125×8 ГОСТ 8509-72 / ВСт3пс6-1 ТУ14-1-3023-80		
				L = 566	1	8,8 кг
5.4.		61	КМ 1740.03.00.061	Ребро		
				Уголок Б-125×125×8 ГОСТ 8509-72 / ВСт3пс6-1 ТУ14-1-3023-80		
				L = 440	1	6,8 кг
5.4.		62	КМ 1740.03.00.062	Ребро		
				Уголок Б-90×90×6 ГОСТ 8509-72 / ВСт3пс6-1 ТУ14-1-3023-80		
				L = 2967	1	24,8
5.4.		63	КМ 1740.03.00.063	Ребро		
				Уголок Б-90×90×6 ГОСТ 8509-72 / ВСт3пс6-1 ТУ14-1-3023-80		

Подп. и дата | Инв. № дубл. | Взам. инв. № | Подп. и дата | Инв. № подл.

Изм. | Лист | № докум. | Подп. | Дата

КМ 1740.03.00.000

Лист 3

Т-3054/2

Альбом II

КМ1742.00.00.000 СБ

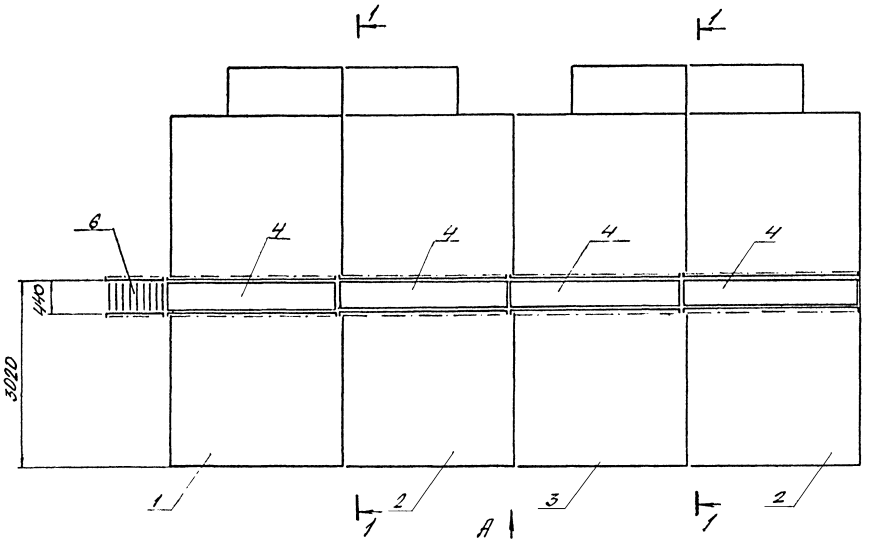

Вид А

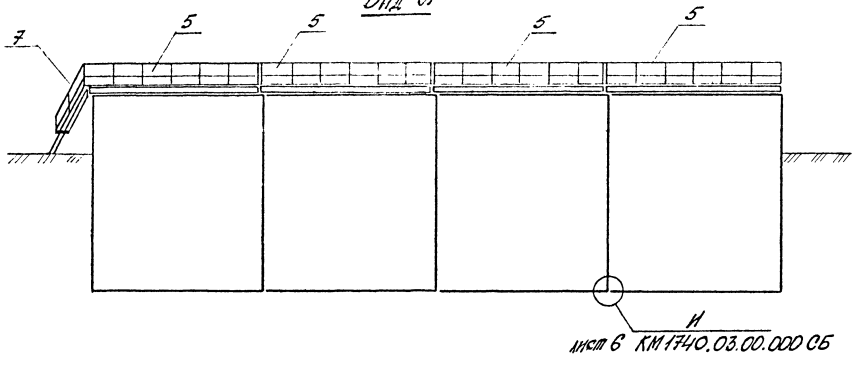

1-1 (повернуто)

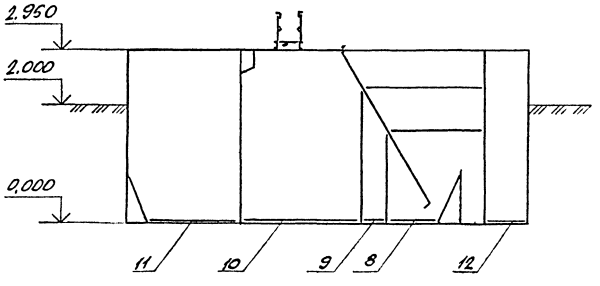

1. * размеры для справок
2. Предельные отклонения размеров: отверстий - H14, валов - h-14, остальных $\pm \frac{JT14}{2}$

					КМ1742.00.00.000 СБ		
Изм.	Лист	№ докум.	Подпись	Дата	Блоки канализационных очистных сооружений заводского изготовления производительностью 200 м³/сут. сборочный чертеж	Лит.	Масса	Масштаб
Разраб.	Ковалевич					И		
Провер.	Левин							
Т.контр.	Лукаев					Лист	Листов	
Гл.ин.пр.	Лотаревич							
Н.контр.	Левин					Проектпромконструкция им. Мельникова Белорусское отделение		
Утв.	Метс							

Т-3054

Инв. № подл. | Подпись и дата | Взам. инв. № | Инв. № дубл. | Подпись и дата

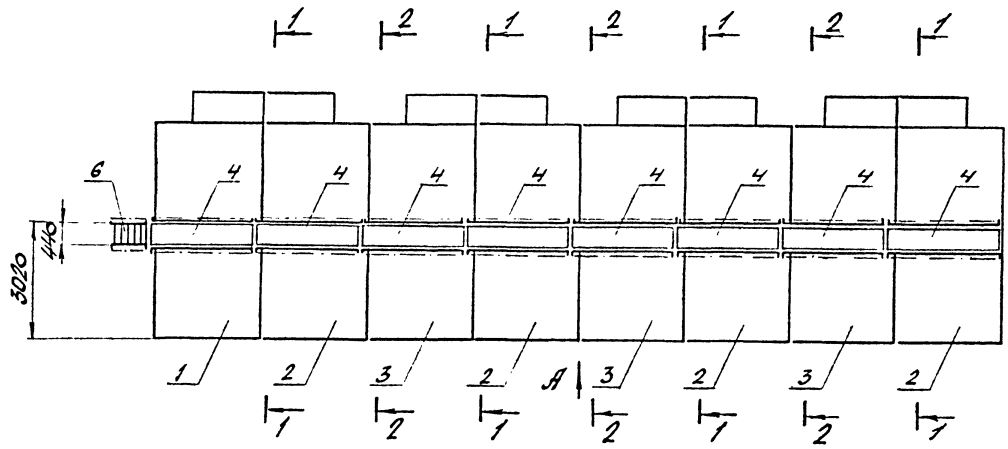

Вид А

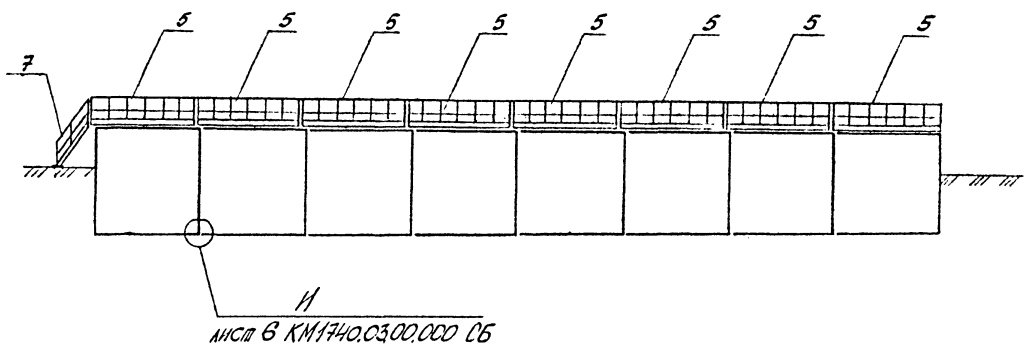

1-1 (повернуто)

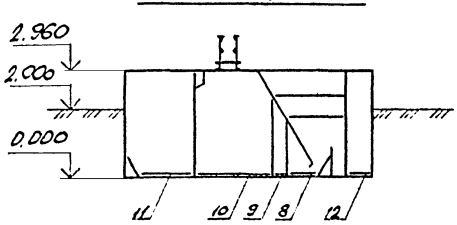

2-2 (повернуто)

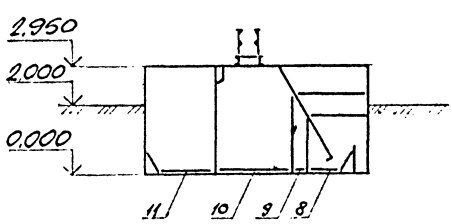

1. * размеры для справок
2. Предельные отклонения размеров:
   отверстий - Н14, валов h-14.
   остальных $\pm \frac{Н14}{2}$

					КМ1743.00.00.000 СБ			
Изм.	Лист	№ докум.	Подпись	Дата	Блоки канализационных очистных сооружений заводского изготовления производительностью 400 м³/сут. Сборочный чертеж	Лит.	Масса	Масштаб
Разраб.		Ковалевич				Л		
Пробер.		Левин						
Т. контр.		Гурков				Лист	Листов	
Гл. инж. пр.		Погорелов				ЦНИИ Проектстальконструкция им. Мельникова Белорусское отделение		
Н. контр.		Левин						
Утв.		Метс						

Т-30-54/1

КМ 1740.01.000 СБ

Альбом II

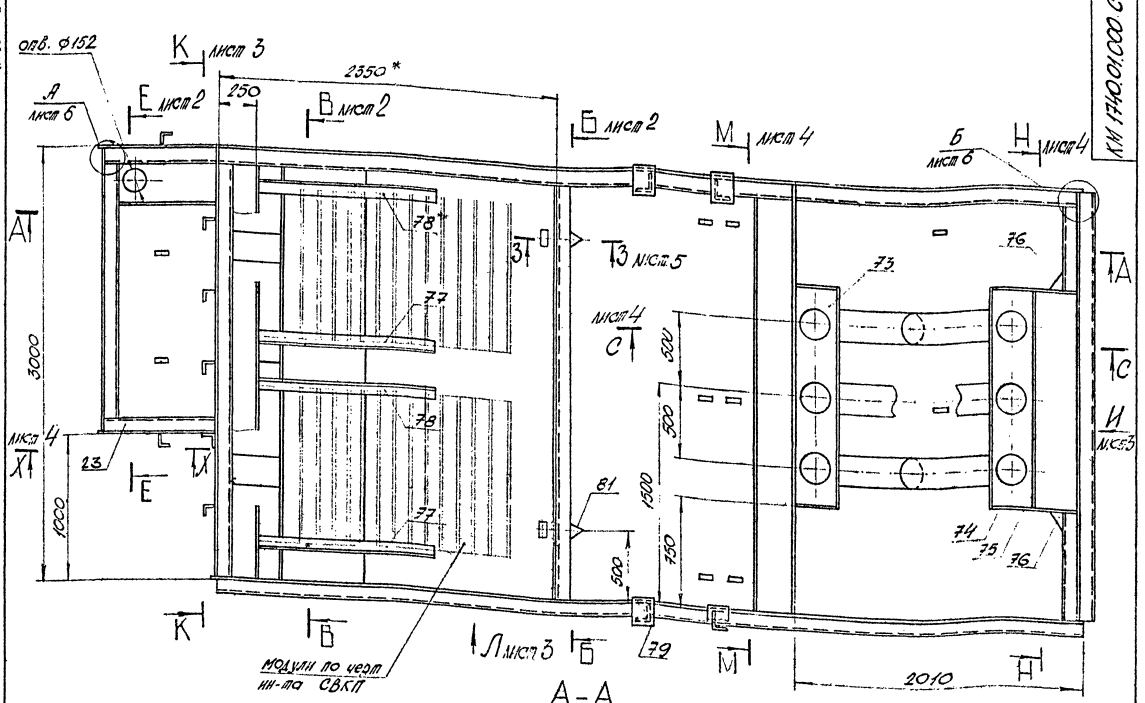

А-А

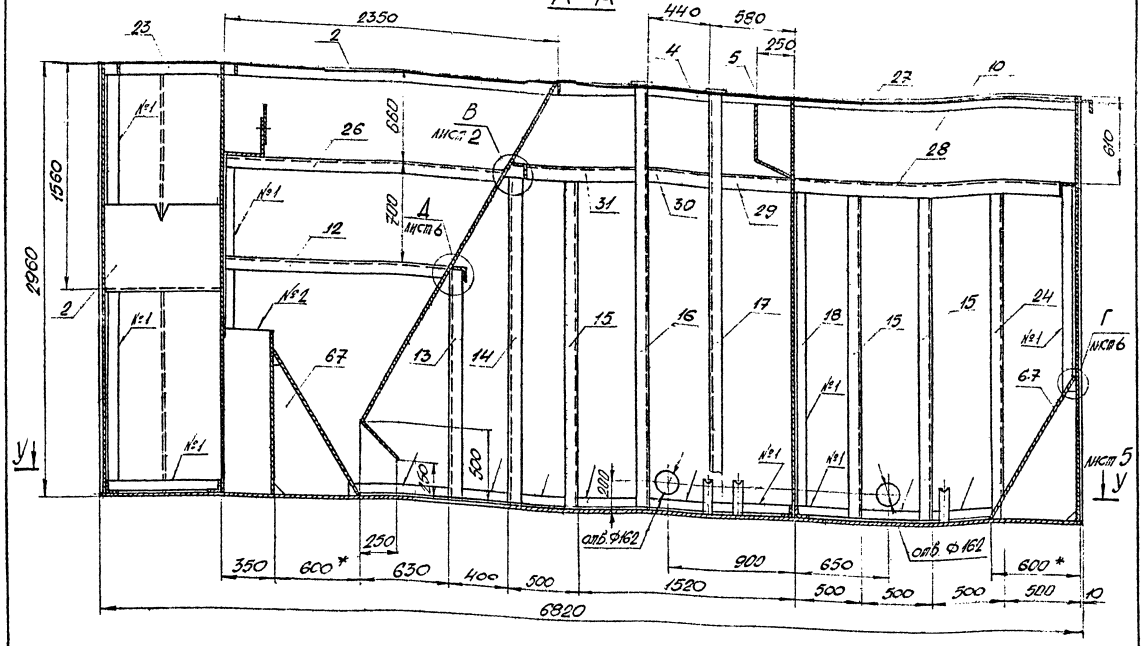

1. Сварные швы выполнить по ГОСТ 14771-76-Т3-△4, кроме мест, указанных на чертеже. Сварку производить по периметру прилегающих деталей.
2. Таблицу сварных швов смотри на листе 5
3. *-размеры для справок

					КМ 1740.01.00.000 СБ			
Изм	Лист	№ докумен.	Подпись	Дата	Секция I Сборочный чертеж	Лит.	Масса	Масштаб
Разраб.		Лобаленко				Д	5568	
Провер.		Левин						
Т контр.		Кукоз				Лист 1	Листов 6	
Гл. ин-тр.		Попорозин				ЦНИИ Проектстальконструкция им. Мельникова Белорусское отделение		
Н. контр.		Левин						
Утв.		Мета						

Т-3054/1

КМ 1740.01.00.000 СБ

Альбом II

В-В лист 1

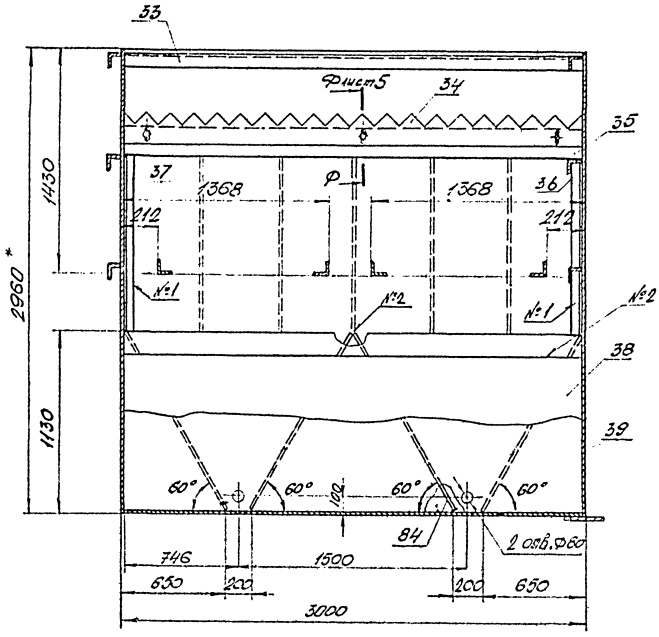

В лист 1
М1:5

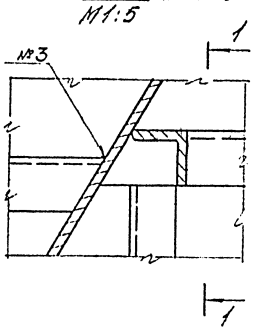

1-1
М1:5

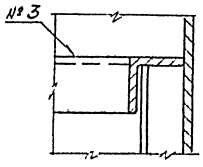

Е-Е лист 1

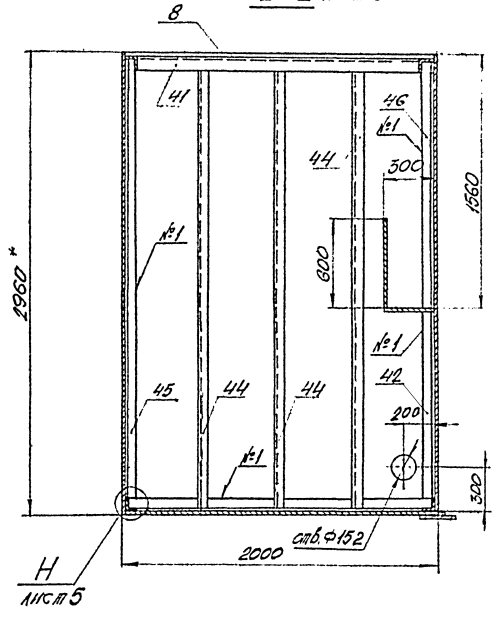

Б-Б лист 1

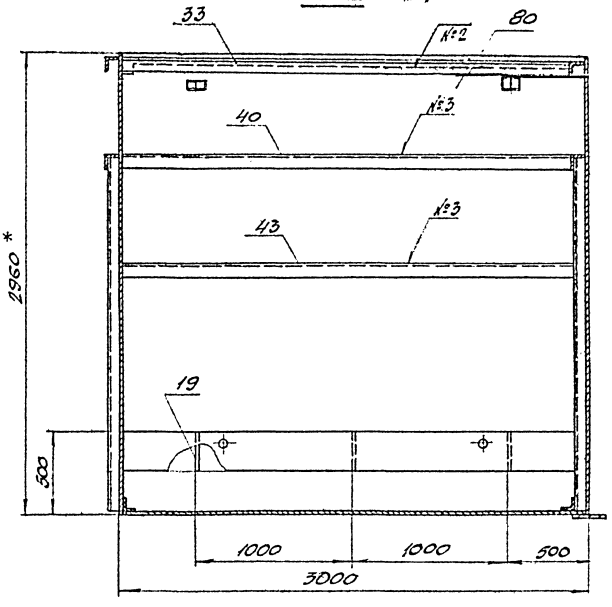

Примечания см. на листе 1.

					КМ 1740.01.00.000 СБ	
Изм.	Лист	№ докум.	Подп.	Дата	Секция I Сборочный чертеж	Лит. / Масса / Масштаб
Разраб.		Коваленко				И
Провер.		Левин				Лит. 2 Листов 5
Т.контр.		Гурков				ЦНИИПросекомстройтехнологии им. Мельникова Белорусское отделение
Гл.инж.пр.		Лодзовин				
Н.контр.		Левин				
Утв.		Мелс				

Т-20061/9 — 12

Альбом II

КМ 1740.01.00.000 СБ

Вид Л лист 1

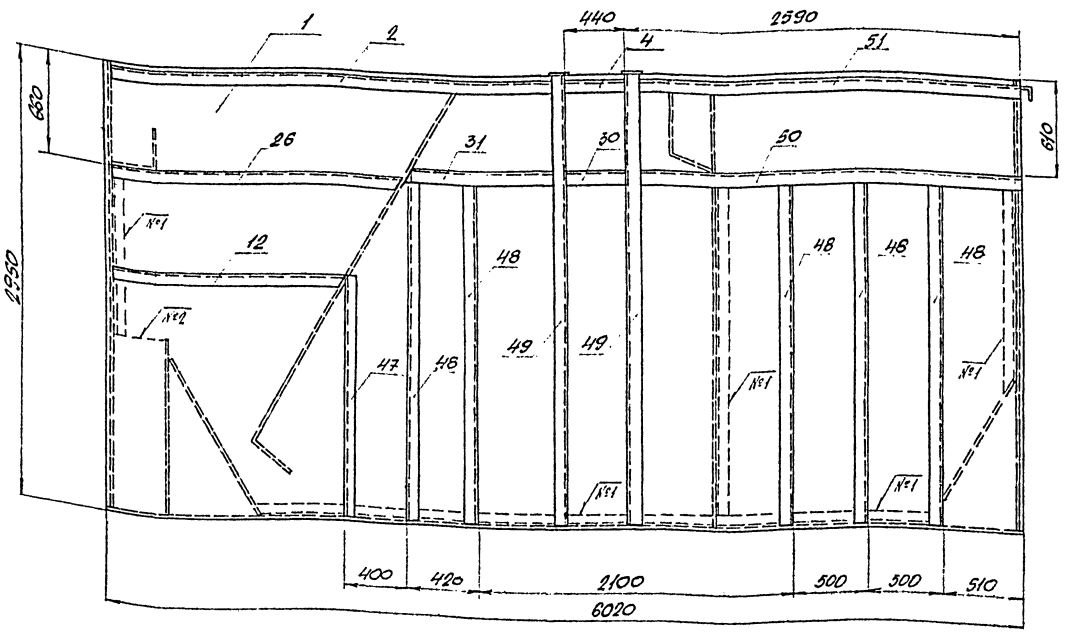

К-К лист 1

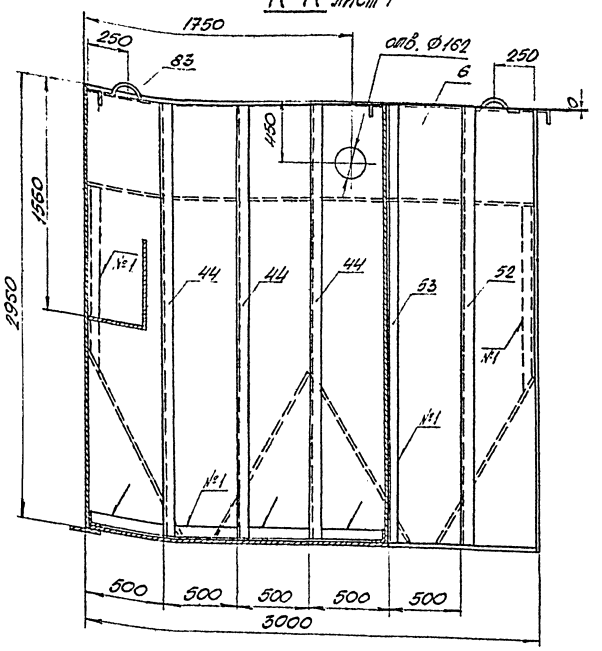

Вид И лист 1

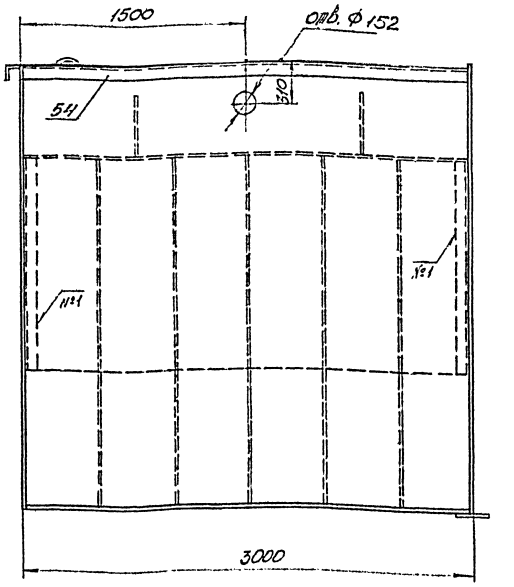

Примечания см. на листе 1

Изм	Лист	№ докум.	Подпись	Дата	КМ 1740.01.00.000 СБ
Разраб.		Хозяленко			Секция I Сборочный чертеж
Пробер.		Левин			
Т. контр.		Гурков			
Гл. инстр.		Лопахович			
Н. контр.		Левин			
Утв.		Мепс			

Лит.	Масса	Масштаб
И		
Лист 3	Листов 6	

Проектная лаборатория им. Мельникова Белорусское отделение

Т-3054/0

КМ 1740.01.00.000 СБ

Альбомы

М-М лист 1

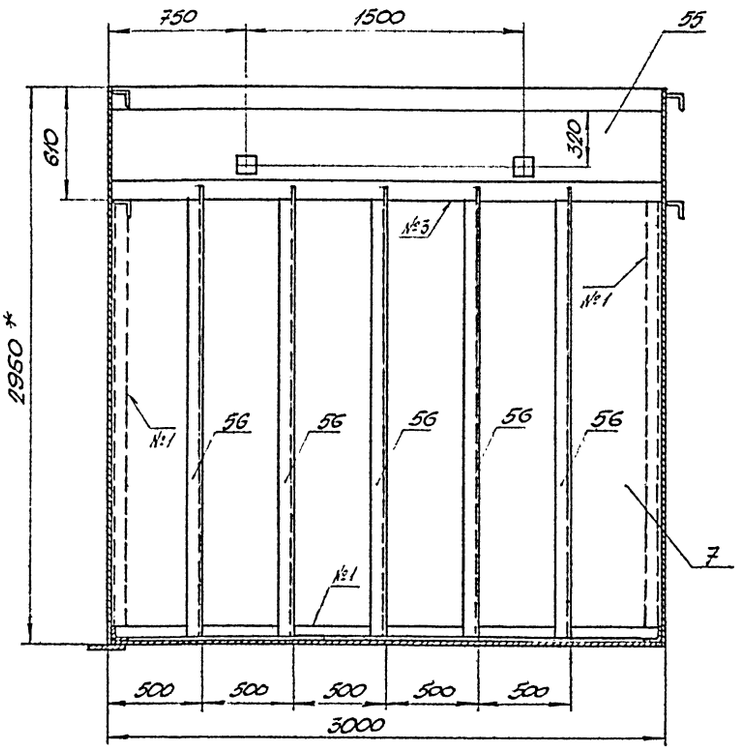

С-С лист 1

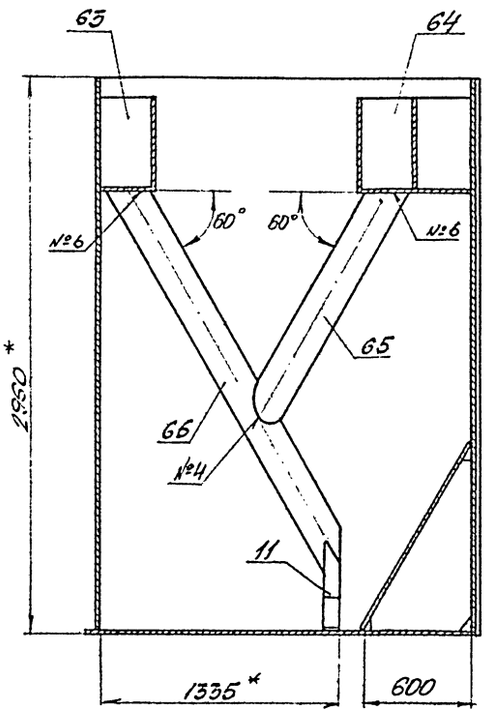

Н-Н лист 1

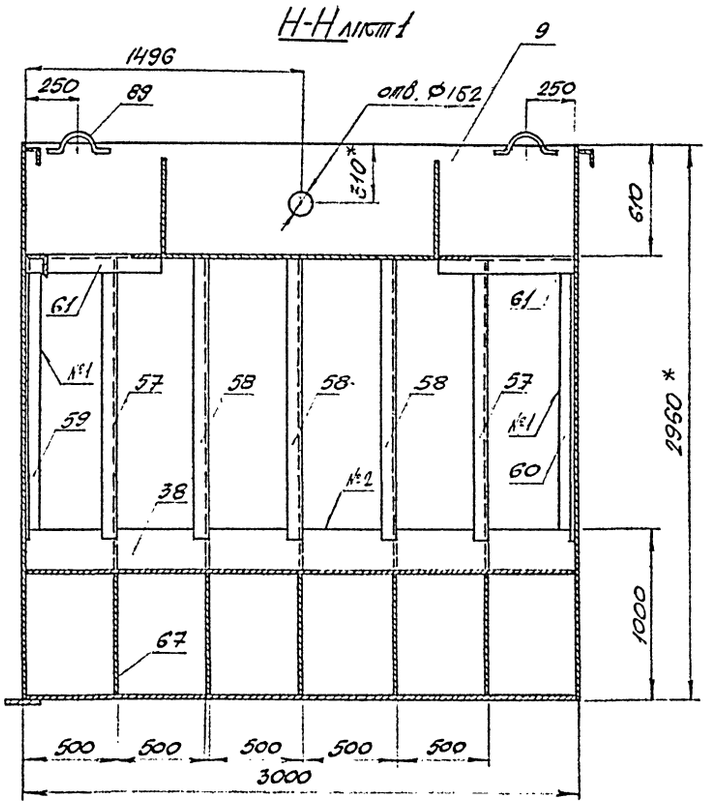

Х-Х лист 1

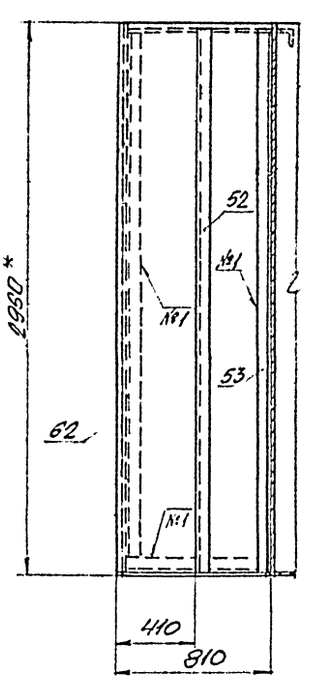

Примечания см. на листе 1

					КМ 1740.01.00.000 СБ			
Изм.	Лист	№ докумен.	Подпись	Дата	Секция I Сборочный чертеж	Лит.	Масса	Масштаб
Разраб.		Коваленко				Ц		
Провер.		Левин						
Т.контр.		Курков				Лист 4	Листов 6	
Гл.ин.пр.		Люпаревич				Ц.Н.И. Проектно-технологический ин. Мельникова Белорусское отделение		
Н.контр.		Левин						
Утв.		Метс						

Т-3054/2

Альбом II

КМ1740.01.СС.ССО СБ

У - У лист 1

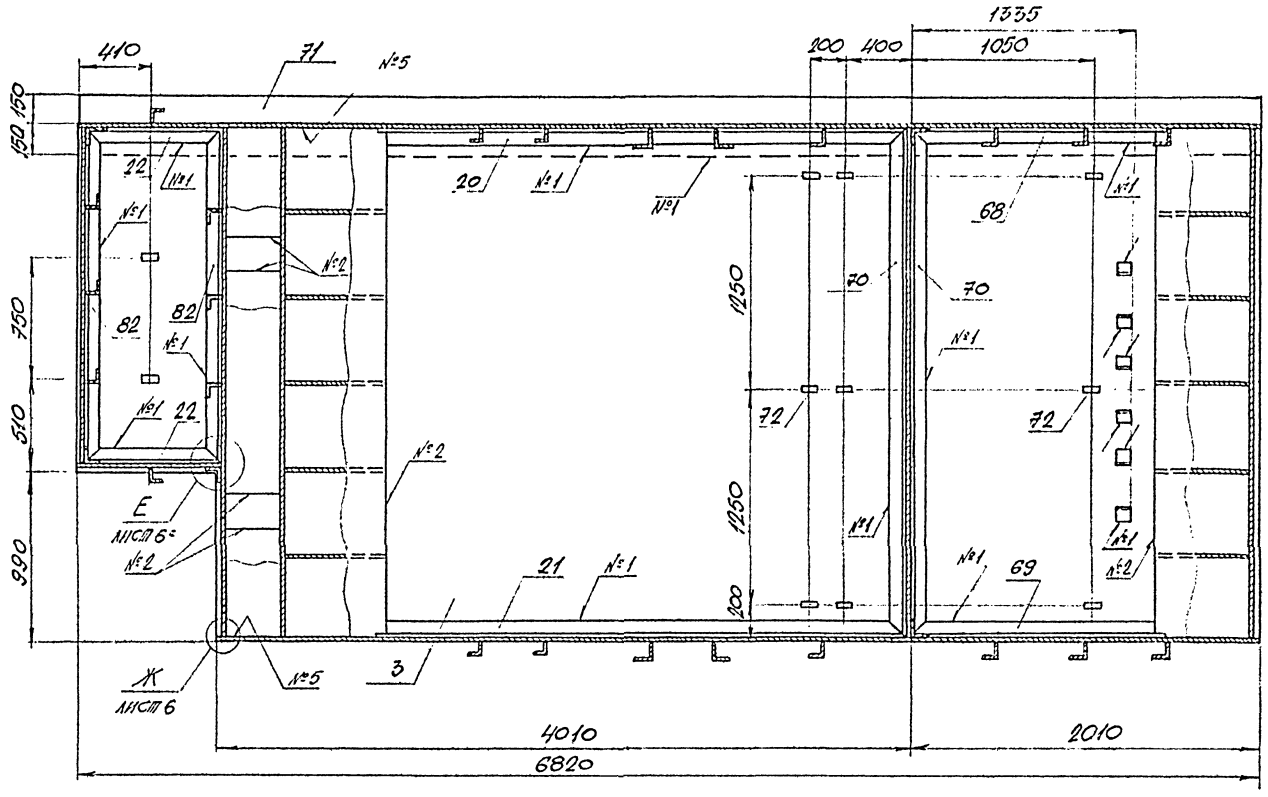

З - З лист 1
М 1:5

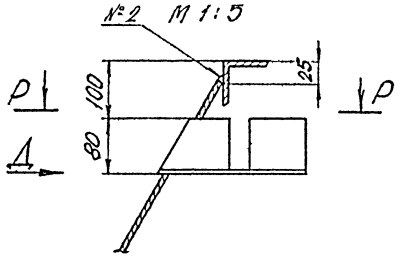

Вид Д
М 1:5

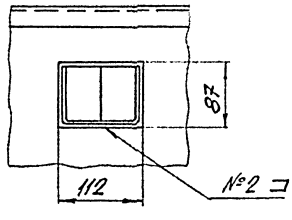

Р - Р
М 1:5

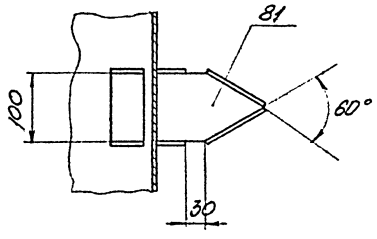

Ф - Ф лист 2
М 1:2

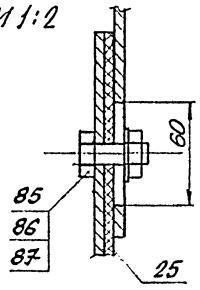

Н лист 2
М 1:5

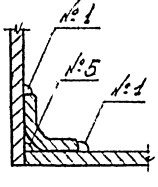

Номер шва	Обозначение шва	Примечание
1	ГОСТ 14771-76-Н1-△4	
2	ГОСТ 23518-79-Т1	
3	ГОСТ 23518-79-Т2	
4	ГОСТ 16037-80-У4	
5	ГОСТ 14771-76-Т1-△4	
6	ГОСТ 16037-80-С19	

Примечания см. на листе 1

Изм.	Лист	№ докум.	Подпись	Дата	КМ 1740.01.00.000 СБ
Разраб.		Косаленко			Секция I Сборочный чертеж
Провер.		Левин			
Т.контр.		Гуков			
Гл.ин.пр.		Котозова			
Н.контр.		Левин			
Утв.		Нета			

Лит.	Масса	Масштаб
И		
Лист 5	Листов 6	

Проектстальконструкция им. Мельникова Белорусское отделение

Т-3054/9

Альбом II

КМ1740.03.00.000 СБ

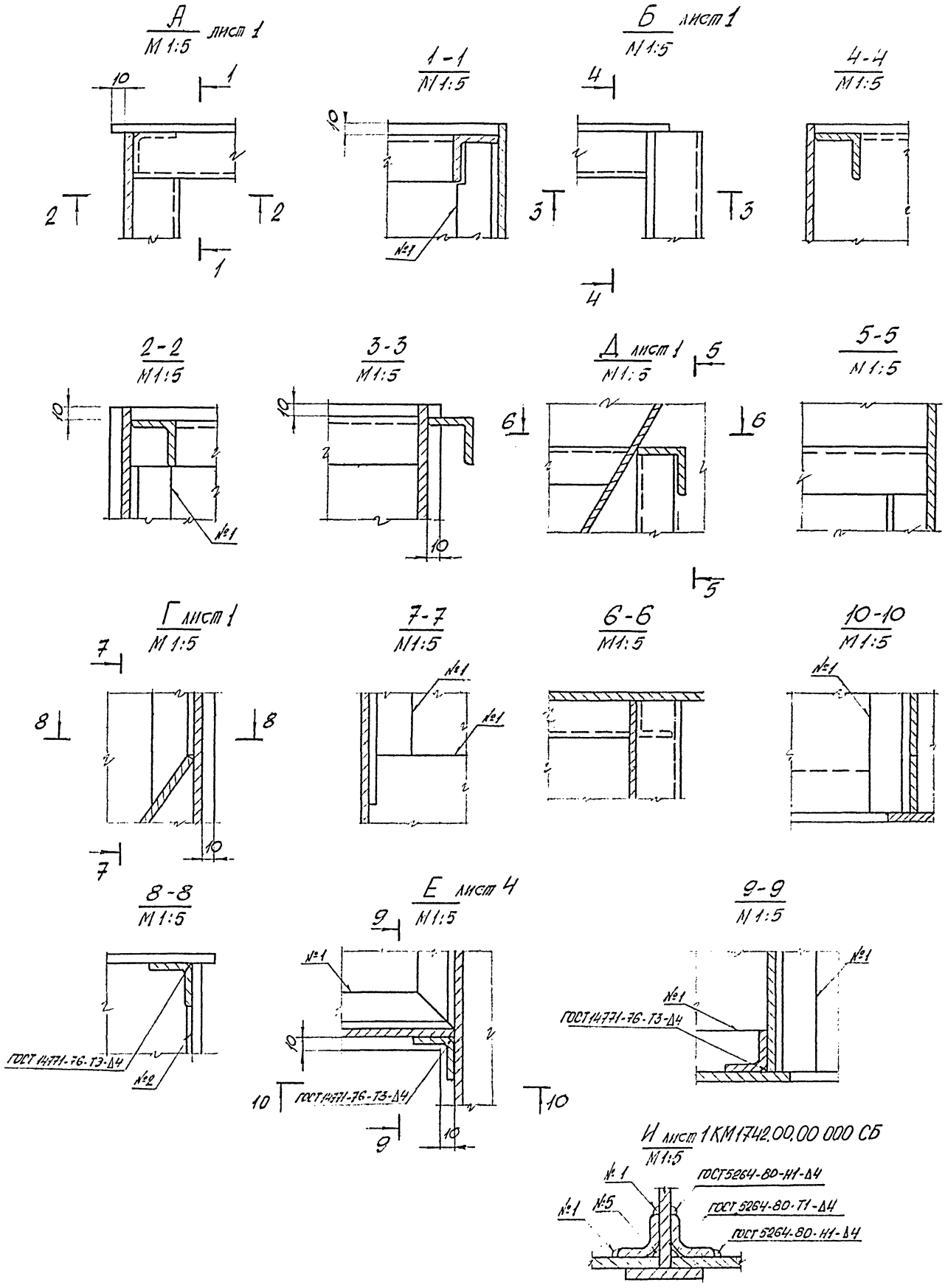

					КМ1740.03.00.000 СБ			
					Секция I Сборочный чертеж	Лит.	Масса	Масштаб
						Лист 6	Листов 6	
						ЦНИИПроектстальконструкция им. Мельникова Белорусское отделение		

Т-30541 а

Альбом II

КМ 1740.02.00.000 СБ

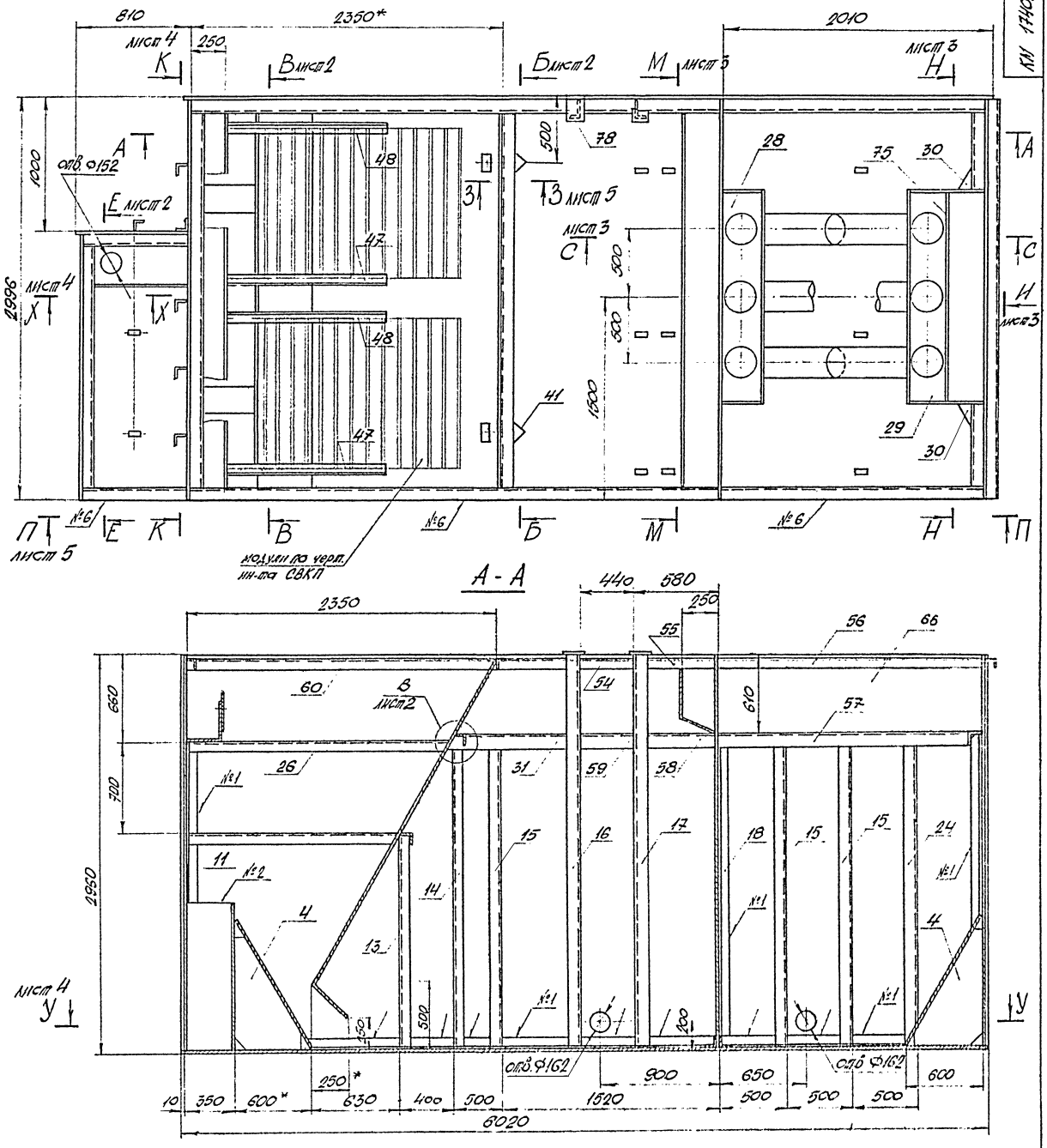

Примечания см. на листе 1

					КМ 1740.02.00.000 СБ			
Изм.	Лист	№ докум.	Подпись	Дата	Секция II Сборочный чертеж	Лит.	Масса	Масштаб
Разраб.		Соболева				Н	4755	
Пров.		Левин				Лист 1	Листов 5	
Т.контр.		Рыжов				ЦНИИ Госкомстроя им. Мельникова Белорусское отделение		
Гл.инж.		Новоселов						
Н.контр.		Левин						
Утв.		Метс						

Т-30541

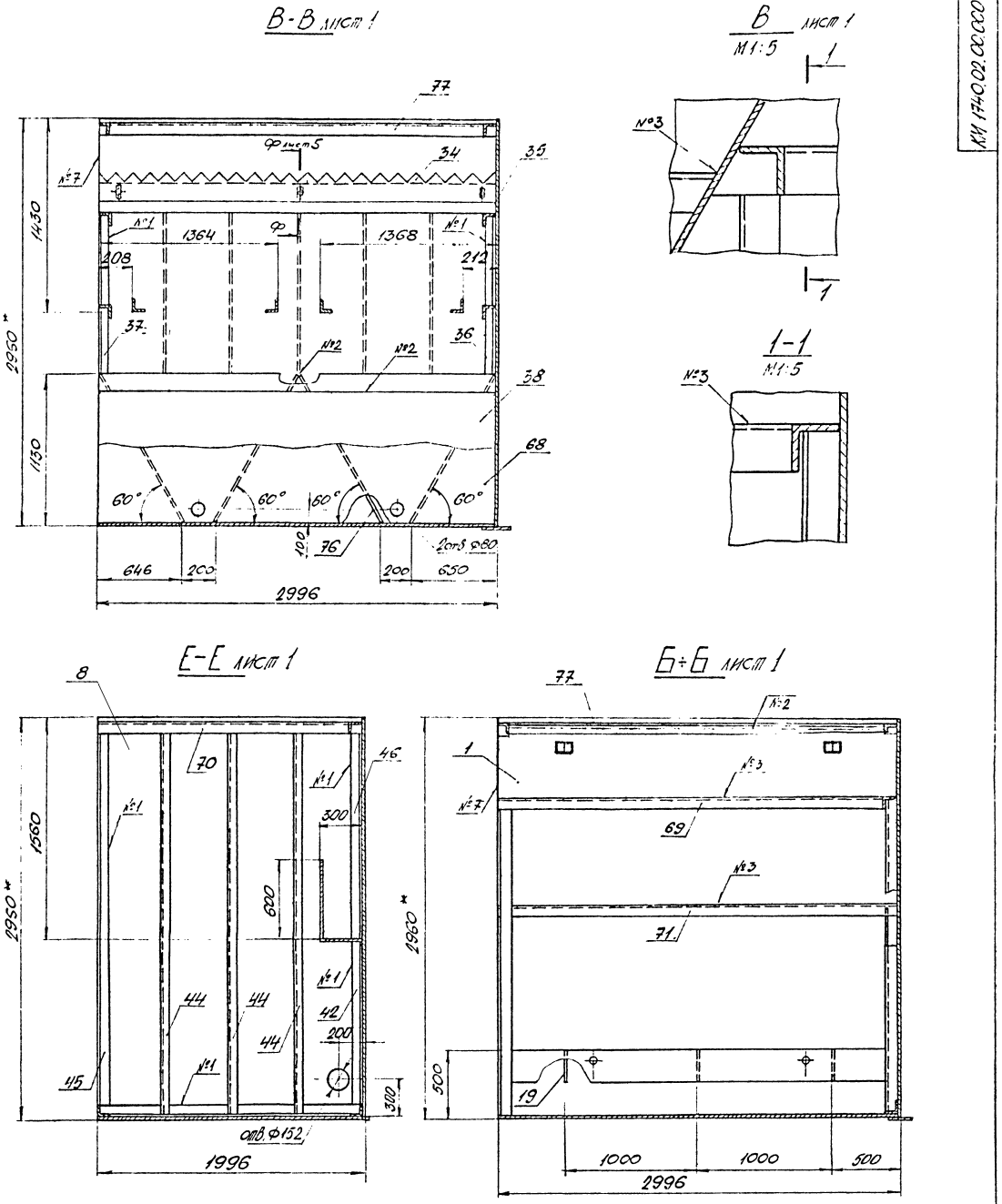

Примечания см. на листе 1

					КМ 1740.02.00.000 СБ		
Изм.	Лист	№ докум.	Подпись	Дата	Секция II Сборочный чертеж	Лит.	Масса	Масштаб
Разраб.	Коваленко					И		
Провер.	Левин					Лист 2	Листов 5	
Т.конт.	Гурков					Дипл. проектирование н.м. Мельникова Белорусское отделение		
Н.ин.пр.	Лютарович							
Н.конт.	Левин							
Утв.	Мета							

Альбом I

М-М лист 1

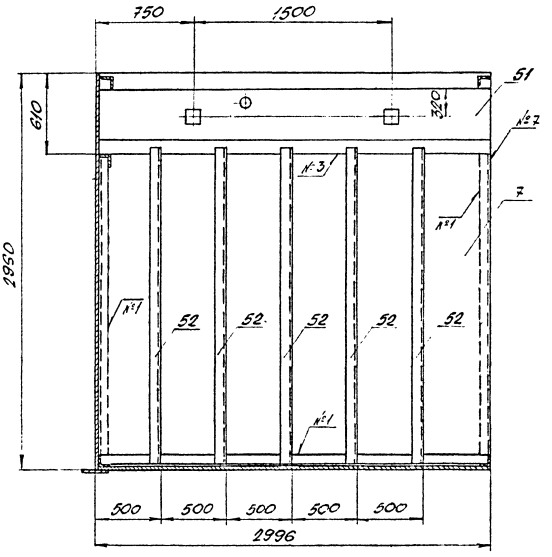

С-С лист 1

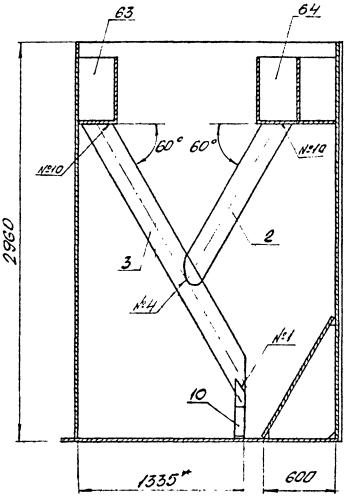

Вид И лист 1

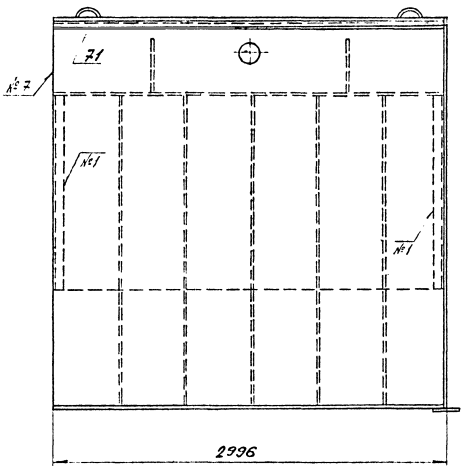

Н-Н лист 1

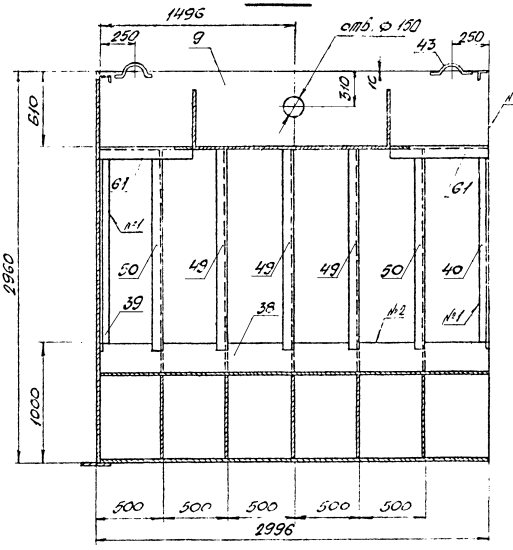

Примечания см. на листе 1

| | | |

Альбом II

КМ 1740.02.000 СБ

У-У лист 1

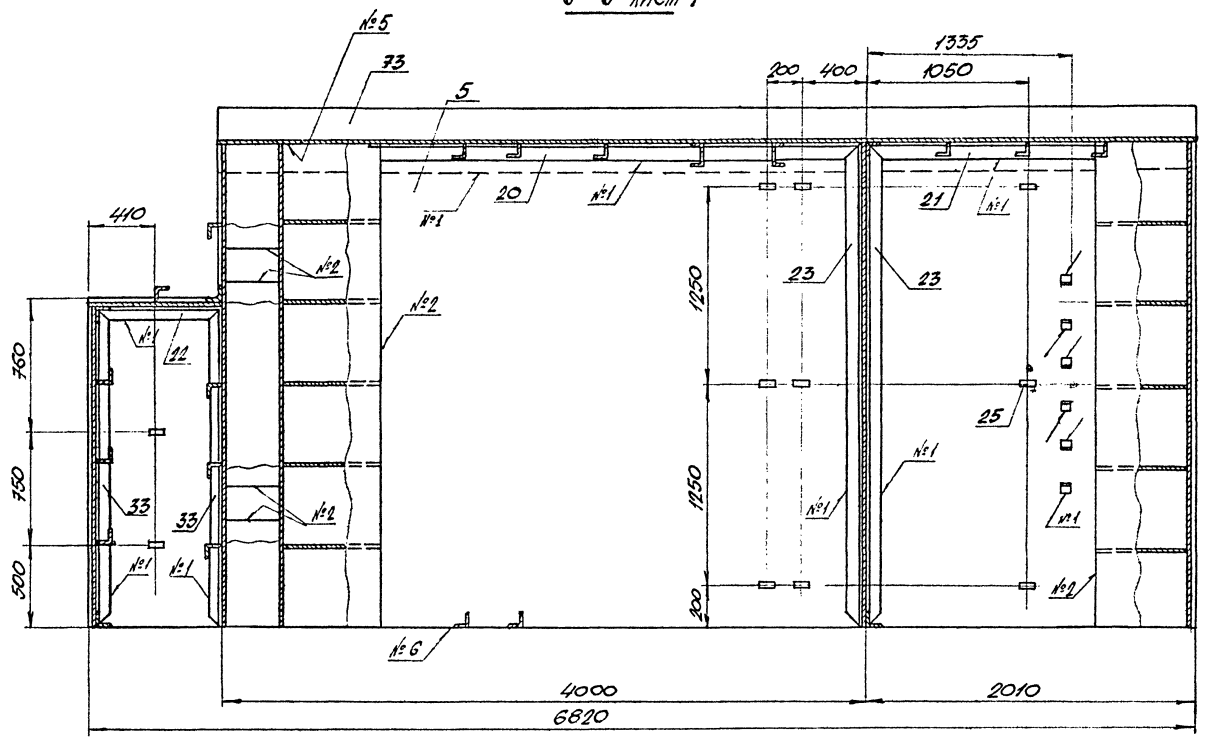

К-К лист 1

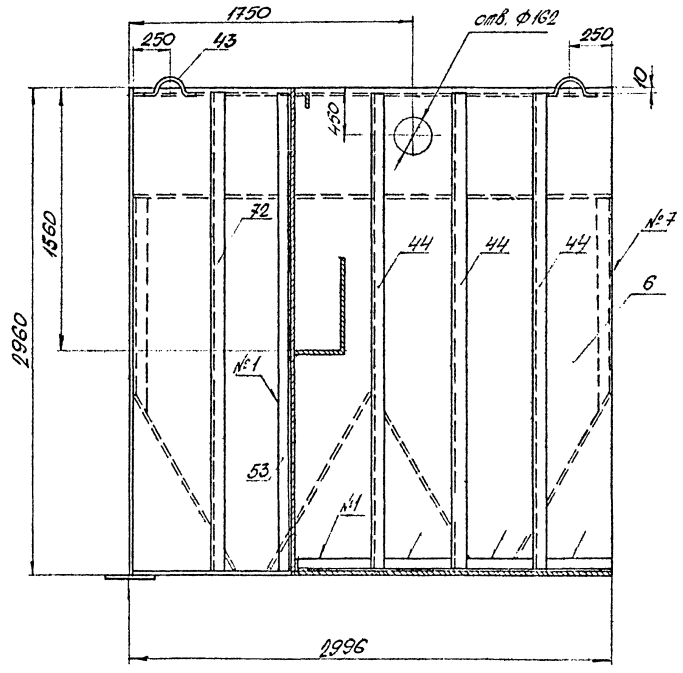

Х-Х лист 1

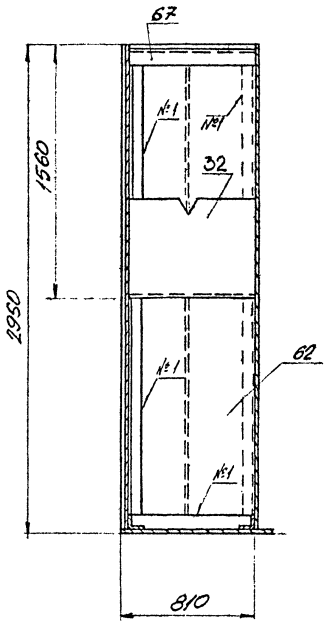

Примечания см. на листе 1

Изм.	Лист	№ докум.	Подпись	Дата	КМ 1740.02.00.000 СБ
Разраб.		Кобаленко			Секция II Сборочный чертеж
Провер.		Левин			Лит. / Масса / Масштаб
Т.контр.		Гурков			Лист 4 / Листов 5
Гл.инж.пр.		Долгорукова			Инженерно-технологическая им. Мельникова Белорусское отделение
Н.контр.		Левин			
Утв.		Метс			

Т-3054/2

Альбом II

КМ 1740.02.00.000 СБ

П-П лист 1

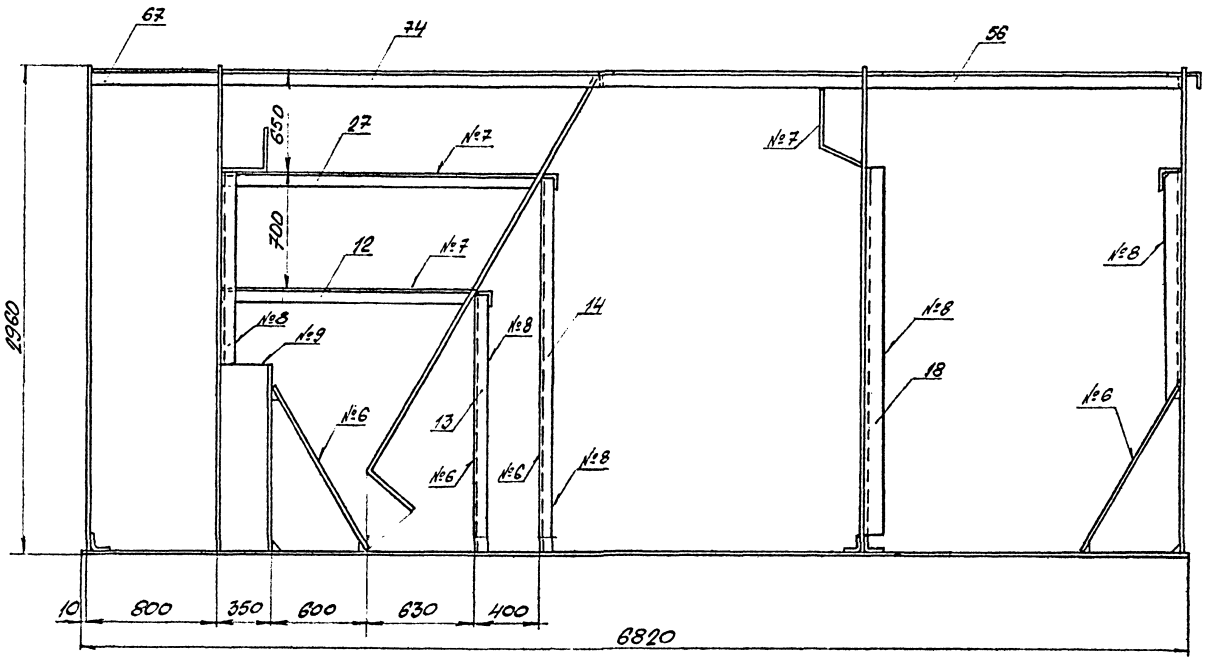

З-З лист 1
М 1:5

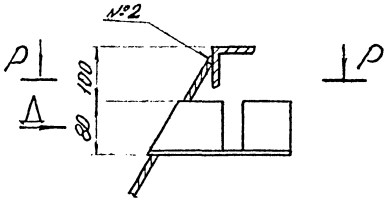

Вид Д
М 1:5

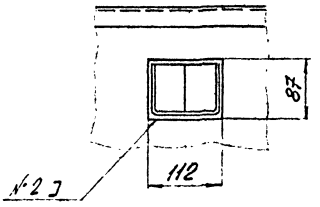

Р-Р
М 1:5

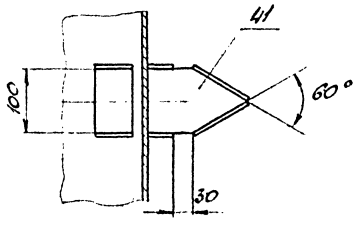

Ф-Ф лист 2
М 1:2

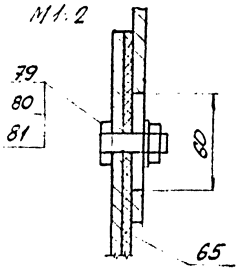

Номер шва	Обозначение шва	Примечание
1	ГОСТ 14771-76-Н1-Δ4	
2	ГОСТ 23518-79-Т1	
3	ГОСТ 23518-79-Т2	
4	ГОСТ 16037-80-У4	
5	ГОСТ 14771-76-Т1-Δ4	
6	ГОСТ 5264-80-Т1-Δ4	
7	ГОСТ 5264-80-Т3-Δ4	
8	ГОСТ 5264-80-Н1-Δ4	
9	ГОСТ 11534-75-Т1	
10	ГОСТ 16037-80-С19	

Изм.	Лист	№ докум.	Подп.	Дата
Разраб.				
Провер.				
Т.контр.				
Н.контр.				
Утв.				

КМ 1740.02.00.000 СБ

Секция II
Сборочный чертеж

Лит.	Масса	Масштаб
И		

Лист 5 Листов 5

ЦНИИПроектстальконструкция им. Мельникова Белорусское отделение

Т-3054/2

Альбом II

КМ1740.03.00.000 СБ

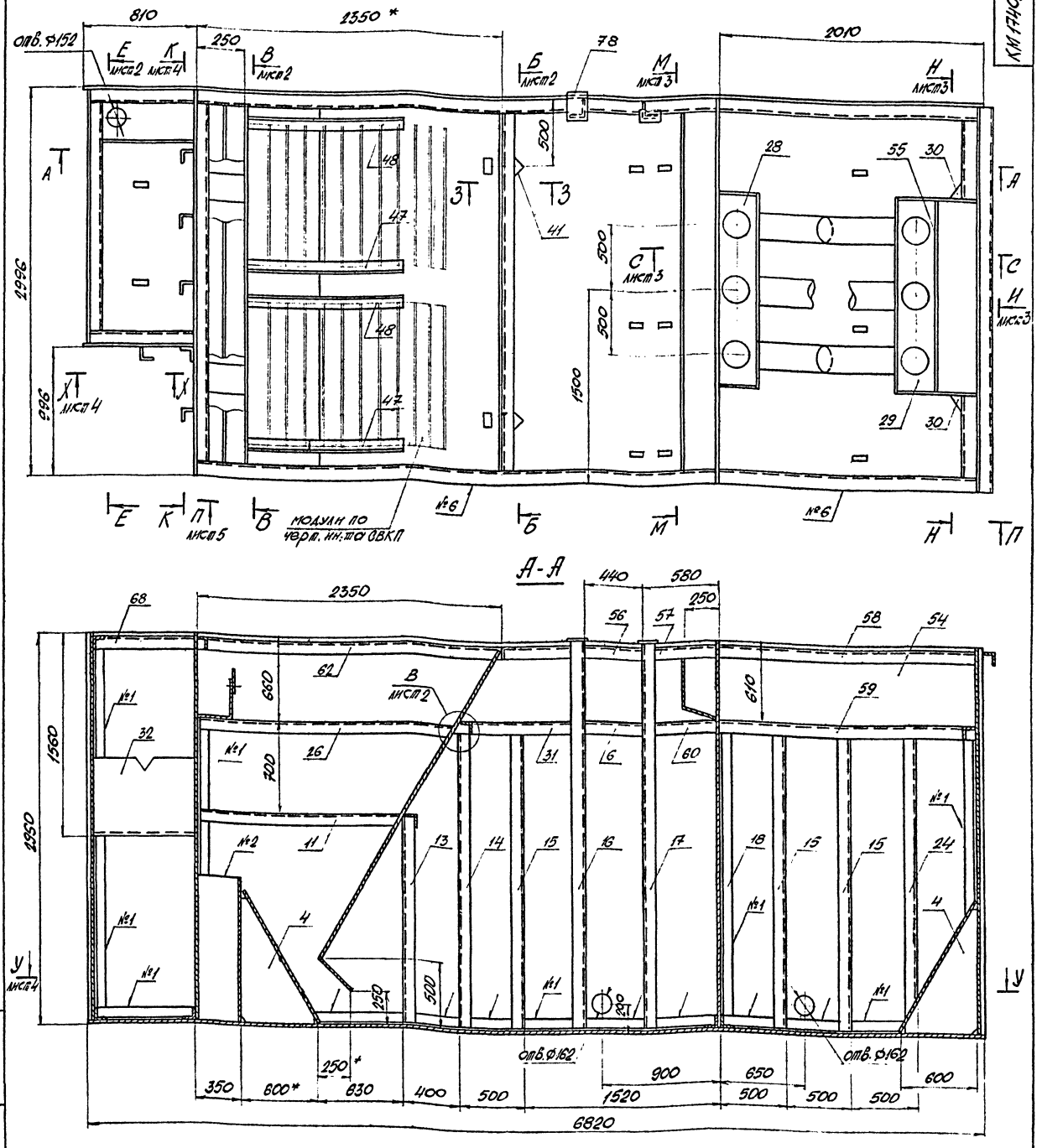

1. Сварные швы выполнить по ГОСТ 14771-76-Т3-∆4, кроме мест, указанных на чертеже. Сварку производить по периметру прилегания деталей.
2. Таблицу сварных швов смотри на листе 5.
3. *-размеры для справок

Изм.	Лист	№ докум.	Подпись	Дата
Разраб.	Ковальчик			
Провер.	Левин			
Т. контр.	Гурков			
Гл. ин. пр.	Богородич			
Н. контр.	Левин			
Утв.	Мета			

КМ1740.03.00.000 СБ

Секция III
Сборочный чертеж

Лит.	Масса	Масштаб
И	4770	

Лист 1 Листов 5

ЦНИИПроектстальконструкция им. Мельникова
Белорусское отделение

Т-3054/2

Инв. № подл. | Подпись и дата | Взам. инв. № | Инв. № дубл. | Подпись и дата

В-В лист 1

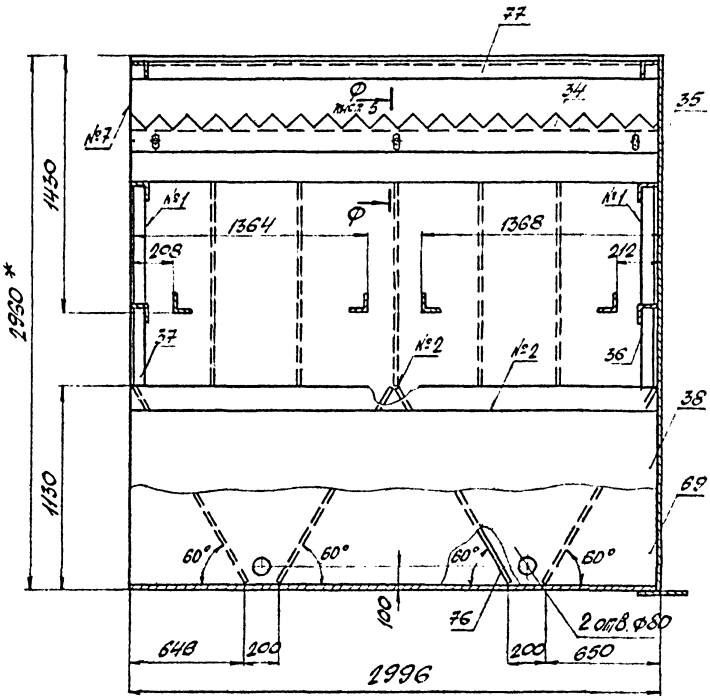

В лист 1

М 1:5

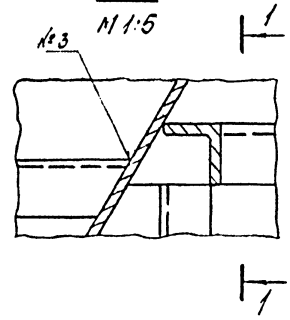

1-1

М 1:5

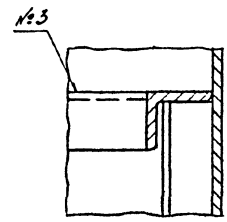

Е-Е лист 1

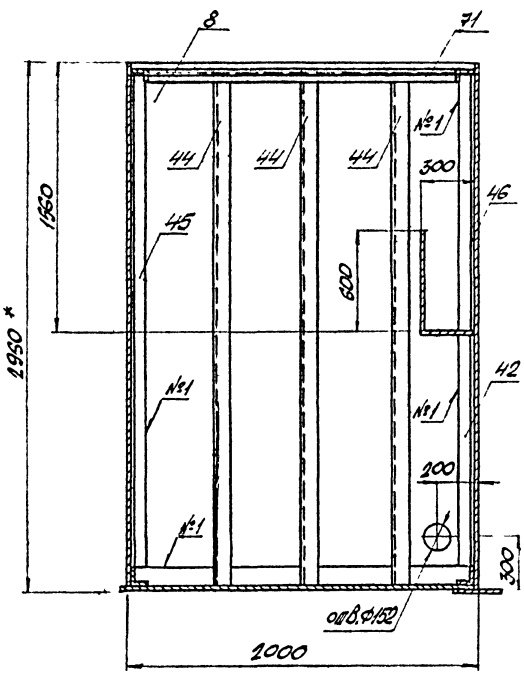

Б-Б лист 1

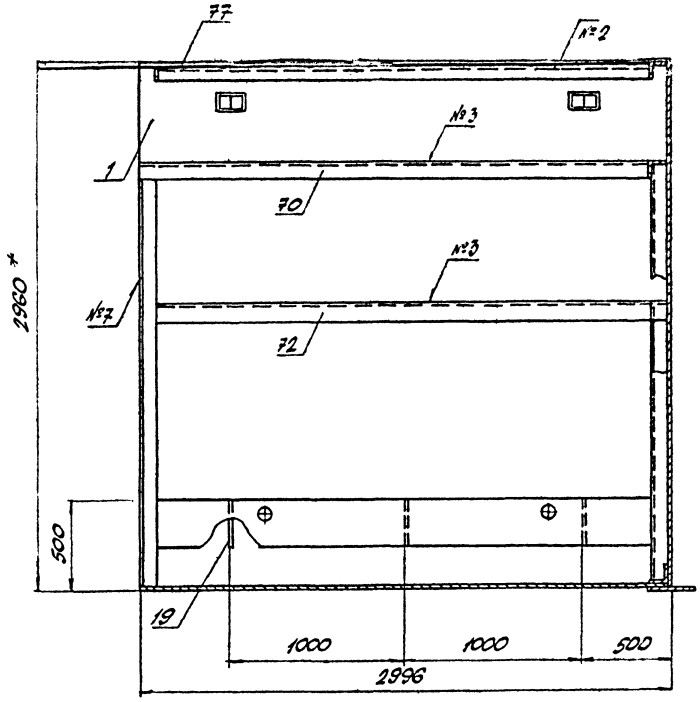

Примечания на листе 1

				КМ 1740 03 00 000 СБ	
Изм.	Лист	№ докумен.	Подп.	Дата	
Разраб.		Кобзарь			Секция III Сборочный чертеж
Провер.		Лебин			
Т. контр.		Гурков			
Гл. инж. пр.		Потапова			
Н. контр.		Левин			
Утв.		Метс			

Лит. | Масса | Масштаб

Лист 2 | Листов 5

ЦНИИпромзданий им. Мельникова Белорусское отделение

Т-30541/9

Инв. № подл. | Подп. и дата | Взам. инв. № | Инв. № дубл. | Подп. и дата

КМ 1740.03.00.000 СБ

Альбом II

М-М лист 1

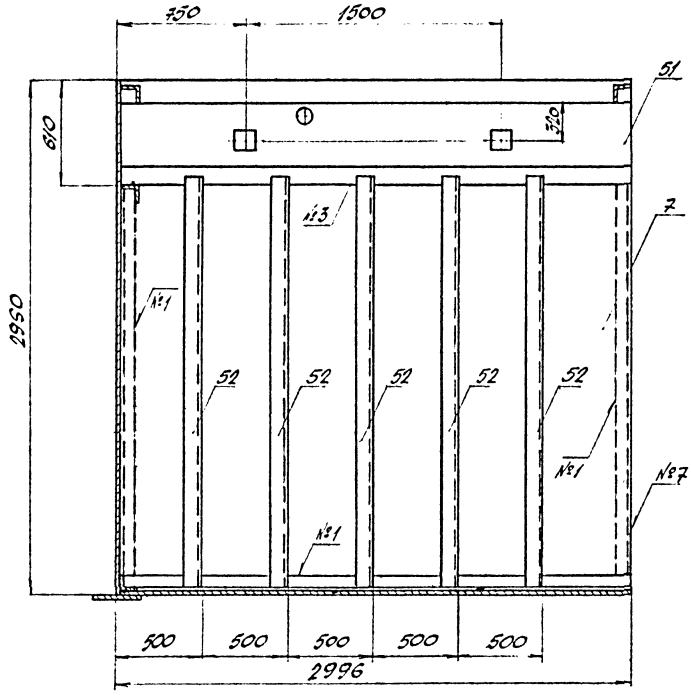

С-С лист 1

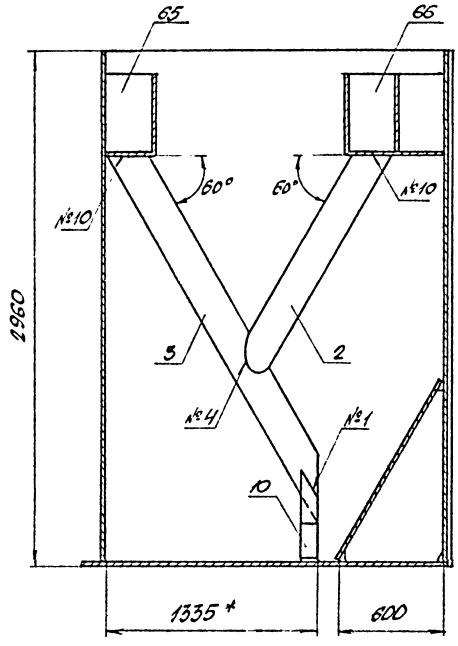

Вид И лист 1

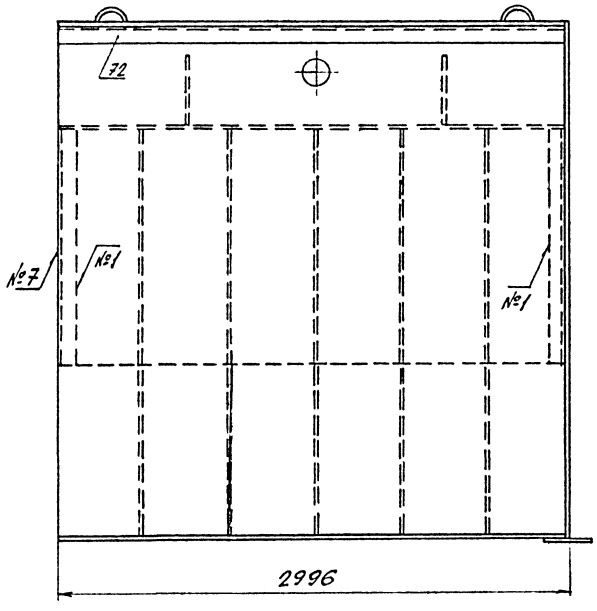

Н-Н лист 1

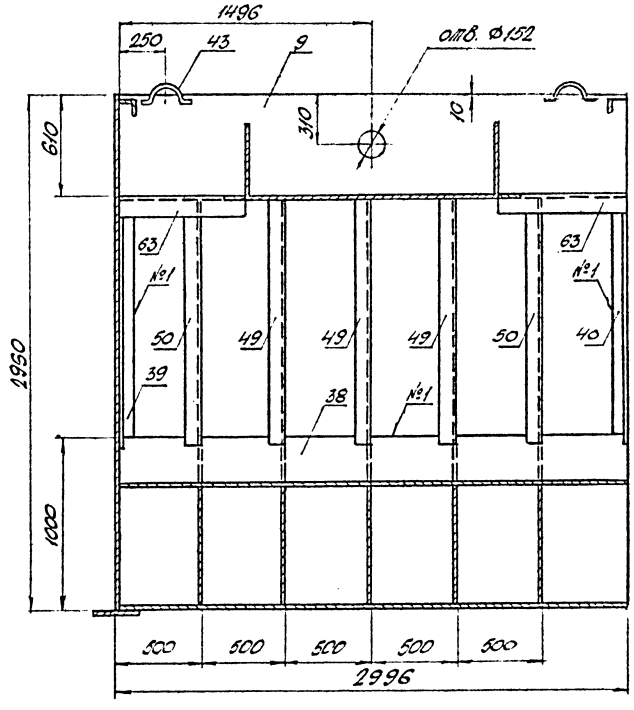

Примечания см. на листе 1

Изм.	Лист	№ докумен.	Подпись	Дата	КМ 1740.03.00.000 СБ		
Разраб.		Коваленко			Секция III Сборочный чертеж	Лит.	Масса	Масштаб
Провер.		Левин						
Т. контр.		Гурков				Лист 3	Листов 5	
Гл. инж. пр.		Лютаревич				Проектно-технологический ин. Мельникова Белорусское отделение		
Н. контр.		Левин						
Утв.		Метс						

Т-3054/1

КМ1740.03.00.000 СБ

Альбом I

У-У лист

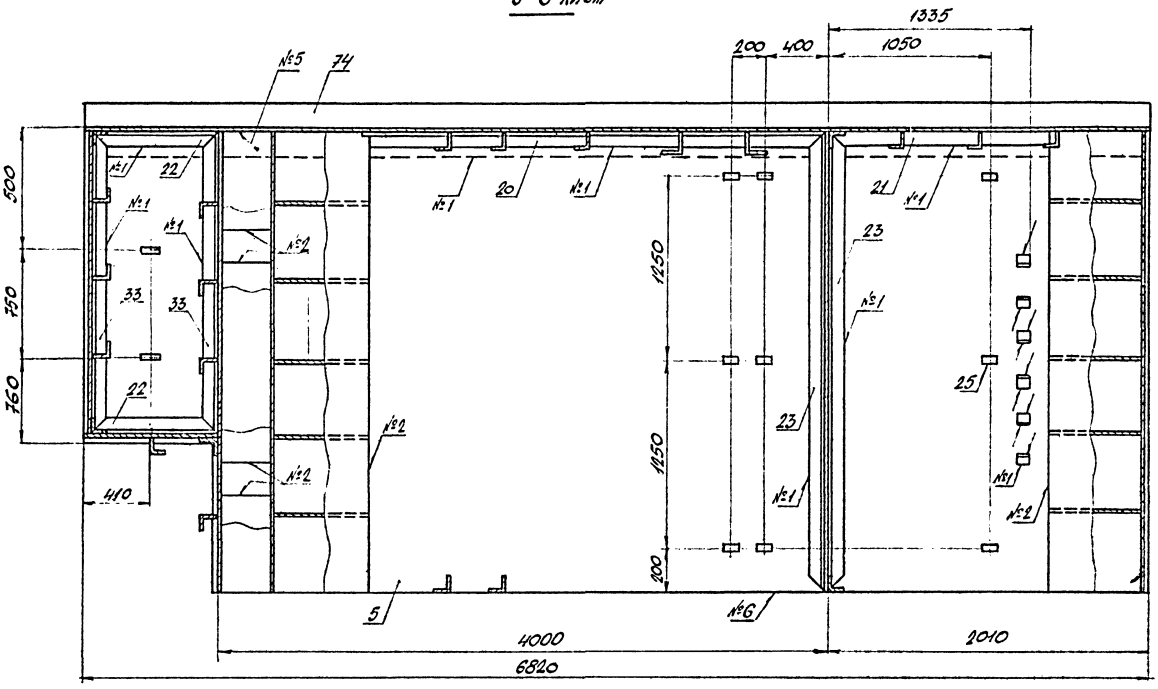

К-К лист 1

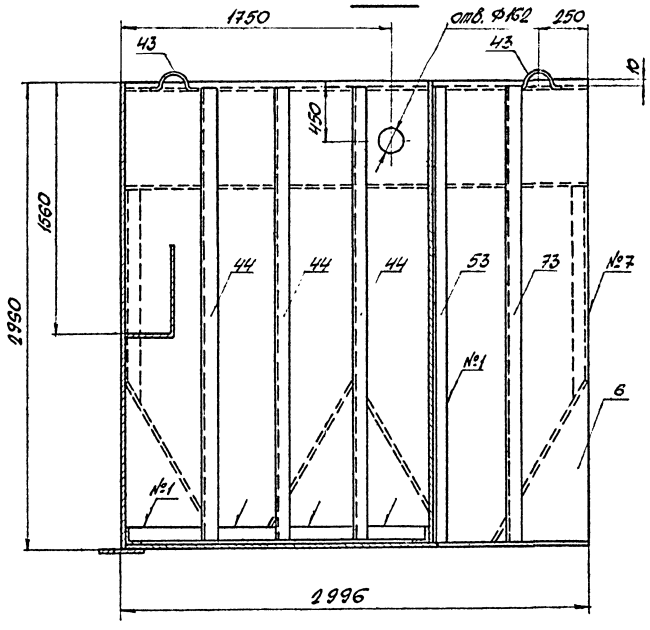

Х-Х лист 1

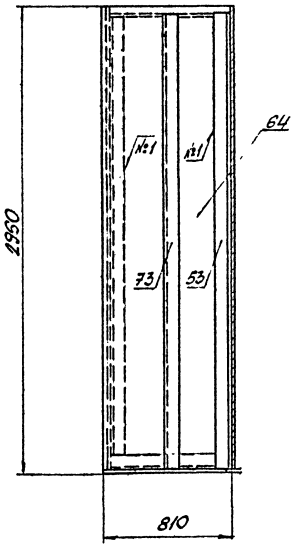

Примечания см. на листе 1

Изм.	Лист	№ докумен.	Подпись	Дата	КМ1740.03.00.000 СБ
Разраб.		Лобанелко			Секция III Сборочный чертеж
Гл.инж.		Лобанелко			
Гл.инж.		Лобанелко			
Гл.инж.		Лобанелко		

П-П лист 1

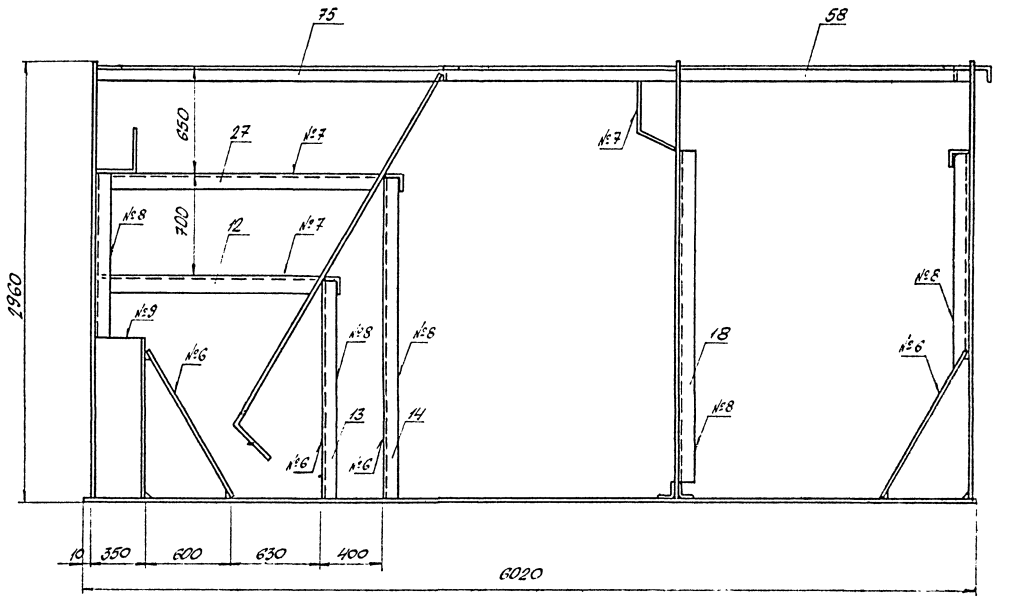

3-3 лист 1

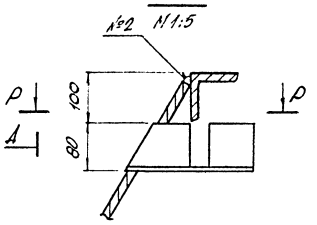

Вид А

М 1:5

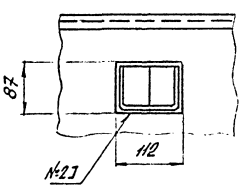

Р-Р

М 1:5

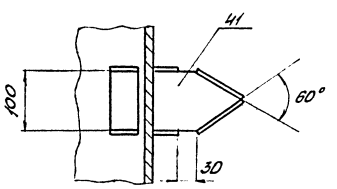

Ф-Ф лист 2

М 1:2

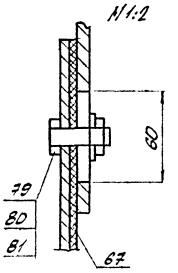

Код шва	Обозначение шва	Примечание
1	ГОСТ 14771-76-Н1-△4	
2	ГОСТ 23518-79-Т1	
3	ГОСТ 23518-79-Т2	
4	ГОСТ 16037-80-У4	
5	ГОСТ 14171-76-Т1-△4	
6	ГОСТ 5264-80-Т1-△4	
7	ГОСТ 5264-80-Т3-△4	
8	ГОСТ 5264-80-Н1-△4	
9	ГОСТ 11534-75-Т1	
10	ГОСТ 16037-80-С19	

Примечания см. на листе 1

Изм.	Кол.уч.	Лист	№ док.	Подп.	Дата
ГИП	Мельников				
Нач.сект.	Кабин				
Нач.гр.	Кабин				
Конс.	Кабин				
Н.контр.	Кабин				
Н.отд.	Мельников				

КМ 1740.03.00.000 СБ

Секция III
Сборочный чертеж

Лит. | Масса | Масш.
Лист 2 | Листов 5

ЦНИИПромстальконструкция им. Мельникова Белорусское отделение

Т-30581/1

Инв.№ подл. | Подп. и дата | Взам.инв.№ | Инв.№ дубл. | Подп. и дата

Альбом II

КМ1740.01.00.009

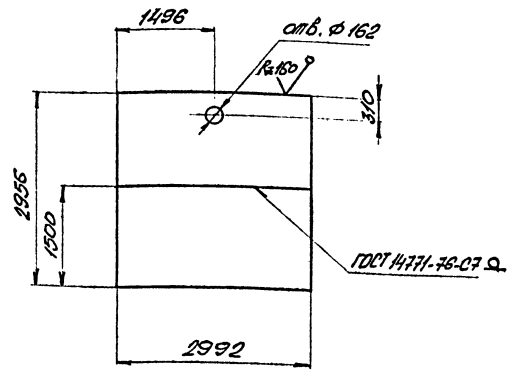

Предельные отклонения размеров: отверстий H14, валов h14, остальных $\pm \frac{JT14}{2}$

Изм.	Лист	№ докумен.	Подпись	Дата	КМ1740.01.00.009			
Разраб.		Коваленко			Стенка	Лит.	Масса	Масштаб
Проверил		Левин				И	277,7	1:50
Т. контр.		Гурков				Лист	Листов	
Гл. ин. пр.		Лютаревич			Лист Б-ПН-4 ГОСТ 19903-74 Вст3кп2 ГОСТ 14637-79	ЦНИИПроектстальконструкция им. Мельникова Белорусское отделение		
Н. контр.		Левин						
Утв.		Метс						

Инв. № подл. | Подп. и дата | Взам. инв. № | Инв. № дубл. | Подп. и дата

КМ1740.01.00.006

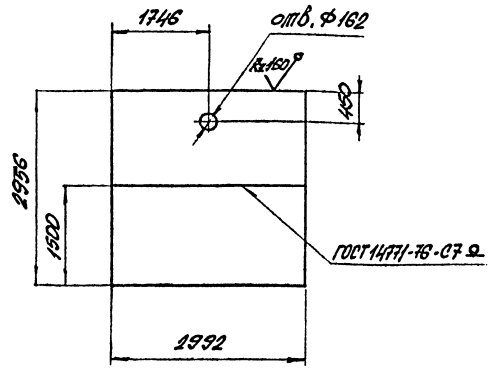

Предельные отклонения размеров: отверстий H14, валов h14, остальных $\pm \frac{JT14}{2}$

Изм.	Лист	№ докумен.	Подпись	Дата	КМ1740.01.00.006			
Разраб.		Коваленко			Стенка	Лит.	Масса	Масштаб
Проверил		Левин				И	277,7	1:50
Т. контр.		Гурков				Лист	Листов	
Гл. ин. пр.		Лютаревич			Лист Б-ПН-4 ГОСТ 19903-74 Вст3кп2 ГОСТ 14637-79	ЦНИИПроектстальконструкция им. Мельникова Белорусское отделение		
Н. контр.		Левин						
Утв.		Метс						

Инв. № подл. | Подп. и дата | Взам. инв. № | Инв. № дубл. | Подп. и дата

КМ1740.01.00.008

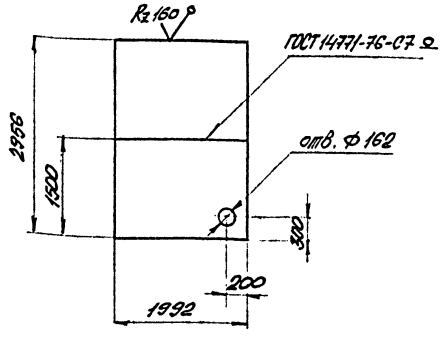

Предельные отклонения размеров: отверстий H14, валов h14, остальных $\pm \frac{JT14}{2}$

Изм.	Лист	№ докумен.	Подпись	Дата	КМ1740.01.00.008			
Разраб.		Коваленко			Стенка	Лит.	Масса	Масштаб
Проверил		Левин				И	184,9	1:50
Т. контр.		Гурков				Лист	Листов	
Гл. ин. пр.		Лютаревич			Лист Б-ПН-4 ГОСТ 19903-74 Вст3кп2 ГОСТ 14637-79	ЦНИИПроектстальконструкция им. Мельникова Белорусское отделение		
Н. контр.		Левин						
Утв.		Метс						

Инв. № подл. | Подп. и дата | Взам. инв. № | Инв. № дубл. | Подп. и дата

КМ1740.01.00.018

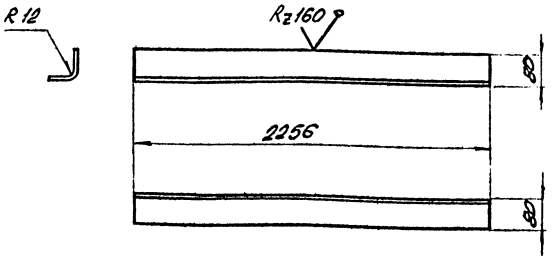

Предельные отклонения размеров: валов h14, остальных $\pm \frac{JT14}{2}$

Изм.	Лист	№ докумен.	Подпись	Дата	КМ1740.01.00.018			
Разраб.		Коваленко			Угловая накладка	Лит.	Масса	Масштаб
Проверил		Левин				И	11,3	1:20
Т. контр.		Гурков				Лист	Листов	
Гл. ин. пр.		Лютаревич			Лист Б-ПН-4 ГОСТ 19903-74 Вст3кп2 ГОСТ 14637-79	ЦНИИПроектстальконструкция им. Мельникова Белорусское отделение		
Н. контр.		Левин						
Утв.		Метс						

Инв. № подл. | Подп. и дата | Взам. инв. № | Инв. № дубл. | Подп. и дата

Т-3054/9

Альбом II

КМ 1740.01.00.012

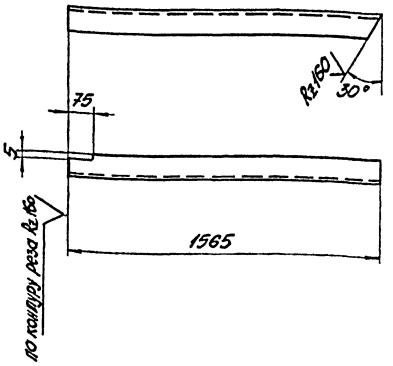

Предельные отклонения размеров: валов. -h 14, остальных ± JT14/2

КМ 1740.01.00.012

Изм.	Лист	№ докумен.	Подпись	Дата
Разраб.		Кобаленко		
Провер.		Левин		
Т. контр.		Гурков		
Н. контр.		Левин		
Утв.		Мелс		

Ребро

Уголок Б-70×70×5 ГОСТ 8509-72 ВСт3кп2 ГОСТ 535-79

Лит.	Масса	Масштаб
У	8,4	1:15
Лист	Листов	

ЦНИИПроектстальконструкция им. Мельникова белорусское отделение

КМ 1740.01.00.013

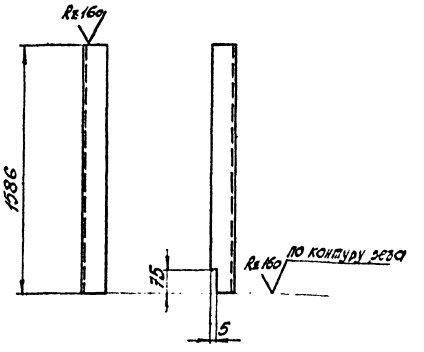

Предельные отклонения размеров: валов -h 14 остальных ± JT14/2

КМ 1740.01.00.013

Изм.	Лист	№ докумен.	Подпись	Дата
Разраб.		Кобаленко		
Провер.		Левин		
Т. контр.		Гурков		
Н. контр.		Левин		
Утв.		Мелс		

Ребро

Уголок Б-70×70×5 ГОСТ 8509-72 ВСт3кп2 ГОСТ 535-79

Лит.	Масса	Масштаб
У	8,5	1:20
Лист	Листов	

ЦНИИПроектстальконструкция им. Мельникова белорусское отделение

КМ 1740.01.00.026

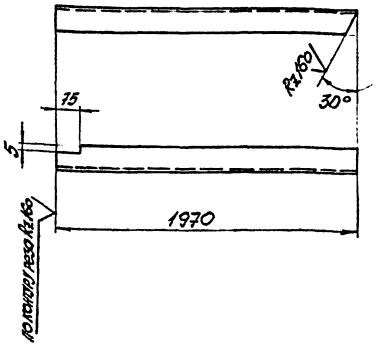

Предельные отклонения размеров валов -h 14, остальных ± JT14/2

КМ 1740.01.00.026

Изм.	Лист	№ докумен.	Подпись	Дата
Разраб.		Кобаленко		
Провер.		Левин		
Т. контр.		Гурков		
Н. контр.		Левин		
Утв.		Мелс		

Ребро

Уголок Б-70×70×5 ГОСТ 8509-72 ВСт3кп2 ГОСТ 535-79

Лит.	Масса	Масштаб
У	10,6	1:20
Лист	Листов	

ЦНИИПроектстальконструкция им. Мельникова белорусское отделение

КМ 1740.01.00.010

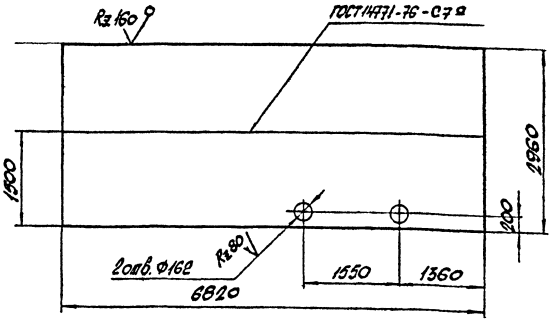

Предельные отклонения размеров: отверстий - H14, валов - h14, остальных ± JT14/2

КМ 1740.01.00.010

Изм.	Лист	№ докумен.	Подпись	Дата
Разраб.		Кобаленко		
Провер.		Левин		
Т. контр.		Гурков		
Н. контр.		Левин		
Утв.		Мелс		

Стенка

Лист Б-ПН-4 ГОСТ 19903-74

Уголок ВСт3кп2 ГОСТ 14637-79

Лит.	Масса	Масштаб
У	6339	1:50
Лист	Листов	

ЦНИИПроектстальконструкция им. Мельникова белорусское отделение

Инв. № подл. | Подпись и дата | Взам. инв. № | Инв. № дубл. | Подпись и дата

Г-30541

КМ 1740.01.00.031

Альбом 1

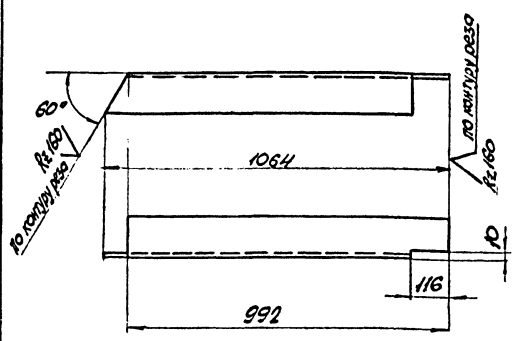

Предельные отклонения размеров:
валов h 14, остальных ± JT14/2

Изм.	Лист	№ докумен.	Подпись	Дата	
Разраб.		Коваленко			
Провер.		Левин			
Т. контр.		Гурков			
Гл. инж. пр.		Потапович			
Н. контр.		Левин			
Утв.		Метс			

КМ1740.01.00.031

Ребро

Лит.	Масса	Масштаб
У	16,5	1:10
Лист	Листов	

Уголок Б-125×125×8 ГОСТ 8509-72 ВСт3псб-1 ТУ 14-1-3023-80

ЦНИИПроектстальконструкция им. Мельникова Белорусское отделение

КМ 1740.01.00.058

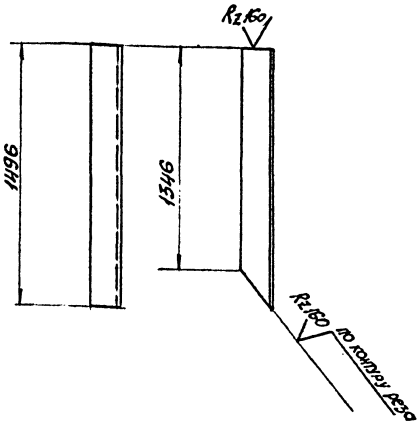

Предельные отклонения размеров:
валов h 14, остальных ± JT14/2

Изм.	Лист	№ докумен.	Подпись	Дата	
Разраб.		Коваленко			
Провер.		Левин			
Т. контр.		Гурков			
Гл. инж. пр.		Потапович			
Н. контр.		Левин			
Утв.		Метс			

КМ1740-01.00.058

Ребро

Лит.	Масса	Масштаб
У	12,5	1:20
Лист	Листов	

Уголок Б-90×90×6 ГОСТ 8509-72 ВСт3псб-1 ТУ 14-1-3023-80

ЦНИИПроектстальконструкция им. Мельникова Белорусское отделение

КМ 1740.01.00.016

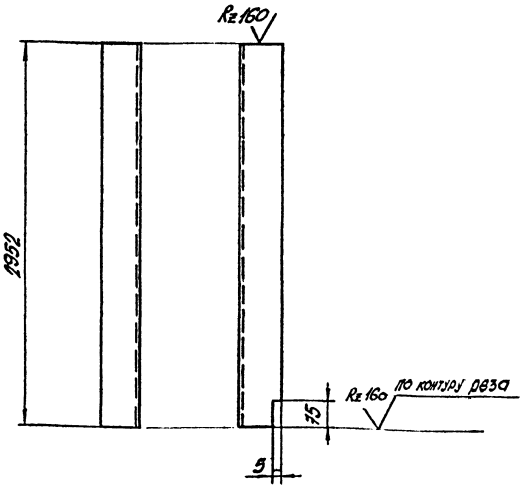

Предельные отклонения размеров:
валов - h 14, остальных ± JT14/2

Изм.	Лист	№ докумен.	Подпись	Дата	
Разраб.		Коваленко			
Провер.		Левин			
Т. контр.		Гурков			
Гл. инж. пр.		Потапович			
Н. контр.		Левин			
Утв.		Метс			

КМ1740.01.00.016

Ребро

Лит.	Масса	Масштаб
У	45,6	1:25
Лист	Листов	

Уголок Б-125×125×8 ГОСТ 8509-72 ВСт3псб-1 ТУ 14-1-3023-80

ЦНИИПроектстальконструкция им. Мельникова Белорусское отделение

КМ 1740.01.00.014

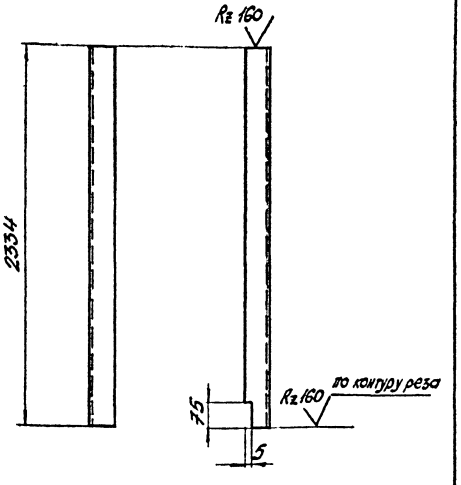

Предельные отклонения размеров:
валов - h 14, остальных ± JT14/2

Изм.	Лист	№ докумен.	Подпись	Дата	
Разраб.		Коваленко			
Провер.		Левин			
Т. контр.		Гурков			
Гл. инж. пр.		Потапович			
Н. контр.		Левин			
Утв.		Метс			

КМ1740.01.00.014

Ребро

Лит.	Масса	Масштаб
У	19,4	1:20
Лист	Листов	

Уголок Б-90×90×6 ГОСТ 8509-72 ВСт3псб-1 ТУ 14-1-3023-80

ЦНИИПроектстальконструкция им. Мельникова Белорусское отделение

Альбом II

КМ 1740.01.00.022

(√)

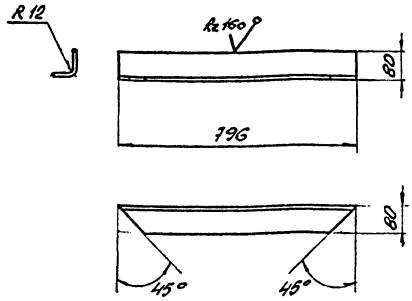

Предельные отклонения размеров.
валов - h 14, остальных $\pm \frac{JT14}{2}$

Изм.	Лист	№ докумен.	Подпись	Дата	КМ 1740.01.00.022			
Разраб.		Коваленко			Угловая накладка	Лит.	Масса	Масштаб
Проверил.		Левин				И	4,0	1:10
Т. контр.		Гурков				Лист	Листов	
Гл. ин. пр.		Люторович						
Н. контр.		Левин			Лист Б-ПН-4 ГОСТ 19903-74 ВСт3кп2 ГОСТ 14637-79	ЦНИИПроектстальконструкция им. Мельникова Белорусское отделение		
Утв.		Метс						

Инв. № подл. | Подп. и дата | Взам. инв. № | Инв. № дубл. | Подпись и дата

КМ 1740.01.00.067

(√)

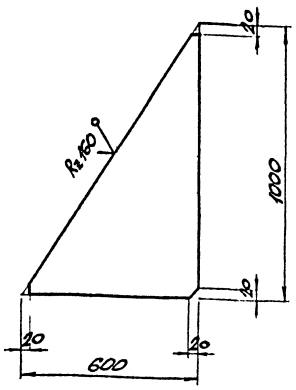

Предельные отклонения размеров:
валов - h 14, остальных $\pm \frac{JT14}{2}$

Изм.	Лист	№ докумен.	Подпись	Дата	КМ 1740.01.00.067			
Разраб.		Коваленко			Ребро	Лит.	Масса	Масштаб
Проверил.		Левин				И	9,4	1:10
Т. контр.		Гурков				Лист	Листов	
Гл. ин. пр.		Люторович						
Н. контр.		Левин			Лист Б-ПН-4 ГОСТ 19903-74 ВСт3кп2 ГОСТ 14637-79	ЦНИИПроектстальконструкция им. Мельникова Белорусское отделение		
Утв.		Метс						

Инв. № подл. | Подпись и дата | Взам. инв. № | Инв. № дубл. | Подпись и дата

КМ 1740.01.00.020

(√)

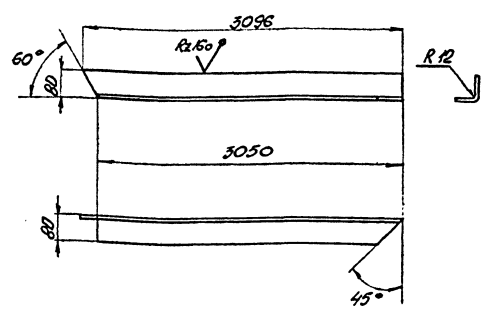

Предельные отклонения размеров:
валов - h 14, остальных $\pm \frac{JT14}{2}$

Изм.	Лист	№ докумен.	Подпись	Дата	КМ 1740.01.00.020			
Разраб.		Коваленко			Угловая накладка	Лит.	Масса	Масштаб
Провер.		Левин				И	15,6	1:30
Т. контр.		Гурков				Лист	Листов	
Гл. ин. пр.		Люторович						
Н. контр.		Левин			Лист Б-ПН-4 ГОСТ 19903-74 ВСт3кп2 ГОСТ 14637-79	ЦНИИПроектстальконструкция им. Мельникова Белорусское отделение		
Утв.		Метс						

Инв. № подл. | Подпись и дата | Взам. инв. № | Инв. № дубл. | Подп. и дата

КМ 1740.01.00.068

(√)

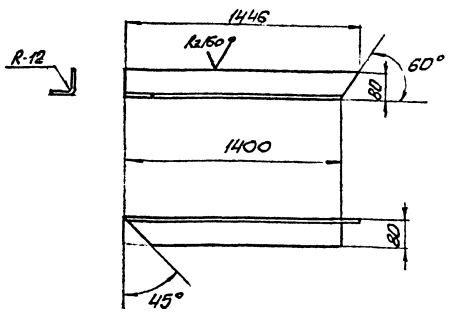

Предельные отклонения размеров.
валов - h 14, остальных $\pm \frac{JT14}{2}$

Изм.	Лист	№ докумен.	Подпись	Дата	КМ 1740.01.00.068			
Разраб.		Коваленко			Угловая накладка	Лит.	Масса	Масштаб
Провер.		Левин				И	7,3	1:20
Т. контр.		Гурков				Лист	Листов	
Гл. ин. пр.		Люторович						
Н. контр.		Левин			Лист Б-ПН-4 ГОСТ 19903-74 ВСт3кп2 ГОСТ 14637-79	ЦНИИПроектстальконструкция им. Мельникова Белорусское отделение		
Утв.		Метс						

Инв. № подл. | Подпись и дата | Взам. инв. № | Инв. № дубл. | Подп. и дата

Т-3054

Альбом II

КМ 1740.01.00.032

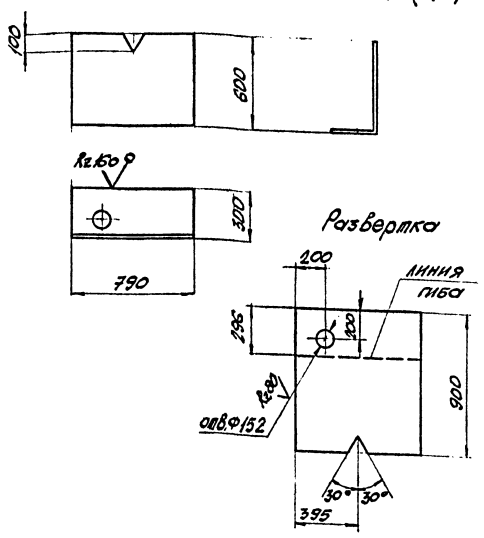

Предельные отклонения размеров: отверстий H14, валов - h14, остальных $\pm \frac{JT14}{2}$

Изм.	Лист	№ документа	Подпись	Дата	КМ 1740.01.00.032	Лит.	Масса	Масштаб
Разраб.		Коваленко			Лоток	И	22,3	1:20
Провер.		Левин				Лист	Листов	
Т.контр.		Гурков						
Гл.ин.пр.		Люторович						
Н.контр.		Левин						
Утв.		Метс						

Лист Б-ПН-4 ГОСТ 19903-74 ВСт3кп2 ГОСТ 14637-79

ЦНИИПроектстальконструкция им. Мельникова Белорусское отделение

КМ 1740.01.00.034

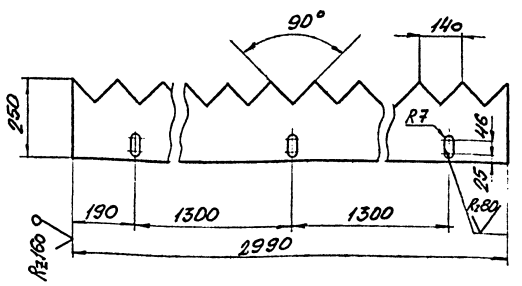

Предельные отклонения размеров: отверстий H14, валов - h14, остальных $\pm \frac{JT14}{2}$

Изм.	Лист	№ документа	Подпись	Дата	КМ 1740.01.00.034	Лит.	Масса	Масштаб
Разраб.		Коваленко			Водослив	И	23,5	1:10
Провер.		Левин				Лист	Листов	
Т.контр.		Гурков						
Гл.ин.пр.		Люторович						
Н.контр.		Левин						
Утв.		Метс						

Лист Б-ПН-4 ГОСТ 19903-74 ВСт3кп2 ГОСТ 14637-79

ЦНИИПроектстальконструкция им. Мельникова Белорусское отделение

КМ 1740.01.00.035

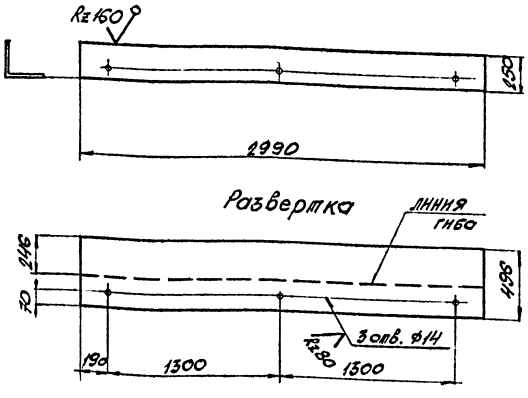

Предельные отклонения размеров: отверстий H14, валов h14, остальных $\pm \frac{JT14}{2}$

Изм.	Лист	№ документа	Подпись	Дата	КМ 1740.01.00.035	Лит.	Масса	Масштаб
Разраб.		Коваленко			Лоток	И	46,9	1:20
Проверил.		Левин				Лист	Листов	
Т.контр.		Гурков						
Гл.ин.пр.		Люторович						
Н.контр.		Левин						
Утв.		Метс						

Лист Б-ПН-4 ГОСТ 19903-74 ВСт3кп2 ГОСТ 14637-79

ЦНИИПроектстальконструкция им. Мельникова Белорусское отделение

КМ 1740.01.00.036

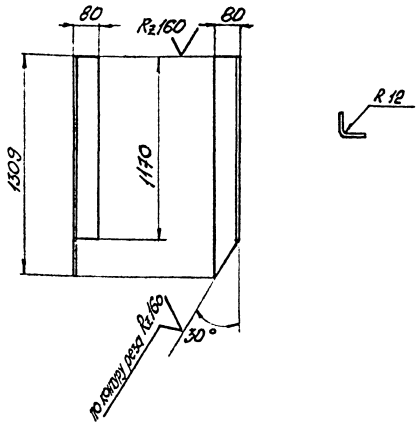

Предельные отклонения размеров: валов - h 14, остальных $\pm \frac{JT14}{2}$

Изм.	Лист	№ документа	Подпись	Дата	КМ 1740.01.00.036	Лит.	Масса	Масштаб
Разраб.		Коваленко			Угловая накладка	И	6,6	1:20
Проверил.		Левин				Лист	Листов	
Т.контр.		Гурков						
Гл.ин.пр.		Люторович						
Н.контр.		Левин						
Утв.		Метс						

Лист Б-ПН-4 ГОСТ 19903-74 ВСт3кп2 ГОСТ 14637-79

ЦНИИПроектстальконструкция им. Мельникова Белорусское отделение

Инв. № подл. | Подп. и дата | Взам. инв. № | Инв. № дубл. | Подп. и дата

Т-3054/а

Альбом II

КМ 1740.01.00.038

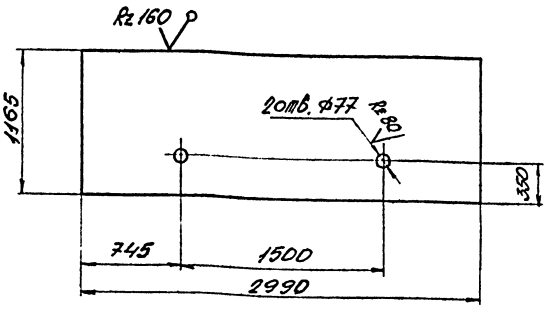

Предельные отклонения размеров: отверстий H14, валов h14, остальных $\pm \frac{JT14}{2}$

Изм	Лист	№ докумен.	Подпись	Дата	КМ1740.01.00.038	Лит.	Масса	Масштаб
Разраб.	Коваленко				Стенка	и	13,9	1:25
Проверил	Левин					Лист	Листов	
Т.контр.	Гурков				Лист Б-ПН-4 ГОСТ 19903-74 / ВСт3кп2 ГОСТ 14637-79	ЦНИИПроектстальконструкция им. Мельникова Белорусское отделение		
Гл.ин.пр.	Лютарович							
Н.контр.	Левин							
Утв.	Метс							

Инв. № подл. | Подп. и дата | Взам. инв. № | Инв. № дубл. | Подп. и дата

КМ 1740.01.00.044

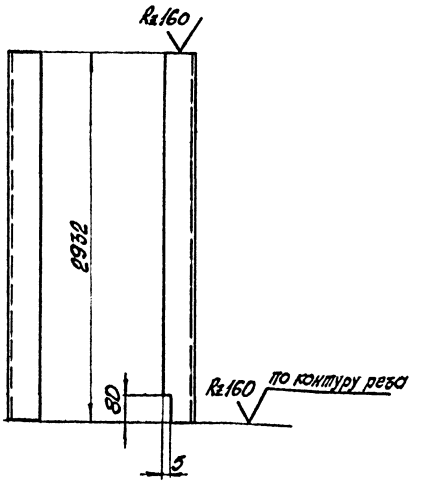

Предельные отклонения размеров: валов h14, остальных $\pm \frac{JT14}{2}$

Изм	Лист	№ докумен.	Подпись	Дата	КМ1740.01.00.044	Лит.	Масса	Масштаб
Разраб.	Коваленко				Ребро	и	24,4	1:25
Проверил	Левин					Лист	Листов	
Т.контр.	Гурков				Уголок Б-90х90х6 ГОСТ 8509-72 / ВСт3пс6-1 ТУ 14-1-3023-80	ЦНИИПроектстальконструкция им. Мельникова Белорусское отделение		
Гл.ин.пр.	Лютарович							
Н.контр.	Левин							
Утв.	Метс							

Инв. № подл. | Подп. и дата | Взам. инв. № | Инв. № дубл. | Подп. и дата

КМ 1740.01.00.019

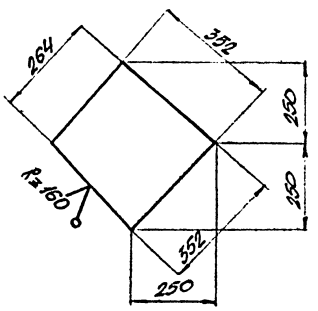

Предельные отклонения размеров валов h14

Изм	Лист	№ докумен.	Подпись	Дата	КМ1740.01.00.019	Лит.	Масса	Масштаб
Разраб.	Коваленко				Ребро	и	3,9	1:10
Проверил	Левин					Лист	Листов	
Т.контр.	Гурков				Лист Б-ПН-4 ГОСТ 19903-74 / ВСт3кп2 ГОСТ 14637-79	ЦНИИПроектстальконструкция им. Мельникова Белорусское отделение		
Гл.ин.пр.	Лютарович							
Н.контр.	Левин							
Утв.	Метс							

Инв. № подл. | Подп. и дата | Взам. инв. № | Инв. № дубл. | Подп. и дата

КМ 1740.01.00.050

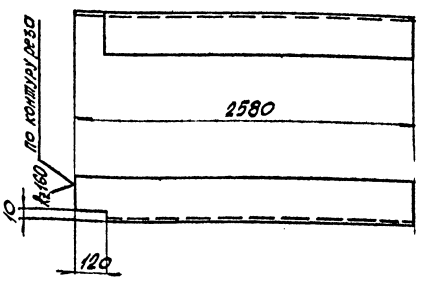

Предельные отклонения размеров: валов h14, остальных $\pm \frac{JT14}{2}$

Изм	Лист	№ докумен.	Подпись	Дата	КМ1740.01.00.050	Лит.	Масса	Масштаб
Разраб.	Коваленко				Ребро	и	40,0	1:25
Проверил	Левин					Лист	Листов	
Т.контр.	Гурков				Уголок Б-125х125х8 ГОСТ 8509-72 / ВСт3пс6-1 ТУ 14-1-3023-80	ЦНИИПроектстальконструкция им. Мельникова Белорусское отделение		
Гл.ин.пр.	Лютарович							
Н.контр.	Левин							
Утв.	Метс							

Инв. № подл. | Подп. и дата | Взам. инв. № | Инв. № дубл. | Подп. и дата

Альбом II

КМ 1740.01.00.011

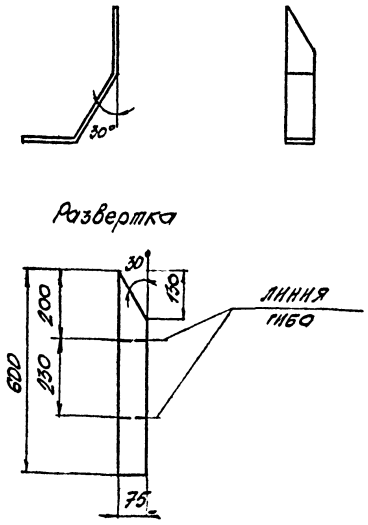

Предельные отклонения размеров:
Валов h14, остальных $\pm \frac{JT14}{2}$

Изм.	Лист	№ докум.	Подпись	Дата	КМ 1740.01.00.011			
Разраб.		Коваленко			Опора	Лит.	Масса	Масштаб
Проверил		Левин				4	1,4	1:10
Т.контр.		Гурков				Лист	Листов	
Гл.ин.пр.		Люпарович			Лист Б-ПН-4 ГОСТ 19903-74 / ВСт3кп2 ГОСТ 14637-79	ЦНИИПроектстальконструкция им. Мельникова Белорусское отделение		
Н.контр.		Левин						
Утв.		Мета						

Инв. № подл. | Подп. и дата | Взам. инв. № | Инв. № дубл. | Подп. и дата

КМ 1740.01.00.024

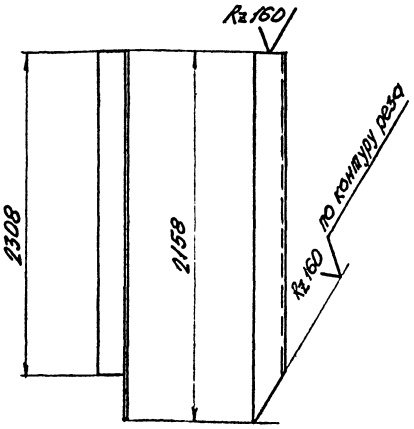

Предельные отклонения размеров:
Валов h14, остальных $\pm \frac{JT14}{2}$

Изм.	Лист	№ документ	Подпись	Дата	КМ 1740.01.00.024			
Разраб.		Коваленко			Ребро	Лит.	Масса	Масштаб
Проверил		Левин				4	19,2	1:20
Т.контр.		Гурков				Лист	Листов	
Гл.ин.пр.		Люпарович			Уголок Б-90х90х6 ГОСТ 8509-72 / ВСт3кп6-1 ТУ 14-1-3023-80	ЦНИИПроектстальконструкция им. Мельникова Белорусское отделение		
Н.контр.		Левин						
Утв.		Мета						

Инв. № подл. | Подп. и дата | Взам. инв. № | Инв. № дубл. | Подп. и дата

КМ 1740.01.00.042

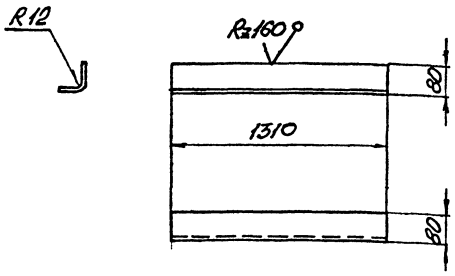

Предельные отклонения размеров:
Валов h14, остальных $\pm \frac{JT14}{2}$.

Изм.	Лист	№ докумен.	Подпись	Дата	КМ 1740.01.00.042			
Разраб.		Коваленко			Угловая накладка	Лит.	Масса	Масштаб
Проверил		Левин				4	6,6	1:20
Н.контр.		Гурков				Лист	Листов	
Гл.ин.пр.		Люпарович			Лист Б-ПН-4 ГОСТ 19903-74 / ВСт3кп2 ГОСТ 14637-79	ЦНИИПроектстальконструкция им. Мельникова Белорусское отделение		
Н.контр.		Левин						
Утв.		Мета						

Инв. № подл. | Подп. и дата | Взам. инв. № | Инв. № дубл. | Подп. и дата

КМ 1740.01.00.046

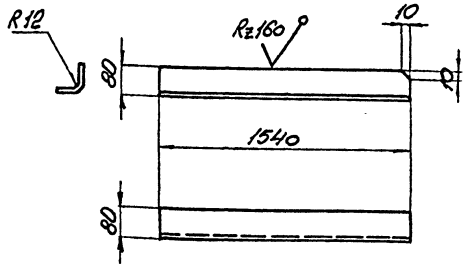

Предельные отклонения размеров:
Валов h14, остальных $\pm \frac{JT14}{2}$

Изм.	Лист	№ документ	Подпись	Дата	КМ 1740.01.00.046			
Разраб.		Коваленко			Угловая накладка	Лит.	Масса	Масштаб
Проверил		Левин				4	7,7	1:20
Н.контр.		Гурков				Лист	Листов	
Гл.ин.пр.		Люпарович			Лист Б-ПН-4 ГОСТ 19903-74 / ВСт3кп2 ГОСТ 14637-79	ЦНИИПроектстальконструкция им. Мельникова Белорусское отделение		
Н.контр.		Левин						
Утв.		Мета						

Инв. № подл. | Подп. и дата | Взам. инв. № | Инв. № дубл. | Подп. и дата

Т-3054/а

КМ 1740.01.00.045

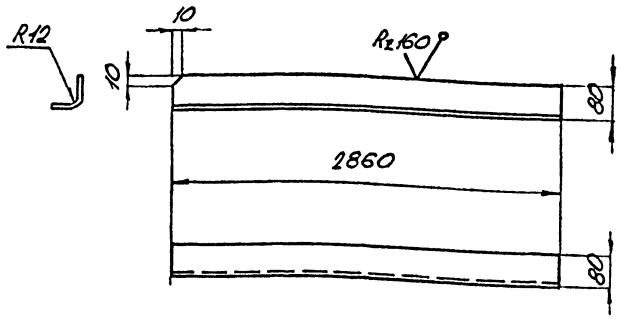

Предельные отклонения размеров:
валов h14, остальных $\pm \frac{IT14}{2}$.

Изм.	Лист	№ докум.	Подпись	Дата	КМ 1740.01.00.045	
Разраб.		Коваленко			Угловая накладка	Лит. У; Масса 14,4; Масштаб 1:25
Провер.		Левин				Лист; Листов
Т.контр.		Гурков			Лист Б-ПН-4 ГОСТ 19903-74 Вст3кп2 ГОСТ 14637-79	ЦНИИПроектстальконструкция им. Мельникова Белорусское отделение
Гл.инж.пр.		Люпорович				
Н.контр.		Левин				
Утв.		Мелс				

КМ 1740.01.00.056

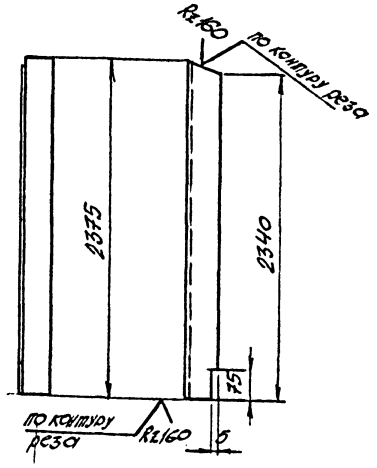

Предельные отклонения размеров:
валов h14, остальных $\pm \frac{IT14}{2}$

Изм.	Лист	№ докумен.	Подпись	Дата	КМ 1740.01.00.056	
Разраб.		Коваленко			Ребро	Лит. У; Масса 19,8; Масштаб 1:25
Провер.		Левин				Лист; Листов
Т.контр.		Гурков			Уголок Б-90×90×6 ГОСТ 8509-72 Вст3пс4-1 ТУ 14-1-3023-80	ЦНИИПроектстальконструкция им. Мельникова Белорусское отделение
Гл.ин.пр.		Люпорович				
Н.контр.		Левин				
Утв.		Мелс				

КМ 1740.01.00.053

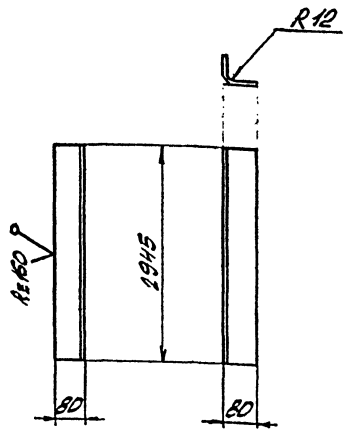

Предельные отклонения размеров:
валов h14, остальных $\pm \frac{IT14}{2}$

Изм.	Лист	№ докумен.	Подпись	Дата	КМ.1740.01.00.053	
Разраб.		Коваленко			Угловая накладка	Лит. У; Масса 14,8; Масштаб 1:50
Провер.		Левин				Лист; Листов
Т.контр.		Гурков			Лист Б-ПН-4 ГОСТ 19903-74 Вст3кп2 ГОСТ 14637-79	ЦНИИПроектстальконструкция им. Мельникова Белорусское отделение
Гл.ин.пр.		Люпорович				
Н.контр.		Левин				
Утв.		Мелс				

КМ 1740.01.00.076

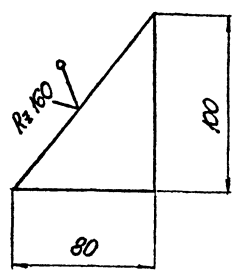

Предельные отклонения размеров:
валов h14, остальных $\pm \frac{IT14}{2}$

Изм.	Лист	№ докумен.	Подпись	Дата	КМ 1740.01.00.076	
Разраб.		Коваленко			Ребро	Лит. У; Масса 0,1; Масштаб 1:2
Провер.		Левин				Лист; Листов
Т.контр.		Гурков			Лист Б-ПН-4 ГОСТ 19903-74 Вст3кп2 ГОСТ 14637-79	ЦНИИПроектстальконструкция им. Мельникова Белорусское отделение
Гл.ин.пр.		Люпорович				
Н.контр.		Левин				
Утв.		Мелс				

Т-30541а

КМ 1740.01.00.055

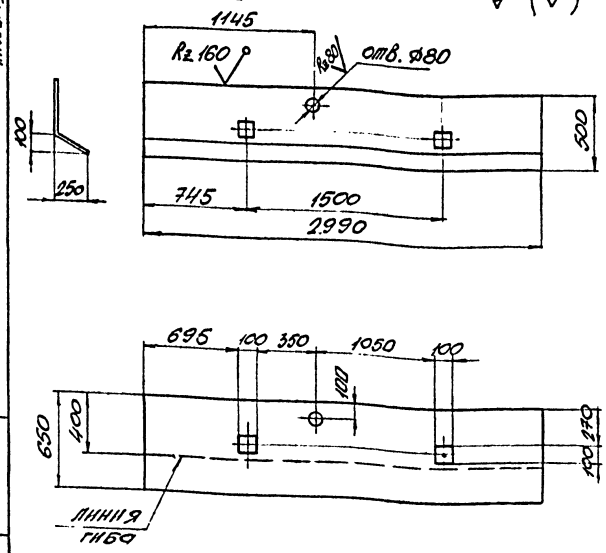

Предельные отклонения размеров: отверстий - H14; валов - h14; остальных - $\pm\frac{IT14}{2}$

Изм.	Лист	№ докумен.	Подпись	Дата	КМ 1740.01.00.055			
Разраб.		Коваленко			Лоток	Лит.	Масса	Масштаб
Провер.		Левин				И	61,0	1:25
Т. контр.		Гурков				Лист	Листов	
Гл. ин. пр.		Лютарович			Лист Б-ПН-4 ГОСТ 19903-74 ВСт3кп2 ГОСТ 14637-79	ЦНИИПроектстальконструкция им. Мельникова Белорусское отделение		
Н. контр.		Левин						
Утв.		Метс						

Инв. № подл. | Подп. и дата | Взам. инв. № | Инв. № дубл. | Подп. и дата

КМ 1740.01.00.057

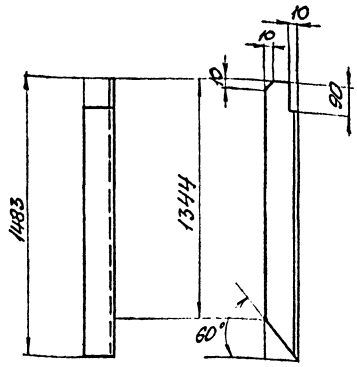

Предельные отклонения размеров: валов h14, остальных $\pm\frac{IT14}{2}$

Изм.	Лист	№ докумен.	Подпись	Дата	КМ 1740.01.00.057			
Разраб.		Коваленко			Ребро	Лит.	Масса	Масштаб
Провер.		Левин				И	12,4	1:20
Т. контр.		Гурков				Лист	Листов	
Гл. ин. пр.		Лютарович			Уголок Б-90х90х6 ГОСТ 8509-72 ВСт3пс6-1 ТУ14-1-3023-80	ЦНИИПроектстальконструкция им. Мельникова Белорусское отделение		
Н. контр.		Левин						
Утв.		Метс						

Инв. № подл. | Подп. и дата | Взам. инв. № | Инв. № дубл. | Подп. и дата

КМ 1740.01.00.059

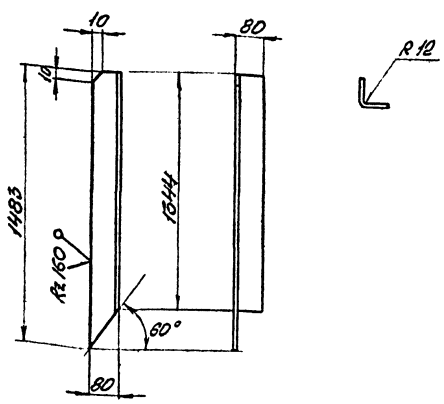

Предельные отклонения размеров: валов - h14, остальных $\pm\frac{IT14}{2}$

Изм.	Лист	№ докумен.	Подпись	Дата	КМ 1740.01.00.059			
Разраб.		Коваленко			Угловая накладка	Лит.	Масса	Масштаб
Провер.		Левин				И	7,5	1:20
Т. контр.		Гурков				Лист	Листов	
Гл. ин. пр.		Лютарович			Лист Б-ПН-4 ГОСТ 19903-74 ВСт3кп2 ГОСТ 14637-79	ЦНИИПроектстальконструкция им. Мельникова Белорусское отделение		
Н. контр.		Левин						
Утв.		Метс						

Инв. № подл. | Подп. и дата | Взам. инв. № | Инв. № дубл. | Подп. и дата

КМ 1740.01.00.082

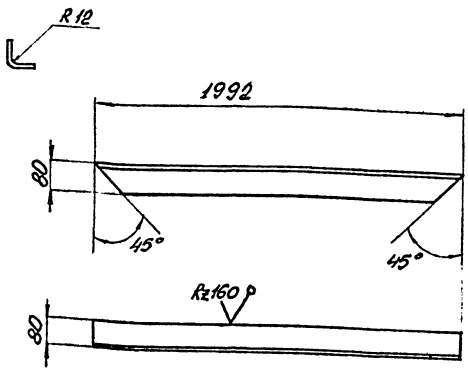

Предельные отклонения размеров: валов h14, остальных $\pm\frac{IT14}{2}$

Изм.	Лист	№ докумен.	Подпись	Дата	КМ 1740.01.00.082			
Разраб.		Коваленко			Угловая накладка	Лит.	Масса	Масштаб
Провер.		Левин				И	10,0	1:25
Т. контр.		Гурков				Лист	Листов	
Гл. ин. пр.		Лютарович			Лист Б-ПН-4 ГОСТ 19903-74 ВСт3кп2 ГОСТ 14637-79	ЦНИИПроектстальконструкция им. Мельникова Белорусское отделение		
Н. контр.		Левин						
Утв.		Метс						

Инв. № подл. | Подп. и дата | Взам. инв. № | Инв. № дубл. | Подп. и дата

КМ 1740.01.00.073

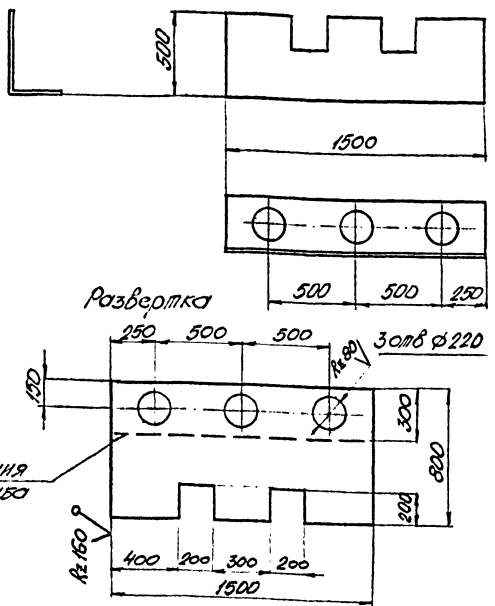

Предельные отклонения размеров: отверстий H14, валов h14, остальных ± IT14/2

КМ1740.01.00.073

Изм.	Лист	№ докумен.	Подпись	Дата
Разраб.		Коваленко		
Проверил		Левин		
Т. контр.		Гурков		
Гл. инж. пр.		Люпарович		
Н. контр.		Левин		
Утв.		Метс		

Лоток

Лит.	Масса	Масштаб
У	37,7	1:20
Лист	Листов	

Лист Б-ПН-4 ГОСТ 19903-74
Вст3кп2 ГОСТ 14637-79

ЦНИИПромстальконструкция им. Мельникова белорусское отделение

КМ 1740.01.00.074

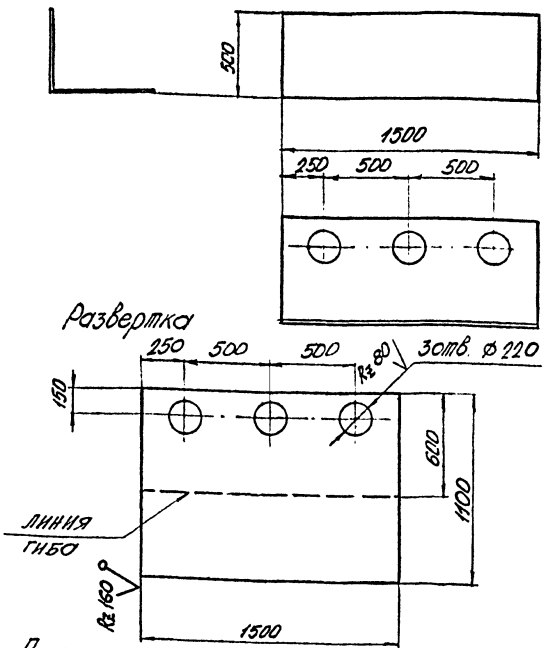

Предельные отклонения размеров: отверстий H14, валов h14, остальных ± IT14/2

КМ1740.01.00.074

Изм.	Лист	№ докумен.	Подпись	Дата
Разраб.		Коваленко		
Проверил		Левин		
Т. контр.		Гурков		
Гл. инж. пр.		Люпарович		
Н. контр.		Левин		
Утв.		Метс		

Лоток

Лит.	Масса	Масштаб
У	51,8	1:20
Лист	Листов	

Лист Б-ПН-4 ГОСТ 19903-74
Вст3кп2 ГОСТ 14637-79

ЦНИИПромстальконструкция им. Мельникова белорусское отделение

КМ 1740.01.00.066

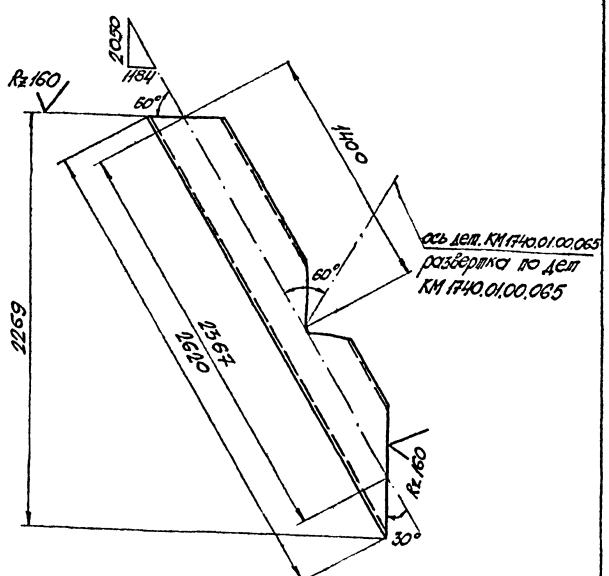

Предельные отклонения размеров: отверстий H14, валов h14, остальных ± IT14/2

КМ1740.01.00.066

Изм.	Лист	№ докумен.	Подпись	Дата
Разраб.		Коваленко		
Проверил		Левин		
Т. контр.		Гурков		
Гл. инж. пр.		Люпарович		
Н. контр.		Левин		
Утв.		Метс		

Труба

Лит.	Масса	Масштаб
У	55,5	1:20
Лист	Листов	

Труба 219х4 ГОСТ 10704-76
Ст.20 ГОСТ 1050-74

ЦНИИПромстальконструкция им. Мельникова белорусское отделение

КМ 1740.01.00.065

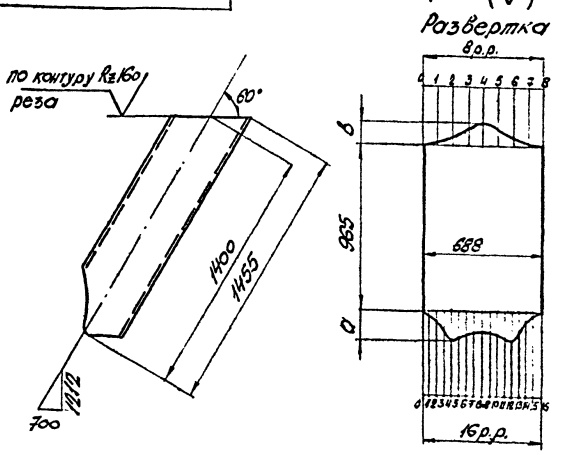

№ ординаты	0	1	2	3	4	5	6	7	8	9	10	11	12	13	14	15
a, мм	0	14	54	112	164	159	141	129	124	129	141	159	164	112	54	14

№ ординаты	0	1	2	3	4	5	6	7
в, мм	0	18	62	106	124	106	62	18

Предельные отклонения размеров: отверстий H14, валов h14, остальных ± IT14/2

КМ1740.01.00.065

Изм.	Лист	№ докумен.	Подпись	Дата
Разраб.		Коваленко		
Проверил		Левин		
Т. контр.		Гурков		
Гл. инж. пр.		Люпарович		
Н. контр.		Левин		
Утв.		Метс		

Труба

Лит.	Масса	Масштаб
У	30,8	1:20
Лист	Листов	

Труба 219х4 ГОСТ 10704-76
Ст.20 ГОСТ 1050-74

ЦНИИПромстальконструкция им. Мельникова белорусское отделение

Альбом II

КМ 1740.01.00.070

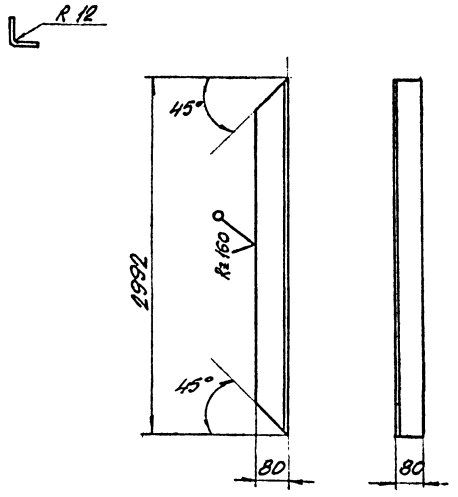

Предельные отклонения размеров: валов h 14, остальных $\pm \frac{JT14}{2}$

Изм.	Лист	№ докумен.	Подпись	Дата	КМ 1740.01.00.070			
Разраб.		Коваленко			Угловая накладка	Лит.	Масса	Масштаб
Проверил		Левин				U	15,0	1:25
Т. контр.		Гурков				Лист	Листов	
Гл. ин. пр.		Лютарович			Лист Б-ПН-4 ГОСТ 19903-74 Вст3кп2 ГОСТ 14637-79	ЦНИИпроектстальконструкция им. Мельникова Белорусское отделение		
Н. контр.		Левин						
Утв.		Метс						

Инв. № подл. | Подп. и дата | Взам. инв. № | Инв. № дубл. | Подп. и дата

КМ 1740.01.00.003

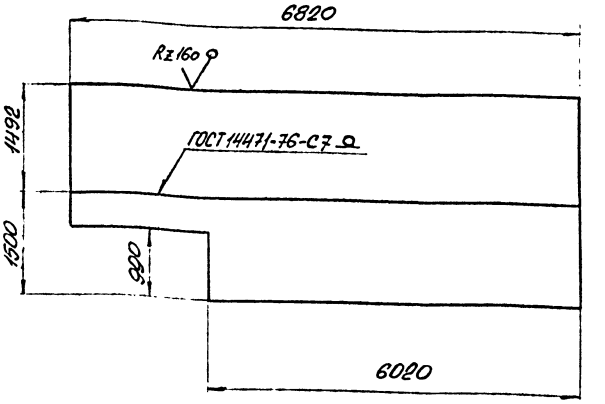

Предельные отклонения размеров валов h 14, остальных $\frac{JT14}{2}$

Изм.	Лист	№ докумен.	Подпись	Дата	КМ 1740.01.00.003			
Разраб.		Коваленко			Днище	Лит.	Масса	Масштаб
Проверил		Левин				U	615,0	1:40
Т. контр.		Гурков				Лист	Листов	
Гл. ин. пр.		Лютарович			Лист Б-ПН-4 ГОСТ 19903-74 ВСТ3кп2 ГОСТ 14637-79	ЦНИИпроектстальконструкция им. Мельникова Белорусское отделение		
Н. контр.		Левин						
Утв.		Метс						

Инв. № подл. | Подп. и дата | Взам. инв. № | Инв. № дубл. | Подп. и дата

КМ 1740.01.00.081

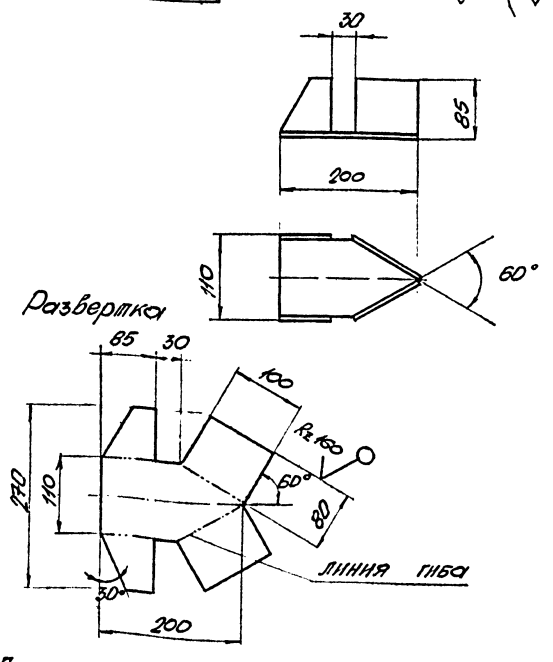

Предельные отклонения размеров: отверстий H14, валов h 14, остальных $\pm \frac{JT14}{2}$

Изм.	Лист	№ докумен.	Подпись	Дата	КМ 1740.01.00.081			
Разраб.		Коваленко			Выпуск	Лит.	Масса	Масштаб
Проверил		Левин				U	1,8	1:5
Т. контр.		Гурков				Лист	Листов	
Гл. ин. пр.		Лютарович			Лист Б-ПН-4 ГОСТ 19903-74 ВСт3кп2 ГОСТ 14637-79	ЦНИИпроектстальконструкция им. Мельникова Белорусское отделение		
Н. контр.		Левин						
Утв.		Метс						

Инв. № подл. | Подп. и дата | Взам. инв. № | Инв. № дубл. | Подп. и дата

КМ 1740.01.00.083

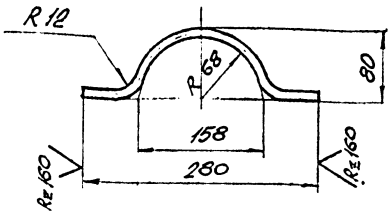

1. Предельные отклонения размеров: валов h 14; остальных $\pm \frac{JT14}{2}$
2. Длина развертки ≈ 355 мм

Изм.	Лист	№ докумен.	Подпись	Дата	КМ 1740.01.00.083			
Разраб.		Коваленко			Петля	Лит.	Масса	Масштаб
Проверил		Левин				U	0,3	1:4
Т. контр.		Гурков				Лист	Листов	
Гл. ин. пр.		Лютарович			Круг В12 ГОСТ 2590-71 Ст3 ГОСТ 535-79	ЦНИИпроектстальконструкция им. Мельникова Белорусское отделение		
Н. контр.		Левин						
Утв.		Метс						

Инв. № подл. | Подп. и дата | Взам. инв. № | Инв. № дубл. | Подп. и дата

Альбом V

КМ 1740.01.00.077

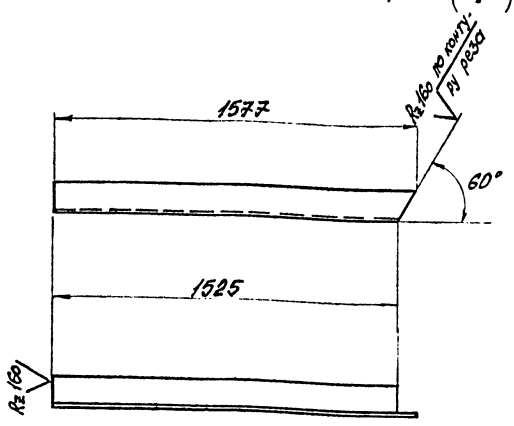

Предельные отклонения размеров: валов h 14, остальных ± IT14/2

Изм.	Лист	№ докумен.	Подпись	Дата
Разраб.	Коваленко			
Провер.	Левин			
Т.контр.	Гурков			
Гл.ин.пр.	Колозовин			
Н.контр.	Левин			
Утв.	Метс			

КМ 1740.01.00.077

Опора модуля

Лит.	Масса	Масштаб
У	13,1	1:15
Лист	Листов	

Уголок Б-90х90х6 ГОСТ 8509-72 / ВСт3кп2 ГОСТ 535-79

Государственный проектный институт им. Мельникова Белорусское отделение

Инв. № подл. | Подп. и дата | Взам. инв. № | Инв. № дубл. | Подп. и дата

КМ 1740.02.00.009

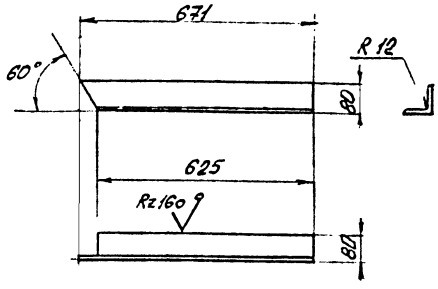

Предельные отклонения размеров: валов h 14, остальных ± IT14/2

Изм.	Лист	№ докумен.	Подпись	Дата
Разраб.	Коваленко			
Провер.	Левин			
Т.контр.	Гурков			
Гл.ин.пр.	Колозовин			
Гл.специал.	Левин			
Утв.	Метс			

КМ 1740.02.00.009

Угловая накладка

Лит.	Масса	Масштаб
У	3,4	1:10
Лист	Листов	

Лист Б-ПН-4 ГОСТ 19903-74 / ВСт3кп2 ГОСТ 14637-79

Государственный проектный институт им. Мельникова Белорусское отделение

Инв. № подл. | Подп. и дата | Взам. инв. № | Инв. № дубл. | Подп. и дата

КМ 1740.01.00.080

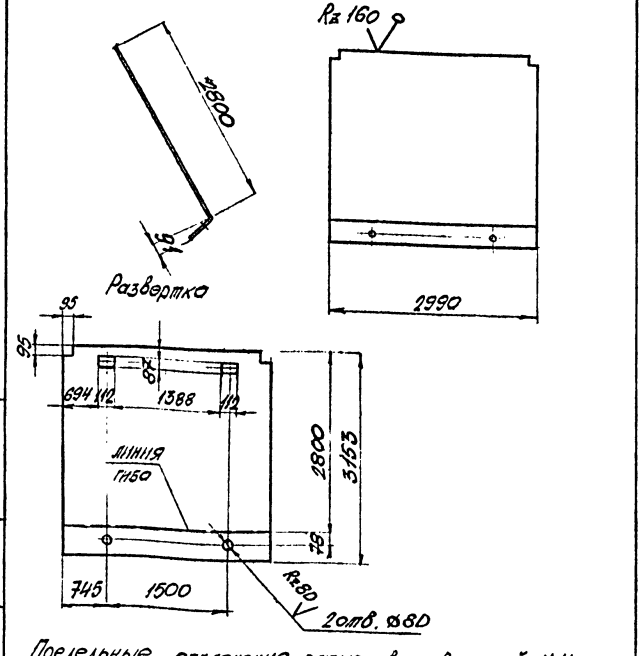

Предельные отклонения размеров: отверстий H14, валов h 14, остальных ± IT14/2

Изм.	Лист	№ докумен.	Подпись	Дата
Разраб.	Коваленко			
Провер.	Левин			
Т.контр.	Гурков			
Гл.ин.пр.	Колозовин			
Н.контр.	Левин			
Утв.	Метс			

КМ 1740.01.00.080

Стенка

Лит.	Масса	Масштаб
У	296,0	1:50
Лист	Листов	

Лист Б-ПН-4 ГОСТ 19903-74 / ВСт3кп2 ГОСТ 14637-79

Государственный проектный институт им. Мельникова Белорусское отделение

Инв. № подл. | Подп. и дата | Взам. инв. № | Инв. № дубл. | Подп. и дата

КМ 1740.01.00.072

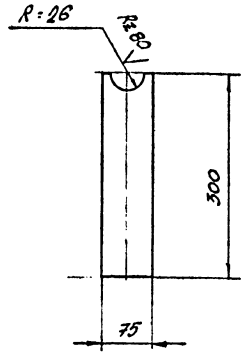

Предельные отклонения размеров: отверстий H14, валов h 14, остальных ± IT14/2

Изм.	Лист	№ докумен.	Подпись	Дата
Разраб.	Коваленко			
Провер.	Левин			
Т.контр.	Гурков			
Гл.ин.пр.	Колозовин			
Н.контр.	Левин			
Утв.	Метс			

КМ 1740.01.00.072

Опора под трубы

Лит.	Масса	Масштаб
У	0,7	1:2
Лист	Листов	

Лист Б-ПН-4 ГОСТ 19903-74* / ВСт3кп2 ГОСТ 14637-79

Государственный проектный институт им. Мельникова Белорусское отделение

Инв. № подл. | Подп. и дата | Взам. инв. № | Инв. № дубл. | Подп. и дата

КМ1740.02.00.007

√ (√)

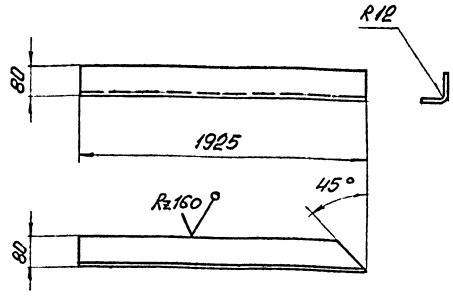

Предельные отклонения размеров: валов h14, остальных ± IT14/2

Изм. Лист	№ докумен.	Подпись	Дата	КМ1740.02.00.007	
Разраб.	Лесаленко			Угловая накладка	Лит. У; Масса 60,4; Масштаб 1:20
Провер.	Левин				Лист; Листов
Т.контр.	Гуркав			Лист Б-ПН-Ч ГОСТ 19903-74 Вст3кп2 ГОСТ 14637-79	Шифр проектно-заводской организации им. Мельникова Белорусское отделение
Гл.ин.пр.	Лозовский				
Н.контр.	Левин				
Утв.	Метс				

Альбом II

Взам. инв. № | Подп. и дата | Инв. № подл.

КМ1740.02.00.008

√ (√)

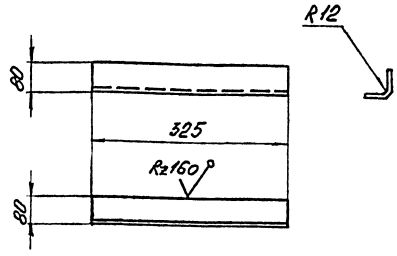

Предельные отклонения размеров: валов h14, остальных ± IT14/2

Изм. Лист	№ докумен.	Подпись	Дата	КМ1740.02.00.008	
Разраб.	Ковалёнкова			Угловая накладка	Лит. У; Масса 10,2; Масштаб 1:2
Провер.	Левин				Лист; Листов
Т.контр.	Гуркав			Лист Б-ПН-Ч ГОСТ 19903-74 Вст3кп2 ГОСТ 14637-79	Шифр проектно-заводской организации им. Мельникова Белорусское отделение
Гл.ин.пр.	Лозовский				
Н.контр.	Левин				
Утв.	Метс				

Взам. инв. № | Подп. и дата | Инв. № подл.

КМ1740.01.00.007

√ (√)

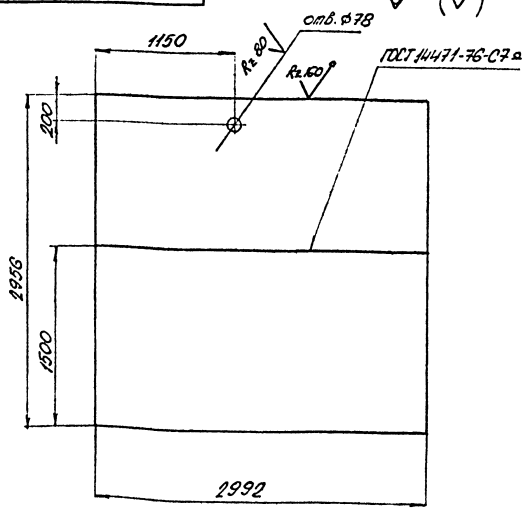

Предельные отклонения размеров: отверстий H14, валов h14, остальных ± IT14/2

Изм. Лист	№ докумен.	Подпись	Дата	КМ1740.01.00.007	
Разраб.	Ковалёнкова			Стенка	Лит. У; Масса 277,7; Масштаб 1:25
Провер.	Левин				Лист; Листов
Т.контр.	Гуркав			Лист Б-ПН-Ч ГОСТ 19903-74 Вст3кп2 ГОСТ 14637-79	Шифр проектно-заводской организации им. Мельникова Белорусское отделение
Гл.ин.пр.	Лозовский				
Н.контр.	Левин				
Утв.	Метс				

Взам. инв. № | Подп. и дата | Инв. № подл.

КМ1740.01.00.075

√ (√)

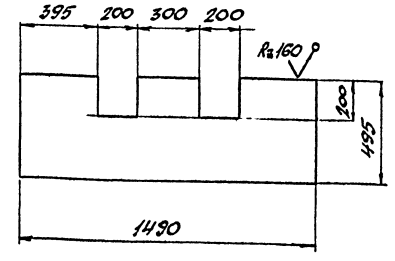

Предельные отклонения размеров: валов h14, остальных ± IT14/2

Изм. Лист	№ докумен.	Подпись	Дата	КМ1740.01.00.075	
Разраб.	Ковалёнкова			Стенка	Лит. У; Масса 23,2; Масштаб 1:15
Провер.	Левин				Лист; Листов
Т.контр.	Гуркав			Лист Б-ПН-Ч ГОСТ 19903-74 Вст3кп2 ГОСТ 14637-79	Шифр проектно-заводской организации им. Мельникова Белорусское отделение
Гл.ин.пр.	Лозовский				
Н.контр.	Левин				
Утв.	Метс				

Взам. инв. № | Подп. и дата | Инв. № подл.

gost.e-ecolog.ru