ТИПОВОЙ ПРОЕКТ
902-2-46.88

БЛОКИ ЕМКОСТЕЙ ДЛЯ КАНАЛИЗАЦИОННЫХ ОЧИСТНЫХ СООРУЖЕНИЙ ЗАВОДСКОГО ИЗГОТОВЛЕНИЯ ПРОИЗВОДИТЕЛЬНОСТЬЮ 200,400 $м^3$/сут.

АЛЬБОМ 1

ТХ ТЕХНОЛОГИЧЕСКИЕ РЕШЕНИЯ стр 3 - 11
АС АРХИТЕКТУРНО-СТРОИТЕЛЬНЫЕ РЕШЕНИЯ стр 15-17
СО СПЕЦИФИКАЦИИ ОБОРУДОВАНИЯ стр 12
ВМ ВЕДОМОСТИ ПОТРЕБНОСТИ В МАТЕРИАЛАХ стр 13, 18

gost.e-ecolog.ru

ТИПОВОЙ ПРОЕКТ
902-2-465.88
БЛОКИ ЕМКОСТЕЙ

ДЛЯ КАНАЛИЗАЦИОННЫХ ОЧИСТНЫХ СООРУЖЕНИЙ

ЗАВОДСКОГО ИЗГОТОВЛЕНИЯ ПРОИЗВОДИТЕЛЬНОСТЬЮ 200,400 м3/сут.

АЛЬБОМ I
ПЕРЕЧЕНЬ АЛЬБОМОВ

АЛЬБОМ I	ТХ	ТЕХНОЛОГИЧЕСКИЕ РЕШЕНИЯ
	АС	АРХИТЕКТУРНО-СТРОИТЕЛЬНЫЕ РЕШЕНИЯ
	СО	СПЕЦИФИКАЦИИ ОБОРУДОВАНИЯ
	ВМ	ВЕДОМОСТИ ПОТРЕБНОСТИ В МАТЕРИАЛАХ
АЛЬБОМ II	КМ	КОНСТРУКТОРСКАЯ ДОКУМЕНТАЦИЯ
АЛЬБОМ III	ТМ	НЕСТАНДАРТИЗИРОВАННОЕ ОБОРУДОВАНИЕ
АЛЬБОМ IV		СМЕТЫ

РАЗРАБОТАН:
ПРОЕКТНЫМ ИНСТИТУТОМ
СОЮЗВОДОКАНАЛПРОЕКТ
Зам. ГЛАВНЫЙ ИНЖЕНЕР ИНСТИТУТА Михайлов А.Н.
РУКОВОДИТЕЛЬ БРИГАДЫ Христофориди Г.Н.

УТВЕРЖДЕН ГЛАВПРОЕКТОМ ГОССТРОЯ СССР
ПРОТОКОЛ №61 ОТ 12.09.1988г.

Альбом I

т.п 902-2-465.88

СОДЕРЖАНИЕ АЛЬБОМА

NN листов	Наименование	Стр
1	2	3
ТХ-1	Общие данные	3
ТХ-2	Схема сборки блоков Q=200; 400 м³/сут	4
ТХ-3	План блока Q=200 м³/сут.	5
ТХ-4	Блок Q=200 м³/сут Разрез 1-1, 2-2 Узел А"	6
ТХ-5	Блок Q=200, 400 м³/сут. Разрезы 3-3, 4-4, 5-5	7
ТХ-6	Аксонометрическая схема воздуховодов блока Q=200м³/сут	8
ТХ-7	План блока Q=400 м³/сут	9
ТХВ	Блок Q=400м³/сут. Разрезы 1-1, 2-2, Узел А"	10
ТХ 9	Аксонометрическая схема воздуховодов блока Q=400м³/сут	11
СО-1	Спецификация оборудования Q=200 м³/сут	12
СО-2	Спецификация оборудования Q=400 м³/сут	12
ВМ-1	Ведомости потребности в материалах Q=200м³/сут	13
ВМ-2	Ведомости потребности в материалах Q=400м³/сут	13
ТХН-1	Песколовка Вертикальная. Эскизный чертеж.	14
	общего вида	
АС-1	Общие данные	15
АС-2	Схема расположения металлической емкости Q=200м³/сут.	16
АС-3	Схема расположения металлической емкости Q=400 м³/сут.	17
АСВМ1	Ведомости потребности в материалах Q=200м³/сут	18
АСВМ2	Ведомости потребности в материалах Q=400 м³/сут	18

Альбом I

Ведомость основных комплектов

Обозначение	Наименование	Примечание
ТХ	Технологические чертежи	
АС	Архитектурно-строительные чертежи	—"—
		—"—

Ведомость чертежей комплектов ТХ

Лист	Наименование	Примечание
1	Общие данные	стр. 3
2	Схема сборки блоков $Q_с$=200; 400 м³/сут.	Стр. 4
3	План блока с трубопроводом Q=200 м³/сут	Стр. 5
4	Трубопроводы блока. Разрезы 1-1, 2-2. Узел А	Стр. 6
5	Трубопроводы блока Q=200, 400 м³/сут. Разрезы 3-3, 4-4, 5-5	Стр. 7
6	[illegible]	Стр. 8
7	[illegible]	Стр. 9
8	Трубопроводы блока. Разрезы 1-1, 2-2. Узел А'	Стр. 10
9	[illegible]	Стр. 11
СМ	Спецификация оборудования, изделий и материалов	Стр. 12
СМ 2	Спецификация оборудования	Стр. 12
ВМ-1	Ведомости потребности в материалах Q=200 м³/сут	Стр. 13
ВМ-2	Ведомости потребности в материалах Q=400 м³/сут	Стр. 13
ТХН-1	Песколовка вертикальная. Эскизный чертеж общего вида	Стр. 14

Ведомость ссылочных и прилагаемых документов

Обозначение	Наименование	Примечание
Ссылочные документы		
ТП 902-1-132.88	„Канализационная насосная станция с погружными насосами"	
Серия 4.902-3	„Приемные камеры канализационных очистных сооружений при напорном поступлении сточных вод"	
Прилагаемые документы		
Альбом II КМ	Конструкторская документация	
Т.П. 902-2-465. Альбом III ТМ	Нестандартизированное оборудование	
Альбом I ТХН-1	Песколовка Вертикальная	

Блоки канализационных очистных сооружений изготавливаются на заводе в виде объемных секций, прямоугольного очертания. Габариты секций: ширина - 3000мм, длина - 6800мм, высота - 2950мм.

На заводе секций оснащаются элементами технологического оборудования: распределительными и отводящими лотками, эрлифтными трубами, трубами пневматической аэрации и пр.

На строительной площадке объемные элементы между собой свариваются, с набором нужного числа секций в зависимости от производительности (см. схему сборки на листе ТХ-2).

По высоте до отметки +2.000 емкости утепляются обсыпкой из местного грунта. Поверху обсыпки устраиваются площадки для обслуживания сооружений шириной 1,0м.

На самих блоках предусматрены ходовые мостики.

Антикоррозионные покрытия на блоки наносятся заводом - изготовителем (см. Альбом II заочного проекта)

На площадке строительства предусматриваются только восстановление нарушенных защитных покрытий и нанесение на внутренние поверхности стен и днища еще одного покровного слоя.

Наружные поверхности стен и днища покрываются дополнительно двумя слоями жидкого битума.

Основные показатели по чертежам ТХ

Наименование системы	Потребный напор, м	Расчетный расход м³/сут.	м³/ч	л/с	м³/ч	Установленная мощность	Примечание
Блок	0÷10	200	8,3	2,3	6,9		Коэффициент
$Q_с$=200 м³/сут.							неравномерности К=2,5
Блок	0÷10	400	16,7	4,6	13,8		
$Q_с$=400 м³/сут.							

Условные обозначения коммуникаций

—— КЗ ——	Бытовая канализация напорная
—— КВ ——	Канализация очищенных стоков
—— СВ ——	Воздухопровод
—— ГХ ——	Подача раствора гипохлорита натрия.

Настоящий раздел проекта разработан в соответствии с действующими нормами и правилами и обеспечивает взрыво- и пожаробезопасность сооружения при соблюдении установленных правил его эксплуатации

Гл. инж. проекта /Христофороди Г.Н./

Нач. отд.	Трубников		Т.П. 902-2-465.88 ТХ			
Н. Контр.	Христофороди					
Гл. спец.	Стулова		Блоки канализационных очистных сооружений заводского изготовления производительностью 200; 400 м³/сут	Стадия	Лист	Листов
Нач. пр. гр.	Христофороди			РП	1	9
Инж. I к.	Богачева		Общие данные	СОЮЗВОДОКАНАЛПРОЕКТ		
Инж. II к.	Громов					

Копир. Лаврухина

Инв. № подл. | Подп. и дата | Взам. инв. №

Формат А2

Альбом I

Схема сборки блоков Q = 400 м³/сут.

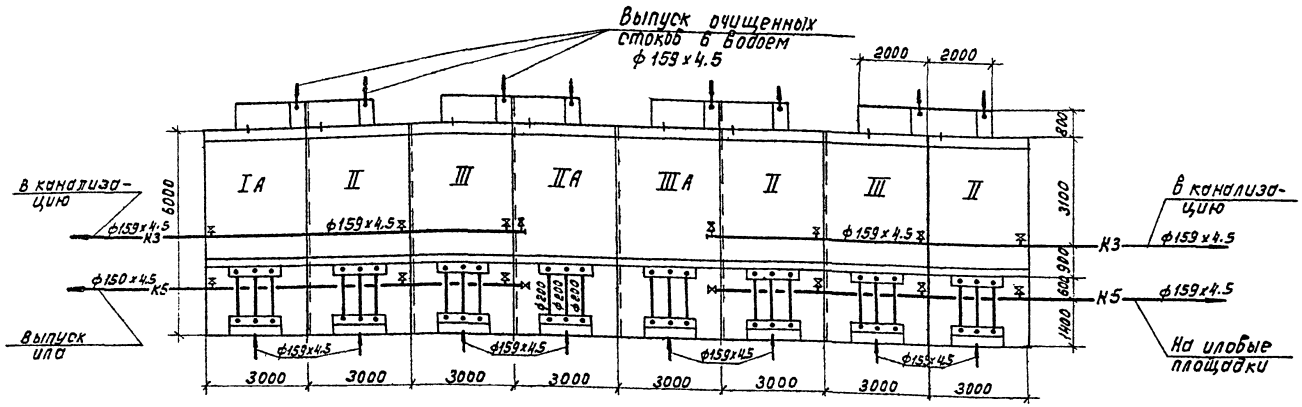

Спецификация секций для блоков емкостей

Марка, поз.	Обозначение	Наименование	Кол-во, шт.	Масса ед., кг	Примечание
		Блоки емкостей Q = 200 м³/сут.			
1		Секция I	1		
2		Секция II	2		
3		Секция III	1		
		Блоки емкостей Q = 400 м³/сут.			
4		Секция IA	1		
5		Секция II	3		
6		Секция IIA	1		
7		Секция III	2		
8		Секция IIIA	1		

Секция I A

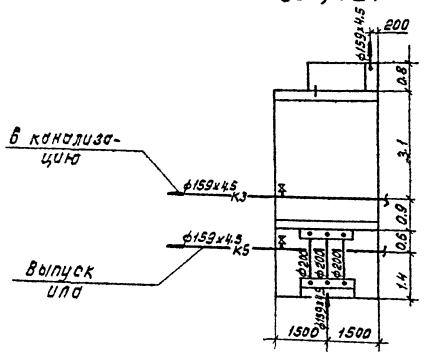

Секция II

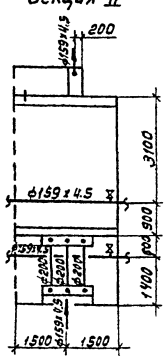

Секция II A

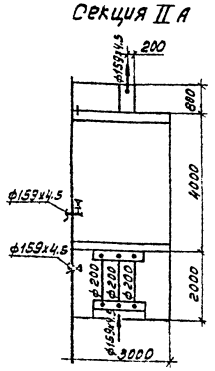

Секция III

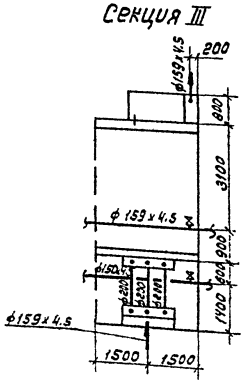

Секция III A

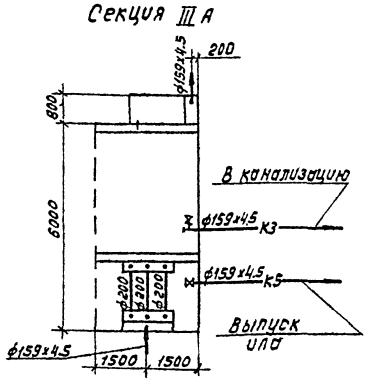

Секция I

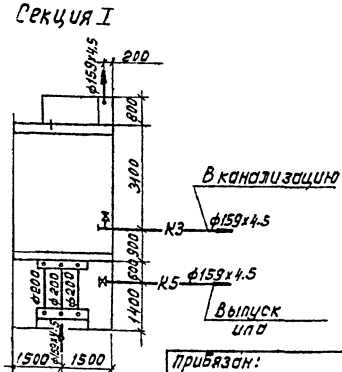

Схема сборки блоков Q = 200 м³/сут.

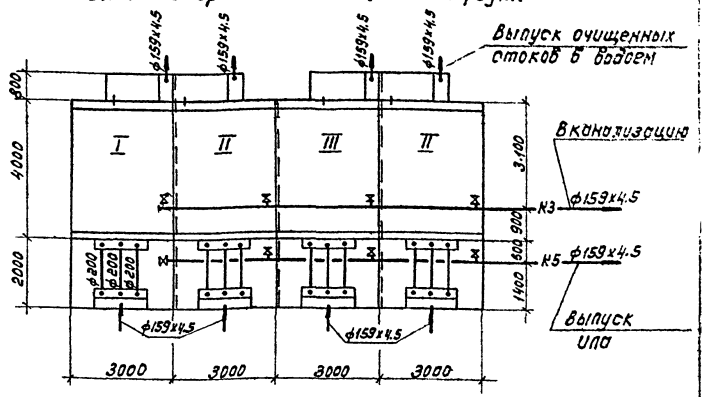

Привязан:

Инв. №

Нач.отд.	Трубников		
Н.контр.	Христофориди		
Гл.спец.	Ступова		
Нач.пр.гр.	Христофориди		
Инж.Ік	Богачева		
Инж.Ен.	Антонова		

Коп. Доценко

Т.П.902-2-465.88 ТХ

Блоки канализационных очистных сооружений заводского изготовления производительностью 200, 400 м³/сут.

Стадия: РП | Лист: 2 | Листов:

Схема сборки блоков

СОЮЗВОДОКАНАЛПРОЕКТ

Инв. № подл. | Подпись и дата | Взам. инв. №

Альбом I

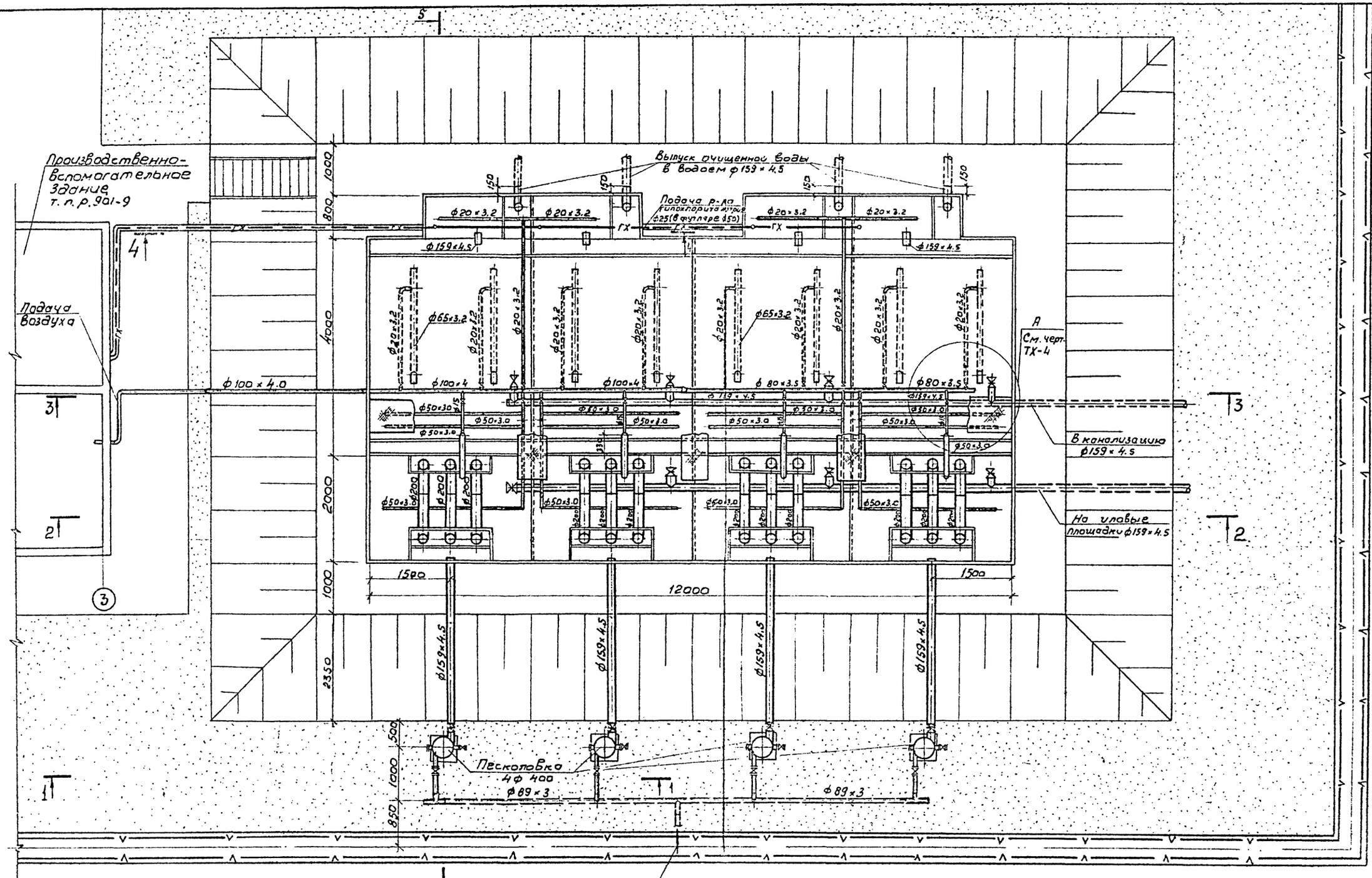

Данный лист смотрите совместно с листами ТХ-4,5,6

Привязан	Нач. отд.	Трубников		ТП 902-2-465.88 ТХ	
	Гл. спец.	Стулова			
	Норм. кон.	Христофориди		Блоки канализационных очистных сооружений заводского изготовления производительностью 200,400 м³/с	Стадия: Р.П. / Лист: 3 / Листов:
	Рук. пр. гр.	Христофориди			
	Инж. I к.	Богачева		План блока А	
Инв. №	Инж. III к.	Громов		Q = 200 м³/сут	СОЮЗВОДОКАНАЛПРОЕКТ

Инв. № подл. | Подпись и дата | Взам. инв. №

Альбом I

Разрез 1-1

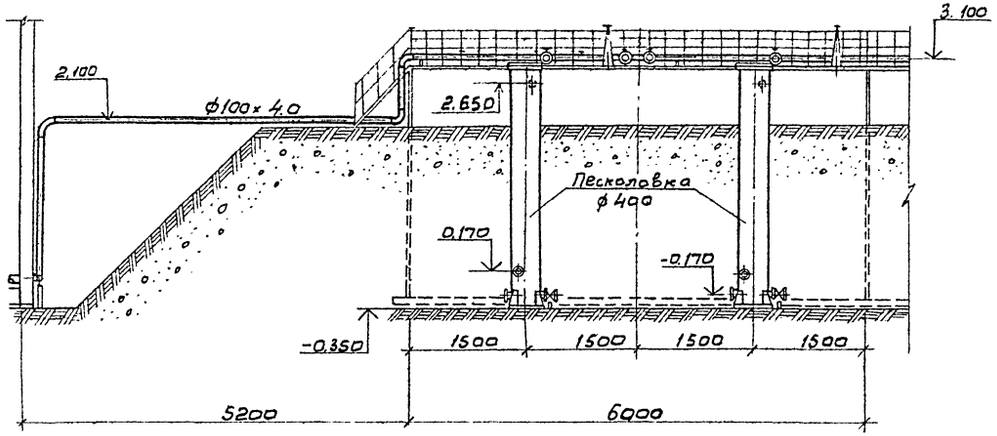

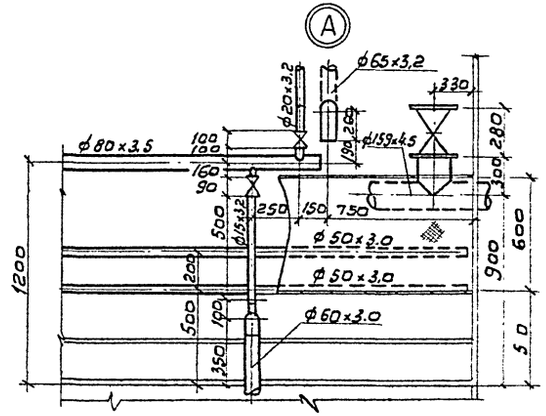

Разрез 2-2

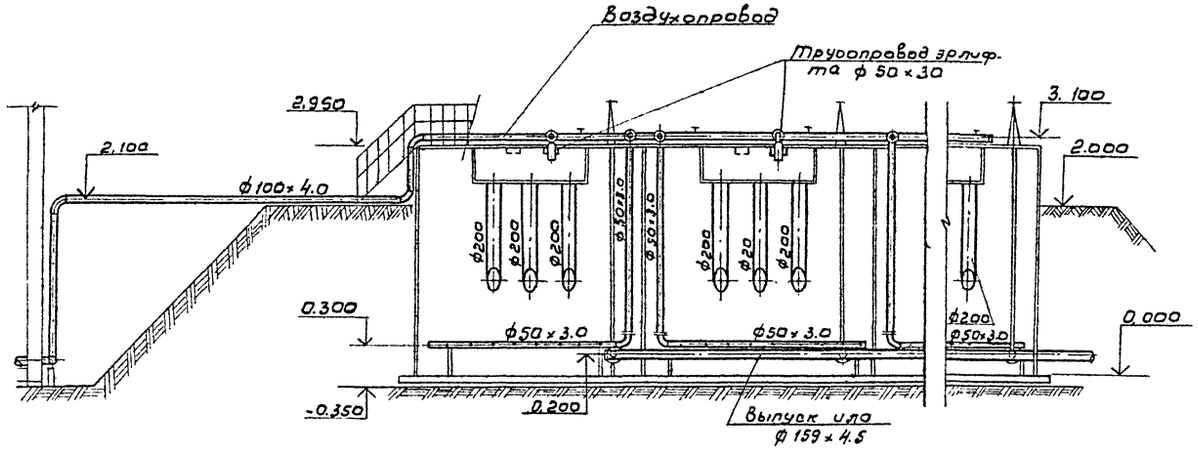

1. Данный лист смотрите с листами ТХ-3 ТХ-2
2. Крепление трубопроводов к стенкам емкости предусмотреть по месту.
3. Производственно-вспомогательное здание смотрите тп 902-09-048.88
4. Конструкции блока очистных сооружений смотрите альбомы II, III.

Привязан		Нач.отд.	Трубников		Т.П.902-2-465.88 ТХ		
		Рук.бр.	Христофориди		Блоки канализационных очистных сооружений заводского изготовления производительностью 200, 400 м³/сут.	Стадия	Лист	Листов
		Вед.инж.	Алексеева			рп	4	
		Ст.инж.	Богачева		[illegible] Разрезы 1-1; 2-2. Узел „А"	СОЮЗВОДОКАНАЛПРОЕКТ		
Инв.н		Инж.	Громов					

Инв.н под. | Подп. и дата | Взам. инв.н

Альбом I

Разрез 4-4

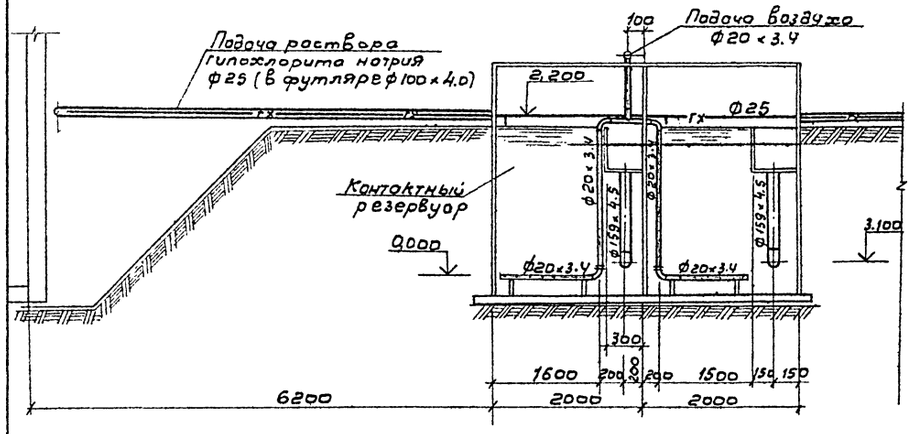

Разрез 3-3

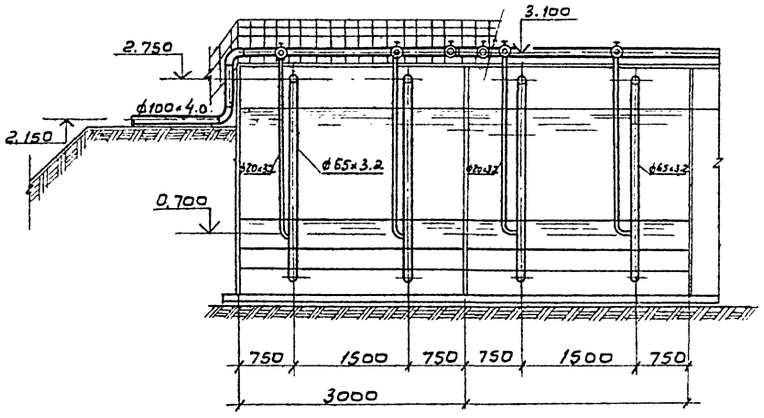

Разрез 5-5

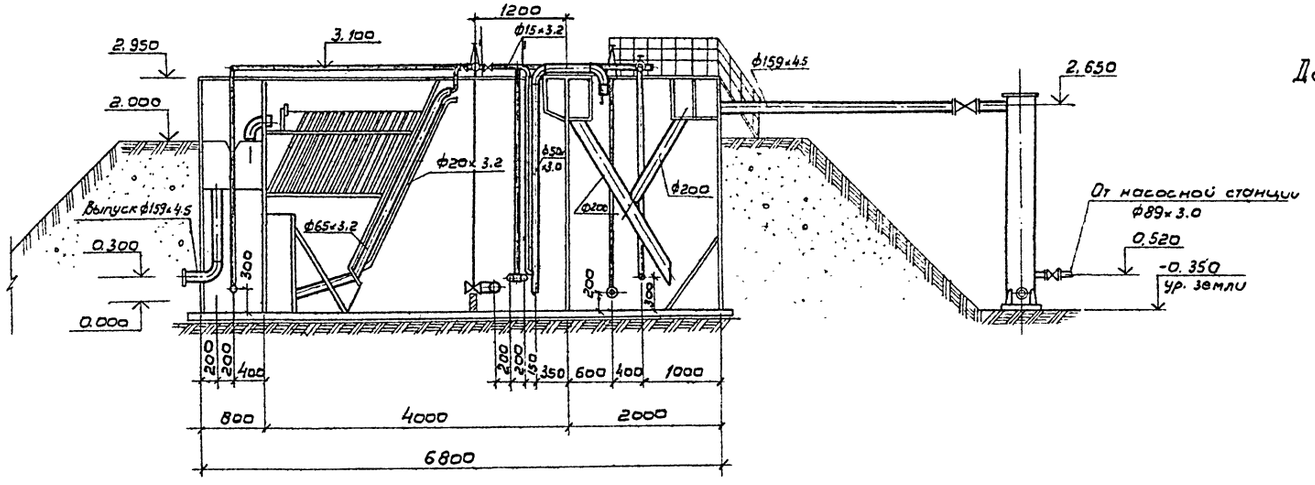

Данный лист смотрите с листом ТХ-3.6

				ТП902 - 2 - 465.88ТХ			
Привязан:	Нач. отд.	Трубников		Блоки канализационных очистных сооружений заводского изготовления производительностью 200 и 400 м³/сут	Стадия	Лист	Листов
	Н. контр.	Христофориди			Р.П	5	
	Гл. спец.	Стулово					
	Нач. пр. гр.	Христофориди		Трубопроводы блока Q=200; 400 м³/сут Разрез 3-3; 4-4; 5-5	СОЮЗВОДОКАНАЛПРОЕКТ		
	Инж. I к.	Богачево					
Инв. н	Инж. II к.	Громов					

Инв. н подл. | Подп. и дата | Взам. инв. н

Альбом I

Аксонометрическая схема воздуховодов

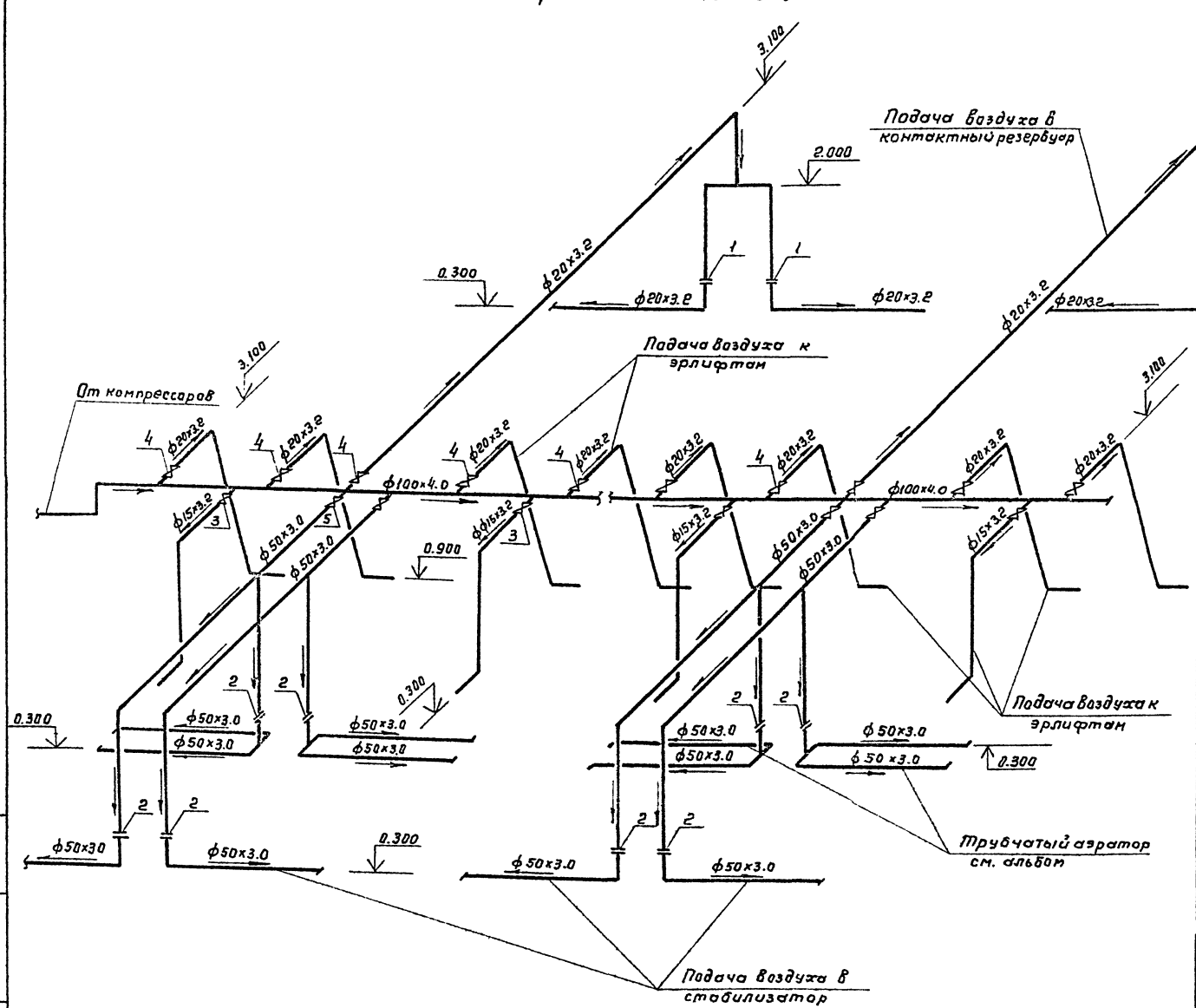

Экспликация на оборудование

Марка поз.	Обозначение	Наименование	Кол. шт.	Масса ед. кг.	Примеч.
1	ГОСТ 12820-80	Фланец 20-2.5	8	0.45	
2	ГОСТ 12820-80	Фланец 50-2.5	16	1.04	
3	15ч8р2	Вентиль запорный муфтовый Ду 15 Ру 16	4	0.75	
4	15ч8р2	Вентиль запорный муфтовый Ду 80 Ру 16	10	0.9	
5	15ч8р2	Вентиль запорный муфтовый Ду 50 Ру 16	4	2.5	

Привязан:

Инв. №:

Норм. конт.	Христофориди	
Нач. отд.	Трубников	
Рук. гр.	Христофориди	
Инж. Ік.	Богачева	
Инж. Тік.	Громов	

ТП 902-2-465.88 ТХ

Блоки канализационных очистных сооружений заводского изготовления производительностью 200, 400 м³/сут

Стадия: РП | Лист: 6 | Листов:

Аксонометрическая схема воздухопроводов блока Q = 200 м³/сут

СОЮЗВОДОКАНАЛПРОЕКТ

Инв. № подл. | Подп. и дата | Взам. инв. №

Копир. Гольденбаум Формат А2

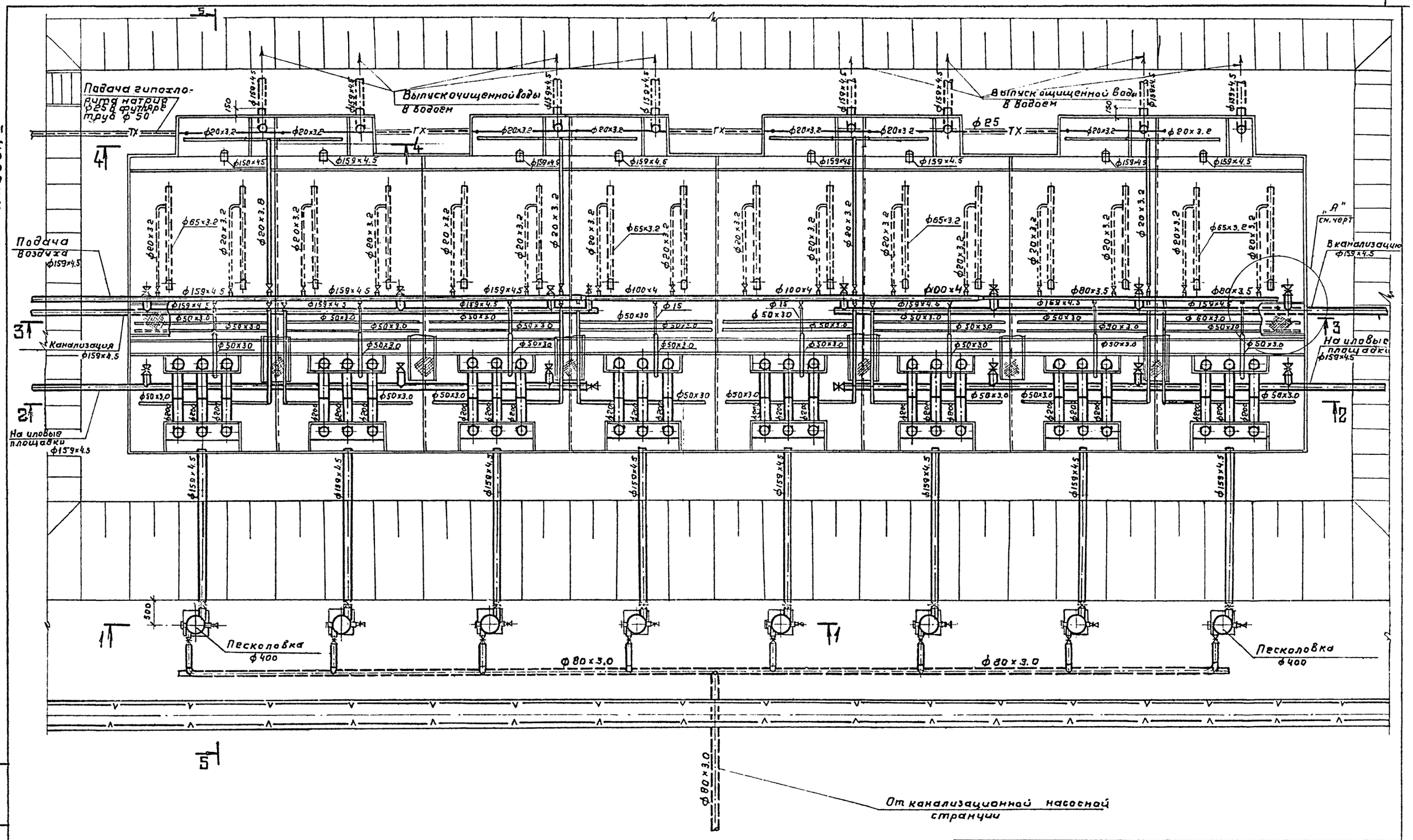

Нач. отм.	Трубников		Т.П. 902-2-465.88 ТХ		
Норм. конт.	Христофорова				
Гл. спец.	Стулова		Блоки канализационных очистных сооружений заводского изготовления производительн. 200 и 400 м3/сут	Стадия	Лист	Листов
Нач. пр. гр.	Христофорова			Р.П	7	
Инж. I к.	Богачева		ПЛАН БЛОКА	СОЮЗВОДОКАНАЛПРОЕКТ		
Инж. III к.	Громов		Q = 400 м3/сут.			

Привязан:

Инв. №

Копир. Гольденбаум

Формат А2

Альбом I

Разрез 1-1

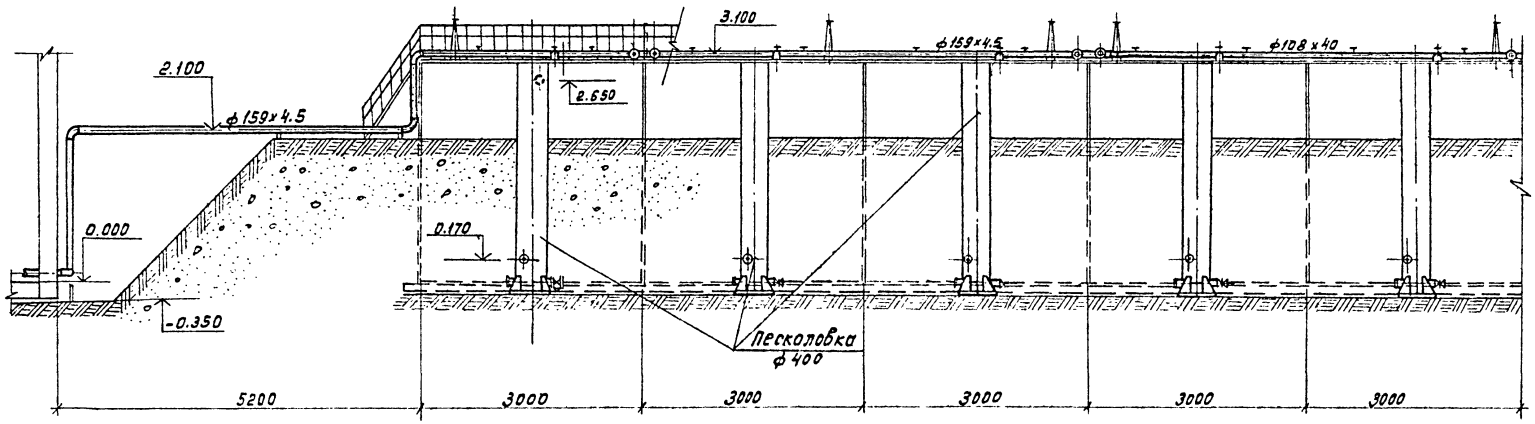

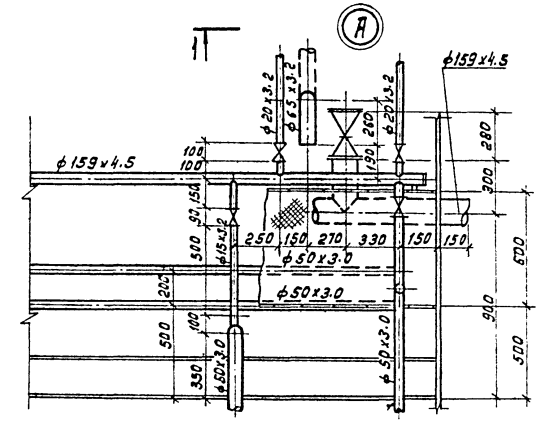

Разрез 2-2

1. Данный лист смотрите с листом ТХ-2; ТХ-4
2. Крепление трубопроводов к стенкам емкости предусмотреть по месту.
3. Конструкции блока очистных сооружений смотрите Альбом II, III
4. Производственно-вспомогательное здание смотрите т.п. 902-09-048.88

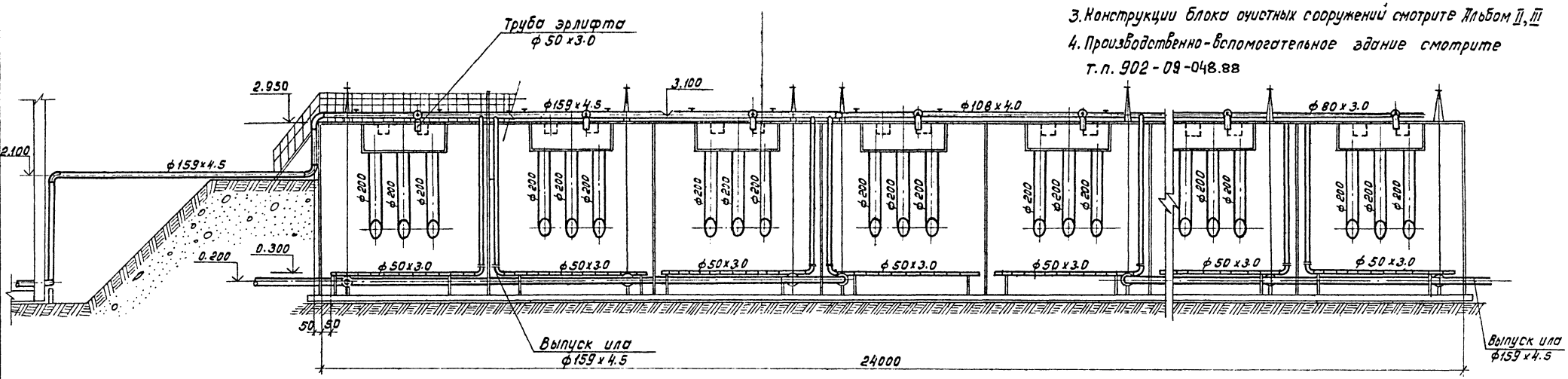

Привязан:	Нач. отд.	Трубников		Т.П. 902-2-465.88 ТХ			
	Норм. конт.	Христофорида		Блоки канализационных очистных сооружений заводского изготовления производительностью 200, 400 м³/сут.	Стадия	Лист	Листов
	Гл. спец.	Стулова			РП	8	
	Нач. пр. гр.	Христофорида		Блок Q=400м³/сут.			
	Инж. I к	Богачева		Разрезы 1-1; 2-2; Узел „А"	СОЮЗВОДОКАНАЛПРОЕКТ		
Инв. №	Инж. III к	Громов					
	Кап. Доценко						

Инв. № подл. | Подпись и дата | Взам. инв. №

Альбом I

Аксонометрическая схема воздуховодов.

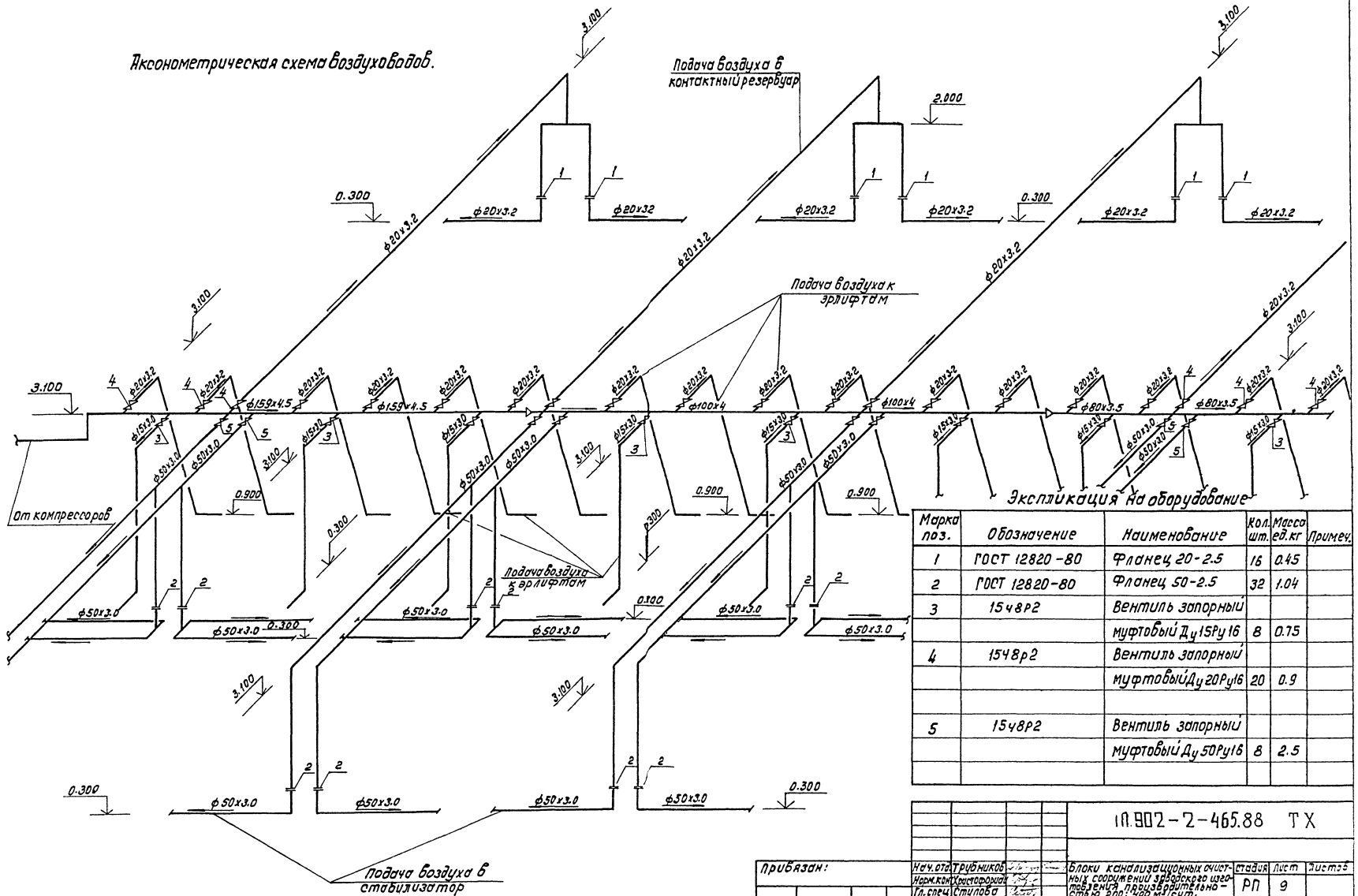

Экспликация на оборудование

Марка поз.	Обозначение	Наименование	Кол. шт.	Масса ед. кг	Примеч.
1	ГОСТ 12820-80	Фланец 20-2.5	16	0.45	
2	ГОСТ 12820-80	Фланец 50-2.5	32	1.04	
3	15ч8р2	Вентиль запорный			
		муфтовый Ду15Ру16	8	0.75	
4	15ч8р2	Вентиль запорный			
		муфтовый Ду20Ру16	20	0.9	
5	15ч8р2	Вентиль запорный			
		муфтовый Ду50Ру16	8	2.5	

ТП.902-2-465.88 ТХ

Привязан:

Инв. №

Нач. отд.	Трубников	
Норм. конт.	Христофорова	
Гл. спец.	Ступова	
Нач. пр. гр.	Христофорова	
Инж. I к.	Богачева	
Инж. III к.	Громов	

Кол. Доценко

Блоки канализационных очистных сооружений заводского изготовления производительностью 200; 400 м³/сут.

Аксонометрическая схема воздухопроводов. Блоки Q=400 м³/сут.

Стадия	Лист	Листов
РП	9	

СОЮЗВОДОКАНАЛПРОЕКТ

Инв. № подл. | Подпись и дата | Взам. инв. №

Альбом I

Позиция	Наименование и техническая характеристика оборудования и материалов. Завод-изготовитель (для импортного оборудования - страна, фирма)	Тип, марка оборудования, обозначение документа и № опросного листа	Единица измерения: Наименование	Единица измерения: Код	Код завода-изготовителя	Код оборудования, материалов	Цена единицы, тыс. руб.	Количество	Масса единицы оборудования, кг
1	2	3	4	5	6	7	8	9	10
	Оборудование, поставляемое заказчиком								
1	Блок - секция I	902-2-465.88 Ал. II III	шт	796				1	5781
2	Блок - секция II	— " —	шт	796				2	5047.4
3	Блок - секция III	— " —	шт	796				1	5062.1
4	Песколовка вертикальная комплектно с арматурой и крепежными изделиями		шт	796				4	615
5	Вентиль запорный муфтовый ф15 Ру16	15ч8р2	шт	796				4	0.75
6	То же ф20 Ру16	15ч8р2	шт	796				10	0.9
7	То же ф50 Ру16	15ч8р2	шт	796				4	2.5

Привязан

Инв. №

Нач. отд.	Трубников	
Проер.	Богачева	
Н. Контр.	Христофориди	
Рук. бр.	Христофориди	
Ст. инж.	Богачева	

902-2-465.88 НК

Спецификация оборудования Q = 200 м³/сут.

Стадия	Лист	Листов
РП	1	

СОЮЗВОДОКАНАЛПРОЕКТ

Позиция	Наименование и техническая характеристика оборудования и материалов. Завод-изготовитель (для импортного оборудования - страна, фирма)	Тип, марка оборудования, обозначение документа и № опросного листа	Единица измерения: Наименование	Единица измерения: Код	Код завода-изготовителя	Код оборудования, материалов	Цена единицы, тыс. руб.	Количество	Масса единицы оборудования, кг
1	2	3	4	5	6	7	8	9	10
	Оборудование, поставляемое заказчиком								
1	Блок - секция IA	902-2-465.88 Ал. II-III	шт	796				1	5857.4
2	Блок - секция II	902-2-465.88 — " —	шт	796				3	5047.4
3	Блок - секция IIA	902-2-465.88 — " —	шт	796				1	4957.7
4	Блок - секция III	902-2-465.88 — " —	шт	796				2	5062.1
5	Блок - секция IIIA	902-2-465.88 — " —	шт	796				1	4982.4
6	Песколовка вертикальная комплектно с арматурой и крепежными изделиями		шт	796				8	615
7	Вентиль запорный муфтовый ф15 Ру16	15ч8р2	шт	796				8	0.75
8	То же ф20 Ру16	15ч8р2	шт	796				20	0.9
9	То же ф50 Ру16	15ч8р2	шт	796				8	2.5

Привязан

Инв. №

Нач. отд.	Трубников	
Проер.	Богачева	
Н. Контр.	Христофориди	
Рук. бр.	Христофориди	
Ст. инж.	Богачева	

Т.П. 902-2-465.88 ТХ

Спецификация оборудования Q = 400 м³/сут.

Стадия	Лист	Листов
РП	2	1

СОЮЗВОДОКАНАЛПРОЕКТ

Коп. Доценко

№строки	Наименование материала и единица измерения.	Код материала	Код ед. изм.	Количество тип	Количество инд.	Количество всего
1	1. Трубы стальные					
2	всего, м	130 000	006	54.4	—	54.4
3	т	130000	168	0.36	—	0.36
4	Трубы сварные водогазо-					
5	проводные					
6	(газовые), всего м	138 500	006	122,5	—	122,5
7	т	138 500	168	1.53	—	1,53
8	в том числе:					
9	ф 15 х 3.2 м	138 500	006	17.5	—	17.5
10	т	138500	168	0.025	—	0.025
11	ф 20 х 3.2 м	138 500	006	360	—	36.0
12	т	138500	168	0.07	—	0.07
13	ф 50 х 3.0 м	138 500	006	50.0	—	50.0
14	т	138500	168	0,22	—	0,22
15	ф 80 х 3.5 м	138500	168	6.0	—	6,0
16	т	138500	006	0,24	—	0.24
17	ф 100 х 4.0 м	138500	168	16.0	—	16.0
18	т	138500	006	0.99	—	0.99
19	Трубы стальные					
20	сварные диаметром					

Примечание. В графе „тип" указано количество материалов, потребное для изготовления типовых и стандартных изделий, а в графе „инд" - индивидуальных (нетиповых) конструкций и изделий.

Привязан

Инв. №

Т.П. 902-2-465.88 ТХ.ВМ

Нач. отд.	Трубников		
Вед. инж.	Алексеева		
Норм. кон.	Христофориди		
Рук. бриг.	Христофориди		
Ст. инж.	Богачева		

Ведомость потребности в материалах Q=200 м³/сут.

Стадия	Лист	Листов
РП	1	2

СОЮЗВОДОКАНАЛПРОЕКТ

№строки	Наименование материала и единица измерения	Код материала	Код ед. изм.	Количество тип.	Количество инд.	Количество всего
1	свыше 114 мм, м	138 000	006	17.0	—	17.0
2	т	138 000	168	0.29	—	0.29
3	в том числе					
4	ф 159 х 4.5, м	138000	006	17.0		17.0
5	т	138000	168	0.29	—	0.29
6	Фасонные части					
7	для стальных труб,					
8	т	130000	168	0.002	—	0.002
9	Трубы и детали трубо-					
10	проводов из термо- м	224800	006	21.5	-	21.5
11	пластов т	224800	168	0.005	-	0,005
12	в том числе:					
13	Трубы и детали трубо-					
14	проводов из полиэти- м	224812	006	21.5	-	21.5
15	лена (ПВД 25х2,7-С) т	224812	168	0.005	-	0.005
16						
17						
18						
19						
20						
21						
22						
23						
24						
25						
26						

Привязан

Инв. №

Т.П. 902-2-465.88 ТХ.ВМ

Лист 2

№строки	Наименование материала и единица измерения.	Код материала	Код ед. изм.	Количество тип.	Количество инд.	Количество всего
1	Трубы стальные,					
2	всего м	130 000	006	86.0	—	86.0
3	т	130000	168	0.584	—	0.584
4	Трубы сварные водога-					
5	зопроводные (газовые),					
6	всего м	138500	006	221.4	—	221.4
7	т	138500	168	1,35	—	1,35
8	в том числе:					
9	ф 15х3.2 м	138500	006	350	—	35.0
10	т	138500	168	0.05	—	0.05
11	ф 20 х 3.2 м	138500	006	72.0	—	72.0
12	т	138500	168	0.44	—	0.44
13	ф 50 х 3.0 м	138500	006	100.0	—	100.0
14	т	138500	168	0.44	—	0.44
15	ф 80 х 3.5 м	138500	168	6.2	—	6.2
16	т	138500	006	0,22	—	0,22
17	ф 100х 4.0 м	138500	168	8.2	—	8.2
18	т	138500	006	0.40	—	0.40
19	Трубы стальные свар-					
20	ные диаметром					

Примечание: В графе „тип" указано количество материалов потребное для изготовления типовых и стандартных изделий, а в графе „инд." - индивидуальных (нетиповых) конструкций и изделий.

Привязан

Инв. №

ТП 902-2-465.88ТХ.ВМ

Нач. отд	Трубников		
Вед. инж	Алексеева		
Н. контр.	Христофориди		
Рук. бр.	Христофориди		
Ст. инж.	Богачева		

Ведомость потребности в материалах Q=400 м³/сут.

Стадия	Лист	Листов
РП	1	2

СОЮЗВОДОКАНАЛПРОЕКТ

№строки	Наименование материала и единица измерения	Код материала	Код ед. изм.	Количество тип.	Количество инд.	Количество всего
1	свыше 114 мм, м	138000	006	53.6	—	53.6
2	т	138 000	168	0.92	—	0.92
3	в том числе:					
4	ф 159 х 4.5, м	138000	006	53.6	—	53.6
5	т	138.000	168	0.92	—	0.92
6						
7	Фасонные части					
8	для стальных труб,					
9	т	130000	168	0.002	—	0.002
10						
11	Трубы и детали					
12	трубопроводов из тер-					
13	мопластов м	224800	006	40.0	—	40.0
14	в том числе: т	224800	168	7.6	-	7.6
15	Трубы и детали трубо-					
16	проводов из полиэтиле-					
17	на (ПВД 25х2,7-С), м	224800	006	40.0	—	40.0
18	т	224800	168	7.6	-	7.6
19						
20						
21						
22						
23						
24						
25						
26						

Привязан

Инв. №

ТП 902-2-465.88 ТХ.ВМ

Лист 2

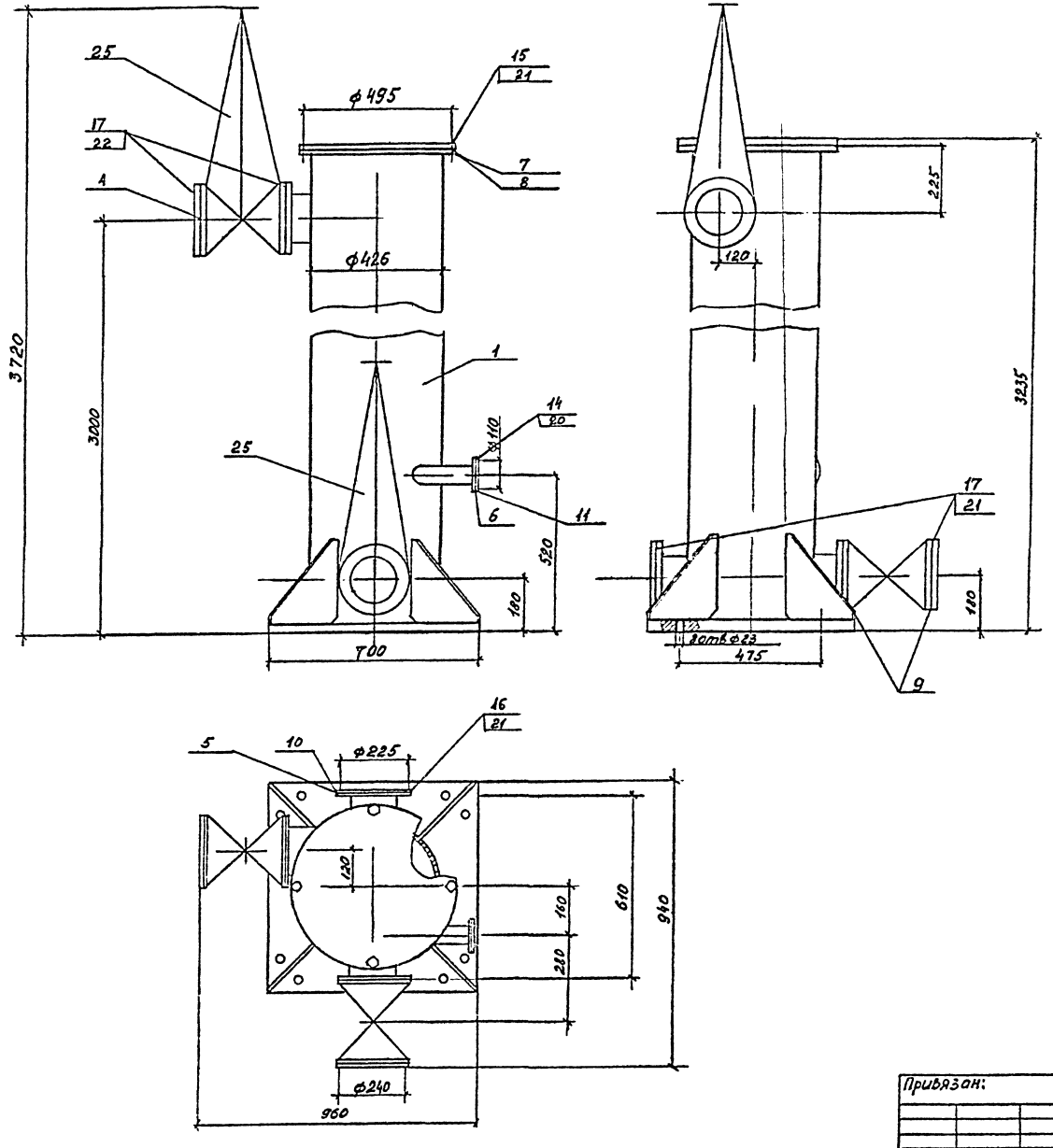

Спецификация оборудования

Поз	Обозначение	Наименование	Кол.	Примеч
		Документация		
	СК-200.05.00.000 СБ	Сборочный чертеж		
		Сборочные единицы		
1	СК-200.05.00.010	Корпус	1	
		Детали		
4	СК-200.05.00.001	Фланец	2	
5	СК-200.05.00.002	Фланец	1	
6	КС-200.05.00.003	Фланец	1	
7	КС-200.05.00.004	Заглушка	1	
8	СК-200.05.00.005	Прокладка	1	
9	СК-200.05.00.006	Прокладка	4	
10	СК-200.05.00.007	Прокладка	1	
11	СК-200.05.00.008	Прокладка	1	
		Стандартные изделия		
		Болты ГОСТ 7798-70		
14		М12×45.46.019	4	
15		М 16×45.46.019	4	
16		М 16×60.46.019	4	
17		М 20×90.46.019	32	
		Гайки ГОСТ 5915-70		
20		М 12.5.019	4	
21		М 16.5.019	8	
22		М 20.5.019	32	
25		Задвижка парал-		
		лельная с выдвижным		
		шпинделем флан-		
		цевая ф 160		
		30ч6 бр ГОСТ 75762-74	2	

Т.П. 902-2-465.88 ТХН-1

Привязан:

Инв №

Нач отд	Трубников	
Нар. кон.	Христофорова	
Гл. спец	Ступова	
Рук. пр.	Христофорова	
Инж. Ік	Богачева	
Инж	Бычкова	

Блоки емкостей для канализационных, очистных сооружений заводского изготовления производительностью 200, 400 м³/сут

Песколовка вертикальная. Эскизный чертеж общего вида

Стадия	Лист	Листов
РП		1

СОЮЗВОДОКАНАЛПРОЕКТ

Альбом I

Ведомость чертежей основного комплекта АС

Лист	Наименование	Примечание
1	Общие данные	
2	Схема расположения металлической емкости Q= 200 м³/сут.	
3	Схема расположения металлической емкости Q= 400 м³/сут.	

Ведомость спецификаций.

Лист	Наименование	Примечание
2,3	Спецификация к элементам, заложенным на данном листе.	

Ведомость ссылочных и прилагаемых документов.

Обозначение	Наименование	Примечание
	Ссылочные документы	
1.450.3-3 Вып. 0,1 4АП10.I	Стальные лестницы, площадки, стремянки и ограждения	
1.400-15 Вып. 0,1 4АП270.II	Унифицированные закладные изделия железобетонных конструкций для крепления технологических коммуникаций и устройств.	
	Прилагаемые документы	
902-2-465.88 АС.В М1	Ведомость потребности в материалах	Q= 200 м³/сут
902-2-465.88 АС.В М2	Ведомость потребности в материалах	Q= 400 м³/сут

Металлические блоки емкостей устанавливаются на песчаную подушку, уплотненную до ρ=1.65 т/см³, послойно.

Наружные поверхности емкостей при установке окрашиваются за 2 раза битумной краской БТ-177 по заводской окраске.

Утепление блоков осуществляется обсыпкой песчаным грунтом. Вокруг блока емкостей и очистных сооружений устраивается отмостка из бетонных плиток.

Настоящий раздел проекта разработан в соответствии с действующими нормами и правилами и обеспечивает взрыво и пожаро-безопасность сооружения при соблюдении установленных правил его эксплуатации.
Главный инженер проекта /Христофоридин/

Инв.№ подл. | Подпись и дата | Взам. инв.№

Привязан

Инв.№

Т.П. 902-2-465.88 АС

Нач. конт.	Козловичер		Канализационные очистные сооружения заводского изготовления производительностью 200 м³/сут.	Стадия	Лист	Листов
Нач. отд.	Альтшуллер			РП	1	3
Гл. спец.	Козловичер					
Н. пр. гр.	Гольдина					
Вед. инж.	Станина					
Техн. Пк.	Вяхирева		Общие данные	Союзводоканалпроект		

Кол. Дьяченко

Альбом I

1-1

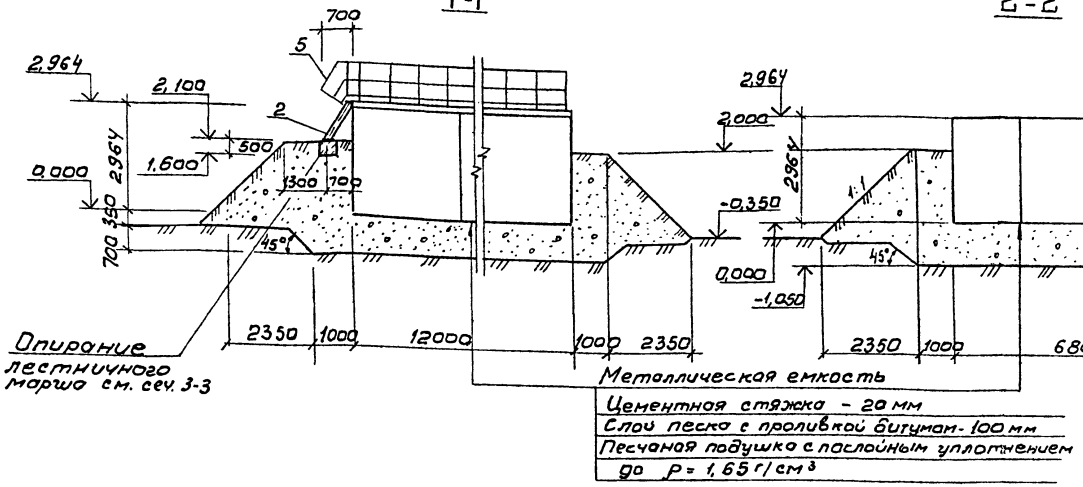

2-2

Спецификация к элементам, замаркированным на данном листе

Марка поз.	Обозначение	Наименование	Кол.	Масса ед. кг	Примечание
		Лестничные марши			
1	1.450.3-3.1 1.1.1.0.0-09	МЛХШ 45-24.6	1	91.3	
2	1.450.3-3.1 1.2.1.0.0-02	МЛХШ 60-12.6	1	34,9	
		Ограждение лестничных маршей			
3	1.450.3-3.1 1.1.1.0-02	ОГл МЛХ45-10.24	1	19.8	
4	1.450.3-3.1 1.1.1.0-02	ОГл МЛХ45-10.24	1	19.8	
5	1.450.3-3.1 4.1.1.2	ОГл МЛХ60-10.12	1	6.0	
6	1.450.3-3.1 4.1.1.2	ОГл МЛХ60-10.12	1	6.0	
		Изделия закладные			
7	1.400-15.81.130-02	МН 117-3	2	2.2	
		Материалы:			
		Бетон В15 F100	-	0.6м³	

3-3

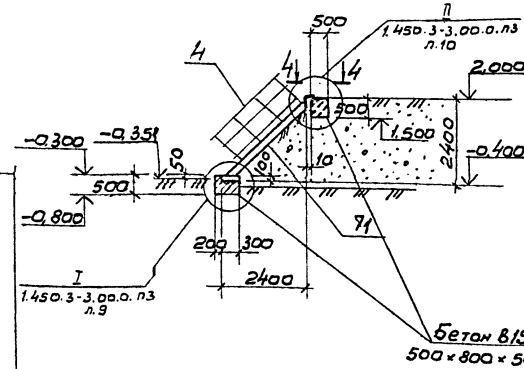

Схема расположения металлической емкости

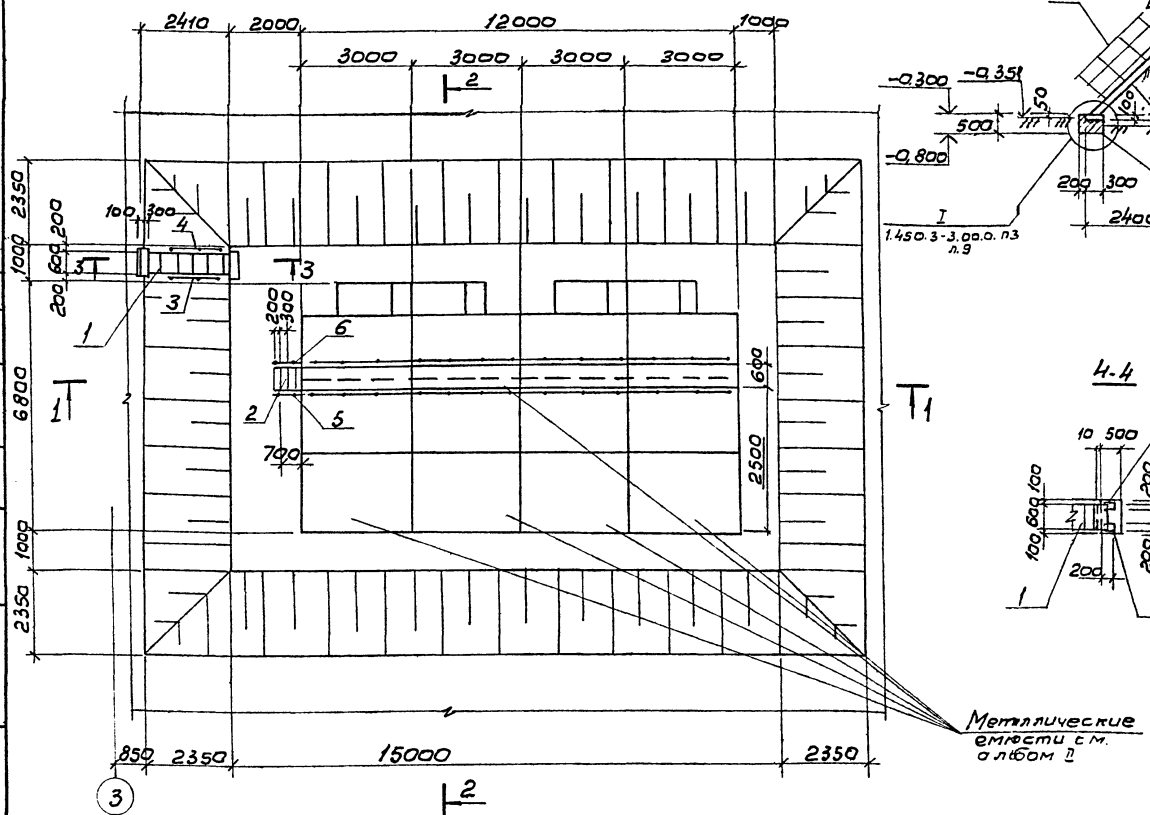

4-4

Металлическая емкость заводского изготовления выполняется по чертежам альбомов II III

Согласовано
Отд.№3 Залучено
Отд.№3 Куристопрудовский

Инв.№ подл. | Подп. и дата | Взам. инв.№

Привязан:

Инв.№

				ТП 902-2-465.88 АС			
Н.контр.	Козловичев			Блоки очистные канализационных сооружений заводского изготовления производительностью 200 и 400 м³/сут.	Стадия	Лист	Листов
Нач.отд.	Альтшуллер				Р.П	2	
Гл.спец.	Козловичев						
Гип	Гольдина			Схема расположения металлической емкости Q = 200 м³/сут.	СОЮЗВОДОКАНАЛПРОЕКТ		
Рук. бр.	Станина						
Инж.	Юрченко						

Альбом I

1-1

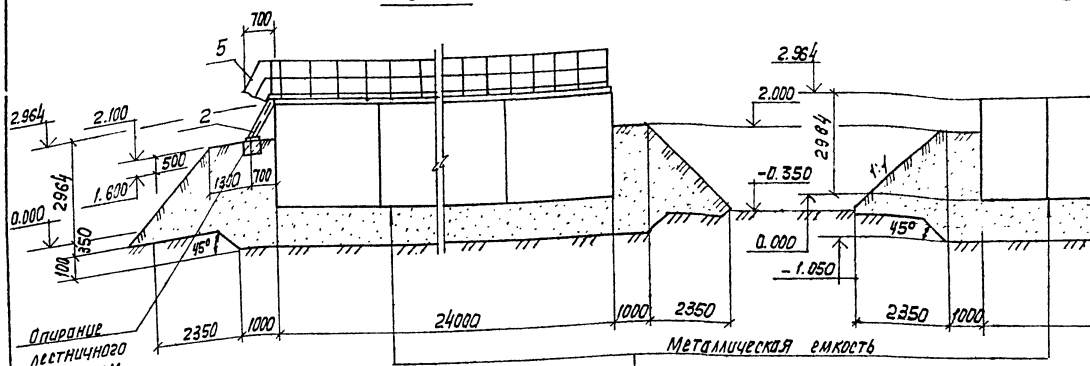

2-2

Металлическая емкость

Цементная стяжка – 20мм

Слой песка с проливкой битумом – 80мм

Песчаная подушка с послойным уплотнением до $\rho = 1.65$ г/см^3

Схема расположения металлической емкости

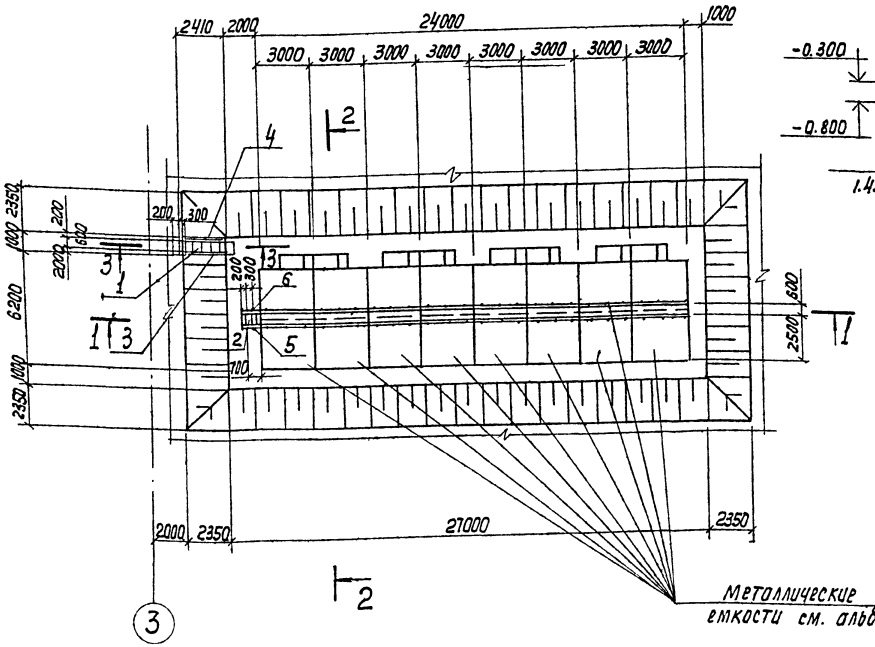

Металлические емкости см. альбом II

3-3

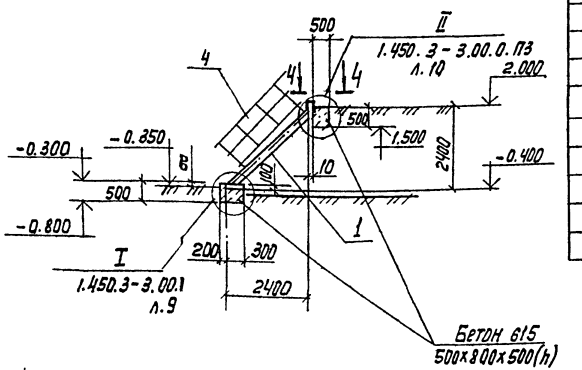

4-4

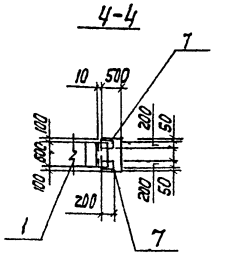

Спецификация к элементам, замаркированным на данном листе

Марка поз.	Обозначение	Наименование	Кол.	Масса ед. кг	Примечание
		Лестничные марки			
1	1.450.3-3.1.1.1.0.0-09	МЛХШ45-24.6	1	91.3	
2	1.450.3-3.1.1.2100.-02	МЛХШ 60-12.6	1	34.9	
		Ограждение лестничных маршей			
3	1.450.3-3.1 1.1.1.0-02	ОГп МЛХ45-10.24	1	19.8	
4	1.450.3-3.1 1.1.1.0-02	ОГл МЛХ45-10.24	1	19.8	
5	1.450.3-3.1 4.1.1.2	ОГп МЛХ60-10.12	1	6.0	
6	1.450.3-3.1 4.1.1.2	ОГл МЛХ60-10.12	1	6.0	
		Изделия закладные			
7	1.400-15, 81, 130-02	МН 117-3	2	2.2	
		Материалы:			
		Бетон В15 F100	—	0.6м^3	

Металлическая емкость заводского изготовления выполняется по чертежам альбомов II, III.

Привязан

Инв. №

ТП 902-2-465.88АС

Н. Контр.	Козольчер		
Начальн.	Альтшуллер		
Гл. спец.	Козольчер		
Рук. гр.	Голдина		
Рук. гр.	Станина		
Инж.	Юрченко		

Блоки очистных канализационных сооружений заводского изготовления производительностью 200, 400 м^3/сут.

Стадия	Лист	Листов
РП	3	

Схема расположения металлической емкости q_s = 400 м^3/сут.

СОЮЗВОДОКАНАЛПРОЕКТ

Копир. Лаврухина

Формат А2

Отд. 13 Бочкова Отд. 9 Христофоров 26.4.89

Инв. № подл. | Подп. и дата | Взам. инв. №

Альбом I

№ строки	Наименование материала и единица измерения	Код материала	Код ед. изм.	Кол.	Примечание
1	Сортовый прокат				
2	обыкновенного				
3	качества	093000			
4	Сталь арматурная				
5	класса А-III, т	093013	168	0,01	
6	Итого сортового				
7	проката обыкновенного				
8	качества, т		168	0,01	
9	Сталь сортовая				
10	конструкционная, т	095100			
11		093100	168	0,01	
12		093300	168	0,01	
13		092500	168	0,1	
14	Прокат листовой				
15	рядовой, т	097100	168	0,02	
16		097200	168	0,03	
17					
18	Итого стали в нату-				

№ строки	Наименование материала и единица измерения	Код материала	Код ед. изм.	Кол.	Примечание
1	ральной массе, т		168	0,19	
2	В том числе по				
3	укрупненному сорта-				
4	менту:				
5	Сталь мелкосортовая, т	093300	168	0,01	
6	Сталь крупносортовая, т	093100	168	0,01	
7	Сталь толстолистовая				
8	толщиной от 1,9 до				
9	3,9 мм, т	097200	168	0,03	
10	Сталь толстолистовая				
11	рядовых марок (от				
12	4 мм), т	097100	168	0,02	
13	Итого стали, приведенной				
14	к стали класса А-I, т		168	0,02	
15	То же, к стали				
16	класса С38/23, т		168	0,01	
17	Всего стали, приведен-				
18	ной к классам А-I,				
19	С38/23, т		168	0,03	
20	Портландцемент	573110			
21	М400, т	573112	168	0,17	
22					
23					
24					
25					

Взам. инв. №

Подпись и дата

Инв. № подл.

Привязан

Инв. №

ТП 902-2-465.88АС.ВМ1

Нор. контр.	Козловичер		
Нач. отд.	Альтшуллер		
Гл. спец.	Козловичер		
Н. пр. гр.	Гольдина		
Вед. инж.	Станина		
Техн. II к.	Вахирева		

Блок очистных канализационных сооружений заводского изготовления производительностью 200 м³/сут.

Стадия	Лист	Листов
Р	1	2

Ведомость потребности в материалах.

СОЮЗВОДОКАНАЛПРОЕКТ

Формат А4

Взам. инв. №

Подпись и дата

Инв. № подл.

Привязан

Инв. №

ТП 902-2-465.88АС.ВМ1

Лист 2

Формат А4

№ строки	Наименование материала и единица измерения	Код материала	Код ед. изм.	Кол.	Примечание
1	ненному сортаменту:				
2	Сталь крупносортная, т	093100	168	0,01	
3	Сталь мелкосортная, т	093300	168	0,01	
4	Сталь толстолистовая				
5	(от 1,9 до 3,2 мм), т	097200	168	0,03	
6	Сталь толстолистовая				
7	рядовых марок (от 4мм), т	097100	168	0,02	
8	Итого стали приведенной				
9	к стали класса А-I, т		168	0,02	
10	То же к стали				
11	класса С38/23, т		168	0,01	
12	Всего стали, приведен-				
13	ной к классам А-I				
14	С38/23, т		168	0,03	
15	Портландцемент	573110			
16	М400, т	573112	168	0,17	
17					
18					
19					
20					
21					
22					
23					
24					
25					

Взам. инв. №

Подпись и дата

Инв. № подл.

Привязан

Инв. №

ТП 902-2-465.88АС ВМ2

Лист 2

Копир. Гольденбаум

Формат А4

gost.e-ecolog.ru