ТИПОВОЙ ПРОЕКТ

901-6-85.86

Градирня

ДВУХСЕКЦИОННАЯ

С ВЕНТИЛЯТОРАМИ

3ВГ25

КАПЕЛЬНАЯ С СЕКЦИЯМИ

ПЛОЩАДЬЮ 24 м²

С КАРКАСОМ ИЗ ЖЕЛЕЗОБЕТОННЫХ

ЭЛЕМЕНТОВ

Альбом III

21134-03

ЦЕНА 1-67

gost.e-ecolog.ru

ЦЕНТРАЛЬНЫЙ ИНСТИТУТ ТИПОВОГО ПРОЕКТИРОВАНИЯ
ГОССТРОЯ СССР

Москва, А-445, Смольная ул., 22

Сдано в печать VI 1936г.

Заказ № 7614 Тираж 475 экз.

ТИПОВОЙ ПРОЕКТ
901-6-85.86

ГРАДИРНЯ ДВУХСЕКЦИОННАЯ С ВЕНТИЛЯТОРАМИ ЗВГ 25 КАПЕЛЬНАЯ С СЕКЦИЯМИ ПЛОЩАДЬЮ 24 м² С КАРКАСОМ ИЗ ЖЕЛЕЗОБЕТОННЫХ ЭЛЕМЕНТОВ

АЛЬБОМ III

СОСТАВ ПРОЕКТА

АЛЬБОМ I	ОБЩИЕ УКАЗАНИЯ. ЭСКИЗНЫЕ ЧЕРТЕЖИ И УЗЛЫ ОБЩИХ НЕТИПОВЫХ КОНСТРУКЦИЙ.
АЛЬБОМ II	ТЕХНОЛОГИЧЕСКИЕ, АРХИТЕКТУРНО-СТРОИТЕЛЬНЫЕ, ЭЛЕКТРОТЕХНИЧЕСКИЕ ЧЕРТЕЖИ, СПЕЦИФИКАЦИЯ ОБОРУДОВАНИЯ.
АЛЬБОМ III	СТРОИТЕЛЬНЫЕ УЗЛЫ.
АЛЬБОМ IV	СТРОИТЕЛЬНЫЕ ИЗДЕЛИЯ.
АЛЬБОМ V	СМЕТЫ.
АЛЬБОМ VI	ВЕДОМОСТИ ПОТРЕБНОСТИ В МАТЕРИАЛАХ.

Примененные т.п. 901-6-51 альбом XV; регламент производства модицированной древесины. распространяет ЦИТП.

РАЗРАБОТАН:

ПРОЕКТНЫМ ИНСТИТУТОМ
СОЮЗВОДОКАНАЛПРОЕКТ

ГЛАВНЫЙ ИНЖЕНЕР ИНСТИТУТА А.Н. МИХАЙЛОВ
ГЛАВНЫЙ ИНЖЕНЕР ПРОЕКТА Л.Г. СТУЛОВА

УТВЕРЖДЕН ГОССТРОЕМ СССР

ПРОТОКОЛ № 37 ОТ 3.12. 1984г.
ВВЕДЕН В ДЕЙСТВИЕ
В/О СОЮЗВОДОКАНАЛНИИПРОЕКТ

ПРИКАЗ № 216 от 22.08. 1985г.

Альбом III

Ведомость рабочих чертежей основного комплекта „АС"

Лист	Наименование	Стр.	Примечание
1	Общие данные	2	
2	Узлы: 1, 2, 3, 4. Спецификация.	3	
3	Узлы: 5, 6, 7. Спецификация.	4	
4	Узлы: 8, 9, 10. Спецификация	5	
5	Узлы: 11, 12, 13. Сечения. Фундамент Ф1. Спецификация	6	
6	Узлы: 15, 16, 29. Спецификация.	7	
7	Узлы: 17, 18, 19.	8	
8	Узлы: 20, 20-1, 21, 21-1, 22, 23.	9	
9	Узлы: 24, 25, 26.	10	
10	Узлы: 27, 28. Спецификация.	11	
11	Узлы: 30÷39.	12	
12	Узлы: 40÷47. Спецификация	13	
13	Узлы: 49, 50, 51. Спецификация	14	
14	Узлы: 52, 53, 54. Спецификация	15	
15	Элемент „1" План. Сечения. Узлы. Спецификация.	16	
16	Элементы „2", „4". Планы. Узел „14". Спецификация	17	
17	Элемент „3". План. Сечения. Узлы. Спецификация.	18	
18	Элемент „5". План. Сечения. Спецификация.	19	
19	Колонны КМ1. КМ1-1. КМ-2. КМ-3.	20	

Ведомость ссылочных и прилагаемых документов

Обозначение	Наименование	Примечание
	Ссылочные документы	
Серия 5.900-2	Сальники набивные Ду50÷1400мм для пропуска труб через стены	
Серия 1.400-15 Вып. 1	Унифицированные закладные изделия ж.б. конструкций для крепления технологических коммуникаций и устройств	
Серия 1.400-9 Вып. 1	Унифицированные строповочные петли для подъема сборных железобетонных конструкций зданий и сооружений промышленных предприятий	
	Прилагаемые документы	
ТП 901-6-85.86 Альбом IV	Строительные изделия	

Ведомость спецификаций

Лист	Наименование	Примечание
2	Спецификация к узлам 2, 3, 4	
3	Спецификация к узлу 5.	
4	Спецификация к узлам 8, 9, 10	
5	Спецификация к узлам 11, 12, 13, фундаменту ф1	
6	Спецификация к узлам 15, 16, 29.	
10	Спецификация к узлам 18÷27.	
12	Спецификация к узлу 40	
13	Спецификация к узлам 49, 50, 51.	
14	Спецификация к узлам 52, 53, 54.	
15	Спецификация к элементу „1"	
16	Спецификация к элементам „2", „4" и узлу „14"	
17	Спецификация к элементу „3"	
18	Спецификация к элементу „5".	
19	Спецификация на монолитные колонны.	

Состав бетона для замоноличивания узлов сборных железобетонных конструкций см. пояснительную записку в альбоме I

Настоящий раздел проекта разработан в соответствии с действующими нормами и правилами и обеспечивает взрыво- и пожаро-безопасность сооружения при соблюдении установленных правил его эксплуатации
Главный инженер проекта [подпись] /Стулова Л.Г./

Нач.отд.	Альтшуллер	
Н.контр.	Козловичев	[подпись]
Гл.спец.	Козловичев	[подпись]
ГИП	Гольдина	[подпись]
Рук.бр.	Станина	[подпись]
Инжен.	Полякова	[подпись]
Инжен.	Юрченко	[подпись]

Привязан

Инв. № подл.

ТП901-6-85.86 -АС

Градирня двухсекционная с вентиляторами 30Г25 капельная с секциями площадью 24м² с каркасом из железобетонных элементов.

Стадия	Лист	Листов
Р	1	19

Общие данные

СОЮЗВОДОКАНАЛПРОЕКТ

21134-03 3

Альбом III

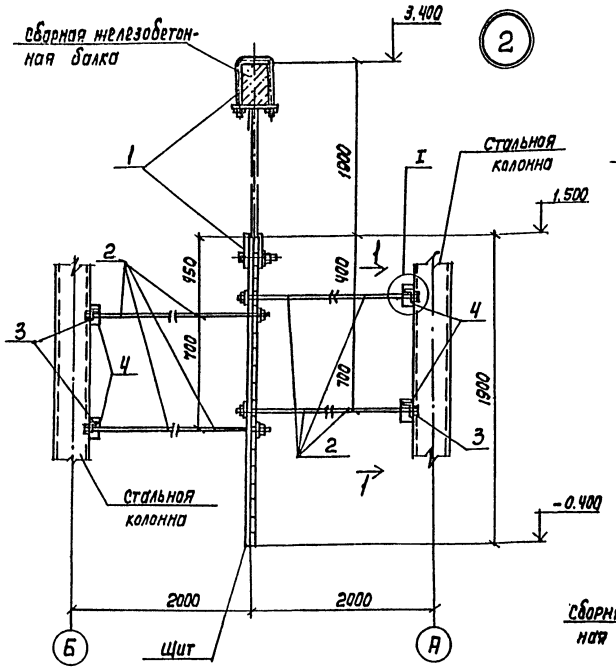

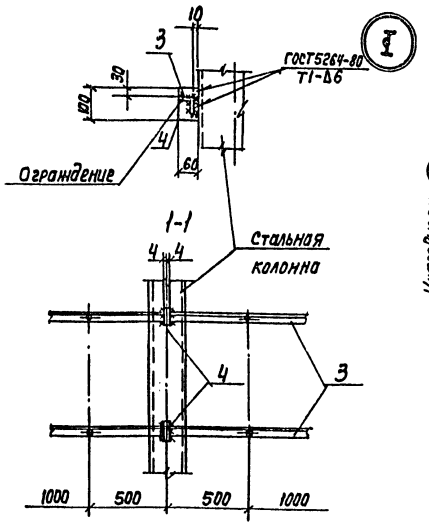

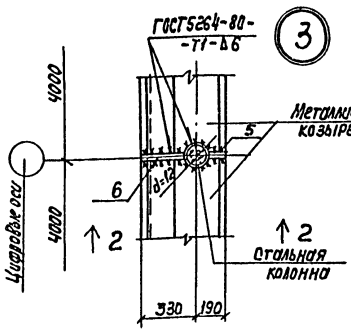

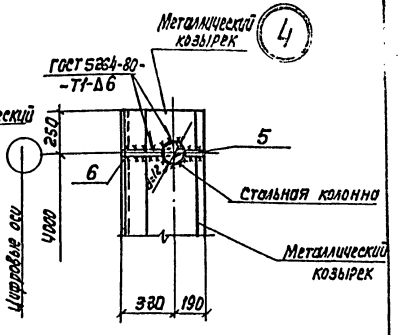

Спецификация к узлам „2", „3", „4"

Марка, поз.	Обозначение	Наименование	Кол.	Масса ед. кг	Примечание
		Узел „2"			
поз. „1"	ТП 901-6-8586-КЖИ.1.11.01	Изделие соединительное	1		
поз. „2"	-КЖИ.1.11.02		4		
поз. „3"	-КЖИ.1.11.03		2		на одну
поз. „4"	-АС-2	Полоса -8х60, ГОСТ 103-76 Вст3кп2-1, ГОСТ 535-79	8	0,4	секцию
		е=100			
		Узлы „3", „4"			
поз. 5	-АС-2	Полоса -8х125 ГОСТ 103-76 Вст3кп2-1, ГОСТ 535-79	1	1,6	
		е=200			
поз. 6	-АС2	Полоса -8х200, ГОСТ 103-76 Вст3кп2-1, ГОСТ 535-79	1	3,1	
		е=250			

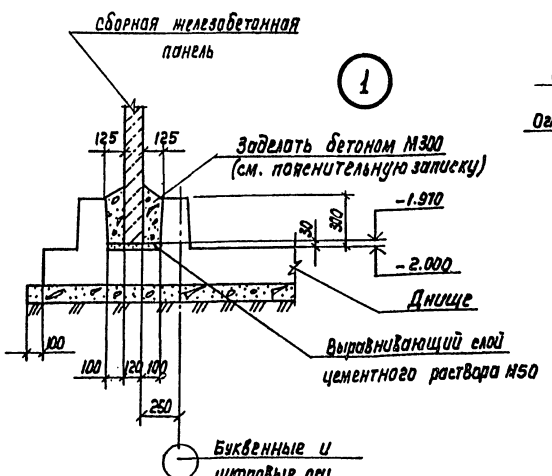

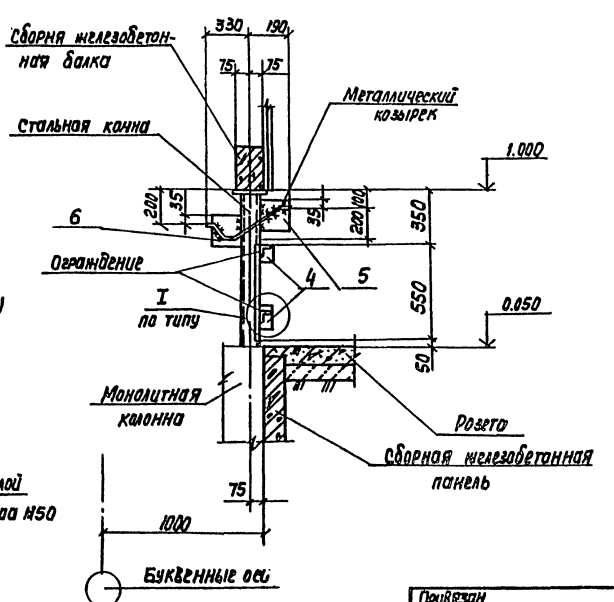

					ТП 901-6-85.86		-АС-2
Нач. отд.	Альтшуллер						
Н. Контр.	Козловичер						
Гл. спец.	Козловичер				Стадия	Лист	Листов
РИП	Гольдина			Гидропрессная двухсекционная вентиляторами ВД5 копильная секция на площадью 24 м² с каркасом из железобетонных элементов	Р	2	
Рук. бр.	Станина						
Инж.	Полякова			Узлы 1, 2, 3, 4. Спецификация	Союзводоканалпроект		
Инж.	Юрченко						

Привязан

Инв. № подл.

Копир. Лобузина 2/134-03 4 Формат А2

Альбом III

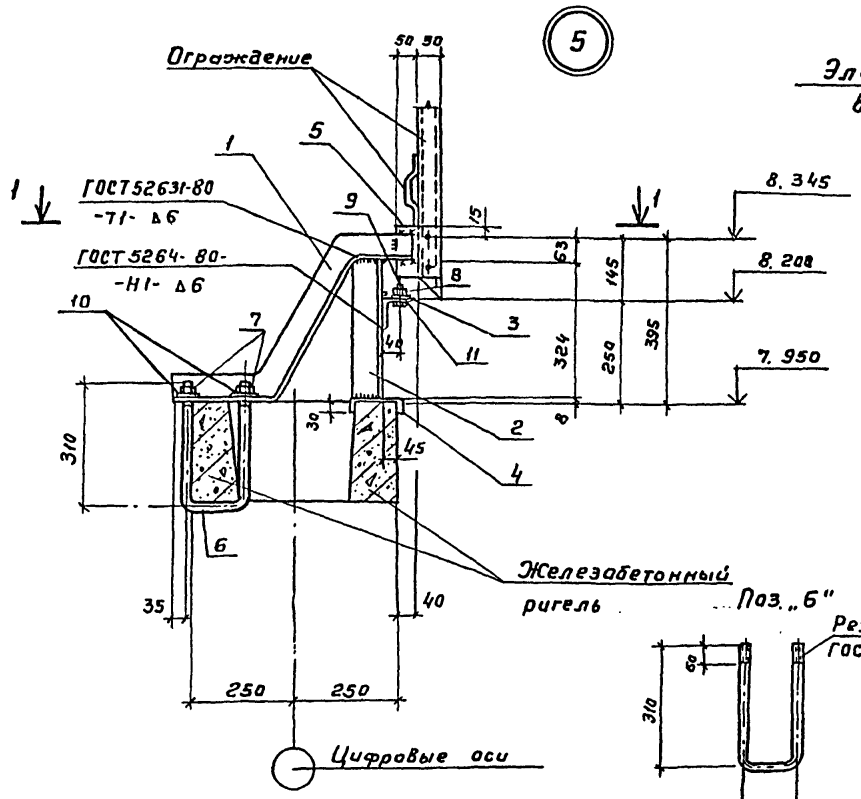

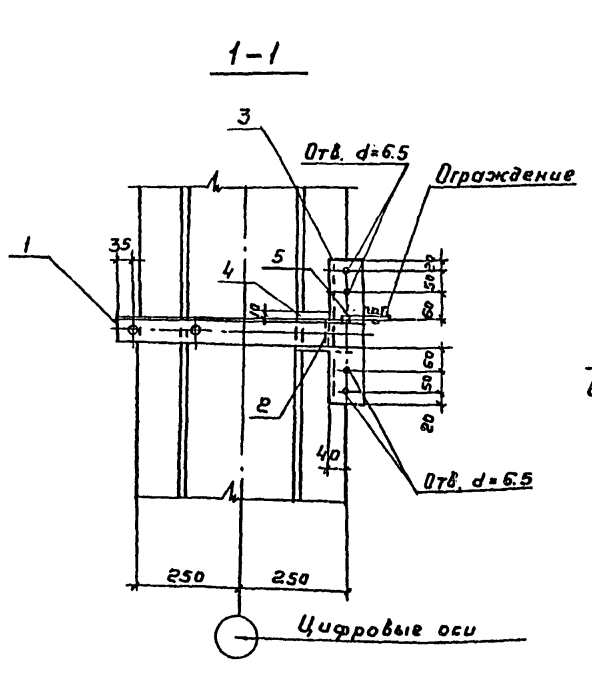

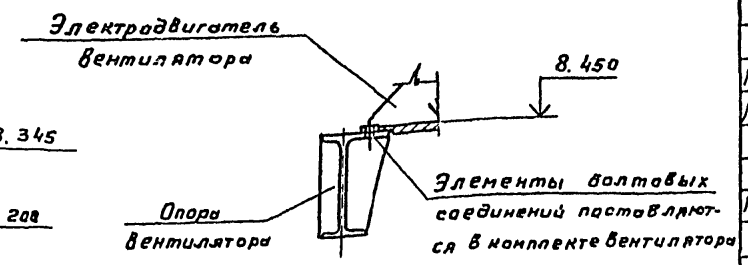

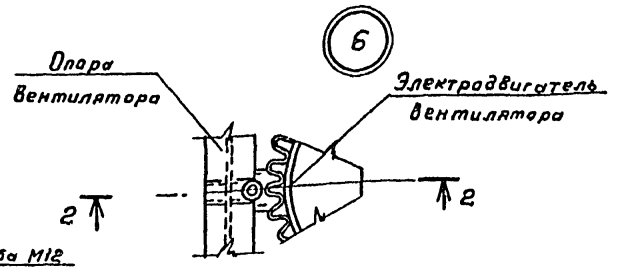

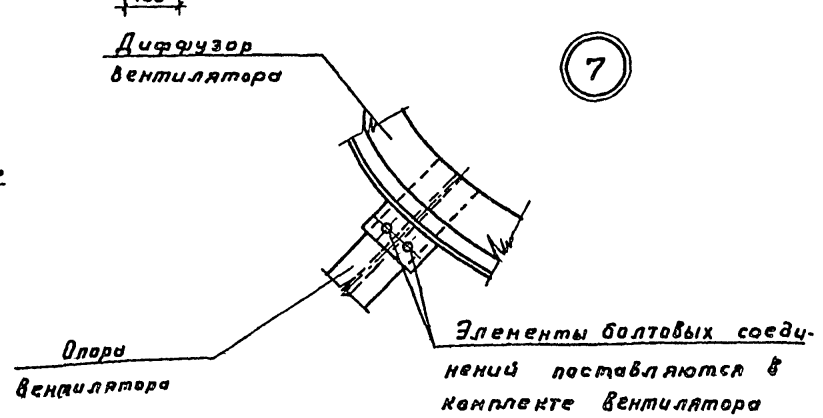

Поз. „5"

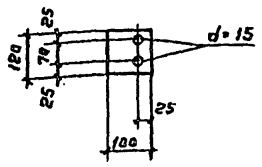

Спецификация к узлу „5"

Марка, поз.	Обозначение	Наименование	Кол.	Масса ед. кг	Примечание
		Узел „5"			
Поз. „1"	ТП 901-6-85.86 КЖИ.1.11.03-01 Вып 8	Изделие соединительное	1		
Поз. „2"*	-АС3	Уголок 63×63×6, ГОСТ 8509-72* Вст3кп2-1, ГОСТ 535-79*	1	1.9	
		ℓ = 324			
Поз. „3"*	-АС3	Уголок 75×75×6, ГОСТ 8509-72* Вст3кп2-1 ГОСТ 535-79*	1	2.3	
		ℓ = 330			
Поз. „4"	-АС3	Полоса -6×80, ГОСТ 103-76 Вст3кп2-1, ГОСТ 535-79*	1	0.6	
		ℓ = 120			
Поз. „5"	-АС3	Полоса -8×100, ГОСТ 103-76 Вст3кп2-1, ГОСТ 535-79*	1	0.6	
		ℓ = 120			
Поз. „6"	-АС3	Стержень, ГОСТ 2590-71	1	0.7	
		ф12 AI, ℓ = 780			
		Стандартные изделия			
Поз. „7"		Гайка М12.5.0115, ГОСТ 5915-70	2	0.1	
Поз. „8"		Гайка М6.5.0115, ГОСТ 5915-70	4	0.1	
Поз. „9"		Болт М6×90.58.0115, ГОСТ 7798-70	4	0.1	
Поз. „10"		Шайба 12.02.0115, ГОСТ 11371-78	2	—	
Поз. „11"		Шайба 6.02.0115, ГОСТ 11371-78	4	—	

Позиции отмеченные знаком * см. на данном листе.

Привязан

Инв. № подл.

Нач. отд.	Альтшуллер		
Н. контр.	Козловичер		
Гл. спец.	Розловичер		
ГИП	Голдина		
Рук. бр.	Стонина		
Инжен.	Полякова		
Инжен.	Юрченко		

ТП 901-6-85.86 -АС-3

Градирня двухсекционная вентиляторная 3ВГ25 купельная с секцией площадью 24 м² с каркасом из железобетонных элементов.

Стадия	Лист	Листов
Р	3	

Узлы 5, 6, 7. Спецификация.

СОЮЗВОДОКАНАЛПРОЕКТ

Альбом III

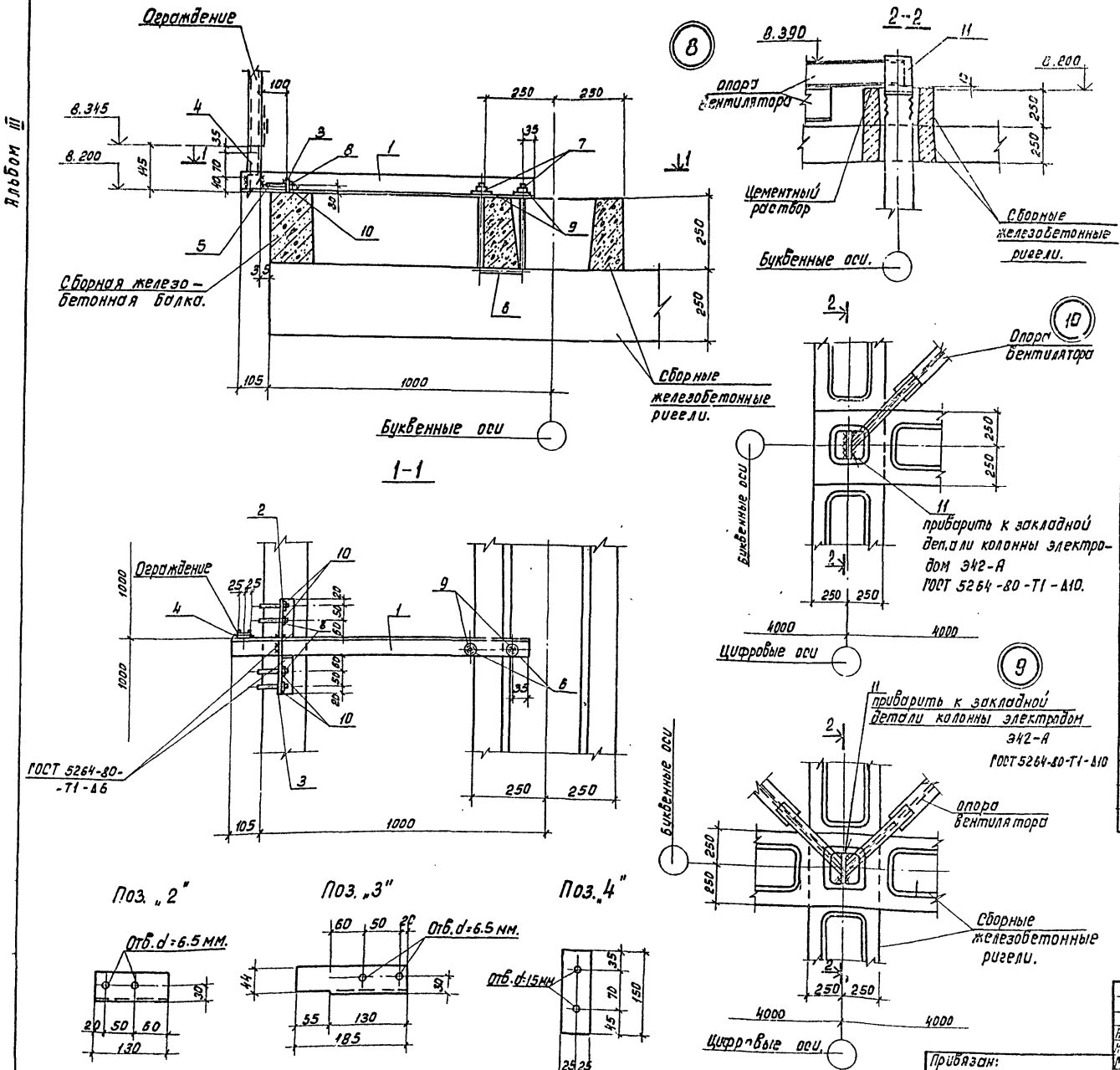

Спецификация к узлам „8", „9", „10".

Масса, ед, кг.	Обозначение	Наименование	Кол.	Масса ед, кг.	Примечание.
		Узел „8"			
	тп.901-6-8586КЖИ.1.11.03 Ал.IV	Изделие соединительное			
Поз. „1"	-02		1	5.8	
Поз. „2"*	-АС4	Уголок 50×50×5, ГОСТ 8509-72* / Вст3КП2-1, ГОСТ 535-79*	1	0.5	
		ℓ=130			
Поз. „3"*	-АС4	Уголок 50×50×5, ГОСТ 8509-72* / Вст3КП2-1, ГОСТ 535-79*	1	0.7	
		ℓ=185			
Поз. „4"*	-АС4	Полоса -6×50, ГОСТ 103-76 / Вст3КП2-1, ГОСТ 535-79*	1	0.4	
		ℓ=150			
		Стержень, ГОСТ 2590-71	1	0.7	
Поз. „6"*	-АС3	ф12 А I, ℓ=780			
		Стандартные изделия			
Поз. „5"		Болт М6×90, 58, 0115, ГОСТ 7798-70	4	0.1	
Поз. „7"		Гайка М12.5.0115, ГОСТ 5915-70	2	0.1	
Поз. „8"		Гайка М6.5.0115, ГОСТ 5115-70	4	—	
Поз. „9"		Шайба 12.02.0115, ГОСТ 11371-78	2	—	
Поз. „10"		Шайба 6.02.0115, ГОСТ 11371-78	4	—	
		Узлы „9", „10"			
Поз. „11"	-АС4	Полоса 20×200, ГОСТ 103-76 / Вст3КП2-1, ГОСТ 535-79*	1	7.9	
		ℓ=250			

Позиции обозначенные знаком ** смотрите на данном листе.

Нач. отд.	Альтшуллер		
Н. контр.	Козловичер		
Гл. спец.	Козловичер		
Гип	Гольдина		
Рук. бр.	Станина		
Инженер	Полякова		
Инженер	Юрченко		

Привязан:

Инв. № подл.

ТП 901-6-8586-АС-4

Градирня двусекционная с вентиляторами 30Д25 капельная с секциями площадью 24 м² с каркасом из железобетонных элементов.

Стадия	Лист	Листов
Р	4	

Узлы 8, 9, 10. Спецификация.

СЕЗОВОДОКАНАЛПРОЕКТ

21134-03 6

Альбом III

Спецификация к узлам „11", „12", „13" и фундаменту Ф1

Марка поз.	Обозначение	Наименование	Кол. на узел „11"	„12"	„13"	Масса ед. кг	Примечание
		Узел „11"					
Поз. „1"	ТП 901-6-8586-КЖИ. 1.11.04	Изделие соединительное	1				
Поз. „2"	-01			1			
Поз. „3"	-02				1		
		Стандартные изделия					
Поз. „4"		Болт М12×100.58.019, ГОСТ 7798-70	2	2	4	0,1	
Поз. „5"		Шайба 12.02.019, ГОСТ 11371-78	4	4	8	—	
Поз. „6"		Гайка М12.5.019, ГОСТ 5915-70	2	2	4	0,01	
		Фундамент ф1					
Поз. „7"	Серия 1.400-15 в.1	Изделие закладное МН 135-5					2шт
		Материалы					
		Бетон ... марки 200				0.7м³	

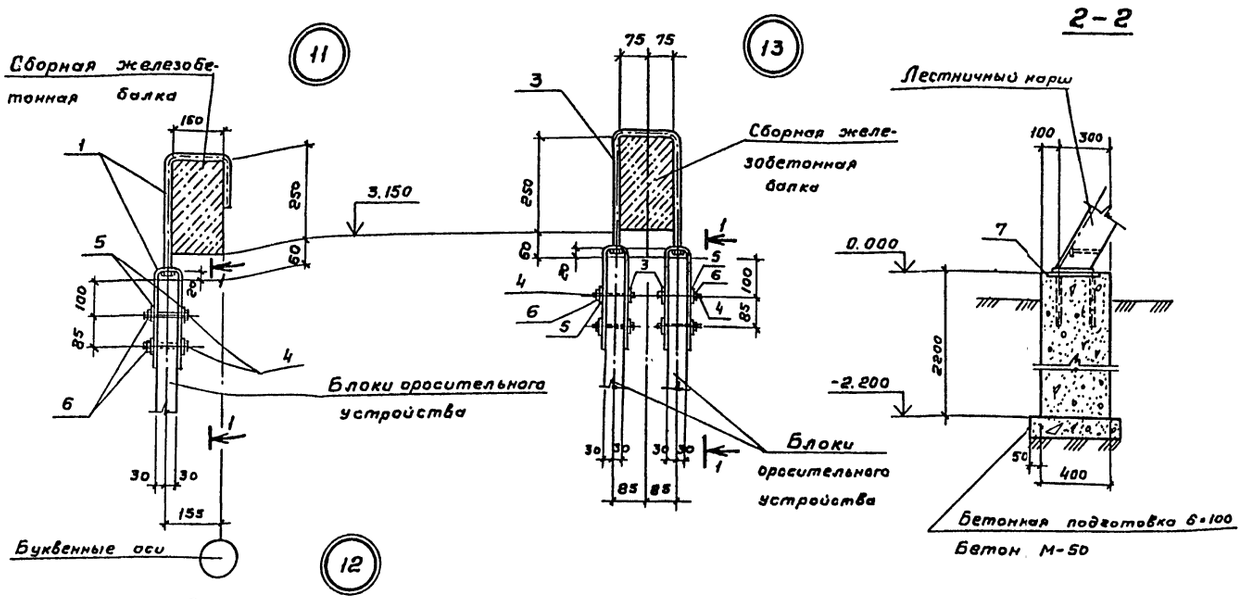

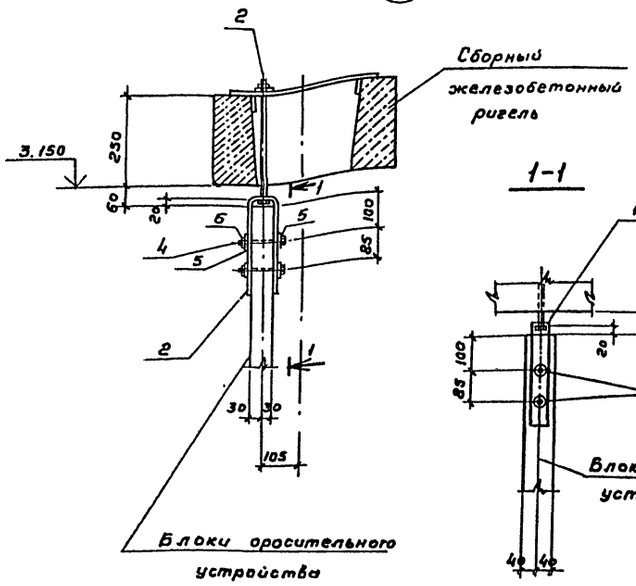

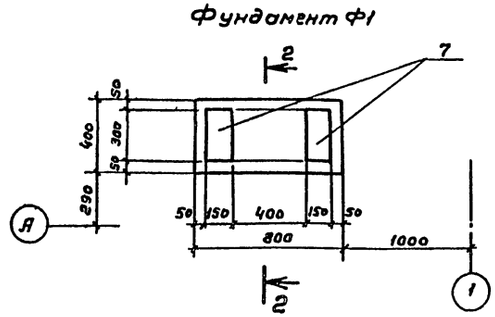

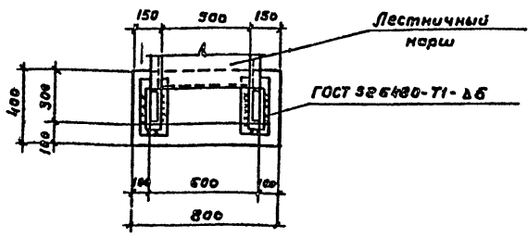

					ТП 901-6-8586 -АС-5	
			Нач. отд.	Альтшуллер		
			Н. контр.	Козловичер		
			Гл. спец.	Козловичер		
Привязан			ГИП	Гольдина	Градирня двухсекционная с вентиляторами 30Г25 каждым с секцией площадью 24м² с каркасом из железобетонных элементов.	Стадия: Р; Лист: 5; Листов:
			Рук. гр.	Станина		
			Инжен.	Полякова	Узлы 11, 12, 13. Сечения. Фундамент Ф1. Спецификация	СОЮЗВОДОКАНАЛПРОЕКТ
Инв. № подл.			Инжен.	Юрченко		

21139-05 7

Альбом III

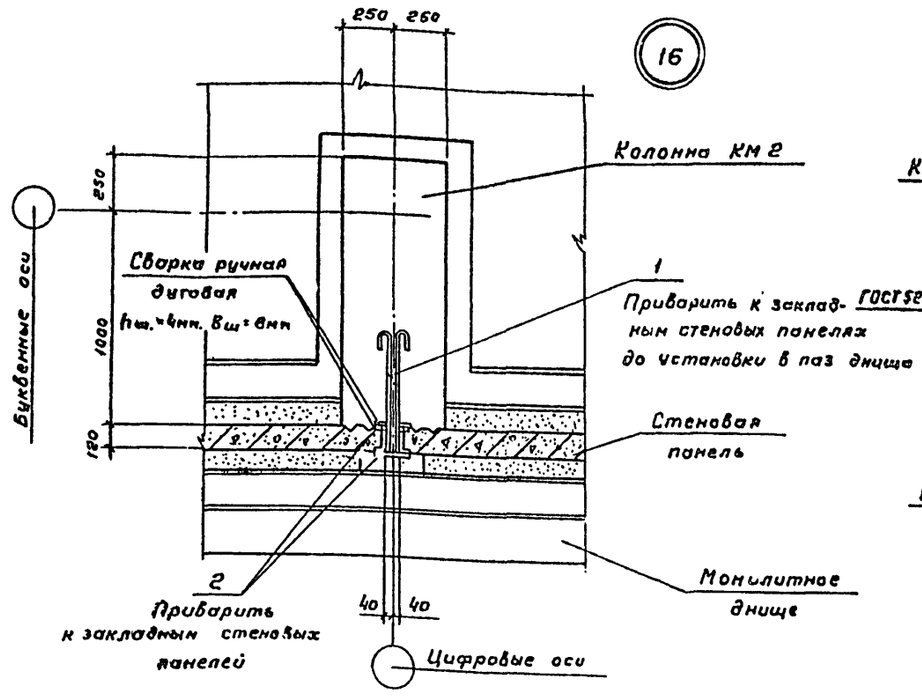

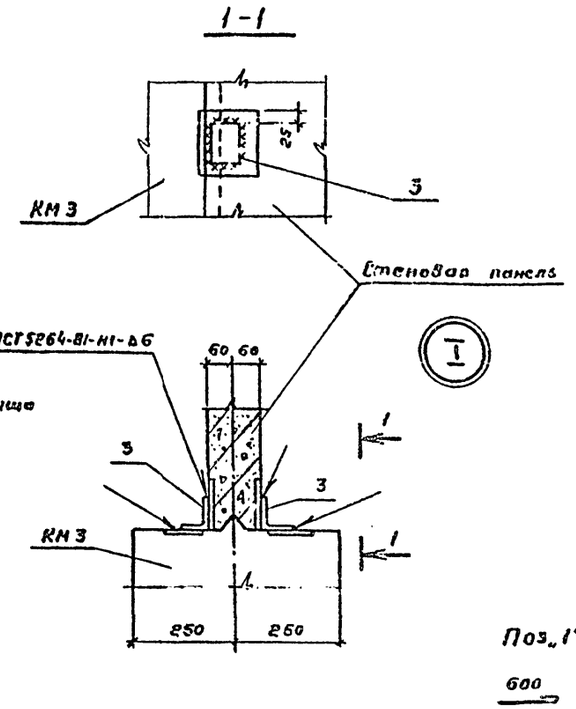

Спецификация к узлам „15", „16", „29".

Марка поз	Обозначение	Наименование	Кол. на узлы „15"	„16"	„29"	Масса ед. кг.	Примечание
		Стержень. ГОСТ 5-81-82					
Поз. „1"	ТП 901-6-85.86 -АС5	ф16АI, ℓ=720	6	6	6	1,1	
Поз. „2"	-АС6	ф16АI, ℓ=200	—	6	6	0,3	
Поз. „3"	-АС6	Уголок 75×75×6, ГОСТ 8509-72* Вст3 Кп2-1, ГОСТ 535-79*	—	—	6	0,7	
		ℓ=100					

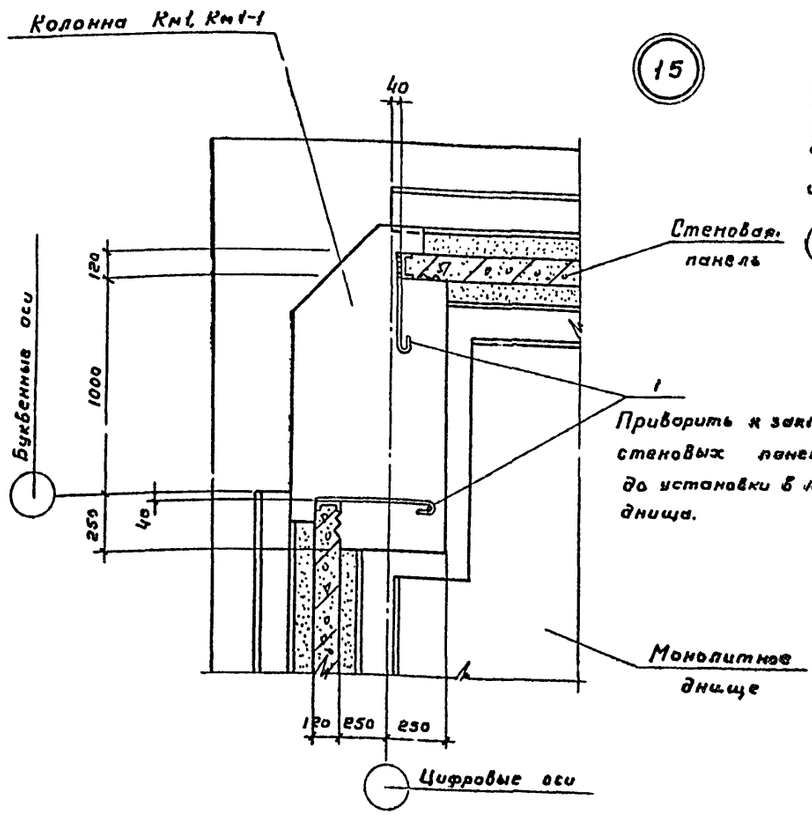

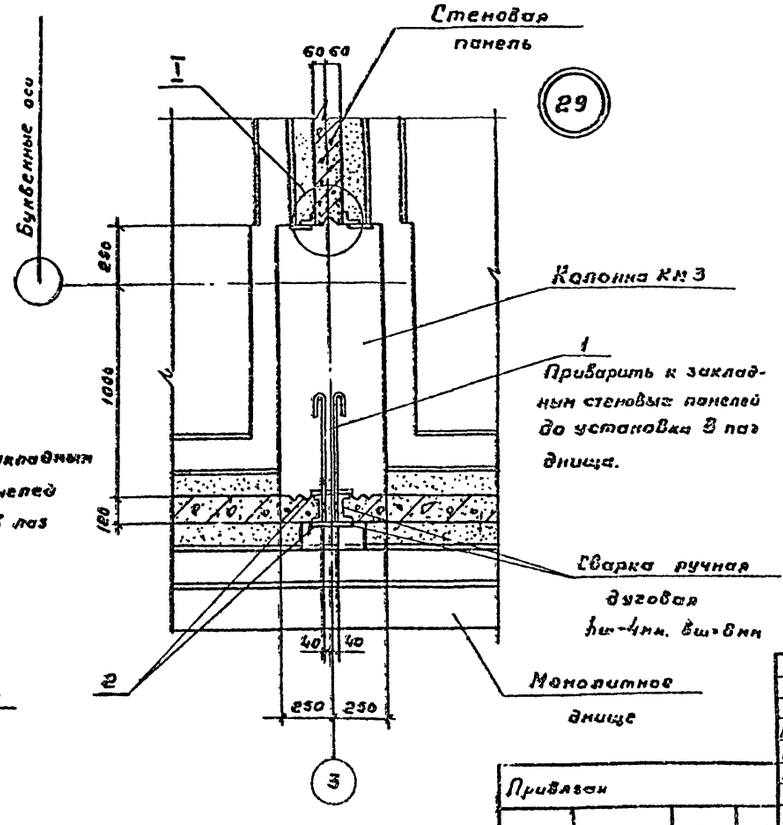

1. Позицию „1" смотрите ведомость деталей на данном листе.
2. Узел „29" только для 4-х и 5-ти секционных градирен.

Нач. отд.	Альтшулер		
Н. контр.	Козловичер		
Гл. спец.	Козловичер		
ГИП	Гольдина		
Рук. бр.	Станина		
Инжен.	Полякова		
Инжен.	Юрченко		

Привязан

Инв. № подл.

ТП 901-6-85.86 -АС-6

Градирня двухсекционная с вентиляторами 38Г23 капельная с секциями площадью 24м² с каркасом из железобетонных элементов.

Стадия	Лист	Листов
Р	Б	

Узлы 15, 16, 29. Спецификация.

СОЮЗВОДОКАНАЛПРОЕКТ

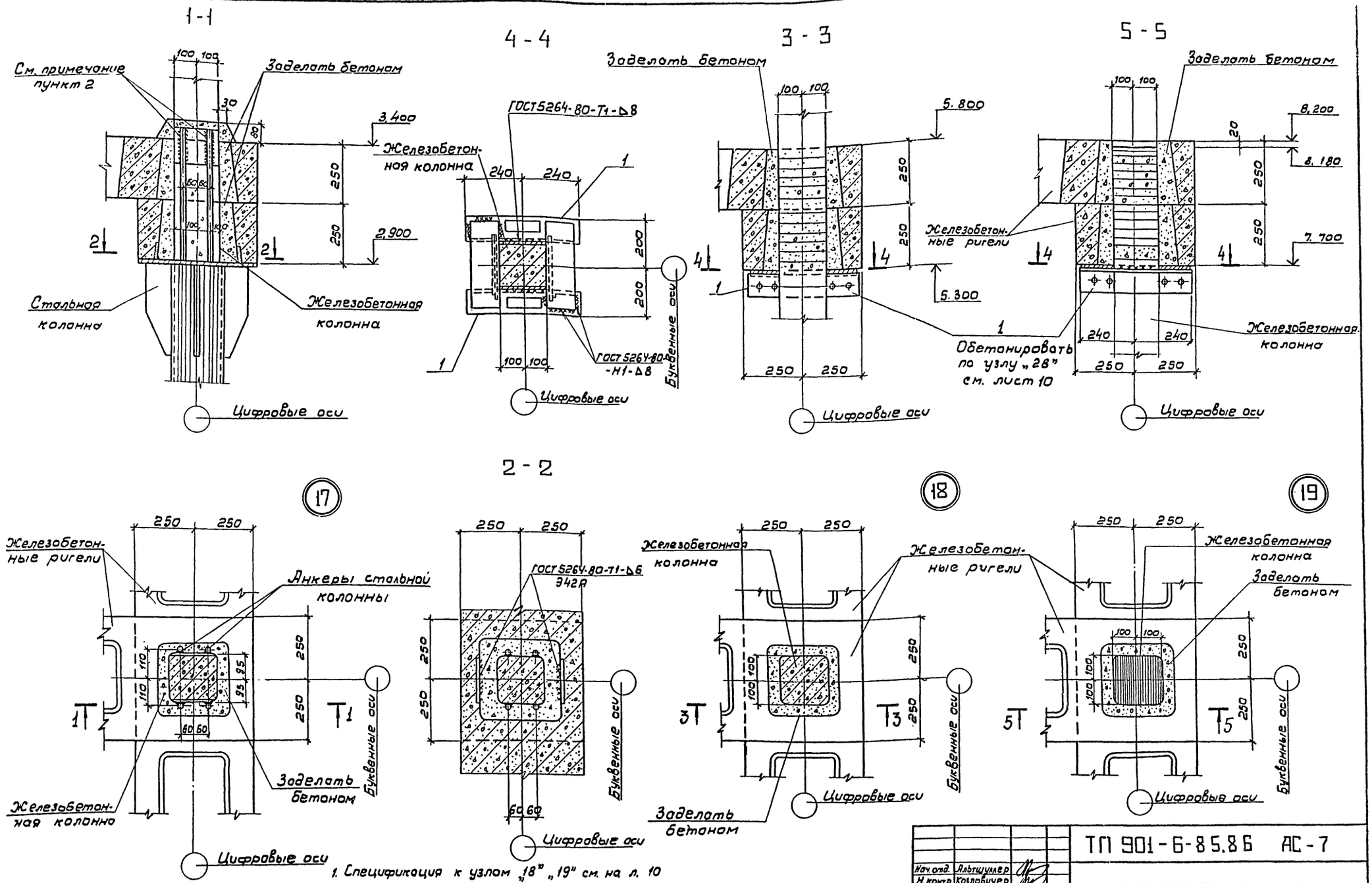

1. Спецификация к узлам „18" „19" см. на л. 10
2. Приварку анкеров стальной колонны к закладной железобетонной колонны производить ручной дуговой сваркой протяженными швами (см. СН393-78, тип 14) $h_ш$ = 5мм в ш = 10мм. Электроды Э50А, ГОСТ 9465-75.

Нач. отд.	Альтшуллер		
Н. контр.	Козловичер		
Гл. спец.	Козловичер		
ГиП	Гольдина		
Рук. бр.	Стонина		
Инжен.	Полякова		
Инжен.	Юрченко		

Привязан

Инв. N

ТП 901-6-85.86 АС-7

Градирня двух секционная с вентиляторами 38-25 капельные с секциями площадью 24м² с каркасом из железобетонных элементов.

Стадия	Лист	Листов
Р	7	

Узлы 17, 18, 19

СОЮЗВОДОКАНАЛПРОЕКТ

21134-03 Д

Альбом III

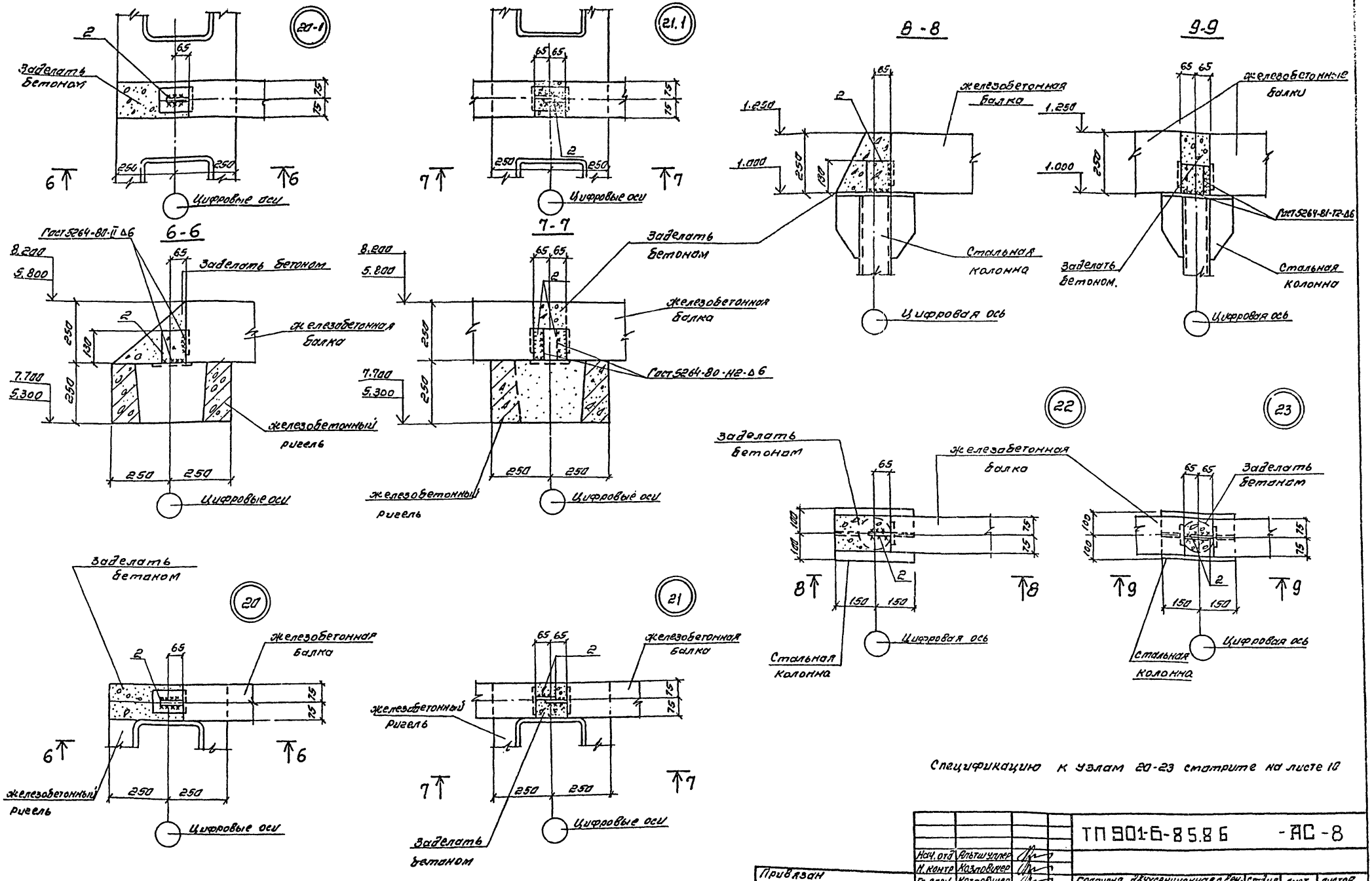

Спецификацию к узлам 20-23 смотрите на листе 10

				ТП 901-6-85.86		-АС-8
Нач. отд.	Альтшуллер					
Н. контр.	Козловичер					
Гл. спец.	Козловичер			Градирня двухсекционная с вентиляторами 38Г25 капельная с секциями площадью 24м² с каркасом из железобетонных элементов	Стадия	Лист	Листов
Гип.	Гольдина				Р	8	
Рук. бр.	Станина						
Инженер	Поляково			Узлы 20,20-1,21,21-1,22,23	СОЮЗВОДОКАНАЛПРОЕКТ		
Инженер	Юрченко						

Привязан

Инв. №

Копировал Синицына

21134-03 10

формат А2

Альбом III

10-10

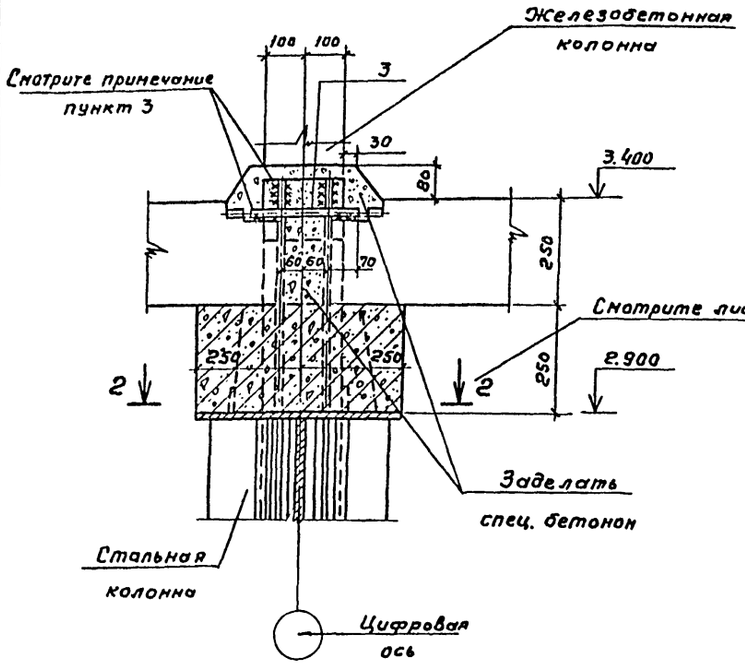

11-11

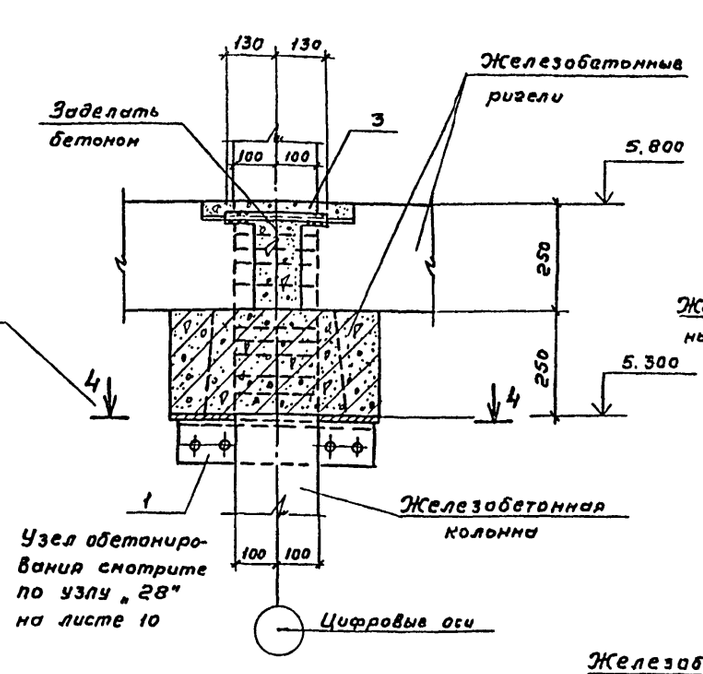

12-12

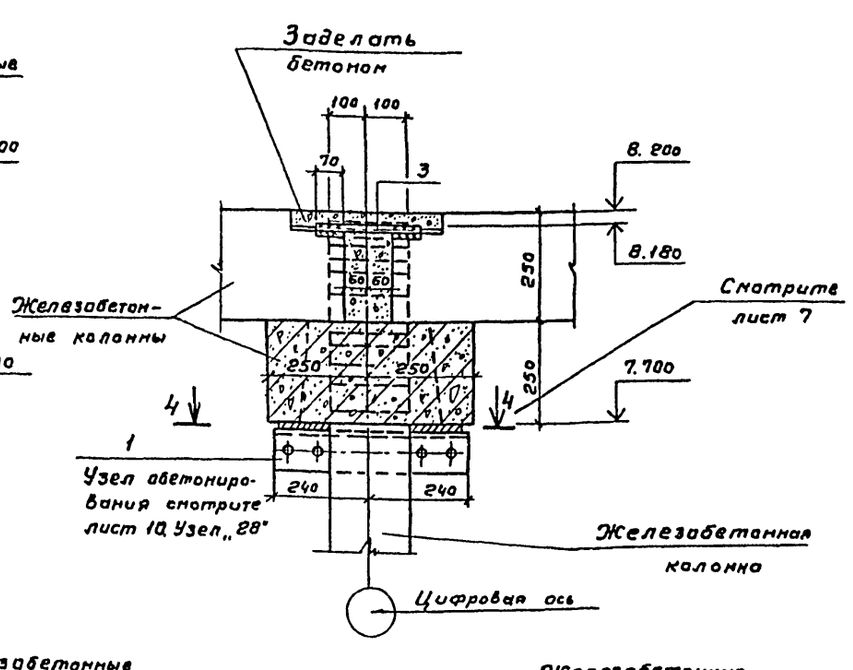

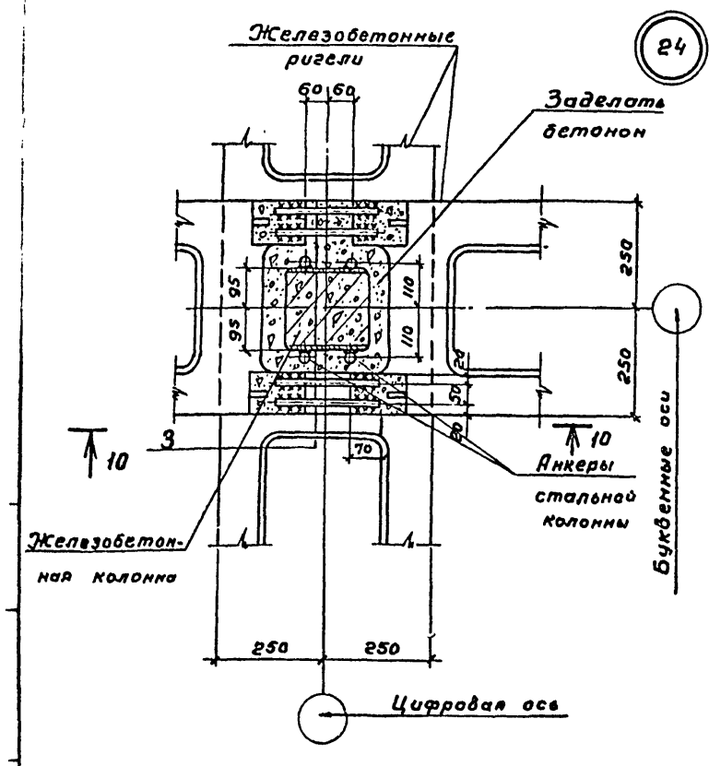

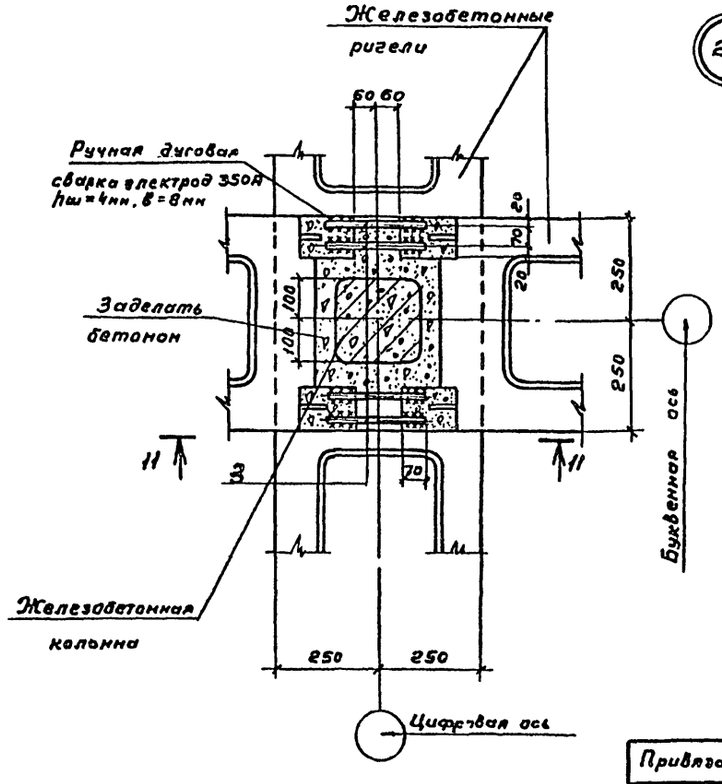

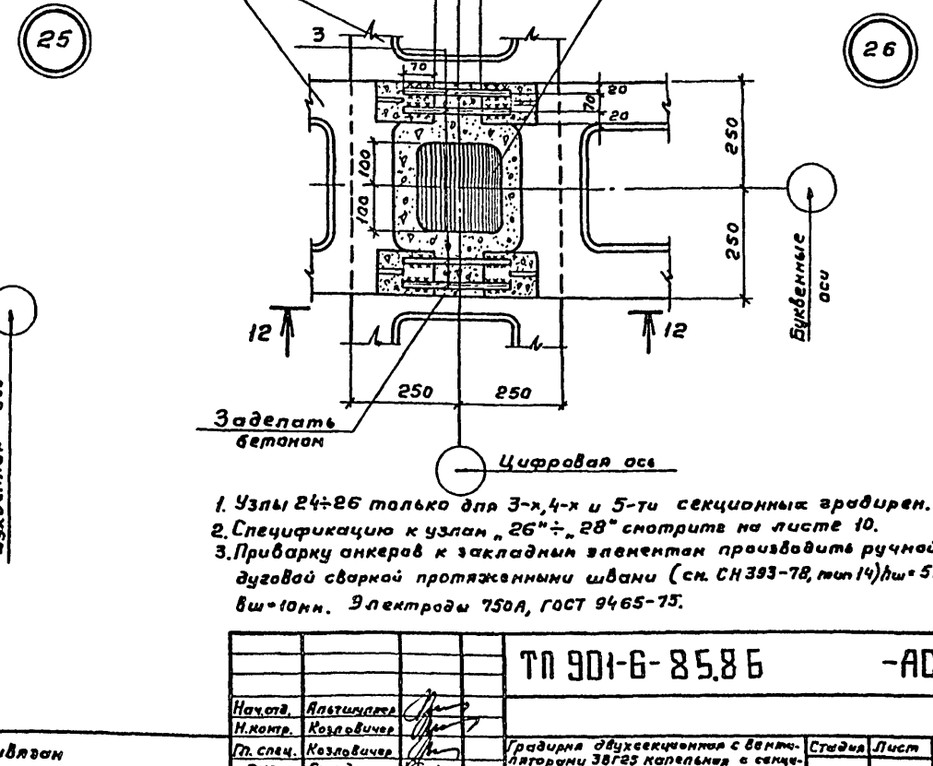

1. Узлы 24÷26 только для 3-х, 4-х и 5-ти секционных градирен.
2. Спецификацию к узлам „26"÷„28" смотрите на листе 10.
3. Приварку анкеров к закладным элементам производить ручной дуговой сваркой протяженными швами (см. СН 393-78, тип 14) hш=5мм, вш=10мм. Электроды Э50А, ГОСТ 9465-75.

				ТП 901-6-85.86		-АС-9
Нач.отд.	Альтшулер					
Н.контр.	Козловичер					
Гл. спец.	Козловичер			Градирня двухсекционная с вентиляторами 38Г25 капельница с секциями площадью 24м² с каркасом из железобетонных элементов.	Стадия	Лист	Листов
ГИП	Гольдцим				Р	9	
Рук. гр.	Станина			Узлы 24, 25, 26	СОЮЗВОДОКАНАЛПРОЕКТ		
Инжен.	Полякова						
Инжен.	Юрченко						
Привязан							
Инв. № подл.							

21134-03 11

Типография Госстроя

Формат А2

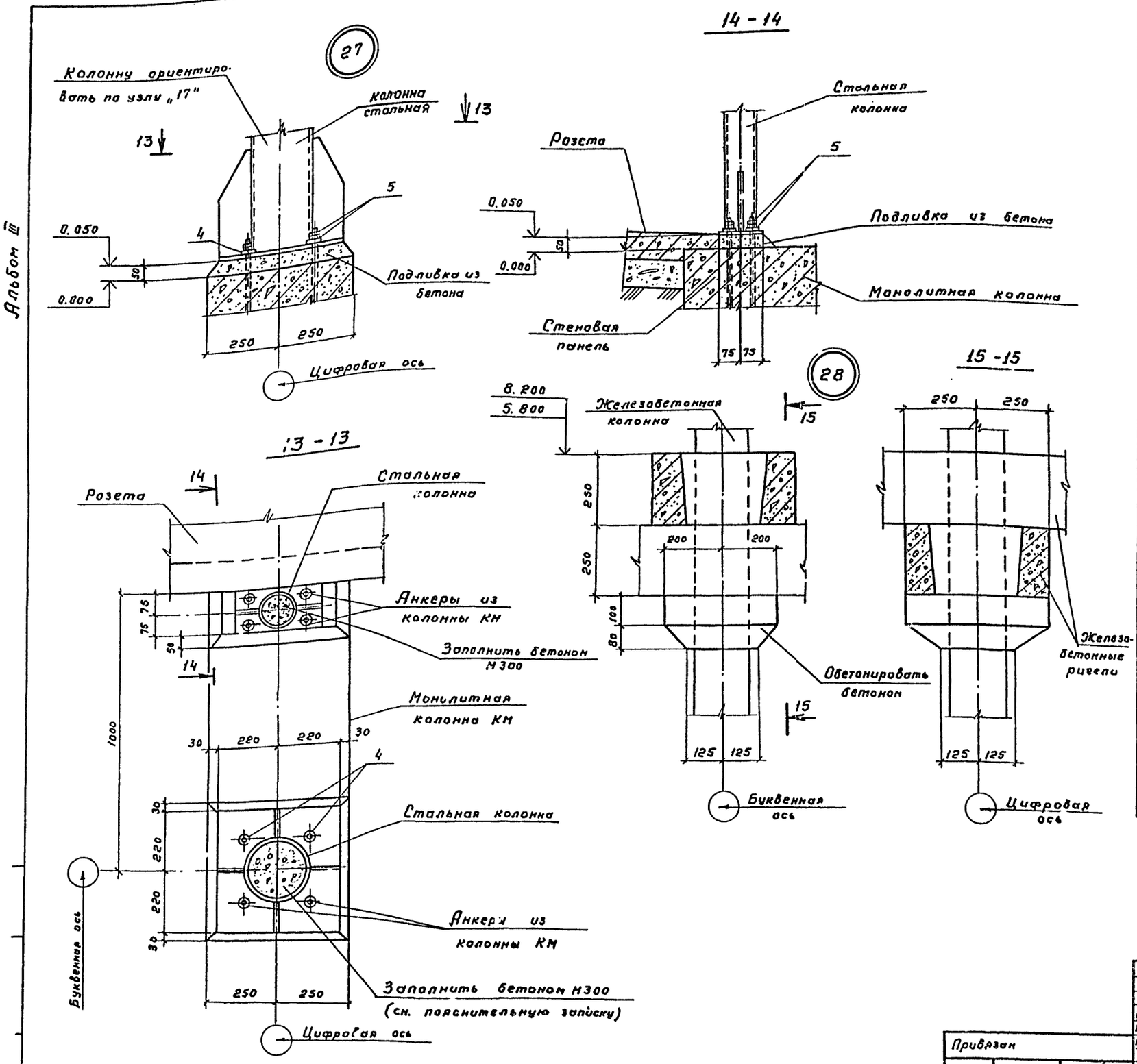

Спецификация к узлам „18" ÷ „27"

Марка Поз.	Обозначение	Наименование	Кол.	Масса ед. кг	Примечание
		Узлы „18", „19"			
Поз. „1"	ТП 901-6-85.86 КЖИ.1.11.05, А IV	Изделие соединительное	2		
		Узлы „20", „20-1", „22"			
Поз. „2"	ТП 901-6-85.86-АС-8	Полоса -8×100, ГОСТ 103-76	1	0,8	
		Вст3 Кп2-1, ГОСТ 535-79*			
		ℓ = 130			
		Узлы „21", „21-1", „23"			
Поз. „2"	-АС8	Полоса -8×100, ГОСТ 103-76	2	0,8	
		Вст3 Кп2-1, ГОСТ 535-79*			
		ℓ = 13.0			
		Узел „24"			
Поз. „3"	-АС9	Стержень, ГОСТ 5781-82	4	0,4	
		ф 16 А III, ℓ = 260			
		Узлы „25", „26"			
Поз. „1"	ТП 901-6-85.86 КЖИ.1.11.05, Ал IV	Изделие соединительное	2		
Поз. „3"	-АС9	Стержень, ГОСТ 5781-82	4	0,4	
		ф 16 А III, ℓ = 260			
		Узел „27"			
		Стандартные изделия			
Поз. „4"		Шайба 24.03.0115, ГОСТ 11371-78	8		
Поз. „5"		Гайка М24.5.0115, ГОСТ 5915-70	16		

Нач. отд.	Альтшуллер		
Н. контр.	Козловичер		
Гл. спец.	Козловичер		
ГИП	Гольдина		
Рук. бр.	Станина		
Инжен.	Полякова		
Инжен.	Юрченко		

Привязан

Инв. № подл.

ТП 901-6-85.86 -АС-10

Градирня двухсекционная с вентиляторами ЗВГ25 капельная с секциями площадью 84 м² с каркасом из железобетонных элементов.

Стадия	Лист	Листов
Р	10	

Узлы 27, 28. Спецификация

СОЮЗВОДОКАНАЛПРОЕКТ

21134-03 12

Формат А2

Альбом III

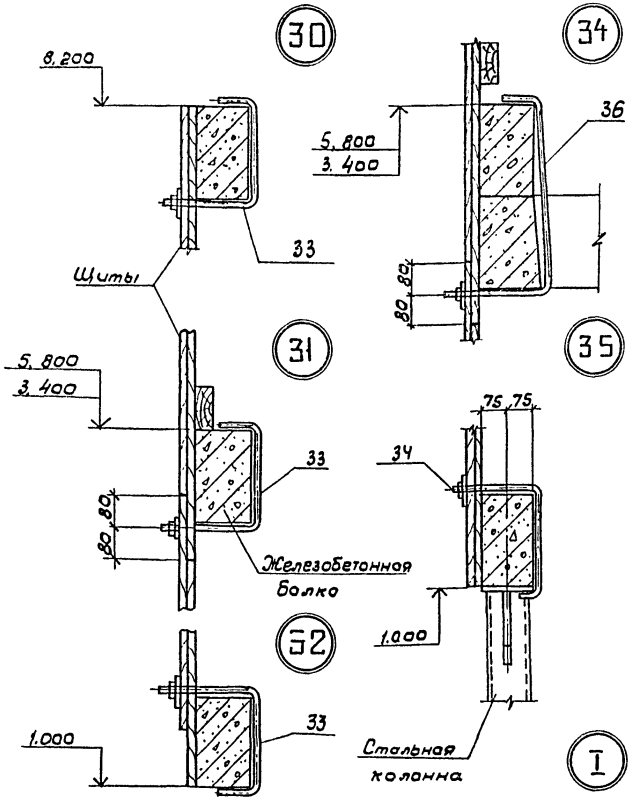

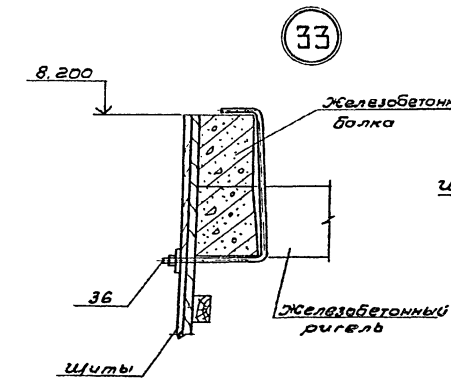

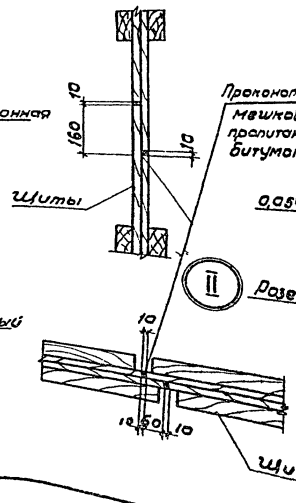

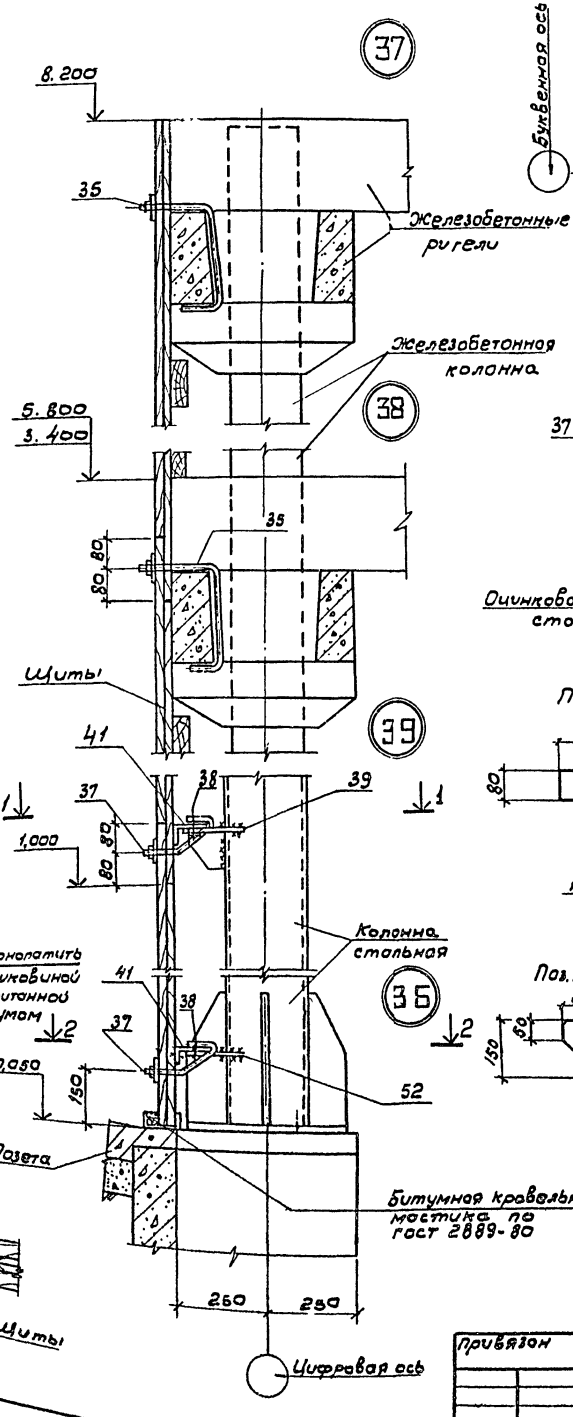

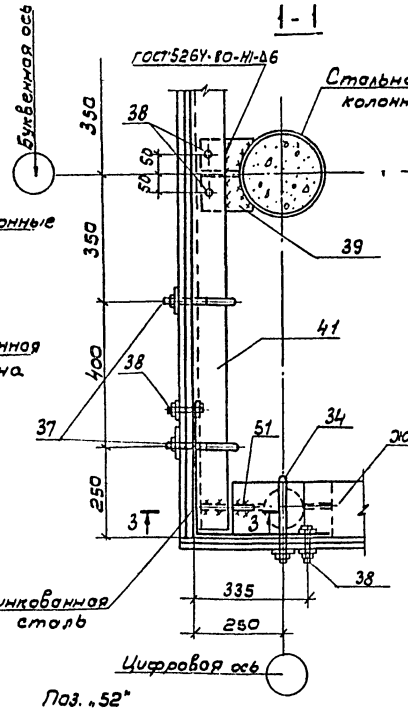

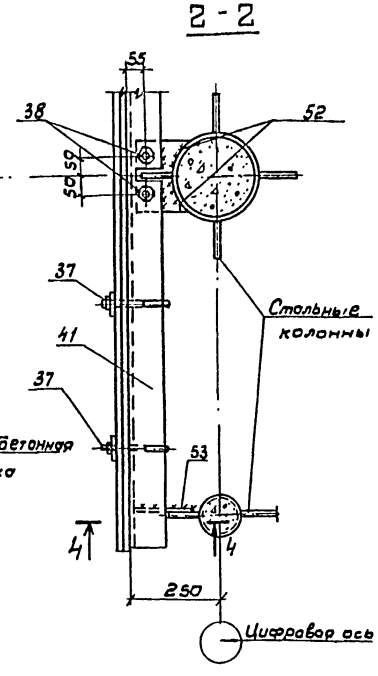

Поз. „52"

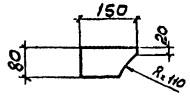

Поз. „51"

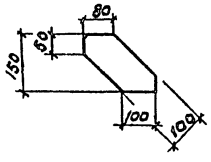

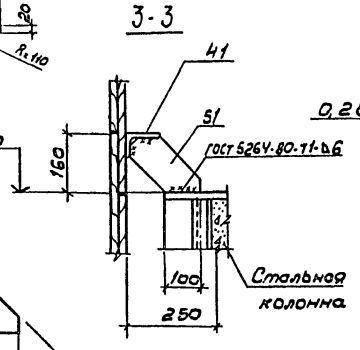

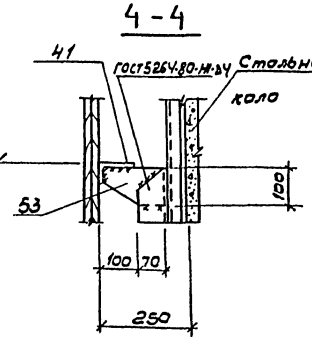

Соединительные элементы и детали учтены в спецификации Альбом III, лист АС-11

				ТП 901-Б 85.86			АС-11
Нач. отд.	Альтшулер						
Н. контр.	Козловичер						
Гл. спец.	Козловичер			Гаражи 3-х 25 капельная с секциями площадью 2Ум² с каркасом из железобетонных элементов	Стадия	Лист	Листов
Гип	Гольдина				Р	11	
Рук. бр.	Станина						
Инжен.	Полякова			Узлы 30 ÷ 39	СОЮЗВОДОКАНАЛПРОЕКТ		
Инжен.	Юрченко						
Привязан							
Инв. №							

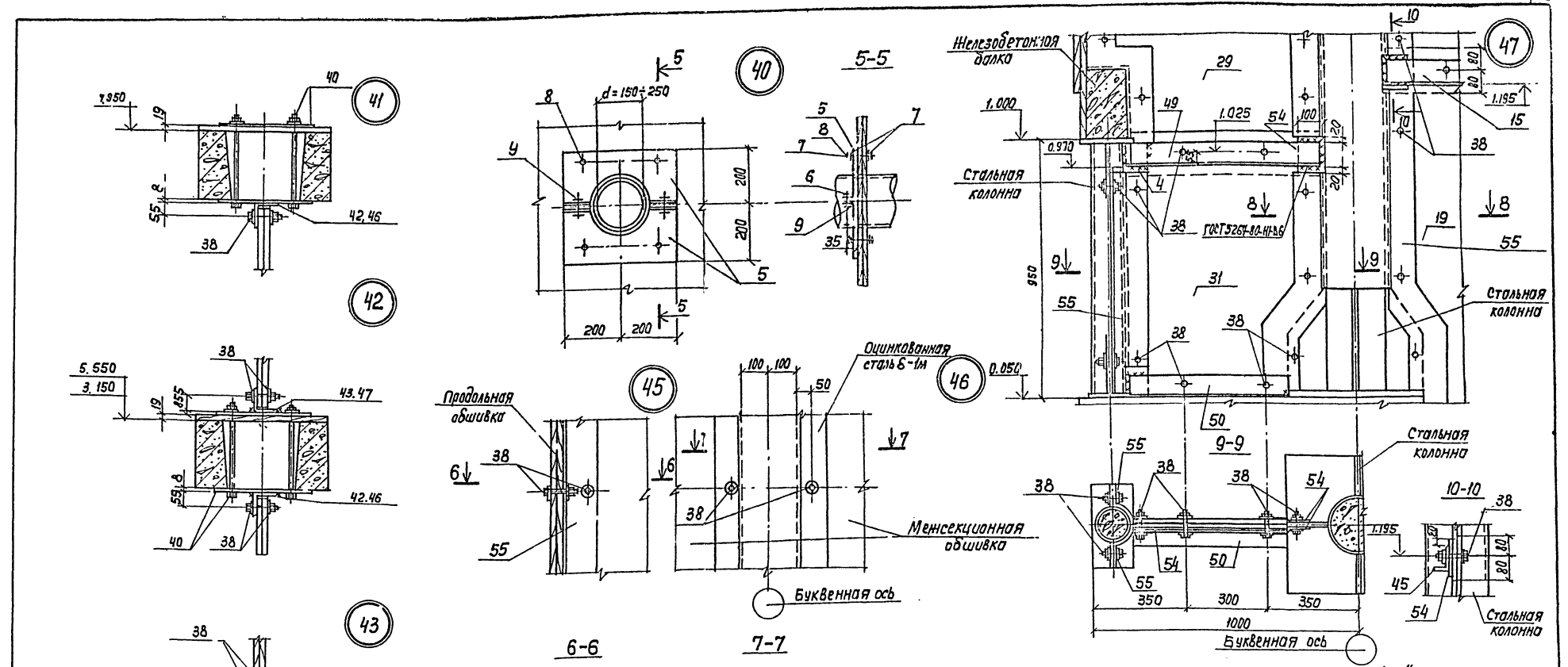

спецификация к узлу „40"

Марка, поз.	Обозначение	Наименование	Кол.	Масса ед. кг	Примечание
		Узел 40			
поз. „5"	ТП901-6-85.86-АС12, Ал.III	ОЦ Б-ПН-НО-1.0 ГОСТ 19904-74 / ОН-КР-1 ГОСТ 14918-80	2	0,9	S=0,11м²
		Стандартные изделия			
поз. „6"		Гайка М10.5.0115 ГОСТ 5915-70	6	0,1	
поз. „7"		Шайба 10.02.0115 ГОСТ 11371-18	10		
поз. „8"		Болт М10×80.58.0115 ГОСТ 7798-70	4	0,1	
поз. „9"		Болт М10×20.58.0115 ГОСТ 7798-70	2	—	

Позиции 54, 55 учтены в альбоме II, лист АС-11

Нач. отд.	Альтшуллер		
Н. контр.	Козловичер		
Гл. спец.	Козловичер		
ГИП	Гольдина		
Рук. др.	Станина		
Инженер	Полякова		
Инженер	Юрченко		

Привязан

Инв. N подл.

ТП 901-6-85.86-АС

Градирня двухсекционная с вентиляторами 38,25 капельная с секциями площадью 24м² с каркасом из железобетонных элементов

Стадия	Лист	Листов
Р	12	

Узлы 40÷47. Спецификация.

СОЮЗВОДОКАНАЛОМЕНТ

21134-03 14

Формат А2

Альбом III

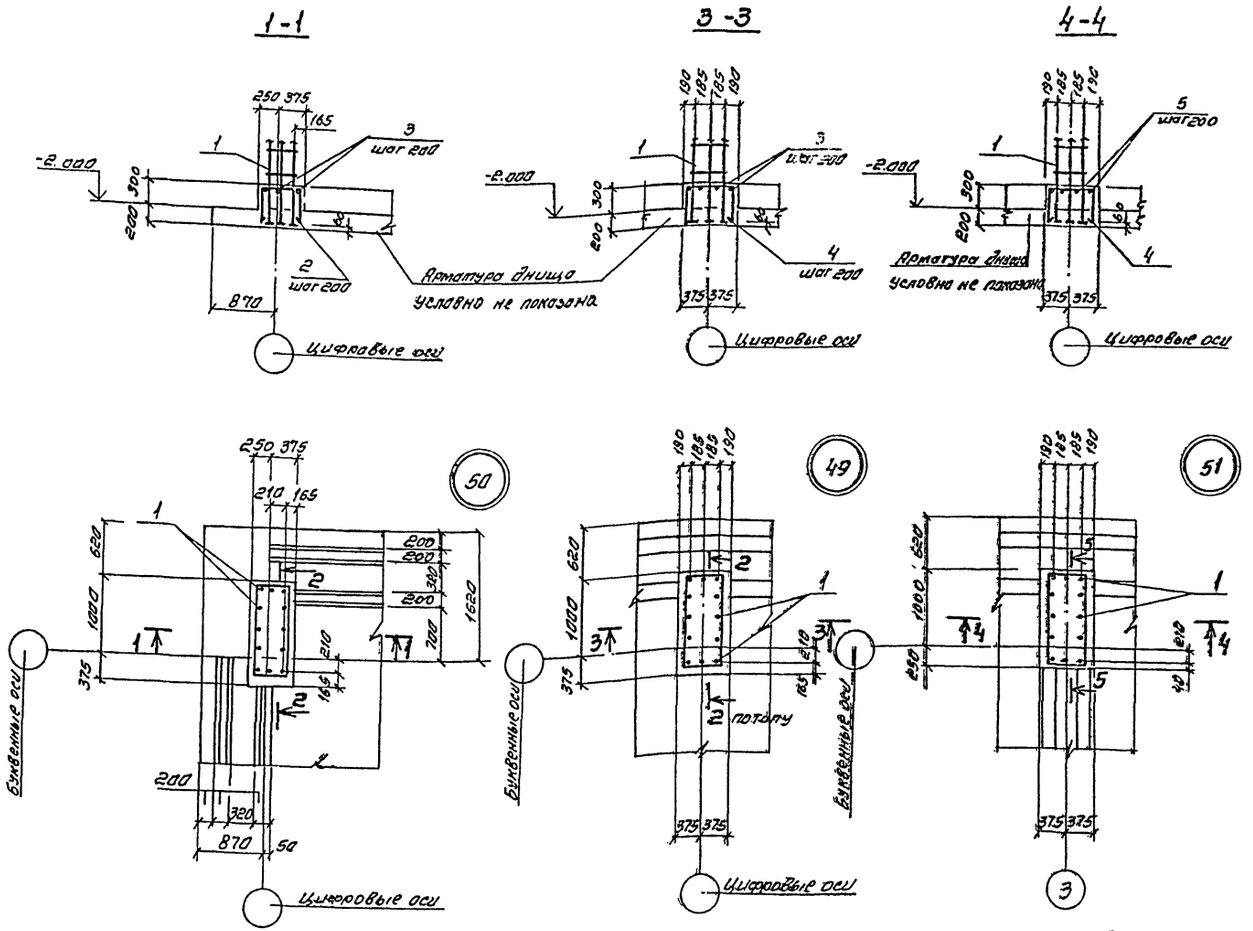

Спецификация к узлам 49.50.51

Формат	Зона	Поз.	Обозначение	Наименование	Кол. на узел „49"	„50"	„51"	Примечание
				Сборочные единицы				
А4		1	ТП901-6-85.86-КЖИ.1.11.06 Ал IV	Каркас пространственный	1	1	1	
				Детали				
				Стержень, ГОСТ 5781-82				
Б4		2*	ТП901-6-85.86- -АС13 Ал. III	ф6А III, ℓ=1495	8			0.3кг
Б4		3*		ф6А III, ℓ=2245	2	4		0.5кг
Б4		4*		ф6А III, ℓ=1620		8	7	0.3кг
Б4		5*		ф6А III, ℓ=2120			4	0.5кг

1. Позиции 2*÷5* смотрите ведомость деталей
2. Защитный слой бетона в узлах -25 мм.

Ведомость деталей

Поз.	Э.с.кз
2	575 (460 … 460)
3	1325 (460 … 460)
4	700 (460 … 460)
5	1200 (460 … 460)

Нач. отд	Альтшуллер		
Н. контр	Козловичер		
Гл. спец	Козловичер		
Гип	Гольдина		
Рук. бр.	Станина		
Инженер	Полякова		
Инженер	Юрченко		

Привязан

Инв. №

ТП 901-6-85.86- АС-13

Градирня двухсекционная с вентиляторами 38Г25 капельная с секциями площадью 24 м² с каркасом из железобетонных элементов

Узлы 49.50.51
Спецификация.

Стадия	Лист	Листов
Р	13	

СОЮЗВОДОКАНАЛПРОЕКТ

Копировал. Синицына 21134-03 15 Формат А2

Альбом III

1-1

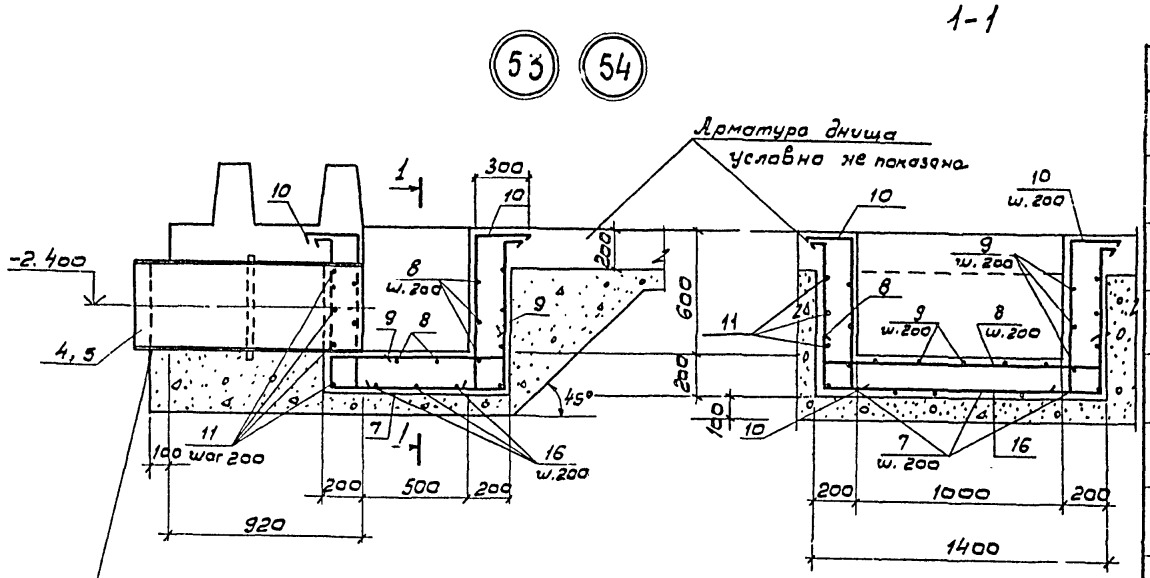

В местах установки сальников арматуру обрезать по месту и концы приварить к корпусу сальника.

2-2

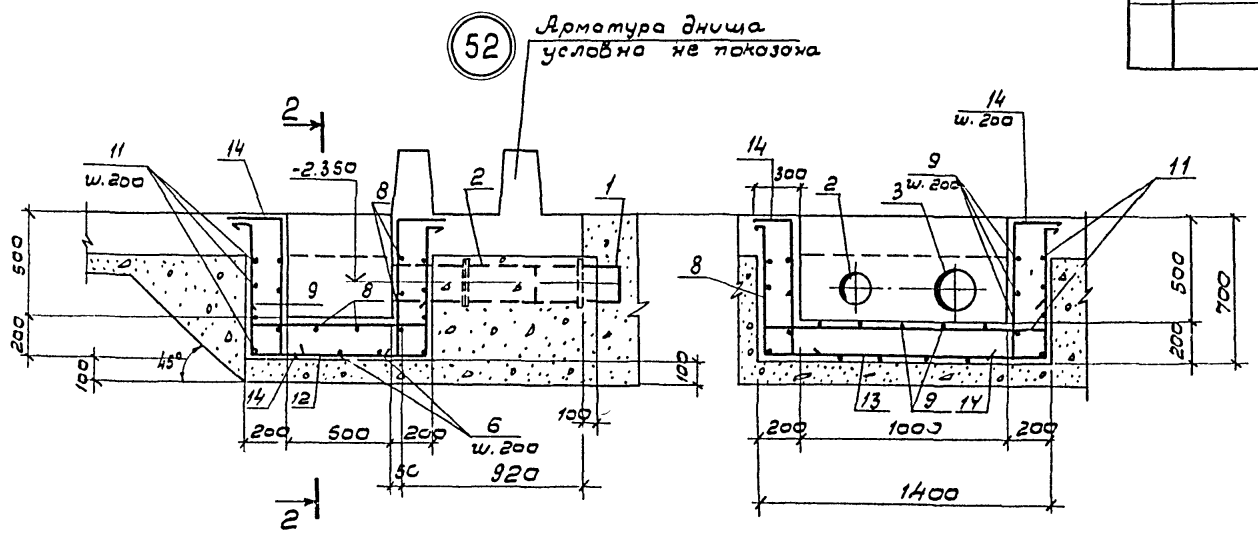

Ведомость деталей

Поз.	Эскиз
6	150, 740, 1330, 150, 740
7	150, 740, 830, 150, 740
8	150, 1330, 150
9	150, 830, 150
10	740, 300, 150
11	1405, 905, 830, 1330
12	150, 610, 630, 150, 610
13	150, 610, 1330, 150, 610
14	640, 300, 150

Спецификация к узлу 52, 53, 54

Формат	Зона	Поз.	Обозначение	Наименование	Кол. на узлы 52	53	54	Примечание
				Сборочные единицы				
				Сальники				
		1	Серия 5.900-2	Ду 150, ℓ= 300	1			
		2	5.900-2	Ду 150, ℓ= 800	1			
		3	5.900-2	Ду 200, ℓ= 500	2			
		4	5.900-2	Ду 300, ℓ= 500		2		
		5	5.900-2	Ду 400, ℓ= 500			2	
				Детали				
				Стержень, ГОСТ 5781-8				
БУ		6*	ТП 901-6-85.86- АС 14	ф10 AIII, ℓ= 3110		3	3	1,9 кг
БУ		7*		ф10 AIII, ℓ= 2610		6	6	1,6 кг
БУ		8*		ф10 AIII, ℓ= 1630	8	8	8	1,0 кг
БУ		9*		ф10 AIII, ℓ= 1130	11	11	11	0,7 кг
БУ		10*		ф10 AIII, ℓ= 1190		18	4	0,7 кг
БУ		11*		ф10 AIII, ℓ= 4470	4	4		2,8 кг
БУ		12*		ф10 AIII, ℓ= 2410	6			1,5 кг
БУ		13*		ф10 AIII, ℓ= 2910	3			1,8 кг
БУ		14*		ф10 AIII, ℓ= 1090	18			0,7 кг

1. Позиции 6*÷14* см. ведомость деталей.
2. Совместно с данным см. альбом III, лист АС 5

Нач. отд	Альтшуллер	
Н. контр.	Козловичер	
Гл. спец.	Козловичер	
ГИП	Гольдина	
Рук. бр.	Стонина	
Инжен.	Полякова	
Инжен.	Юрченко	

Привязан

Инв. № подл.

ТП 901-6-85.86- АС

Градирня двухсекционная с вентиляторами ЗВГ 23 капельная с секциями площадью 24 м² с каркасом из железобетонных элементов

Стадия	Лист	Листов
Р	14	

Узлы 52, 53, 54. Спецификация.

Союзводоканалпроект

21134-03 16

Альбом III

План

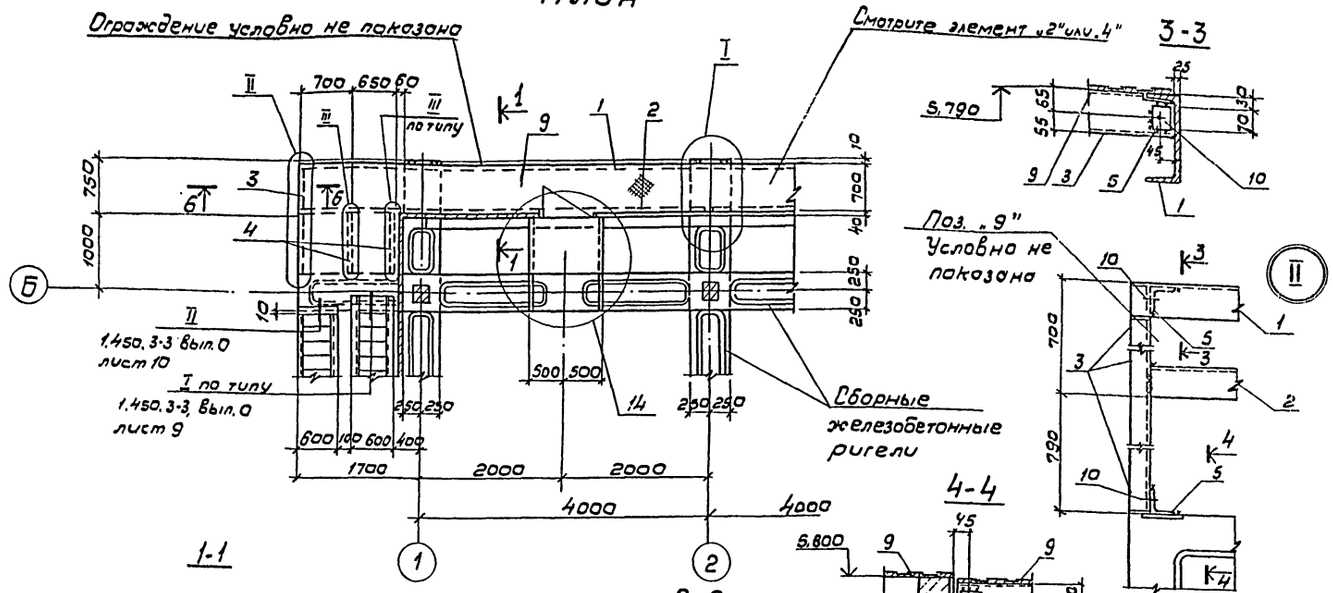

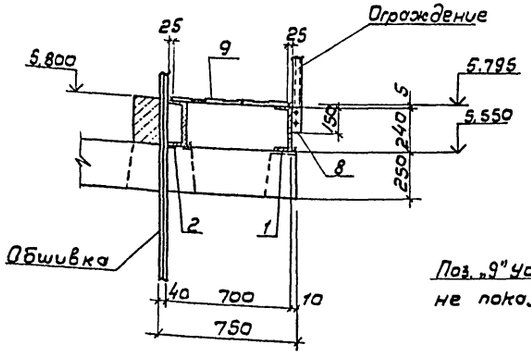

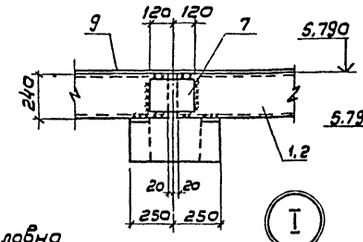

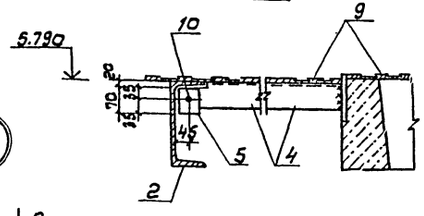

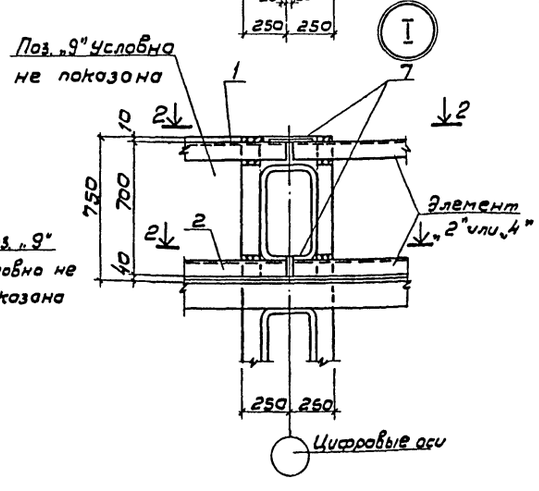

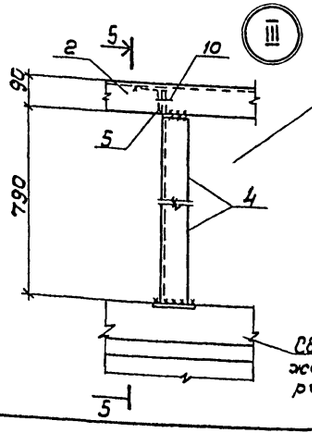

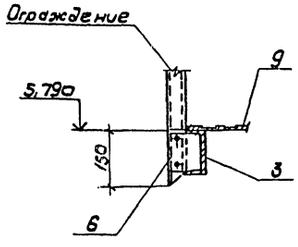

Спецификация к элементу „1"

Марка, поз.	Обозначение	Наименование	Кол.	Масса ед, кг.	Примечание
Поз. „1"	ТП 901-6-85.86-АС 15	Швеллер 24, ГОСТ 8240-72* / Вст3сп5-1, ГОСТ 535-79*	1	136,3	
		ℓ = 5680			
Поз. „2"	АС 15	Швеллер 24, ГОСТ 8240-72* / Вст3сп5-1, ГОСТ 535-79*	1	134,6	
		ℓ = 5610			
Поз. „3"	- АС 15	Швеллер 12, ГОСТ 8240-72* / Вст3кп2-1, ГОСТ 535-79*	1	15,2	
		ℓ = 1465			
Поз. „4"	- АС 15	Уголок 75×75×6, ГОСТ 8509-72* / Вст3кп2-1, ГОСТ 535-79*	2	6,0	
		ℓ = 865			
Поз. „5"	- АС 15	Уголок 75×75×6, ГОСТ 8509-72* / Вст3кп2-1, ГОСТ 535-79*	4	0,5	
		ℓ = 70			
Поз. „6"	- АС 15	Полоса -4×100, ГОСТ 103-76 ℓ = 100 / Вст3кп2-1, ГОСТ 535-79*	3	0,4	
Поз. „7"	- АС 15	Полоса -8×200, ГОСТ 103-76 ℓ = 270 / Вст3кп2-1, ГОСТ 535-79*	2	3,0	
Поз. „8"	- АС-15	Полоса -4×50, ГОСТ 103-76 ℓ = 150 / Вст3кп2-1, ГОСТ 535-79*	6	0,2	
Поз. „9"	- АС 15	Рулон ромб К-5,0×650	м²		
		Б ст.3сп ГОСТ 8568-77	5,83	2416,6	
		Стандартные изделия			
Поз. „10"		Болт М12×80.58.016.ГОСТ 7798-70	4	0,1	

1. Сварные швы принимать $h_ш$ = 4 мм. Сварку производить электродами Э42-А по ГОСТ 9467-75.
2. Все отверстия - 14 мм

Привязан

Инв. №

Нач. отд.	Альтшуллер		
Н. контр.	Козловичев		
Гл. спец.	Козловичев		
ГИП	Гольдина		
Рук. бр.	Станина		
Инженер	Полякова		
Инженер	Юраченко		

ТП 901-6-85.86 -АС-15

Градирня двухсекционная с вентиляторами ЗВГ25 полезной с секциями площадью 24 м² с каркасом из железобетонных элементов.

Элемент „1" План. Сечения. Узлы. Спецификация.

Стадия	Лист	Листов
Р	15	

Союзводоканалпроект

Альбом III

Элемент „2"

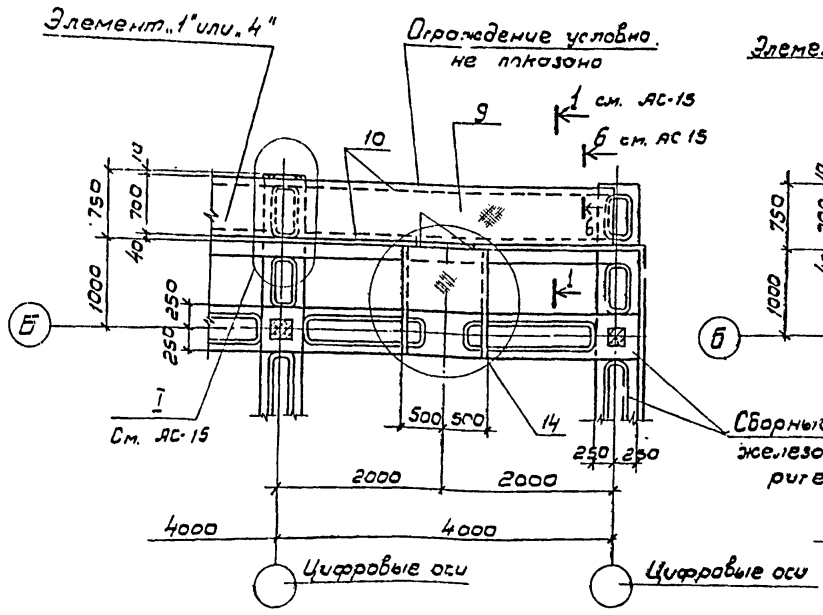

Элемент „4"

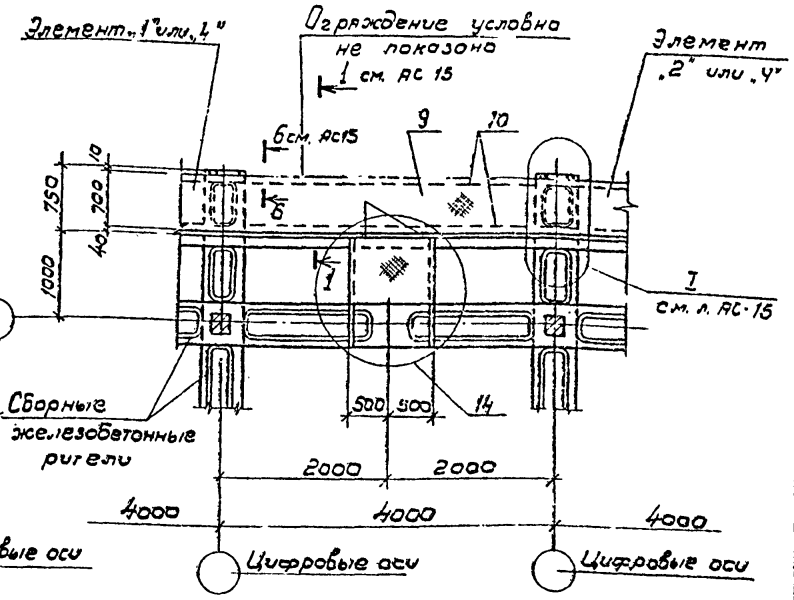

7-7

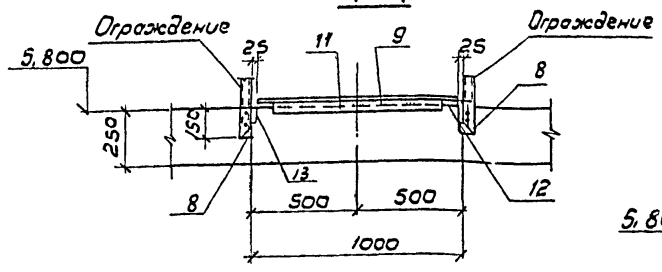

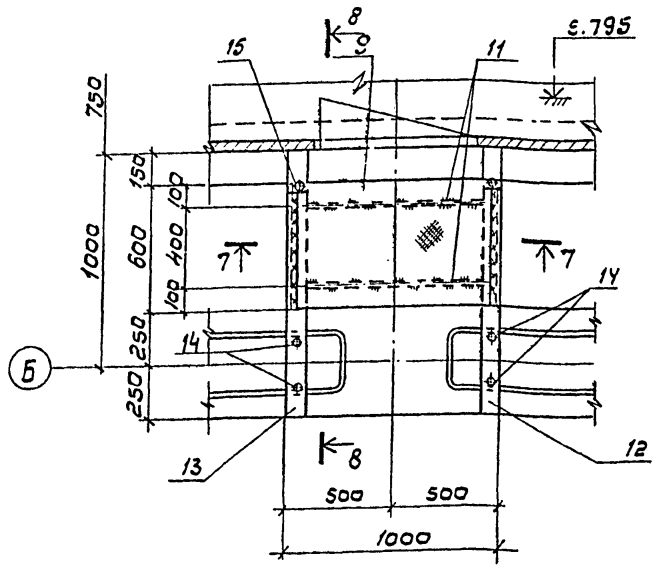

8-8

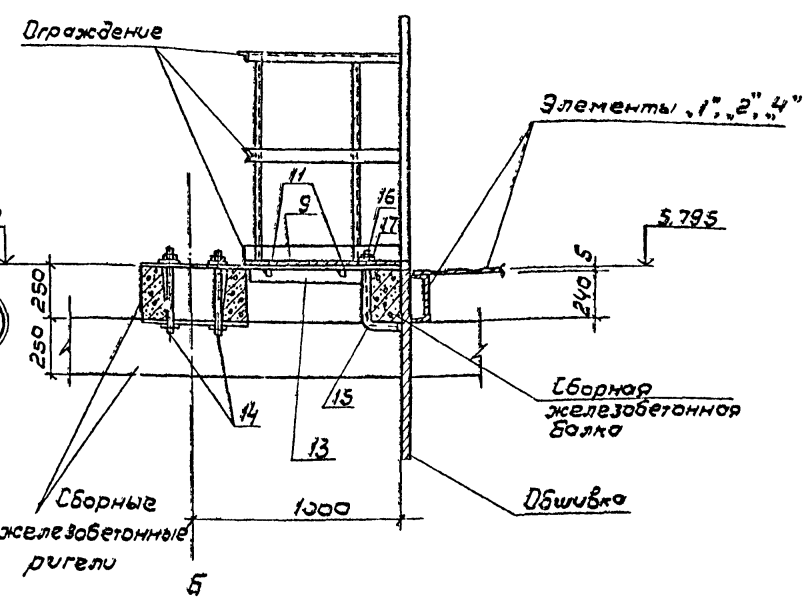

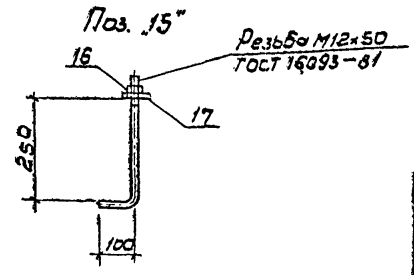

Спецификация к элементам „2", „4" и узлу „14"

Марка, поз.	Обозначение	Наименование	Кол.	Масса ед. кг.	Прим.
		Элементы „2", „4"			
Поз. „7"	ТП 901-6-85.86- АС15	Полоса -8х200 ГОСТ 103-76 Ст3 кп2-1 ГОСТ 535-79*	2	3.0	
		ℓ= 240			
Поз. „8"	АС16	Полоса -4х50 ГОСТ 103-76 Ст3 кп2-1 ГОСТ 535-79*	4	0.2	
		ℓ= 150			
Поз. „9"	АС 16	Рулон ромб к-5,0х650 Б ст 3 сп ГОСТ 8568-77	м²	105.8	
			2.5		
Поз. „10"		Швеллер 24 ГОСТ 8240-79* Ст3 сп5-1 ГОСТ 535-79*	2	95.0	
		ℓ= 3960			
		Узел „14"			
Поз. „8"	АС16	Полоса -4х50 ГОСТ 103-76 ℓ=150 Ст3 кп2-1 ГОСТ 535-79*	4	0.2	
Поз. „9"	АС16	Рулон ромб к-5,0х650 Б ст 3 сп ГОСТ 8568-77	м²	25.4	
			0.6		
Поз. „11"	АС16	Полоса -4х40 ГОСТ 103-76 ℓ=820 Ст3 кп2-1 ГОСТ 535-79*	2	1.0	
	ТП 901-6-85.86 КЖИ 1.11.03 Ал IV	Изделие соединительное			
Поз. „12"	-03		1		
Поз. „13"	-04		1		
Поз. „14"	КЖИ.1.11.09, Ал IV		1		
Поз. „15"	ТП 901-6-85.86- АС16	Стержень, ГОСТ 2590-71	1	0.3	
		ф12 АI, ℓ= 400			
		Стандартные изделия			
Поз. „16"		Гайка М12.5.019.ГОСТ 5915-70	2	0.01	
Поз. „17"		Шайба 12.02.019.ГОСТ 11371-78	2		

1. Сварку производить до установки деревянных конструкций
2. Сварные швы принимать h_w = 4мм.
3. Элемент „4" только для 3-х, 4-х, 5-и секционной градирен.

Привязан

Инв.№

Нач.отд.	Альтшумер	
Н.контр.	Козловичер	
Гл.спец.	Козловичер	
ГИП	Гольдина	
Рук.бр.	Станина	
Инж.	Полякова	
Инж.	Юрченко	

ТП 901-6-85.86- -АС-16

Градирня двухсекционная с вентиляторами 33Г2Б капельная с секциями площадью 2м² с каркасом из железобетонных элементов

Стадия	Лист	Листов
Р	16	

Элементы „2", „4". Плоны. Узел „14". Спецификация.

СОЮЗВОДОКАНАЛПРОЕКТ

Инв.№ подл. | Подпись и дата | Взам. инв.№

Альбом III

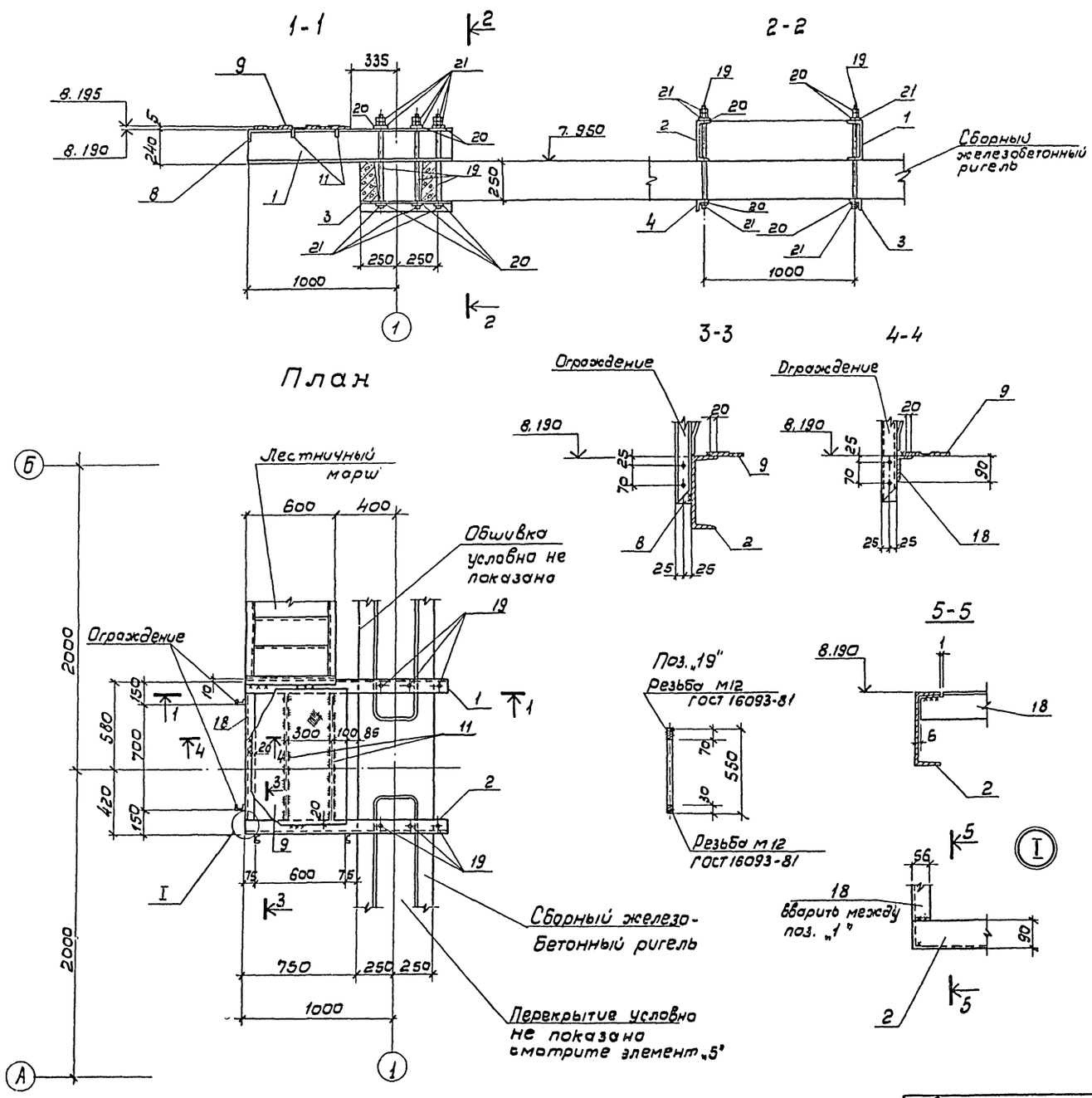

Спецификация к элементу „3"

Марка поз.	Обозначение	Наименование	Кол.	Масса ед. кг.	Примечание
Поз. „1"	ТП901-6-85.86 кжи.1.11.08. Ал.IV	Изделие соединительное	1		
Поз. „2"	-01		1		
	кжи.1.11.03				
Поз. „3"	-05		1		
Поз. „4"	-06		1		
Поз. „8"	ТП 901-6-85.86- АС17	Полоса -4×50, ГОСТ 103-76	4	0,2	
		Вст3кп2-1, ГОСТ 535-79*			
		ℓ=150			
Поз. „9"	-АС17	Рулон ромб К-5,0×580	м²	21,2	
		Б ст 3 сп ГОСТ 8568-77	0,54		
Поз. „11"	-АС17	Полоса -4×40, ГОСТ 103-76	2	1,0	
		Вст3кп2-1, ГОСТ 535-79*			
		ℓ=820			
Поз. „18"	-АС-17	Уголок 90×56×8, ГОСТ 8510-72*	1	8,7	
		Вст3кп2-1, ГОСТ 535-79*			
		ℓ=988			
		Стержень, ГОСТ 2590-71			
Поз. „19"	-АС17	ф 16 АI, ℓ=550	6	0,9	
		Стандартные изделия			
Поз. „20"		Шайба 16.02.0115. ГОСТ 11371-78	12		
Поз. „21"		Гайка М16.5.0115. ГОСТ 5915-70	18	0,1	

1. Сварные швы принимать $h_w = 4$ мм.
2. Сварку производить до установки деревянных конструкций.
3. Сварку производить электродами Э-42 по ГОСТ 9467-75

Нач. отд.	Альтшуллер		ТП 901-6-85.86-	АС-17
Н. контр.	Козловичер			
Гл. спец.	Козловичер		Градирня двухсекционная с вентиляторами 38/25 капельная с секциями площадью 24 м² с каркасом из железобетонных элементов	Стадия: Р; Лист: 17; Листов:
Гип	Гольдина			
Рук. бр.	Станина			
Инжен.	Полякова		Элемент „3". План. Сечения. Узлы. Спецификация	СОЮЗВОДОКАНАЛПРОЕКТ
Инжен.	Юрченко			

Привязан

Инв. №

21134-03 19

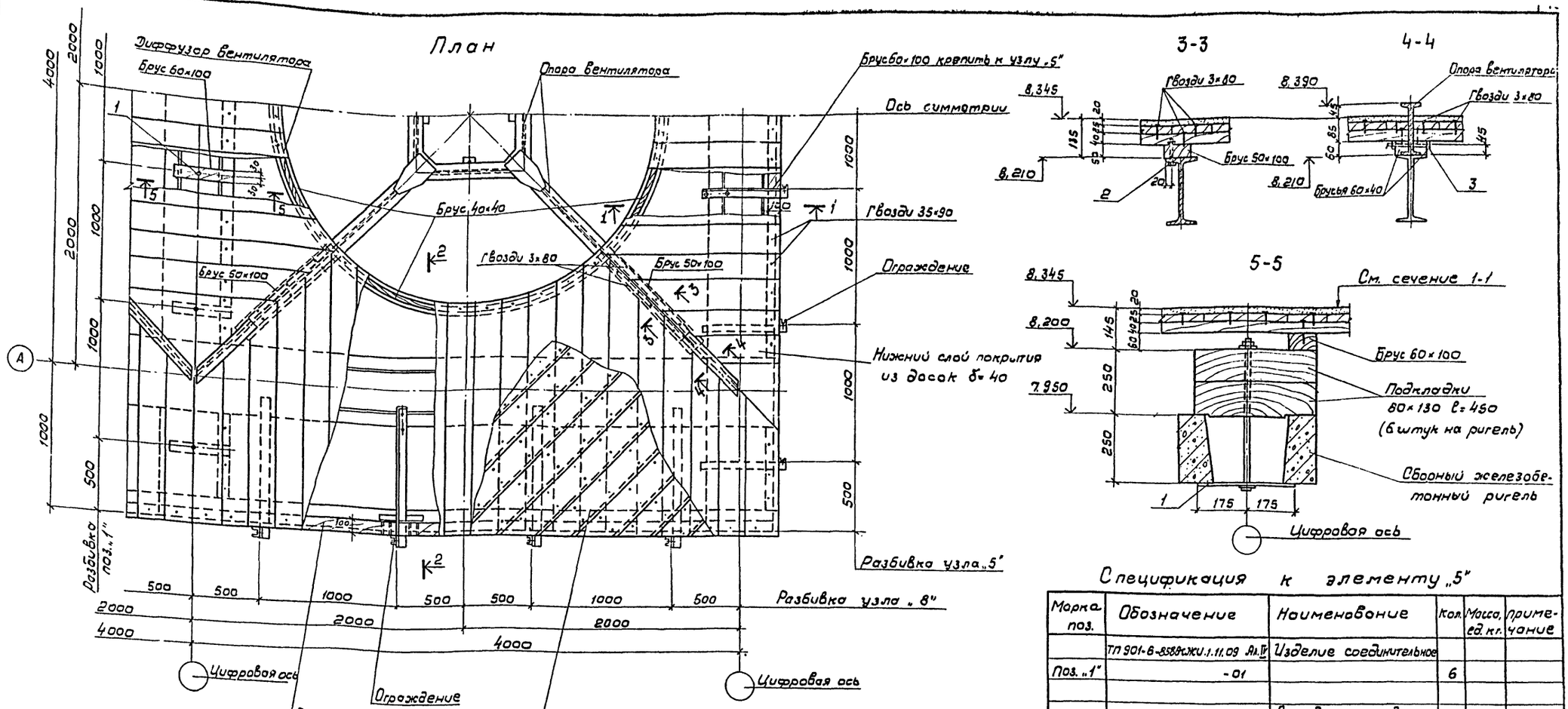

Спецификация к элементу „5"

Марка поз.	Обозначение	Наименование	Кол.	Масса, ед. кг.	Примечание
	ТП 901-6-85.86 ЖИ.1.11.09 Вл.IV	Изделие соединительное			
Поз. „1"	-01		6		
		Стандартные изделия			
Поз. „2"		Болт М6×100.58.019.ГОСТ 7798-70	8		С гайкой и двумя шайбами
Поз. „3"		Болт М6×140.58.019.ГОСТ 7798-70	8		
		Материалы:			
		Доски б=25. ГОСТ 24454-80	0,45		м³
		Доски б=40. ГОСТ 24454-80	0,72		м³
		Брусья ГОСТ 24454-80	0,2		м³
		Гвозди ГОСТ 4028-63*		4,0	

Древесина должна быть антисептирована в соответствии с п. 2.28 общих указаний

Нач.отд.	Альтшуллер		ТП 901-6-85.86-АС-18
Н.контр.	Козловичер		
Гл.спец.	Козловичер		Градирня двухсекционная с вентиляторами ЗВГ-25 колесная с секциями площадью 24 м² с каркасом из железобетонных элементов
ГИП	Гольдина		Стадия: Р; Лист: 18; Листов:
Рук. бр.	Станина		Элемент „5". План. Сечения. Спецификация.
Инжен.	Полякова		СОЮЗВОДОКАНАЛПРОЕКТ
Инжен.	Юрченко		

Привязан

Инв. №

2Н34-03 20

Альбом III.

1-1

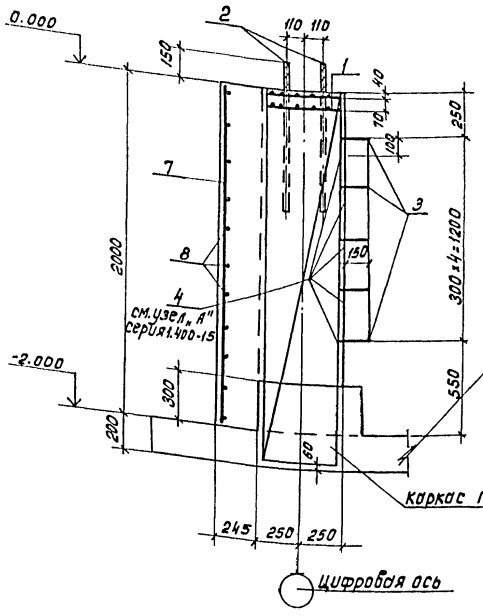

2-2

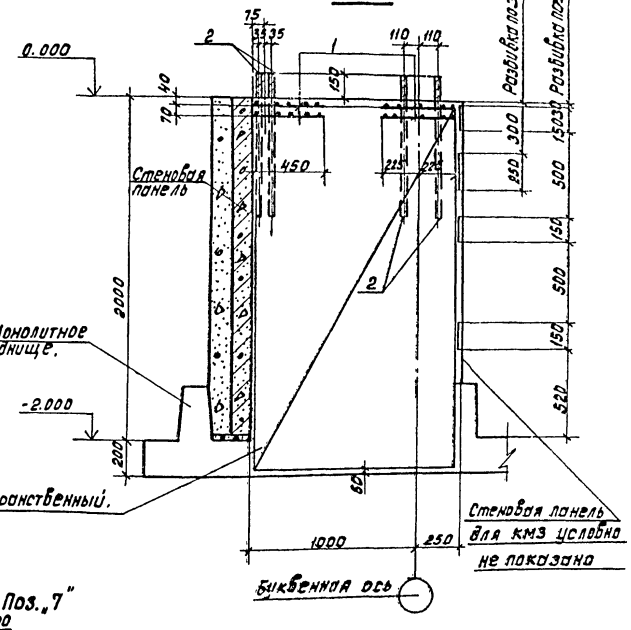

Поз. „7"

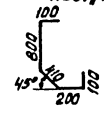

Спецификация на монолитные колонны

Формат	Зона	Поз.	Обозначение	Наименование	Кол. на колонну КМ1	КМ1-1	КМ2	КМ3	Примечание
				Сборочные единицы	4	4	4	4	1.0кг.
		1		С $\frac{БАI-100}{БАI-100}$ 450×450 $\frac{25}{25}$ ГОСТ 8478-81	8	8	8	8	
44		2	ТП901-6-85.86 КЖИ.1.11.07 Ал. IV	Изделие закладное	5				
		3	Серия 1.400-15 Вып. 1	МН801	5				
		4	1.400-15 Вып. 1	МН101-1				3	
		5	1.400-15 Вып. 1	МН106-1			1		
		6	1.400-15 Вып. 1	МН122-4					
				Детали.					0.8кг.
				Стержень, ГОСТ 5781-82					0.7кг.
54		7	ТП901-6-85.86 -АС19	ф 8 AIII, ℓ=1970	10				
54		8		ф 8 AIII, ℓ=1610	11				
				Материалы.	1.8	1.1	1.1	1.1	м³
				Бетон М ☐ Мрз ☐ В ☐					

КМ1, КМ1-1

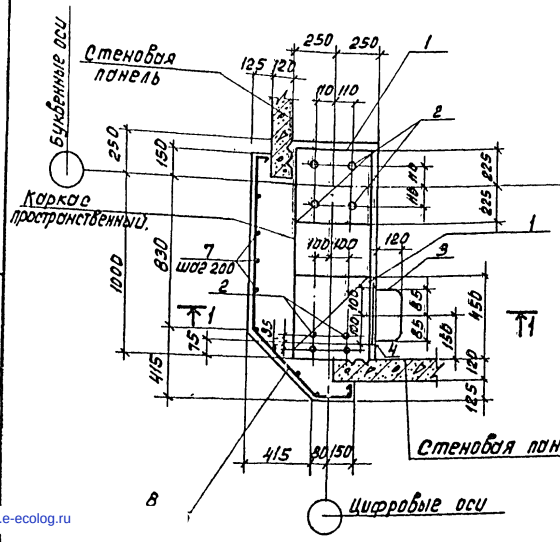

КМ2

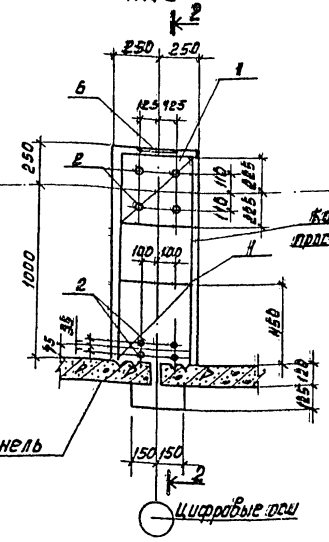

КМ3

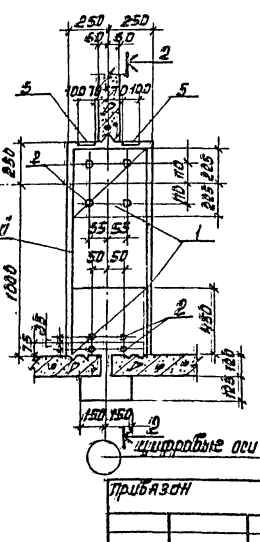

Ведомость расхода стали на элемент, кг.

Марка элемента	Изделия арматурные	Изделия закладные							Общий расход
	Арматура класса						Прокат марки		
	Гост 5781-82						Вст3 КП2		
	AI	AIII	AII	AIII			ГОСТ 103-76		
	ф6	ф8	ф16	ф24	ф8	ф10	Б=6	Б=8	
КМ1	4.0	15.1	—	29.6	—	—	—	—	49.3
КМ1-1	4.0	15.1	3.7	29.6	2.5	—	4.5	—	60.0
КМ2	4.0	—	—	29.6	—	0.9	—	4.3	38.8
КМ3	4.0	—	—	29.6	1.5	—	2.1	—	37.2

1. Защитный слой бетона для колонн - 25мм.
2. Колонна КМ3 применяется только для четырех- и пятисекционной градирен.

Привязан

Инв. N подл.

Нач. отд.	Альтшуллер	
Н. контр.	Козловичер	
Гл. спец.	Козловичер	
Нил	Гольдина	
Рук. гр.	Стонина	
Инженер	Полякова	
Инженер	Юрченко	

ТП 901-6-85.86 -АС-19

Градирня двухсекционная с вентиляторами ЗВГ-25 каждая секция площадью 24м² с каркасом из железобетонных элементов

Стадия	Лист	Листов
Р	19	

Колонны. КМ1, КМ1-1, КМ2, КМ3.

Союзводоканалпроект

Копировал: Доценко.

21134-03

21

gost.e-ecolog.ru