

О Т Р А С Л Е В Ы Е С Т А Н Д А Р Т Ы

БАКИ И РЕЗЕРВУАРЫ ТЭС ВМЕСТИМОСТЬЮ до 1000 м^3

Типы и основные размеры

ОСТ 34-42-394-77 - ОСТ 34-42-400-77

Издание официальное

gost.e-ecolog.ru

РАЗРАБОТАНЫ	Ленинградским филиалом проектно-технологического института "Энергомонтажпроект"	
	Директор	Г.М.Говядхо
	Начальник отдела	В.И.Есаров
	Руководитель разработки	Ю.И.Иванаев
	Исполнители:	Б.Д.Копылов,
		Т.В.Мерзон
		М.А.Гусева
		В.Д.Андреева
		Н.Д.Дегтярева
ВНЕСЕНЫ	Главтеплоэнергомонтажем	
	Главный инженер	В.П.Банник
	Начальник технического отдела	Е.Е.Касьянов

ПОДГОТОВЛЕНЫ К УТВЕРЖДЕНИЮ Главным производственно-техническим управлением по строительству Минэнерго СССР

Главный инженер	Ф.И.Слоевский
Начальник по новой технике, рационализации и стандартизации	В.А.Благовещенский

СОГЛАСОВАНЫ Главным производственно-техническим управлением по строительству Минэнерго СССР

Главный	Ф.И.Слоевский
ВПО "Союзпроект"	
Гл	В.Н.Охотин

УТВЕРЖДЕНЫ И ВВЕДЕНЫ Министерства СССР

УДК 621.642:621.311.22 Группа Е25

ОТРАСЛЕВОЙ СТАНДАРТ

Баки и резервуары ТЭС вместимостью до 1000 м³

РЕЗЕРВУАРЫ ЦИЛИНДРИЧЕСКИЕ ВЕРТИКАЛЬНЫЕ С КОНИЧЕСКИМ ДНИЩЕМ

Типы и основные размеры

ОСТ 34-42-398-77

Взамен МВН 2238-58

Приказом Министерства энергетики и электрификации СССР от 12 декабря 1977 г. № 207 срок введения установлен

с	01.03	1978 г.
до	01.03	1982 г.

Несоблюдение стандарта преследуется по закону

1. Настоящий стандарт распространяется на резервуары цилиндрические вертикальные с коническим днищем вместимостью от 63 до 1000 м³, рассчитанные на избыточное давление 0,002 МПа /0,02 кгс/см²/ и вакуум 0,00025 МПа /0,0025 кгс/см²/. Резервуары рассчитаны на снеговую нагрузку 0,002 МПа /0,02 кгс/см²/ и ветровую нагрузку 0,001 МПа /0,01 кгс/см²/.

2. Резервуары цилиндрические вертикальные с коническим днищем изготавливаются по рабочим чертежам Т172.01.00.000 - Т172.07.00.000.

Издание официальное Перепечатка воспрещена

3. Типы и основные размеры резервуаров должны соответствовать указанным на чертеже и в таблице.

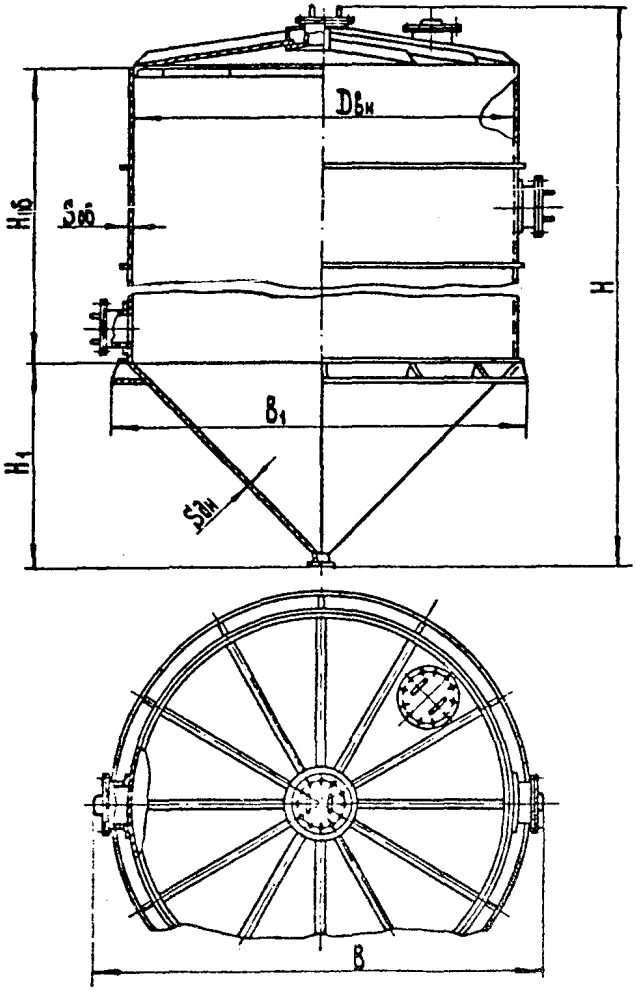

Размеры в мм

Объем полезный $м^3$	$D_{вн}$	$H_{об}$	H	H_1	B	B_1	$S_{об}$	$S_{дн}$	Кол-во щитов	Масса, кг ≈
63	3800	5250	7620	2025	4280	4100	3	3	8	2850
100	4800	5000	7660	2525	5280	5100				3450
160	5450	6500	9955	2830	6100	5760				5480
250	6900	6000	10100	3550	7800	7200		5	10	8375
400	7750	7750	12525	3980	8650	8250	4	6	12	13400
630	9000	8750	13900	4610	9900	9310		8		18750
1000	10300	10900	17130	5260	11250	10830	4*; 5*; 6*	10	16	28950

*/ Нижний пояс обечайки изготавливается из листа S =6 мм, следующий - из листа S =5 мм и остальные - из листа S =4 мм.

4. Дополнительные сведения приведены в приложении.

Приложение

обязательное

1. Настоящие стандарты распространяются на баки и резервуары ТЭС вместимостью от 1 до 1000 $м^3$, рассчитанные на избыточное давление 0,002 МПа /0,02 $кгс/см^2$/ и вакуум 0,00025 МПа /0,0025 $кгс/см^2$/.

Баки и резервуары, устанавливаемые вне помещения, рассчитаны на снеговую нагрузку 0,002 МПа /0,02 $кгс/см^2$/ и ветровую нагрузку 0,001 МПа /0,01 $кгс/см^2$/.

2. Баки и резервуары предназначены для хранения воды и для растворов реагентов, предусмотренных технологическим процессом химической очистки воды, а так же для других технологических систем тепловых электростанций.

3. Толщины стенок и днищ даны с учетом антикоррозийного покрытия; при отсутствии антикоррозийного покрытия все толщины элементов бака, соприкасающиеся с рабочей средой, должны быть увеличены из расчета 1 мм на 10 лет службы.

4. Все баки и резервуары могут быть изготовлены из стали марки Ст.3пс2 по ГОСТ 380-71*, для районов с расчетной температурой минус 20°С. Для районов с расчетной температурой минус 30°С для изготовления баков и резервуаров должна применяться сталь ВСт.3сп5 по ГОСТ 380-71* с дополнительными гарантиями загиба в холодном состоянии и ударной вязкости при температуре минус 20°С. Для районов с расчетной температурой минус 30-40°С баки и резервуары должны изготавливаться из стали 14Г2 по ГОСТ 19282-73, а при расчетной температуре минус 40-50°С из стали 09Г2 по ГОСТ 19282-73 с дополнительными гарантиями загиба в холодном состоянии и ударной вязкости при температуре минус 70°С.

Приложение
обязательное

Для площадок, ограждений и лестниц допускается применение стали ВСт.3пс2 по ГОСТ 380-71*.

Баки и резервуары не рассчитаны на сейсмические воздействия и могут применяться в районах с сейсмичностью до 6 баллов.

СОДЕРЖАНИЕ

Обозначение стандарта	Наименование стандарта	Стр.
ОСТ 34-42-394-77	Баки прямоугольные	3
ОСТ 34-42-395-77	Баки цилиндрические вертикальные	5
ОСТ 34-42-396-77	Баки цилиндрические горизонтальные	9
ОСТ 34-42-397-77	Резервуары цилиндрические вертикальные с наружным обогревом	12
ОСТ 34-42-398-77	Резервуары цилиндрические вертикальные с коническим днищем	15
ОСТ 34-42-399-77	Резервуары цилиндрические вертикальные	18
ОСТ 34-42-400-77	Резервуары цилиндрические вертикальные с теплоизоляцией	21
ОСТ 34-42-394-77 – ОСТ 34-42-400-77	Приложение	24

ПТИ "Энергомонтажпроект"
Главный инженер А.Д. Панин

Ленинградский филиал ПТИ "Энергомонтажпроект"
Главный инженер А.М. Панин
Начальник отдела стандартизации В.И. Есарев
Нормоконтроль М.И. Басканичева
Руководитель разработки Ю.И. Неганов
Исполнители: руководитель группы Б.Д. Копылов
ст.инженер Т.В. Керзон
ст.инженер М.А. Гусева
ст.техник В.Д. Андреева
чертежник-конструктор Н.Д. Дегтярева

СОГЛАСОВАНО:

Главное производственно-техническое управление по строительству Минэнерго СССР
Главный инженер Ф.Н. Слоевский

ВПТИ "Теплоэлектропроект"
Главный инженер В.Н. Охотин

Подписано в печать 23.08.78 Формат 60x84 I/I6
Ротапринт Усл.печ.л. I,63
Уч.-изд.л. I,6 Тираж 800 экз. Заказ № 733 Цена 24 коп.
Центр научно-технической информации по энергетике и электрификации Минэнерго СССР, Москва, проспект Мира, дом 68
Типография Информэнерго, Москва, I-й Переяславский пер., д.5

gost.e-ecolog.ru