

О Т Р А С Л Е В Ы Е С Т А Н Д А Р Т Ы

БАКИ И РЕЗЕРВУАРЫ ТЭС ВМЕСТИМОСТЬЮ до 1000 м^3

Типы и основные размеры

ОСТ 34-42-394-77 - ОСТ 34-42-400-77

Издание официальное

gost.e-ecolog.ru

РАЗРАБОТАНЫ	Ленинградским филиалом проектно-технологического института "Энергомонтажпроект"	
	Директор	Г.М.Говядхо
	Начальник отдела	В.И.Есаров
	Руководитель разработки	Ю.И.Иванаев
	Исполнители:	Б.Д.Копылов,
		Т.В.Мерзон
		М.А.Гусева
		В.Д.Андреева
		Н.Д.Дегтярева
ВНЕСЕНЫ	Главтеплоэнергомонтажем	
	Главный инженер	В.П.Банник
	Начальник технического отдела	Е.Е.Касьянов

ПОДГОТОВЛЕНЫ К УТВЕРЖДЕНИЮ Главным производственно-техническим управлением по строительству Минэнерго СССР

Главный инженер	Ф.И.Слоевский
Начальник по новой технике, рационализации и стандартизации	В.А.Благовещенский

СОГЛАСОВАНЫ Главным производственно-техническим управлением по строительству Минэнерго СССР

Главный	Ф.И.Слоевский
ВПО "Союзпроект"	
Гл	В.Н.Охотин

УТВЕРЖДЕНЫ И ВВЕДЕНЫ Министерства СССР

УДК 621.642:621.311.22 Группа Е 25

ОТРАСЛЕВОЙ СТАНДАРТ

Баки и резервуары ТЭС вместимостью до 1000 м³	ОСТ 34-42-395-77
БАКИ ЦИЛИНДРИЧЕСКИЕ ВЕРТИКАЛЬНЫЕ Типы и основные размеры	Взамен МВН 723-64; МВН 724-64 и МВН 2134-67

Приказом Министерства энергетики и электрификации СССР от 12 декабря 1977 г. № 207 срок введения установлен

с 01.03 1978 г.

до 01.03 1982 г.

Несоблюдение стандарта преследуется по закону

1. Настоящий стандарт распространяется на баки цилиндрические вертикальные вместимостью от 1 до 100 м³, рассчитанные на избыточное давление 0,002 МПа /0,02 кгс/см²/ и вакуум 0,00025 МПа /0,0025 кгс/см²/. Баки, устанавливаемые вне помещения, рассчитаны на снеговую нагрузку 0,002 МПа /0,02 кгс/см²/ и ветровую нагрузку 0,001 МПа /0,01 кгс/см²/.

Вне помещения могут быть установлены баки вместимостью 63 и 100 м³.

2. Баки цилиндрические вертикальные изготавливаются по рабочим чертежам Т168.01.00.000 - Т168.11.00.000.

Издание официальное Перепечатка воспрещена

3. Типы и основные размеры баков должны соответствовать указанным на черт.1 и 2 и в таблице.

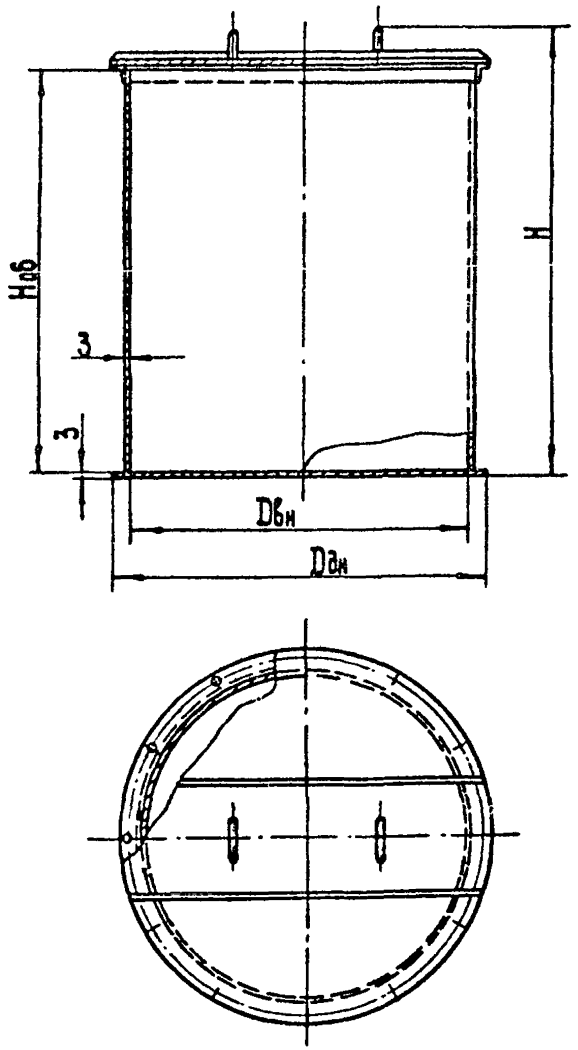

Черт.1

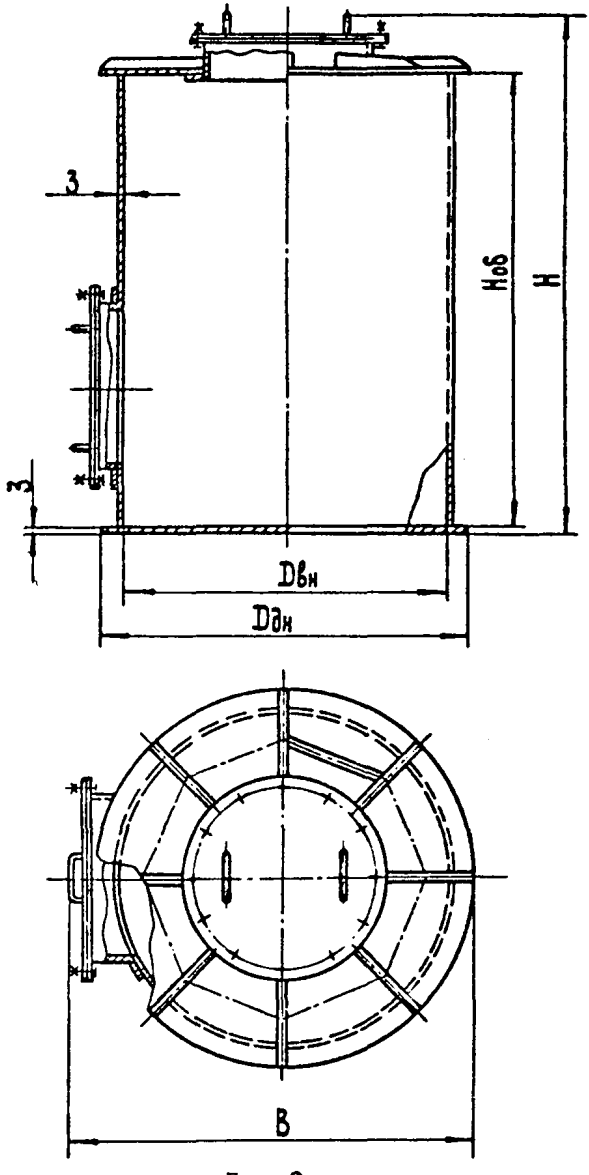

Черт.2

Размеры в мм

Объем полезный м³	Черт.	Dбн	Dдн	Hаб	H	B	Кол-во щитов	Масса, кг ≈
1,0	1	1060	1160	1500	1610	-	-	185
1,6				1950	2055			220
2,5		1670	1770	1500	1610			315
4,0				1950	2055			375
6,3	2			3000	3350	2070	4	770
10,0		2150	2250			2600		965
16,0		3000	3100	2400	2730	3500	8	1250
25,0				3750	4090			1550
40,0		3800	3900			4260		2100
63,0				6000	6340			2750
100,0		4800	4900	5800	6140	5270	10	3780

*. Дополнительные сведения приведены в приложении.

Приложение

обязательное

1. Настоящие стандарты распространяются на баки и резервуары ТЭС вместимостью от 1 до 1000 $м^3$, рассчитанные на избыточное давление 0,002 МПа /0,02 $кгс/см^2$/ и вакуум 0,00025 МПа /0,0025 $кгс/см^2$/.

Баки и резервуары, устанавливаемые вне помещения, рассчитаны на снеговую нагрузку 0,002 МПа /0,02 $кгс/см^2$/ и ветровую нагрузку 0,001 МПа /0,01 $кгс/см^2$/.

2. Баки и резервуары предназначены для хранения воды и для растворов реагентов, предусмотренных технологическим процессом химической очистки воды, а так же для других технологических систем тепловых электростанций.

3. Толщины стенок и днищ даны с учетом антикоррозийного покрытия; при отсутствии антикоррозийного покрытия все толщины элементов бака, соприкасающиеся с рабочей средой, должны быть увеличены из расчета 1 мм на 10 лет службы.

4. Все баки и резервуары могут быть изготовлены из стали марки Ст.3пс2 по ГОСТ 380-71*, для районов с расчетной температурой минус 20°С. Для районов с расчетной температурой минус 30°С для изготовления баков и резервуаров должна применяться сталь ВСт.3сп5 по ГОСТ 380-71* с дополнительными гарантиями загиба в холодном состоянии и ударной вязкости при температуре минус 20°С. Для районов с расчетной температурой минус 30-40°С баки и резервуары должны изготавливаться из стали 14Г2 по ГОСТ 19282-73, а при расчетной температуре минус 40-50°С из стали 09Г2 по ГОСТ 19282-73 с дополнительными гарантиями загиба в холодном состоянии и ударной вязкости при температуре минус 70°С.

Приложение

обязательное

Для площадок, ограждений и лестниц допускается применение стали ВСт.3пс2 по ГОСТ 380-71*.

Баки и резервуары не рассчитаны на сейсмические воздействия и могут применяться в районах с сейсмичностью до 6 баллов.

СОДЕРЖАНИЕ

Обозначение стандарта	Наименование стандарта	Стр.
ОСТ 34-42-394-77	Баки прямоугольные	3
ОСТ 34-42-395-77	Баки цилиндрические вертикальные	5
ОСТ 34-42-396-77	Баки цилиндрические горизонтальные	9
ОСТ 34-42-397-77	Резервуары цилиндрические вертикальные с наружным обогревом	12
ОСТ 34-42-398-77	Резервуары цилиндрические вертикальные с коническим днищем	15
ОСТ 34-42-399-77	Резервуары цилиндрические вертикальные	18
ОСТ 34-42-400-77	Резервуары цилиндрические вертикальные с теплоизоляцией	21
ОСТ 34-42-394-77 – ОСТ 34-42-400-77	Приложение	24

ПТИ "Энергомонтажпроект"
Главный инженер А.Д. Панин

Ленинградский филиал ПТИ "Энергомонтажпроект"
Главный инженер А.М. Панин
Начальник отдела стандартизации В.И. Есарев
Нормоконтроль М.И. Басканичева
Руководитель разработки Ю.И. Неганов
Исполнители: руководитель группы Б.Д. Копылов
ст.инженер Т.В. Керзон
ст.инженер М.А. Гусева
ст.техник В.Д. Андреева
чертежник-конструктор Н.Д. Дегтярева

СОГЛАСОВАНО:

Главное производственно-техническое управление по строительству Минэнерго СССР
Главный инженер Ф.Н. Слоевский

ВПТИ "Теплоэлектропроект"
Главный инженер В.Н. Охотин

Подписано в печать 23.08.78 Формат 60x84 I/I6
Ротапринт Усл.печ.л. I,63
Уч.-изд.л. I,6 Тираж 800 экз. Заказ № 733 Цена 24 коп.
Центр научно-технической информации по энергетике и электрификации Минэнерго СССР, Москва, проспект Мира, дом 68
Типография Информэнерго, Москва, I-й Переяславский пер., д.5

gost.e-ecolog.ru