ОТРАСЛЕВЫЕ СТАНДАРТЫ

# Детали и элементы пылегазовоздухопроводов тепловых электростанций

# Смесители пыли

## Типы и основные размеры.

ОСТ34.42.304-81 ÷ ОСТ 34.42.308-81

Издание официальное

gost.e-ecolog.ru

УТВЕРЖДЕНЫ И ВВЕДЕНЫ В ДЕЙСТВИЕ ПРИКАЗОМ Министерства энергетики и электрификации СССР № 167 от 23.03.82 г.

ИСПОЛНИТЕЛИ: ПТИ „Энергомонтажпроект"
Главный инженер А.Д.Шанин

Ленинградский филиал
ПТИ „Энергомонтажпроект"
Главный инженер А.М.Щагин
Заведующий отделом Л.Д.Рязанов

ИСПОЛНИТЕЛИ: Б.Д.Кузьмин
П.Н.Кравченко
Л.Д.Соболева

ПОДГОТОВЛЕНЫ К УТВЕРЖДЕНИЮ Главным управлением по монтажу теплосилового оборудования электростанций при Министерстве энергетики и электрификации СССР.
Главный инженер В.А.Федоров

СОГЛАСОВАНЫ Главным производственно-техническим управлением по строительству Минэнерго СССР
Главный инженер В.Г.Чумаченко

ВГПИ „Теплоэлектропроект"
Главный инженер В.Н.Охотин

НПО по исследованию и проектированию энергетического оборудования им. И.И.Ползунова
Зам. директора по научной части В.В.Митор.

УДК 662.933.23 Группа Е25

# ОТРАСЛЕВОЙ СТАНДАРТ

Детали и элементы пылегазовоздухопроводов тепловых электростанций

## СМЕСИТЕЛИ ПЫЛИ $D_у$ 350÷600 мм С ДВУМЯ ВВОДАМИ ПЫЛИ

Типы и основные размеры

**ОСТ 34.42.308-81**

Взамен ОСТ34.42.308-76

Приказом Министерства энергетики и электрификации СССР от 23 марта 1982 г. № 167 срок введения установлен 1 октября 1982 г.

Несоблюдение стандарта преследуется по закону

1. Настоящий стандарт распространяется на смесители пыли, предназначенные для пылепроводов $D_у$ 350÷600 мм с двумя вводами пыли тепловых электростанций.

2. Типы и основные размеры смесителей пыли должны соответствовать чертежу и таблице.

Издание официальное ГР82490110 от 25.05.82 Перепечатка воспрещена

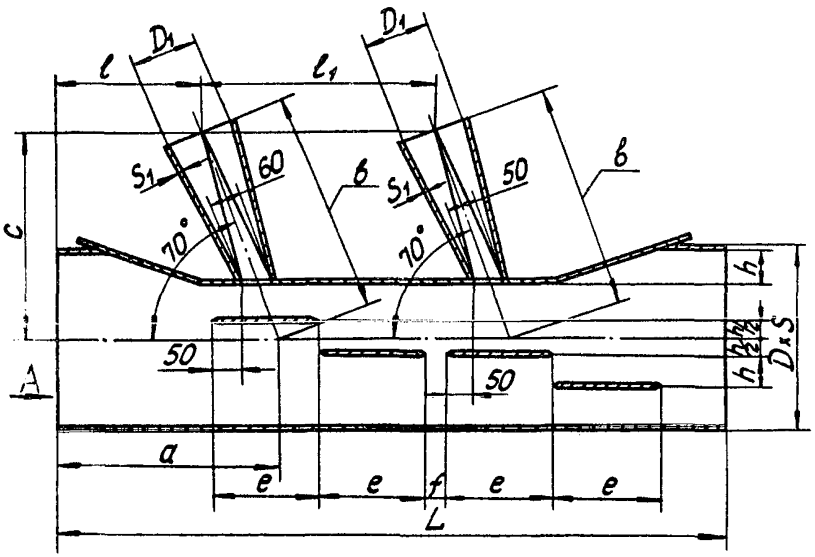


Вид А

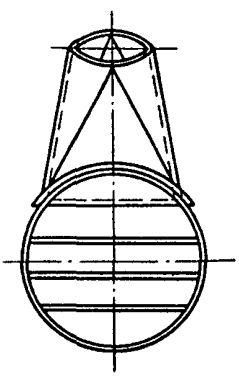

мм

| Обозначение | Проход условный пылепровода $D_у$ | D | S | $D_1$ | $S_1$ | L | a | b | c | l | $l_1$ | e | f | h |
|---|---|---|---|---|---|---|---|---|---|---|---|---|---|---|
| 01 ОСТ34.42.308-81 | 350 | 377 | 10 | 150 | 4 | 1650 | 478 | 441 | 414 | 327 | 656 | 270 | 122 | 70 |
| 02 | 400 | 426 | 11 | 121 | 6 | 1850 | 518 | 456 | 429 | 362 | 751 | 305 | 147 | 80 |
| 03 | | | | 150 | 4 | | | 455 | 428 | | | | | |
| 04 | | | | 205 | 6 | | | 636 | 598 | 301 | | | | |
| 05 | 450 | 478 | 8 | 121 | 6 | 2150 | 579 | 472 | 444 | 418 | 871 | 350 | 177 | 95 |
| 06 | | | | 150 | 4 | | | 471 | 443 | | | | | |
| 07 | | | | 205 | 6 | | | 652 | 613 | 356 | | | | |
| 08 | 500 | 530 | | 121 | 6 | 2350 | 630 | 489 | 460 | 463 | 971 | 390 | 197 | 105 |
| 09 | | | | 150 | 4 | | | 488 | 459 | | | | | |
| 10 | | | | 205 | 6 | | | 669 | 629 | 401 | | | | |
| 11 | 600 | 630 | | 121 | 6 | 2800 | 726 | 521 | 490 | 548 | 1171 | 460 | 257 | 125 |
| 12 | | | | 150 | 4 | | | 520 | 489 | | | | | |
| 13 ОСТ34.42.308-81 | | | | 205 | 6 | | | 701 | 659 | 486 | | | | |

Пример условного обозначения смесителя пыли для пылепровода $D_у$ 450 мм и течки пыли из трубы 159×4,5 мм:

СМЕСИТЕЛЬ ПЫЛИ 450-159×4,5 06 ОСТ 34.42.308-81

# Содержание


Стр.

ОСТ 34.42.304-81 Смесители пыли $D_y$ 150 мм . . . . . 3

ОСТ 34.42.305-81 Смесители пыли (эжекторы) $D_y$ 150 мм . . . . . 5

ОСТ 34.42.306-81 Смесители пыли $D_y$ 200÷300 мм . . . 7

ОСТ 34.42.307-81 Смесители пыли $D_y$ 350÷600 мм . . . 9

ОСТ 34.42.308-81 Смесители пыли $D_y$ 350÷600 мм с двумя вводами пыли . . . . . 11

ОСТ 34.42.304-81 ÷ ОСТ 34.42.308-81

# Лист регистрации

ИЗМЕНЕНИЙ _____

| Изм. | Номер листов (страниц) | | | | Номер документа | Подпись | Дата | Срок введения изменения |
|---|---|---|---|---|---|---|---|---|
| | Измененных | Замененных | Новых | Аннулированных | | | | |
| | | | | | | | | |

Подписано в печать 2.II.82 Формат 60x84 1/16
Печать офсетная Усл.печ.л. 0,93
Уч.-изд.л. 0,72 Тираж 1000 экз. Заказ 970 Цена 11 коп.

Центр научно-технической информации по энергетике и электри-
СССР, Москва, проспект Мира, д.68.

gost.e-ecolog.ru

Типография Информэнерго, Москва, I-й Переяславский пер., д.5