ОТРАСЛЕВЫЕ СТАНДАРТЫ

Детали и элементы пылегазовоздухопроводов тепловых электростанций

Смесители пыли

Типы и основные размеры.

ОСТ34.42.304-81 ÷ ОСТ 34.42.308-81

Издание официальное

gost.e-ecolog.ru

УТВЕРЖДЕНЫ И ВВЕДЕНЫ В ДЕЙСТВИЕ ПРИКАЗОМ Министерства энергетики и электрификации СССР № 167 от 23.03.82 г.

ИСПОЛНИТЕЛИ: ПТИ „Энергомонтажпроект"
Главный инженер А.Д.Шанин

Ленинградский филиал
ПТИ „Энергомонтажпроект"
Главный инженер А.М.Щагин
Заведующий отделом Л.Д.Рязанов

ИСПОЛНИТЕЛИ: Б.Д.Кузьмин
П.Н.Кравченко
Л.Д.Соболева

ПОДГОТОВЛЕНЫ К УТВЕРЖДЕНИЮ Главным управлением по монтажу теплосилового оборудования электростанций при Министерстве энергетики и электрификации СССР.
Главный инженер В.А.Федоров

СОГЛАСОВАНЫ Главным производственно-техническим управлением по строительству Минэнерго СССР
Главный инженер В.Г.Чумаченко

ВГПИ „Теплоэлектропроект"
Главный инженер В.Н.Охотин

НПО по исследованию и проектированию энергетического оборудования им. И.И.Ползунова
Зам. директора по научной части В.В.Митор.

УДК 662.933.23.

Группа Е25

ОТРАСЛЕВОЙ СТАНДАРТ

Детали и элементы пылегазовоздухопроводов тепловых электростанций

СМЕСИТЕЛИ ПЫЛИ D_y 350÷600 мм

Типы и основные размеры

ОСТ 34.42.307-81

Взамен ОСТ 34.42.307-76

Приказом Министерства энергетики и электрификации СССР от 23 марта 1982 г. № 167 срок введения установлен 1 октября 1982 г.

Несоблюдение стандарта преследуется по закону

1. Настоящий стандарт распространяется на смесители пыли, предназначенные для пылепроводов D_y 350÷600 мм с одним вводом пыли тепловых электростанций.

2. Типы и основные размеры смесителей пыли должны соответствовать чертежу и таблице.

Издание официальное ГР 8249010 от 25.05.82. Перепечатка воспрещена

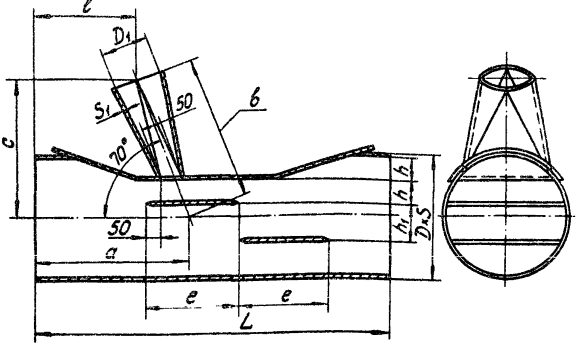

мм

Обозначение	Проход условный пылепровода Dу	D	S	D1	S1	L	a	б	c	l	e	h	h1
01 ОСТ3442.307-81	350	377	10	150	4	1100	477	441	414	327	270	70	110
02	400	426	11			1200	507	455	428	352	305	80	120
03							508	636	598	290			
04	450	478		205	6	1300	538	652	613	315	350	95	140
05	500	530	8			1500	629	669	629	401	390	105	155
06 ОСТ3442.307-81	600	630				1700	700	701	659	461	460	125	185

Пример условного обозначения смесителя пыли для пылепровода Dу 400 мм и течки пыли из трубы 219×7 мм:

СМЕСИТЕЛЬ ПЫЛИ 400-219×7 03 ОСТ 34.42.307-81

Содержание

Стр.

ОСТ 34.42.304-81 Смесители пыли D_y 150 мм 3

ОСТ 34.42.305-81 Смесители пыли (эжекторы) D_y 150 мм 5

ОСТ 34.42.306-81 Смесители пыли D_y 200÷300 мм . . . 7

ОСТ 34.42.307-81 Смесители пыли D_y 350÷600 мм . . . 9

ОСТ 34.42.308-81 Смесители пыли D_y 350÷600 мм с двумя вводами пыли 11

ОСТ 34.42.304-81 ÷ ОСТ 34.42.308-81

Лист регистрации

ИЗМЕНЕНИЙ _____

Изм.	Номер листов (страниц)				Номер документа	Подпись	Дата	Срок введения изменения
	Измененных	Замененных	Новых	Аннулированных				

Подписано в печать 2.II.82 Формат 60x84 1/16
Печать офсетная Усл.печ.л. 0,93
Уч.-изд.л. 0,72 Тираж 1000 экз. Заказ 970 Цена 11 коп.

Центр научно-технической информации по энергетике и электри-
СССР, Москва, проспект Мира, д.68.

gost.e-ecolog.ru

Типография Информэнерго, Москва, I-й Переяславский пер., д.5