ОТРАСЛЕВЫЕ СТАНДАРТЫ

Детали и элементы пылегазовоздухопроводов тепловых электростанций

Смесители пыли

Типы и основные размеры.

ОСТ34.42.304-81 ÷ ОСТ 34.42.308-81

Издание официальное

gost.e-ecolog.ru

УТВЕРЖДЕНЫ И ВВЕДЕНЫ В ДЕЙСТВИЕ ПРИКАЗОМ Министерства энергетики и электрификации СССР № 167 от 23.03.82 г.

ИСПОЛНИТЕЛИ: ПТИ „Энергомонтажпроект"
Главный инженер А.Д.Шанин

Ленинградский филиал
ПТИ „Энергомонтажпроект"
Главный инженер А.М.Щагин
Заведующий отделом Л.Д.Рязанов

ИСПОЛНИТЕЛИ: Б.Д.Кузьмин
П.Н.Кравченко
Л.Д.Соболева

ПОДГОТОВЛЕНЫ К УТВЕРЖДЕНИЮ Главным управлением по монтажу теплосилового оборудования электростанций при Министерстве энергетики и электрификации СССР.
Главный инженер В.А.Федоров

СОГЛАСОВАНЫ Главным производственно-техническим управлением по строительству Минэнерго СССР
Главный инженер В.Г.Чумаченко

ВГПИ „Теплоэлектропроект"
Главный инженер В.Н.Охотин

НПО по исследованию и проектированию энергетического оборудования им. И.И.Ползунова
Зам. директора по научной части В.В.Митор.

УДК 662.933.23 Группа Е25

ОТРАСЛЕВОЙ СТАНДАРТ

Детали и элементы пылегазовоздухопроводов тепловых электростанций

Смесители пыли D_y 200 ÷ 300мм

Типы и основные размеры

ОСТ 34.42.306-81

Взамен ОСТ34.42.308-76

Приказом Министерства энергетики и электрификации СССР от 23 марта 1982г. № 167 срок введения установлен 1 октября 1982г.

Несоблюдение стандарта преследуется по закону

1. Настоящий стандарт распространяется на смесители пыли, предназначенные для пылепроводов D_y 200÷300 мм тепловых электростанций.

2. Типы и основные размеры смесителей пыли должны соответствовать чертежу и таблице.

Издание официальное ГР 8249010 от 25.05.82 Перепечатка воспрещена

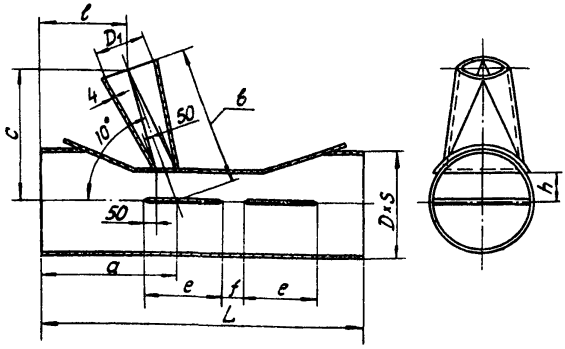

мм

Обозначение	Проход условный пылепровода Dy	D	D1	S	L	a	b	c	l	e	f	h
01 ОСТ34.42.306-81	200	219	100	7	700	321	352	331	200	155	40	62
02	250	273		8	800	357	369	347	230	195	50	78
03 ОСТ34.42.306-81	300	325	150		1000	438	426	400	292	230	60	94

Пример условного обозначения смесителя пыли для пылепровода Dy 250 мм и течки пыли из трубы 108×4 мм:

СМЕСИТЕЛЬ ПЫЛИ 250-108×4 02 ОСТ34.42.306-81

Содержание

Стр.

ОСТ 34.42.304-81 Смесители пыли D_y 150 мм 3

ОСТ 34.42.305-81 Смесители пыли (эжекторы) D_y 150 мм 5

ОСТ 34.42.306-81 Смесители пыли D_y 200÷300 мм . . . 7

ОСТ 34.42.307-81 Смесители пыли D_y 350÷600 мм . . . 9

ОСТ 34.42.308-81 Смесители пыли D_y 350÷600 мм с двумя вводами пыли 11

ОСТ 34.42.304-81 ÷ ОСТ 34.42.308-81

Лист регистрации

ИЗМЕНЕНИЙ _____

Изм.	Номер листов (страниц)				Номер документа	Подпись	Дата	Срок введения изменения
	Измененных	Замененных	Новых	Аннулированных				

Подписано в печать 2.II.82 Формат 60x84 1/16
Печать офсетная Усл.печ.л. 0,93
Уч.-изд.л. 0,72 Тираж 1000 экз. Заказ 970 Цена 11 коп.

Центр научно-технической информации по энергетике и электри-
СССР, Москва, проспект Мира, д.68.

gost.e-ecolog.ru

Типография Информэнерго, Москва, I-й Переяславский пер., д.5