МИНИСТЕРСТВО ВНУТРЕННИХ ДЕЛ РОССИЙСКОЙ ФЕДЕРАЦИИ

Федеральное казенное учреждение «Научно-исследовательский центр «Охрана»

Комната хранения оружия

ТИПОВОЙ РАБОЧИЙ ПРОЕКТ

Система охранно-тревожной сигнализации

ТП 78.36.001-2014.

Москва 2014 г.

gost.e-ecolog.ru

МИНИСТЕРСТВО ВНУТРЕННИХ ДЕЛ
РОССИЙСКОЙ ФЕДЕРАЦИИ

Федеральное казенное учреждение
«Научно-исследовательский центр «Охрана»

Комната хранения оружия

ТИПОВОЙ РАБОЧИЙ ПРОЕКТ

Система охранно-тревожной сигнализации

ТП 78.36.001-2014.

Главный инженер проекта *подпись, фамилия и инициалы.*

Москва 2014 г.

Перв. примен.

Справ №

Содержание

Обозначение	Наименование	Примеч.
771/14-АУС.ОС.С	Содержание	
771/14-АУС.ОС.СО	Состав рабочего проекта	
771/14-АУС.ОС.ПЗ	Пояснительная записка	
771/14-АУС.ОС.РЧ	Рабочие чертежи	

Изм	Кол.уч	Лист	№ док	Подп.	Дата	771/14-АУС.ОС.С		
ГИП						Содержание	Стадия	Лист	Листов
Разраб.							РП	1	1
Провер							ФКУ НИЦ «Охрана» МВД России		

Перв. примен.

Справ №

Состав рабочего проекта

Ном. тома	Обозначение	Наименование	Примеч.
	771/14-АУС.ОС	Система охранно-тревожной сигнализации	

Изм	Кол.уч	Лист	№ док	Подп	Дата	771/14-АУС.ОС.СО		
						Состав рабочего проекта	Стадия	Лист	Листов
							РП	1	1
ГИП							ФКУ НИЦ «Охрана» МВД России		
Разраб.									
Провер									

МИНИСТЕРСТВО ВНУТРЕННИХ ДЕЛ
РОССИЙСКОЙ ФЕДЕРАЦИИ

Федеральное казенное учреждение
«Научно-исследовательский центр «Охрана»

Комната хранения оружия

ТИПОВОЙ РАБОЧИЙ ПРОЕКТ

Система охранно-тревожной сигнализации

ПОЯСНИТЕЛЬНАЯ ЗАПИСКА

ТП 78.36.001-2014.

Главный инженер проекта *подпись, фамилия и инициалы.*

Москва 2014 г.

Перв. примен.

Справ №

1. ОБЩАЯ ЧАСТЬ

Настоящий рабочий проект системы охранно-тревожной сигнализации комнаты хранения оружия разработан в соответствии с нормативными и нормативно-техническими документами:

- Закон РФ «Об оружии» от 13.12.1996 №150-ФЗ (редакция от 01.09.2013).
- Федеральный закон РФ от 07. 02.2011 №3-ФЗ «О полиции».
- Федеральный закон РФ от 02.11.2013 №35-ФЗ «О противодействии терроризму».
- Постановление Правительства РФ от 18.02.2008 №87 «О составе разделов проектной документации и требованиях к их содержанию».
- СП 12-95 «Инструкция по проектированию объектов органов внутренних дел (милиции) МВД России».
- СП 132.13330.2011 «Обеспечение антитеррористической защищённости зданий и сооружений. Общие требования проектирования».
- ГОСТ Р 21.1101-2013 «СПДС. Общие требования к проектной и рабочей документации».
- РД 78.36.003-2002 «Инженерно-техническая укреплённость. Технические средства охраны. Требования и нормы проектирования по защите объектов от преступных посягательств».
- РД 78.145-93 «Системы и комплексы охранной, пожарной и охранно-пожарной сигнализации. Правила производства и приёмки работ».
- Пособие к РД 78.145-93.
- РД 78.36.002-2010 «Технические средства систем безопасности объектов. Обозначения условные графические элементов систем».
- Р 78.36.032-2013 «Инженерно-техническая укреплённость и оснащение техническими средствами охраны объектов, квартир и МХИГ, принимаемых

под централизованную охрану подразделениями вневедомственной охраны. Часть 1. Методические рекомендации».

- Р 78.36.031-2013 «О порядке обследования объектов, квартир и МХИГ, принимаемых под охрану. Методические рекомендации».
- Приказ МВД России от 18.01.2011 №24 «О дополнительных мерах по обеспечению безопасности объектов органов внутренних дел Российской Федерации от преступных посягательств».
- Приказ МВД России от 12.04.1999 N 288 "О мерах по реализации Постановления Правительства Российской Федерации от 21 июля 1998 г. N 814" (вместе с "Инструкцией по организации работы органов внутренних дел по контролю за оборотом гражданского и служебного оружия и патронов к нему на территории Российской Федерации").
- ПУЭ - Правила устройства электроустановок (издание 7).

2. ХАРАКТЕРИСТИКА ЗАЩИЩАЕМОГО ОБЪЕКТА

Средствами охранно-тревожной сигнализации оборудуется помещение комнаты хранения оружия (КХО).

По классификации объектов указанная в проекте КХО относится к объектам подгруппы AII (специальные помещения объектов особо важных и повышенной опасности).

КХО располагается на первом этаже здания.

Вход в КХО осуществляется из помещения дежурного.

КХО предназначена для хранения огнестрельного оружия и боеприпасов.

КХО надёжно укреплена. Стены, перегородки, потолок и пол помещений капитальные: кирпичная кладка толщиной более 380 мм, потолочное перекрытие и пол - железобетонные панели толщиной не менее 180 мм.

Перв. примен. | Справ № | Подп. и дата. | Инв. № дубл. | Взам. инв. № | Подпись и дата | Инв. № подл.

Дверной проем комнаты хранения оружия оборудован:

• наружной стальной сертифицированной дверью не ниже третьего класса защиты от взлома по ГОСТ Р 51072-05;

• внутренней решетчатой дверью из стальных прутьев диаметром не менее 16 мм, образующих ячейку 150х150 мм и сваренных в каждом пересечении. По периметру решетчатая дверь обрамлена стальным уголком размером не менее 35х35х4 мм. Класс защиты дополнительной двери не ниже второго;

• коробка металлической двери по периметру приварена к прочно заделанным в стену на глубину не менее 80 мм металлическим штырям, расстояние между которыми составляет не более 700 мм;

• наружная дверь опечатывается печатью.

Стальная дверь комнаты хранения оружия оборудована двумя замками, соответствующими 4 классу защиты по ГОСТ 5089-11 и классу устойчивости U4 по ГОСТ Р 52582-06.

Решетчатая дверь комнаты хранения оружия оборудована навесным штифтовым замком, имеющим не менее 6 кодовых штифтов и дуговую конструкцию засова диаметром не менее 10 мм с защитой от перепиливания.

В КХО предусматривается окно для выдачи оружия и боеприпасов размером 18х24 см на высоте 110 см от уровня пола, выходящее в комнату для чистки оружия. Дверца окна изготавливается из металла толщиной не менее 3 мм и запирается изнутри на замок. Рамка окна в стене изготавливается из стального профиля с толщиной стенок не менее 5 мм и шириной полок не менее 100 мм.

3. ОСНОВНЫЕ ТЕХНИЧЕСКИЕ РЕШЕНИЯ, ПРИНЯТЫЕ В ПРОЕКТЕ

КХО оборудуется системой тревожной сигнализации (СТС) и системой охранной сигнализации (СОС).

Сигналы от СТС и СОС выводятся на пункт централизованной охраны (далее – ПЦО) через систему передачи извещений (СПИ).

Перв. примен. | Справ № | Подп. и дата. | Инв. № дубл. | Взам. инв. № | Подпись и дата | Инв. № подл.

3.1 Система передачи извещений

СПИ предназначена для передачи извещений на ПЦО.

Для этого может быть применено следующее объектовое оборудование:

1. Блок высокочастотного уплотнения (БВУ), входящий в состав СПИ «Атлас-20»
2. Объектовый блок «Ахтуба 6EG».
3. Объектовый блок «Ахтуба 6ША».
4. Прибор приёмно-контрольный охранно-пожарный (ППК) «Заря-УО-М1».
5. ППК «Заря-УО-IP-GPRS» и «Заря-УО-IP».
6. ППКОП «Прима-4А».
7. ППК «Приток-А-4(8)».
8. ППКОП «Тандем-1».
9. Устройство оконечное объектовое (УОО) СПИ «Юпитер».

Блок объектовый СПИ предназначен для организации централизованной охраны объектов в составе автоматизированной системы охранно-пожарной сигнализации. С блока объектового можно осуществлять постановку под охрану и снятие с охраны шлейфов сигнализации и передачу на ПЦО извещений взят/снят, неисправность, проникновение и других.

Способ передачи информации с блока объектового на ПЦО зависит от типа СПИ: по занятой или выделенной телефонной линии, радиоканалу или каналу GSM, либо их комбинация.

3.1 Система охранной сигнализации

Рубежи охранной сигнализации

КХО должна быть защищена не менее, чем двумя рубежами охранной сигнализации.

В данном случае КХО защищается тремя самостоятельными рубежами:

Первым рубежом охраны защищается:

1. Входная дверь:

Перв. примен. | Справ. № | Подп. и дата | Инв. № дубл. | Взам. инв. № | Подпись и дата | Инв. № подл.

– на открывание – извещателем охранным точечным магнитоконтактным типа ИО 102-20 (далее ИО 102-20);

– на разрушение (пролом) – извещателем охранным поверхностным оптико-электронным типа «Фотон–Ш2» (далее «Фотон–Ш2»).

2. Окно для выдачи оружия и боеприпасов:

– на открывание – извещателем ИО 102-20.

3. Наружные стены КХО на пролом – извещателем охранным поверхностным вибрационным типа «Шорох-2» (далее «Шорох-2»).

Вторым рубежом охранной сигнализации защищается:

– объём помещения – извещателем охранным объемным радиоволновым "Аргус-3".

Третьим рубежом охранной сигнализации защищается:

– металлический шкаф – извещателем охранным совмещённым вибрационным с датчиком наклона «Шорох–3».

3.2 Система тревожной сигнализации

На выходе из помещения на стене устанавливается кнопка тревожной сигнализации (КТС) – извещатель охранный ручной точечный электроконтактный «Астра-321» (далее «Астра-321»).

КТС подключается на ПЦО без права отключения.

В помещении дежурного установлены оповещатели световой охранно-пожарный «Астра-10» для светового оповещения о состоянии объекта и звуковой «Свирель-12» – для подачи сигнала тревоги.

Примечание:

Вместо указанных в данном рабочем проекте технических средств охраны (ТСО), допустимо применить также ТСО с аналогичными характеристиками, входящие в Список технических средств безопасности, удовлетворяющих «Единым техническим требованиям к системам централизованного наблюдения,

Перв. примен. | Справ № | Подп. и дата | Инв. № дубл. | Взам. инв. № | Подпись и дата | Инв. № подл.

предназначенным для применения в подразделениях вневедомственной охраны» и «Единым техническим требованиям к объектовым подсистемам охраны, предназначенным для применения в подразделениях вневедомственной охраны».

4. ПРОКЛАДКА ПРОВОДОВ, КАБЕЛЕЙ.

Разводка шлейфов охранной и тревожной сигнализации выполняется скрыто в ПНД-трубе (полиэтилен низкого давления) проводом типа КПСВВнг(А)FRLS 2х2х0,5.

Соединение и ответвление проводов и кабелей производится через соединительные коробки КС-4.

5. ЭЛЕКТРОПИТАНИЕ

Электропитание системы охранно-тревожной сигнализации осуществляется по 1 категории в соответствии с п. 9 Р 78.36.032-2013 и п.1.2.17. ПУЭ, издание 7, от свободной группы щита дежурного освещения переменным током напряжением 220В, 50 Гц.

При пропадании основного электропитания 220В, 50 Гц система охранно-тревожной сигнализации автоматически переходит на электропитание от резервного источника питания (аккумулятора) постоянного напряжения 12В.

При переходе на электропитание от резервного источника питания (аккумулятора) должна обеспечиваться бесперебойная работа объектового оборудования СПИ и извещателей охранно-тревожной сигнализации в течение не менее 24 часов в дежурном режиме и в течение не менее 3 часов в режиме тревоги.

Допускается уменьшать время работы от резервного источника при наличии автоматического или иного оповещения подразделения вневедомственной охраны о моменте отключения основного электропитания в городах и поселках городского типа - до 4 часов в дежурном режиме и до 1 часа в режиме тревоги.

Перв. примен. | Справ № | Подп. и дата. | Инв. № дубл. | Взам. инв. № | Подпись и дата | Инв. № подл.

Расчёт резервного источника питания (аккумулятора).

№	Наименование	Кол-во, шт.	Ток потребления одним устройст-вом, мА	Суммарный ток потребления, мА
1	УОО «Юпитер»	1	150	150
2	Аргус 3	1	30	30
3	Фотон-Ш2	1	10	10
4	Шорох-2	5	25	125
5	Шорох-3	1	40	40
6	Астра-10	1	60	60
7	Свирель-12	1	60	60
	ИТОГО			475

Необходимая емкость аккумулятора рассчитывается по формуле:

$Q(мАч) = 1,2 \times Iр(мА) \times t(ч)$,

где:

Iр - потребляемый ток (мА);

t - требуемое время работы (ч);

1,2 - коэффициент запаса емкости.

Необходимая емкость аккумулятора в дежурном режиме составляет:

1,2 x 415мА x 4ч =1992мАч.

Необходимая емкость аккумулятора в режиме тревоги составляет:

1,2 x 475мА x 1ч =570мАч.

Учитывая, что рассматриваемый объект расположен в городе, для бесперебойного питания системы потребуется аккумулятор емкостью не менее 2 Ач, что удовлетворяет представленным в проекте условиям (Указанный расчет резервного источника питания произведён для устройства оконечного объектового (УОО) системы передачи извещений «Юпитер». Для других систем передачи извещений, приведенных в проекте, расчёт резервного источника питания (аккумулятора) должен быть произведен исходя из технических характеристик выбранной системы).

6. СВЕДЕНИЯ ОБ ОРГАНИЗАЦИИ И ВЕДЕНИИ МОНТАЖНЫХ РАБОТ

Монтажные работы рекомендуется проводить в следующей последовательности:

- подготовительные работы;
- протяжка и прокладка кабелей и проводов;
- установка приборов и датчиков.

К подготовительным работам относятся:

- проверка целостности и работоспособности приборов и извещателей;
- подготовка материалов и рабочих мест.

Состояние кабелей и проводов перед их прокладкой должно быть проверено наружным осмотром. Кроме того, должна быть проверена целостность изоляции жил.

Прокладка кабелей и проводов осуществляется скрытно в ПНД-трубе (полиэтилен низкого давления).

Периодичность обслуживания приборов и извещателей должна осуществляться в соответствии с техническим описанием на каждый прибор.

МИНИСТЕРСТВО ВНУТРЕННИХ ДЕЛ
РОССИЙСКОЙ ФЕДЕРАЦИИ

Федеральное казенное учреждение
«Научно-исследовательский центр «Охрана»

Комната хранения оружия

ТИПОВОЙ РАБОЧИЙ ПРОЕКТ

Система охранно-тревожной сигнализации

РАБОЧИЕ ЧЕРТЕЖИ

ТП 78.36.001-2014.

Главный инженер проекта *подпись, фамилия и инициалы.*

Москва 2014 г.

Ведомость основных комплектов рабочих чертежей

Обозначение	Наименование	Примеч.
771/14-АУС.ОС.РЧ	Система охранно-тревожной сигнализации	

Взам. инв. №

Подпись и дата

Инв. № подл.

Изм.	Кол.уч	Лист	№док	Подпись	Дата

771/14-АУС.ОС.РЧ

Комната хранения оружия.

ГИП			
Разраб.			
Проверил			

Система охранно-тревожной сигнализации	Стадия	Лист	Листов
	РП	2	33
Общие данные Ведомость основных комплектов рабочих чертежей	ФКУ НИЦ «Охрана» МВД России		

Формат А4

Ведомость рабочих чертежей основного комплекта

Лист	Наименование	Примеч.
1	Титульный лист.	
2÷7	Общие данные.	
8	План расположения оборудования. Кабельные трассы.	
9	Схема структурная «УОО Юпитер».	
10	Схема подключения «УОО Юпитер».	
11	Схема структурная « ППКОП Тандем-1».	
12	Схема подключения « ППКОП Тандем-1».	
13	Схема структурная « КОП Приток».	
14	Схема подключения « КОП Приток».	
15	Схема структурная «ППКОП Прима-4а».	
16	Схема подключения «ППКОП Прима-4а».	
17	Схема структурная «Заря-УО-IP-GPRS"».	
18	Схема подключения «Заря-УО-IP-GPRS"».	
19	Схема структурная «Заря-УО-IP».	
20	Схема подключения «Заря-УО-IP».	
21	Схема структурная «ЗАРЯ-УО-М1».	
22	Схема подключения «ЗАРЯ-УО-М1».	
23	Схема структурная «УОО Ахтуба-6ША».	
24	Схема подключения «УОО Ахтуба-6ША».	
25	Схема структурная «УОО Ахтуба-6EG».	
26	Схема подключения «УОО Ахтуба-6EG».	
27	Схема структурная БВУ "Атлас-20".	
28	Схема подключения БВУ "Атлас-20".	
29	Извещатель "Аргус-3" (ИО 407-12).Схема установки. Зона обнаружения.	
30	Извещатель «Фотон-Ш2» (ИО 309-7/1). Схема установки. Зона обнаружения.	
31	Извещатель «Шорох-2» (ИО 313-5). Схема установки. Зона обнаружения.	
32	Извещатель «Шорох-3» ((ИО315-10)). Схема установки. Зона обнаружения.	
33	Извещатель ИО 102-20. Схема установки.	

Взам. инв. №

Подпись и дата

Инв. № подл.

Изм.	Кол.уч	Лист	№док	Подпись	Дата
ГИП					
Разраб.					
Проверил					

771/14-АУС.ОС.РЧ

Комната хранения оружия.

Система охранно-тревожной сигнализации	Стадия	Лист	Листов
	РП	3	33
Общие данные Ведомость основных комплектов рабочих чертежей	ФКУ НИЦ «Охрана» МВД России		

Формат А4

Ведомость ссылочных и прилагаемых документов

Обозначение	Наименование	Примечание
Федеральный закон РФ от 13.12.1996 №150-ФЗ	Об оружии.	
Федеральный закон РФ от 06.03.2006 года №35-ФЗ	О противодействии терроризму.	
Федеральный закон РФ от 07.02.2011 года №3-ФЗ	О полиции.	
Постановление Правительства РФ от 18.02.2008г. №87	О составе разделов проектной документации и требованиях к их содержанию.	
ГОСТ Р 21.1101-2013	СПДС Общие требования к проектной и рабочей документации.	
Приказ МВД России от 18.01.2011 № 24	О дополнительных мерах по обеспечению безопасности объектов органов внутренних дел РФ от преступных посягательств.	
Приказ МВД России от 12.04.1999 N 288	"О мерах по реализации Постановления Правительства Российской Федерации от 21 июля 1998 г. N 814" (вместе с "Инструкцией по организации работы органов внутренних дел по контролю за оборотом гражданского и служебного оружия и патронов к нему на территории Российской Федерации").	
Р 78.36.032-2013	Инженерно-техническая укреплённость и оснащение техническими средствами охраны объектов, квартир и МХИГ, принимаемых под централизованную охрану подразделениями вневедомственной охраны. Часть 1: Методические рекомендации.	
Р 78.36.031-2013	О порядке обследования объектов, квартир и МХИГ, принимаемых под охрану. Методические рекомендации.	
РД 78.36.002-2010	Технические средства систем безопасности объектов. Обозначения условные графические элементов систем.	
РД 78.36.003-2002	Руководящий документ. Инженерно-техническая укрепленность. Технические средства охраны.	
РД 78.145–93	Системы и комплексы охранной, пожарной и охранно-пожарной сигнализации. Правила производства и приемки работ.	
Пособие к РД 78.145-93.		

Взам. инв.

Подпись и дата

Инв. № подл.

Изм.	Колуч.	Лист	№док.	Подпись	Дата
ГИП					
Разраб.					
Проверил					

771/14-АУС.ОС.РЧ

Комната хранения оружия.

Система охранно-тревожной сигнализации	Стадия	Лист	Листов
	РП	4	33
Общие данные Ведомость ссылочных и прилагаемых документов	ФКУ НИЦ «Охрана» МВД России		

Ведомость ссылочных и прилагаемых документов

Обозначение	Наименование	Примечание
СП 132.13330.2011	Обеспечение антитеррористической защищённости зданий и сооружений. Общие требования проектирования.	
СП 12-95	Свод правил. Инструкция по проектированию объектов органов внутренних дел (милиции) МВД России.	
ПУЭ-07	Правила устройства электроустановок. Изд. 7.	
ОСТН 600-93	Отраслевые строительно-технические нормы на монтаж сооружений и устройств связи.	
	Прилагаемые документы	
771/14-АУС.ОС.КЖ	Кабельный журнал.	
771/14-АУС.ОС. СП	Спецификация оборудования, изделий и материалов.	

Взам. инв. №

Подпись и дата

Инв. №

Изм.	Кодуч.	Лист	№док.	Подпись	Дата
ГИП					
Разраб.					
Проверил					

771/14-АУС.ОС.РЧ

Комната хранения оружия.

Система охранно-тревожной сигнализации	Стадия	Лист	Листов
	РП	5	33
Общие данные Ведомость ссылочных и прилагаемых документов	ФКУ НИЦ «Охрана» МВД России		

Перв. примен.

Справ №

Справка ГИП

Проектная документация разработана в соответствии с действующими строительными, технологическими и санитарными нормами и правилами, предусматривает мероприятия, обеспечивающие конструктивную надежность, пожарную безопасность объекта, защиту окружающей природной среды при его строительстве и эксплуатации и отвечает требованиям закона "Об основах градостроительства в Российской Федерации".

Главный инженер проекта *подпись, фамилия и инициалы.*

						771/14-АУС.ОС		
Изм	Кол.уч	Лист	№ док	Подп	Дата			
						Справка ГИП	Стадия	Лист	Листов
							РП	6	33
ГИП							ФКУ НИЦ «Охрана» МВД России		
Разраб.									
Провер									

Условные обозначения

Наименование	Обозначение	
	на планах	на схемах
Устройство оконечное объектовое (УОО)		
Извещатель охранный поверхностный оптико-электронный "Фотон-Ш2" (ИО309-7/1)		
Извещатель охранный объемным радиоволновый "Аргус-3" (ИО407-12)		
Извещатель охранный поверхностный вибрационный "Шорох-2" (ИО313-5)		
Извещатель охранный совмещенный вибрационный с датчиком наклона "Шорох-3" (ИО315-10)		
Извещатель охранный точечный магнитоконтактный ИО102-20		
Извещатель охранный ручной точечный электроконтактный "Астра-321" (ИО101-7)		
Устройство взятия-снятия		
Фильтр		
Провод КПСВВнг(А)FRLS2x2x0,5		
Оповещатель охранно-пожарный световой "Астра -10" исп.1		
Телефонный аппарат		
Оповещатель охранно-пожарный звуковой "Сверель-12"		
Считыватель Touch Memory		

Согласовано

Взаим. инв.N

Подп. и дата

Инв.N подл.

Изм.	Кол.уч.	Лист	N док.	Подп.	Дата
ГИП					
Пров.					
Разраб.					

771/14-АУС.ОС.РЧ

Комната хранения оружия.

Система охранно-тревожной сигнализации

Стадия	Лист	Листов
РП	7	33

Общие данные

Условные обозначения

ФКУ НИЦ "Охрана" МВД России

Формат А4

План 1-го этажа

М1:50

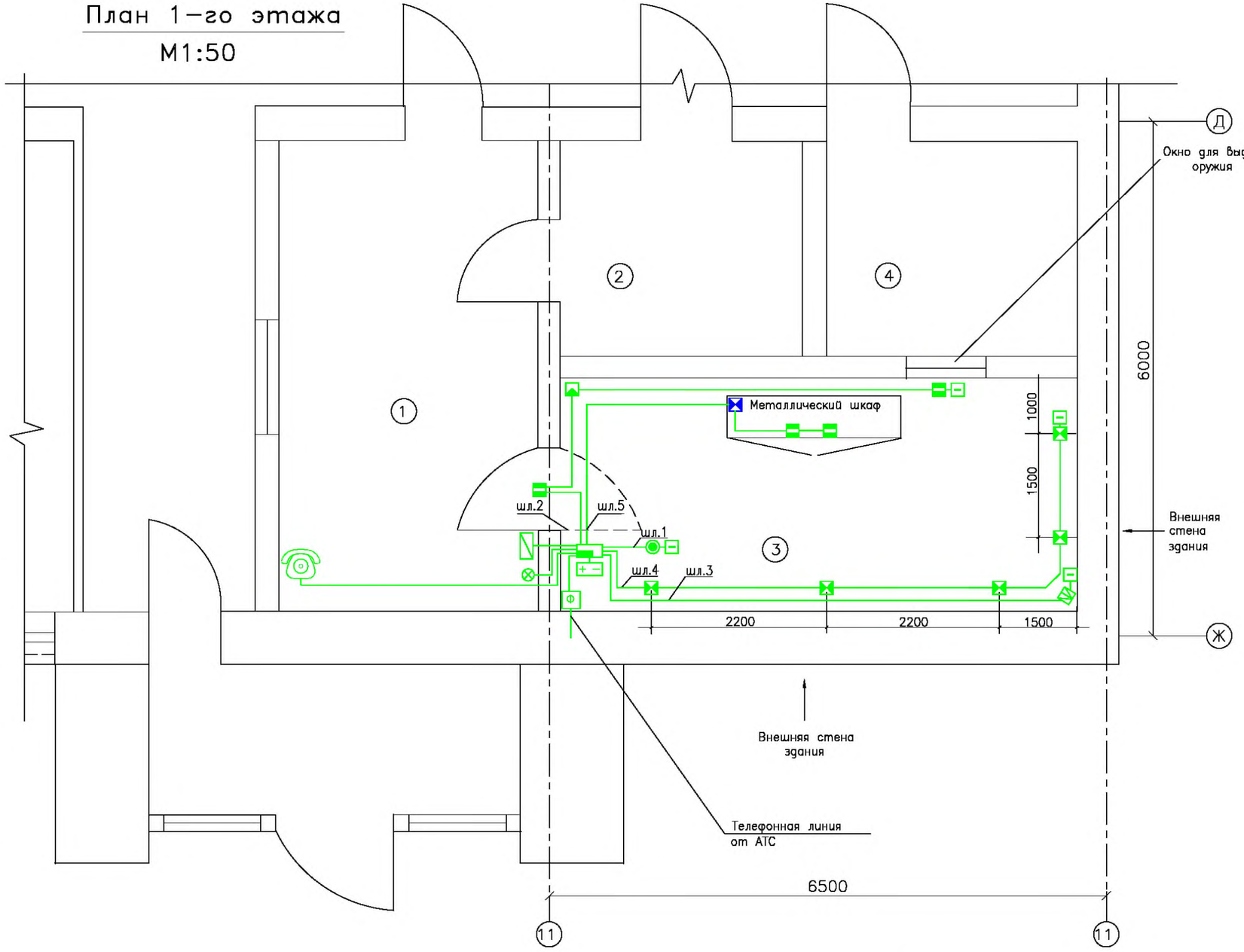

Условные обозначения

Наименование	Обозначение на планах	Обозначение на схемах
Устройство оконечное объектовое (УОО)		
Извещатель охранный точечный магнитоконтактный ИО102-20		
Извещатель охранный поверхностный оптико-электронный "Фотон-Ш2"(ИО309-7/1)		
Извещатель охранный поверхностный вибрационный (ИО315-5) «Шорох-2»		
Извещатель охранный совмещенный вибрационный с датчиком наклона "Шорох-3" (ИО315-10)		
Извещатель охранный объемным радиоволновый "Аргус-3" (ИО407-12)		
Извещатель охранный ручной точечный электроконтактный "Астра-321" (ИО101-7)		
Устройство взятия-снятия		
Кабель КПСВВнг(А)FRLS 2х2х0,5		
Фильтр		
Оповещатель охранно-пожарный световой "Астра -10" исп.1		
Телефонный аппарат		
Устройство оконечное		
Источник электропитания 12В		

Экспликация помещений

N п/п	Наименование
1	Комната дежурного
2	Комната хранения средств защиты
3	Комната хранения оружия
4	Комната чистки оружия

Согласовано

Взаим. инв.N

Подп. и дата

Инв.N подл.

Изм.	Кол.уч.	Лист	N док.	Подп.	Дата
ГИП					
Пров.					
Разраб.					

771/14-АУС.ОС.РЧ

Комната хранения оружия.

Система охранно-тревожной сигнализации

Стадия	Лист	Листов
РП	8	33

План расположения оборудования. Кабельные трассы

ФКУ НИЦ "Охрана" МВД России

Формат А3

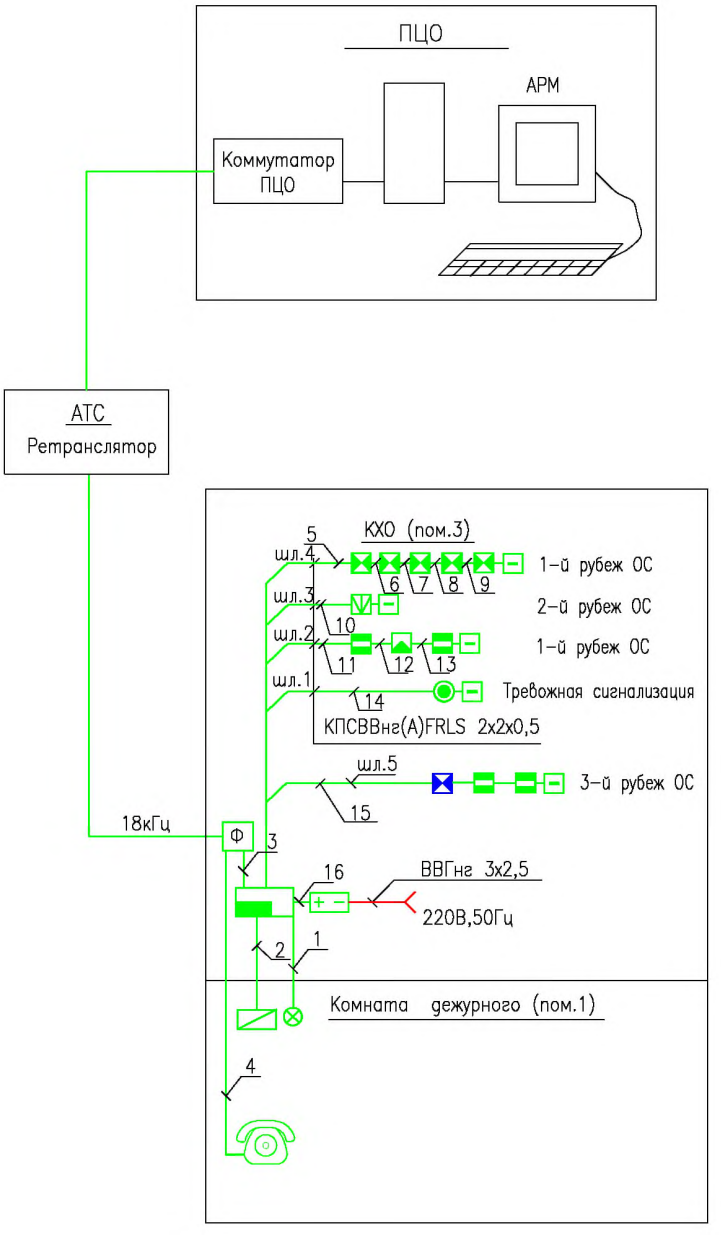

Согласовано

Взаим. инв.N

Подп. и дата

Инв.N подл.

Изм.	Кол.уч.	Лист	N док.	Подп.	Дата
ГИП					
Пров.					
Разраб.					

771/14-АУС.ОС.РЧ

Комната хранения оружия.

Система охранно-тревожной сигнализации

Стадия	Лист	Листов
РП	9	33

Схема структурная

"УОО Юпитер"

ФКУ НИЦ "Охрана" МВД России

Формат А4

Схема подключения

РИП12В–1А–7А

3 шл.
2 –12В
1 +12В
L
N
220В,50Гц

УВСк
А GND +12В Б
4 3 2 1

ББ УОО

Релейный выход

XT1 220В: 1 2 3
XT9 УВС: 1 2 3 4 — +12В–: 5 6
XT3 ШС1: 1 2 — ШС2: 1 2 — ШС3: 1 2 — ШС4: 1 2 — ШС5: 1 2
XT4 18кГц: 1 2
XT11: 1 2
XT8

Rогр.

К телефонному аппарату
1 с 2
5 т 3
6 л 4
Фильтр
Телефонная линия

ВСКР. Разр
ВСКР. Разр.
–12 В. Наклон.
+12 В. Наклон.
Шорох–3
Rок

КС–4

ИО102–20
ИО102–20

Rок
"Астра–321"

ИО102–20

Rок
ИО102–20

Фотон–Ш2: 6 Доступ, 5 Доступ, 4 ШС, 3 ШС, 2 –12В, 1 +12В

Rок
Аргус–3: 6 Доступ, 5 Доступ, 4 ШС, 3 ШС, 2 –12В, 1 +12В

Шорох–2: –12В, +12В, Трев., Трев., Вскр., Вскр.

Rок
Шорох–2: –12В, +12В, Трев., Трев., Вскр., Вскр.

Согласовано

Взаим. инв.N

Подп. и дата

Инв.N подл.

Изм.	Кол.уч.	Лист	N док.	Подп.	Дата
ГИП					
Пров.					
Разраб.					

771/14–АУС.ОС.РЧ

Комната хранения оружия.

Система охранно–тревожной сигнализации	Стадия	Лист	Листов
	РП	10	33
Схема подключения "УОО Юпитер"	ФКУ НИЦ "Охрана" МВД России		

Формат А3

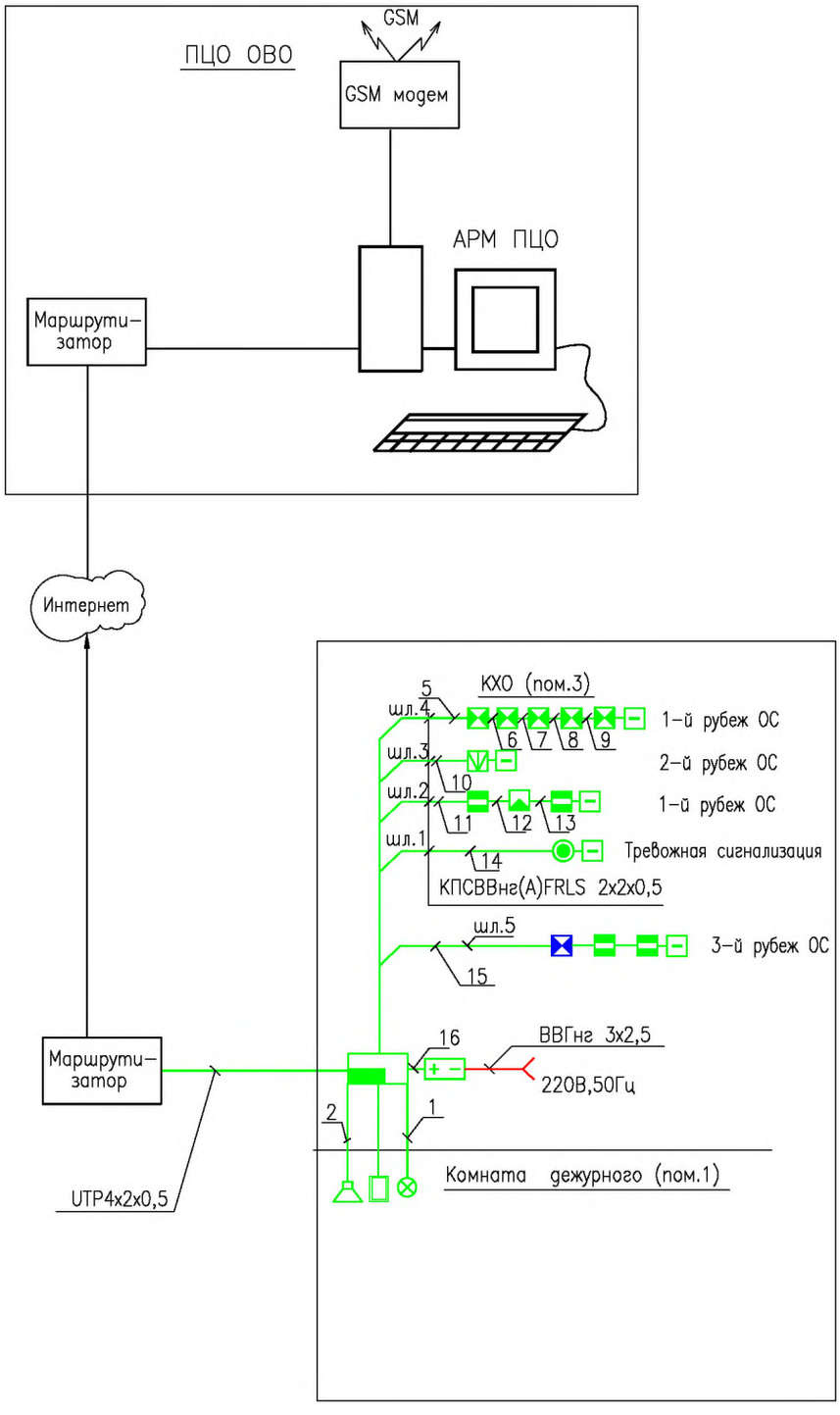

Согласовано

Взаим. инв.N

Подп. и дата

Инв.N подл.

Изм.	Кол.уч.	Лист	N док.	Подп.	Дата
ГИП					
Пров.					
Разраб.					

771/14-АУС.ОС.РЧ

Комната хранения оружия

Система охранно-тревожной сигнализации

Стадия	Лист	Листов
РП	11	33

Схема структурная.
"ППКОП Тандем-1"

ФКУ НИЦ "Охрана" МВД России

Формат А4

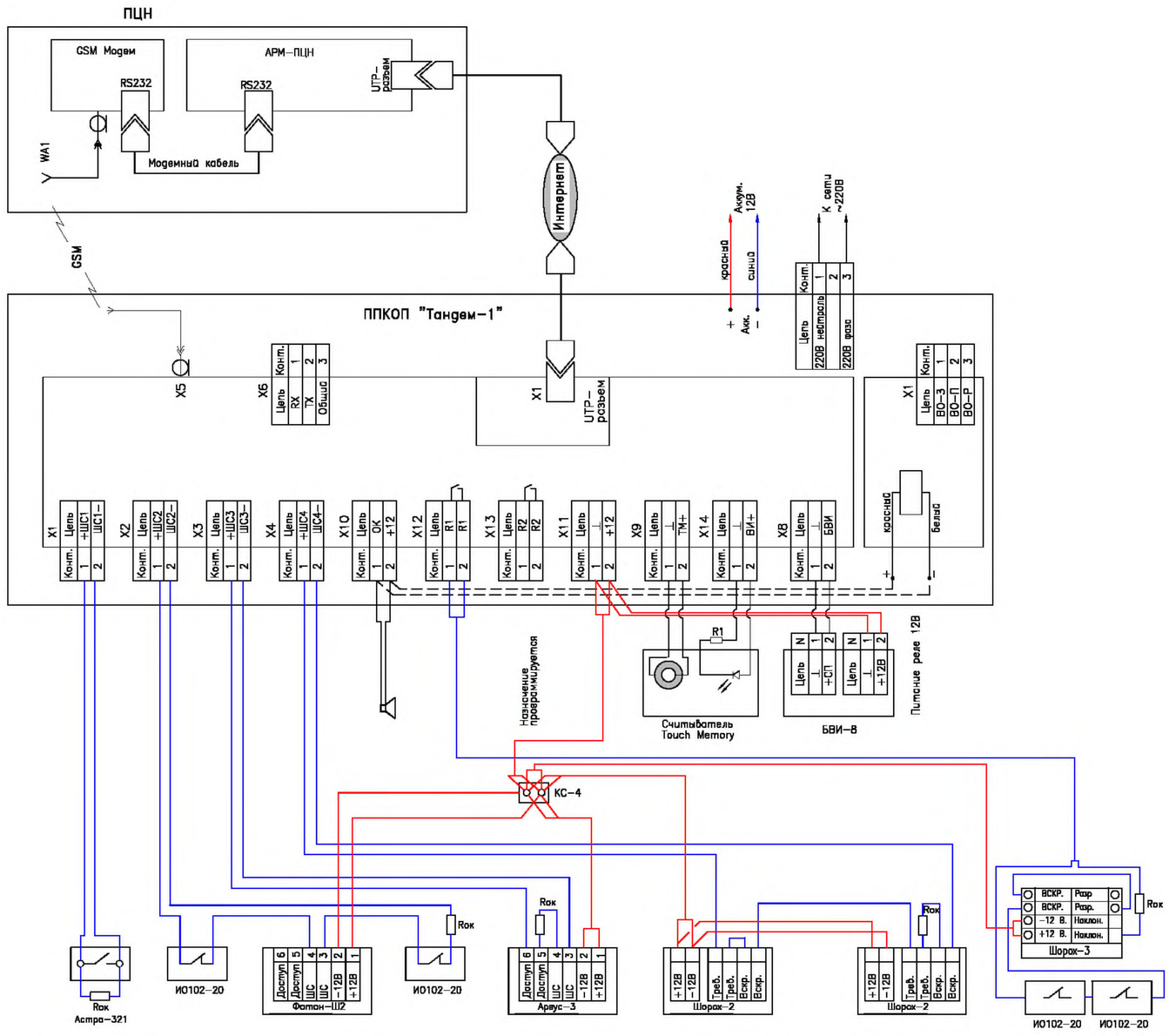

Согласовано

Взам. инв.N

Подп. и дата

Инв.N подл.

Изм.	Кол.уч.	Лист	N док.	Подп.	Дата
ГИП					
Пров.					
Разраб.					

771/14–АУС.ОС.РЧ

Комната хранения оружия

Система охранно–тревожной сигнализации

Стадия	Лист	Листов
РП	12	33

Схема подключения "ППКОП Тандем–1"

ФКУ НИЦ "Охрана" МВД России

Формат А2

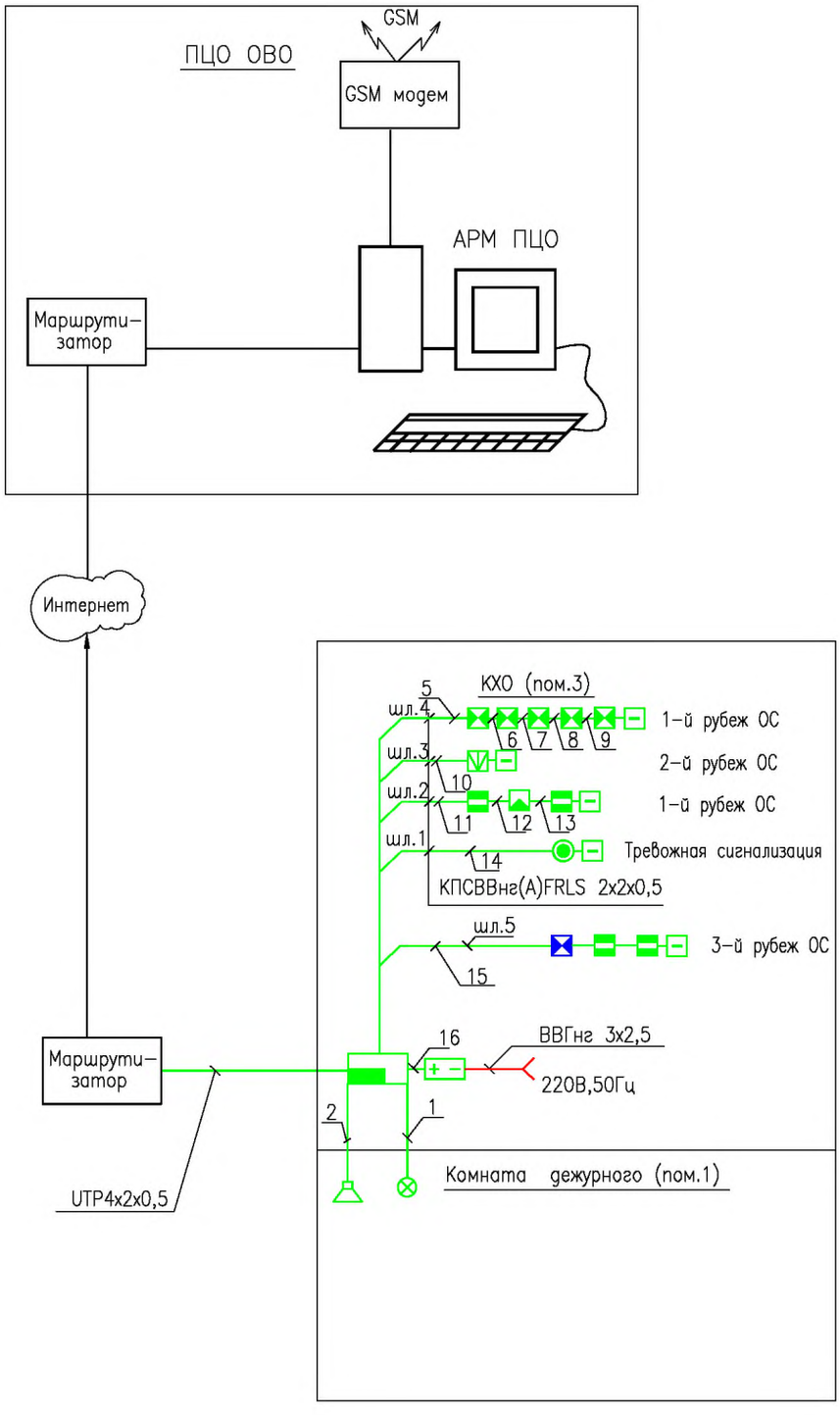

Согласовано

Взаим. инв.N

Подп. и дата

Инв.N подл.

Изм.	Кол.уч.	Лист	N док.	Подп.	Дата
ГИП					
Пров.					
Разраб.					

771/14-АУС.ОС.РЧ

Комната хранения оружия

Система охранно-тревожной сигнализации

Стадия	Лист	Листов
РП	13	33

Схема структурная.
"КОП Приток-А"

ФКУ НИЦ "Охрана" МВД России

Формат А4

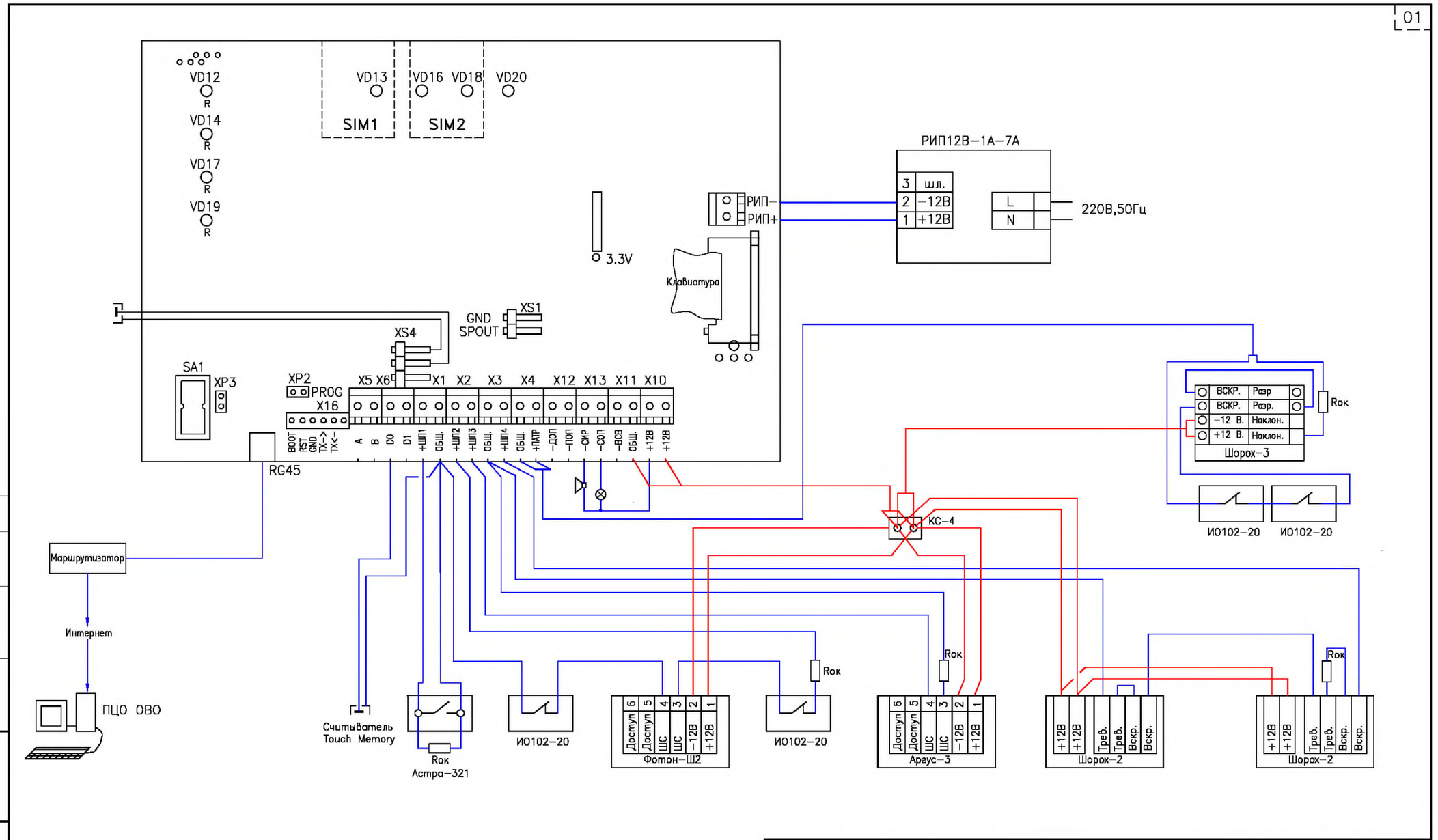

Изм.	Кол.уч.	Лист	N док.	Подп.	Дата
ГИП					
Пров.					
Разраб.					

771/14-АУС.ОС.РЧ

Комната хранения оружия

Система охранно-тревожной сигнализации

Стадия	Лист	Листов
РП	14	33

Схема подключения " КОП Приток-А"

ФКУ НИЦ "Охрана" МВД России

Формат А3

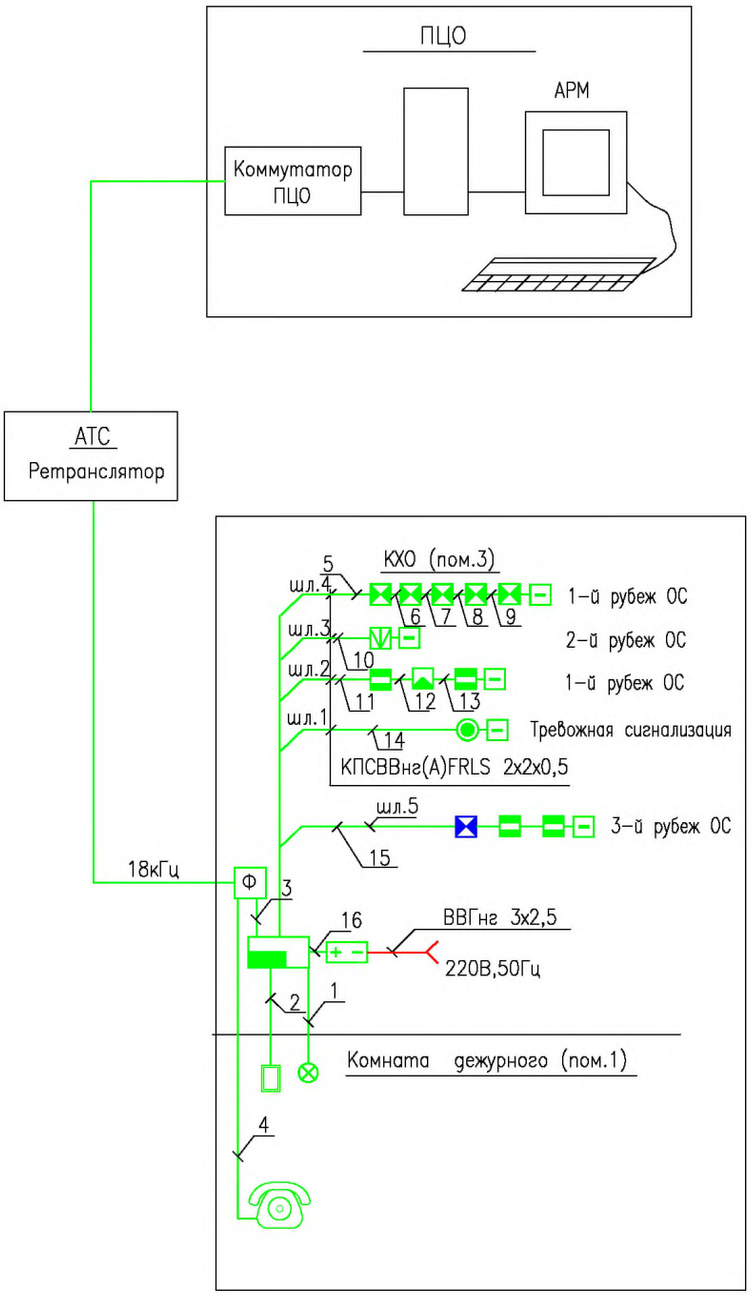

Согласовано

Взаим. инв.N

Подп. и дата

Инв.N подл.

Изм.	Кол.уч.	Лист	N док.	Подп.	Дата
ГИП					
Пров.					
Разраб.					

771/14-АУС.ОС.РЧ

Комната хранения оружия

Система охранно-тревожной сигнализации

Стадия	Лист	Листов
РП	15	33

Схема структурная.
"Прима-4А"

ФКУ НИЦ "Охрана" МВД России

Формат А4

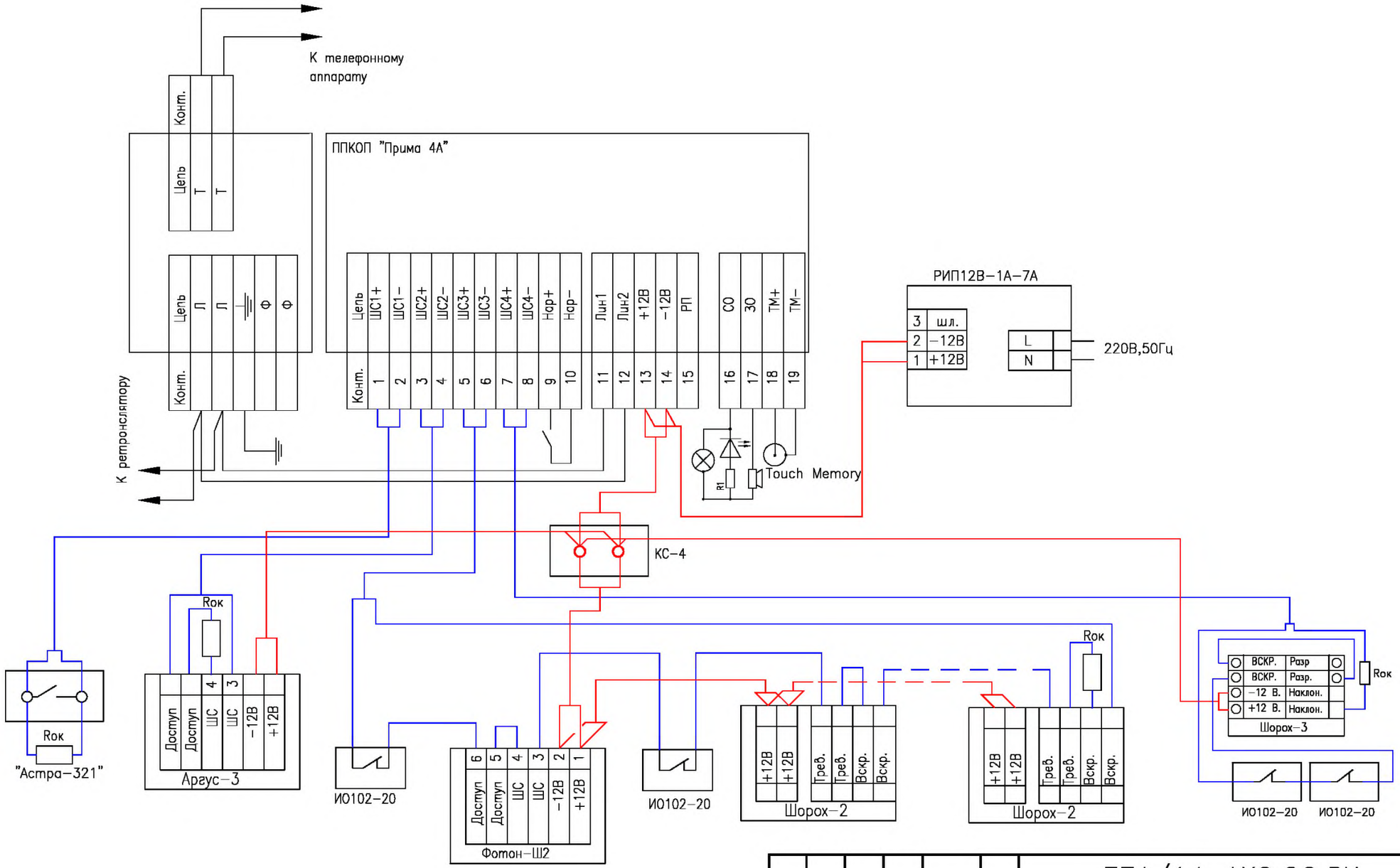

Согласовано

Взаим. инв.N

Подп. и дата

Инв.N подл.

Изм.	Кол.уч.	Лист	N док.	Подп.	Дата
ГИП					
Пров.					
Разраб.					

771/14−АУС.ОС.РЧ

Комната хранения оружия.

	Стадия	Лист	Листов
Система охранно−тревожной сигнализации	РП	16	33
Схема подключения "Прима 4А"	ФКУ НИЦ "Охрана" МВД России		

Формат А3

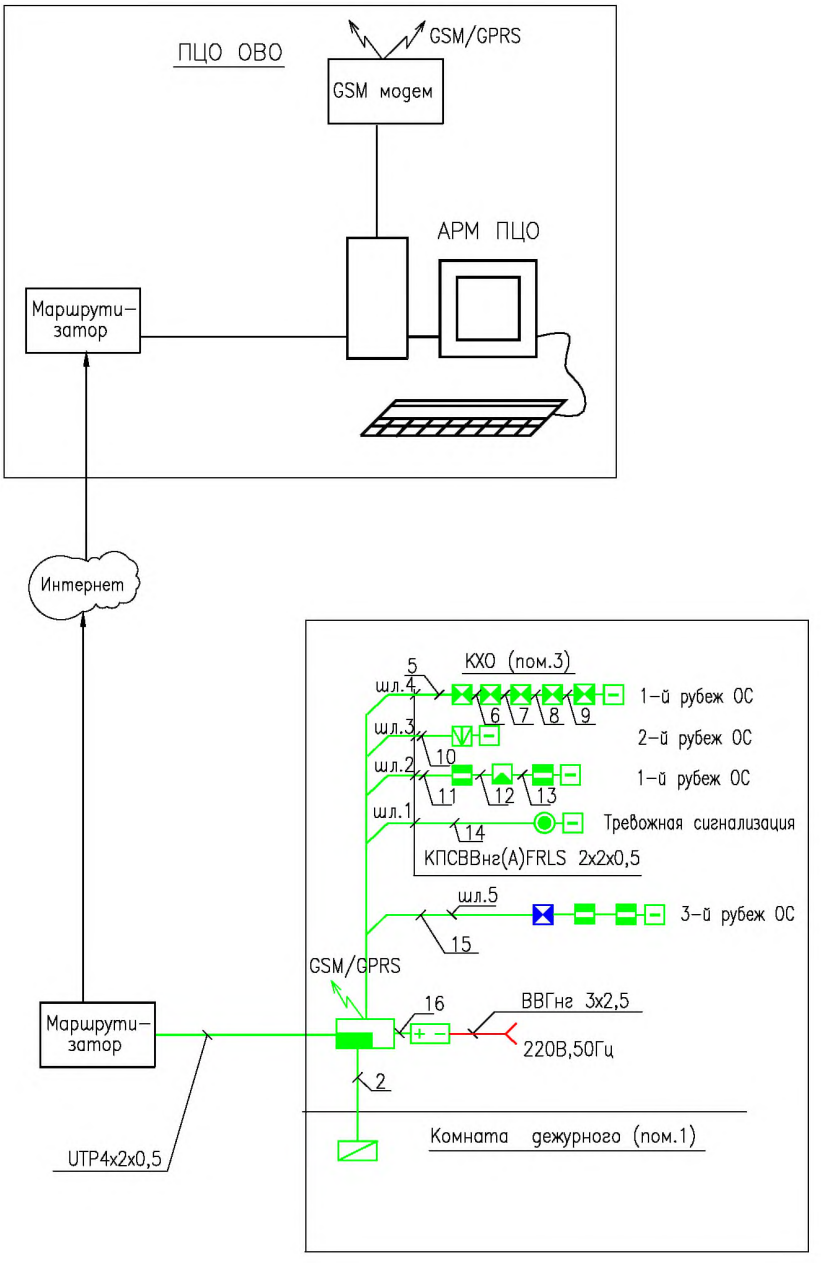

Согласовано

Взаим. инв.N

Подп. и дата

Инв.N подл.

Изм.	Кол.уч.	Лист	N док.	Подп.	Дата
ГИП					
Пров.					
Разраб.					

771/14-АУС.ОС.РЧ

Комната хранения оружия.

Система охранно-тревожной сигнализации

Стадия	Лист	Листов
РП	17	33

Схема структурная

"Заря-УО-IP-GPRS"

ФКУ НИЦ "Охрана" МВД России

Формат А4

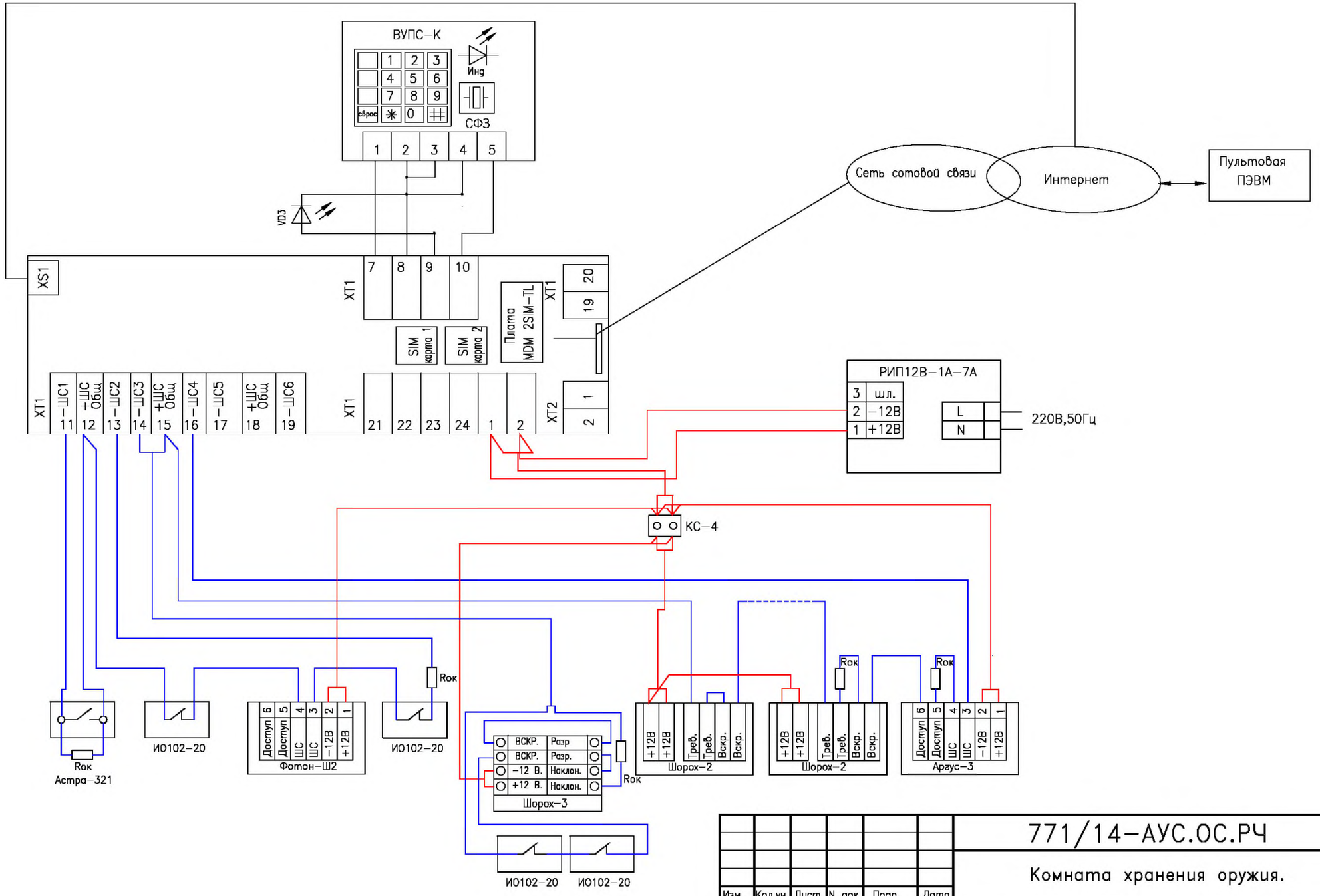

Согласовано

Взаим. инв.N

Подп. и дата

Инв.N подл.

Изм.	Кол.уч.	Лист	N док.	Подп.	Дата

771/14–АУС.ОС.РЧ

Комната хранения оружия.

Система охранно–тревожной сигнализации

Стадия	Лист	Листов
РП	18	33

Схема подключения "Заря–УО–IP–GPRS"

ФКУ НИЦ "Охрана" МВД России

Формат А3

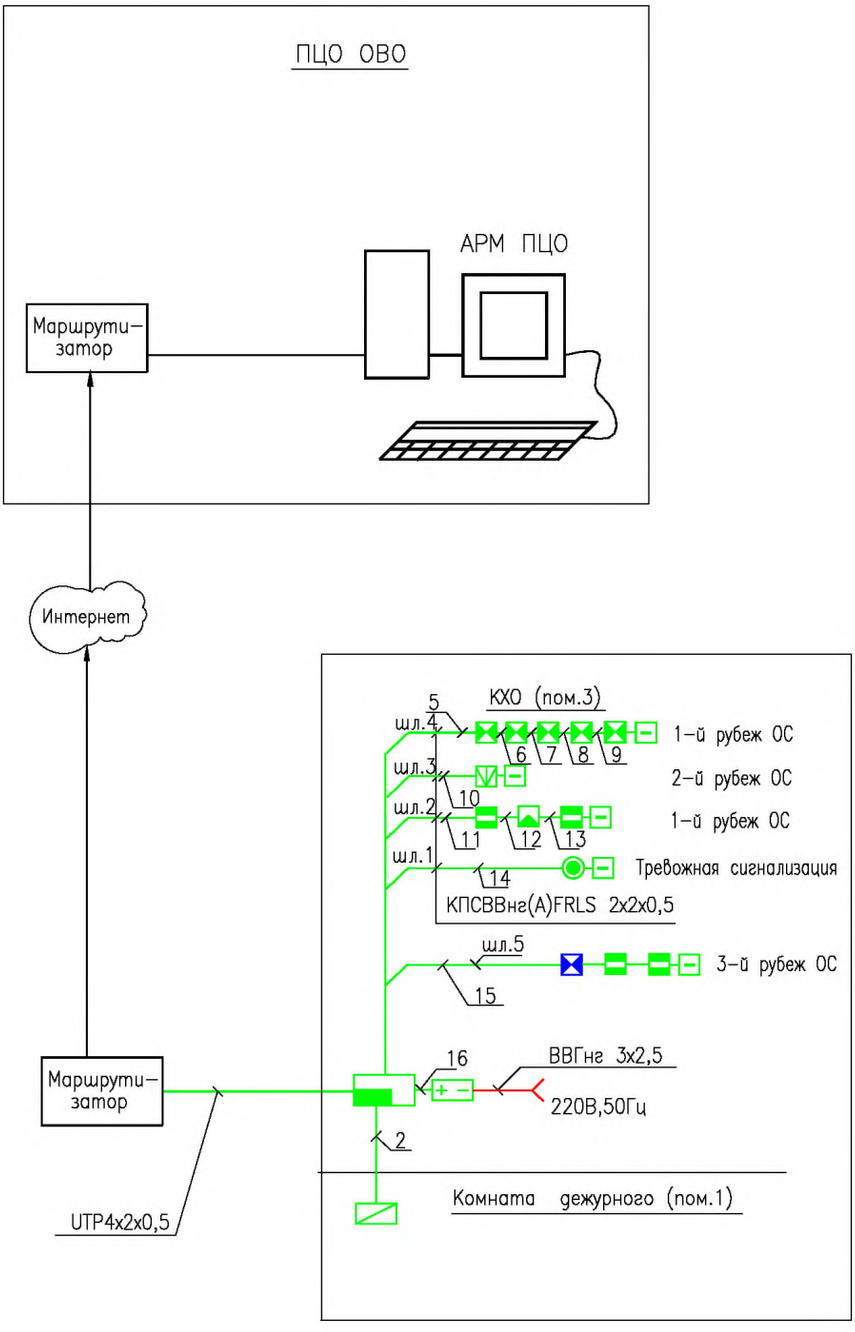

Согласовано

Взаим. инв.N

Подп. и дата

Инв.N подл.

Изм.	Кол.уч.	Лист	N док.	Подп.	Дата
ГИП					
Пров.					
Разраб.					

771/14-АУС.ОС.РЧ

Комната хранения оружия.

Система охранно-тревожной сигнализации

Стадия	Лист	Листов
РП	19	33

Схема структурная "Заря-УО-IP"

ФКУ НИЦ "Охрана" МВД России

Формат А4

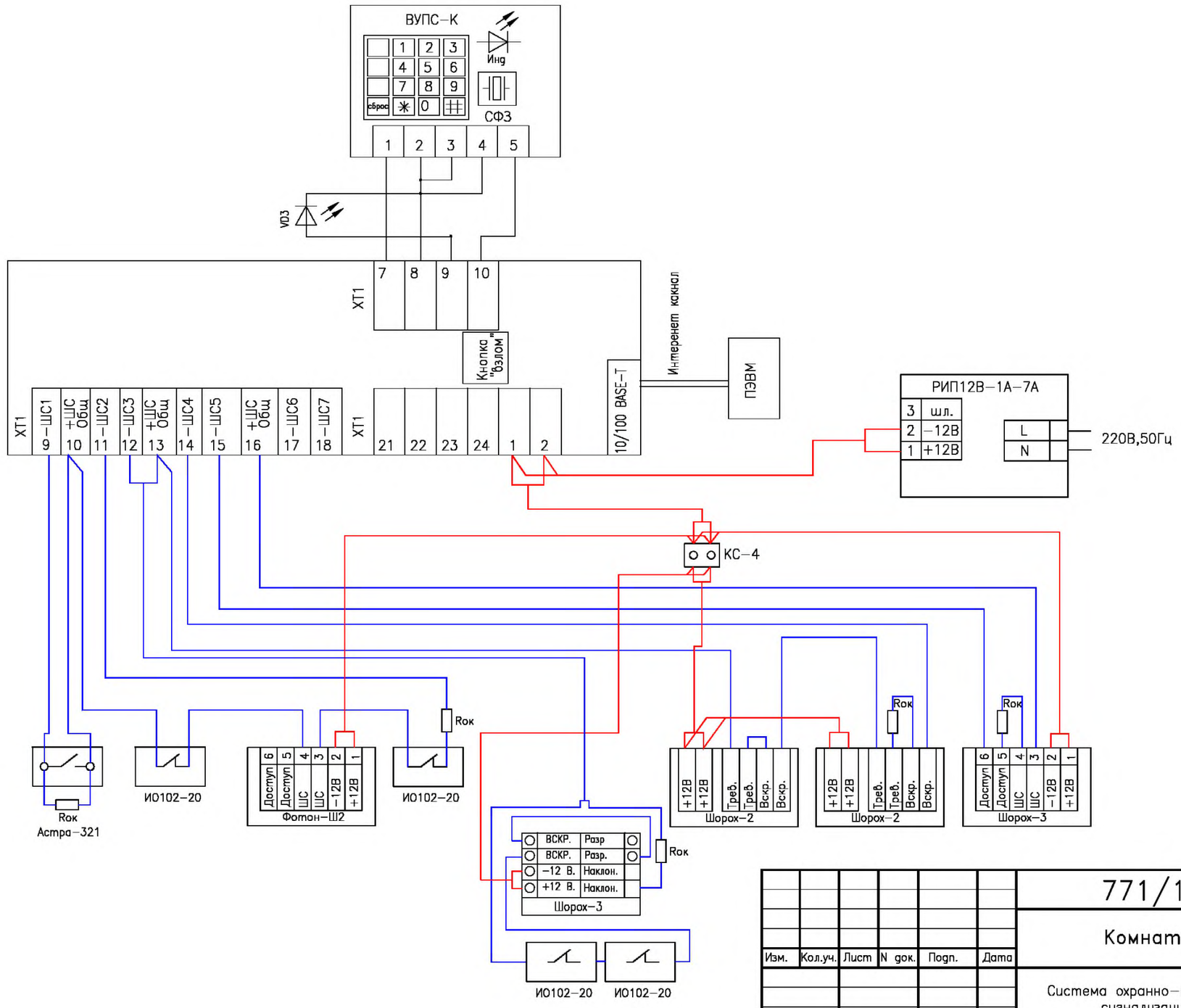

Согласовано

Взаим. инв.N

Подп. и дата

Инв.N подл.

Изм.	Кол.уч.	Лист	N док.	Подп.	Дата
ГИП					
Пров.					
Разраб.					

771/14–АУС.ОС.РЧ

Комната хранения оружия.

	Стадия	Лист	Листов
Система охранно–тревожной сигнализации	РП	20	33
Схема подключения "Заря–УО–IP"	ФКУ НИЦ "Охрана" МВД России		

Формат А3

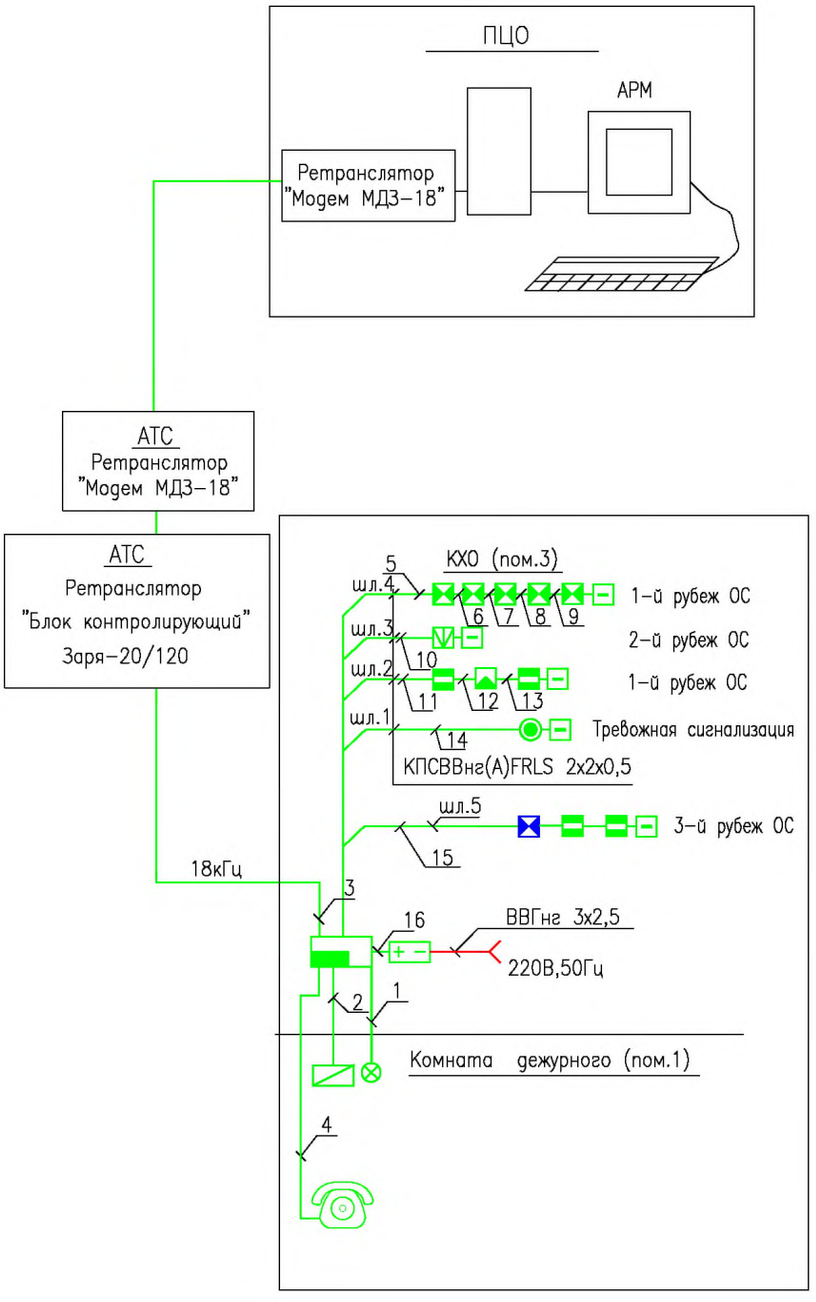

Согласовано

Взаим. инв.N

Подп. и дата

Инв.N подл.

Изм.	Кол.уч.	Лист	N док.	Подп.	Дата
ГИП					
Пров.					
Разраб.					

771/14-АУС.ОС.РЧ

Комната хранения оружия.

Система охранно-тревожной сигнализации

Стадия	Лист	Листов
РП	21	33

Схема структурная
"Заря-УО-М1"

ФКУ НИЦ "Охрана"
МВД России

Формат А4

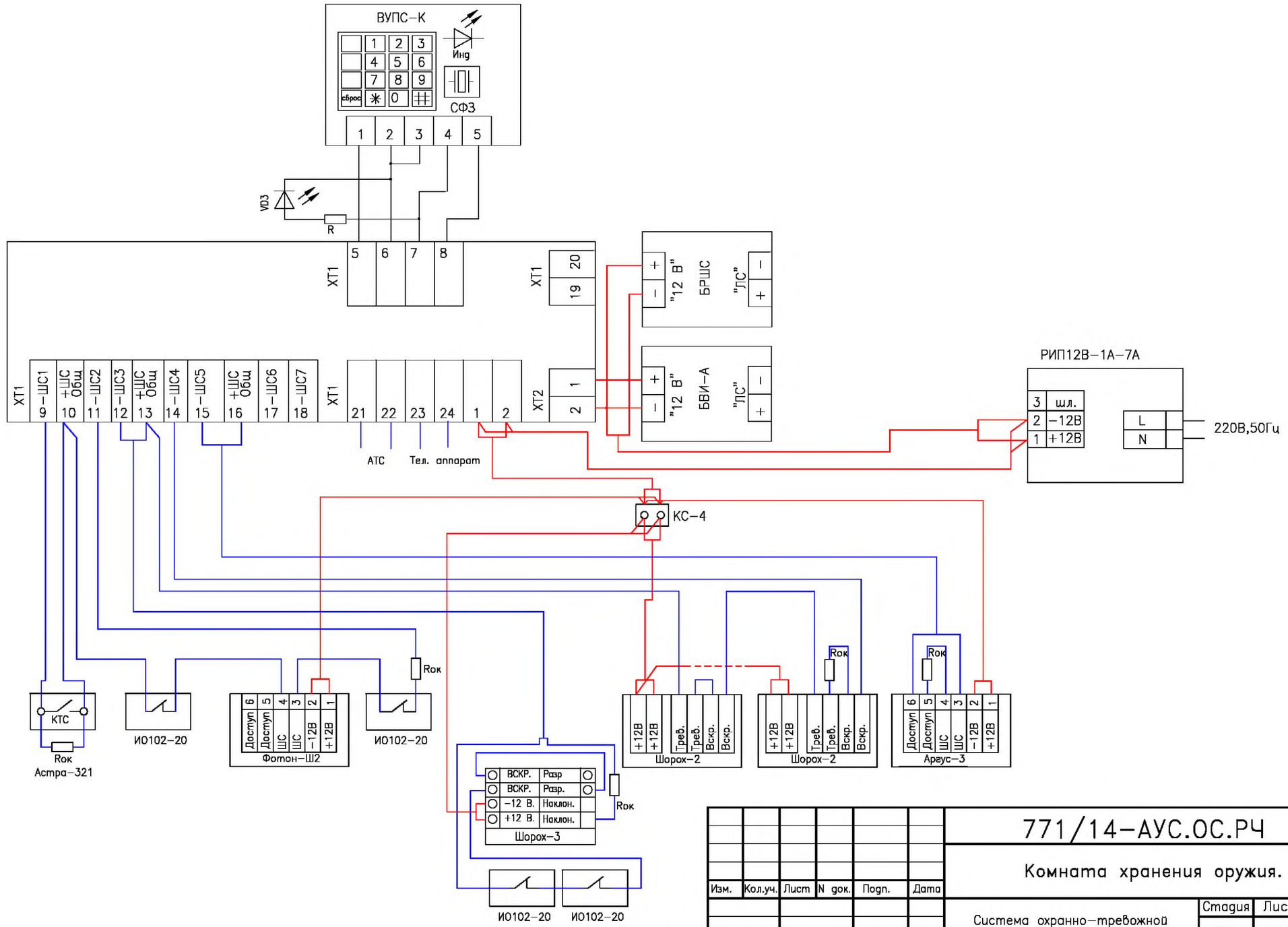

Согласовано

Взаим. инв.N

Подп. и дата

Инв.N подл.

Изм.	Кол.уч.	Лист	N док.	Подп.	Дата
ГИП					
Пров.					
Разраб.					

771/14–АУС.ОС.РЧ

Комната хранения оружия.

	Стадия	Лист	Листов
Система охранно–тревожной сигнализации	РП	22	33
Схема подключения "ЗАРЯ–УО–М1"	ФКУ НИЦ "Охрана" МВД России		

Формат А3

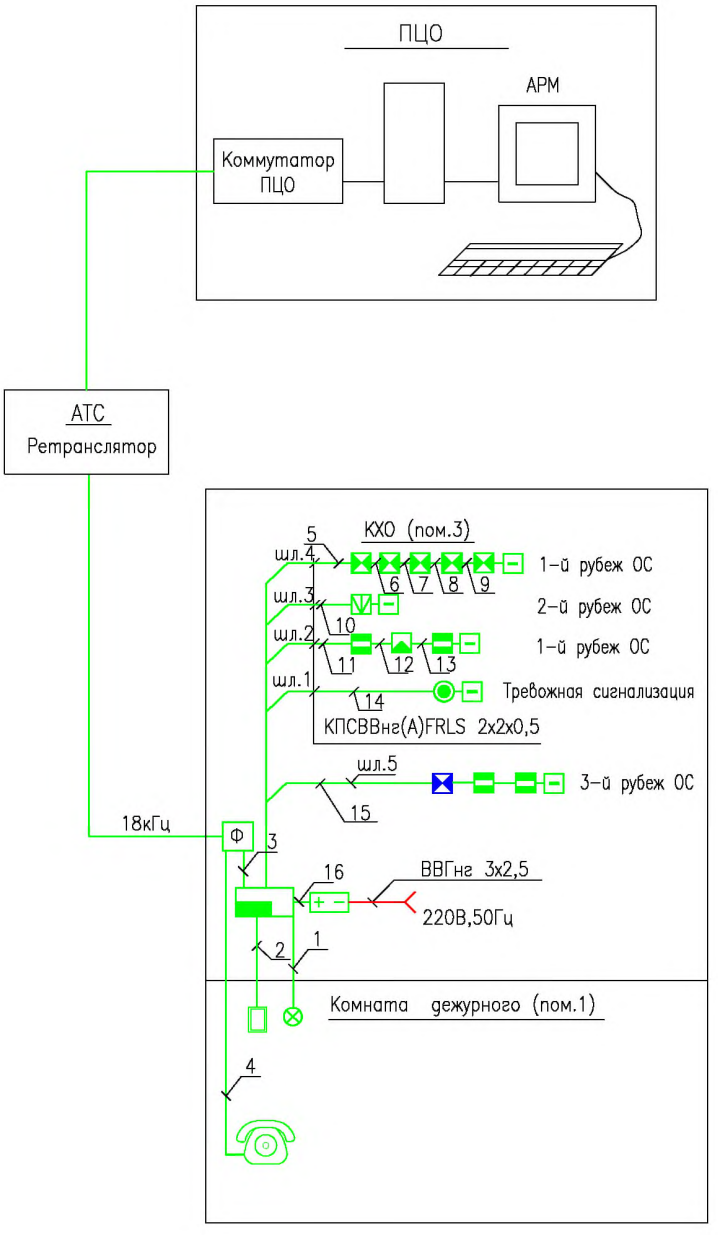

Согласовано

Взаим. инв.N

Подп. и дата

Инв.N подл.

Изм.	Кол.уч.	Лист	N док.	Подп.	Дата
ГИП					
Пров.					
Разраб.					

771/14-АУС.ОС.РЧ

Комната хранения оружия.

Система охранно-тревожной сигнализации

Стадия	Лист	Листов
РП	23	33

Схема структурная "УОО Ахтуба-6ША"

ФКУ НИЦ "Охрана" МВД России

Формат А4

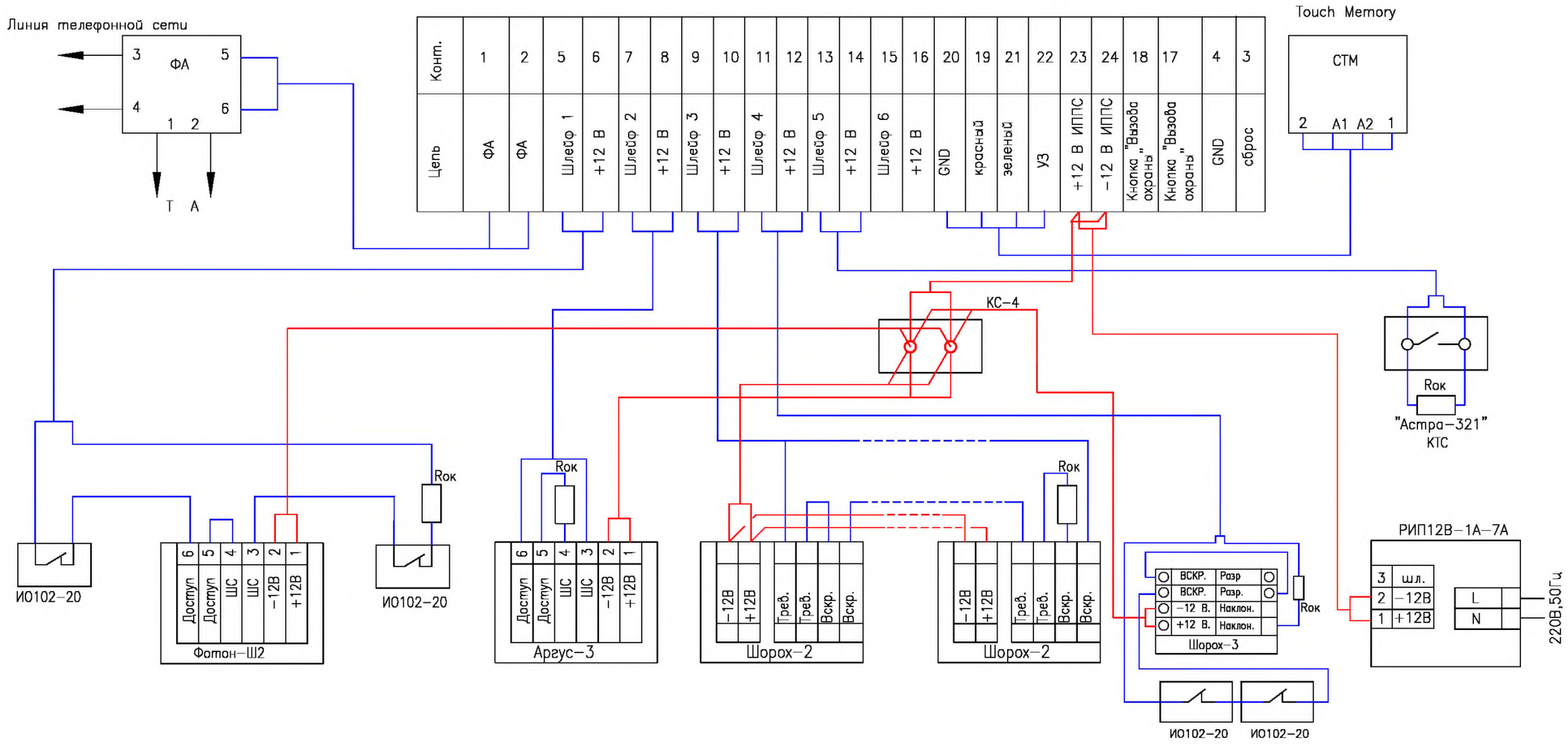

Согласовано

Взаим. инв.N

Подп. и дата

Инв.N подл.

Изм.	Кол.уч.	Лист	N док.	Подп.	Дата

771/14−АУС.ОС.РЧ

Комната хранения оружия.

Система охранно−тревожной сигнализации

Стадия	Лист	Листов
РП	24	33

Схема подключения "УОО Ахтуба−6ША"

ФКУ НИЦ "Охрана" МВД России

Формат А3

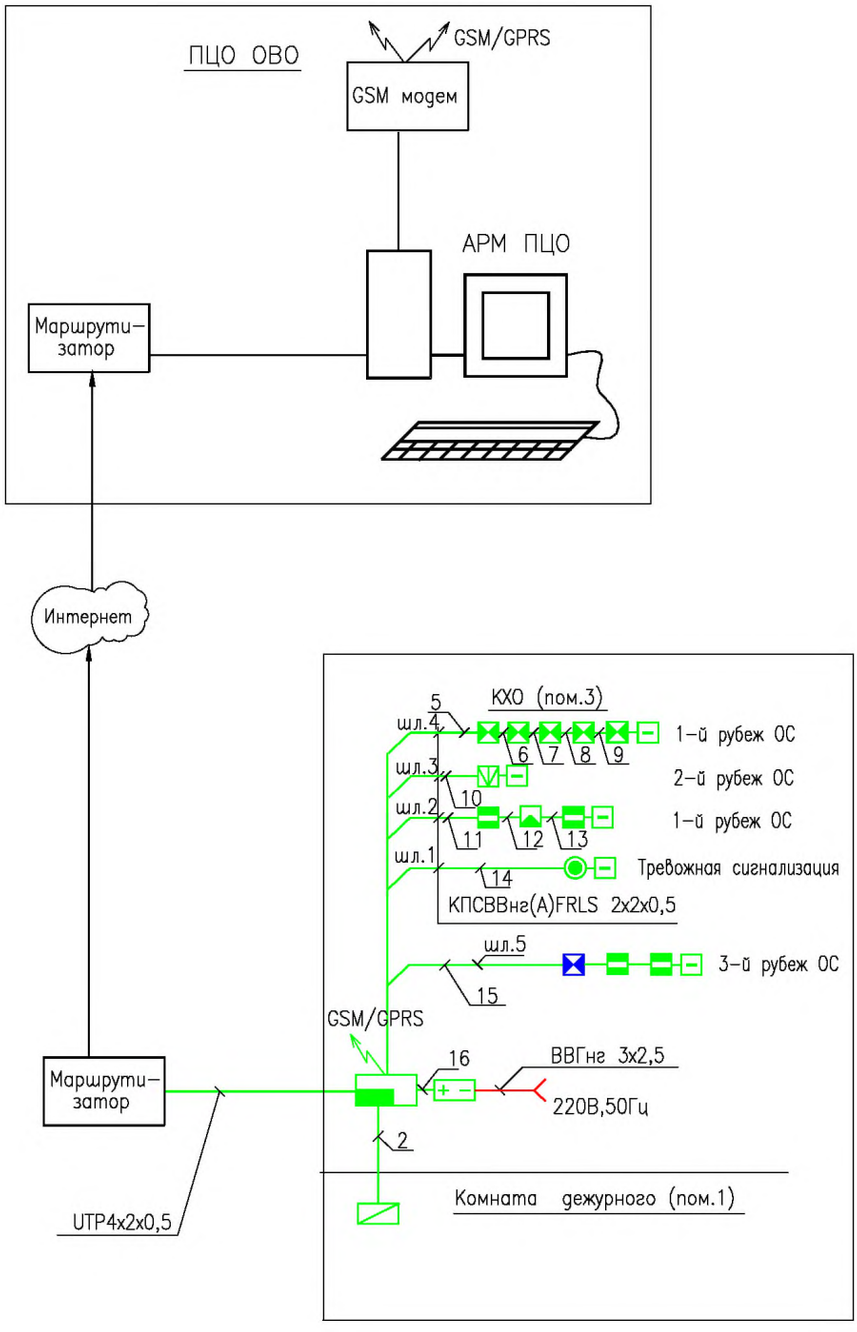

Согласовано

Взаим. инв.N

Подп. и дата

Инв.N подл.

Изм.	Кол.уч.	Лист	N док.	Подп.	Дата
ГИП					
Пров.					
Разраб.					

771/14-АУС.ОС.РЧ

Комната хранения оружия.

Система охранно-тревожной сигнализации

Стадия	Лист	Листов
РП	25	33

Схема структурная УОО Ахтуба-6EG"

ФКУ НИЦ "Охрана" МВД России

Формат А4

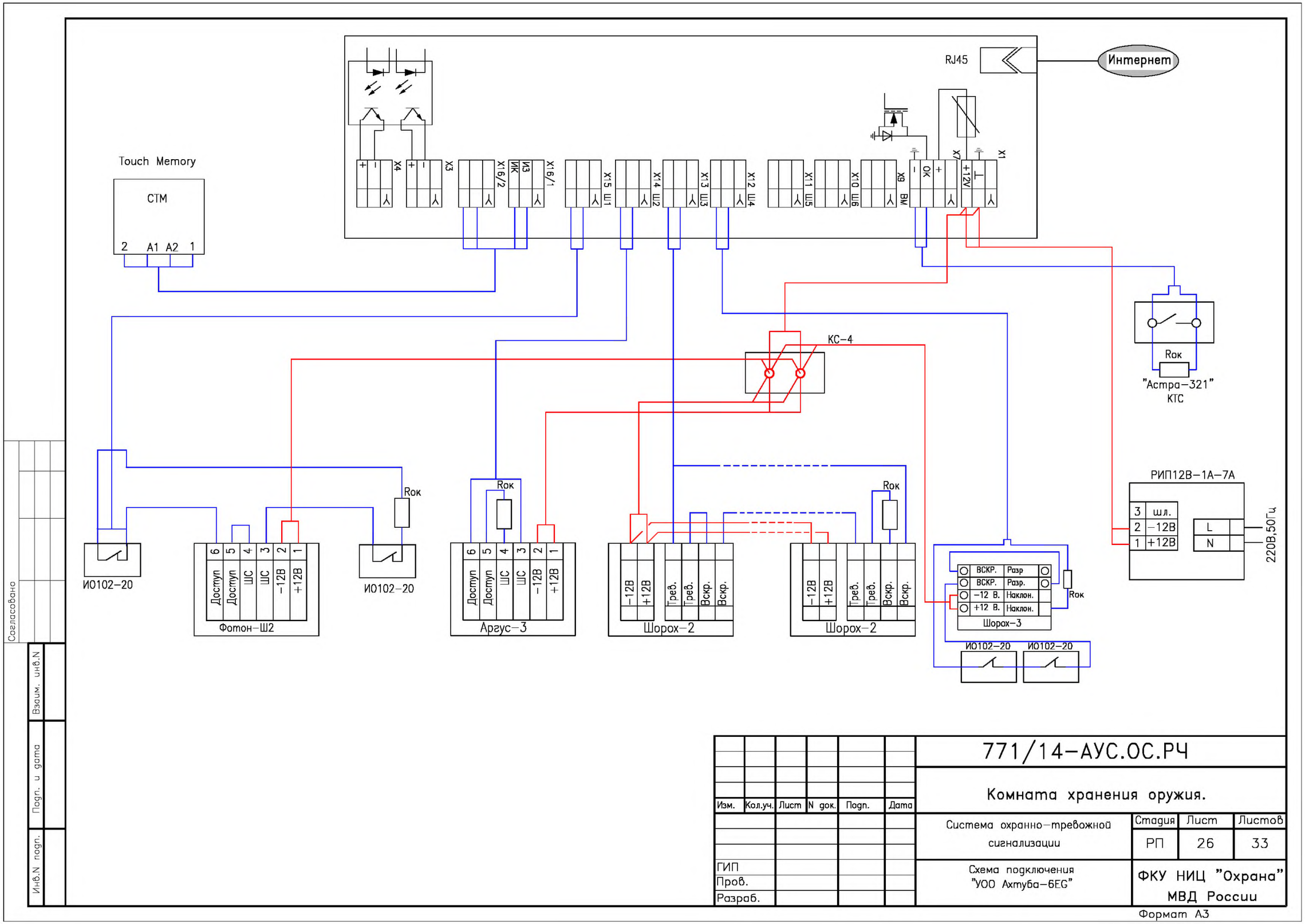

Согласовано

Взаим. инв.N

Подп. и дата

Инв.N подл.

Изм.	Кол.уч.	Лист	N док.	Подп.	Дата
ГИП					
Пров.					
Разраб.					

771/14-АУС.ОС.РЧ

Комната хранения оружия.

Система охранно-тревожной сигнализации

Стадия	Лист	Листов
РП	26	33

Схема подключения "УОО Ахтуба-БЕБ"

ФКУ НИЦ "Охрана" МВД России

Формат А3

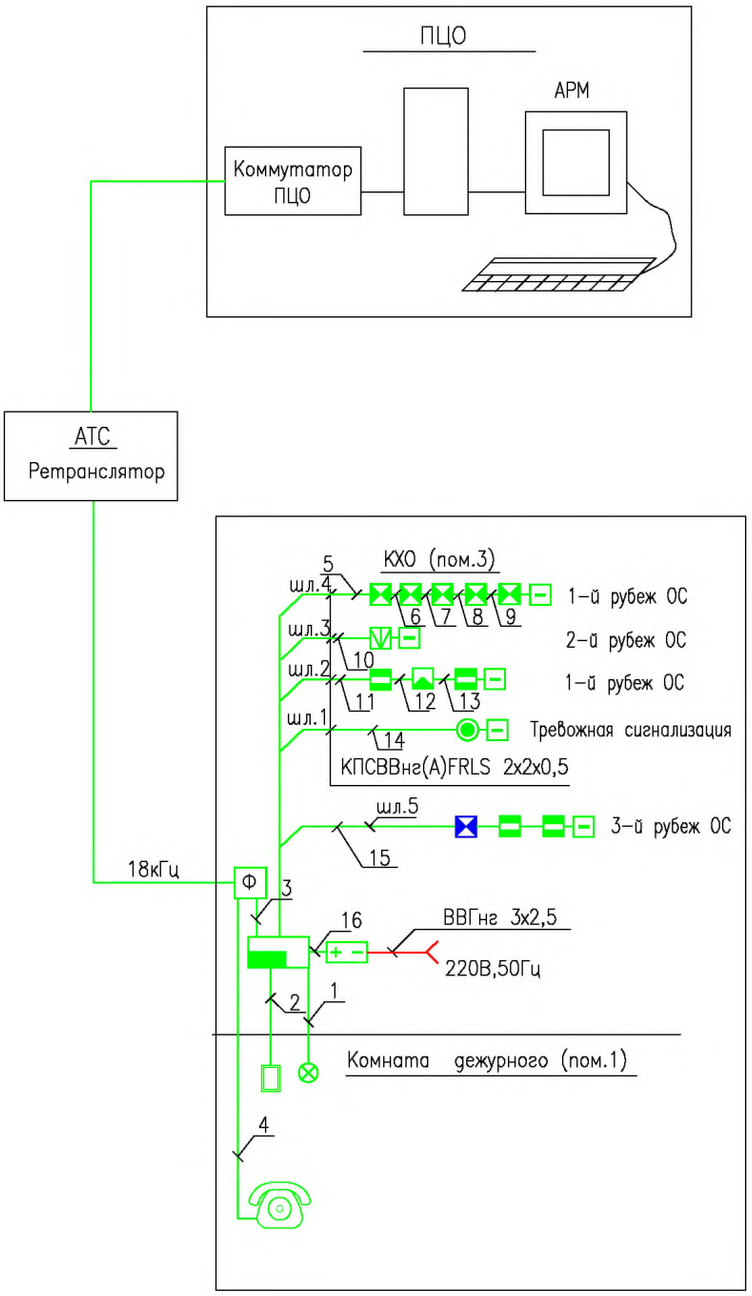

Согласовано

Взаим. инв.N

Подп. и дата

Инв.N подл.

Изм.	Кол.уч.	Лист	N док.	Подп.	Дата
ГИП					
Пров.					
Разраб.					

771/14-АУС.ОС.РЧ

Комната хранения оружия

Система охранно-тревожной сигнализации

Стадия	Лист	Листов
РП	27	33

Схема структурная.
БВУ "Атлас-20"

ФКУ НИЦ "Охрана" МВД России

Формат А4

Схема внешних подключений блока высокочастотного уплотнения "Атлас-20"

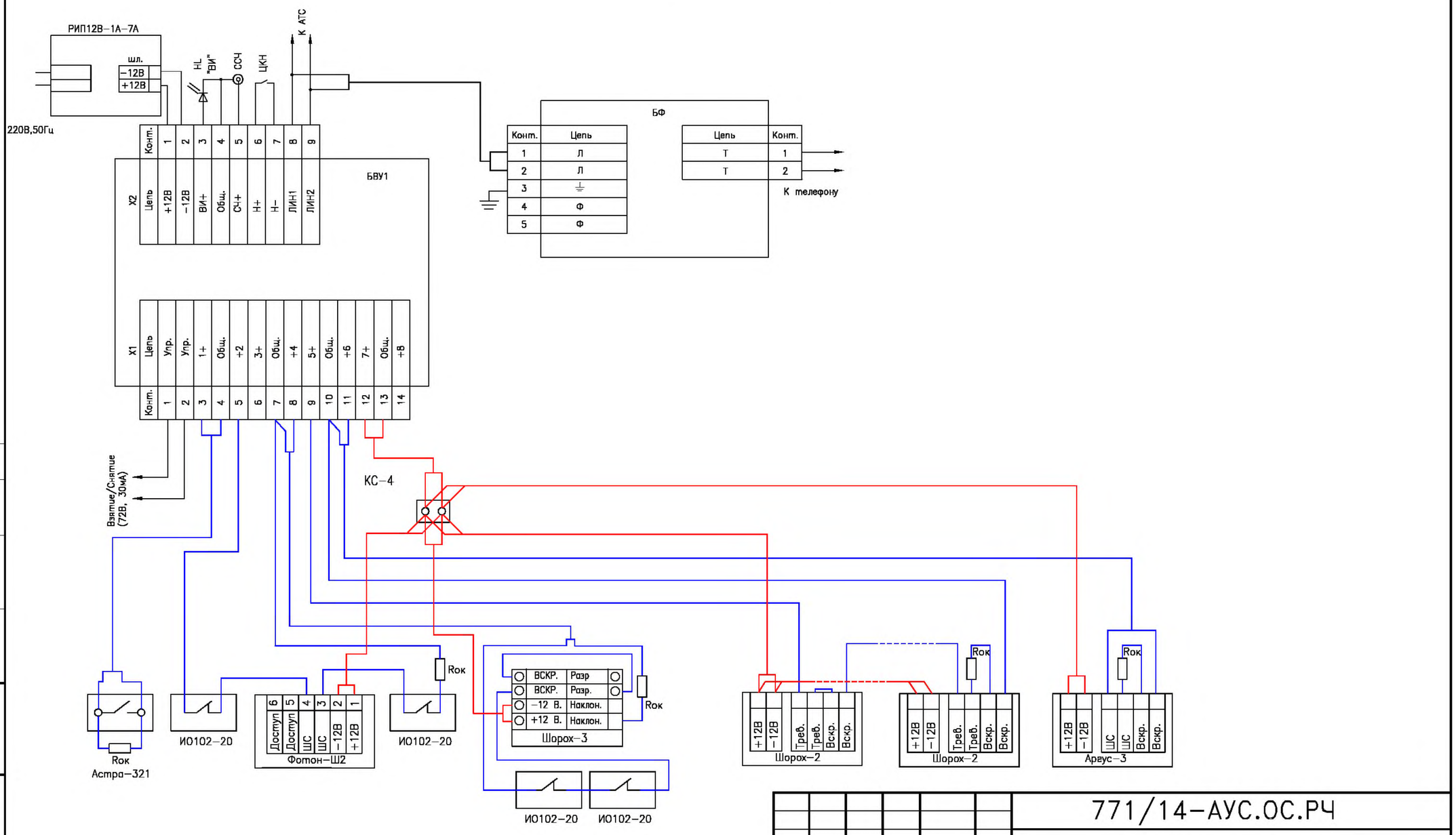

Согласовано

Взам. инв.N

Подп. и дата

Инв.N подл.

Изм.	Кол.уч.	Лист	N док.	Подп.	Дата
ГИП					
Пров.					
Разраб.					

771/14-АУС.ОС.РЧ

Комната хранения оружия.

Система охранно-тревожной сигнализации

Стадия	Лист	Листов
РП	28	33

Схема подключения БВУ "Атлас-20"

ФКУ НИЦ "Охрана" МВД России

Формат А3

Зоны обнаружения

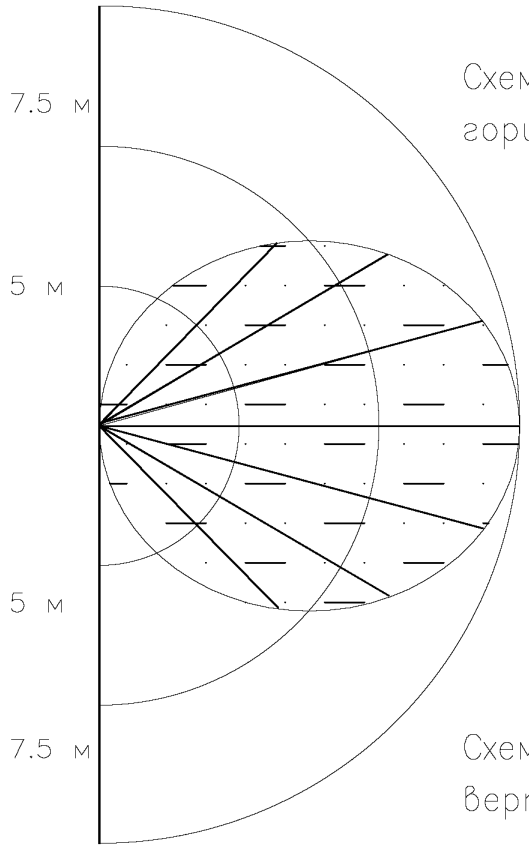

Схема зоны обнаружения в горизонтальной плоскости

Схема зоны обнаружения в вертикальной плоскости

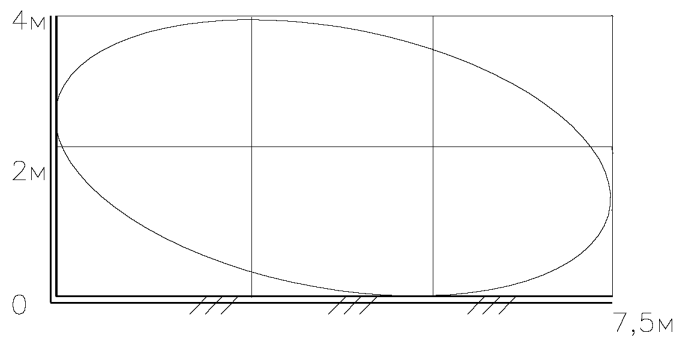

Согласовано

Взаим. инв.N

Подп. и дата

Инв.N подл.

Изм.	Кол.уч.	Лист	N док.	Подп.	Дата
ГИП					
Пров.					
Разраб.					

771/14–АУС.ОС.РЧ

Комната хранения оружия.

Система охранно–тревожной сигнализации

Стадия	Лист	Листов
РП	29	33

Извещатель "Аргус–3" (ИО 407–12). Схема установки.

ФКУ НИЦ "Охрана" МВД России

Формат А4

Зоны обнаружения

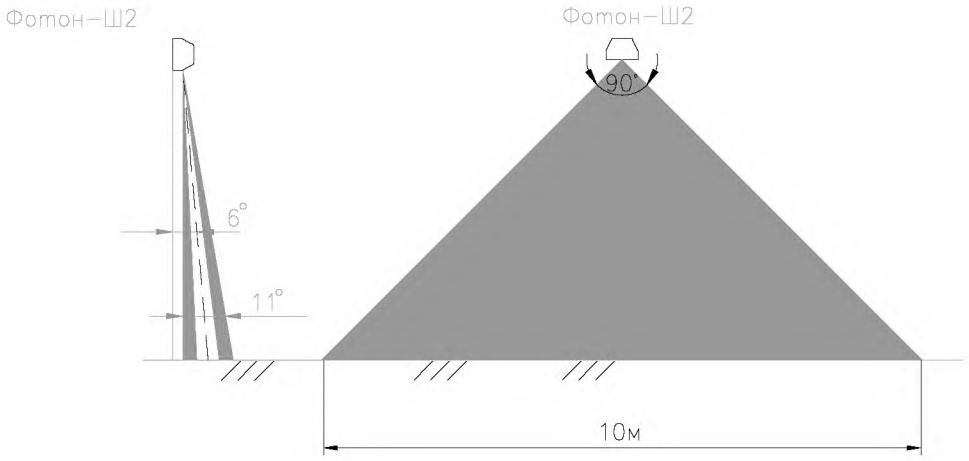

Схема блокировки двери

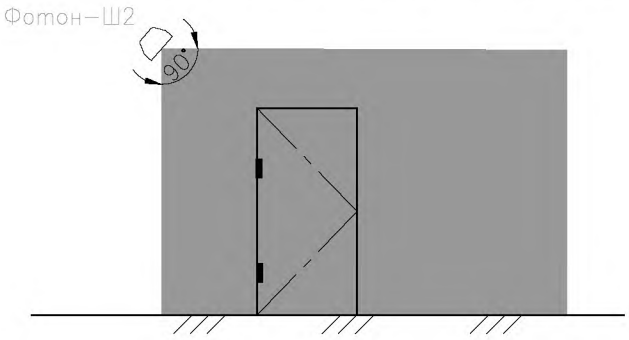

Согласовано

Взаим. инв.N

Подп. и дата

Инв.N подл.

Изм.	Кол.уч.	Лист	N док.	Подп.	Дата
ГИП					
Пров.					
Разраб.					

771/14–АУС.ОС.РЧ

Комната хранения оружия.

Система охранно–тревожной сигнализации

Стадия	Лист	Листов
РП	30	33

Извещатель "Фотон–Ш2" (И0309–7/1). Схема установки.

ФКУ НИЦ "Охрана" МВД России

Формат А4

Зоны обнаружения

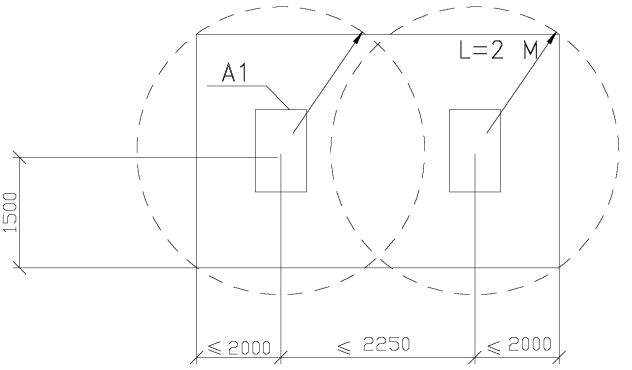

Рис.1 Полная защита конструкции

A1– Извещатель Шорох–2.

Согласовано

Взаим. инв.N

Подп. и дата

Инв.N подл.

Изм.	Кол.уч.	Лист	N док.	Подп.	Дата

771/14–АУС.ОС.РЧ

Комната хранения оружия.

	Стадия	Лист	Листов
Система охранно–тревожной сигнализации	РП	31	33
ГИП Пров. Разраб. Извещатель Шорох–2(И0313–5) Схема установки.	ФКУ НИЦ "Охрана" МВД России		

Формат А4

Зоны обнаружения

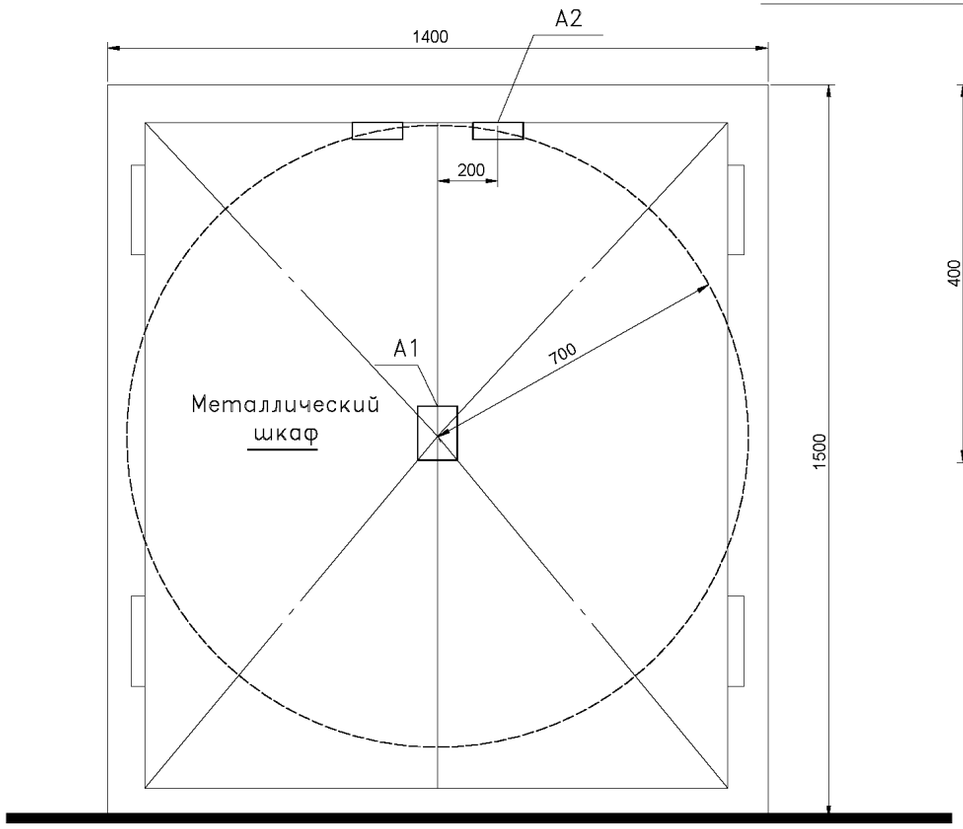

Рис.1 Полная защита конструкции

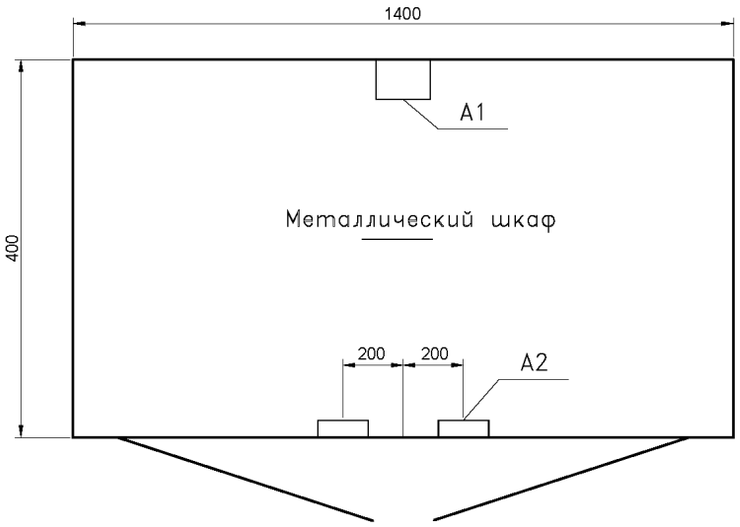

Рис.2 Полная защита конструкции. Вид сверху

A1– Извещатель Шорох–3.

A2– Извещатель И0102–20.

Согласовано

Взаим. инв.N

Подп. и дата

Инв.N подл.

Изм.	Кол.уч.	Лист	N док.	Подп.	Дата
ГИП					
Пров.					
Разраб.					

771/14–АУС.ОС.РЧ

Комната хранения оружия.

Система охранно–тревожной сигнализации	Стадия	Лист	Листов
	РП	32	33
Извещатель Шорох–3 (И0315–10) Схема установки. Зона обнаружения.	ФКУ НИЦ "Охрана" МВД России		

Формат А3

Схема блокировки двери

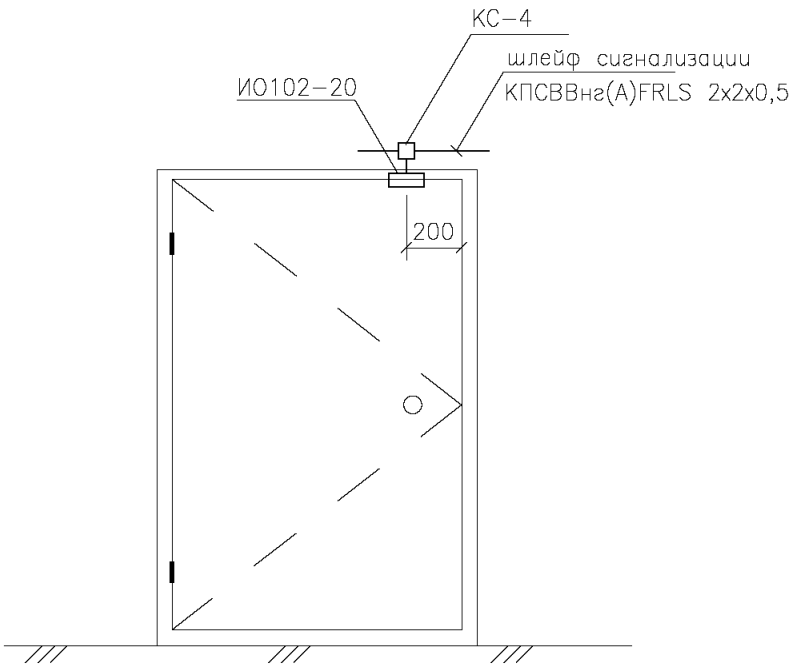

Схема блокировки окна

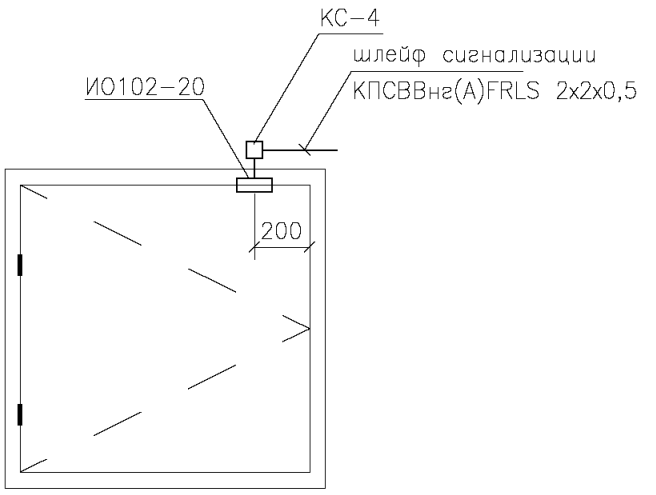

Согласовано

Взаим. инв.N

Подп. и дата

Инв.N подл.

Изм.	Кол.уч.	Лист	N док.	Подп.	Дата

771/14–АУС.ОС.РЧ

Комната хранения оружия

Система охранно–тревожной сигнализации	Стадия	Лист	Листов
	РП	33	33
ГИП	Извещатель ИО102–20. Схема установки.	ФКУ "НИЦ"Охрана" МВД России	
Пров.			
Разраб.			

Формат А4

Позиция	Наименование и техническая характеристика оборудования и материалов	Тип, марка оборудования Обозначение документа и номер опросного листа	Код оборудования, материала	Завод-изготовитель	Единица измерения	Количество	Масса единицы оборудования, кг	Примечание
1	2	3	4	5	6	7	8	9
	Оборудование							
1	Устройство оконечное объектовое (УОО)				шт.	1		
3	Извещатель охранный поверхностный оптико-электронный	«Фотон-Ш2»(ИО309-7/1)			шт.	1		
4	Извещатель охранный объемный радиоволновый	"Аргус-3". (ИО-407-12)			шт.	1		
5	Извещатель охранный поверхностный вибрационный	«Шорох-2» (ИО313-5)			шт.	5		
6	Извещатель охранный ручной точечный электроконтактный	«Астра-321» (ИО101-7)			шт.	1		
7	Извещатель охранный точечный магнитоконтактный	ИО 102-20			шт.	4		
8	Аккумулятор 7Ач				шт.	1		
9	Оповещатель охранно-пожарный световой	«Астра-10» исп.1			шт.	1		
10	Оповещатель звуковой	Свирель-12			шт.	1		
11	Извещатель охранный совмещённый вибрационный с датчиком наклона	«Шорох 3» (ИО 315-10)			шт.	1		
	Материалы							
1	Провод	КПСВВнг(А)FRLS 2х2х0,5			м	30		
2	ПНД-труба Ду=16мм				м	30		
3	Коробка соединительная	КС-4			шт.	3		

Вместо указанных в данном рабочем проекте ТСО, допустимо применить также ТСО с аналогичными характеристиками, входящие в Список технических средств безопасности, удовлетворяющих «Единым техническим требованиям к системам централизованного наблюдения, предназначенным для применения в подразделениях вневедомственной охраны» и «Единым техническим требованиям к объектовым подсистемам охраны, предназначенным для применения в подразделениях вневедомственной охраны».

Изм.	Кол.уч.	Лист	№ док.	Подпись	Дата	771/14-АУС.ОС.СП		
						Система охранно-тревожной сигнализации	Стадия	Лист	Листов
							РП	1	1
ГИП						Спецификация оборудования и материалов	ФКУ НИЦ «Охрана» МВД России		
Разраб.									
Проверил									

СОГЛАСОВАНО

НОРМОКОНТРОЛЬ

Взам. инв. №

Подпись и дата

Инв. № подл.

gost.e-ecolog.ru