ТИПОВОЙ ПРОЕКТ
901-7-19.90

ХЛОРАТОРНАЯ
ДЛЯ ОБЕЗЗАРАЖИВАНИЯ ПИТЬЕВЫХ И СТОЧНЫХ ВОД ПРОИЗВОДИТЕЛЬНОСТЬЮ 12,5 КГ ТОВАРНОГО ХЛОРА В ЧАС

Альбом 3

Перечень альбомов

Альбом 1	ПЗ	Пояснительная записка
Альбом 2	ТХ	Технологические решения
	ВК	Внутренний водопровод и канализация
	ОВ	Отопление и вентиляция
Альбом 3	АР	Архитектурные решения
	КЖ	Конструкции железобетонные
	КМ	Конструкции металлические
	ОС	Организация строительства
Альбом 4	КЖИ	Строительные изделия
Альбом 5	ЭМ	Силовое электрооборудование
	АТХ	Автоматизация и КИП
	ЭО	Электроосвещение
	СС	Связь и сигнализация
Альбом 6	ЗЗ	Задание заводу-изготовителю
Альбом 7	НО	Нестандартизированное оборудование из ТП 901-7-17.90
Альбом 8	СО	Спецификации оборудования
Альбом 9	ВМ	Ведомости потребности в материалах
Альбом 10	С	Сметы. Часть 1; часть 2.

Разработан: Росинжстройимпекс

Зам. директора Н.Ф. Маликов

Главный инженер проекта И.Ш. Евердов

Утвержден Госкомархитектуры
Приказ № 225 от 7 декабря 1989г
Введен в действие
Приказ № 42 от 28 марта 1991 г.

© АПП ЦИТП, 1991

gost.e-ecolog.ru

СОДЕРЖАНИЕ АЛЬБОМА

Лист	Наименование	Стр.
	Архитектурные решения.	
АР-1	Общие данные.	3
АР-2	Планы на отм. -1.500; 0.000; 3.300.	
	Разрез 3-3. Фасады А-В; 1-6; В-А	
	(для варианта питьевых вод).	4
АР-3	Планы на отм. -1.500; 0.000; 3.300.	
	Фасад 3-3. Фасады А-В; 1-6; В-А	
	(для варианта сточных вод).	5
АР-4	Разрезы 1-1; 2-2. Фасад 6-1.	
	Схемы заполнения оконных	
	проемов.	6
АР-5	Ведомость и спецификация перемычек.	
	Ведомость проёмов ворот и дверей.	
	Спецификация элементов заполнения	
	проемов. Фрагмент плана.	7
АР-6	Ведомость отделки помещений.	
	Защита конструкций. Узлы I, II, III.	8
АР-7	Планы полов и кровли.	
	Экспликация полов. Узлы IV, V.	9
	Конструкции железобетонные.	
КЖ-1	Общие данные. (начало).	10
КЖ-2	Общие данные. (окончание)	11
КЖ-3	Схема расположения фундаментов.	
	Разрез 1-1÷4-4; 11-11.	12
КЖ-4	Схема расположения фундаментов	
	Разрез 5-5÷10-10. Разрез 12-12÷19-19.	13
КЖ-5	Схема расположения фундаментов.	
	Фрагменты плана N1÷N4.	14
КЖ-6	Фундаменты монолитные ФМ1÷ФМ3.	15
КЖ-7	Фундаменты монолитные ФМ4 и ФМ5.	16
КЖ-8	Фундаменты монолитные ФМ6 и ФМ7	17
КЖ-9	Фундаменты монолитные ФМ8 и ФМ9.	18
КЖ-10	Схема расположения фундаментов под	
	оборудование, каналов и приямков	19
КЖ-11	Схема расположения плит перекрытия	
	каналов и приямка.	20
КЖ-12	Фундаменты под оборудование Фом 3÷Фом 7	
	Колодец К1; К2.	21
КЖ-13	Схема расположения каналов и приямков в	
	осях 3-4 и А-Б.	22
КЖ-14	Схема расположения каналов в осях 4-5 и А-Б.	23
КЖ-15	Монолитные участки Ум1; Ум2. Монолитный	
	фундамент Фом 8.	24

Лист	Наименование	Стр.
КЖ-16	Резервуар нейтрализующего раствора	25
КЖ-17	Резервуар под скруббером	26
КЖ-18	Схема расположения элементов	
	скруббера.	27
КЖ-19	Узлы антикоррозионной защиты резервуа-	
	ров, каналов и приямков.	28
КЖ-20	Узлы антикоррозионной защиты скруббера	29
КЖ-21	Схема расположения колонн и балок покрытия	30
КЖ-22	Схема расположения плит покрытия	31
КЖ-23	Схема расположения стеновых панелей.	32
КЖ-24	Схема расположения плит перекрытия и	
	труб на отм. 3.300.	
КЖ-25	Монолитные участки Ум3.. Ум7.	34
КЖ-26	Схема расположения венткамеры.	
	на отм. 3.300.	35
	Конструкции металлические.	
КМ-1	Общие данные. Ведомость металлоконструкций	
	по видам профилей.	36
КМ-2	Общие данные. Техническая спецификация	
	металла (начало).	37
КМ-3	Общие данные. Техническая спецификация	
	металла (окончание).	37
КМ-4	Схемы расположения подвесных путей	
	и монорельса.	38
КМ-5	Схема расположения площадок и лестниц	39
КМ-6	Схема расположения площадок и лестниц	
	Узлы.	40
КМ-7	Труба вытяжная.	41
	Организация строительства	
ОС1	График производства работ.	

Альбом 3

Типовой проект 901-7-19.90

Инв. № подл. | Подп. и дата | Взам. инв. №

Альбом 3

Ведомость рабочих чертежей основного комплекта марки АР.

Лист	Наименование	Примечание
1.	Общие данные	
2.	Планы на отм. -1.500; 0.000; 3.300.	
	Разрез 3-3, Фасады А-В; 1-6; В-А (для	
	варианта питьевых вод)	
3.	Планы на отм. -1.500; 0.000; 3.300.	
	Разрез 3-3. Фасады А-В; 1-6; В-А (для	
	варианта сточных вод	
4	Разрезы 1-1; 2-2. Фасад. 6-1	
	Схемы заполнения оконных проемов.	
5	Ведомость и спецификация перемычек.	
	Ведомость проемов ворот и дверей.	
	Спецификация элементов заполнения	
	проемов. Фрагмент плана.	
6.	Ведомость отделки помещений.	
	Защита конструкций. Узлы I; II; III.	
7	Планы полов и кровли	
	Экспликация полов. Узлы IV; V.	

Ведомость спецификации.

Лист	Наименование	Примечание
АР-6	Спецификация перемычек	
АР-5	Спецификация элементов заполнения проёмов.	

Основные строительные показатели.

Наименование	Ед. изм.	Количество
Площадь застройки	$м^2$	315.0
Строительный объём	$м^3$	2580.0
В том числе подземная часть	$м^3$	207.0
Общая площадь	$м^2$	414.0

Рабочие чертежи разработаны в соответствии с действующими нормами и правилами и предусматривают мероприятия, обеспечивающие взрывную, взрывопожарную и пожарную безопасность при правильной эксплуатации здания.

Главный архитектор проекта (Двойнина).

Ведомость ссылочных и прилагаемых документов.

Обозначение	Наименование	Примечан.
	Ссылочные документы.	
ГОСТ 14624-84.	Двери деревянные для производственных зданий.	
ГОСТ 6629-88	Двери деревянные внутренние для жилых и общественных зданий.	
ГОСТ 12506-81	Окна деревянные для производственных зданий.	
ГОСТ 26919-86	Плиты подоконные железобетонные для жилых, общественных и вспомогательных зданий.	
ГОСТ 11214-86	Окна и балконные двери деревянные с двойным остеклением для жилых и общественных зданий.	
ГОСТ 24893.0-81÷ ÷ГОСТ 24893.2-81	Балки обвязочные железобетонные для зданий промышленных предприятий.	
ГОСТ 24698-81	Двери деревянные наружные для жилых и общественных зданий.	
1.436.2-22, вып. 1,2,3.	Двери металлические противопожарные для производственных зданий и сооружений.	
1.236-6 выпуск 1	Противопожарные двери общественных зданий.	
1.435.9-17, вып. 1	Ворота распашные	
1.030.1-1, вып. 1	Перемычки железобетонные для зданий с кирпичными стенами.	
1.431.6-28, вып. 0÷2	Перегородки кирпичные зданий промышленных предприятий.	
2.436-17, вып. 1	Узлы окон с деревянными переплетами по ГОСТ 12506-81.	
2.430-20, вып. 1,2	Узлы стен из кирпича одноэтажных зданий промышленных предприятий	
2.460-18, вып. 1	Узлы покрытий одноэтажных производственных зданий с рулонными кровлями и железобетонными плитами	
	Прилагаемые документы.	
901-7-19.90 АР.ВМ	Ведомость потребности в материалах по рабочим чертежам марки АР.	
901.7-19.90 АР.СО.	Спецификация оборудования.	

Общие указания.

1. Здание второй степени огнестойкости.
2. За относительную отметку 0.000 принята отметка чистого пола. 1го этажа, соответствующая абсолютной отметке ☐
3. Ограждающие конструкции-керамзитобетонные панели γ = 900 кГ/м³, кирпичные вставки.
4. Наружные кирпичные стены и кирпичные вставки выполняются из кирпича КР 100/1800/15/ ГОСТ 530-80. на растворе марки 50 Внутренние кирпичные стены и перегородки выполняются из кирпича КР 100/1800/15/ ГОСТ 530-80 на растворе марки 25.
5. Наружные поверхности панелей окрашиваются цементно-перхлорвиниловыми красками.
6. Наружные поверхности кирпичных вставок штукатурятся цементно-песчаным раствором М50 с разделкой швами и окраской под панели, кроме участка между осями Б-В, по оси 6, на котором кладка выполняется из лицевого кирпича с расшивкой швов.
7. Горизонтальная гидроизоляция стен от капиллярной влаги осуществляется слоем цементно-песчаного раствора состава 1:2. толщиной 20 мм. на отм. -0.03.
8. Оконные и дверные откосы в кирпичных стенах оштукатуриваются цементно-песчаным раствором марки 50 и окрашиваются цементно-перхлорвиниловыми красками.
9. Столярные изделия окрашиваются масляной краской за 2 раза
10. Вокруг здания устраивается отмостка с асфальтовым покрытием шириной 0.75 м.
11. При производстве работ в зимнее время в проект должны быть внесены коррективы в соответствии со СНиП II 22-81, СНиП 3.03.01-87.
12. При выполнении работ по антикоррозийной защите строительных конструкций строго соблюдать правила по технике безопасности предусмотренные СНиП III-4-80 и инструкцией N14 норм ВСМ 214-74 ММСС СССР. Приемку и подготовку поверхности под антикоррозийную защиту, выполнение химзащитных работ и контроль качества производить согласно СНиП 3.04.03-85 „Защита строительных конструкций и сооружений от коррозии. Правила производства и приемки работ," Сборника инструкций по защите от воздействия высокоагрессивных сред ВСН 214-74 ММСС СССР.
    Мероприятия по защите несущих и ограждающих конструкций в помещениях склада хлора, хлордозаторной и тамбура хлордозаторной выполнены по рекомендациям института „Проектхимзащита" г. Днепропетровска.
13. Таблицу защиты конструкции см. лист. 6.
14. Листы АР-1,4,5,6,7 разработаны для вариантов питьевых и сточных вод.

Инв. №		Привязан:	
		901-7-19 90	АР
		Хлораторная для обеззараживания питьевых и сточных вод производительностью 12,5 кг. хлора в час.	Стадия: Р; Лист: 1; Листов: 7
Провер.	Дьяконина	Общие данные	Росинжстройимпекс
Разраб.	Шилова		
Ч.контр.	Ефремова		

24934-03 4

Альбом 3

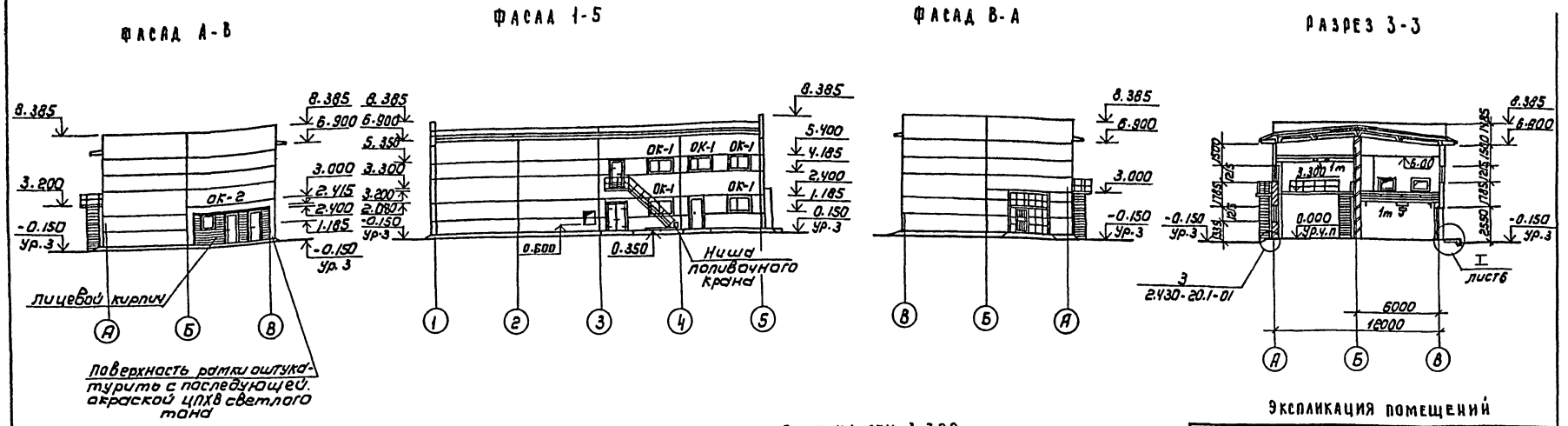
ФАСАД А-В

ФАСАД 1-5

ФАСАД В-А

РАЗРЕЗ 3-3

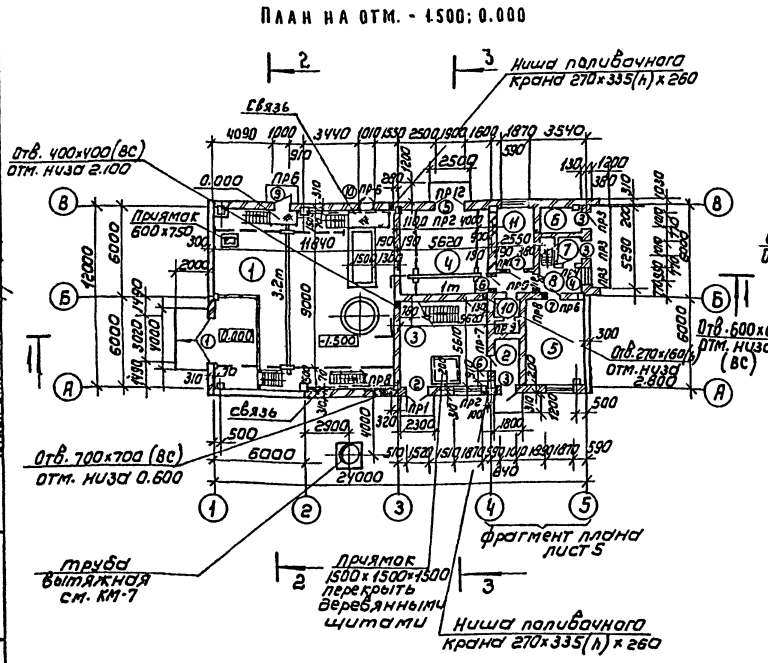
ПЛАН НА ОТМ. -1.500; 0.000

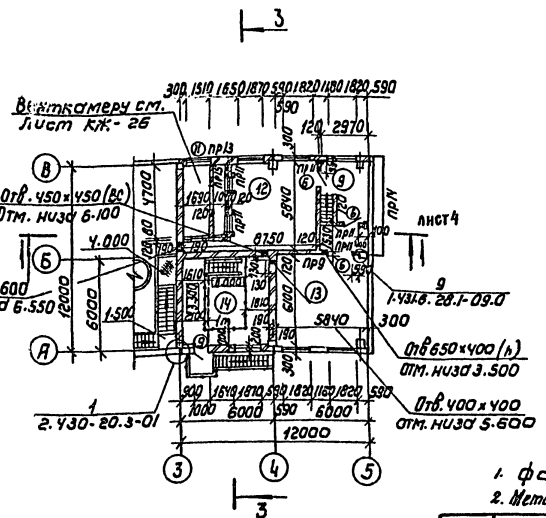
ПЛАН НА ОТМ. 3.300

Экспликация помещений

Номер по плану	Наименование	Площадь м²	Категория производства взрывной, взрыво-пожарной опасности
1	Склад контейнеров	139.6	Д
2	Кладовая, тамбур хлордозаторной	5.1	Д
3	Хлордозаторная на отм. 0.000	31.5	Д
4	Насосная	31.5	Д
5	Щитовая	22.7	В
6	Узел ввода	4.6	Д
7	Тамбур	2.9	—
8	Вестибюль	7.8	—
9	Коридор	17.3	—
10	Санузел	3.4	—
11	Операторская	10.4	Г
12	Приточная венткамера	51.1	Д
13	Вытяжная венткамера	35.6	Д
14	Хлордозаторная на отм. 3.300	31.5	Д

1. Фасад 5-1, разрезы 1-1; 2-2 см. лист АР-4.
2. Металлические лестницы и площадки см. лист КМ-5.

СОГЛАСОВАНО:
ОТДЕЛ КС ЛЕВИНА
ОТДЕЛ ВС ЛАПЧИКОВА
ОТДЕЛ ЭА ЧУСЕВА

ТП 901-7-19.90				АР
Хлораторная для обеззараживания питьевых источных вод производительностью 12.5 кг хлора в час			Стадия	Лист	Листов
			Р	2	
План на отм. -1.500; 0.000; 3.300 Разрез 3-3. Фасады А-В, 1-5, В-А. (для варианта питьевых вод)			Росинжстройимпекс		
Провер.	Двойнина				
Разраб.	Шилова				
Н. контр.	Ефремова				

Привязан

Инв. №

24934-03 5

Альбом 3

Фасад А-В.

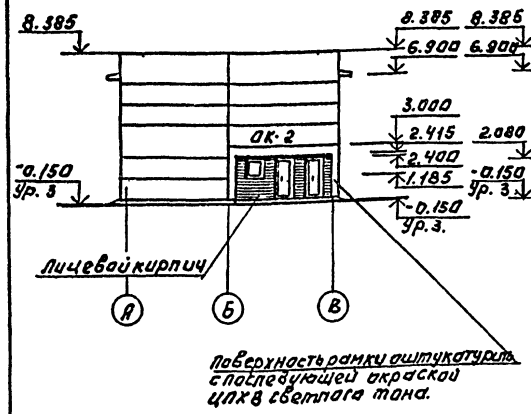

Фасад 1-5

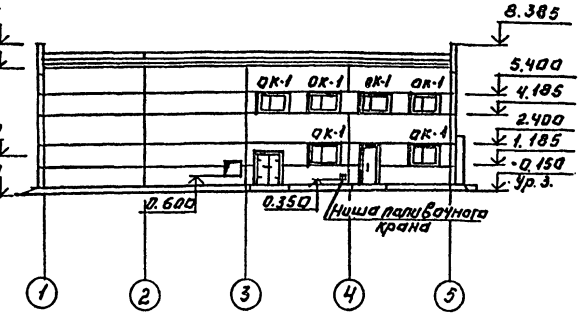

Фасад В-А.

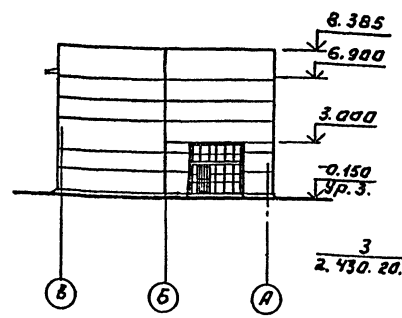

Разрез 3-3

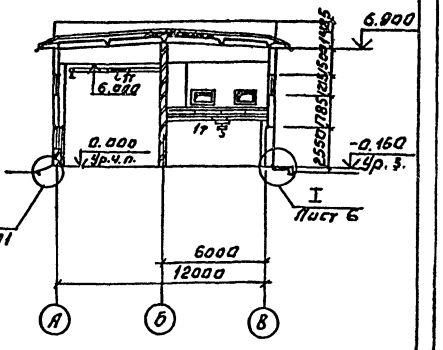

План на отм. -1.500; 0.000.

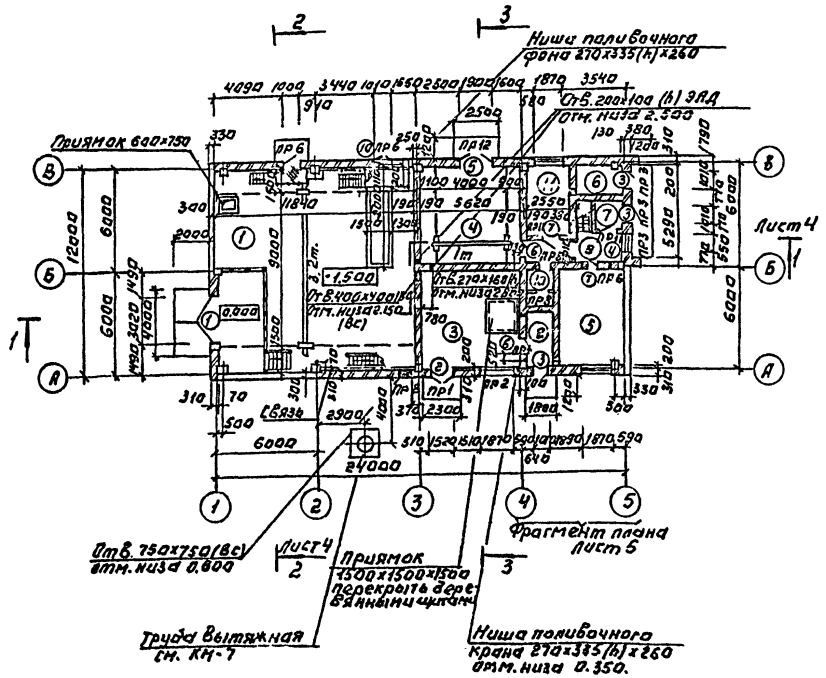

План на отм. 3.300

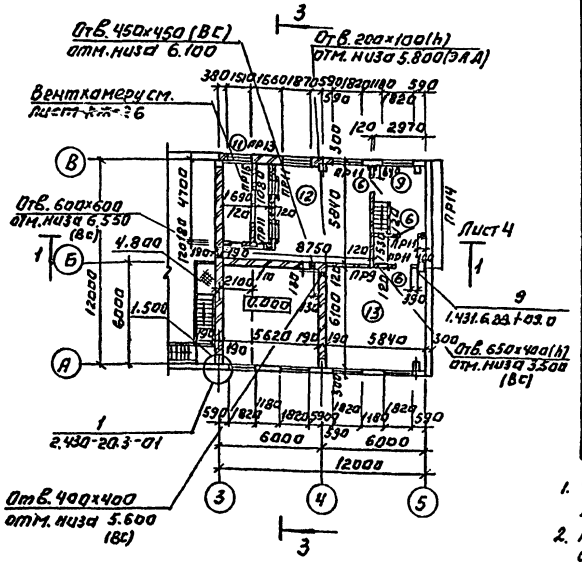

3. Скруббер условно не показан (см. лист КЖ-10).

Экспликация помещений.

Номер по плану	Наименование	Площадь м²	Категория производства по взрывной, взрыво-пожарной и пожарной опасности
1	Склад контейнеров	139.6	Д
2	Кладовая, тамбур хлордозаторной	5.1	Д
3	Хлордозаторная	31.5	Д
4	Насосная	51.5	Д
5.	Щитовая	22.7	В
6	Узел ввода	4.6	Д
7	Тамбур	2.9	—
8	Вестибюль	7.8	—
9	Коридор	17.3	—
10	Санузел	3.4	—
11	Операторская	10.4	Г
12	Приточная венткамера	51.1	Д
13	Вытяжная венткамера	35.5	Д

1. Фасад 5-1, разрезы 1-1; 2-2 см. лист АР-4.
2. Металлические лестницы и площадки см. лист КМ-5.

ТП 901-7-19.90			АР
Хлораторная для обеззараживания питьевых и сточных вод производительностью 12.5 кг. хлора в час.	Стадия	Лист	Листов
	Р	3	
Планы на отм. -1.500; 0.000; 3.300. Разрез 3-3. Фасады В-А; 1-5; А-В. (Для варианта сточных вод)	Росинжстройимпекс		

Привязан:

Инв. №

Провер. Авонина
Разраб. Шилова
Н. контр. Ефремова

Согласовано:
Отдел КГ Левина
Отдел ВС Нарциссова
Отдел ЭАД Гусева

Инв. № подл. | Подпись и дата | Взам. инв. №

24934-03 6

Альбом 3

Слой гравия (гост 8268-82, F≥100) на битумной мастике марки МБК-Г-55Г (МБК-Г-65Г) гост 2889-80 - 10 мм.
2 слоя рубероида кровельного РКП 350 А (гост 10923-82) на битумной мастике марки МБК-Г-55 А (МБК-Г-65 А) гост 2889-80
Сборные железобетонные комплексные плиты.

Разрез 1-1

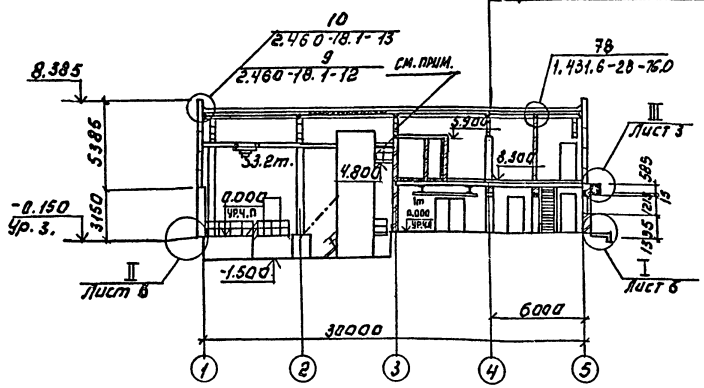

Фасад 5-1.

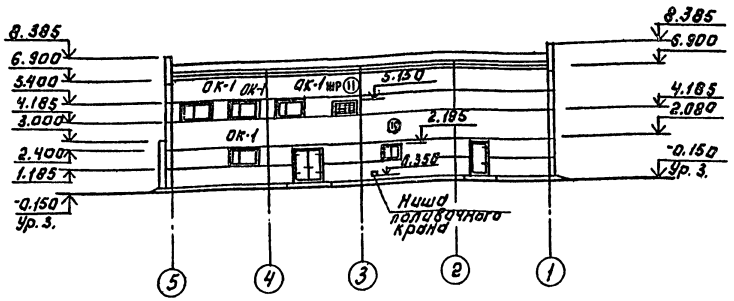

Разрез 2-2.

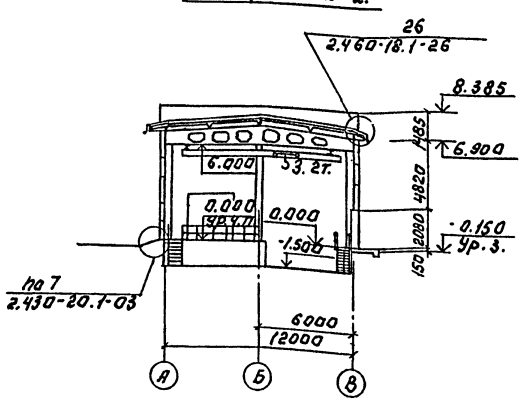

Схемы заполнения оконных проемов.

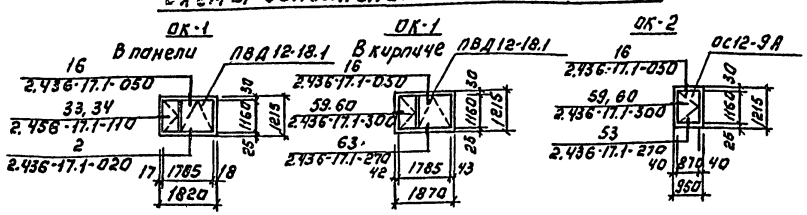

Отверстия в балках покрытия по осям 3,4 заделать бетоном.

ТП 901-7-19.90					АР
Хлораторная для обеззараживания питьевых и сточных вод производительностью 12.5 кг хлора в час.				Стадия	Лист	Листов
				Р	4	
Разрезы 1-1; 2-2. Фасад 5-1. Схемы заполнения оконных проемов.				Росинжстройимпекс		
Привязан:						
Инв. №			Провер. Двойникова			
			Разраб. Шилова			
			Н. контр. Ефремова			

Согласовано:
Отдел КС Левина
Отдел ВС Нарисова
Отдел ЭМ Чусева

Инв. № подл. | Подпись и дата | Взам. инв. №

24934-03 7

Альбом 3

Фрагмент плана

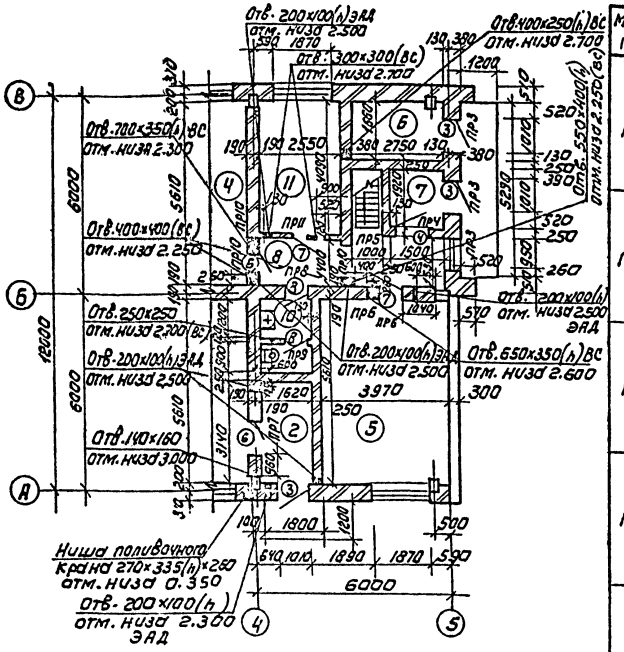

Ведомость проемов ворот и дверей

Марка, поз.	Размер проема, мм
1	3020 × 3000
2	1520 × 2080
3	1010 × 2370
4	1010 × 2370
5	1900 × 2080
6	1010 × 2070
7	1010 × 2070
8	710 × 2070
9	1000 × 2080
10	1010 × 1010
11	1510 × 950

Ведомость перемычек

Марка, поз.	Схема сечения
ПР1	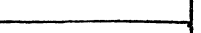
ПР2	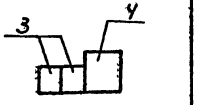
ПР3	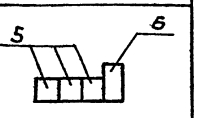
ПР4	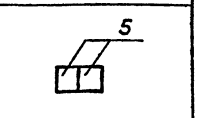
ПР5	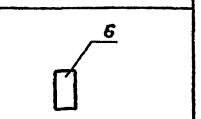
ПР6	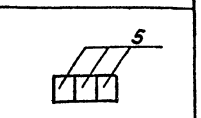
ПР7	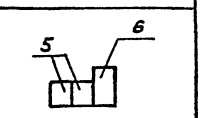

Ведомость перемычек

Марка, поз.	Схема сечения
ПР8	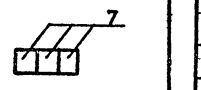
ПР9	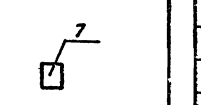
ПР10	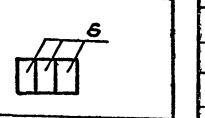
ПР11	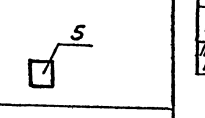
ПР12	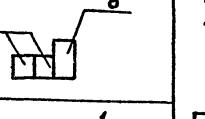
ПР13	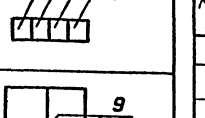
ПР14	
ПР15	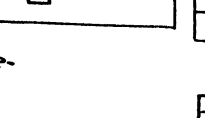

Спецификация элементов заполнения проемов

Марка, поз.	Обозначение	Наименование	Кол. на эт. 1	Кол. на эт. 2	Всего	Масса ед. кг	Примеч.
1	1.435.9-17. Вып.1	Ворота ВР30 х30 Т	1	—	1	753	
2	1.436.2-22.3.00.00.00-04	ДМП 21-14/0.75-В	1	—	1	128.7	
3	ГОСТ 14624-87	Дверной блок ДПТ 24-10	3	—	3		
4	ГОСТ 6629-88	Дверной блок ДО 24-10	1	—	1		
5	1.436.2-22.3.00.00.00-05	ДМП 21х18/0.75-В	1	—	1	150.2	
6	ГОСТ 6629-88	Дверной блок ДГ 21-10.	2	3	5		
7	1.236-5. Вып.1	Дверной блок ДП1.17.00.00.00МУ	2	—	2		
8	ГОСТ 6629-88	Дверной блок ДГ 21-7	2	—	2		
9	1.436.2-22.2.00.00.00-05	ДМП 21х10/0.75-В	1	1	2	87.1	На отм. 3.30 только для варианта питьевых вод
10	ГОСТ 24698-81	Люк ДЛ10-10 А	1	—	1		
11	ТП 901-7-19.90-КЖИ.015	Жалюзийная решетка ВЖ-1	—	1	1		
ОК-1	ГОСТ 12506-81	оконный блок ПД В12-18.1	3	5/7	9/10		
ОК-2	ГОСТ 11214-86	оконный блок ОС12-9А	1	—	1		
Подоконная плита	ГОСТ 26919-86	ПОО 19.25-1	3	6/7	9/10	50	

В числителе - количество окон и подоконных плит для варианта питьевых вод, в знаменателе - для варианта сточных вод.

Спецификация перемычек

Марка, поз.	Обозначение	Наименование	Кол	Масса ед. кг	Примечан.
1	1.038.1-1 Вып.1	2ПБ-19-3	7	81	
2	" "	5ПБ 21-27	1	285	
3	" "	2ПБ 22-3	4	92	
4	" "	5ПБ 25-27	1	338	
5	" "	2ПБ 13-1	31	54	
6	" "	3ПБ 16-37	11	102	
7	" "	2ПБ 10-1	8	43	
8	" "	3ПБ 25-8	1	338	
9	ГОСТ 24893.3-81 ÷ ГОСТ 24893.3-81	БОП 25-1	2	2200	

1. Двери марок 2,3,4,5,7 оборудовать закрывателем ЗД1 (ГОСТ 5091-78), уплотняющими прокладками и замком ЗН1Я (ГОСТ 5089-80), открывающимся изнутри без ключа.
2. Над отверстиями шириной до 500 мм установить арматуру из стержней ФВ AI с шагом 100мм, стержни завести на стены на 250 мм.

Привязан

Инв.№

Гл. инж. проекта	Шилова	
Нач. отд. КГ	Лебедина	
Нач. отд. ВС	Нарицкий	
Нач. отд. ЭАД	Гусева	
Нач. сект.	Ефремова	
Инж.	Авдонина	

Согласовано:

ТП 901-7-19.90 АР

Холодная для обеззараживания питьевых и сточных вод производительностью 12,5 кг хлора в час

Стадия	Лист	Листов
Р	5	

Ведомость и спецификация перемычек. Ведомость проемов ворот и дверей. Спецификация элементов заполнения проемов. Фрагмент плана

Росинжстройимпекс

Инв. № подл. | Подпись и дата | Взам. инв. №

Альбом 3

Защита несущих и ограждающих конструкций в помещениях склада хлора, хлордозаторной и тамбура хлордозаторной

N п.п. поз	Наименование конструкций и материалов	Состав защитного покрытия: Грунтовка: Марка	Грунтовка: Кол-во слоев	Грунтовка: S покрытия	Покрытие: Марка	Покрытие: Кол-во слоев	Покрытие: S покрытия	Примечание
1 2 3 14	Стены, колонны, потолки	Лак ХВ-784 (ГОСТ 7313-75)	2	30÷40	Эмаль ХВ-785 Лак ХВ-784 (ГОСТ 7313-75)	2 2	30÷40 30÷40	
1 3 14	Металлические конструкции	Грунт ХС-068 ГУБ-10-820-75		30÷40	Эмаль ХВ-785 Лак ХВ-784 (ГОСТ 7313-75)	2 2	30÷40 30÷40	
3 14	Панель на высоту 2000 мм	Облицовка глазурованной плиткой S6 на силикатной заказке по поверхности, огрунтованной 2 слоями битумного лака; кислотоупорная плитка.						См. узел IV лист 7
2	Панель на высоту 500 мм	То же						См. узел V лист 7

Ведомость отделки помещений

Площадь м²

Наименование или номер помещения	Потолок: Площадь	Потолок: Вид отделки	Стены или перегородки: Площадь	Стены или перегородки: Вид отделки	Низ стен или перегородок (панель): Площадь	Низ стен или перегородок (панель): Вид отделки	Низ стен или перегородок (панель): Высота, мм	Колонны: Площадь	Колонны: Вид отделки	Примечание
1,2	231.0	Затирка швов цементным раствором Окраска-см. таблицу лист АР-6	150.55 174.96 325.5	Штукатурка кирпичных стен Затирка панельных стен Окраска-см. таблицу лист АР-6	1.4 3.3	Глазурованная плитка Кислотоупорная плитка	150 350	30.6	Окраска-см. таблицу лист АР-6	
3, 14	31.5	Затирка швов Окраска-см. таблицу лист АР-6	117.9 39.3	Штукатурка кирпичных стен Окраска-см. таблицу лист АР-6	68.8 9.8	Глазурованная плитка Кислотоупорная плитка	1750 270	1.2	Окраска см. таблицу лист АР-6	
4,5,7,8,11	74.3	Затирка швов Окраска поливинилацетатная ВА-27А	171.3 24.1 195.4	Штукатурка кирпичных стен Затирка панельных стен Окраска поливинилацетатная ВА-27А	—	—	—	2.1	Окраска поливинилацетатная ВА-27А	
6,9,12,13	171.2	Известковая побелка	146.5 80.9 227.4	Штукатурка кирпичных стен Затирка панельных стен Известковая побелка	—	—	—	19.5	Известковая побелка	
10	3.4	Затирка швов Окраска поливинилацетатная ВА-27А	10.7	Штукатурка кирпичных стен Окраска поливинилацетатная ВА-27А	17.0	Глазурованная плитка	2000	—	—	

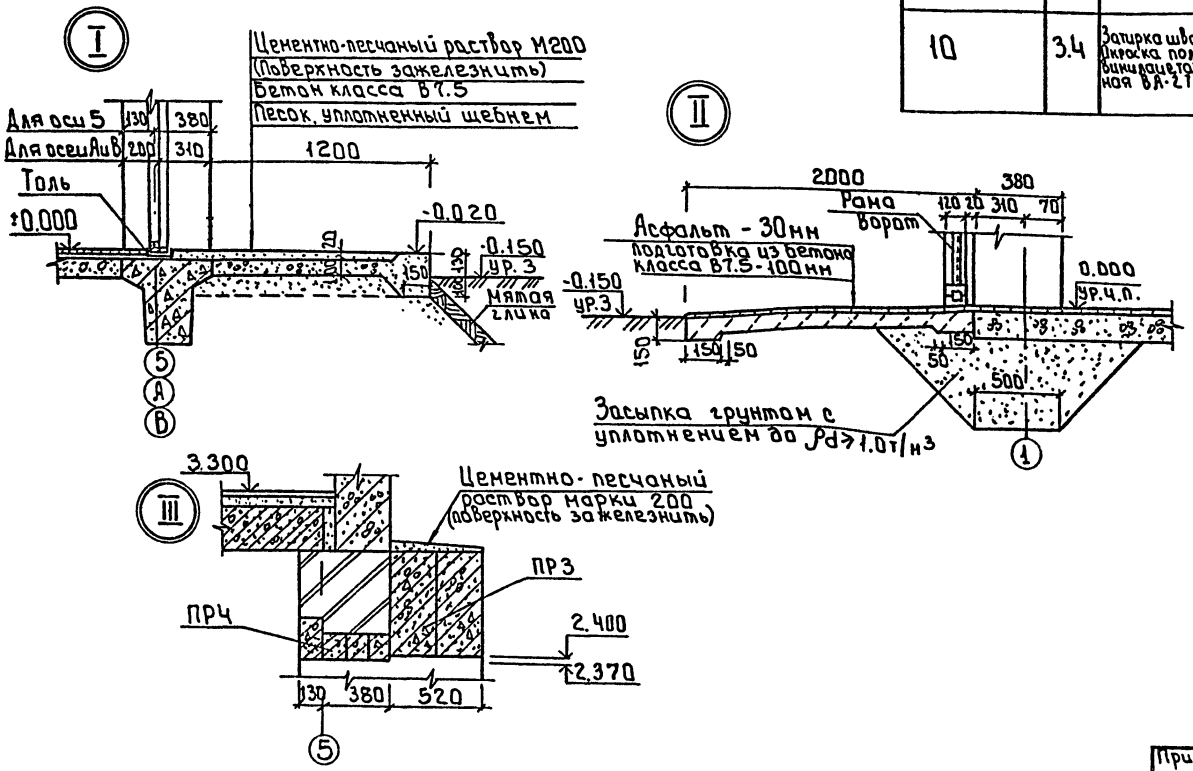

Согласовано
Отдел КГ Левина

Инв. № подл. | Подпись и дата | Взам. инв. №

Привязан						901-7-19.90	АР
Инв. №						Лабораторная для обеззараживания питьевых и сточных вод производительностью 12.5 кг. хлора в час.	Стадия: Р; Лист: 6; Листов:
			Провер.	Двойнина		Ведомость отделки помещений. Защита конструкций. Узлы I, II, III	Росинжстройкомплекс
			Разраб.	Шилова			
			Н. контр.	Ефремова			

Альбом 3

План кровли

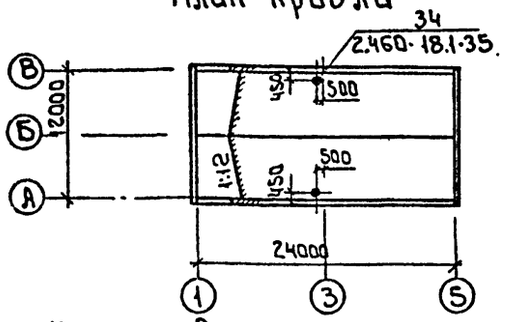

План полов на отм.-1,500; 0,000

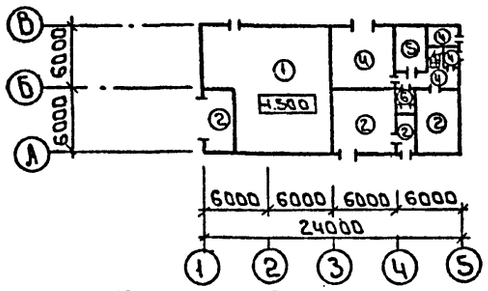

План полов на отм. 3,300

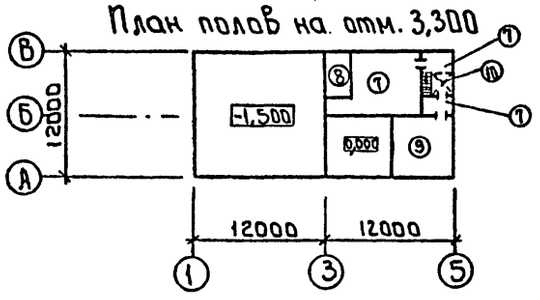

Экспликация полов

Наименование или номер помещения	Тип пола	Схема пола или номер узла по серии	Элементы пола и их толщина	Площадь пола, м²
1	1	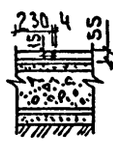	Плитка кислотоупорная керамическая (б35) на андезитовой заказке с расшивкой швов заказкой арзанит-5 - 40мм Шпатлевка андезитовой заказкой - 5мм Битумно-рулонная изоляция - 10мм Цементно-песчаная стяжка марки 150-25мм Подстилающий слой-бетон В7.5 - 100мм Гидроизоляция-2слоя гидроизола на битумной мастике - 5мм Стяжка из бетона класса В10-50мм Основание-уплотненный грунт с втрамбованным в него слоем щебня или гравия крупностью 40-60мм - 100мм	122.0
1,2,3	2	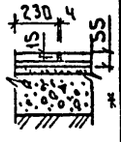	Плитка кислотоупорная керамическая(б35мм) на андезитовой заказке с расшивкой швов заказкой арзанит-5 - 40мм Шпатлевка андезитовой заказкой - 5мм Битумно-рулонная изоляция - 10мм Цементно-песчаная стяжка марки 150-25мм Подстилающий слой-бетон В7.5 - 100мм Основание-уплотненный грунт. с втрамбованным в него слоем щебня или гравия крупностью 40-60 мм - 100мм	54.2
5	3		Покрытие-цементно-песчаный раствор с железнением М200 - 20мм Подстилающий слой-бетон кл.В7.5 - 100мм Основание-уплотненный грунт с втрамбованным в него слоем щебня или гравия крупностью 40-60 мм - 100мм	22.7
4,6,7,8	4		Покрытие-плитка керамическая по ГОСТ 6787-90 - 13мм Заполнение швов-цементно-песчаный раствор М150 Прослойка-цементно-песчаный раствор М150 - 17мм Подстилающий слой-бетон В7.5 - 100мм Основание-уплотненный грунт с втрамбованным в него слоем щебня или гравия крупностью 40-60мм - 100мм	46.8

* Гидроизоляция-грунтовочный слой раствора битума на бензине за 2 раза, 2слоя рубероида РПМ-300А на битуме БН90/30, шпатлевка мастикой битуминоль марки А-2 S=5мм

Экспликация полов

Наименование или номер помещения	Тип пола	Схема пола или номер узла по серии	Элементы пола и их толщина	Площадь пола м²
11	5		Покрытие-линолеум с теплозвукоизолирующим слоем (ГОСТ 18108-80) - 5мм Прослойка из холодной мастики на водостойких вяжущих Стяжка-цементно-песчаный раствор М150 - 25мм Подстилающий слой-бетон В7.5-100мм Основание-уплотненный грунт с втрамбованным в него слоем щебня или гравия крупностью 40-60мм - 100мм.	10.4
10 отм.пола -0.020	6		Покрытие-плитка керамическая по ГОСТ 6787-90 - 13мм Заполнение швов-цементно-песчаный раствор марки 150 Прослойка-цементно-песчаный раствор марки 150 - 17мм Битумная мастика-с посыпкой песком крупностью 1.5÷5мм Гидроизоляция-2слоя гидроизола на битумной мастике - 10мм Подстилающий слой-бетон кл.В7.5-100мм. Основание-уплотненный грунт с втрамбованным в него слоем щебня или гравия крупностью 40-60мм - 100мм	3.4
9,12	7	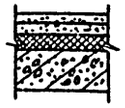	Покрытие-цементно-песчаный раствор М200 - 20мм Стяжка-цементно-песчаный раствор М150 - 30мм Утеплитель-цементно-фибролитовые плиты γ=350кг/м³ - 30мм Основание-железобетонная плита	52.3
12	8		Покрытие-цементно-песчаный раствор М200 - 20мм Стяжка-цементно-песчаный раствор М150 - 30мм Утеплитель-цементно-фибролитовые плиты γ=350кг/м³ - 50мм Основание-сборная железобетонная плита.	13.2
13	9		Плитка кислотоупорная керамическая (б35) на андезитовой заказке с расшивкой швов заказкой арзанит - 40мм Шпаклевка андезитовой заказкой - 5мм Битумно-рулонная изоляция - 10мм Цементно-песчаная стяжка - 25мм Основание-сборная ж-б плита	35.6
9	10		Покрытие-цементно-песчаный раствор М200 - 20мм Стяжка-цементно-песчаный раствор М150 - 30мм Легкий бетон КЛВ5 - 60мм Основание-сборная железобетонная плита	2.9

1 Планы полов на отм. 0.000 и 3.300 разработаны для вариантов питьевых и сточных вод.

2 В осях 4-5 и А-Б на отм. 3.300 в помещении хлордозаторной для варианта питьевых вод устраивается площадка из рифленой стали. Конструкцию площадки см. лист КМ-5

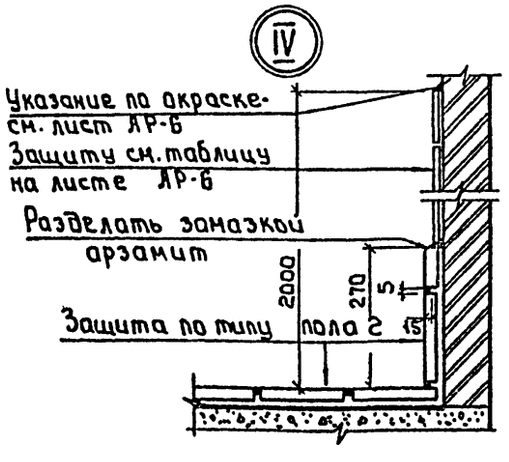

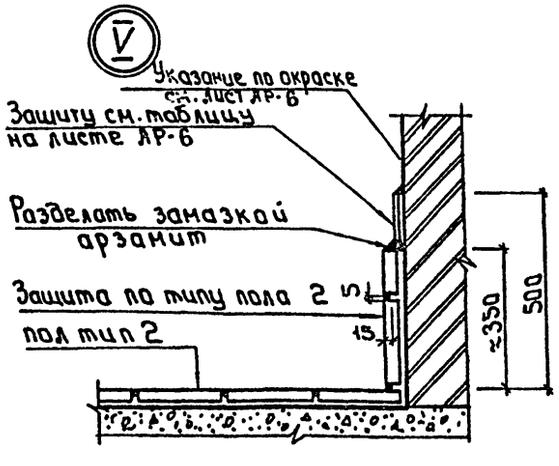

Инв.№ подл. | Подпись и дата | Взам. инв.№

Привязан				901-7-19.90		АР	
				Хлораторная для обеззараживания питьевых и сточных вод производительностью 12,5 кг хлора в час	Стадия	Лист	Листов
					Р	7	
Инв.№	Пробер.	Двойнина		Планы полов и кровли. Экспликация полов. Узлы V; I	Росинжстроймпекс		
	Разраб.	Шилова					
	Н.контр.	Ефремова					

Альбом 3

Ведомость рабочих чертежей основного комплекта марки КЖ

Лист	Наименование	Примечан
1	Общие данные (начало)	
2	Общие данные (окончание)	
3	Схема расположения фундаментов.	
	Разрез 1-1 ÷ 4-4; 11-11	
4	Схема расположения фундаментов	
	Разрез 5-5 ÷ 10-10. Разрез 12-12 ÷ 19-19	
5	Схема расположения фундаментов.	
	Фрагменты плана №1 ÷ №4	
6	Фундаменты монолитные Фм1 ÷ Фм3	
7	Фундаменты монолитные Фм4 ÷ Фм5	
8	Фундаменты монолитные Фм6 и Фм7	
9	Фундаменты монолитные Фм8 и Фм9	
10	Схема расположения фундаментов под	
	оборудование, каналов и приямков.	
11	Схема расположения плит перекрытия	
	каналов и приямка.	
12	Фундаменты под оборудование Фм3 ÷ Фм7	
	Колодец К1; К2	
13	Схема расположения каналов и приямков в	
	осях 3-4 и А-Б	
14	Схема расположения каналов в осях 4-5 и А-Б	
15	Монолитные участки Ум1; Ум2. Монолитный	
	фундамент ФО М8	
16	Резервуар нейтрализующего раствора	
17	Резервуар под скруббером.	
18	Схема расположения элементов	
	скруббера.	
19	Узлы антикоррозионной защиты резерву-	
	аров, каналов и приямков.	
20	Узлы антикоррозионной защиты скруббера	
21	Схема расположения колонн и балок покрытия	
22	Схема расположения плит покрытия.	
23	Схема расположения стеновых панелей.	
24	Схема расположения плит перекрытия	
	и труб. на отм. 3.300	
25	Монолитные участки УМ3 ... УМ7	
26	Схема расположения вентканеры	
	на отм. 3.300	

Типовой проект разработан в соответствии с действующими нормами и правилами и предусматривает в части железобетонных конструкций мероприятий обеспечивающие взрывную, взрывопожарную и пожарную безопасность при правильной эксплуатации здания.

Главный конструктор проекта /Кузнецов/

Ведомость ссылочных и прилагаемых документов (начало)

Обозначение	Наименование	Примечан.
	Ссылочные документы	
ГОСТ 13579-78	Блоки бетонные для стен подвала	
ГОСТ 13580-85	Плиты ж.-б. для ленточных фундаментов	
ГОСТ 3634-89	Люки чугунные	
1.465.1-10/82 Вып.1	Комплексные железобетонные плиты покрытий одноэтажных промышленных зданий.	
1.141-1 Вып.61, 62, 63	Панели перекрытий железобетонные многопустотные	
1.412.1-6 Вып.0	Фундаменты монолитные железобетонные на естественном основании под типовые железобетонные колонны одноэтажных и многоэтажных производственных зданий	
1.412.1-4	Монолитные железобетонные фундаменты на естественных основаниях под железобетонные стойки фахверка.	
1.415.1-2 Вып. 1; 2; 4	Балки фундаментные ж.-б. для наружных и внутренних стен производственных зданий промышленных предприятий.	
1.427.1-3 Вып. 1/87	Колонны ж.-б. прямоугольного сечения для продольной и торцевой фахверка одноэтажных производственных зданий высотой 3.0-14.4 м	
1.423.1-3/88 Вып. 1; 2	Колонны ж.-б. прямоугольные сечения для одноэтажных производственных зданий высотой до 9.6 м без мостовых опорных кранов.	
1.462.1-3/89 Вып.1	Железобетонные стропильные решетчатые балки для покрытий одноэтажных зданий.	
1.494-24 Вып.1	Стаканы для крепления крышных вентиляторов дефлекторов и зонтов.	
3.900.1-14 Вып.1	Сборные железобетонные конструкции емкостных сооружений для водоснабжения и канализации.	
5.900-2	Сальники набивные Ду 50 ... 1400 для пропуска труб через стены.	
1.030.1-1 Вып. 1-1; 2-1; 3-1 3-3; 4-1; 4-2	Стены наружные из однослойных панелей для каркасных общественных зданий, производственных и вспомогательных зданий промышленных предприятий.	
1.400-6/76 Вып.1	Унифицированные закладные детали сборных железобетонных конструкций зданий промышленных предприятий.	
3.006.1-2.87 Вып.2	Сборные железобетонные каналы и тоннели из лотковых элементов.	
1.423.1-5/88 Вып. 3	Колонны железобетонные прямоугольного сечения для одноэтажных производственных зданий высотой 10,8; 12,0; 13,2 и 14,4 м без мостовых опорных кранов.	

Ведомость ссылочных и прилагаемых документов (окончание)

Обозначение	Наименование	Примеч.
1.400-15 Вып.1	Унифицированные закладные изделия железобетонных конструкций для крепления технологических коммуникаций и устройств.	
2.400-7	Монтажные узлы сопряжений сборных железобетонных конструкций одноэтажных производственных зданий	
	Прилагаемые документы	
тп 901-7-19.90 КЖ.И.	Строительные изделия.	
тп 901-7-19.90 КЖ.ВМ.	Ведомость материалов.	

Привязан:

Инв. №

тп 901-7-19.90. КЖ

Хлораторная для обеззараживания питьевых и сточных вод производительностью 12,5 кг хлора в час	Стадия	Лист	Листов
	Р	1	26
Общие данные (начало)	Росинжстройимплекс		

Провер. Антонова
Разраб. Стригина
Н. контр. Кузнецов

24934-03 11

Инв. № подл. | Подп. и дата | Взам. инв. №

Альбом 3

Ведомость спецификаций

Лист	Наименование	Примечан.
3	Спецификация к схеме расположения фундаментов.	
5,6,7,8,9	Спецификация монолитных фундаментов.	
10	Спецификация к схеме расположения фундаментов под оборудование каналов и приямков.	
11	Спецификация к схеме расположения плит перекрытия, каналов и приямков	
12	Спецификация монолитных фундаментов под оборудование.	
12	Спецификация элементов колодца К1; К2	
13	Спецификация к схемам расположения каналов и приямка в осях 3-4; А-Б	
14	Спецификация к схеме расположения каналов в осях 4-5; А-Б	
14	Спецификация монолитной балки	
15	Спецификация монолитных участков и фундаментов под оборудование.	
16	Спецификация монолитного резервуара.	
17	Спецификация монолитного резервуара под скруббером.	
18	Спецификация к схеме расположения элементов скруббера.	
21	Спецификация к схеме расположения колонн и балок покрытия.	
22	Спецификация к схеме расположения плит покрытия.	
23	Спецификация к схеме расположения стеновых панелей.	
24	Спецификация к схеме расположения плит перекрытия.	
25	Спецификация элементов монолитных участков УМ3... УМ7.	
26	Спецификация к схеме расположения венткамеры.	

Ведомость объемов сборных бетонных и железобетонных конструкций по рабочим чертежам основного комплекта марки КЖ

NN п.п	Наименование группы элементов конструкции	Код	Кол-во м³	Примечание
1	Блоки бетонные для стен подвала	5811 000000	57.5 / 58.2	см. п.6
2	Плиты железобетонные для ленточных фундаментов	581300 0000	7.5	
3	Железобетонные фундаментные и обвязочные балки	582400 0000	2.8	
4	Колонны	582100 0000	9.6	
5	Балки покрытия	582200 0000	9.8	
6	Перемычки	582800 0000	3.6	
7	Стеновые панели	583100 0000	54.2 / 56.2	см. п.6
8	Плиты покрытия	584100 0000	22.4	
9	Плиты перекрытия	584200 0000	10.4	
10	Детали смотровых колодцев	585500 0000	6.0	
11	Стаканы		0.4	
12	Конструкции и детали каналов		2.6 / 2.8	см. п.6
	Всего:		186.8 / 189.7	

Материалы на изготовление сборных бетонных и железобетонных элементов учтены в ведомости потребности материалов и отдельно не учитываются.

Общие указания

1. Проект разработан для следующих природных условий.
   Расчетная зимняя температура наружного воздуха - минус 30°С;
   Нормативное значение ветрового давления - для I географического района - 0.23 КПа;
   Нормативное значение веса снегового покрова - для III географического района - 1.0 КПа;
   Рельеф территории спокойный, грунтовые воды отсутствуют, грунты непучинистые, непросадочные со следующими нормативными характеристиками:
   - угол внутреннего трения $\varphi'' = 0.49$ рад;
   - удельное сцепление $C'' = 2$ кПа;
   - модуль деформации нескольких грунтов $E = 14.7$ МПа;
   - плотность грунта $\rho = 1.8$ т/м³
   - коэффициент безопасности по грунту $K_z = 1$.
2. Все работы по изготовлению и монтажу конструкций выполнять в соответствии с требованиями СНиП 3.03.01-87 и СНиП III-18-75.
3. Виды работ для которых необходимо составление актов на скрытые работы: устройство фундаментов, установка арматурных и закладных изделий в монолитных железобетонных конструкциях.
4. Закладные изделия и соединительные элементы железобетонных конструкций защитить от коррозии цинковым покрытием толщиной 60-100 мкм, способом горячего цинкования.
5. Сварные швы, закладные изделия и соединительные элементы с нарушенным покрытием дополнительно защитить путем газотермического напыления цинка толщиной 120-180 мкм. после монтажа конструкций в соответствии с требованиями СНиП 2.03.11-85. и СНиП 3.04.03-85.
6. В числителе указан объем для варианта обеззараживания питьевых вод: в знаменателе - для варианта обеззараживания сточных вод.

Привязан				ТП 901-7-19.90	КЖ
				Хлораторная для обеззараживания питьевых и сточных вод производительностью 12.5 кг хлора в час	Стадия: Р; Лист: 2; Листов:
Инв. №	Провер.	Антонова		Общие данные (окончание)	Росинжстройимпекс
	Разраб.	Стригина			
	Н.контр.	Кузнецов			

Инв. № подл. | Подпись и дата | Взам. инв. №

Альбом 3

Схема расположения фундаментов.

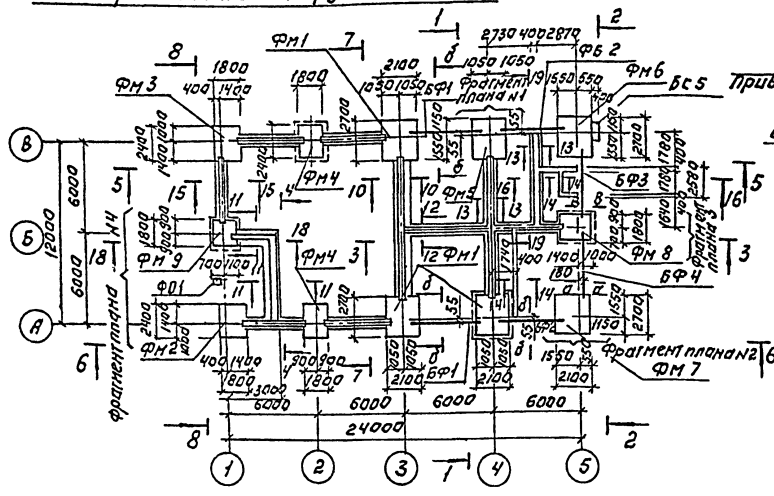

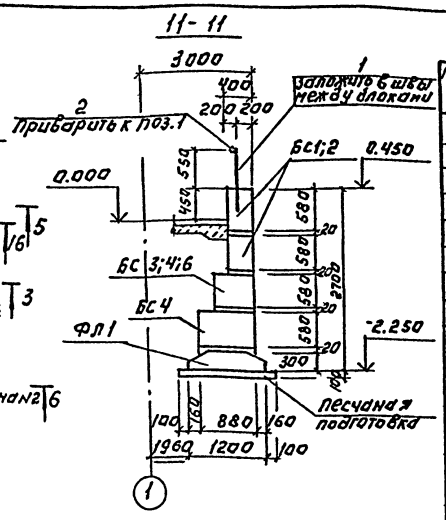

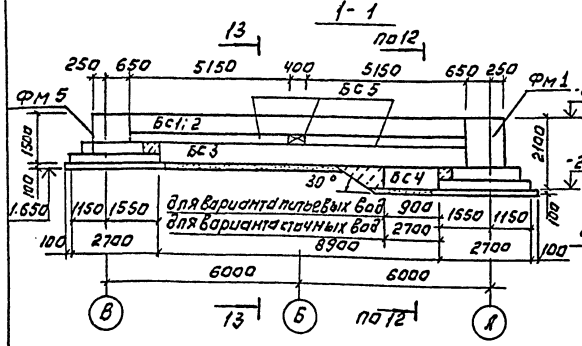

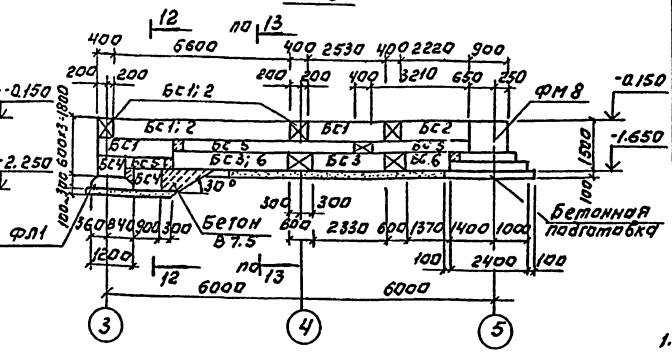

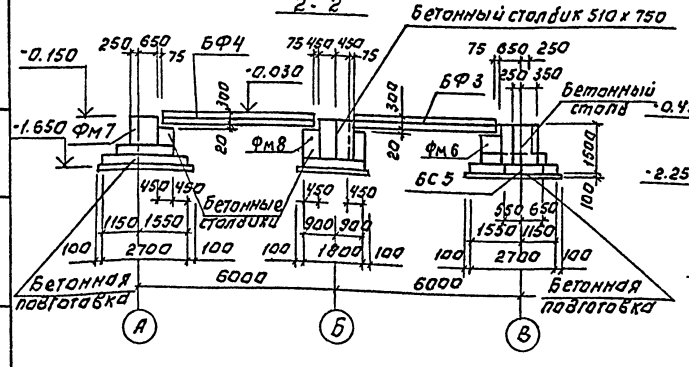

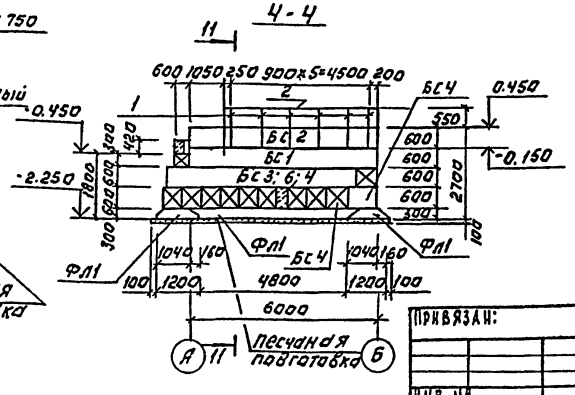

Спецификация к схеме расположения фундаментов.

Марка поз.	Обозначение	Наименование	Кол.	Масса ед.кг	Примечание
		Фундаменты монолитные			
Фм1	Лист 6	Фм1	3		
Фм2	Лист 6	Фм2	1		
Фм3	Лист 6	Фм3	1		
Фм4	Лист 7	Фм4	2		
Фм5	Лист 7	Фм5	1		
Фм6	Лист 8	Фм6	1		
Фм7	Лист 8	Фм7	1		
Фм8	Лист 9	Фм8	1		
Фм9	Лист 9	Фм9	1		
		Балки фундаментные			
БФ1	1.415.1-2.1-4-40	4БФ6-12А IV	2	1300	
БФ2	1.415.1-2.1-4-47	4БФ6-19А IV	2	1100	
БФ3	1.415.1-2.1-4-44	4БФ6-16А IV	1	1200	
БФ4	1.415.1-2.1-2-54	2БФ6-19А IV	1	800	
		Блоки бетонные			
Бс1	ГОСТ13579-78	ФБС24.4.6-Т	18	1300	
Бс2	ГОСТ13579-78	ФБС9.4.6-Т	28	470	
Бс3	ГОСТ13579-78	ФБС24.6.6-Т	21	1960	
Бс4	ГОСТ13579-78	ФБС9.6.6-Т	52/64	700	
Бс5	ГОСТ13579-78	ФБС12.4.3-Т	42	310	
Бс6	ГОСТ13579-78	ФБС12.6.6-Т	10	880	
ФЛ1	ГОСТ13580-85	Плиты ленточных фундаментов			
		ФЛ12.12.2	23	780	
		Бетон В15	6.5		м³
		Бетон В7.5	3.8		м³
1		Ф18А I ГОСТ5781-82; l=850	5		
2		Ф18А I ГОСТ5781-82.	4.6		п.м.

1. Под все монолитные фундаменты выполнить бетонную подготовку из бетона В3,5 толщиной 100 мм. превышающая габарит фундамента на 100 мм. в каждую сторону.
2. Под ленточные фундаменты выполнить песчаную подготовку толщиной 100 мм
3. Фундаментные балки укладывать на цементный раствор М200 толщиной 20 зазоры между торцами балок и фундаментом заделывать бетоном В15.
4. Бетонные блоки укладывать на цементно-песчаный раствор М50 с перевязкой швов не менее 0,4 высоты блока. Доборные участки и шпонки заделывать бетоном В7.5.

В спецификации в числителе указано количество для варианта питьевых вод; в знаменателе - для варианта сточных вод.

Т.П. 901-7-19.90				КЖ
ПРИВЯЗАН:				
ИНВ. №				
ПРОВЕР.	АНТОНОВА			
РАЗРАБ.	СТРИГИНА			
Н.КОНТР.	КУЗНЕЦОВ			
ХЛОРАТОРНАЯ ДЛЯ ОБЕЗЗАРАЖИВАНИЯ ПИТЬЕВЫХ И СТОЧНЫХ ВОД ПРОИЗВОДИТЕЛЬНОСТЬЮ 12,5 КГ. ХЛОРА В ЧАС.				
СХЕМА РАСПОЛОЖЕНИЯ ФУНДАМЕНТОВ. РАЗРЕЗ 1-1 ÷ 4-4; 11-11.				
СТАДИЯ	ЛИСТ	ЛИСТОВ		
Р	3			
РОСИНЖСТРОЙИМПЕКС				

ИНВ. № ПОДЛ. | ПОДПИСЬ И ДАТА | ВЗАМ. ИНВ. №

24934-03 13

Альбом 3

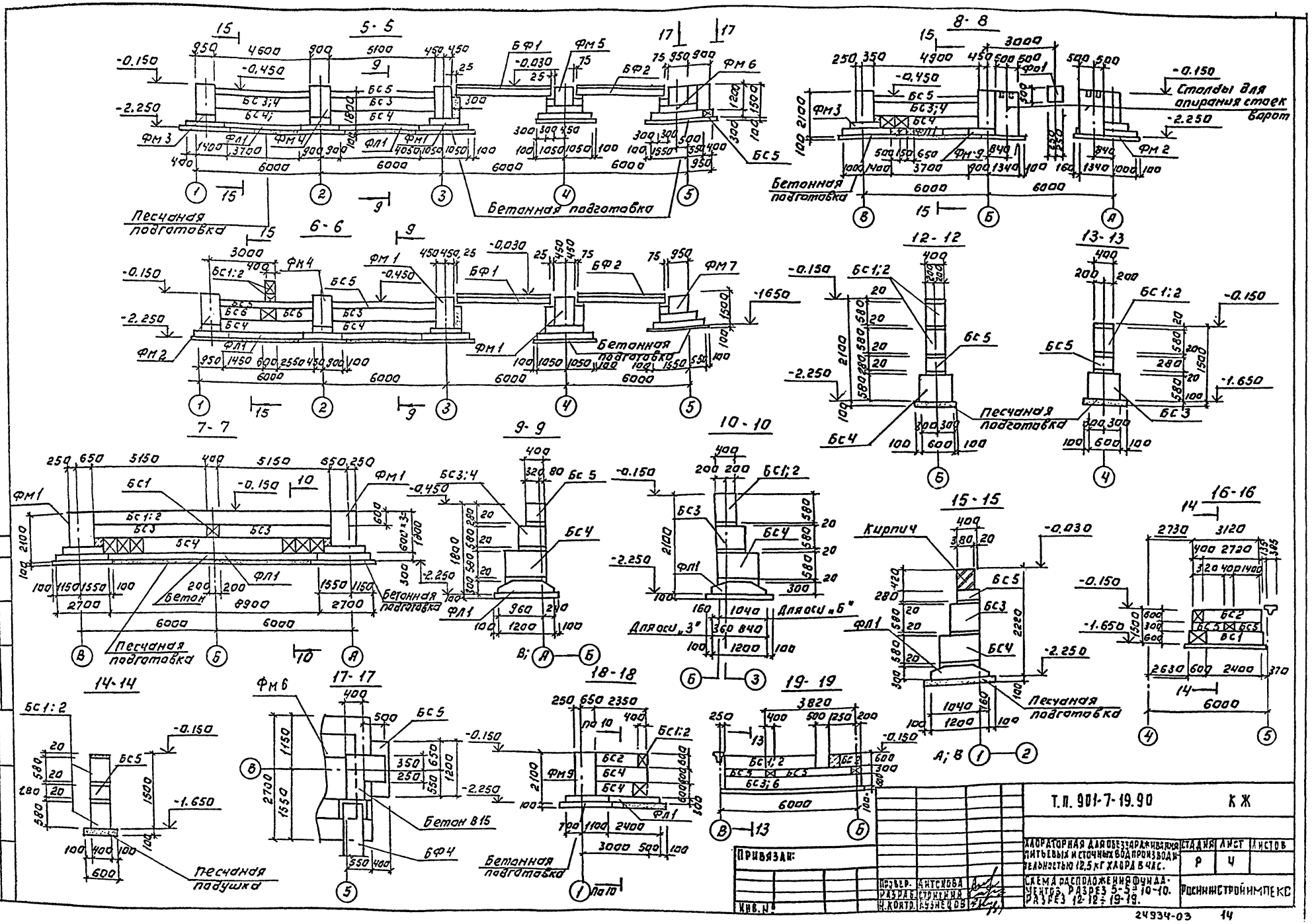
5-5
6-6
7-7
8-8
9-9
10-10
12-12
13-13
14-14
15-15
16-16
17-17
18-18
19-19
Песчаная подготовка
Бетонная подготовка
Столбы для опирания стоек ворот
Кирпич
Бетон
Бетон В15
Для оси „3"
Для оси „Б"
Песчаная подушка
Т.П. 901-7-19.90
КЖ
ХЛОРАТОРНАЯ ДЛЯ ОБЕЗЗАРАЖИВАНИЯ ПИТЬЕВЫХ И СТОЧНЫХ ВОД ПРОИЗВОДИТЕЛЬНОСТЬЮ 12,5 КГ ХЛОРА В ЧАС.
СХЕМА РАСПОЛОЖЕНИЯ ФУНДАМЕНТОВ. РАЗРЕЗ 5-5 ÷ 10-10. РАЗРЕЗ 12-12 ÷ 19-19.
СТАДИЯ Р
ЛИСТ 4
ЛИСТОВ
РОСНИИСТРОЙИМПЕКС
ПРИВЯЗАН:
ИНВ. №
ПРОВЕР. АНТОНОВА
РАЗРАБ. СТРИТНИЙ
Н.КОНТР. КУЗНЕЦОВ
СОГЛАСОВАНО:
РАЗДЕЛ ТХ ЛЕВИЧА
ИНВ. № ПОДЛ. ПОДПИСЬ И ДАТА ВЗАМ. ИНВ. №
24934-03
14

Альбом 3

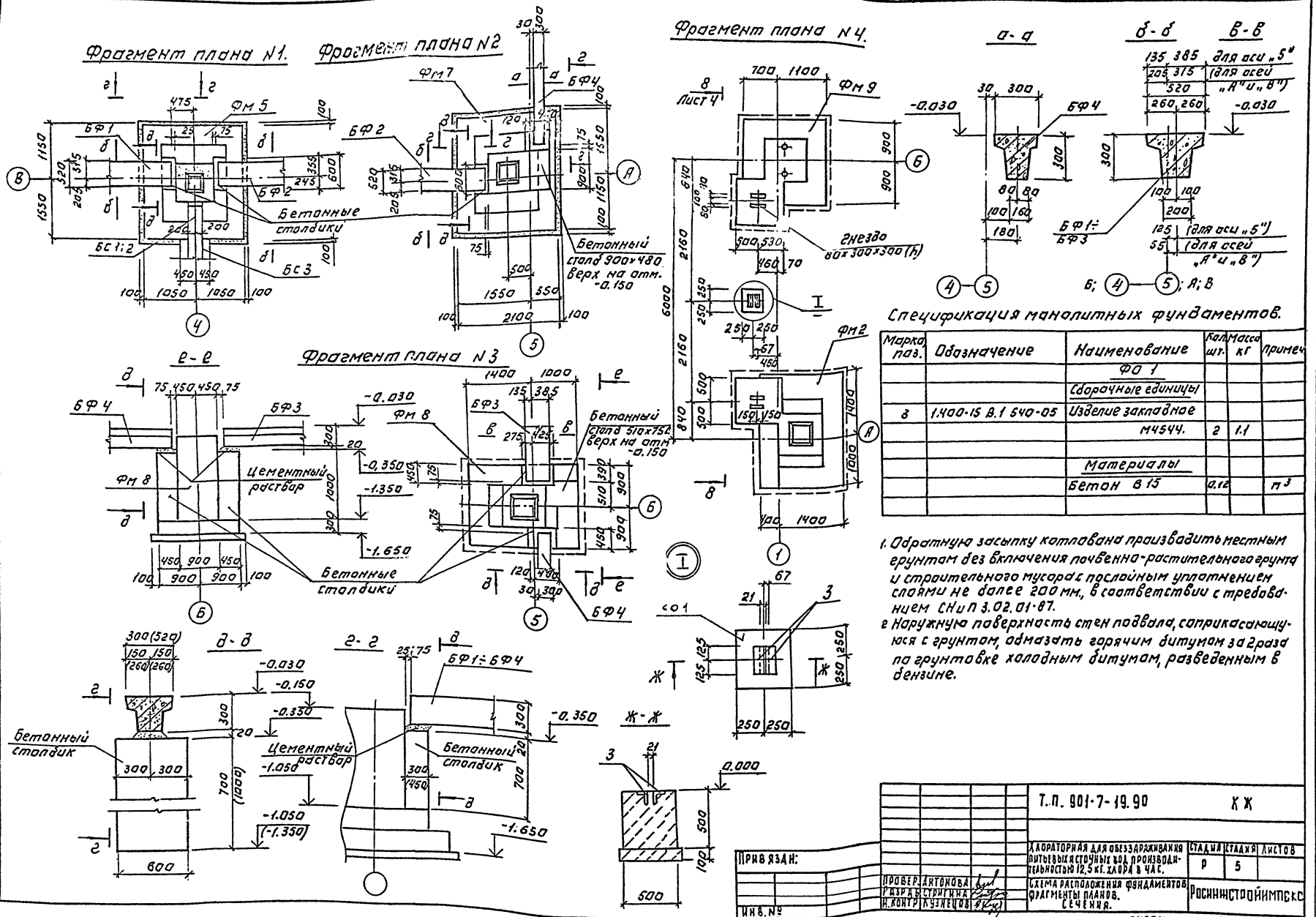

Спецификация монолитных фундаментов.

Марка поз.	Обозначение	Наименование	Кол. шт.	Масса кг	Примеч.
		ФО 1			
		Сборочные единицы			
8	1.400-15 В.1 540-05	Изделие закладное			
		М4544.	2	1.1	
		Материалы			
		Бетон В 15	0.12		$м^3$

1. Обратную засыпку котлована производить местным грунтом без включения почвенно-растительного грунта и строительного мусора с послойным уплотнением слоями не более 200 мм., в соответствии с требованием СНиП 3.02.01-87.
2. Наружную поверхность стен подвала, соприкасающуюся с грунтом, обмазать горячим битумом за 2 раза по грунтовке холодным битумом, разведенным в бензине.

Т.П. 901-7-19.90					КЖ
Хлораторная для обеззараживания питьевых и сточных вод производительностью 12,5 кг. хлора в час.			Стадия	Стадия	Листов
			Р	5	
Схема расположения фундаментов. Фрагменты планов. Сечения.			Росинжстройимпекс		
Провер.	Антонова				
Разраб.	Стригина				
Н. контр.	Кузнецов				

Привязан:

Инв. №

Инв. № подл. | Подпись и дата | Взам. инв. №

24934-03 15

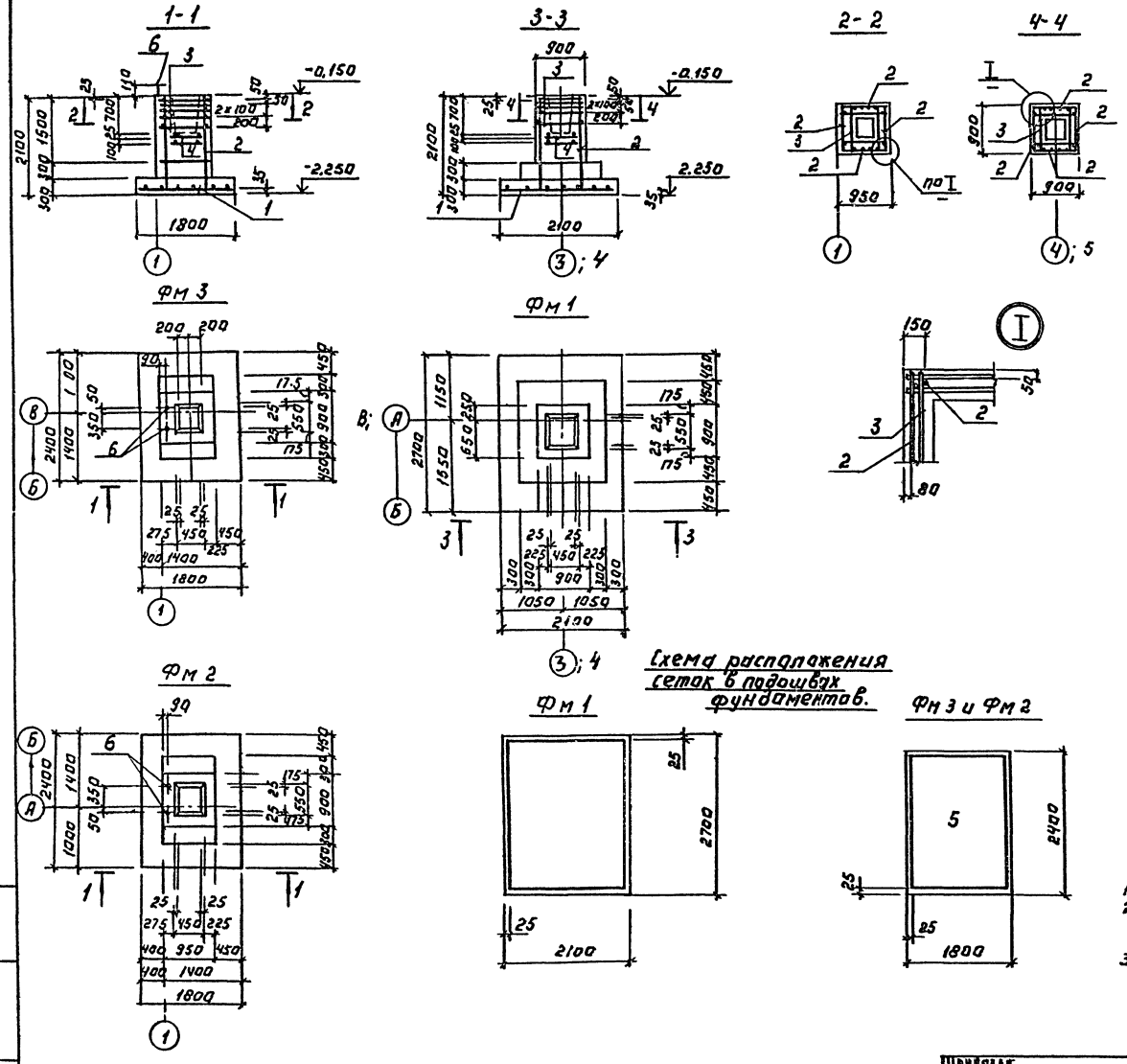

Спецификация монолитных фундаментов

Формат	Зона	Поз.	Обозначение	Наименование	Кол. шт.	Примечание
				Фм 1		
				Сборочные единицы		
				Сетки арматурные		
		1	1.412.1-6.2-1	С1-72	1	51.3кг
		2	1.412.1-6.2-3	С2-15	4	8.2кг
		3	1.412.1-6.2-4	С3-1	5	2.7кг
		4	1.412.1-6.2-6	С4-1	2	2.4кг
				Материалы		
				Бетон В15	3.7	м³
				Фм 3; Фм 2		
				Сборочные единицы		
				Сетки арматурные		
		5	1.412.1-6.2-1	С1-44	1	26.0кг
		2	1.412.1-6.2-3	С2-15	4	8.20кг
		3	1.412.1-6.2-4	С3-1	5	2.7кг
		4	1.412.1-6.2-6	С4-1	2	2.4кг
		6	1.412.1-4.060	Изделие закладное МН1	2	3.4кг
				Материалы		
				Бетон В15.	2.8	м³

Ведомость расхода стали на элемент, кг.

Марка элемента	Изделия арматурные							Изделия закладные	Общий расход
	Арматура класса А-III ГОСТ 5781-82							Сталь С245 ГОСТ 2772-88 Метизы	
		ф 6	ф 8	ф 10	ф 12	Итого	Всего	Болт М24	
Фм1		8.4	13.5	—	80.4	102.3	102.3	—	102.3
Фм3; Фм2		8.4	13.5	26.0	29.1	77.0	77.0	6.8	83.8

1. Бетонные столбики условно не показаны.
2. Поверхность подколонника в месте примыкания бетонного столбика тщательно очистить и выполнить насечку глубиной ≥5 мм.
3. Расчетную схему фундаментов см. лист 8

Т.П. 901-7-19.90 КЖ

Хлораторная для обеззараживания питьевых и сточных вод производительностью 12,5 кг хлора в час.

Фундаменты монолитные Фм1 ÷ Фм3

Стадия	Лист	Листов
Р	6	

Росинжстройимпекс

Привязан.

Инв. №

Проверил Кузнецова

Разраб. Строгина

Н. контр. Кузнецов

24934-03 16

Альбом 3

Инв. № подл. | Подп. и дата | Взам. инв. №

Альбом 3

Схема раскладки сеток подошвы Фм 4.

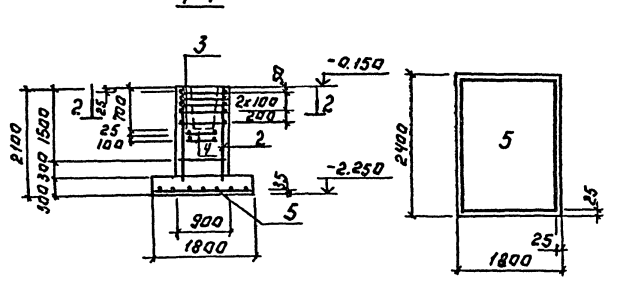

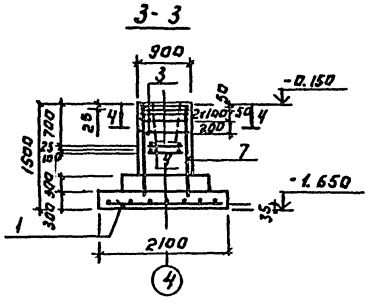

Фм 4

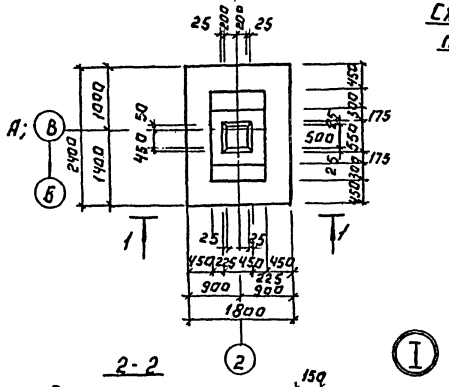

Схема раскладки сеток подошвы Фм 5.

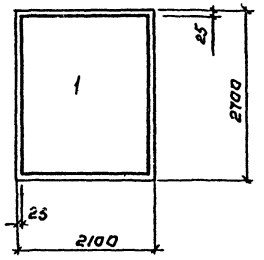

Фм 5

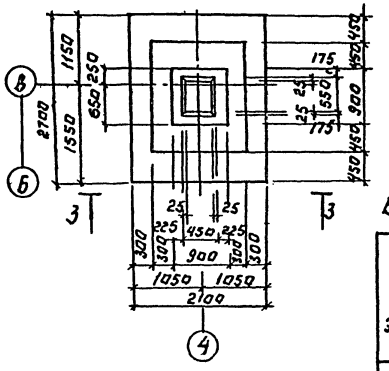

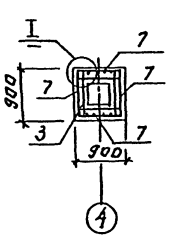

Спецификация монолитных фундаментов.

Формат	Поз.	1703.	Обозначение	Наименование	Кол.	Примечание
				Фм 4		
				Сборочные единицы.		
				Сетки арматурные		
		5	1.412.1-6 2-1	С1-44	1	26.0кг
		2	1.412.1-6.2-3	С2-15	4	8.2кг
		3	1.412.1-6.2-4	С3-1	5	2.7кг
		4	1.412.1-6.2-6	С4-1	2	2.4кг
				Материалы		
				Бетон В15	2.7	м³
				Фм 5		
				Сборочные единицы		
				Сетки арматурные		
		1	1.412.1-6.2-1	С1-72	1	51.3кг
		7	1.412.1-6.2-3	С2-1	4	5.9кг
		3	1.412.1-6.2-4	С3-1	5	2.7кг
		4	1.412.1-6.2-6	С4-1	2	2.4кг
				Материалы		
				Бетон В15	2.3	м³

Ведомость расхода стали на элемент, кг.

Марка элемента	Изделия арматурные. Арматура класса A III ГОСТ 5781-82						Изделия закладные			Общий расход
	Ф6	Ф8	Ф10	Ф12	Итого	Всего				
Фм 4	8.4	13.5	26.0	29.1	77.0	77.0				77.0
Фм 5	7.7	13.5	—	71.9	93.1	93.1				93.1

1. Бетонные столбики условно не показаны.
2. Поверхность подколонника в месте примыкания бетонного столбика тщательно очистить и выполнить насечку глубиной ≥ 5мм.
3. Расчетную схему фундаментов см. лист 8

Т.п. 901-7-19.90 КЖ

Привязан:

Инв. №

Провер.	Антонова		
Разраб.	Стригина		
Н.контр.	Кузнецов		

Хлораторная для обеззараживания питьевых и сточных вод производительностью 12,5 кг хлора в час

Фундаменты монолитные Фм 4 и Фм 5.

Стадия	Лист	Листов
Р	7	

РОСНИИСТРОЙИНПЕКС

Инв. № подл. | Подп. и дата | Взам. инв. №

Альбом 3

1-1

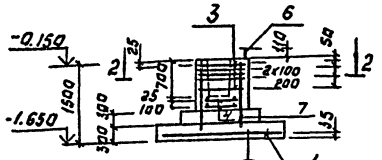

2-2

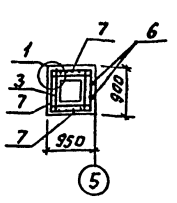

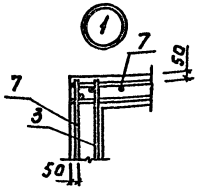

Фм 6

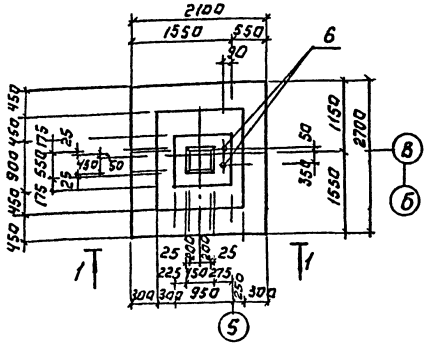

Фм 7

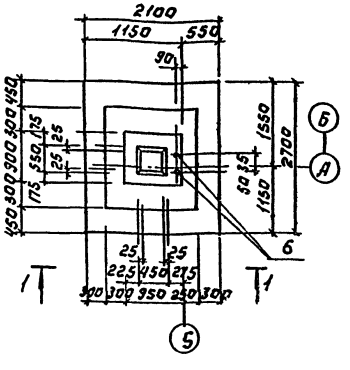

Спецификация монолитных фундаментов.

Формат	Зона	Поз.	Обозначение	Наименование	Кол.	Примечание
				Фм 6; Фм 7		
				Сборочные единицы		
				Сетки арматурные		
		1	1.412.1-6.2-1	С1-72	1	51.3кг
		7	1.412.1-6.2-3	С2-1	4	5.9кг
		3	1.412.1-6.2-4	С3-1	5	2.7кг
		4	1.412.1-6.2-6	С4-1	2	2.4кг
		6	1.412.1-4.060	Изделие закладное МН7	2	3.4кг
				Материалы		
				Бетон В15	3.2	м³

Ведомость расхода стали на элемент, кг.

Марка элемента	Арматурные изделия							Изделия закладные		Общий расход
	Арматура класса							Сталь С245 ГОСТ 27772-88		
	A-III							Металлы		
	ГОСТ 5781-82							Сталь 24Г	Итого	
	Ф6	Ф8	Ф10	Ф12		Итого	Всего			
Фм 6; Фм 7	7.7	13.5	—	71.9		93.1	93.1	6.8	6.8	99.9

Схема раскладки сеток подошвы Фм 6; Фм 7.

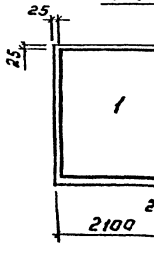

Расчетная схема фундаментов Фм1... Фм7

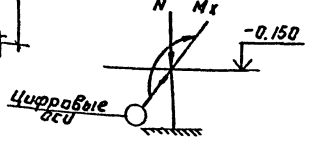

Таблица усилий.

Марка фундаментов	Нормативные усилия				
	N (кН)	Mx (кНм)	Qx (кН)	My (кНм)	Qy (кН)
Фм2...Фм4	315.0	57.0	9.2	—	—
Фм1; Фм5...Фм7	571.0	52.0	9.2	36.1	—
Фм 8	459.0	81.2	6.5	54.6	12.7
Фм 9	124.4	35.2	7.24	20.8	—

1. Бетонные столбики условно не показаны.
2. Поверхность подколонника в месте примыкания бетонного столбика тщательно очистить и выполнить насечку глубиной ≥ 5мм.

Инв.№ подл. | Подп. и дата | Взам. инв.№

| | | | | | | |

Альбом 3

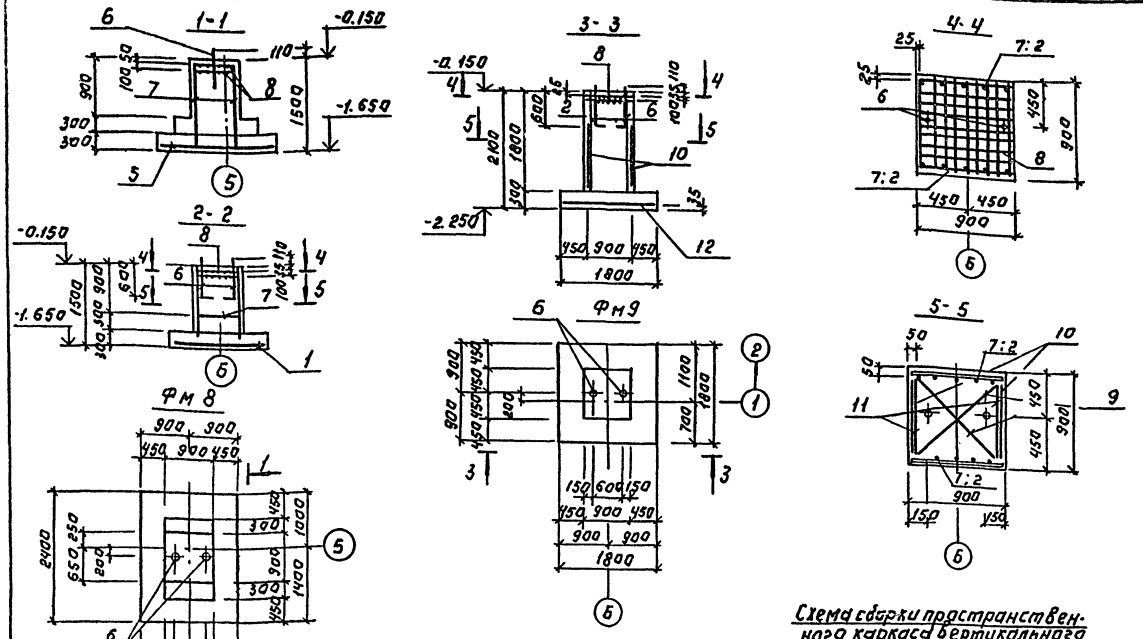

Схема раскладки сеток подошвы Фм 8

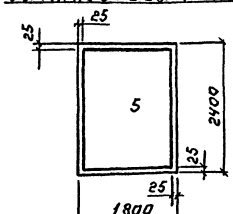

Схема раскладки сеток подошвы Фм 9.

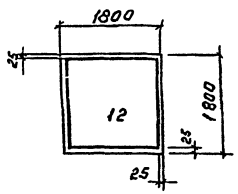

Схема сборки пространственного каркаса вертикального армирования подколонника. Фм 8 и Фм 9.

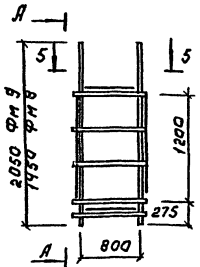

Расчетная схема фундаментов Фм 8, Фм 9. (таблицу усилий см. лист 8)

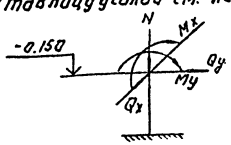

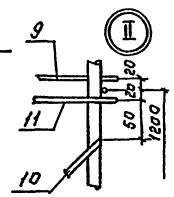

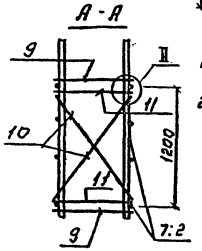

1. Бетонные столбики условно не показаны.
2. Поверхность подколонника в месте примыкания бетонного столбика тщательно очистить и выполнить насечку глубиной ≥ 5 мм.

Спецификация монолитных фундаментов.

Формат	Зона	Поз.	Обозначение	Наименование	Кол.	Примечание
				Фм 8		
				Сборочные единицы.		
				Сетка арматурные		
		5	1.412.1-6.2-1	С1-44	1	26.0кг
		7	1.412.1-6.2-3	С2-1	2	5.9кг
		8	1.412.1-4.050	СН 6 А I	2	3.5кг
		6	1.412.1-4.060	Элемент закладной МН 1	2	3.4
				Детали		
				Элементы соединительные.		
		9	1.412.1-4.080	ММ 1	4	0.73кг
		10	1.412.1-4.080-01	ММ 2	4	0.85кг
		11	1.412.1-4.080-02	ММ 3	4	0.52кг
				Материалы		
				Бетон В 15	231	м³
				Фм 9		
				Сборочные единицы		
				Сетки арматурные		
		12	1.412.1-6.2-1	С1-6	1	19.4кг
		2	1.412.1-6.2-3	С2-15	2	8.2кг
		8	1.412.1-4.050	СН 6 А I	2	3.5кг
		6	1.412.1-4.060	Элемент закладной МН 1	2	3.4кг
				Детали		
				Элементы соединительные		
		9	1.412.1-4.080	ММ 1	4	
		10	1.412.1-4.080-01	ММ 2	4	
		11	1.412.1-4.080-02	ММ 3	4	
				Материалы		
				Бетон В 15	2.14	м³

Ведомость расхода стали на элемент, кг

Марка элемента	Арматурные изделия								Изделия закладные	Общий расход
	Арматура класса							Всего	Сталь	
	А-I			А-III					С245 гост 27772-88	
	ГОСТ 6781-82								Метизы	
	Ф 6	Ф 10	Итого	Ф 6	Ф 10	Ф 12	Итого		Бат М24	
Фм 8	8.5	8.4	16.9	1.4	26	10.3	37.7	54.6	6.8	61.4
Фм 9	8.5	8.4	16.9	1.8	19.4	14.6	35.8	52.7	6.8	59.5

ТП 901-7-19.90 КЖ

Лабораторная для обеззараживания питьевых и сточных вод производительностью 12,5 кг. хлора в час

Фундаменты монолитные Фм 8 и Фм 9.

Стадия	Лист	Листов
Р	9	

Росинжстройимпекс

Привязан:

Инв. №

Провер. Зитонова
Разраб. Стрыгина
Н. контр. Кузнецов

24934-03 19

Инв. № подл. | Подпись и дата | Взам. инв. №

Альбом 3

Схема расположения фундаментов под оборудование, каналов и приямков

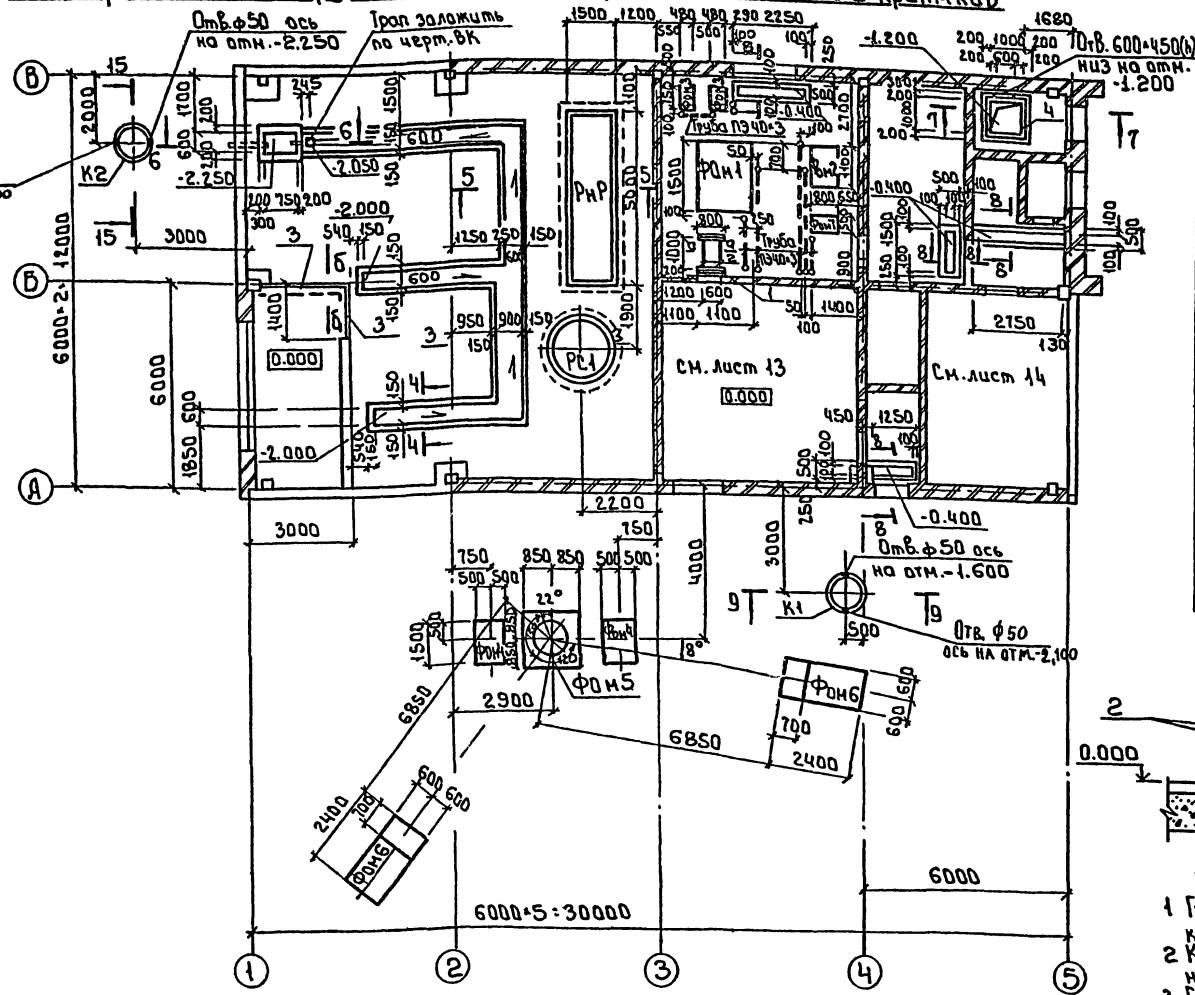

Спецификация к схеме расположения фундамента под оборудование, каналов и приямков

Марка поз.	Обозначение	Наименование	Кол	Масса ед. кг	Примеч.
	Фундаменты под оборудование				
ФОМ1	лист 10	ФОМ1	1		
ФОМ2	лист 10	ФОМ2	1		
ФОМ3	лист 12	ФОМ3	2		
ФОМ4	лист 12	ФОМ4	1		
ФОМ5	лист 12	ФОМ5	1		
ФОМ6	лист 12	ФОМ6	2		
ФОМ7	лист 12	ФОМ7	1		
К1	лист 12	Колодец К1	1		
РнР	лист 16	Резервуар нейтрализующего раствора	1		
РС1	лист 17	Резервуар под скруббер	1		
С1	лист 18	Скруббер	1		
К2	лист 12	Колодец К2	1		
1	1.400-15 В.1 430-05	Изделие закладное МН416-2	1.6	4.8	п.м
2		Швеллер 20 ГОСТ 8240-89 Ст245 ГОСТ 2772-88 ℓ=1000	2	18.4	п.м
3	1.400-15. В1. 540	Изделие закладное МН 540	4.1	8.5	п.м.
4	1.400-15. В1.	Изделие закладное МН548	4.5	4.2	п.м.
5	5.900-2	Сальник dу:50: ℓ:200	1		
6		ф10АТ ГОСТ 5781-82 ℓ:1350	4		

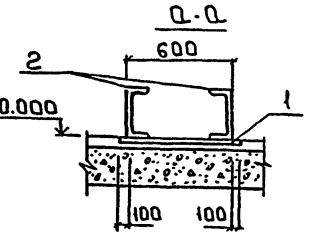

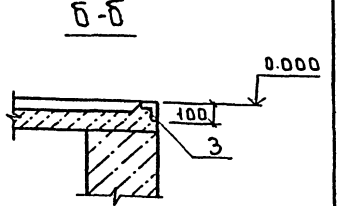

1 Грунты основания под фундаменты под оборудование и канал уплотнить до ρ: 1.6 т/м³
2 Каналы, приямки и фундаменты под оборудование выполнять из бетона В12.5
3 Сечения 3-3...8-8 см. лист 11; сечение 9-9 см. лист 12.
4 Антикоррозионную защиту конструкций в осях 1-3 см. лист 19.
5 Наружную поверхность каналов и приямков, соприкасающуюся с грунтом, обмазать горячим битумом за 2 раза.
6. Сечение 15-15 см. лист 12.

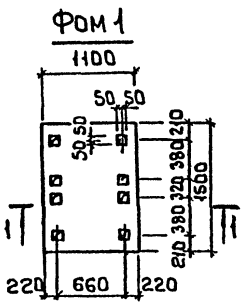

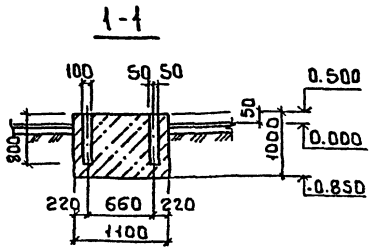

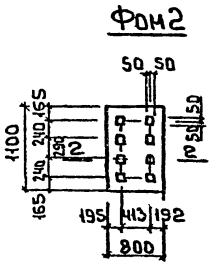

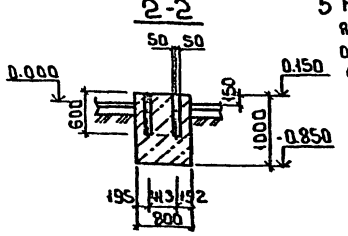

Привязан:

Инв. №

		тп 901-7-19.90	КЖ
Гл. инж. проекта	Кабель ТК Левина		
Гл. инженер	Кабель ВС Мартынова		
Нач. отдела	Кабель ВС Гусева		
Нач. сектора	Кабель ВС		
Гл. конструктор	Кабель ВС		
Проверил	Антонова	Марлорная для обеззараживания питьевых и сточных вод производительностью 12,5 м³/час.	Стадия: Р; Лист: 10; Листов:
Разраб.	Стрыгина		
Н. контр.	Кузнецов	Схема расположения фундаментов под оборудование, каналов и приямков	Росинжстройиплекс

Альбом 3

Схема расположения плит перекрытия каналов и приямков.

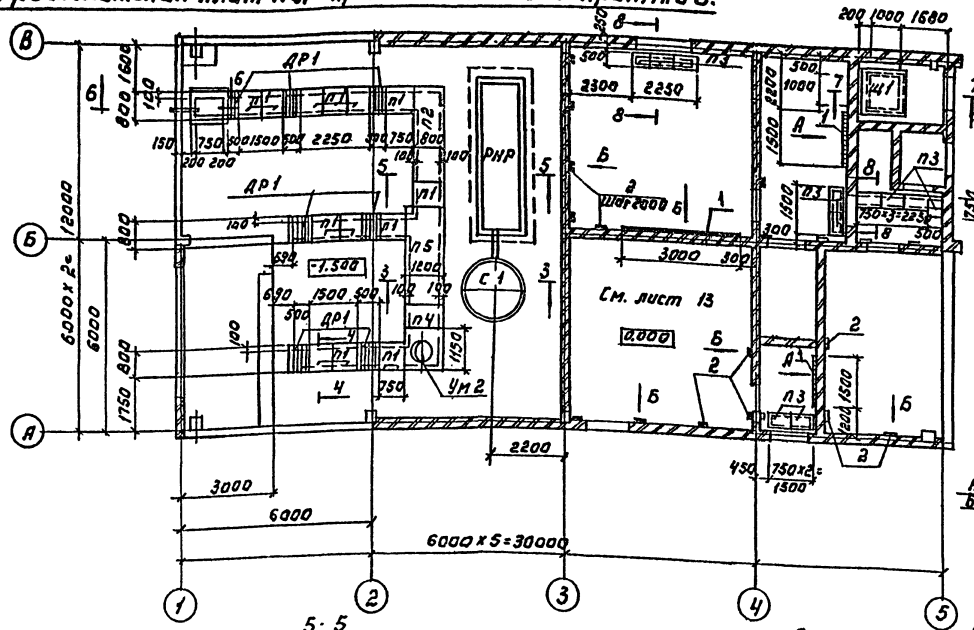

Спецификация к схеме расположения плит перекрытия каналов и приямков.

Марка, поз.	Обозначение	Наименование	кол.	Масса ед.кг	Примеч.
п1	3.006.1-2.87.2-3	Плита перекрытия П5д-8	13	100	
п2	— 29	П5-8	1	410	
п3	— 1	П1-5	11	40	
п4	— 7	П7д-5	1	150	
п5	— 31	П7-5	1	610	
Ум2	Лист 15	Участок монолитный Ум2	1		
Щ1	Т.п.901-7-19.90 КЖ.И.12	Щит Щ1	1	45.1	
ДР1	Лист 12	Деревянная решетка ДР1	7		
1	1.400-15.81 но-02	Изделие закладное МН14-3	6.0		п.м.
2	1.400-15.81 120-14	Изделие закладное МН107-3	22		
3		Полоса Ч/б ГОСТ 103-76 б=8 с 235 ГОСТ 27772-88	3.0		п.м.

Вид А; Б

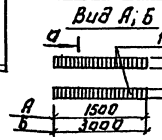

3-3

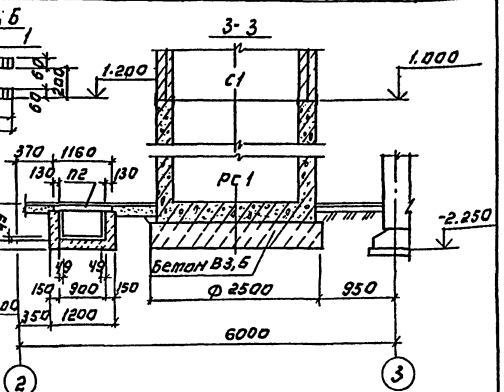

а-а



Поз. 1 заложить при возведении кирпичных стен.

Ч-Ч

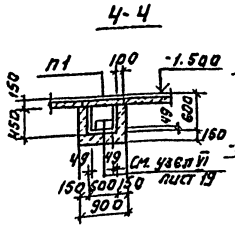

5-5

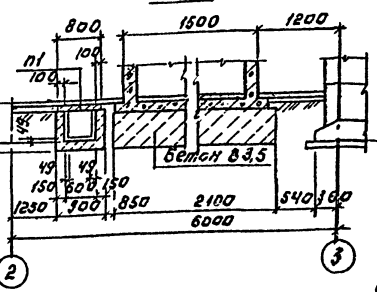

6-6

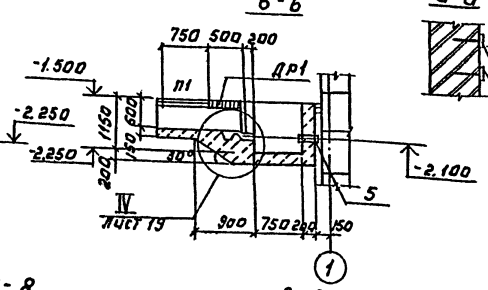

7-7

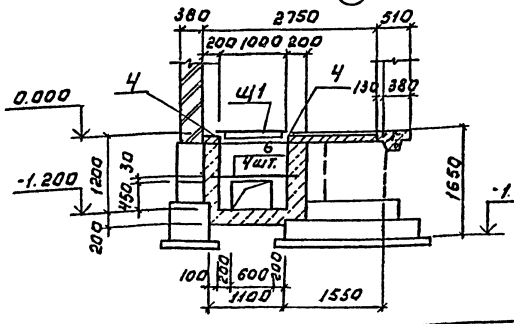

8-8

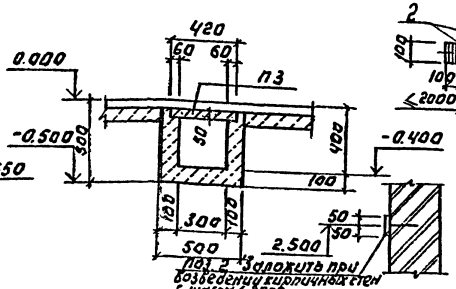

Вид Б

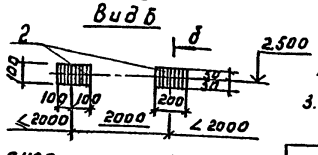

б-б



1. Плиты укладывать на цементно-песчаный раствор М50 толщиной 10 мм.
2. При устройстве чистого пола запожить полиэтиленовые трубы в подготовке пола низ на отм. -0,080. Выводы полиэтиленовых труб из подливок пола защитить отрезками тонкостенных стальных труб, которые должны быть выведены выше пола на 200 мм. Трубы учтены на листах марки ЭМ.
3. Поз. 3 крепить к стеновой панели при помощи дюбелей Д с шагом 300 мм.

Привязан:

Инв. №

Гл.инж.проекта	Антонова			
Рук.гр.	Сурнина			
Н.контр.	Кузнецов			

ТП 901-7-19.90 КЖ

Лаборатория для обезжелезивания питьевых и сточных вод производительностью 12,5 кг хлора в час.	Стадия: РД	Лист: 11	Листов:
Схема расположения плит перекрытия каналов и приямка.	Росинжстройимпекс		

Согласовано.

Инв.№ подл. | Подп. и дата | Взам.инв.№ | Инв.№ дубл. | Подп. и дата

Альбом 3

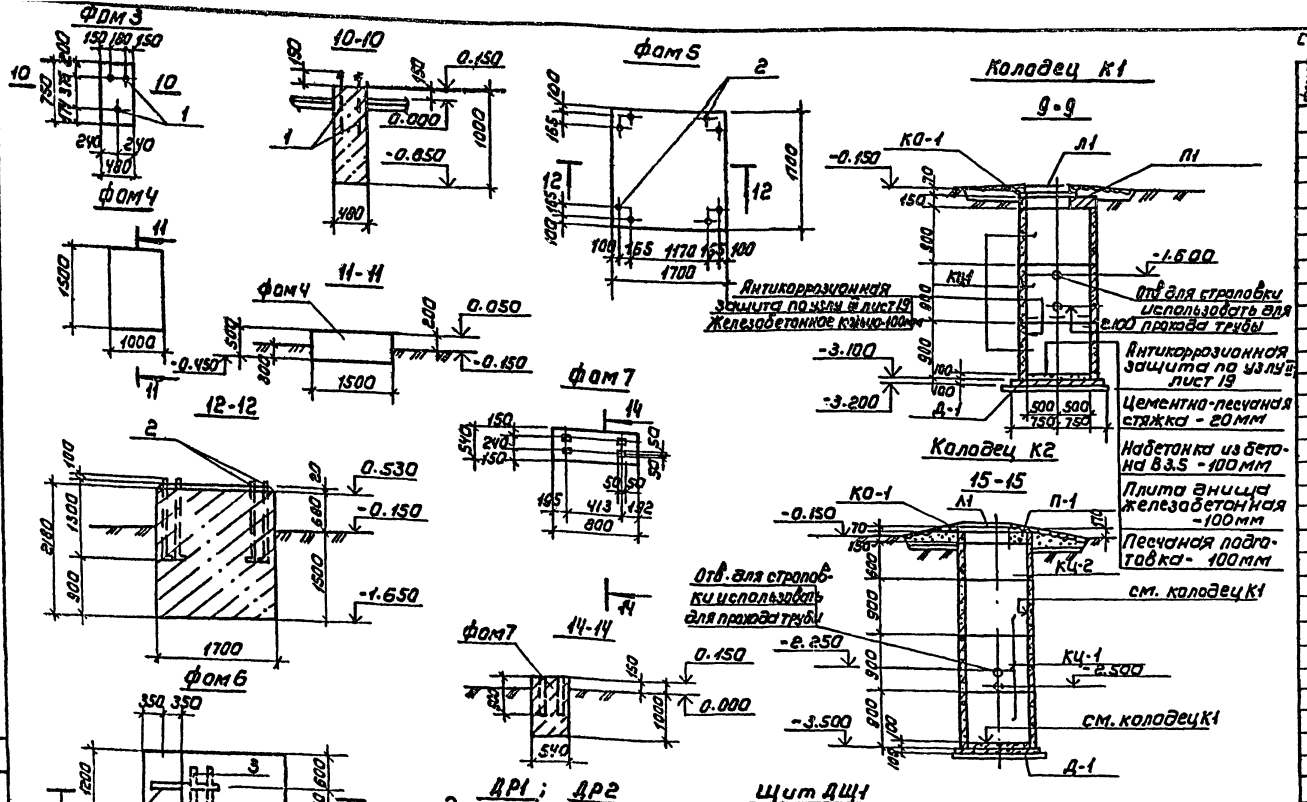

Спецификация монолитных фундаментов под оборудования

Формат	Зона	Поз.	Обозначение	Наименование	Кол	Прим.
				Фом 1		
				Материалы		
				Бетон В 12.5	288	м³
				Фом 2		
				Материалы		
				Бетон В 12.5	1.02	м³
				Фундамент фом 3		
				Стандартные изделия		
		1		Болт 1.1 М24х1000		
				Вст3 кп2 ГОСТ 24379.1-80	3	3.6кг
				Материалы: Бетон В 12,5	0.53	м³
				Фом 4		
				Материалы		
				Бетон В 12.5	0.75	м³
				Фундамент фом 5		
				Стандартные изделия		
		2		Болт 1.1 М24х 1400		
				Вст3 кп2 ГОСТ 24379.1-80	8	4.8кг
				Материалы		
				Бетон В 12.5	6.3	м³
				Фундамент фом 6		
				ф22 ГОСТ 5781-82		
		3		ℓ=2390	1	6.9кг
		4		ℓ=980	2	1.5кг
				Материалы		
				Бетон В 12.5	5.1	м³
				Фом 7		
				Материалы		
				Бетон В 12.5	1.5	м³

Спецификация элементов колодца К1 и К2

Марка, поз.	Обозначение	Наименование	Кол. шт К1	Кол. шт К2	Масса ед. кг	Прим.
Д-1	3.900.1-14.1-12	Плита днища ПН10	1	1	450	
Кц1	3.900.1-14.1-3	Кольцо стеновое КС10-9	3	3	600	
П-1	3.900.1-14.1-19	Плита перекрытия ПП10-2	1	1	250	
КО1	3.900.1-14.1-13	Кольцо опорное КО 6	1	1	50	
Л1	ГОСТ 3634-89	Люк Л	1	1	65	
Кц2	3.900.1-14.1-2	Кольцо стеновое КС10-6	—	1	400	

1. Щиты и решетки деревянные выполнять из антисептированной древесины хвойных пород (ГОСТ 8486-86Е).
2. Деревянные щиты и решетки окрасить по узлу Ш, лист 19.
3. В колодцах плиту перекрытия П1 и опорное кольцо КО1 с внутренней стороны окрасить по узлу Ш, лист 19.
4. В колодцах стеновых кольцах выполнить отверстия методом разверловки. После пропуски труб зазоры уплотнить асбестовым шнуром на силикатной замазке с последующей разделкой пластораствором.

Согласовано:
Разжев ТХ Левина

Инв.№ подл. | Подпись и дата | Взам. инв.№

Привязан:

Инв.№

Гл. инж. проекта	Антонова		
Нач. отд.	Левина		
Гл. спец.	Кузнецова		

ТП 901-7-19.90 КЖ

Харьковская ДЗЕТ заводнения питьевых и сточных вод производительностью 12,5 тыс/сутки

Стадия	Лист	Листов
Р	12	

Фундаменты под оборудование Фом 3 ÷ Фом 7 Колодец К1; К2

Росинжстройимпекс

24934-03 22

Схема расположения каналов и приямков

Для варианта питьевых вод

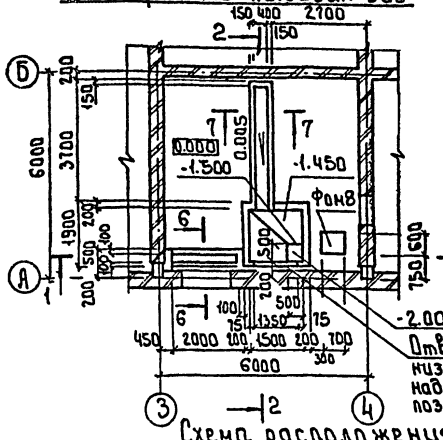

Для варианта сточных вод

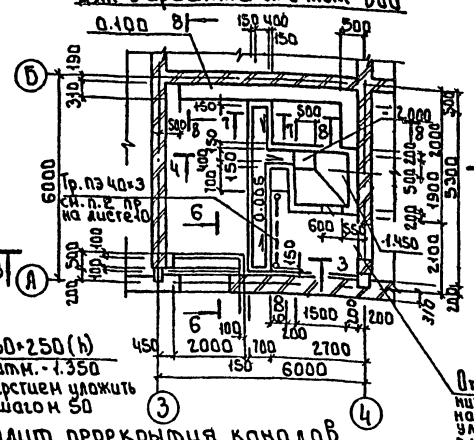

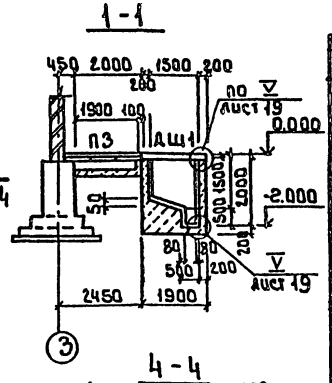

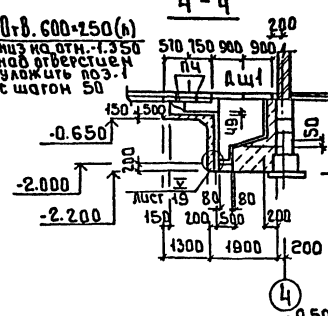

Спецификация элементов к схемам расположения каналов и приямков

Марка поз.	Обозначение	Наименование	Кол. вод	Кол. сточных вод	Масса ед. кг	Примечание
		Плиты перекрытия				
П3	3.006.1-2.87.2-1	П1-5	3	3	40	
П4	2-3	П3-5	2	5	50	
Ум1	лист 15	Участок монолитный				
		Ум1	1	1		
ДР2	лист 12	Деревянная решетка ДР2	3	3		
Дш1	лист 12	Деревянный щит Дш1	2	2		
Фом8	лист 15	Фундамент под				
		оборудование Фом 8	1	1		
1		ф10 АI ГОСТ 5781-82 Е:1750	4	4		

Схема расположения плит перекрытия каналов

Для варианта питьевых вод.

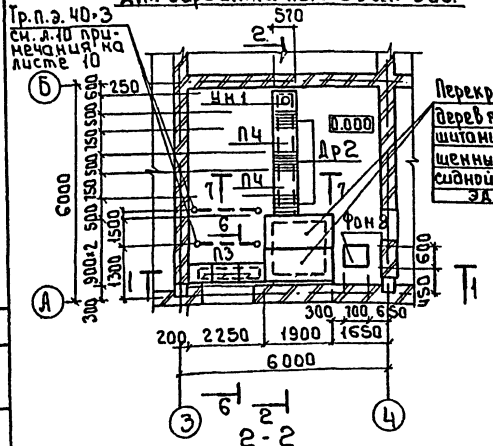

Для варианта сточных вод

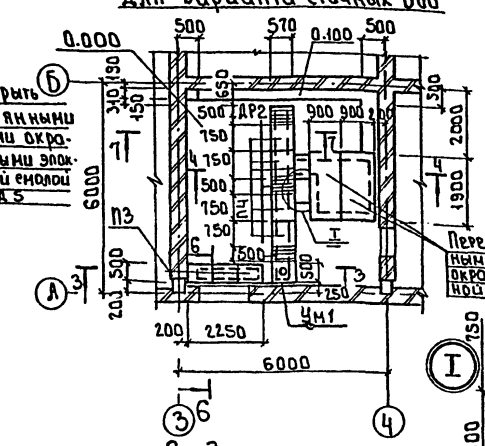

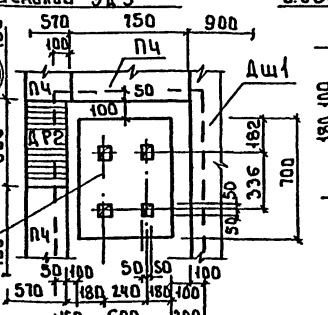

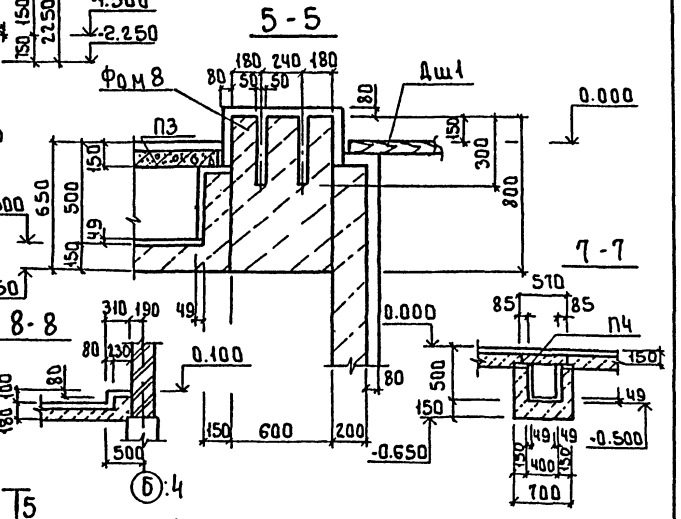

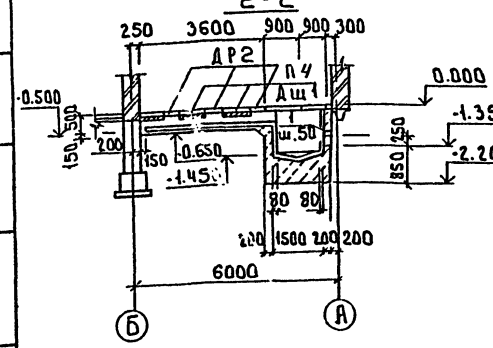

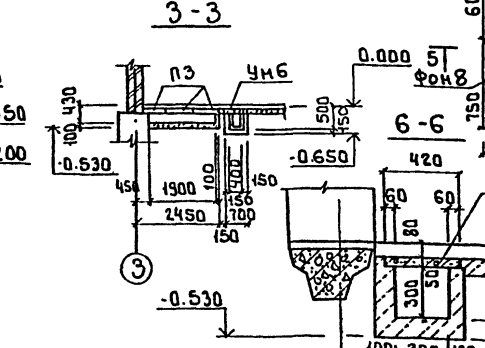

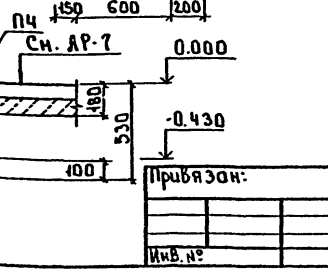

1 Грунты основания под фундаментом под оборудование и каналами уплотнить до $\rho = 1.6$ т/м³
2 Фундамент под оборудование, каналы и приямки выполнять из бетона В 12.5.
3 Антикоррозионную защиту приямка и примыкающего к нему канала см. соответственно узлы V и VI на листе 19

Альбом 3

Согласовано:
Раздел ТК Левина
Раздел В Нарциссова
Взам. инв. №
Подпись и дата
Инв. № подл.

Привязан:		тп 901-7-19.90	КЖ
		Лабораторная для обеззараживания питьевых и сточных вод производительностью 12,5 кг хлора в час.	Стадия: РД; Лист: 13; Листов:
Провер. Антонова; Разраб. Стрыгина; Н. контр. Кузнецов		Схема расположения каналов и приямков в осях 3-4: Л-Б	Росинжстройимпекс

24934-03 23

Альбом 3

Схема расположения каналов в осях 4÷5 и А÷Б.

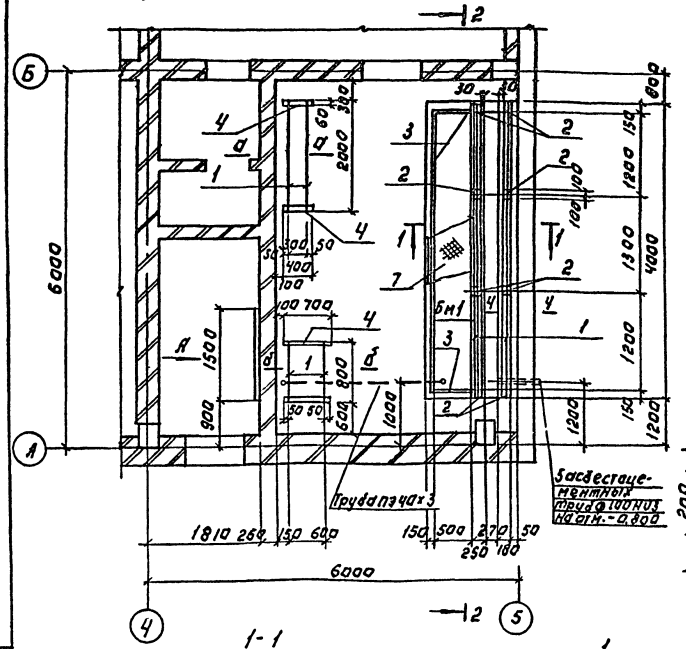

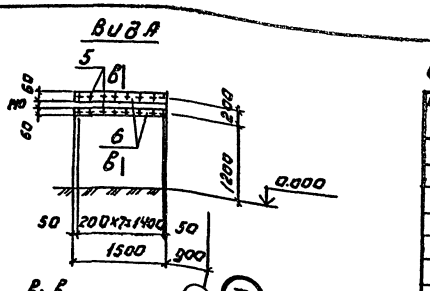

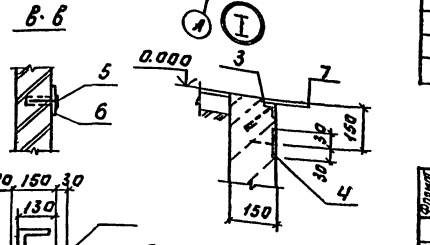

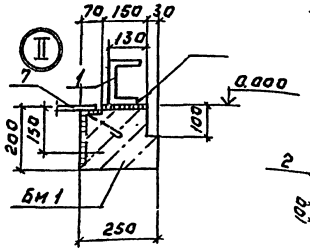

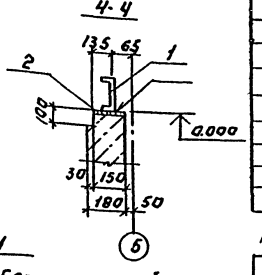

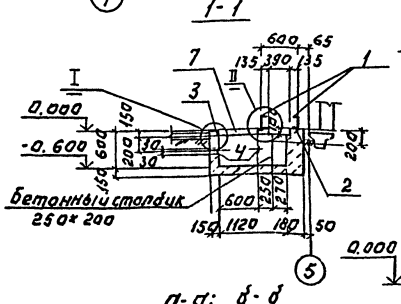

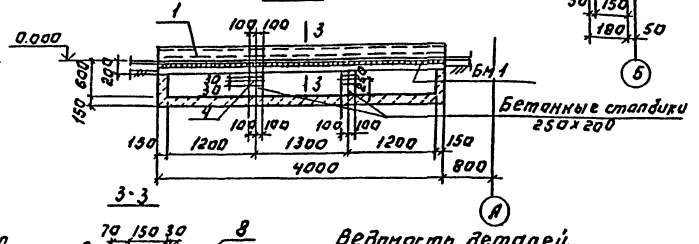

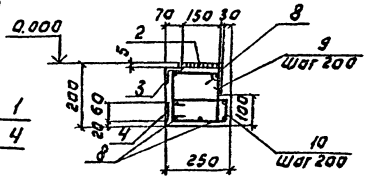

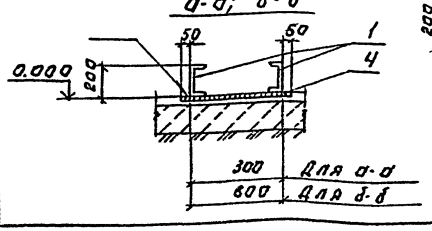

Спецификация к схеме расположения каналов.

Марка поз.	Обозначение	Наименование	Кол.	Масса ед. кг	Примеч.
1		Швеллер 20 ГОСТ 8240-89 / С245 ГОСТ 27772-88	14,0	18.4	п.м.
2	1.400-15.81·120-41	Изделие закладное МН114-6	4		
3	550-06	Изделие закладное МН555	4,7		п.м
4		Изделие закладное МН104-6	7.5		п.м.
5	11761.00.00.000	Дюбель ДРК-М10	16		
6		Полоса Б-6×50 ГОСТ 103-76 / С73 кп 3-1 ГОСТ 535-88 ℓ=1500	2	4,2	
Бм1	Лист 14	Балка Бм1	1		
7	ГОСТ 8568-77	Лист ромб. S=4	2,2		м²

Спецификация монолитной балки.

Формат	Зона	Поз.	Обозначение	Наименование	Кол.	Примеч.
				Бм1		
				Сборочные единицы		
		2	1.400-15.81.120-41	Изделие закладное МН111-6	4	
		3	550-05	МН 555	4.0	п.м.
		4	110-11	МН104-6	4.0	п.м.
				Детали		
		8		ф 12 А III ГОСТ 5781-82; ℓ=3950	7	3.51 кг
		9		ф 6 А I ГОСТ 5781-82; ℓ=830	24	0.51 кг
		10		ф 6 А I ГОСТ 5781-82; ℓ=560	24	0.12 кг
				Материалы		
				Бетон В 12.5	0.20	м³

Ведомость расхода стали на элемент, кг.

Марка элемента	Изделия арматурные: Арматура класса А-I ГОСТ 5781-82 ф 6	А-I ф 12	А-III ф 12	Всего	Изделия закладные: Арматура класса А-I ГОСТ 5781-82 ф 6	А-III ф 8	Прокат марки по ГОСТ 27772-88 С 235 ГОСТ 8509-86 ∠63×5	ГОСТ 19903-74 ∠ 5	ГОСТ 19903-74 ∠ 5	Итого	Общий расход
Бм1	15,12	24,6		39,7	0,9	1,0	7.6	17.7	4.4	31,6	71.3

1. Каналы выполнять из бетона В 12.5.
2. Поз. приварить к поз. 2 и 4. Катет шва - 4 мм.

Ведомость деталей.

Поз.	Эскиз
9	255 / 160 / 235 / 180
10	210 / 60

ТП 901-7-19.90 КЖ

Хлораторная для обеззараживания питьевых и сточных вод производительностью 12,5 кг. хлора в час.

Схема расположения каналов в осях 4÷5 и А÷Б.

Стадия	Лист	Листов
Р	14	

Росинжстройимпекс

Привязан:

Инв. №

Проверил Артонова
Разраб. Стрижнева
Н. контр. Сизенцов

24934-03 24

Альбом 3

УМ 1

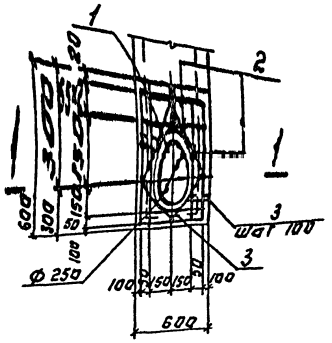

1-1

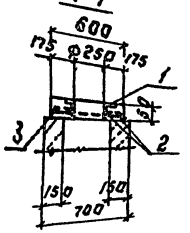

2-2

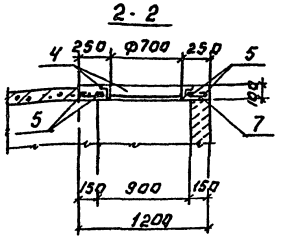

УМ 2

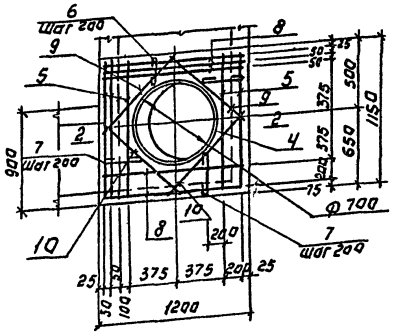

ФОМ 8

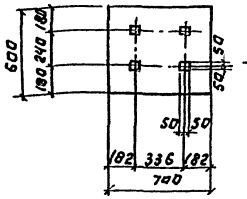

4-4

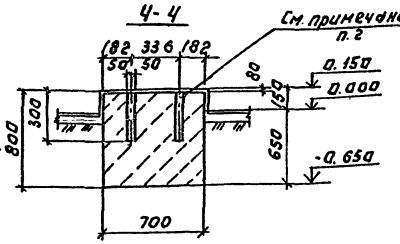

Ведомость деталей

Поз.	Эскиз
3	Общая длина
6	100
7	280

Спецификация монолитных участков фундаментов под оборудование.

Формат	Зона	Поз.	Обозначение	Наименование	Кол.	Приме-чание
				УМ 1		
				Сборочные единицы		
		1	1.400-15. В 1.73 0	Изделие закладное МН 776	1	3.7 кг
				Детали		
БЧ		2		ф 6 А II ГОСТ 5781-82 ℓ=350	9	0.12 кг
БЧ		3		ф 6 А I ГОСТ 5781-82 ℓ=	4.0	п.м.
				Материалы		
				Бетон В 15	0.016	м³
				УМ 2		
				Сборочные единицы		
		4	1.400-15 В 1.730-09	Изделие закладное МН 785	1	9.4 кг
				Детали.		
БЧ		5		ф 10 А II ГОСТ 5781-82; ℓ= 1750	6	1.08 кг
БЧ		6		ф 6 А I ГОСТ 5781-82; ℓ= 160	6	0.04 кг
БЧ		7		ф 6 А I ГОСТ 5781-82; ℓ= 340	9	0.08 кг
БЧ		8		ф 8 А II ГОСТ 5781-82; ℓ= 1050	5	0.41 кг
БЧ		9		ф 8 А II ГОСТ 15781-82; ℓ= 850	2	0.34 кг
БЧ		10		ф 8 А II ГОСТ 5781-82; ℓ= 900	2	0.36 кг
				Материалы		
				Бетон В 15	0.13	м³

Ведомость расхода стали на элемент, кг

Марка элемента	Изделия арматурные					Изделия закладные					Расход стали
	Арматура класса					Прокат марки по ГОСТ 27772-88	Арматура класса				
	А-I	А-III				С 245	А-III				
	ГОСТ 5781-82					ГОСТ 8509-86	ГОСТ 5781-82				
	ф 6	ф 6	ф 8	ф 10	Итого	Итого	ф 8			Итого	
УМ 1	0.86	1.08			1.97	3.3	0.4			3.7	5.67
УМ 2	0.96		3.45	6.48	10.89	8.6	0.8			9.4	20.29

1. Защитный слой бетона - 20 мм.
2. Антикоррозионную защиту фундамента Фом 8. выполнить по типу пола „1" на листе АР-7с разделкой пластраствором анкерных болтов.

									ТП 901-7-19.90		КЖ
ПРИВЯЗАН:									Лабораторная для обеззараживания питьевых и сточных вод производительностью 12,5 кг. хлора в час.	Стадия	Лист	Листов
										Р	15	
									Монолитные участки УМ1, УМ2. Монолитный фундамент Фом 8.	Госинжстройаимпекс		
Инв.№						Провер.	Антонова					
						Разраб.	Кригина					
						Н.контр.	Кузнецов					

24934-03 25

Инв.№ подл. | Подп. и дата | Взам. инв.№

Альбом 3

Опалубочный чертеж.

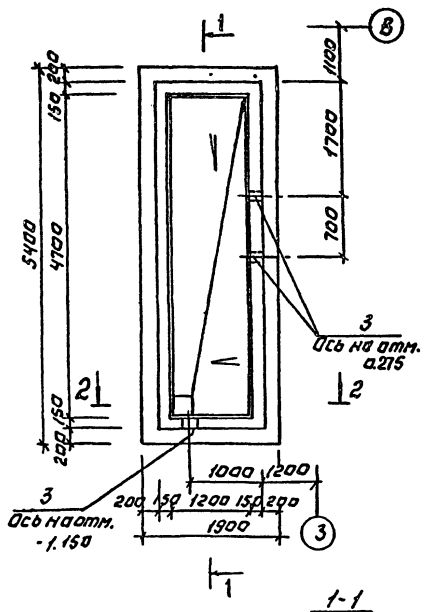

Армирование стен.

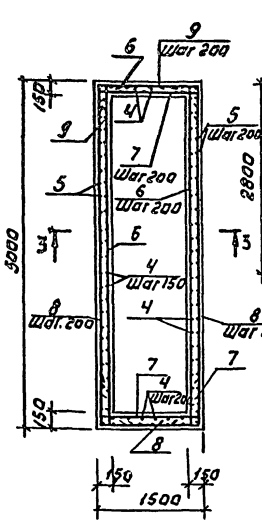

3-3

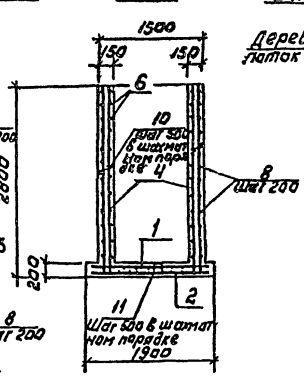

Схема перекрытия резервуара деревянными щитами и лотка.

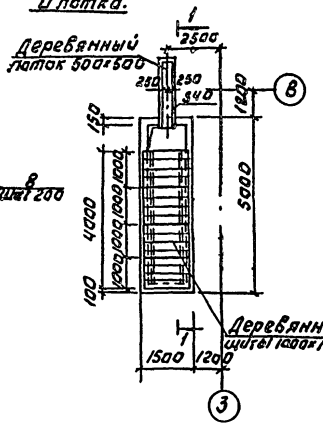

Спецификация резервуара нейтрализующего раствора.

Форма	Зона	Поз.	Обозначение	Наименование	Кол. шт.	Примеч.
				Сборочные единицы.		
				Сетки арматурные		
		1	ГОСТ 23279-85	4с $\frac{10АIII-150}{10АIII-150}$ 185×535	1	84,4
		2	ГОСТ 23279-85	4с $\frac{8АIII-200}{8АIII-200}$ 185×535	1	40,9
		3	5.900-2 ТМ 89.00-05	Сальник Ду=200; ℓ=200	3	16,0кГ
				Детали		
Б4		4*		ф10АIII ГОСТ 5781-82; ℓ=3000	42	1,85кГ
Б4		5*		ф8АIII ГОСТ 5781-82; ℓ=2950	70	1,18кГ
Б4		6*		ф10АIII ГОСТ 5781-82; ℓ=5460	28	0,26кГ
Б4		7*		ф10АIII ГОСТ 5781-82; ℓ=1960	28	1,15кГ
Б4		8*		ф8АIII ГОСТ 5781-82; ℓ=5660	28	2,26кГ
Б4		9*		ф8АIII ГОСТ 5781-82; ℓ=2160	28	0,86кГ
Б4		10*		ф6АI ГОСТ 5781-82; ℓ=190	50	0,04кГ
Б4		11*		ф10АI ГОСТ 5781-82; ℓ=620	14	0,38кГ
				Материалы.		
				Бетон В15; W6	4.52	м³

* Ведомость стержней см. на листе.

Ведомость стержней.

Поз.	Эскиз
4	2750 250
5	2750 200
6	250 4960 250
7	250 1460 250
8	350 4960 350
9	350 1460 350
10	110
11	170 150 150

Ведомость расхода стали на элемент, кГ.

Марка элемента	Изделия арматурные					Изделия закладные				Общий расход
	Арматура класса				Всего	Прокат из стали			Всего	
	АI		АIII			Δ	Ст3кп3-1	С235		
	ГОСТ 5781-82					ГОСТ 10704-76	ГОСТ 2590-88	ГОСТ 19903-74		
	ф6	ф10	ф8	ф10		Труба ф273×6	круг ф10	5 10		
Резервуар нейтрализующего раствора	2.0	5.3	210,9	196,2	414,4	23,7	1.4	8.1	33.2	447,6

1. Состав:
   - Антикоррозионная защита (см. лист 19
   - Цементно-песчаная стяжка -20мм.
   - Набетонка по уклону из бетона В3,5;
   - Железобетонное днище -200мм;
   - Цементно-песчаная стяжка -20мм;
   - Обмазка горячим битумом за 2 раза;
   - Цементно-песчаная стяжка -20мм;
   - Подбетонка из бетона В3,5 -450мм;
2. Защитный слой бетона для нижней арматуры днища-35мм. для остальной арматуры - 20мм.
3. Деревянные элементы выполнить из антисептированной древесины хвойных пород. Все деревянные элементы окрасить по типу узла VI лист 19.

1-1

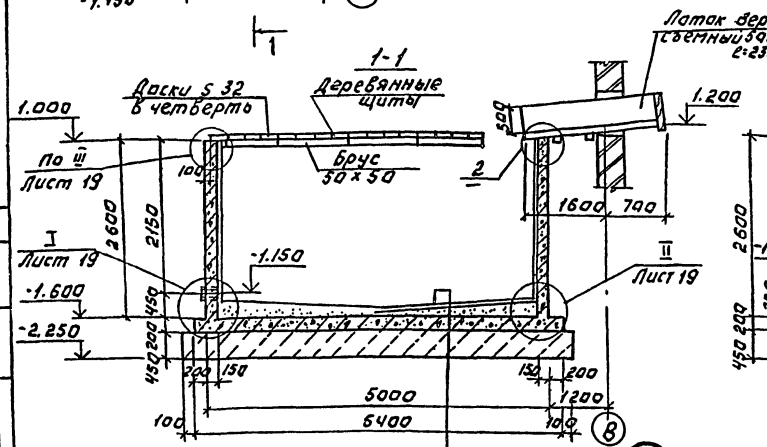

2-2

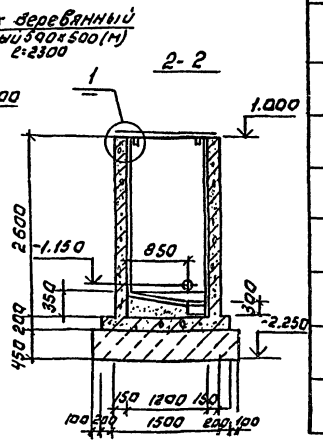

См. примечание пункт 1.

Щит деревянный

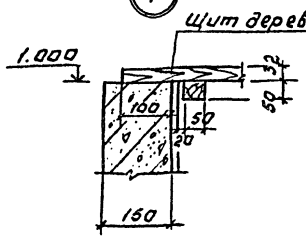

Деревянный лоток

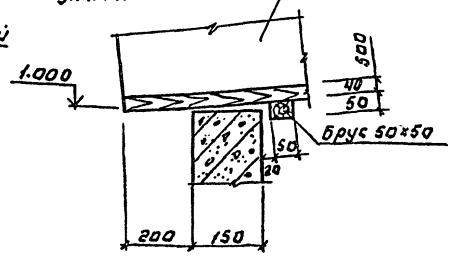

Схема расположения сеток днища.

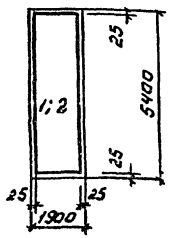

ТП 901-7-19.90			КЖ
Хлораторная для обеззараживания питьевых и сточных вод производительностью 12,5 кг хлора в час.	Стадия	Лист	Листов
	Р	16	
Резервуар нейтрализующего раствора.	Росинжстройимпекс		

Привязан:

Инв. №

Провер. Письман
Разраб. Антонова
Н. контр. Кузнецов

Согласовано. Отдел кг Левина

Инв. № подл. | Подпись и дата | Взам. инв. №

24934-03 26

Альбом 3

Резервуар под скруббером

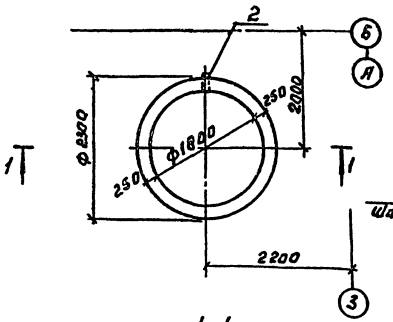

Резервуар под скруббером (армирование)

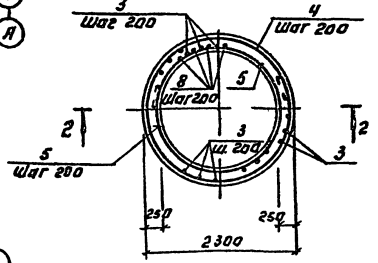

Схема расположения верхних и нижних сеток днища.

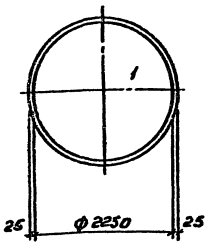

1-1

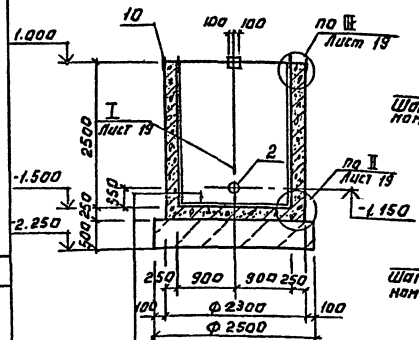

2-2

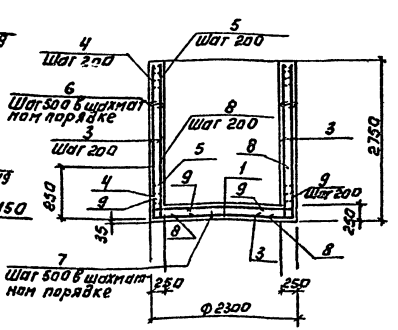

Изоляцию днища см. лист 19
Железобетонное днище – 250 мм.
Цементно-песчаная стяжка -20мм.
Обмазка горячим битумом за 2 раза
Цементно-песчаная стяжка - 20 мм.
Подготовка из бетона В3,5 - 500 мм.

Ведомость деталей.

Поз.	Эскиз
3	300 | 2700
4	Ф12 A-III, 2250
5	Ф12 A-III, 2250
6	210
7	150, 210, 150
8	850 | 250
9	800 | 250

Спецификация резервуара под скруббер.

Формат	Зона	Обозначение	Наименование	Кол. шт.	Примеч.
			Резервуар под скруббер:		
			Сборочные единицы		
			Сетки арматурные.		
		1	ГОСТ 23279-85	2	Обрезать по месту
		2	5.900-2	1	
			Детали.		
Б4	3*		Ф12 A-III ГОСТ 5781-82 ℓ=3000	65	2.66 кг
Б4	4*		Ф8 A-III ГОСТ 5781-82 ℓ=7600	14	3.00 кг
Б4	5*		ℓ=6650	14	2.63 кг
Б4	6*		Ф6 A-I ГОСТ 5781-82 ℓ=290	53	0.06 кг
Б4	7*		Ф10 A-I ГОСТ 5781-82; ℓ=870	16	0.54 кг
Б4	8*		Ф12 A-III ГОСТ 5781-82; ℓ=1100	32	0.98 кг
Б4	9*		Ф12 A-III ГОСТ 5781-82; ℓ=1050	40	0.93 кг
Б4	10		Двутавр 27 ГОСТ 8239-72 Ст3сп5 ГОСТ 27772-88 ℓ=100	4	3.15 кг
			Материал.		
			Бетон класса В15; W6	5.85	м3

* Ведомость деталей см. лист

Ведомость расхода стали на элемент, кг.

Марка элемента	Изделия арматурные, арматура класса A-I, ГОСТ 5781-82 Ф6	A-I Ф10	A-III Ф8	A-III Ф12	Всего	Изделия закладные, прокат марки ВСт3сп5-1 ГОСТ 380-88 Крег. Ф10	С235 ГОСТ 27772-88 5:10	Л ГОСТ 19281-73* Прокат 09Г2С-16	Л ГОСТ 19281-73* Прокат 09Г2С-6	Всего	Общий расход
Резервуар под скруббер	3.2	8.7	79.0	331.8	422.7	1.5	2.7	11.9	12.6	28.7	450,4

1. Защитный слой бетона для нижней арматуры днища - 35 мм, для остальной арматуры - 20 мм.
2. Антикоррозионную защиту резервуаров см. лист 19.

Согласовано:

Инв. № подл. | Подпись и дата | Взам. инв. №

Привязан:

Инв. №

Провер.	Антонова		
Разраб.	Гургенна		
Н.контр.	Кузнецов		

Т.П. 901-7-19.90 КЖ

Лабораторная для обеззараживания питьевых и сточных вод производительностью 12,5 куб. м/час.

Стадия	Лист	Листов
Р	17	

Резервуар под скруббером.

Росинжстройпроект

24934-03 27

Альбом 3

Схема расположения элементов скруббера

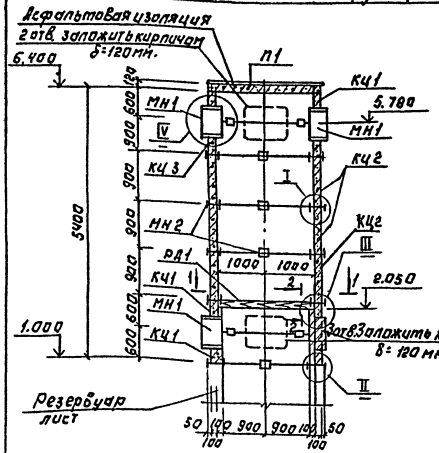

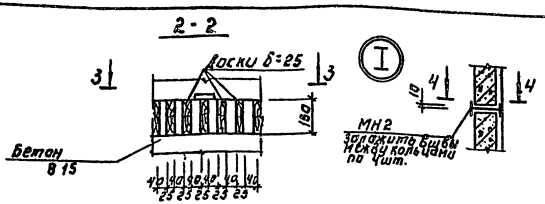

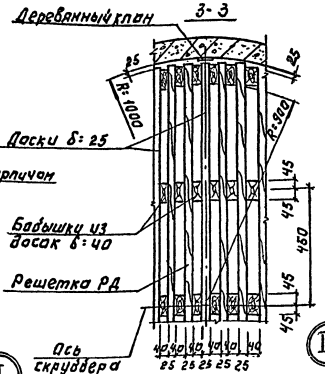

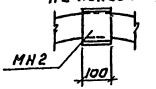

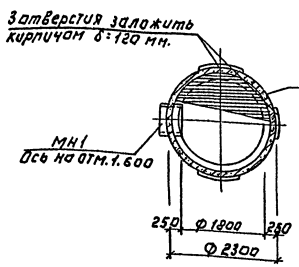

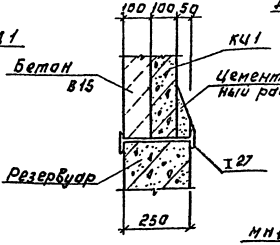

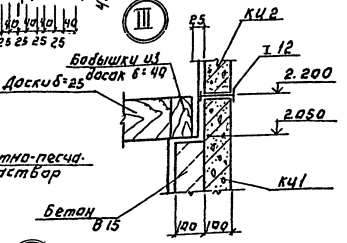

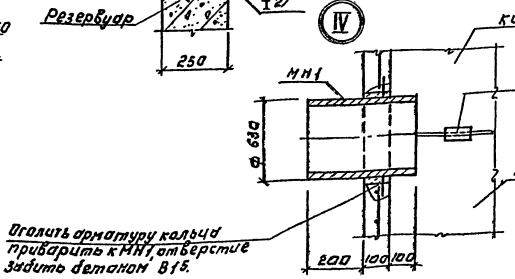

Спецификация к схеме расположения элементов скруббера.

Марка поз.	Обозначение	Наименование	Кол.	Масса ед. кг	Примечание
		Кольца стеновые			
КЦ1	3.900.1-14.1-8	КС 20.6д	3	790	
КЦ2	3.900.1-14.1-3	КС 20.9	3	1470	
КЦ3	3.900.1-14.1-5	КС 20.9д	1	1100	
РД1		Решетка деревянная РД1	1		0,3 м³
МН1		Труба ВЗОЛЬчаОКРТ ГОСТ 10704-76	3	37.0	
МН2		Двутавр I ГОСТ 8239-89 Б2 Е=100 С 235 ГОСТ 27772-88	24	1.15	
П1	3.900.1-14.1-12	Плита перекрытия ПН20	1	1480	

1. Деревянные решетки изготавливать из сосновых досок предварительно пропитанных смолой ЭД-5.
2. Кольца монтировать на свежеуложенный цементно-песчаный раствор после установки фиксаторов МН2.
3. Расположение скруббера см. лист 11
4. Антикоррозионную защиту скруббера см. лист 20
5. Деревянную решетку установить после выполнения антикоррозийной защиты скруббера.

Т.П. 901-7-19.90 КЖ

Лабораторная для обеззараживания питьевых и сточных вод производительностью 12,5 м³/час. УХЛ4 в ЧАС.

Схема расположения элементов скруббера.

Стадия	Лист	Листов
Р	18	

Росинжстроймонтаж

Привязан:

Инв. № подл. | Подпись и дата | Взам. инв. №

Разраб. Тх Мевина

Гип. Антонова

Рук. гр. Стрилка

Н. контр. Кузнецова

Альбом 3

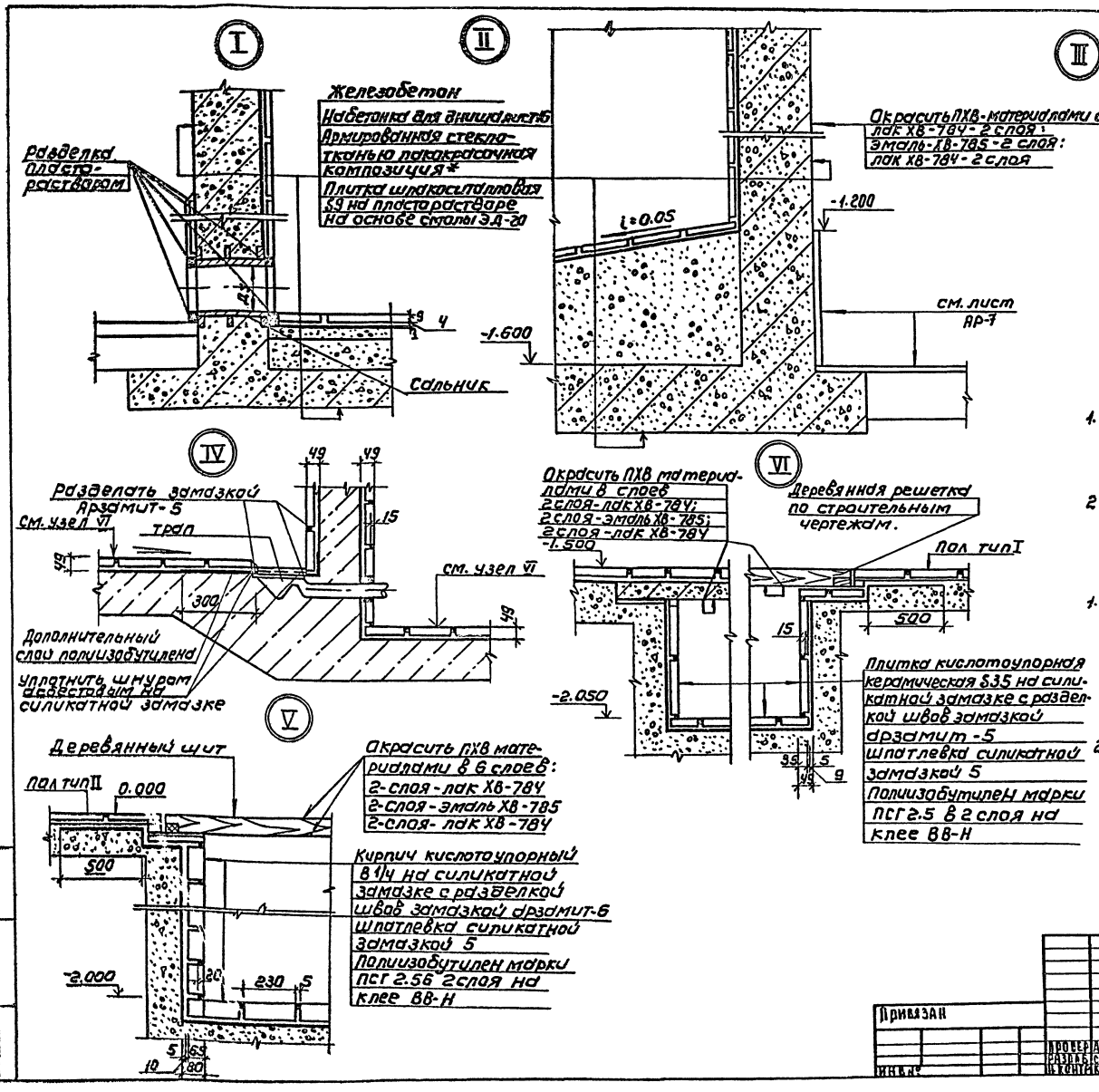

Внимание!

На данном чертеже для антикоррозионных покрытий применены токсичные легковоспламеняющиеся и горючие материалы. В связи с чем, при выполнении работ необходимо:

1. Строго соблюдать правила по технике безопасности, предусмотренные СНИП III-4-80 и инструкцией №14 норм ВСН-14-74/ММСС СССР.
2. Строго выполнять мероприятия по предупреждению взрыва и распространению очага возгорания согласно СНИП 2.09.02-85 и СНИП 2.01.02.85*.

Технические требования.

1. Приемку подготовку поверхности под антикоррозионную защиту. Выполнение химзащитных работ и контроль качества покрытия производить согласно требованиям СНИП 3.04.03-85 и „Сборника инструкции по защите от воздействия высокоагрессивных сред." ВСН-214-74/ММСС СССР.
2. Состав: грунтовочный слой из эпоксидной композиции на основе смолы ЭД-20;
   - эпоксидная композиция на основе эпоксидной смолы ЭД-20, армированная двумя слоями стеклоткани марки Т-11;
   - покрывной слой из эпоксидной композиции на основе эпоксидной смолы ЭД-20.

Т.П. 901-7-19.90				КЖ		
Привязан			Хлораторная для обеззараживания питьевых и сточных вод производительностью 12.5 кг хлора в час	Стадия	Лист	Листов
				Р	19	
Инв. №	Провер. Антонова		Узлы антикоррозионной защиты резервуаров, каналов и приямков.	Росинжстройимпекс		
	Разраб. Стригина					
	Н. контр. Кузнецов					

24934-03 29 Формат: А2

Инв. № подл. | Подпись и дата | Взам. инв. №

Альбом 3

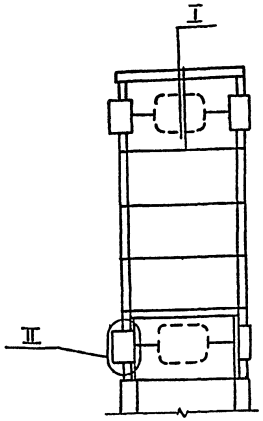

II

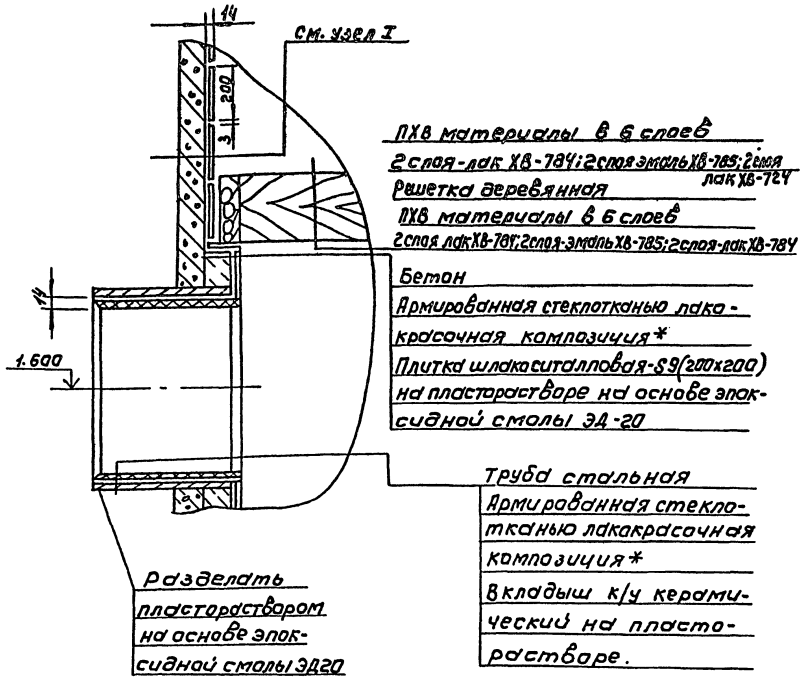

I

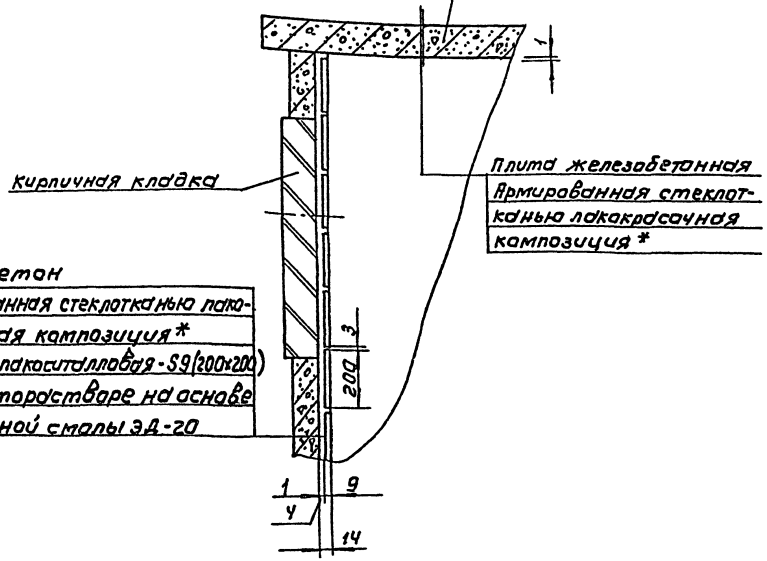

Состав лакокрасочной композиции см. на листе 19.

Инв.№ подл. | Подпись и дата | Взам. инв.№

					ТП 901-7-19.90		КЖ
Привязан					Хлораторная для обеззараживания питьевых и сточных вод производительностью 12,5 кг хлора/час	Стадия	Лист	Листов
						Р	20	
Инв.№			Подвер.	Антонова	Узлы антикоррозионной защиты скруббера.	Росинжстройимпекс		
			Разраб.	Стрегина				
			Н.контр.	Кузнецов				

24934-03 30 Формат А2

Альбом 3

Схема расположения колонн и балок покрытия

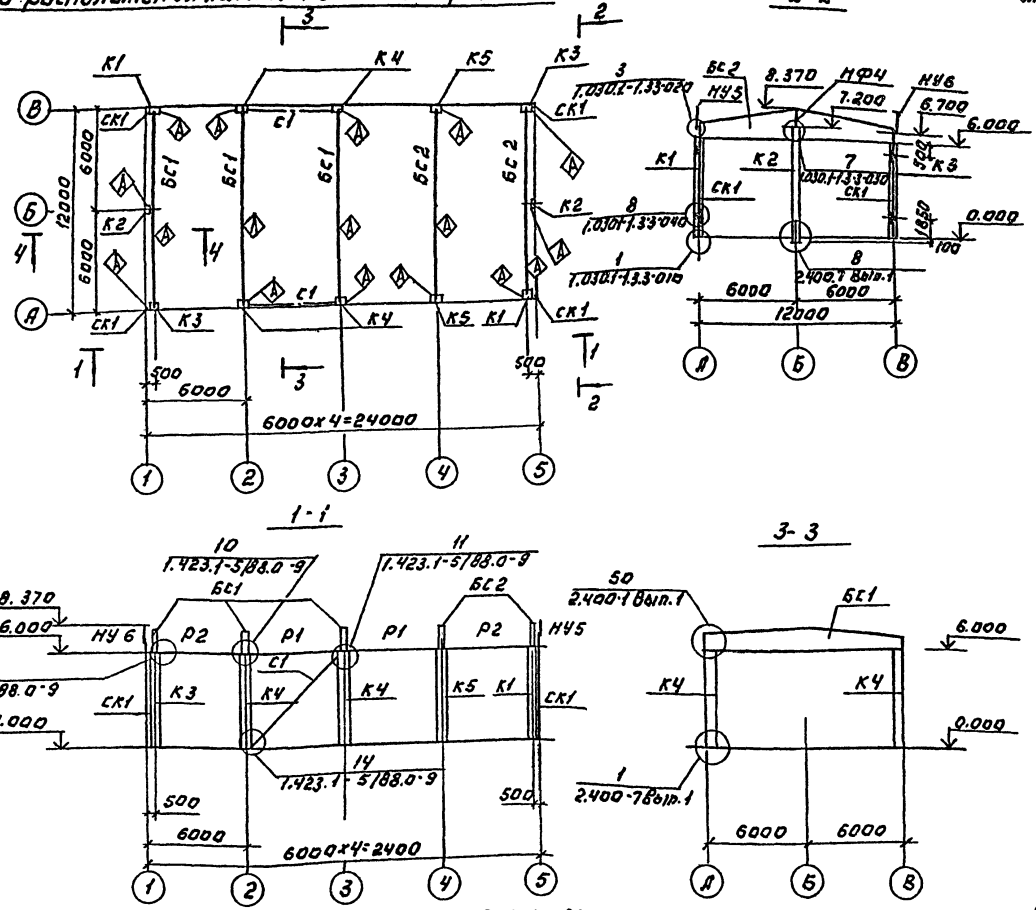

Спецификация к схеме расположения колонн и балок покрытия

Марка поз.	Обозначение	Наименование	Кол.	Масса ед. кг	Прим.
		Колонны			
К1	ТП 901-7-19.90-КЖ.И.01	1К 60-1М2-П-1	2	2000	
К2	ТП 901-7-19.90-КЖ.И.02	6КФ 73-1-П-1	2	2000	
К3	ТП 901-7-19.90-КЖ.И.01-01	1К 60-1М2-П-2	2	2000	
К4	ТП 901-7-19.90-КЖ.И.03	1К 60-1М2-П-3	4	2000	
К5	ТП 901-7-19.90-КЖ.И.04	1К 60-1М2-П-4	2	2000	
С1	Лист	Связь С1	2	14.12	см. прим 2
Р1	1.423.1-5/88.3-86	Распорка ГС1	4	83.6	
Р2	1.423.1-5/88.3-87	Распорка ГС2	4	76.6	
		Балки стропильные			
Бс1	ТП 901-7-19.90-КЖ.И.05	2БДР12-5АIIIТ-П-1	3	5000	
Бс2	Т.П. 901-7-19.90 -01	1БДР12-2АIIIТ-П-1	2	4700	
		Детали соединительные			
СК1	1.030.1-1 4-2-10-03	Стойка СФ-4	4	359.1	
НУ5	1.030.1-1.4-1-020-04	Насадка НУ5	2	37.2	
НФ4	1.030.1-1.41-010-03	НФ4	2	35.2	
НУ6	020-05	НУ6	2	37.2	
МС2	2.400-7.2-02	МС2	2	5.7	
МС33	2.400-7.2-12	МС33	2	4.2	
МС34	2.400-7.2-12	МС34	2	4.2	
МС46	2.400-7.2-16	МС46	2	22.0	
Т24	1.030.1-1.4-1-120-240	Т24	16	07	
МС1	1.423.1-5/88.3-94	Соединительный элемент МС1	6	23.1	
МС2	3-95	МС2	4	16.8	

1. Монтаж железобетонных конструкций вести в соответствии с указаниями серии 2.400-7 Вып.1.
2. Связь С1 выполнить по серии 1.423.1-5/88.3-01 по типу связи Вс1, но согласно схеме геометрических размеров на данном листе.

Инв. № подл. | Подпись и дата | Взам. инв. №

Привязан:

Инв. №

Пробер Антонова		Т.П. 901-7-19.90	КЖ	
Разработ. Гритина		Лабораторная для обеззараживания питьевых и сточных вод производительностью 12,5 кг хлора в час	Стадия: Р	Лист: 21	Листов:
Н. контр. Кузнецов		Схема расположения колонн и балок покрытия.	Росинжстройиндустрия	

24934-03 31

Альбом 3

Схема расположения плит покрытия.

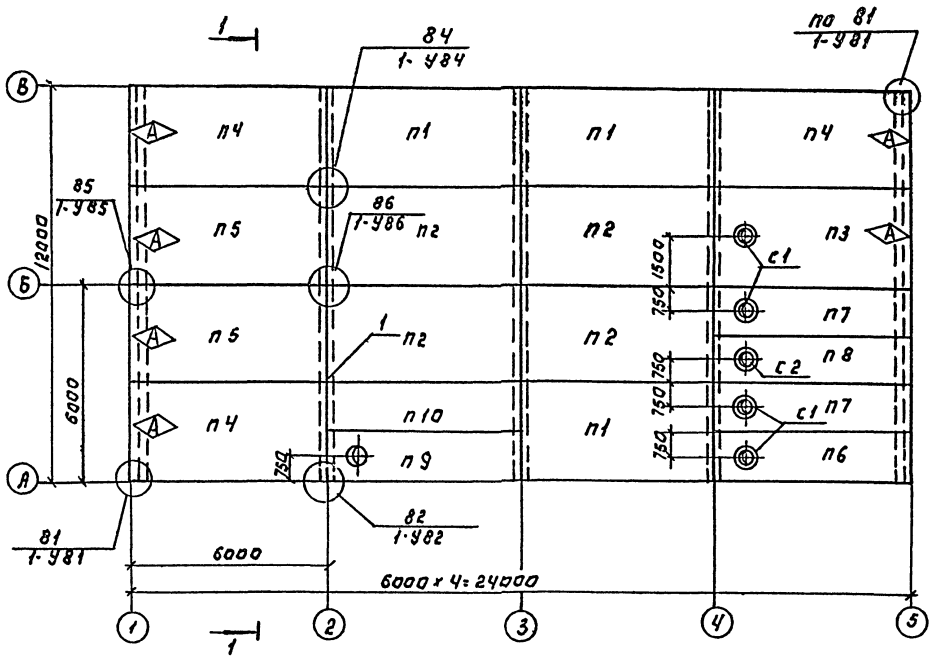

1-1

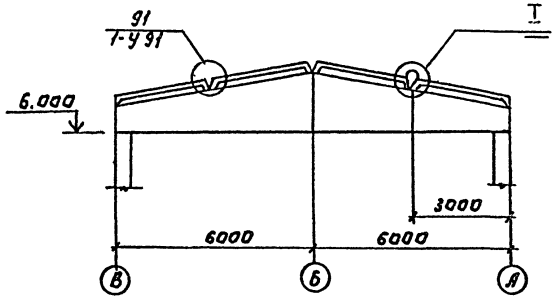

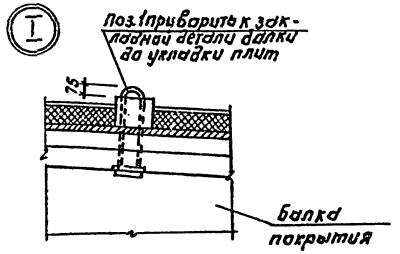

Ведомость деталей.

Поз.	Эскиз.
1	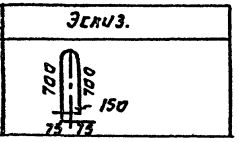

Спецификация к схеме расположения плит покрытия.

Марка	Обозначение	Наименование	Кол. шт.	Масса ед.кг	Прим.
		Плиты покрытия			
п1	Т.п.901-7-19.90-КЖ.И.06	3ПГ6-2АIV-П-1-1108БН-300М	3	3260	
п2	1.465.1-10/82.1-02	3ПГ6-2АIV-П-1108БН-300М	4	3260	
п3	Т.п.901-7-19.90-КЖ.И.014	3ПВ6-3АIV-ЧП-1-1108БН-300М	1	3300	
п4	Т.п.901-7-19.90-КЖ.И.06-01	3ПГ6-2АIV-П-2-1108БН-300М	3	3260	
п5	-02	3ПГ6-2АIV-П-3-1108БН-300М	2	3260	
п6	Т.п.901-7-19.90-КЖ.И.-07	2ПВ6-3АIV-ЧП-1-1108БН-300М	1	2200	
п7	-01	2ПВ6-3АIV-ЧП-2-1108БН-300М	2	2200	
п8	-02	2ПВ6-3АIV-ТП-1-1108БН-300М	1	2150	
п9	Т.п.901-7-19.90-КЖ.И.-08	2ПВ6-3АIV-ТП-2-1108БН-300М	1	2050	
п10	1.465.1-10/82.1-02-01	2ПГ6-2АIV-П-1108БН-300М	1	2050	
		Стаканы			
с1	1.494-24 Вып.1	СБ46-1	4	160	
с2	1.494-24 Вып.1	СБ76-1	1	320	
		Соединительные элементы			
1		Ø22 AI ГОСТ 5781-82 l=1800	1	5.36	

1. Монтаж плит покрытия вести в соответствии с указаниями серии 1.465.1-10/82
2. Монтажные узлы замаркированные на данном листе см. серию 2.400-7.
3. В качестве несущей основы комплексных плит используются железобетонные плиты 3.0х6.0м. по серии 1.465.1-17 вып.1.
   Железобетонные плиты 1.5х6.0м. по серии 1.465.1-7/84, вып.1.

Т.П. 901-7-19.90 КЖ

Привязан

Инв.№

Провер.	Письман		
Разраб.	Антонова		
Н.контр.	Кузнецов		

Хлораторная для обеззараживания питьевых источных водопроизводительностью 12.5 кг. хлора в час.

Стадия	Лист	Листов
Р	22	

Схема расположения плит покрытия.

Росинжстройпроект

Согласовано:

Инв.№ подл. | Подпись и дата | Взам.инв.№

Альбом 3

Схема расположения стеновых панелей.

По оси „А"
(для варианта питьевых вод)

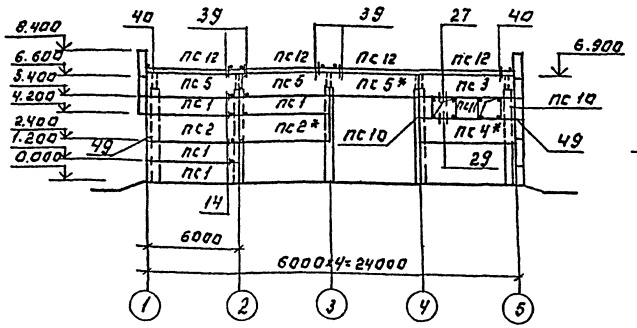

По оси „5"

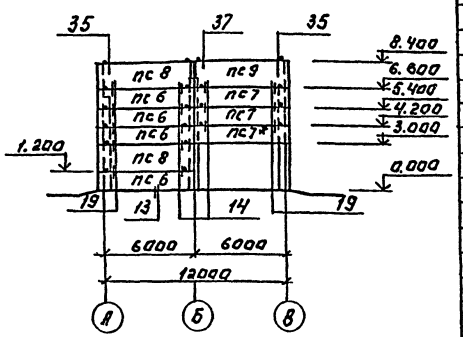

Схема расположения стеновых панелей.

По оси „В"

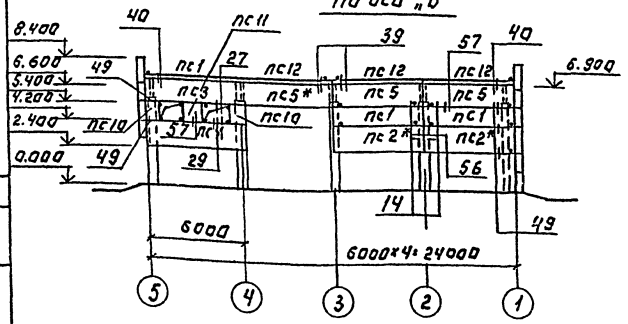

По оси „1"

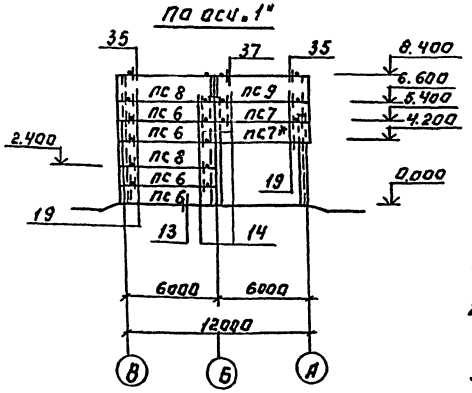

По оси А
(для варианта сточных вод)

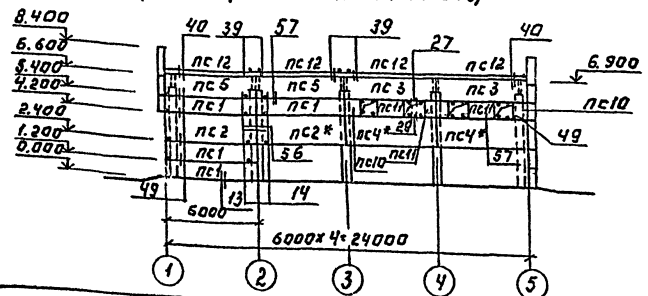

Спецификация к схеме расположения стеновых панелей.

Марка поз.	Обозначение	Наименование	Кол. на 1 изд.	Кол. на объект	Масса ед. кг	Примеч.
		Панели стеновые.				
пс1	1.030.1.1.1-1 05.06	пс 60.12.3.0-3.л-31	6	6	2510	
пс2	07-08	пс 60.18.3.0-2л-31	4	4	3760	
пс3	ТП 901-7-19.90 КЖ.ИОВ	пс 60.15.3.0-3л-А	2	3	3140	
пс4	КЖ.ИОВ.09	пс 60.18.3.0-2.л-А	2	3	3760	
пс5	1.030.1-1.1-1 06-07	пс 60.15.3.0-3л-35	6	5	3140	
пс6	25-01	пс 63.5.12.3.0-3.л-2.31	8	8	2660	
пс7	17-01	пс 63.5.12.3.0-3.л-1.31	5	5	2660	
пс8	17-03	пс 63.5.18.3.0.2.л-2.31	4	4	3990	
пс9	17-03	пс 63.5.18.3.0-2.л-1.31	2	2	3990	
пс10	58-02	2пс 6.12.3.0-л	4	4	250	
пс11	60-02	2пс 12.12.3.0-л	2	4	500	
пс12	1.030.1-1.2-1 6.000	пк 60.7.5-л	8	8	1400	
		Элементы соединительные				
Т3	1.030.1-1.1-1 -120	Т3	48	54	0.4	
Т5	—130	Т5	10	12	0.4	
Т8	—140	Т8	16	16	0.5	
Т9	—150	Т9	4	4	0.4	
Т10	150-01	Т10	12	12	1.3	
	1.030.1-1.3-3-510	Лист В-В-В-Б ГОСТ 19903-74 / Лист С 235 ГОСТ 27772-88	16	24	0.7	
А3	1.030.1-1.0-3-2403	А3	24	24	0.4	
А4	—2404	А4	16	16	1.5	
	1.030.1-1.3-3 -510	Лист Б-В-В-Б ГОСТ 19903-74 / Лист С 235 ГОСТ 27772-88	4	4	0.71	
		Ф 400 ГОСТ 5781-82; С=1000	22	26	9.9	

1. Стеновые панели приняты из легкого бетона на пористых заполнителях с плотностью ρ=900 кг/м³
2. Панели, отмеченные знаком * монтировать после возведения кирпичной кладки.
   На схемах кирпичные стены условно не показаны.
3. Монтажные узлы замаркированные на данном листе, см. серия 1.030.1-1 вып. 3-3.
4. Крепление карнизных панелей к плавкарнизной панели см. документ серии 1.030.1-1. 0-3-2400.

Согласовано:

Инв. № подл. | Подпись и дата | Взам. инв. №

Привязан:

Инв. №

		ТП 901-7-19.90		КЖ	
Гл. инж. проекта	Зиновьева	Лаборатория для обеззараживания питьевой и сточных вод производительностью 12,5 кг хлора в час.	Стадия	Лист	Листов
Гл. спец.	Кириллина		Р	23	
Н. контр.	Кузнецова	Схемы расположения стеновых панелей.	Росинжстройимпекс		

24934-03 33

Альбом 3

Схема расположения плит перекрытия на отм. 3.300.

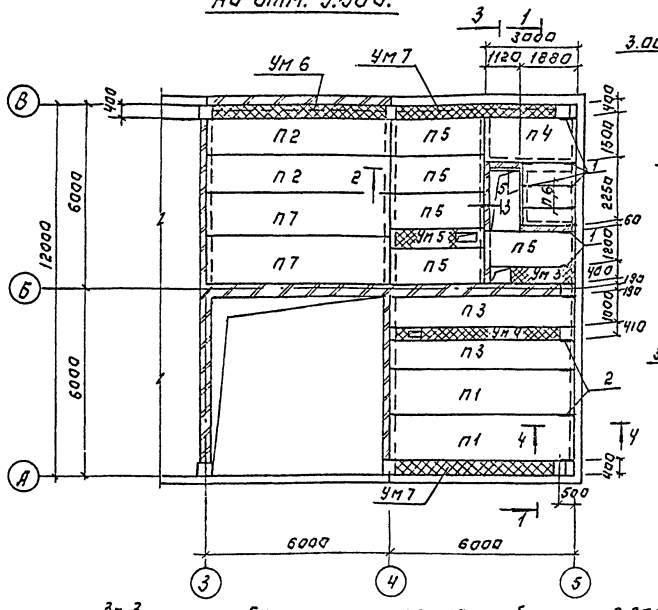

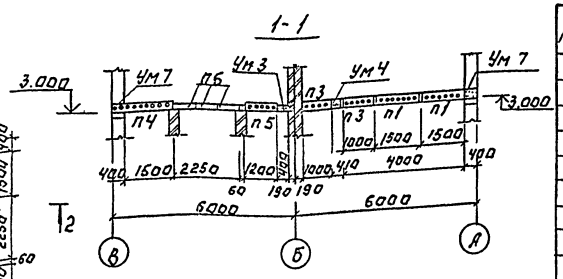

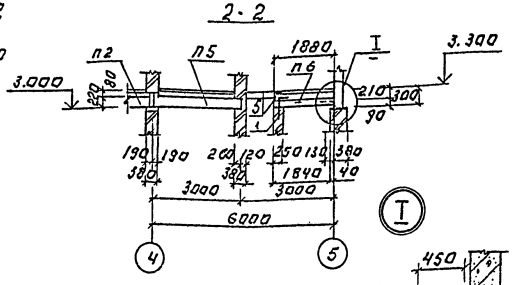

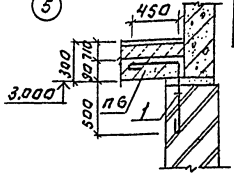

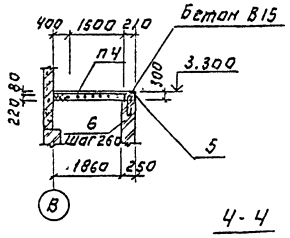

Схема расположения труб на отм. 3.300.

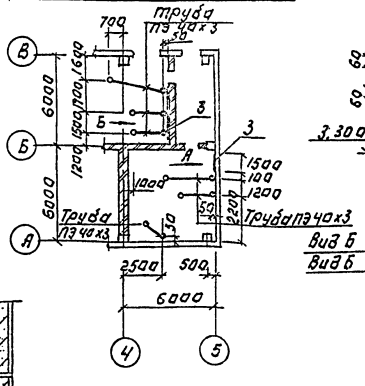

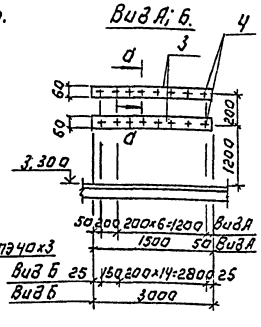

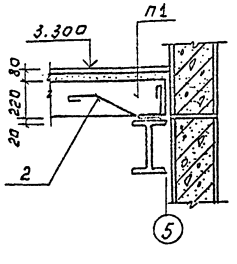

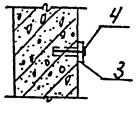

Спецификация к схеме расположения плит перекрытия.

Марка	Обозначение	Наименование	Кол. шт.	Масса ед. кг	Прим.
		Плиты перекрытия			
П1	1.141-1.63200-07	ПК 60.15-6АтV т-п	2	2800	
П2	1.141-1.63300-01	ПК 60.12-8АтV т-п	2	2100	
П3	1.141-1.63400-07	ПК 60.10-6АтV т-п	2	1725	
П4	1.141-1.61200-02	ПК 30.15-8АтV т-п	1	1425	
П5	1.141-1.61300-02	ПК 30.12-8АтV т-п	5	1080	
П6	3.006.1-2.87.2-14	П 14д-3	3	310	
П7	1.141-1.63200-01	ПК 60.15-8АтV т-п	2	2800	
		Участки монолитные			
Ум 3	Лист 25	Ум 3	1		
Ум 4	Лист 25	Ум 4	1		
Ум 5	Лист 25	Ум 5	1		
Ум 6	Лист 25	Ум 6	1		
Ум 7	Лист 25	Ум 7	2		
		Элементы соединительные			
1		Ф10АI ГОСТ 5781-82; ℓ=1130	11		
2		Ф10АI ГОСТ 5781-82; ℓ=750	6		
3		Полоса 6-6-60 ГОСТ 103-76 / ВСт3кп3-1 ГОСТ 535-88	6.0		
4	1.1761.00.00.000	Дюбель ДРК-М10	34		
5	1.400-15.81	Изделие закладное МН540	3.4		
6		Ф10АI ГОСТ 5781-82; ℓ=880	4		

1. Плиты перекрытия укладывать по свежеуложенному цементно-песчаному раствору толщиной 20мм. Швы между плитами тщательно забить бетоном В15.
2. Плиты перекрытия связать между собой через петли.
3. Полезная нормативная нагрузка на перекрытие принята 3.96 кпа.
4. При устройстве чистого пола на плиты перекрытия укладывать полиэтиленовые трубы. Выводы полиэтиленовых труб из подливок пола защитить отрезками тонкостенных стальных труб, которые должны быть выведены выше пола на 200 мм. Трубы учтены на листах ЭМ.

Ведомость деталей.

Поз.	Эскиз
1	450 550
2	150 212 150 100
6	750

Т.П. 901-7-19.90 КЖ

Хлораторная для обеззараживания питьевых и сточных вод производительностью 12,5 кг. хлора в час.	Стадия	Лист	Листов
	Р	24	
Схема расположения плит перекрытия и труб на отм. 3.300.	Росинжстройимпекс		

Привязан:

Инв. № подл. | Подп. и дата | Взам. инв. № | Разд. ЭМ | Разд. ВС | Нарисовано | Согласовано

Провер. Антонова | Разраб. Стрыгина | Н. контр. Кузнецов

24934-03 34

Альбом 3

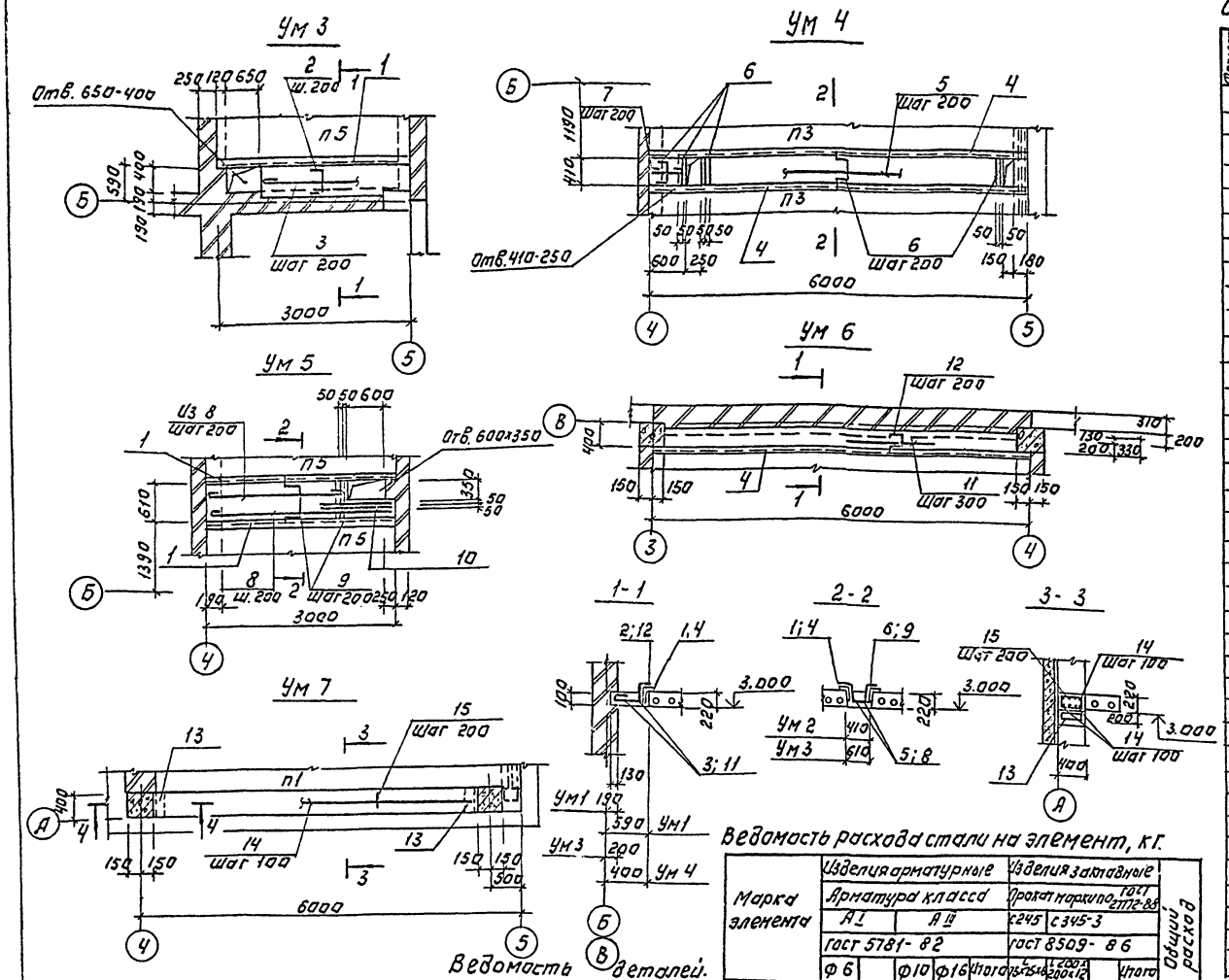

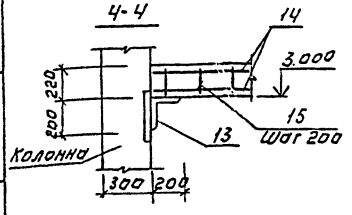

Спецификация монолитных участков Ум 1 ÷ Ум 5.

Формат	Зона	Поз.	Обозначение	Наименование	Кол.	Прим.
				Ум 3		
				Детали.		
		1		Уголок 75×75×6 Б ГОСТ 8509-86 / С245 ГОСТ 27772-88 ℓ=3000	1	20.7 кг
		2		ф10А III ГОСТ 5781-82 ℓ=1030	12	0,64 кг
		3		ф6А I ГОСТ 5781-82 ℓ=2330	4	0.52 кг
				Материалы		
				Бетон В15	0.11	м³
				Ум 4		
				Детали		
		4		Уголок 75×75×6 Б 8509-86 / С245 ГОСТ 27772-88 ℓ=6000	2	41.4 кг
		5		ф6А I ГОСТ 5781-82 ℓ=4930	3	1.09 кг
		6		ф10А III ГОСТ 5781-82 ℓ=900	34	0,56 кг
		7		ф6А I ГОСТ 5781-82 ℓ=700	3	0,16 кг
				Материалы		
				Бетон В15	0.52	м³
				Ум 5		
				Детали		
		1		Уголок 75×75×6 Б ГОСТ 8509-86 / С245 ГОСТ 2772-88 ℓ=3000	2	20,7 кг
		8		ф6А I ГОСТ 5781-82 ℓ=3100	4	0.69 кг
		9		ф10А III ГОСТ 5781-82; ℓ=1100	14	0,68 кг
		10		ф10А III ГОСТ 5781-82; ℓ=1250	2	0,77 кг
				Материалы		
				Бетон В15	0.3	м³
				Ум 6		
				Детали.		
		4		Уголок 75×75×6 Б ГОСТ 8509-86 / С245 ГОСТ 27772-88 ℓ=6000	1	41.4 кг
		11		ф6А I ГОСТ 5781-82; ℓ=6800	3	1.29 кг
		12		ф10А III ГОСТ 5781-82; ℓ=910	29	0.56 кг
				Материалы.		
				Бетон В15	0,5	м³
				Ум 7		
				Детали.		
		13		Уголок 200×200×12 Б ГОСТ 8509-86 / С345-3 ГОСТ 27772-88 ℓ=350	2	17.1 кг
		14		ф16А III ГОСТ 5781-82; ℓ=5150	8	8.13 кг
		15		ф6А I ГОСТ 5781-82; ℓ=1230	26	0.28 кг
				Материалы.		
				Бетон В15	0,47	м³

Ведомость расхода стали на элемент, кг.

Марка элемента	Изделия арматурные					Изделия закладные				Общий расход
	Арматура класса					Прокат марки по ГОСТ 27772-88				
	А I		А III			С245	С345-3			
	ГОСТ 5781-82					ГОСТ 8509-86				
	ф6		ф10	ф16	Итого	∠75×75×6	∠200×200×12		Итого	
Ум 3	2.06		7.68		9.74	20.7			20.7	30.44
Ум 4	3.75		19.04		22.79	82.8			82.8	105.59
Ум 5	2.76		11.04		43.80	41.4			41.4	55.20
Ум 6	3.87		16.24		20.11	41.4			41.4	61.51
Ум 7	7.28			65.04	72.32		34.2		34.2	106.52

Ведомость деталей.

Поз.	Эскиз
2	70 200 500 60 200
6	60 200 380 60 200
9	60 200 580 60 200
12	150 200 300 60 200
15	435 180 960 255

Т.П. 901-7-19.90 КЖ

ПРИВЯЗАН:

ИНВ. №

ПРОВЕР. ПИСЬМАН
РАЗРАБ. АНТОНОВА
Н. КОНТР. КУЗНЕЦОВ

ХАРРАТОРНАЯ ДЛЯ ОБЕЗЗАРАЖИВАНИЯ ЛИТЬЕВЫХ И СТОЧНЫХ ВОД ПРОИЗВОДИТЕЛЬНОСТЬЮ 12,5 кг ХЛОРА В ЧАС.

СТАДИЯ	ЛИСТ	ЛИСТОВ
Р	25	

МОНОЛИТНЫЕ УЧАСТКИ Ум 3...Ум 7

РОСИНИСТРОЙИНПЕКС

ИНВ. № ПОДЛ. | ПОДПИСЬ И ДАТА | ВЗАМ. ИНВ. №

Альбом 3

Схема расположения венткамеры на отм. 3.300.

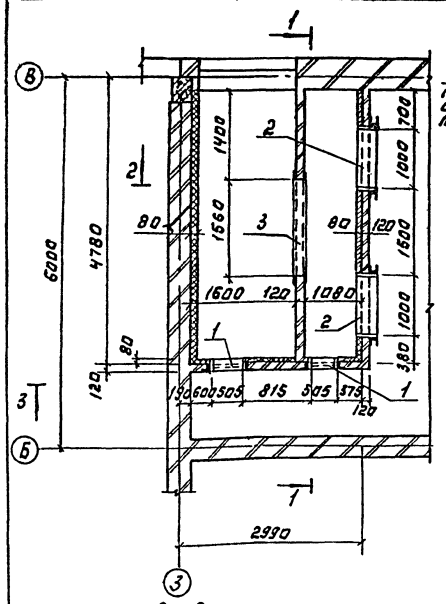

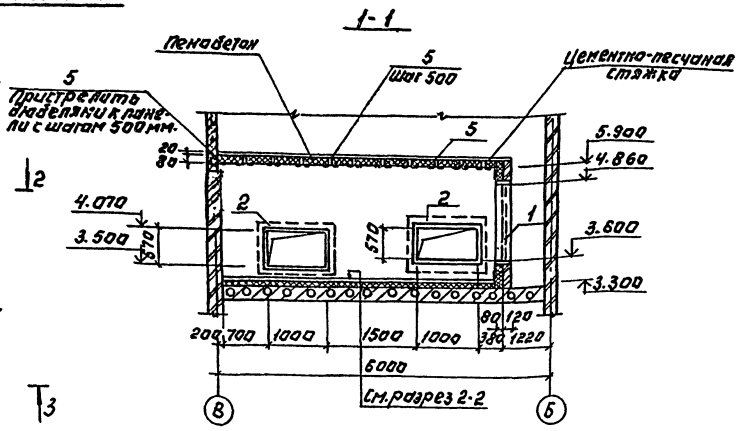

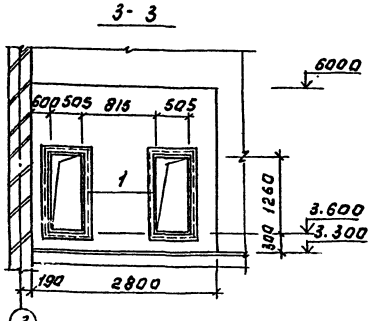

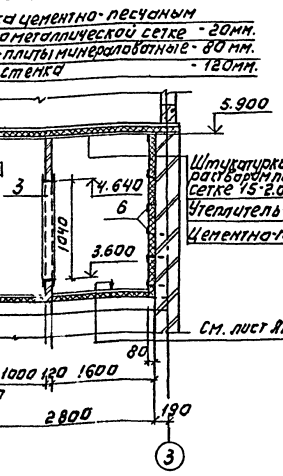

Деталь крепления утеплителя к стене.

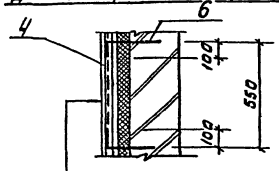

Штукатурка цементным раствором по металлической сетке 15 - 20 ГОСТ 5336-80 - 20мм
Утеплитель ПСБ - 80мм
Кирпичная стенка - 120мм

Спецификация к схеме расположения венткамеры.

Марка	Обозначение	Наименование	Кол.	Масса кг	Примеч.
		Рамы металлические			
1	Тп 901-7-19.90-КЖ.И.010	РМ1	2	39.0	
2	Тп 901-7-19.90-КЖ.И.011	РМ2	2	49.6	
3	01	РМ3	1	70.1	
4	ГОСТ 5336-80	Сетка 15-2.0	38.0	2.66	м²
5		Уголок ГОСТ 8509-86 ГОСТ 8240-89 Б-3200	22	22.0	
6		ПБ 1 ГОСТ 5781-82 Б-380	85	0.48	

Ведомость деталей.

Поз.	Эскиз
6	100 200

1. Утеплитель крепить к стенам на анкерах поз. 6
2. Материал металлоконструкций - С 235 по ГОСТ 27772-88.
3. Сварку производить электродами Э42 (ГОСТ 9467-75) Катет сварного шва - 4мм.
4. Металлоконструкции окрасить масляной краской (ГОСТ 8292-85) за два раза.
5. При возведении кирпичных стен заложить анкера (поз. 6) с шагом 500 мм. в шахматном порядке.

Согласовано:

Инв. № подл. | Подп. и дата | Взам. инв. №

ПРИВЯЗАН:

Инв. №

Гл. инж. проекта	Антонова		
Нач. отд.	Сергина		
Гл. спец.	Кузнецова		

Т.П. 901-7-19.90 КЖ

Лабораторная для обеззараживания питьевых и сточных вод производительностью 12,5 куб. м/час

Стадия	Лист	Листов
Р	26	

Схема расположения венткамеры на отм. 3.300.

Росинжстройинпроект

Альбом 3

Ведомость рабочих чертежей основного комплекта марки КМ.

Лист	Наименование	Примечан.
1	Общие данные. Ведомость металлоконструкций по видам профилей.	
2	Общие данные. Техническая спецификация металла (Начало).	
3	Общие данные. Техническая спецификация металла (окончание).	
4	Схемы расположения подвесных путей и монорельса.	
5	Схема расположения площадок и лестниц.	
6	Схема расположения площадок и лестниц. Узлы.	
7	Труба вытяжная.	

Ведомость ссылочных и прилагаемых документов.

Обозначение	Наименование	примечан.
	Ссылочные документы.	
1.426.2-6 Вып. 1	Балки путей подвесного транспорта.	
1.450.3-6 Вып. 1	Лестницы, площадки, стремянки и ограждения стальные производственных зданий промышленных предприятий.	

Ведомость спецификаций.

Лист	Наименование	Примечан.
5; 6	Спецификация к схеме расположения площадок и лестниц.	

Ведомость металлоконструкций по видам профилей.

Наименование конструкций по номенклатуре прейскуранта № 01-09	Позиция по прейскуранту № 01-09	№ п.п.	Код конструкций	Масса конструкций Т: Всего, металлоемкость, вышивки и высокой прочности	По видам профилей стали: Балки и швеллеры	Крупносортная сталь	Среднесортная сталь	Мелкосортная сталь	Толстолистовая сталь	Универсальная сталь	Тонколистовая сталь	Гнутые и гнутосварные			Всего	Количество, шт.	Серия типовых конструкций
1	2	3	4	5	6	7	8	9	10	11	12	13	14	15	16	17	18
Балки площадок	689	1	526391		0,36/0,45	0,051/0,082			0,093/0,185						0,504/0,717		
Монорельсы прямые звенья	18	2	526235		1.68	0,031			0,155						1.866		
Балки для поддержания монорельсов	24	3	526235		0,165	0,113			0,257			0,082			0,617		
Труба вытяжная	629	4	526353					0,10	3.19						3.29		
Площадки, лестницы, ограждение		5	526391			0,1/0,20			0,2/0,35		0,2/0,45	0,75/1,30			1,25/2,3		1.450.3-6 Вып. 1
Итого		6			2,205/2,295	0,295/0,426		0,10/0,10	3,895/4,137		0,2/0,45	0,832/1,382			7,527/8,79		

В числителе указана масса конструкций для варианта обеззараживания сточных вод; в знаменателе — масса конструкций для варианта обеззараживания питьевых вод.
Масса конструкций дана с учетом массы наплавленного металла в размере 1% и уточнения массы конструкций в деталировочных чертежах в размере 2.7% массы профилей.

1. Работы по изготовлению и монтажу металлических конструкций выполнять в соответствии с требованиями СНиП 3.03.01-87 и СНиП III-18-75 *.
2. Все сварные соединения выполнять по ГОСТ 5264-80 Типы швов: Н1; Т3.
3. Сварку производить электродами Э42 (ГОСТ 9467-75) Катет шва - 6 мм.
4. Металлические конструкции в осях „3"-„5"; „Б-В" окрасить масляной краской по ГОСТ 82"92-85 за 2 раза по грунтовке ГФ-021 по ГОСТ 25129-82
Все остальные металлоконструкции окрасить:
- грунтовка ХС-010 (ГОСТ 9355 В1) - 2 слоя;
- эмаль ХВ-785 (ГОСТ 7313-75) - 2 слоя;
- лак ХВ-784 (ГОСТ 7313-75) - 2 слоя.
Общая толщина слоев - 90÷120 мкм.

Типовой проект разработан в соответствии с действующими нормами и правилами и предусматривает в части металлических конструкций мероприятия обеспечивающие взрывную, взрывопожарную и пожарную безопасность при правильной эксплуатации здания.
Главный конструктор [подпись] (Кузнецов)

Инв. № подл.	Подп. и дата	Взам. инв. №		

Привязан:

Инв. №

ТП 901-7-19.90 КМ

Хлораторная для обеззараживания питьевых и сточных вод производительностью 12,5 кг хлора в час.

Стадия	Лист	Листов
Р	1	7

Общие данные. Ведомость металлоконструкций по видам профилей.

Росинжстройимпекс

Провер. Письман
Разраб. Антонова
Н. контр. Кузнецов

Альбом 3

Вид профиля и ГОСТ, ТУ	Марка металла и ГОСТ или ТУ	Обозначение и размер профиля мм	№ п.п	Код: Марки металла	Код: вида профиля	Код: размера профиля	Количество, шт.	Длина, мм	Масса металла по элементам конструкций, т: Подвесные пути	Балки площадок: вариант сточных вод	Балки площадок: вариант питьевых вод	Труба вытяжная	Общая масса, т: вариант сточных вод	вариант питьевых вод	Масса потребности в металле по кварталам (заполняется изготовителем), т: I	II	III	IV	Заполняется ВЦ
1	2	3	4	5	6	7	8	9	Код элементов конструкций: 526235	526391		526353							
Балки двутавровые ГОСТ 19425-74	С255 по ГОСТ 27772-88	I24М	1			53899			0.70				0.70	0.70					
		I36М	2			53929			0.98				0.98	0.98					
		Итого	3						1.68				1.68	1.68					
Всего профиля			4						1.68				1.68	1.68					
Балки двутавровые широкополочные ГОСТ 26020-83	С245 по ГОСТ 27772-88	I36БI	5							0.22	0.22		0.22	0.22					
		I23БI	6						0.165				0.165	0.165					
		Итого	7						0.165	0.22	0.22								
Всего профиля			7		24511				0.165	0.22	0.22		0.385	0.385					
Швеллеры ГОСТ 8240-89	С235 по ГОСТ 27772-88	[14	8			26166				0.14	0.23		0.14	0.23					
		Итого	9							0.14	0.23		0.14	0.23					
Всего профиля			9							0.14	0.23		0.14	0.23					
Сталь угловая равнополочная ГОСТ 8509-86	С245 по ГОСТ 27772-88	L100×7	10						0.034				0.034	0.034					
		L90×6	11							0.03	0.05		0.03	0.05					
		L75×6	12																
		Итого	13						0.034	0.03	0.05		0.064	0.084					
	С235 по ГОСТ 27772-88	L50×5	14						0.02				0.02	0.02					
		L63×5	15						0.07	0.02	0.03		0.09	0.10					
		Итого	16						0.09	0.02	0.03		0.11	0.12					
Всего профиля			17		21113				0.124	0.05	0.08		0.174	0.204					
Сталь угловая неравнополочная ГОСТ 8510-86	С245 по ГОСТ 27772-88	L125×80×8	18			22241			0.02				0.02	0.02					
		Итого	19						0.02				0.02	0.02					
Всего профиля			19						0.02				0.02	0.02					
Сталь круглая ГОСТ 2590-88	Ст3пс ГОСТ 380-88	⌀22	20									0.10	0.10	0.10					
		Итого	21									0.10							
Всего профиля			21		11118							0.10	0.10	0.10					
Сталь листовая горячекатаная ГОСТ 19903-74*	С235 по ГОСТ 27772-88	S6	22						0.062			0.01	0.072	0.072					
		Итого	23						0.062			0.01	0.072	0.072					

Инв.№ подл. | Подп. и дата | Взам. инв. №

Привязан:

Инв.№

Провер.	Лисьман		
Разраб.	Антонова		
Н. контр.	Кузнецов		

тп 901-7-19.90 КМ

Хлораторная для обеззараживания питьевых и сточных вод производительностью 12,5 кг хлора в час

Стадия	Лист	Листов
Р	2	

Общие данные. Техническая спецификация металла (начало)

Росинжстройинпекс

Альбом 3

Вид профиля и ГОСТ, ТУ	Марка металла и ГОСТ или ТУ	Обозначение и размер профиля мм	№ п.п	Код: Марки металла	Код: вида профиля	Код: размера профиля	Количество, шт.	Длина, мм	Масса металла по элементам конструкций, т: Подвесные пути	Балки площадок: вариант сточных вод	Балки площадок: вариант питьевых вод	Труба вытяжная	Общая масса, т: вариант сточных вод	вариант питьевых вод	Масса потребности в металле по кварталам (заполняется изготовителем), т: I	II	III	IV	Заполняется ВЦ
1	2	3	4	5	6	7	8	9	Код элемента конструкций: 526235	526391		526353							
Сталь листовая горячекатаная ГОСТ 19903-74*	С255 по ГОСТ 27772-88	S8	24						0.05	0.024	0.024	2.60	2.674	2.674					
		S10	25						0.10	0.01	0.01	0.12	0.23	0.23					
		S14	26						0.20				0.20	0.20					
		S20	27									0.46	0.46	0.46					
		Итого	28						0.35	0.034	0.034	3.18	3.564	3.564					
Всего профиля			29		71110				0.412	0.034	0.034	3.19	3.636	3.636					
Сталь листовая рифленая ГОСТ 8568-77	Ст3кп3-1 ГОСТ 380-88	S4	40							0.05	0.153		0.06	0.153					
		Итого	41							0.06	0.153		0.06	0.153					
Всего профиля			41		71331				0.082				0.082	0.082					
Сталь холоднокатаная ГОСТ 8278-83	Ст3сп5-1 ГОСТ 380-88	180×50×4	42																
		Итого	42						0.082				0.082	0.082					
Всего профиля			43		73007				0.082				0.082	0.082					
Итого масса металла			44						2.483	0.504	0.717	3.29	6.277	6.49					
Накладки лестницы ограждения			45										1.25	2.3					
Всего масса металла			46						0.152	0.16	0.26	0.01	0.322	0.422					
В том числе по маркам	С235		47						0.219	0.75	0.27		0.469	0.486					
	С245		48						2.03	0.034	0.034	3.18	5.244	5.244					
	С255		49									0.10	0.10	0.10					
	Ст3пс		50							0.06	0.153		0.06	0.153					
	Ст3кп3-1		51						0.082				0.082	0.082					
	Ст3сп5-1		52																
Масса поставки элементов по кварталам (заполняется заказчиком), т	I		53																
	II		54																
	III		55																
	IV		56																

Инв.№ подл. | Подп. и дата | Взам. инв. №

Привязан

Инв.№

Провер.	Лисьман		
Разраб.	Антонова		
Н. контр.	Кузнецов		

тп 901-7-19.90 КМ

Хлораторная для обеззараживания питьевых и сточных вод производительностью 12,5 кг хлора в час

Стадия	Лист	Листов
Р	3	

Общие данные. Техническая спецификация металла (окончание)

Росинжстройинпекс

Схема расположения подвесных путей на отм. 2.600 и 5.400

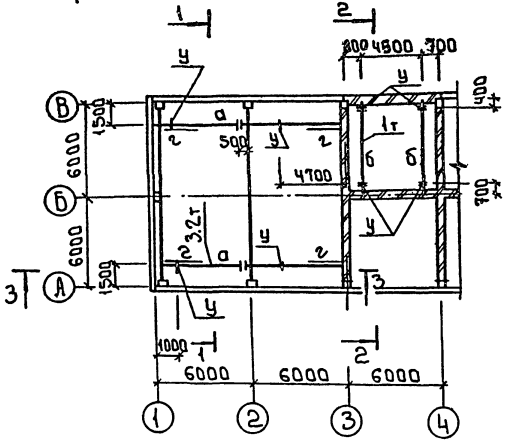

Схема расположения монорельса на отм. 5.400

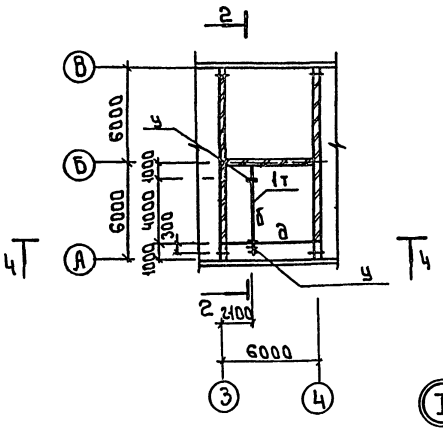

Ведомость элементов

Марка	Сечение			Опорные усилия			Группа конст.	Марка металла	Примеч.
	Эскиз	Поз.	Состав	Мкм	Nкн	Qкн			
а	I	1	I 36м			60.0	2	С255	
б	I	2	I 24м			18.0	2	С255	
в	⊐ ⊏	3	⊏80×50×4				4	Ст3пс6-1	
г	L	4	L63×5				4	С235	
у	L	5	L100×7				4	С245	
д	I		I 23Б1				2	С245	

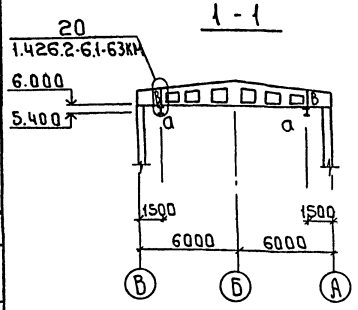

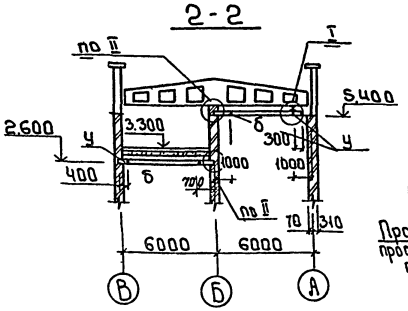

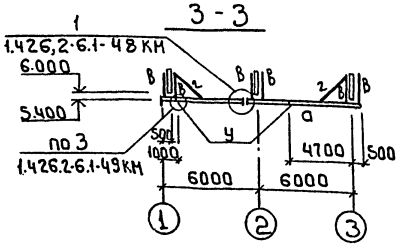

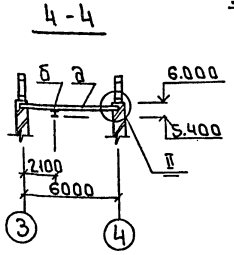

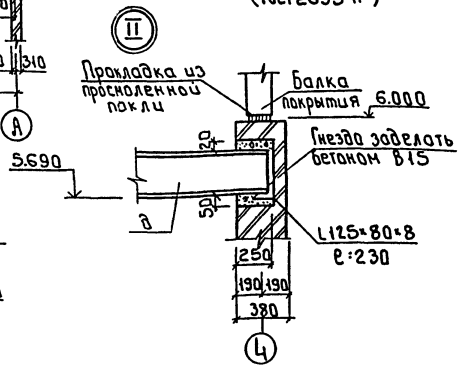

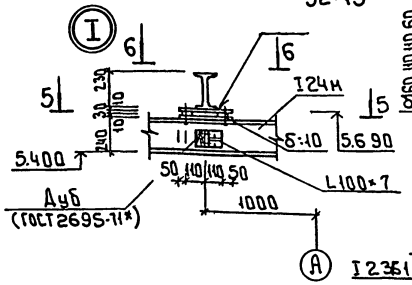

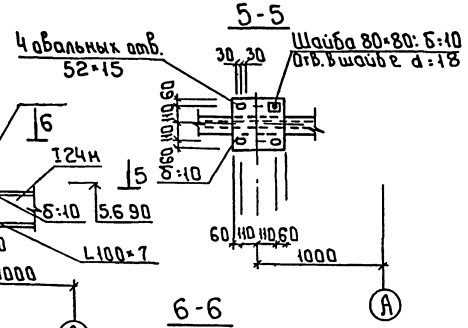

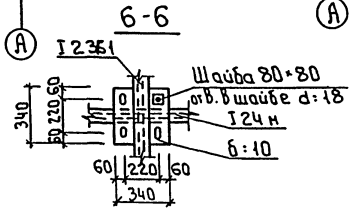

1 Подвесные пути „а" крепятся к стропильным балкам болтами М16 через пластины S:14мм.
2 Монорельсы „б" крепятся к балкам „д" болтами М12 через пластины S:10 мм
3 Покраску см. лист 1 На ездовую поверхность краска не наносится.

Альбом 3

Согласовано

Инв. № подл. | Подпись и дата | Взам. инв. № | Отдел ТХ | Левина

т.п. 901-7-19.90 КМ

Привязан:

Инв. №

Пролер. Антонова
Разраб. Стрижина
Н.контр. Кузнецов

Хлораторная для обеззараживания питьевых и сточных вод производительностью 12,5кг хлора в час.

Стадия	Лист	Листов
Р	4	

Схемы расположения подвесных путей и монорельса.

Росинжстройимпекс

24934-03 39

Альбом 3

Схема расположения площадок и лестниц

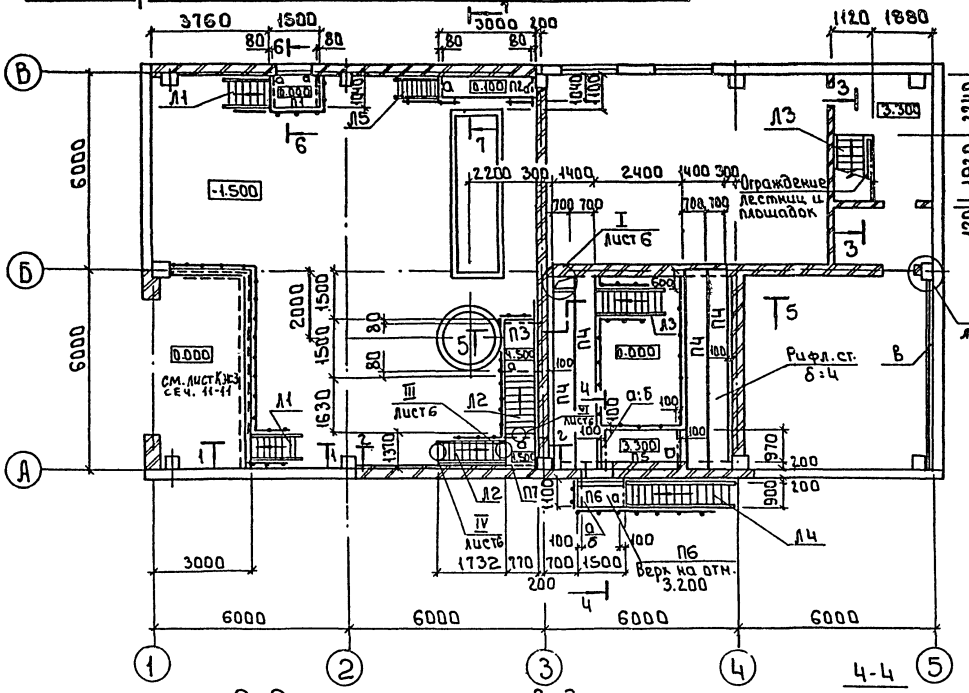

Спецификация к схеме расположения площадок (начало)

Марка поз.	Обозначение	Наименование	Кол. одна	Кол. вся	Масса	Примечание
Л1	1.450.3-6.1.1.1.0.1.0.0.0-01	Лестница ЛХФ45-18.9	2	2	81.2	
Л2	1.450.3-6.1.1.2.0.1.0.0.0-04	ЛХФ60-30.7	2	2	81.2	
Л3	-07	ЛХФ60-36.9	1	2	116.4	
Л4	1.450.3-6.1.1.1.0.1.0.0.0-07	ЛХФ45-36.9	—	1	161.8	
Л5	1.4503-6.1.1.2.0.1.0.0.0-01	ЛХФ60-18.9	1	1	58.1	
П1	1.450.3-6.1.2.0.0.1.0.0.0-05	Площадка ПХФ15.9	2	2	47.3	
П2	-11	ПХФ 30.9	1	1	89.1	
П3	1.450.3-6.1.2.0.0.1.0.0.0-06	ПХФ 18.7	1	1	45.9	
П4	1.450.3-6.1.2.0.0.1.0.0.0-16	ПХФ 60.7	—	4	187.7	
П5	-09	ПХФ 24.9	—	1	72.0	
П6	1.450.3-6.1.2.0.0.0.0.0.0-05	ПХР 15.9	—	1	41.7	
П7	1.450.3-6.1.2.0.0.1.0.0.0-04	ПХФ 15.7	1	1	39.4	
	Ограждение лестниц	Стойки СЛХ45Л	2	5	2.2	
	1.450.3-6.1.4.0.0.0.0.0.0	СЛХ45П	4	4	2.2	
	"	СЛХ60Л	6	9	2.2	
	"	СЛХ60П	5	8	2.2	
	1.450.3-6.14.0.0.0.0.1-20	Поручни ЭПЛХ45-18	3	3	4.6	
	-23	ЭПЛХ45-36	—	1	9.3	
	-25	ЭПЛХ60-18	1	1	3.4	
	-27	ЭПЛХ60-30	2	2	5.97	
	-28	ЭПЛХ60-36	1	3	7.1	
	1.450.3-6.14.0.0.0.0.2-20	Струны ЭСПХ45-18	3	3	3.7	
	-23	ЭСЛХ45-36	—	1	7.4	
	-25	ЭСЛХ60-18	1	1	2.7	
	-27	ЭСЛХ60-30	2	2	4.8	
	-28	ЭСЛХ60-36	1	3	5.6	

Ведомость элементов

Марка	Сечение Эскиз	Поз.	Состав	Опорные усилия Мтс.н	Ктс	Rтс	Группа констр.	Сталь по ГОСТ 27772-88	Примечание
а	C	1	C14				4	С235	
б	L	2	L63•5				4	С235	
в	I	3	I35Б1				4	С245	

Полезная нагрузка на площадки - 1.96 кПа

1-1

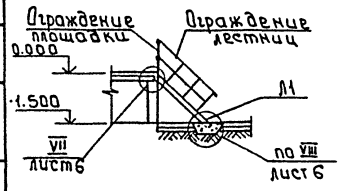

2-2

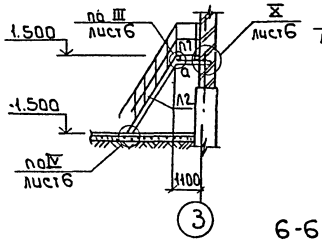

3-3

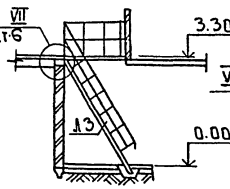

4-4

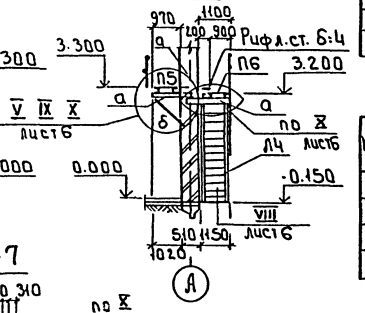

5-5

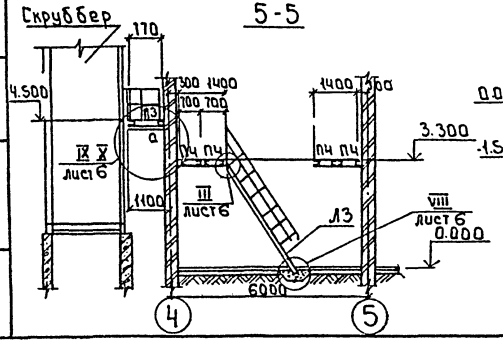

6-6

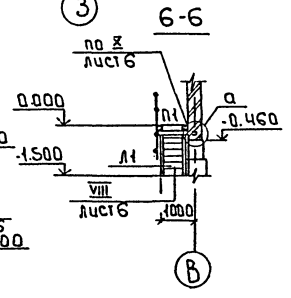

7-7

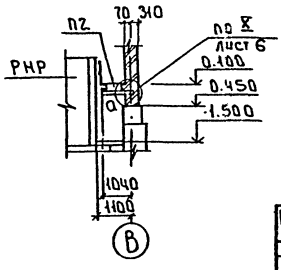

Согласовано

Инв.№ подл. | Подп. и дата | Взам. инв.№ | Инв.№ дубл. | Подп. и дата

Привязан:

Инв.№

		т.п. 901-7-19.90	КМ
Провер.	Антонова	Лабораторная для обезвреживания кислотных и сточных вод производительностью 12.5кг хлора в час.	Стадия Р; Лист 5; Листов
Разраб.	Стрелина		
Н.контр.	Кузнецов	Схема расположения площадок и лестниц	Росинжстройинпекс

Альбом 3

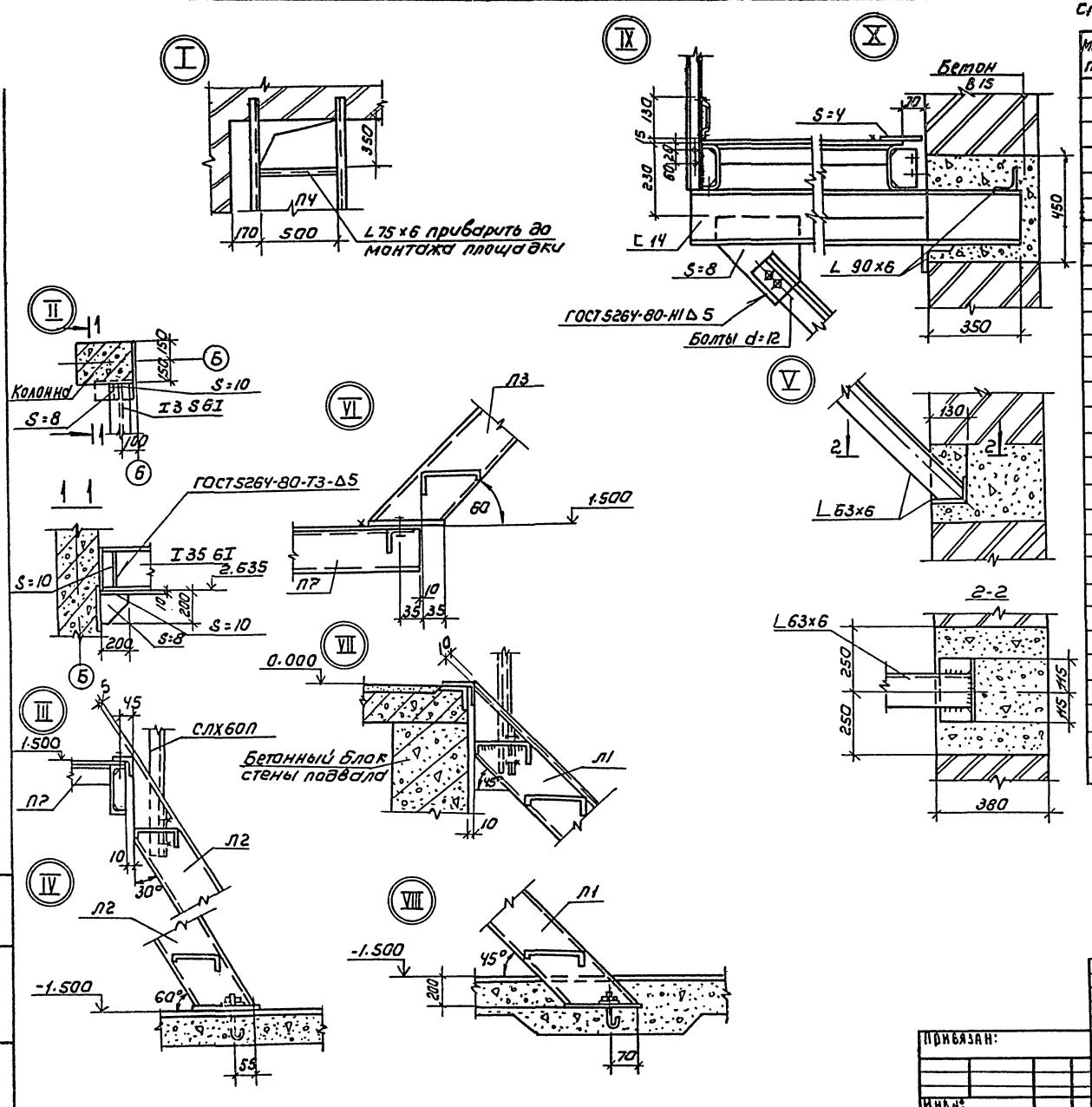

Спецификация к схеме расположения площадок и лестниц (окончание)

Марка поз.	Обозначение	Наименование	Кол.шт. сточ. воды	Кол.шт. литьев. вода	Масса ед.кг	Примечание
		Ограждение площадок				
	1.450.3-6.1 4.0.0.0.0	Стойки СПХ	10	25	2.2	
	"	СТПХ	6	2	2.8	
	1.450.3-6.14.0.0.0.0.1	Поручни ЭППХ-7	2	2	1.3	
	-01	ЭППХ-9	8	9	1.6	
	-03	ЭППХ-15	10	10	2.7	
	1.450.3-6.14.0.0.0.0.2	Струны ЭСПХ-7	2	2	1.0	
	-01	ЭСПХ-9	8	9	1.3	
	-03	ЭСПХ-15	10	10	2.2	
	1.450.3-6.14.0.0.0.0.3	Бордюр ЭБПХ-7	2	2	1.9	
	-01	ЭБПХ-9	8	9	2.5	
	-03	ЭБПХ-15	10	10	4.2	
		Добор ограждений				
	1.450.3-6.1 6.0.0.0.0.7	ДСУХ 45	3	4	0.1	
	1.450.3-6.1 6.0.0.0.0.8	ДСУХ 60	5	7	0.1	
	1.450.3-6.1 6.0.0.0.0.5	ДПУХ 135	3	4	0.26	
	1.450.3-6.1.6.0.0.0.0.6	ДПУХ 120	5	7	0.25	
		ДСУХ 135	3	4	0.26	
		ДСУХ 120	5	7	0.25	
	1.450.3-6.1 6.0.0.0.0.3	ДПУХ 45	6	8	0.26	
	1.450.3-6.1 6.0.0.0.0.4	ДПУХ 60	10	14	0.25	
	1.450.3-6.1 6.0.0.1.0.0	КТ	6	2	0.58	
	1.450.3-6.1 6.0.00.0.9	ДПУХ-90	5	7	0.24	
	1.450.3-6.1 6.0.0.0.0.10	ДСУХ-90	5	7	0.11	
	1.450.3-6.1 6 0.0.0.0.11	ДБУХ-90	5	7	0.25	
	1.450.3-6.1 6.0.0.0.0.12	ДППХ	19	20	0.27	
	1.450.3+6.1 6.0.0.0.0.13	ДСПХ	19	20	0.1	
	1.450.3-6.1 6.0.0.0.0.14	ДБПХ	19	20	0.33	

Инв.№ подл.	Подпись и дата	Взам. инв.№			
Привязан:			ТП 901-7-19.90		КМ
Инв.№			Хлораторная для обеззараживания питьевых и сточных вод производительностью 12,5 кг хлора в час	Стадия: Р	Лист: 6	Листов:
			Проверил: Антонова	Схема расположения площадок и лестниц. Узлы.	Росинжстройимпекс
			Разраб.: Стрингина		
			Н.контр.: Кузнецов		

24934-03 41 Формат: А2

Схема расположения вытяжной трубы

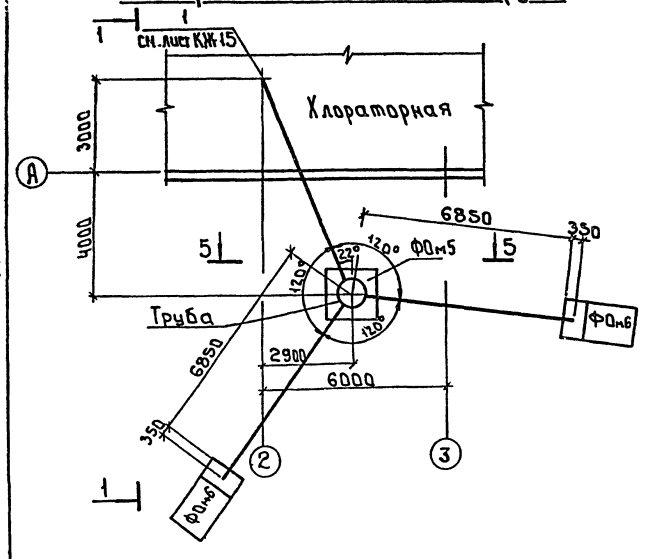

5-5

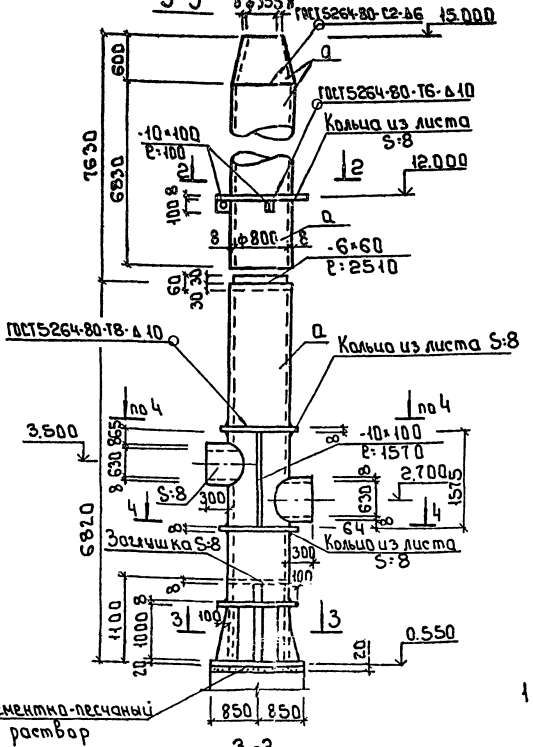

1-1

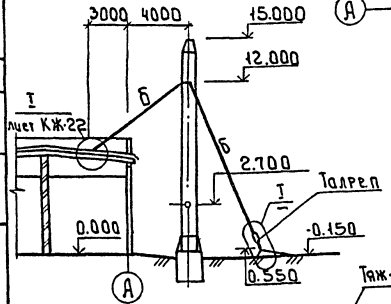

2-2

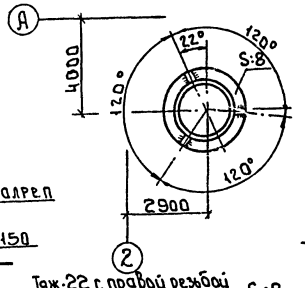

3-3

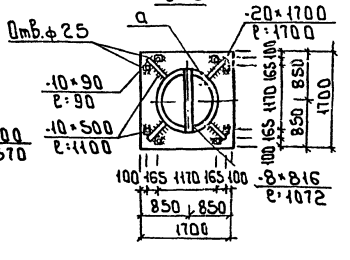

4-4

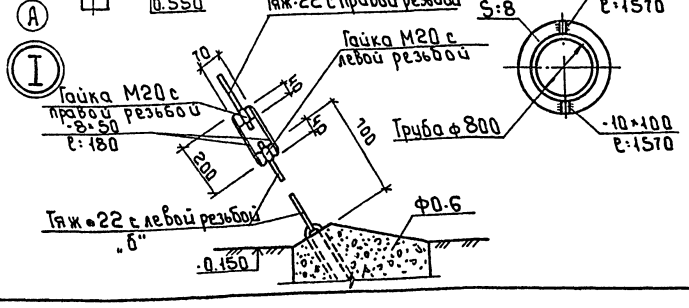

Ведомость элементов

Марка	Сечение: Эскиз	Поз.	Состав	Расчетные усилия: M, кН·м	N, кН	Q, кН	Группа монтажа	Марка чертежа	Примеч.
а	◎		Труба ф800 из листа S:8	10,0	33,0		3	ℓ255	
б	•		ф22		12,8		4	Ст3пс	

1 Труба покрывается до сварки изнутри:
- Грунтовка ХС-068 (ТУ6-10-820-75) - 2 слоя;
- эмаль ХВ 785 (ГОСТ 7313-75) - 4 слоя;
- лак ХВ 784 (ГОСТ 7313-75) - 4 слоя.

2 Наружная поверхность трубы окрашивается после сварки:
- грунт ПФ-020 (ТУ-10-1940-84) - 2 слоя;
- эмаль ПФ-115 (ГОСТ 6465-76) - 4 слоя

Альбом 3

Согласовано

Инв.№ подл. | Подпись и дата | Взам.инв.№

Привязан					т.п. 901-7-19.90		КМ
					Хлораторная для обеззараживания питьевых и сточных вод производительностью 125 кг хлора в час.	Стадия	Лист	Листов
						РД	7	
					Труба вытяжная	Росинжстройинпроект		
Инв.№	Изм.	Кол.уч.	Лист	№ док.	Подпись	Дата		
Нач.отд.			Нарциссова					
Гл.спец.			Ананьева					
Нач.сект.			Кузнецов					
Разраб.			Строгина					
Гл.инж.пр.			Антонова					

Альбом 3

NN п.п.	Наименование работ	Об'ем работ: Единица измерения	Об'ем работ: Количество	Нормативная трудоёмкость: Чел-дн.	Нормативная трудоёмкость: Маш-см	Численность рабочих в смену	Число смен	Продолжительность работ (дни)
I	Подготовительный период							10
II	Основной период							
1.	Земляные работы							
–	разработка грунта	м³	1083	32	6,5	4	2	4
–	обратная засыпка	м³	431	37	6,2	4	2	5
2.	Фундаменты							
–	бетонная подготовка	м³	7.0					
–	укладка фундаментных плит	м³	7.13					
–	укладка блоков стен подвала	м³	52,13/52,14	68	7	5	2	7
–	укладка фундаментных балок	м³	2.72					
–	устройство монолитных фундамент	м³	35,28					
3.	Каркас.							
–	установка колонн	м³	9.60					
–	монтаж балок покрытия	м³	10,23	28	3	5	2	3
4	Стены							
–	установка панелей наружных стен	м³		48/47	5	5	2	5
–	кирпичная кладка	м³	140,3/132,22	88/86		6	1.5	10
5	Покрытие							
–	укладка плит перекрытия	м³						
–	укладка плит покрытия	м³		52	6	5	2	6
–	монолитные участки	м³	2,37					
6	Металлоконструкции	тн	11/82/10,55	94/88	2	6	1.5	11
7	Устройство кровли	м²	298	34		6	1.5	4
8	Устройство проемов							
–	окна	м²	20,45/22,61	7/8		3	1.5	2
–	двери, ворота	м²	27,28	15		3	1.3	3
9	Устройство перегородок	м²	12	2		2	1.5	1
10	Устройство полов	м²	363	253		9	1.5	
11	Внутренняя отделка							
–	штукатурка	м²	597					
–	окраска	м²	705	160	4	9	1.5	[illegible]
–	облицовка и футеровка	м²	100,3					
12	Наружная отделка	м²	119/121	28		4	1,5	5
13	Специально-строительные работы	м³	21,65/20,02	136/136	2	6	2	12
14	Устройство венткамеры	шт	1	20		3	1.5	5
15	Устройство резервуара нейтрализующего раствора.	шт	1	38		3	1.5	8
16	Устройство скруббера	шт	1	60		6	1.5	7
17	Механо-монтажные работы.			332/319		8	1.5	28/27
18	Сантехнические работы			244		8	1.5	20
19	Электромонтажные работы			232/231		8	1.5	20
20	Разные работы.			12		3	1.5	3
	Итого:			2020 / 1998	41.7			5 мес.

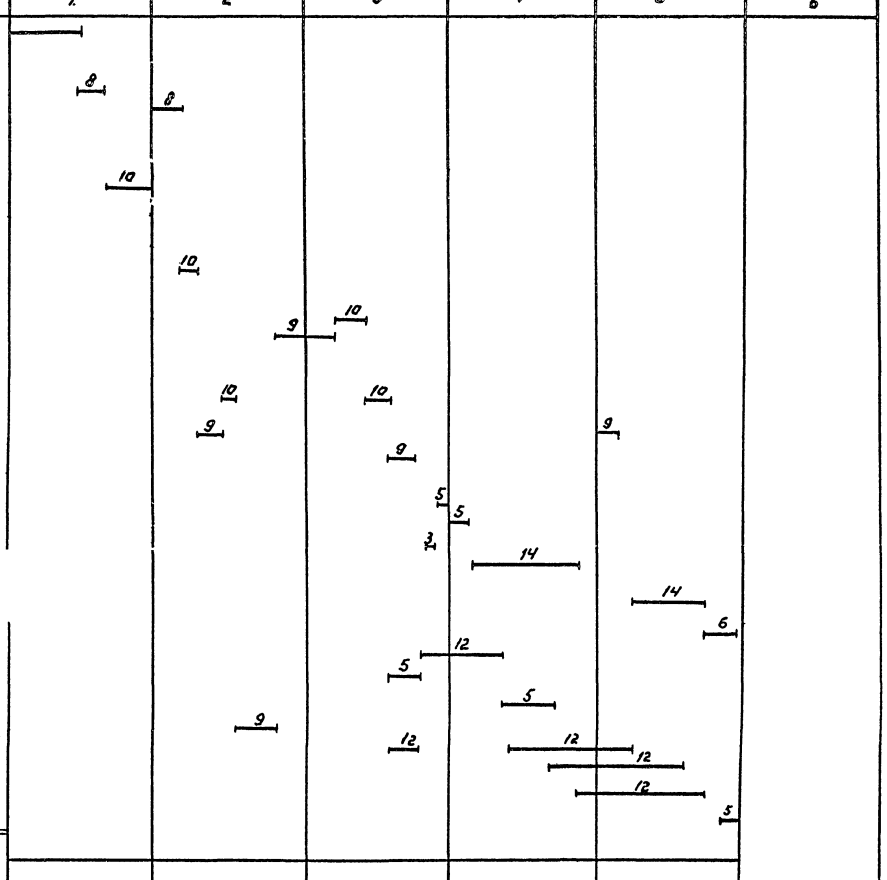

Примечания: В числителе показаны данные для хлораторной для обеззараживания питьевых вод; в знаменателе - для сточных вод.
Число часов работы в смену - 8,2; рабочих дней в месяце - 22.

ТП 901-7-19.90			DC
Хлораторная для обеззараживания питьевых и сточных вод производительностью 12,5 кг хлора в час.	Стадия	Лист	Листов
	Р	1	1
Проверр. Чухрова	График производства работ	Росинжстройимпекс	
Разраб. Панина			
Н.контр. Григорьева			

24934-03

(43)

Инв. № подл. | Подп. и дата | Взам. инв. №

gost.e-ecolog.ru