ТИПОВОЙ ПРОЕКТ
901-7-19.90

ХЛОРАТОРНАЯ
ДЛЯ ОБЕЗЗАРАЖИВАНИЯ ПИТЬЕВЫХ И СТОЧНЫХ ВОД
ПРОИЗВОДИТЕЛЬНОСТЬЮ 12.5 КГ ТОВАРНОГО ХЛОРА В ЧАС

Альбом 2.

Перечень альбомов

Альбом 1	ПЗ	Пояснительная записка
Альбом 2	ТХ	Технологические решения
	ОВ	Отопление и вентиляция
	ВК	Внутренний водопровод и канализация
Альбом 3	АР	Архитектурные решения
	КЖ	Конструкции железобетонные
	КМ	Конструкции металлические
	ОС	Организация строительства
Альбом 4	КЖИ	Строительные изделия
Альбом 5	ЭМ	Силовое электрооборудование
	АТХ	Автоматизация и КИП
	ЭО	Электроосвещение
	СС	Связь и сигнализация
Альбом 6	ЗЗ	Задание заводу - изготовителю
Альбом 7	НО	Нестандартизированное оборудование из т.п. 901-7-17.90
Альбом 8	СО	Спецификации оборудования
Альбом 9	ВМ	Ведомости потребности в материалах
Альбом 10	С	Сметы. Часть 1; часть 2.

Разработал: Росинжстройимплекс

Зам. директора Н.Ф. Маликов

Главный инженер проекта И.Ш. Свердлов

Утвержден Госкомархитектуры
Приказ N 225 от 7 декабря 1989 г
Введен в действие Росинжстройимплекс
Приказ №42 от 28 марта 1991 г

© АПП ЦИТП, 1991

gost.e-ecolog.ru

СОДЕРЖАНИЕ АЛЬБОМА

NN п.п	Наименование	NN листов	NN стр.
1	Содержание альбома	1	2
	Технологические решения		
2	Общие данные	ТХ-1	3
3	Принципиальная схема	ТХ-2	4
4	Схема расположения технологических блоков		
	План. Разрезы (Вариант для питьевых вод)	ТХ-3	5
5	Схема расположения технологических блоков.		
	План. Разрезы. (Вариант для сточных вод)	ТХ-4	6
6	Блок 1. Планы А-А; Б-Б. Спецификация.	ТХ-5	7
7	Блок 1. Разрезы 1-1; 2-2; 3-3		
	Ведомость трубопроводов	ТХ-7	8
8	Блок 2. План. разрез. Спецификация.		
	Ведомость трубопроводов.	ТХ-7	9
9	Блок 3. План. Разрезы 1-1; 2-2. Спецификация		
	Ведомость трубопроводов.	ТХ-8	10
10	Блок 4. План. Разрезы 1-1; 2-2. Спецификация		
	Ведомость трубопроводов	ТХ-9	11
11	Блок 5 N1. План. Разрезы 1-1; 2-2. Спецификация		
	Ведомость трубопроводов.	ТХ-10	12
12	Блок 6 N4. План. разрезы 1-1; 2-2. Спецификация		
	Ведомость трубопроводов (вариант для		
	питьевых вод)	ТХ-11	13
13	Блок 6 N4. План. Разрезы 1-1; 2-2. Спецификация.		
	Ведомость трубопроводов. (Вариант для		
	сточных вод).	ТХ-12	14

NN п.п.	Наименование	NN листов	NN стр.
14	Трубопроводы, проходящие между блоками. Планы.		
	Разрезы 1-1; 2-2. (Вариант для питьевых вод)	ТХ-13	15
15	Трубопроводы, проходящие между блоками.		
	Разрезы 3-3; 4-4. Ведомость трубопроводов.		
	(Вариант для питьевых вод)	ТХ-14	16
16	Трубопроводы, проходящие между блоками.		
	План. Разрезы 1-1; 2-2. Ведомость		
	трубопроводов (Вариант для сточных вод)	ТХ-15	17
	Отопление и вентиляция.		
17	Общие данные	ОВ-1	18
18	Принципиальная схема вентиляции	ОВ-2	19
19	План на отм. -1.500; 0.000	ОВ-3	20
20	План на отм. 3.300	ОВ-4	21
21	Схемы систем П1÷П3, В4, В5, ВЕ1÷ВЕ3	ОВ-5	22
22	Схемы систем В1÷В3. Схема систем отопления		
	Узел управления	ОВ-6	23
23	Установки систем П1÷П3. Схема системы тепло-		
	снабжения установок П1÷П3.	ОВ-7	24
24	Установки систем В3÷В5	ОВ-8	25
25	Установки систем В1, В2	ОВ-9	26
	Внутренний водопровод и канализация		
26	Общие данные. План.	ВК-1	27
27	Схемы В1; К1; К2; К3. План кровли	ВК-2	28

Альбом 2

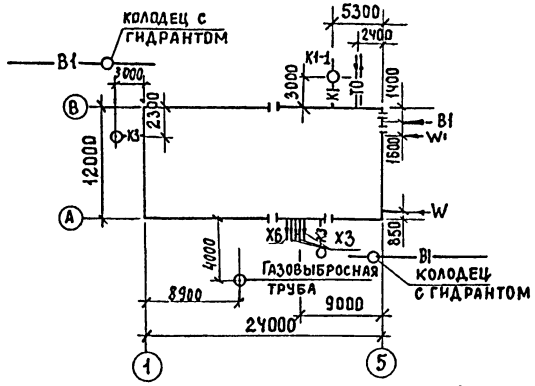

Условные обозначения наружных сетей

W	Силовой кабель
W'	Связь и сигнализация
В1	Хозяйственно-питьевой водопровод
К1	Бытовая канализация
К3	Производственная канализация
ТО	Теплосеть
Х3	Хлорная вода
Х6	Гипохлорит натрия

Характеристика трубопроводов

Обозначение	Наименование транспортируемого продукта	Категория трубопровода	Рабочие условия трубопровода: температура °С	Рабочие условия трубопровода: давление, МПа (кгс/см²)	Испытание	Давление испытания МПа (кгс/см²)	Дополнительные указания, вид испытаний
Х1	Жидкий хлор	I	5÷25	1,5 (15)	прочность	2,25 (22,5)	пневматическое
Х2	Хлор-газ	I	5÷20	1,5 (15)	"	2,25 (22,5)	"
Х3	Хлорная вода	I	15	0,07 (0,7)	"	0,1 (1)	гидравлическое
Х4	Продукты продувки	I	15	0,09 (0,9)	"	0,15 (1,5)	пневматическое
Х5	Нейтрализующий раствор	II	5÷20	0,3 (3)	"	0,45 (4,5)	гидравлическое
Х6	Гипохлорит натрия	II	5÷20	0,07 (0,7)	"	0,12 (1,2)	"
А0	Сжатый воздух	V	50	0,09 (0,9)	"	0,15 (1,5)	"
В1	Питьевая вода	V	5÷20	0,5 (5)	"	0,75 (7,5)	"
В3	Техническая вода	V	5÷20	0,5 (5)	"	0,75 (7,5)	"

Ведомость основных комплектов рабочих чертежей

Обозначение	Наименование
ТХ	Технологические решения
ОВ	Отопление и вентиляция
ВК	Внутренний водопровод и канализация
АР	Архитектурно-строительные решения
КЖ	Конструкции железобетонные
КМ	Конструкции металлические
ЭМ	Силовое электрооборудование
АТХ	Автоматизация и КИП
ЭО	Электроосвещение
СС	Связь и сигнализация
ОС	Организация строительства

Ведомость ссылочных и прилагаемых документов

Обозначение	Наименование	Примечание
	Ссылочные документы	
Серия 4.903-13	Вспомогательное оборудование для	
	котельных установок.	
Выпуск 1-4	Эжекторы водосоляные и	
	водокислотные	
Серия 4.900-9	Узлы и детали трубопроводов из пласт-	
	массовых труб для систем водоснаб-	
	жения и канализации	
Выпуск 01	Материалы для проектирования	
Выпуск 1	Крепления пластмассовых	
	трубопроводов	
	Прилагаемые документы	
СО	Спецификации	
	оборудования	
ВМ	Ведомости потребности	
	в материалах	

Ведомость рабочих чертежей основного комплекта

Лист	Наименование	Примечан.
1	Общие данные	
2	Принципиальная схема	
3	Схема расположения технологических блоков	
	План. Разрезы (вариант для питьевых вод)	
4	Схема расположения технологических блоков. План	
	Разрезы (вариант для сточных вод)	
5	Блок 1. Планы А-А; Б-Б. Спецификация.	
6	Блок 1. Разрезы 1-1; 2-2; 3-3. Ведомость трубопроводов	
7	Блок 2. План. Разрез. Спецификация	
	Ведомость трубопроводов	
8	Блок 3. План. Разрезы 1-1; 2-2. Спецификация	
	Ведомость трубопроводов	
9	Блок 4. План. Разрезы 1-1; 2-2. Спецификация	
	Ведомость трубопроводов	
10	Блок 5 №1. План. Разрезы 1-1; 2-2. Спецификация	
	Ведомость трубопроводов	
11	Блок 6 №4. План. Разрезы 1-1; 2-2. Спецификация	
	Ведомость трубопроводов (вариант для	
	питьевых вод	
12	Блок 6 №4. План. Разрезы 1-1; 2-2. Спецификация	
	Ведомость трубопроводов (вариант для сточных вод)	
13	Трубопроводы, проходящие между блоками. Планы	
	Разрезы 1-1; 2-2. (вариант для питьевых вод)	
14	Трубопроводы, проходящие между блоками. Разрезы	
	3-3; 4-4. Ведомость трубопроводов (вариант	
	для питьевых вод)	
15	Трубопроводы, проходящие между блоками	
	План. Разрезы 1-1; 2-2. Ведомость трубопро-	
	водов (вариант для сточных вод)	

Проект разработан в соответствии с действующими нормами и правилами

Главный инженер проекта И.Ш. Свердлов

Согласовано:

Зам. директора А.Ф. Маланко

„Госниихлорпроект"

Инв.№ подл. | Подп. и дата | Взам. инв.№

Привязан

Инв.№

901-7-19.90 ТХ

Провер.	Продан		Хлораторная для обеззараживания питьевых и сточных вод производительностью 12,5 кг хлора в час	Стадия	Лист	Листов
Разраб.	Машинская			Р	1	15
Разраб	Левина					
Н.контр	Клецер		Общие данные	Росинжстройимпекс		
ГИП	Свердлов					

24934-02 4

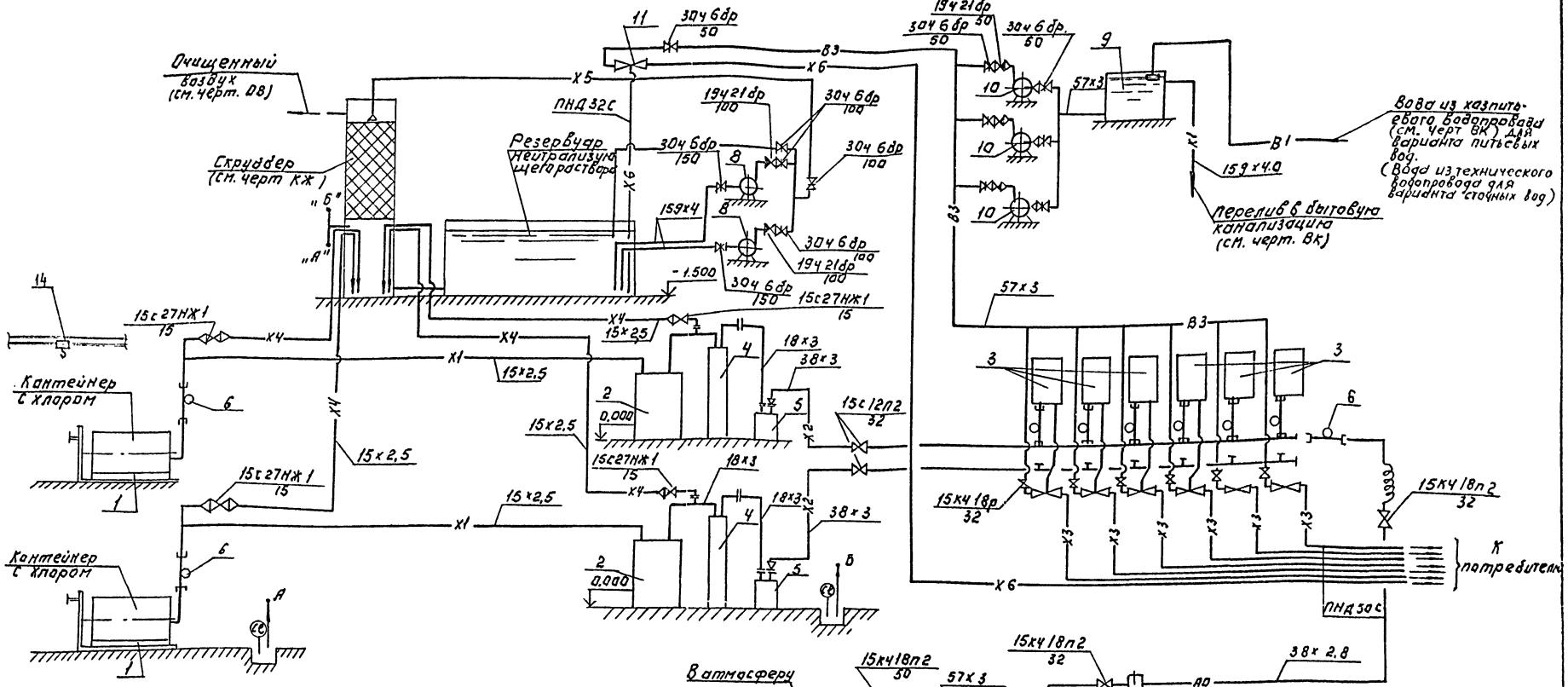

Экспликация оборудования.

NN	Наименование оборудования	Кол.
1	Весы товарные шкальные	2
2	Испаритель хлора ИЖХ-12,5	2
3	Хлоратор ЛОНИИ 100КМ	6/3
4	Грязевик	2
5	Фильтр	2
6	Компенсатор	9/6
7	Компрессор 2АФ46352С	2
8	Насос Х80-50-160-Л	2
9	Бак разрыва струи	1
10	Насос ВК 2/26	3
11	Эжектор водосалянной	1
12	Фильтр ФВ 1.6	1
13	Фильтр ФВ 2.5	1
14	Кран электрический Q=3,2т	1

В числителе приведены показатели для варианта обеззараживания питьевых вод, в знаменателе - для сточных вод.

Привязан:

Инв. №

Провер.	Продан		
Разраб.	Машинская		
Разраб.	Лебина		
Н. контр.	Кацер		

901-7-19.90 ТХ

Хлораторная для обеззараживания питьевых и сточных вод производительностью 12,5 кг хлора в час.

Стадия	Лист	Листов
Р	2	

Принципиальная схема

Госгражданстройпроект

Инв. N подл. | Подпись и дата | Взам. инв. N

Альбом 2

1-1

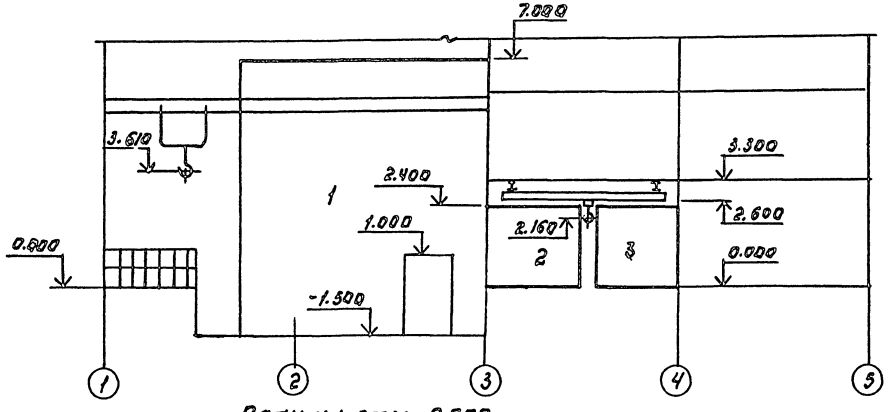

2-2

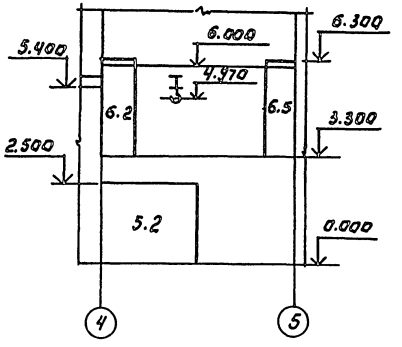

План на отм. 0.000.

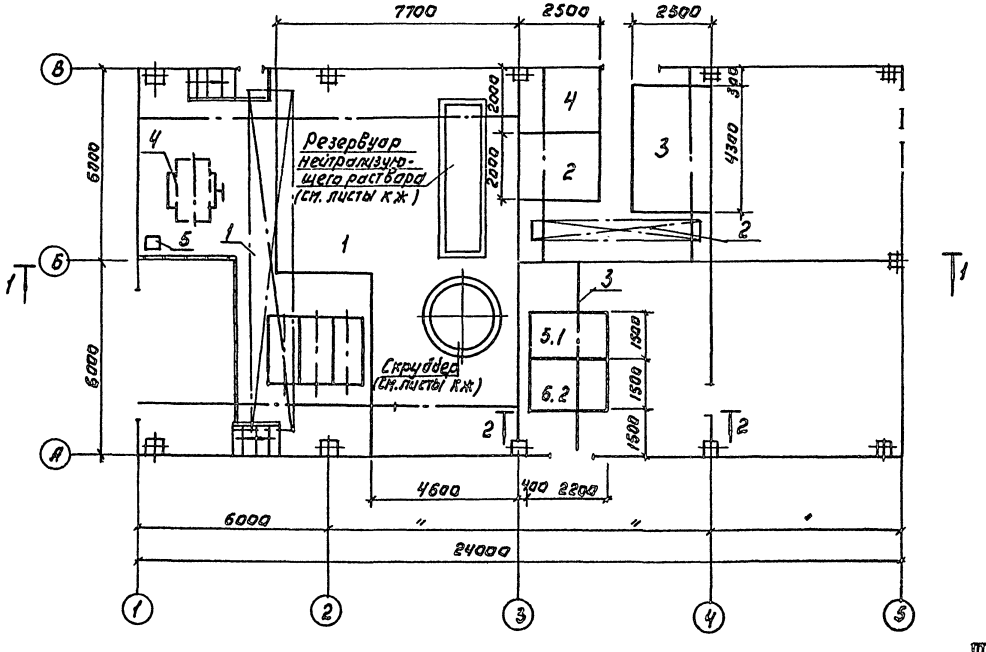

План на отм. 3.300.

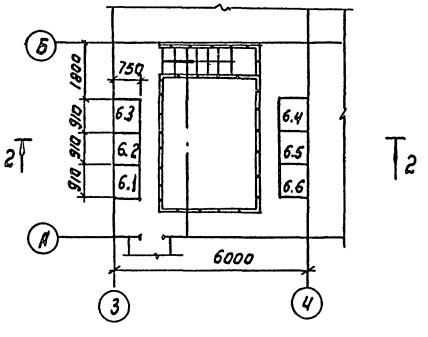

Спецификацию оборудования, не входящего в блоки, см. лист ТХ-4.

				901-7-19.90	ТХ
Привязан:	Провер.	Продан		Хлораторная для обеззараживания питьевых и сточных вод производительностью 12,5 кг хлора в час	Стадия: Р; Лист: 3; Листов:
	Разраб.	Машинская			
	Разраб.	Левина		Схема расположения технологических блоков. Планы. Разрезы. Вариант для питьевых вод.	Росинжстройимпекс
Инв. №	Н.контр.	Клецер			

24934-02 6

Инв. № подл. | Подпись и дата | Взам. инв. №

Альбом 2

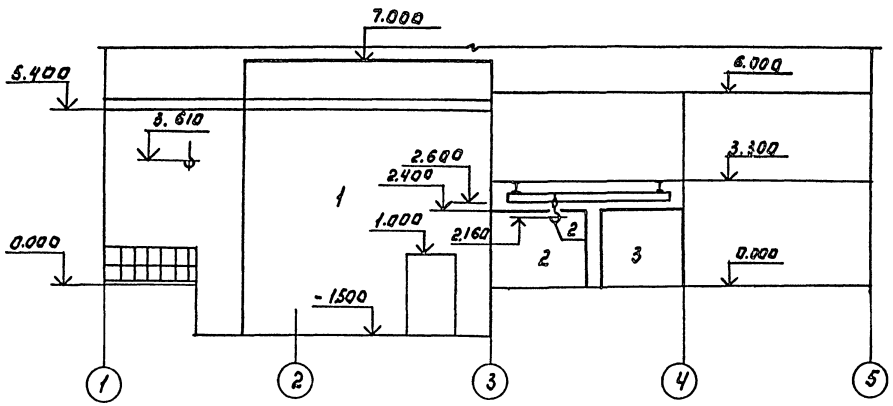

План на отм. 0.000.

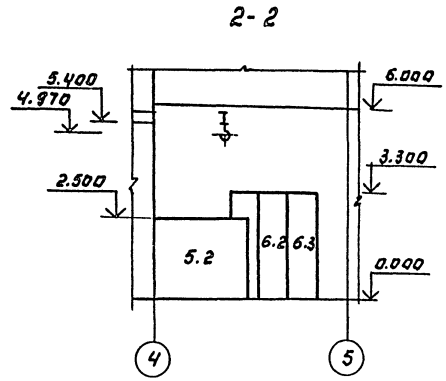

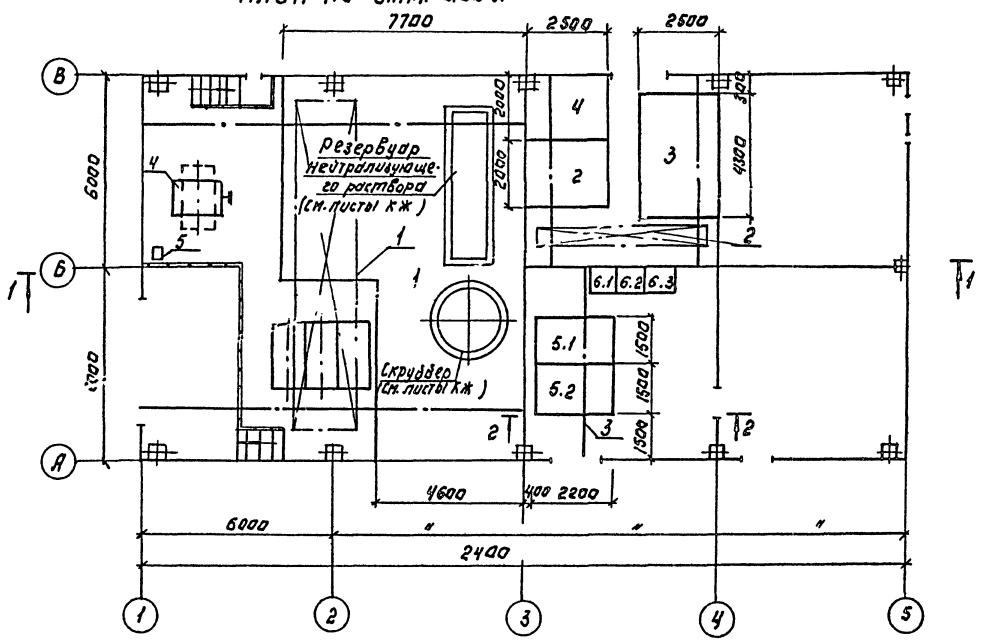

Весы (поз.4) предназначены для взвешивания поступающих контейнеров с хлором.

Спецификация оборудования, не входящего в блоки.

Поз.	Обозначение	Наименование	Кол.	Масса кг	Примеч.
1	ГОСТ 7890-84	Кран мостовой электрический Q=3,2т; Lкр=10.8м; H=5.5м.	1		
2	ГОСТ 7413-80	Кран ручной подвесной однобалочный Q=1т; Lп=4,5м; H=3м.	1		
3	ТУ24-09-701-80	Тальручная передвижная червячная Q=1т; H=6м.	1		
4	РП-2ш 13 м.	Весы товарные шкальные МПВ 2 тонны	1		
5	Черт. N 680.633.00.00.00.СБ	Устройство для изоляции контейнеров с неисправной арматурой	1	28	

901-7-19.90 ТХ

Привязан:

Инв. №

Привер.	Продан	
Разраб.	Машинская	
Разраб.	Левина	
Н.контр.	Клецер	

Хлораторная для обеззараживания питьевых и сточных вод производительностью 1,25 кг хлора в час.

Схема расположения технологических блоков. Планы. Разрезы. Вариант для сточных вод.

Стадия	Лист	Листов
Р	4	

Росинжстройимпекс

24934-02 7

Инв. № подл. | Подпись и дата | Взам. инв. №

Альбом 2

План А-А

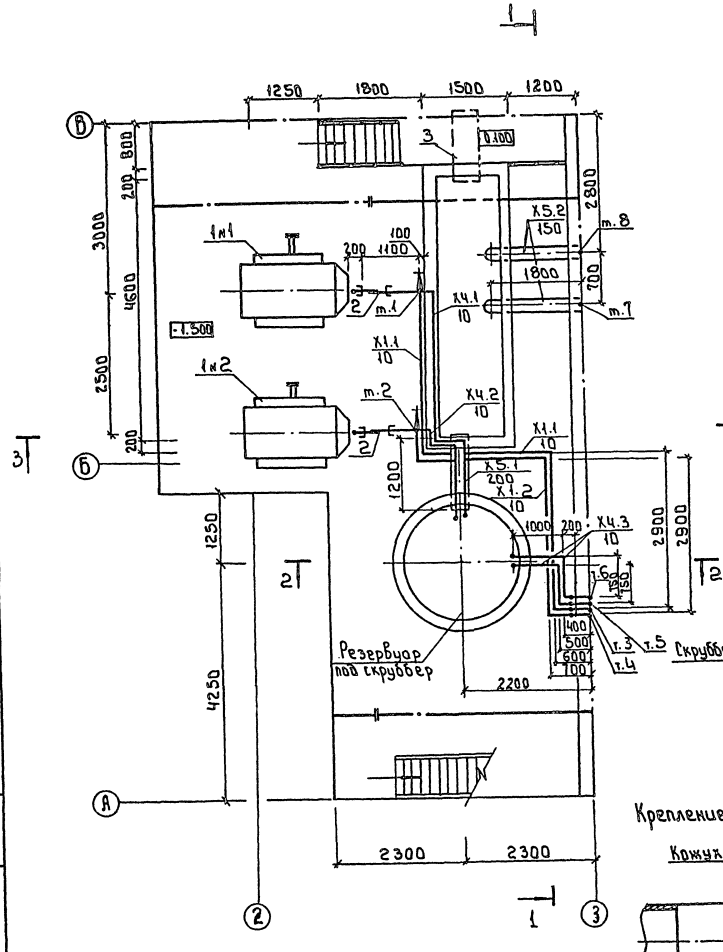

План Б-Б

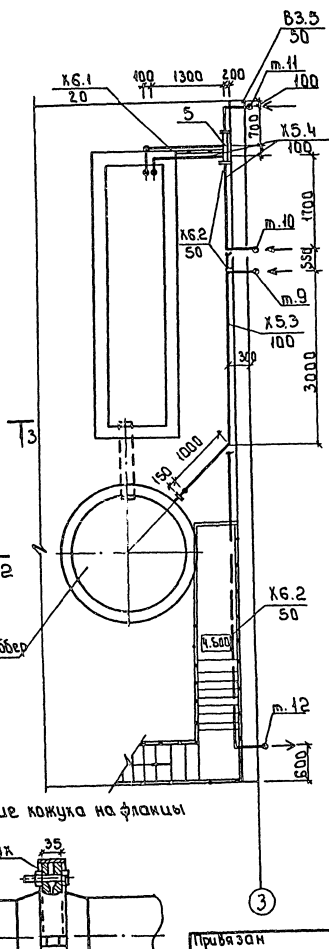

Спецификация

Поз.	Обозначение	Наименование	Кол	Масса	Примеч.
1	РП-2Ш13М	Весы товарные			
		шкальные НПВ2 тонны	2		
2	Альбом 7	Компенсатор	2		
3		Желоб (см. черт. КЖ)	1		
4	Альбом 7	Кожух	4		
5	Серия 4.903-13	Эжектор водасалянай	1		
6	ГОСТ 12820-80	Фланец 1-600-2.5	2		
7	ОСТ 36-25-77	Заглушка	1		
Х1.1		Участок трубопровода от			
		контейнера на весах до т.3	1		
Х1.2		Участок трубопровода от			
		контейнера на весах до т.4	1		
Х4.1		Участок трубопровода от			
		т.1 до резервуара			
		под скруббером	1		
Х4.2		Участок трубопровода от			
		т.2 до резервуара			
		под скруббером	1		
Х4.3		Участок трубопровода			
		от т.5 и т.6 до резер-			
		вуара под скруббером	2		
Х5.1		Участок трубопровода			
		от скруббера до резервуара			
		нейтрализующего раствора	1		
Х5.2		Участок трубопровода			
		от т.7 и т.8 до резервуара			
		нейтрализующего раствора	2		
Х5.3		Участок трубопровода			
		от т.9 до скруббера	1		
Х5.4		Участок трубопровода			
		от т.10 до резервуара	1		
Х6.1		Участок трубопровода от			
		резервуара нейтрализующе-			
		го раствора до поз. 5	1		
Х6.2		Участок трубопровода			
		от поз 5 до т.12	1		
В3.5		Участок трубопровода			
		от т.11 до поз. 5	1		

Привязан

Инв. № подл. | Подпись и дата | Взам. инв. №

Пробер.	Продан		
Разраб.	Шрадер		
Руковод.	Левина		
Н. контр.	Клецер		

901-7-19.90 ТХ

Хлораторная для обеззараживания питьевых и сточных вод производительностью 12,5 кг хлора в час. Блок 1. Планы А-А; Б-Б. Спецификация.

Стадия	Лист	Листов
Р	5	

Росинжстройимпекс

Альбом 2

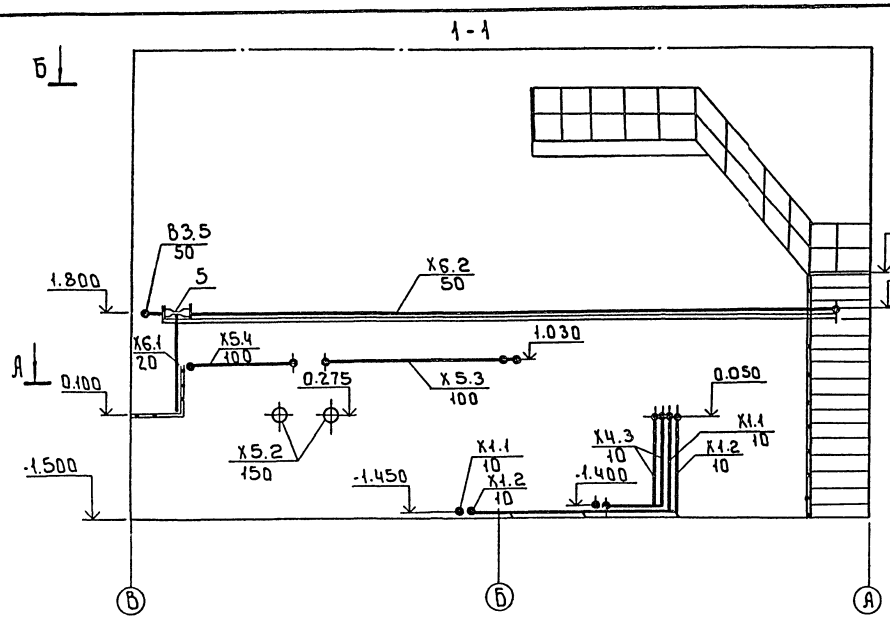

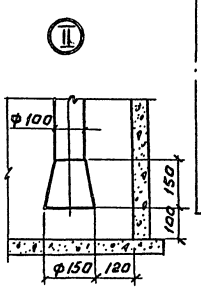

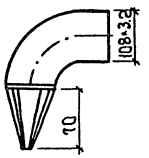

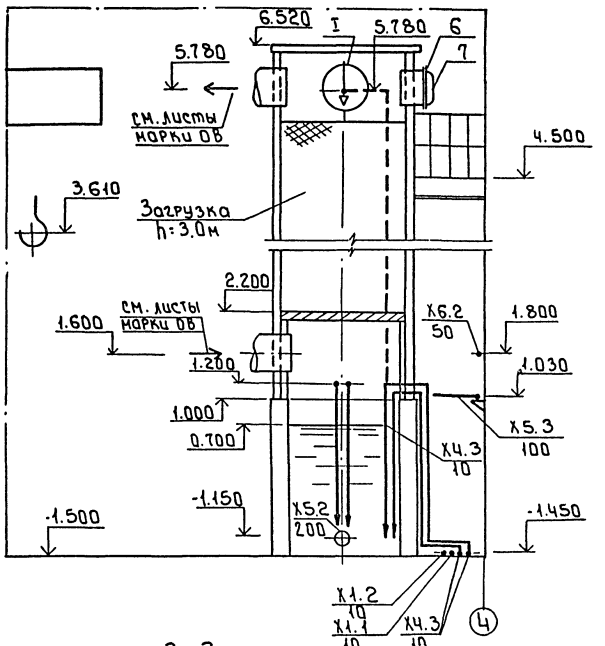

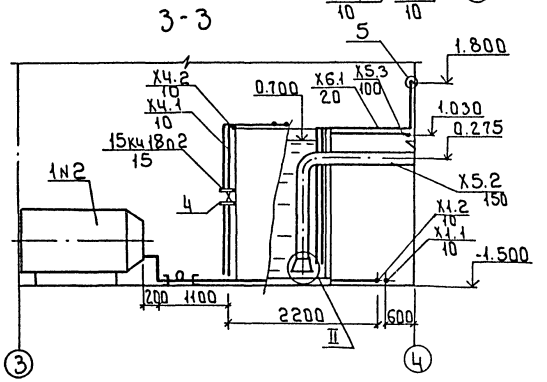

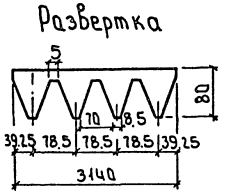

Ведомость трубопроводов

Наименование	Ед. изм.	Вес в блоке	Количество на участок трубопровода Х1.1	Х1.2	Х4.1	Х4.2	Х4.3	Х5.1	Х5.2	Х5.3	Х5.4	Х6.1	Х6.2	В3.5
Труба ГОСТ 10704-76 / Вст3сп ГОСТ 10705-80														
219×4.5	м	1.2						1.2						
159×4	"	10.0							5.0					
108×3.2	"	16.0								10.0	6.0			
57×3	"	1.0												1.0
Труба 15×3 ГОСТ 8734-75 / 10Г ГОСТ 8733-87	"	46.5	12.0	9.0	11.5	6.0	4.0							
Труба ПНД 50С ГОСТ 18599-83	м	12.0											12.0	
ПНД 20С	м	5.0										5.0		
Клапан 15кч18п2Ду15 Ру16Мпа	шт.	2			1	1								
Отвод 90°159×4.5 ГОСТ 17375-83	"	2						1						
Отвод 90°108×4 ГОСТ 17375-83	"	7								3	4			
Отвод 90°57×3 ГОСТ 17375-83	"	2												2
Угольник ПВД 50С ОСТ 05-367-74	"	1											1	
Переход К219×8-159×4.5 ГОСТ 17378-83	"	2						1						
Фланец 1-100-2.5 ГОСТ 12820-80	"	2							2					
Опора отдельная серия 4.900-9. В.1 А1 46293.000-012	"	12											12	

Привязан

Инв.№

Провер.	Продан	
Разраб.	Шрайр	
Разраб.	Левина	
Н.контр.	Клецер	

901-7-19.90 ТХ

Хлораторная для обеззараживания питьевых и сточных вод производительностью 12.5 кг хлора/час.

Блок 1. Разрезы 1-1; 2-2; 3-3. Ведомость трубопроводов

Стадия	Лист	Листов
Р	6	

Росинжстройимпекс

Инв.№ подл. | Подпись и дата | Взам. инв.№

Альбом. 2

1-1

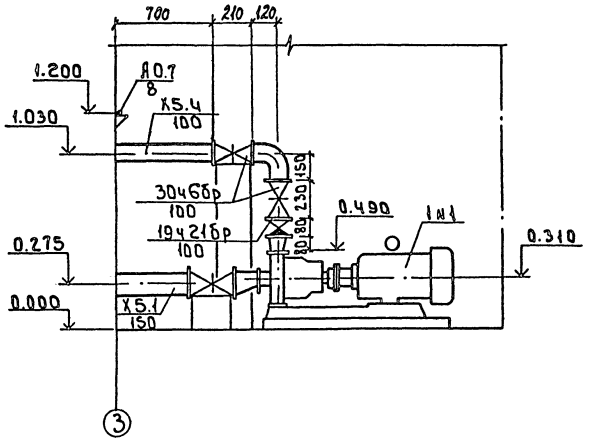

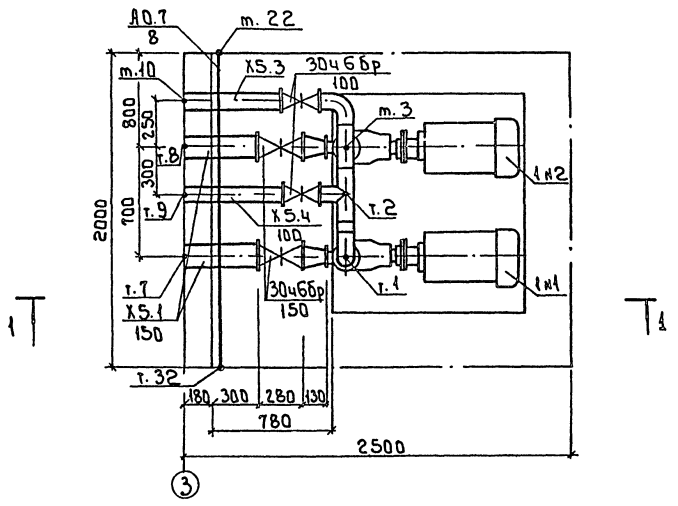

Спецификация

Поз.	Обозначение	Наименование	Кол.	Масса	Примеч.
1	Х80-50-160Л	Насос Q=68м³/ч; H=28м			
		с электродвигателем			
		4А160S2; N=15кВт	2		
Х5.1		Участок трубопровода			
		от т.7 и т.8 до поз.1м1 и 1м2	2		
Х5.2		Участок трубопровода			
		от поз.1м1 и 1м2 до т.1 и т.3	2		
Х5.3		Участок трубопровода			
		от т.1 до т.10	1		
Х5.4		Участок трубопровода			
		от т.2 до т.9	1		
А0.7		Участок трубопровода			
		от т.22 до т.32	1		

Ведомость трубопроводов

Наименование	Ед. изм.	Всего в блоке	Количество на участок трубопровода					
			Х5.1	Х5.2	Х5.3	Х5.4	А0.7	
Труба ГОСТ 10704-76 / Вст3сп ГОСТ 10705-80								
159×4.0	м	1.0	0.5					
108×3.4	м	1.2			0.6	0.6		
8×1.4	м	2.0					2.0	
Тройник ГОСТ 17376-83								
108×6	шт.	2			2			
Переход ГОСТ 17378-83								
Э159×4.5-89×3.5	шт.	2	1					
К108×4.0-76×3.5	шт.	2		1				
Отвод 90° ГОСТ 17375-83								
108×4.0	шт.	2			2			
Задвижка 30ч6бр								
Ду150; Ру1МПа	шт.	2	1					
Ду100; Ру1МПа	шт.	2			1	1		
Клапан обратный								
19ч21бр Ду100								
Ру1.6 МПа	шт.	2		1				

901-7-19.90 ТХ

Привязан

Инв. №

Провер.	Продан	
Разраб.	Машинская	
Разраб.	Левина	
Н. контр.	Клецер	

Хлораторная для обеззараживания питьевых и сточных вод производительностью 12,5 кг хлора в час

Блок 2. План. Разрез Спецификация. Ведомость трубопроводов.

Стадия	Лист	Листов
Р	7	

РОСИНЖСТРОЙИМПЕКС

Инв. № подл. | Подпись и дата | Взам. инв. №

24934-02 10

Альбом 2

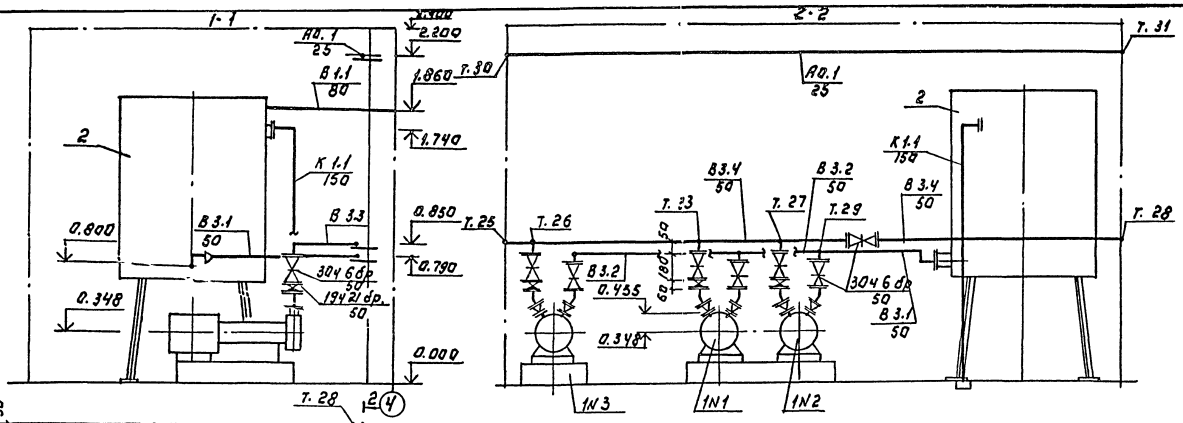

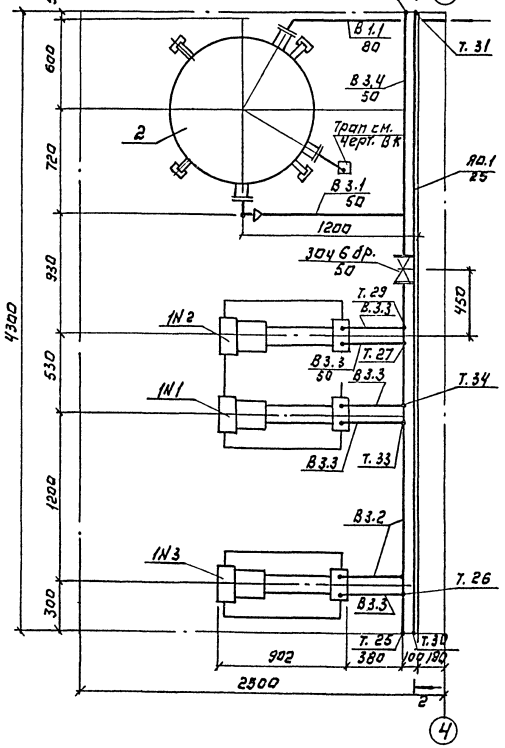

Ведомость трубопроводов.

Наименование	Ед. изм.	Кол.	Количество на участок трубопровода						
			В3.1	В3.2	В3.3	В3.4	В1.1	К1.1	Ro.1
Труба ГОСТ 10704-76 В Ст.3 ГОСТ 10705-80									
159×4	м	2						2	
89×3	ч	1.1					1.1		
57×3	ч	10.2	2.1	1.8	0.445	4.3			
32×2.8	ч	4.3							4.3
Отвод 90° ГОСТ 17375-83									
159×4	шт	1						1	
57×3	ч	4	4						
Отвод 60° ГОСТ 17375-83									
89×3,5	шт	1					1		
57×3	ч	6		1	3				
Переход ГОСТ 17378-83									
К 89×4-57×3,5	шт	1	1						
К 57×4-45×4	ч	6		1	5				
Тройник ГОСТ 17376-83									
57×3	шт	6	1	2		3			
Задвижка 30ч 6др. Ду 50 Ру 1 МПа	шт.	7		1	5	1			
Обратный клапан 19421др Ду 50 Ру 1.6 МПа	шт.	3			3				

Спецификация

Поз.	Обозначение	Наименование	Кол.	Масса	Прим.
1		Насос ВК 2/26 с эл. двиг. 4АМ 112М4 N=5.5 кВт.	3	103	
2	Альбом 7	Бак разрыва струи	1	447	
В3.1		Участок трубопровода от поз. 2 до т. 29	1		
В3.2		Участок трубопровода от т. 29 до поз. 1N3	1		
В3.3		Участок трубопровода от поз. 1N3 до т. 26; от поз. 1N2 до т. 27; от поз. 1N2 до т. 29; от поз. 1N1 до т. 33; от поз. 1N1 до т. 34.	5		
В3.4		Участок трубопровода от т. 25 до т. 28	1		
В1.1		Участок трубопровода от оси 4 до поз. 2.	1		
К1.1		Участок трубопровода от поз. 2 до трапа	1		
Ro.1		Участок трубопровода от т. 30 до т. 31	1		

			901-7-19.90		ТХ
Прибязан.					
Инв. №					
Пробер	Продан		Хлораторная для обеззараживания питьевых и сточных вод производительностью 12,5кг. хлора в час	Стадия	Лист	Листов
Разраб.	Шрадер			Р	8	
Разраб.	Машинская		План. разрезы 1-1; 2-2			
Н. контр.	Кельцер		Спецификация. Ведомость трубопроводов.	Росинжстроймпекс		

24934-02 11

Инв. № подл. | Подпись и дата | Взам. инв. №

Альбом 2

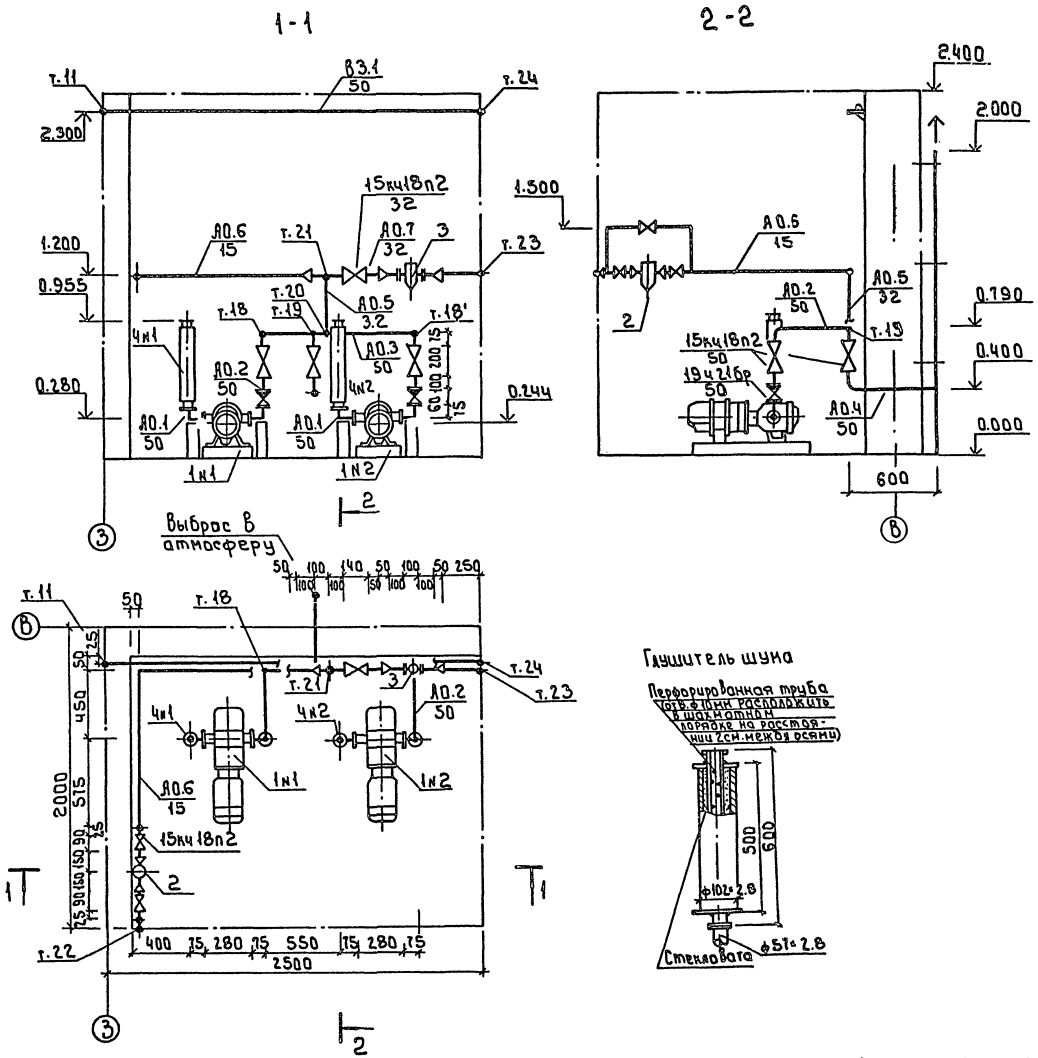

Спецификация

Поз.	Обозначение	Наименование	Кол.	Масса	Примеч.
1	2Аф46Э52С	Компрессор Q=8.5л/с.			
		давление 1.5кгс/см² с			
		э/д4АХ90L4. N=2.2кВт.	2		
2	фВ-1.6	Фильтр воздуха Q=1.6м³/ч.	1		
3	фВ-25	Фильтр воздуха Q=25м³/ч.	1		
4		Глушитель шума	2		
В3.1		Участок трубопровода			
		от т.11 до т.24	1		
А0.1		Участок трубопровода			
		от поз.1н1(1н2) до поз4н1(4н2)	2		
А0.2		Участок трубопровода			
		от поз1н1(1н2) до поз т18(18')	2		
А0.3		Участок трубопровода			
		от т.18 до т.18'	1		
А0.4		Участок трубопровода			
		от т.19 до точки выброса	1		
А0.5		Участок трубопровода			
		от т.20 до т.21	1		
А0.6		Участок трубопровода			
		от т.21 до т.22	1		
А0.7		Участок трубопровода			
		от т.21 до т.23	1		

Ведомость трубопроводов

Наименование	Ед. изм.	Всего в блоке	Количество на участок трубопровода							
			А0.1	А0.2	А0.3	А0.4	А0.5	А0.6	А0.7	В3.4
Труба 57×3.0 ГОСТ10704-76 / Вст3сп10705-80	м	7.28		0.55	0.98	2.7				2.5
38×2.8	м	0.86					0.41		0.45	
18×1.4	м	5						5		
8×1.0	м	0.6						0.3	0.3	
Отвод 90° ГОСТ 17375-83										
57×2.8	шт.	7	1	2		1				
Клапан 15кч18п2										
Ду50; Ру1.6 МПа	шт.	3		1		1				
Ду32; Ру1.6 МПа	шт.	1							1	
Ду15; Ру1.6 МПа	шт.	3						3		
Клапан обратный										
19ч21бр Ду50; Ру1.6МПа	шт.	2		1						

901-7-19.90 ТХ

Привязан	Провер.	Продан	
	Разраб.	Шраер	
	Разраб.	Левина	
Инв. №	Н.контр.	Клецер	

Хлораторная для обеззараживания питьевых и сточных вод производительностью 12,5кг хлора в час.

Стадия	Лист	Листов
Р.А.	9	

Блок 4. План. Разрезы 1-1; 2-2 Спецификация. Ведомость трубопроводов.

РОСИНЖЕТРОЙИМПЕКС

Инв. № подл. | Подпись и дата | Взам. инв. №

24934-02 12

Альбом 2

1-1

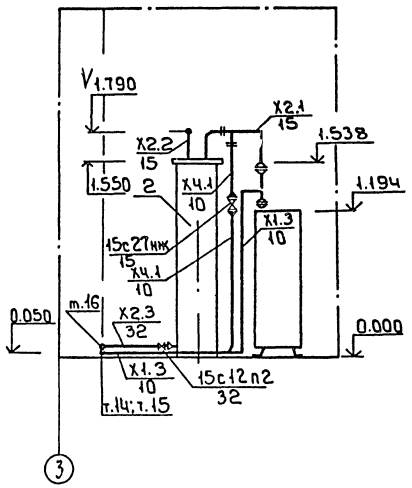

2-2

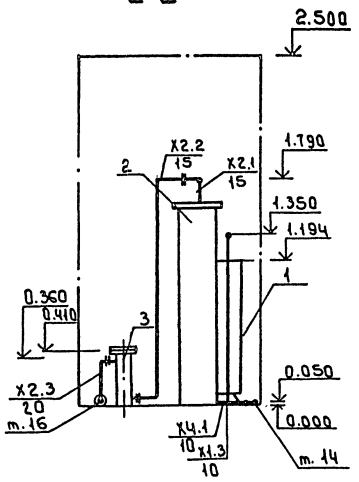

План

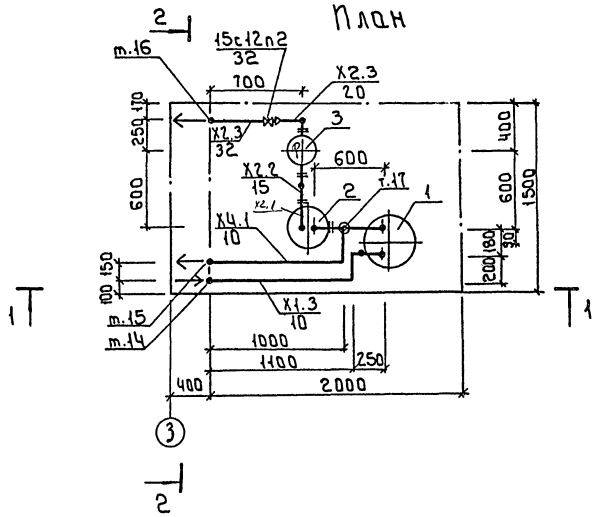

Спецификация

Поз.	Обозначение	Наименование	Кол.	Масса	Примеч.
1		Испаритель хлора, ИХ*			
		производительностью			
		12.5 кг/час.	1		
2		Грязевик	1		
3		Фильтр	1		
4		Кожух	1		
X1.3		Участок трубопровода			
		от т.14 до поз. 1	1		
X2.1		Участок трубопровода			
		от поз. 1 до поз. 2	1		
X2.2		Участок трубопровода			
		от поз. 2 до поз. 3	1		
X2.3		Участок трубопровода			
		от поз. 3 до т. 16	1		
X4.1		Участок трубопровода			
		от т. 17 до т. 15	1		

Ведомость трубопроводов

Наименование	Ед. изм.	Всего	Количество на участок трубопровода				
			X1.3	X2.1	X2.2	X2.3	X4.1
Труба 38×3 ГОСТ 8734-75 10Г 8733-87	м	1.6				1.6	
25×3.0	м	0.6				0.6	
18×3.0	м	0.5			0.5		
15×2,5	м	5.5	2.5				3.0
Переход ГОСТ 17378-83							
К-38×3,5-25×3.0	шт.	1				1	
Клапан 15кч18п2							
Ду15; Ру 1.6 МПа	шт.	1					1
Вентиль 15с12п2							
Ду 32; Ру 2.5 МПа	шт.	1				1	

Инв. № подл. | Подпись и дата | Взам. инв. №

Привязан

Инв. №

Провер.	Продан		
Разраб.	Шрадер		
Разраб.	Машинская		
Н. контр.	Клевцев		

901-7-19.90 ТХ

Хлораторная для обеззараживания питьевых и сточных вод производительностью 12.5 кг/час

Стадия	Лист	Листов
Р	10	

Блок 5м1. План. Разрезы 1-1; 2-2 Спецификация. Ведомость трубопроводов.

РОСИНЖЕТРОЙИМПЕКС

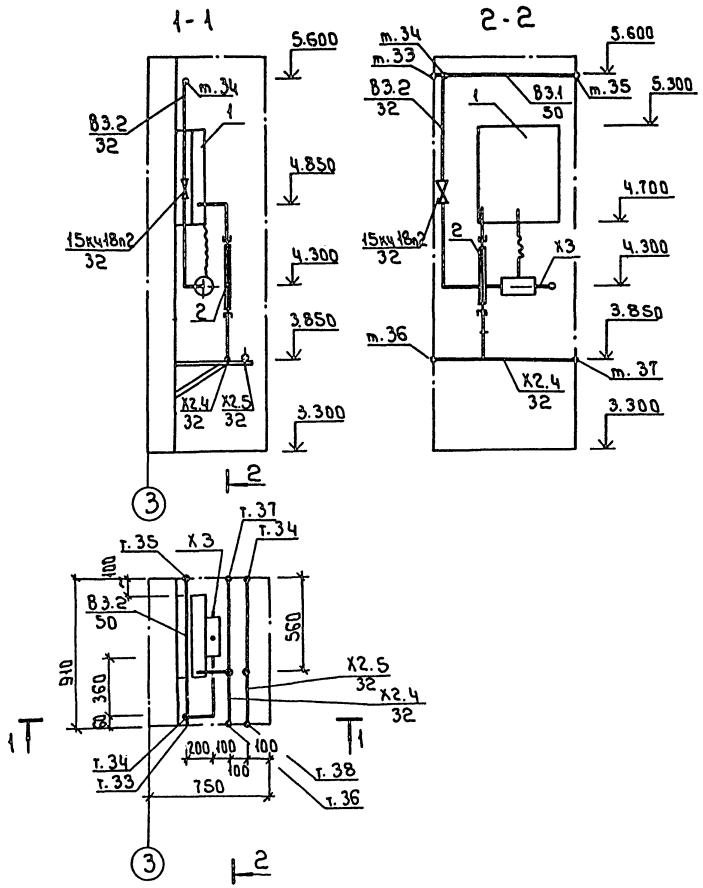

Спецификация

Поз.	Обозначение	Наименование	Кол.	Масса	Примеч.
1	ЛОНИИ 100КМ	Хлоратор	1		
2		компенсатор	1		
		тип I			
Х2.4		Участок трубопрово-			
		да от т.36 до т. 37	1		
Х2.5		Участок трубопровода			
		от т. 38 до т. 39	1		
В3.1		Участок трубопровода			
		от т. 33 до т. 35	1		
В3.2		Участок трубопровода			
		от т. 34 до поз. 1	1		

Ведомость трубопроводов

Наименование	Ед. изм.	Всего	Количество на участок трубопровода			
			Х2.4	Х2.5	В3.1	В3.2
Труба 38×3,0 ГОСТ 8734-75 / 10ГГОСТ 8733-87	м	1.82	0.91	0.91		
Труба 57×3.0 ГОСТ 10704-76 / Вст3сп 10705-80	м	0.91			0.91	
38×2.8	м	1.86				1.86
Вентиль 15кч 18п2	шт.	1				1
Ду 32 Ру 1.6 МПа						

Инв. № подл. | Подпись и дата | Взам. инв. №

Привязан

Инв. №

Провер.	Продан		
Разраб.	Шраер		
Разраб.	Левина		
Н. контр.	Клецер		

901-7-19.90 ТХ

Хлораторная для обеззараживания питьевых и сточных вод производительностью 12,5 кг хлора в час. Блок 6 и 4. План. Разрезы 1-1; 2-2 Спецификация. Ведомость трубопроводов (вариант для питьевых вод).

Стадия	Лист	Листов
Р	11	

Росинжстройимпекс

Альбом 2

1-1

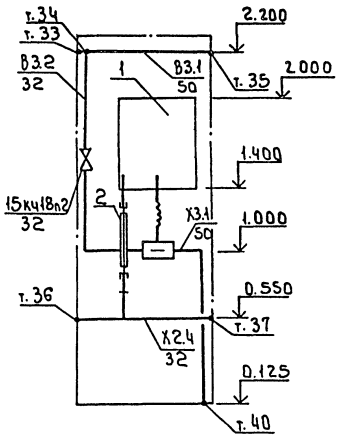

2-2

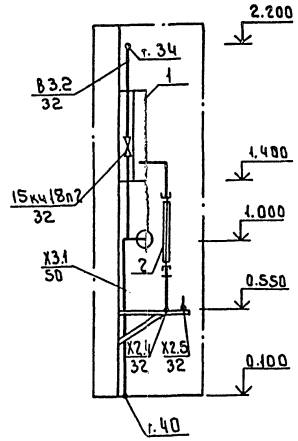

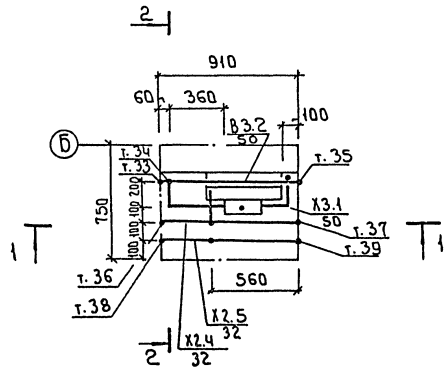

Спецификация

Поз.	Обозначение	Наименование	Кол.	Масса	Примеч.
1	лонии 100КМ	Хлоратор	1		
2		Компенсатор	1		
		Тип I			
Х2.4		Участок трубопровода			
		от т. 36 до т. 37	1		
Х2.5		Участок трубопровода			
		от т. 38 до т. 39	1		
В3.1		Участок трубопровода			
		от т. 33 до т. 35	1		
В3.2		Участок трубопровода			
		от т. 34 до поз. 1	1		
Х3.1		Участок трубопровода			
		от поз. 1 до т. 40	1		

Ведомость трубопроводов

Наименование		Ед. изм	Всего	Количество на участок трубопровода				
				Х2.4	Х2.5	Х3.1	В3.1	В3.2
Труба	38×3.0 ГОСТ 8734-75 / 10Г ГОСТ 8733-75	м	1.82	0.91	0.91			
Труба	57×3.0 ГОСТ 10704-76 / Вст3сп10705-80	м	0.91				0.91	
	38×2.8	м	1.86					1.86
Вентиль 15кч18п2		шт	1					1
Ду 32 Ру1.6 МПа								
Труба ПНД 50С ГОСТ 18599-83		м	1.0			1.0		
Угольник ПВД 50Г								
ОСТ 605-367-74		шт	2			2		

Привязан							
Инв.№							

Провер.	Продан		
Разраб.	Шраер		
Разраб.	Левина		
Н.контр.	Клецер		

901-7-19.90 ТХ

Хлораторная для обеззараживания питьевых и сточных вод производительностью 12,5 кг хлора в час.

Блок 6 и 4. План. Разрезы 1-1; 2-2. Спецификация. Ведомость трубопроводов (вариант сточных вод).

Стадия	Лист	Листов
Р	12	

РОСИНЖЕТРОЙИМПЕКС

24934-02 15

Инв.№ подл. | Подпись и дата | Взам. инв.№

Альбом 2

План на отм. 0.000

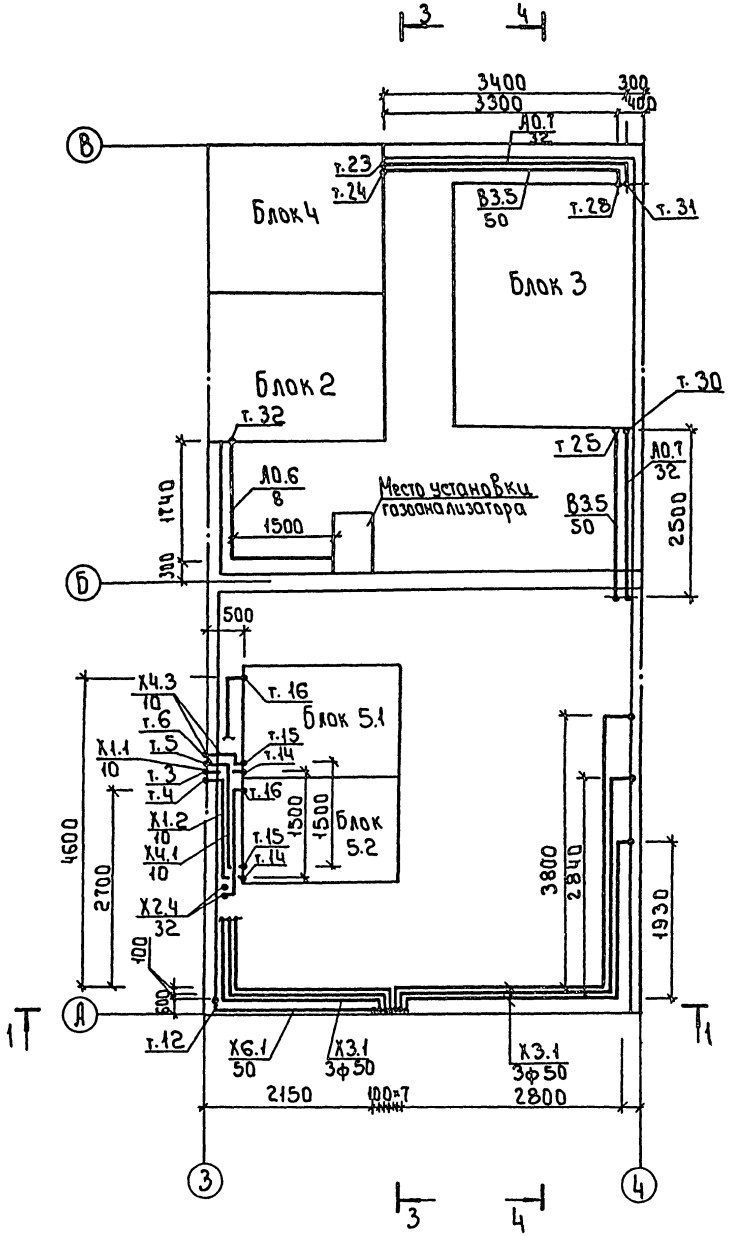

1-1

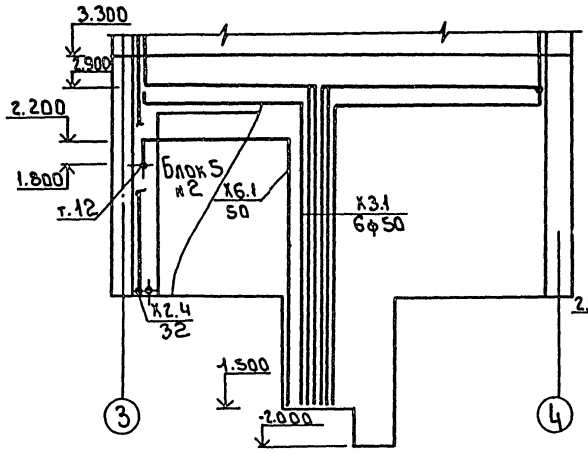

2-2

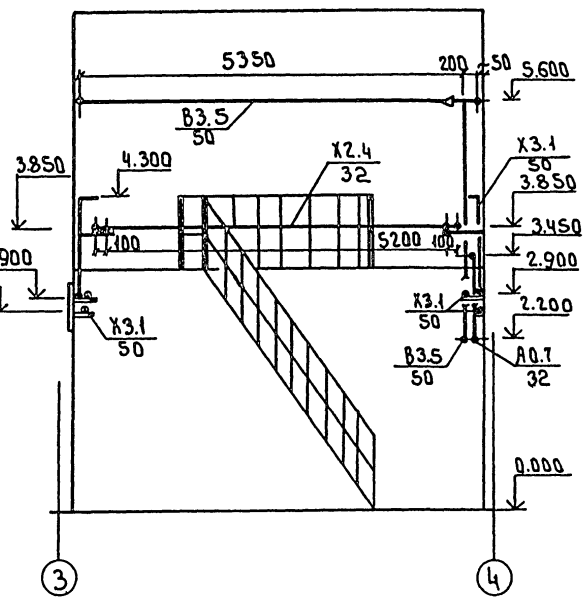

План 3.300

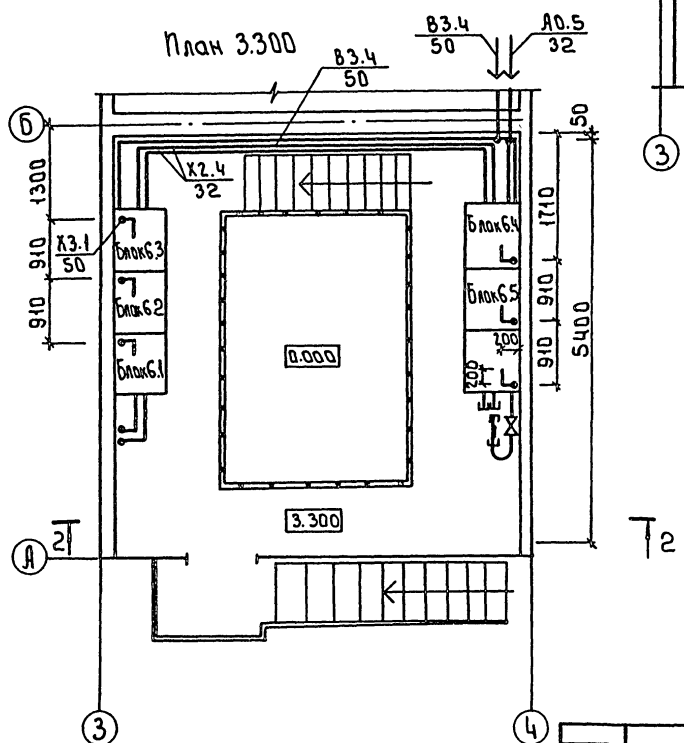

Привязан			
Инв.№			
Провер.	Продан		
Разраб.	Шраер		
Разраб.	Машинская		
Н.контр.	Клецер		

901-7-19.90 ТХ

Хлораторная для обеззараживания питьевых и сточных вод производительностью 12,5 кг хлора в час.

Трубопроводы, проходящие через стены и перекрытия. Планы. Разрезы 1-1; 2-2 (Вариант для питьевых вод).

Стадия	Лист	Листов
Р	13	

РосинжСтройимпекс

Инв.№ подл. | Подпись и дата | Взам. инв.№

Альбом 2

3-3

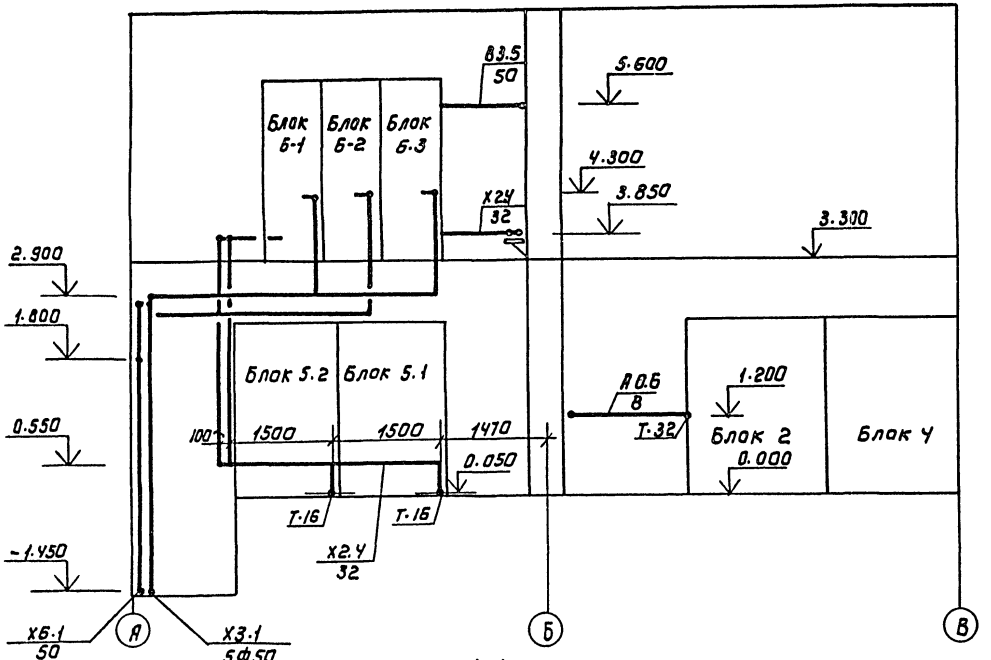

4-4

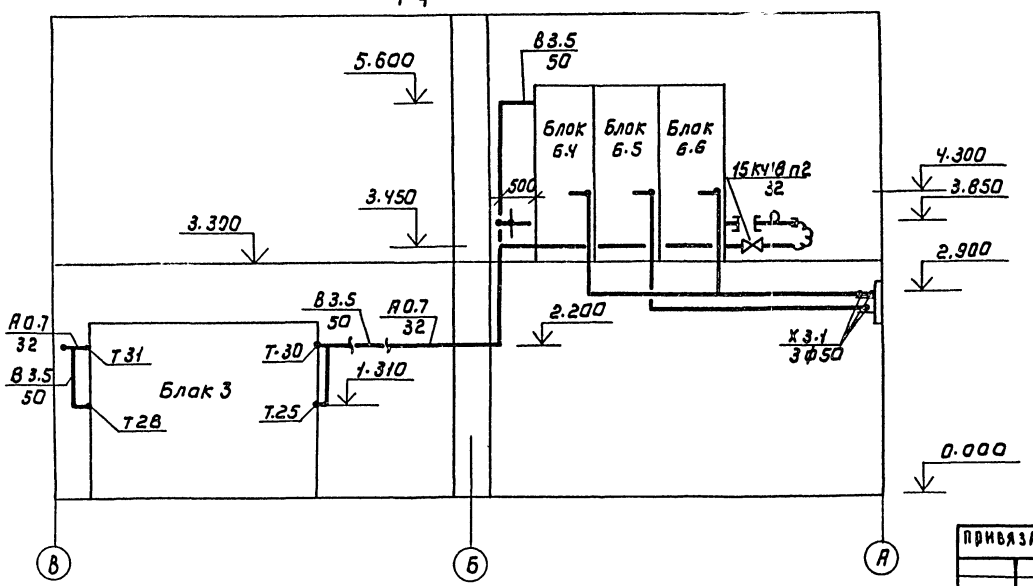

Ведомость трубопроводов

Наименование	Ед. изм	Всего	Количество на участок трубопровода X1.1	X2.4	X3.1	X4.3	X6.1	В3.5	А0.6	А0.7	X1.2
Труба 38×3 ГОСТ 8734-75 / 10Г ГОСТ 8733-75	м	28		28							
15×2.5	м	5.0	0.5			2.5					2.0
Труба ГОСТ 10704-76 / Ст3 ГОСТ 10705-80											
57×3	"	16.0						16.0			
38×2.8	"	13								13	
8×1.0	"	2.24							2.24		
Отвод 90° ГОСТ 17375-83											
57×3	шт	6						6			
Труба ПНД 50С ГОСТ 18599-83	м	103.5			96		7.5				
Угольник ПВД 50С ОСТ 05-367-74	шт	40			36		4				
Опора отдельная трехрядная серия 4.900-9В1 А1Б.293.000-012	шт	8			8						
Опора отдельная серия 4.900-9.81 А1Б.291.000-04 (шаг опор 1м)	шт	2					2				
Клапан 15кч18п2 Ду 32; Ру 1.6 МПа	шт	1								1	
Компенсатор	шт	1								1	

Инв.№ подл. | Подпись и дата | Взам. инв.№

Привязан

Инв.№

Провер	Продан		
Разраб	Шрадер		
Разраб	Машинская		
Н.контр	Клецер		

901-7-19.90 ТХ

Хлораторная для обеззараживания питьевых и сточных вод производительностью 12,5 кг хлора в час

Трубопроводы, проходящие между блоками. Разрезы 3-3, 4-4. Ведомость трубопроводов (вариант для питьевых вод)

Стадия	Лист	Листов
Р	14	

Росинжстроймонтаж

Альбом 2

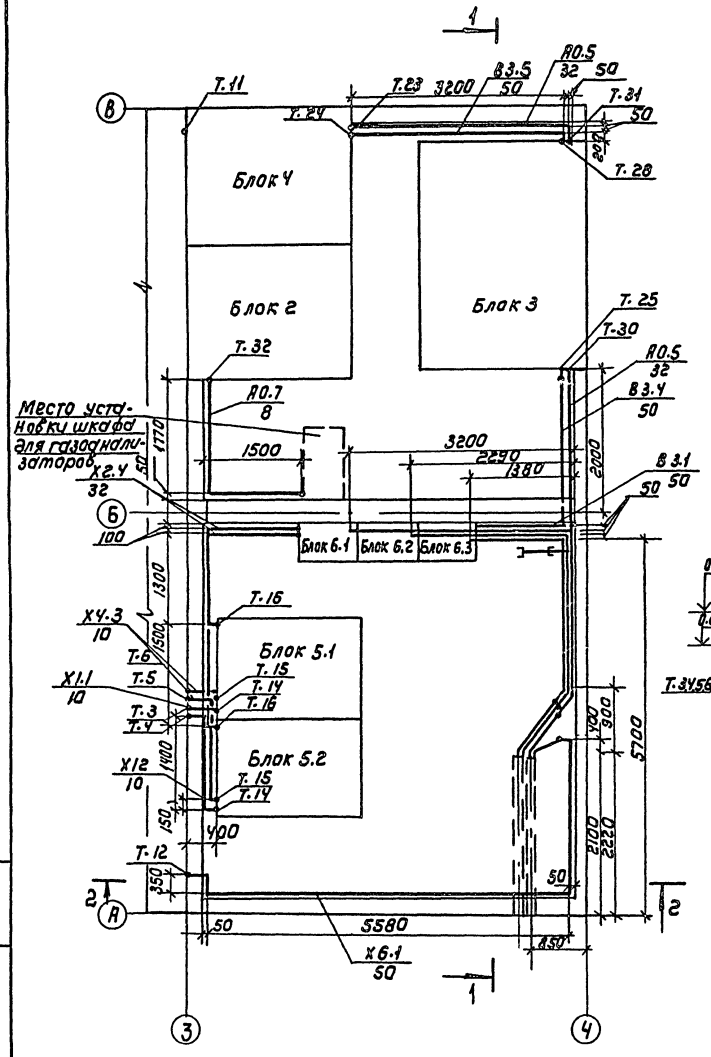

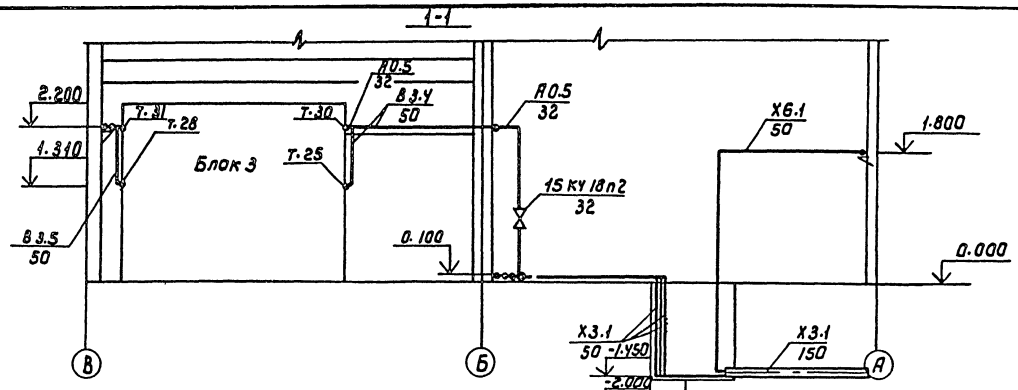

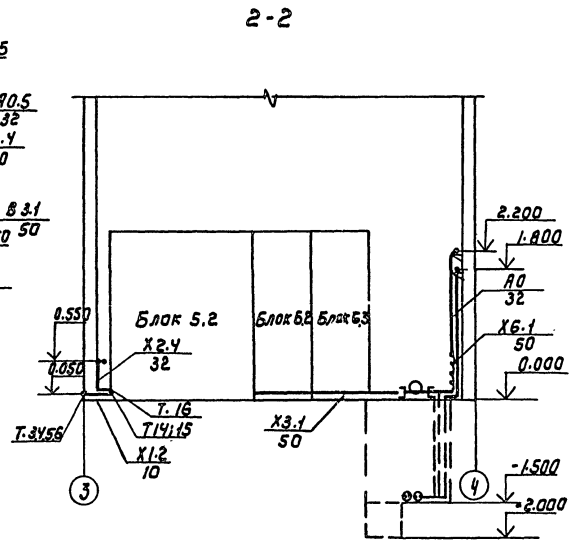

Ведомость трубопроводов

Наименование	Ед. изм	Всего	Количество на участок трубопровода										
			В3.1	В3.4	В3.5	Х1.2	Х1.2	Х2.4	Х3.1	Х4.3	Х5.1	А0.5	А0.7
Труба 38×3 ГОСТ 8734-75 / 10г 8733-75	м	8,58						8.58					
15×2,5	м	4.6				0,4	1.8			2,4			
Труба 57×3,0 ГОСТ 10704-76 / 8 ст3 10705-80	м	8.7	1.4	3.0	4.3								
38×2,8	м	8.3										8,3	
8×1.4	м	3,3											3,3
Труба ПНД 50С ГОСТ 18599-78	м	42.8							29.3		13.5		
Труба БНТ 150 ГОСТ 1839-80	м	4.4							4.3				
Угольник ПВД 50С ОСТ 05-367-74	шт	22							15		7		
Отвод 90° ГОСТ 17375-88													
57×3.0	шт	4	1		3								
Клапан муфтовый 15КЧ 18 п2; Ду32; Ру1.6МПа	шт	1										1	
Компенсатор тип II	шт	1										1	
Опора для крепления трубопроводов к полу Серия 4.900-9 в.1 А14Б 324.000-02	шт	12							12				
Опора отдельная Серия 4.900-9. в.1 А14Б 293.000-012	шт	7									7		

901-7-19.90 ТХ

Провер.	Продан		
Разраб.	Шраер		
Разраб.	Левина		
Н.контр.	Клецер		

Хлораторная для обеззараживания литьевых и сточных вод производительностью 12,5 кг хлора в час

Трубопроводы, проходящие между блоками. План. Разрезы 1-1, 2-2. Ведомость (вариант для сточных вод)

Стадия	Лист	Листов
Р	15	

Росинжстрой Импекс

Привязан

Инв №

Инв. № подл. | Подпись и дата | Взам. инв. №

Копировал: Коршунова 24934-02 18 Формат: А2

Альбом 2

Ведомость рабочих, чертежей основного комплекта

Лист	Наименование	Примечание
1	Общие данные	
2	Принципиальная схема вентиляции	
3	План на отм. -1.500; 0.000.	
4	План на отм. 3.300	
5	Схемы систем П1÷П3, В4, В5, ВЕ1÷ВЕ3	
6	Схемы систем В1÷В3. Схема системы отопления. Узел управления	
7	Установки систем П1÷П3 Схема системы теплоснабжения установок П1÷П3	
8	Установки систем В3÷В5	
9	Установки систем В1, В2	

Ведомость ссылочных и прилагаемых документов.

Обозначение	Наименование	
	Ссылочные документы	
5.904-1 В.0.1	Средства крепления воздуховодов	
4.904-69	Детали крепления санитарно-технических приборов и трубопроводов	
5.904-38	Гибкие вставки к центробежным вентиляторам.	
5.904-4	Двери и люки герметические для вентиляционных камер	
5.904-50 В 0.1	Решетки вентиляционные регулируемые типа РВ	
1.494-10	Решетки щелевые регулируемые типа Р	
1.494-25	Подставки под калориферы	
5.904-51. В.1	Зонты и дефлекторы вентиляционных систем	
5.904-45	Узлы прохода вентиляционных шахт через покрытия пром. зданий	
7.903.9-2 В.1	Детали тепловой изоляции трубопроводов с положительными температурами	
5.904-41	Клапаны обратные общего назначения	
5.904-33	Заслонки вентиляционные повышенной герметичности.	
5.903-2 В.0.1	Воздухосборники для систем отопления и теплоснабжения вентиляционных установок	
4.903-10 В.8	Изделия и детали трубопроводов для тепловых сетей	
5.904-25	Панели для установки фильтров Фя	
	Прилагаемые документы	
тп 901-7-19-91 ОВ.СО	Спецификация оборудования к основному комплекту чертежей марки ОВ	
тп 901-7-19-91 ОВ.ВМ	Ведомость потребности в материалах	

Основные показатели по чертежам отопления и вентиляции

Наименование здания (сооружения) помещения	Объем, м³	Периоды года при $t_н$, °С	Расход тепла, Вт (ккал/ч) На отопление	На вентиляцию	На горячее водоснабжение	Общий	Расход холода Вт (ккал/ч)	Установ. лен. мощн. эл. двигат. кВт.
Хлораторная		-30	30820 (26500)	152590 (131204)	—	183410 (157704)	—	21.28

Проект разработан в соответствии с действующими нормами и правилами и предусматривают мероприятия, обеспечивающие взрывную, взрывопожарную и пожарную безопасность при правильной эксплуатации сооружения

Главный инженер проекта Нариссова

Характеристика отопительно-вентиляционных систем

Обозначение системы	Кол. систем	Наименование обслуживаемого помещения (технологического оборудования)	Тип установки	Вентилятор: Тип исполн. по взрыво защите	№	Схема исполнен.	Положение	L×1.2 м³/ч	Р, Па (кгс/м²)	П, об/мин	Электродвигатель: Тип, исполнение по взрыво защите	N, кВт	П, об/мин	Воздухонагреватель: Тип	№	Кол	Т-ра нагрева, °С от	до	Расход тепла, Вт (ккал/ч)	ΔР, Па (кгс/м²)	Фильтр: Тип	Кол-во	Заслонка: Тип	Кол-во	Примечание
П1	1	Склад контейнеров	Е630.790-2с	Ц4-75	6.3	1	ПрО°	7630	950 (97)	1435	4А100S4	3.0	1435	КВСБП / КВББП	8/8	2/1	-30	14	114790 (98702)	37/38 / 149(15)	ФяПБ	6	П1000×600	1	Рабочая
П2	1	Склад контейнеров	Е630.790-2а	Ц4-75	6.3	1	ПрО°	7630	950 (97)	1435	4А100S4	3.0	1435	—	—	—	—	—	—	—					Резервы
П3	1	Хлордозаторная, щитовая, операторская, насосная, тепловой пункт	Е315.790-2	Ц4-75	3.15	1	ПрО°	2335	125 (74)	2810	4А71В2	1.1	2810	КВСБ-П / ВКСБ-П	7/6	1/1	-30	18	37800 (32502)	23/24 / 31(316)			П1000×600	1	
В1	1	Склад контейнеров	Е630.705-1	Ц4-75	6.3	1	ПрО°	7630	580 (59)	950	4А100У6	2.2	950	—	—	—	—	—	—	—	—	—	—	—	Постоян. действ.
В2	1	Склад контейнеров	Е630.110-2Б	Ц4-75	6.3	1	ЛО°	15260	1405 (143)	1460	4А132М4	11.0	1460	—	—	—	—	—	—	—	—	—	—	—	Аварийн.
В3	1	Хлордозаторная	Е2.50-100-2	Ц4-75	2.5	1	ЛО°	1500	510 (52)	2740	4АА63В2	0.55	2740	—	—	—	—	—	—	—	—	—	—	—	
В4	1	Насосная	Е2.50.090-2	Ц4-75	2.5	1	ЛО°	1000	515 (52)	2750	4АА63А2	0.37	2750	—	—	—	—	—	—	—	—	—	—	—	Лето
В5	1	Щитовая, операторская т.п.	Е2.50.095-1	Ц4-75	2.5	1	ПрО°	288	170 (17)	1380	4АА50А4	0.06	1380	—	—	—	—	—	—	—	—	—	—	—	
ВЕ1	1	Насосная	СТД210.00 000	—	—	—	—	55	—	—	—	—	—	—	—	—	—	—	—	—	—	—	—	—	Зимо
ВЕ2	1	С.У	СТД210.00 000	—	—	—	—	50	—	—	—	—	—	—	—	—	—	—	—	—	—	—	—	—	
ВЕ3	1	Вытяжная вентка-мера	СТД210.00 000	—	—	—	—	130	—	—	—	—	—	—	—	—	—	—	—	—	—	—	—	—	

Общие указания

Проект отопления и вентиляции хлораторной разработан на основании архитектурно-строительных и технологических чертежей в соответствии со СНиП 2.04.05-86 СНиП 2.04.02-85

При разработке проекта приняты расчетные температуры наружного воздуха: для отопления и вентиляции в зимний период $t_н$ = 30°С; в летний период для вентиляции $t_н$: +22 С

Внутренние температуры в помещениях приняты по заданию технологов: склад контейнеров +5°С; хлордозаторная и насосная +16°С; операторская +18°С

Коэффициенты теплопередачи ограждающих конструкций приняты в соответствии со СНиП II-3-79**

Источником теплоснабжения является внутриплощадочная тепловая сеть. Теплоноситель - вода с параметрами 150-70°С и 95-70°С (вариант).

Присоединение систем отопления и вентиляции к внутриплощадочным тепловым сетям - непосредственное

Ввод в здание осуществляется в помещение узла ввода.

В складе контейнеров запроектировано воздушное отопление, совмещенное с приточной вентиляцией, в остальных помещениях запроектирована двухтрубная система отопления с верхней разводкой, с попутным движением теплоносителя. Все трубопроводы и приборы окрашиваются масляной краской за 2 раза по ГОСТ 8292-75. Трубопроводы, прокладываемые в подпольных каналах, изолируются шнуром минераловатным δ=40мм по серии 7.903.9-2.1-13 с последующим покрытием по изоляции рулонным стеклопластиком по серии 7.903.9-2.1-42.

В здании запроектирована приточно-вытяжная вентиляция с механическим и естественным побуждением. Все металлические воздуховоды систем В1; В2; В3, снаружи и изнутри покрываются антикоррозийным покрытием, А систем П1, П2 только снаружи в пределах помещений склада контейнеров и хлордозаторной. Воздуховоды систем В1; В2 снаружи здания изолируются матами минераловатными δ=60мм по ГОСТ 21880-86 с последующим покрытием по изоляции алюминиевыми листами. Воздуховоды систем В3; В4; В5 после вентиляторов изолируются матами минераловатными δ=60мм по ГОСТ 21880-86 с последующим покрытием по изоляции рулонным стеклопластиком.

Монтаж отопительно вентиляционного оборудования вести в соответствии со СНиП 3.05.01-85

В графе воздухонагреватели: в числителе - для теплоносителя 150-70°С, в знаменателе - теплоносителя 95-70°С

План-схема

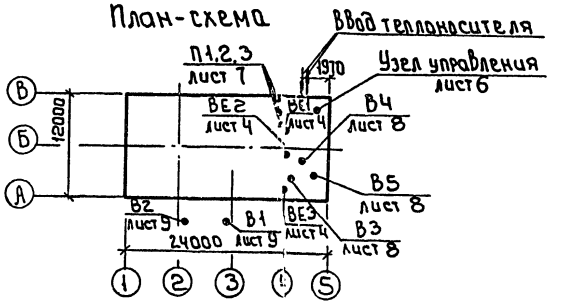

Инв. № подл.	Подпись и дата	Взам. инв. №	

Привязан

Инв. №

тп 901-7-19.90 ОВ

Провер.	Платонов		Хлораторная для обеззараживания питьевых и сточных вод производительностью 12.5 кг хлора в час.	Стадия Р	Лист 1	Листов 9
Разраб.	Андреева				
Н. контр.	Нариссова		Общие данные	Росинжстройимпекс	
ГИП	Нариссова				

Альбом 2

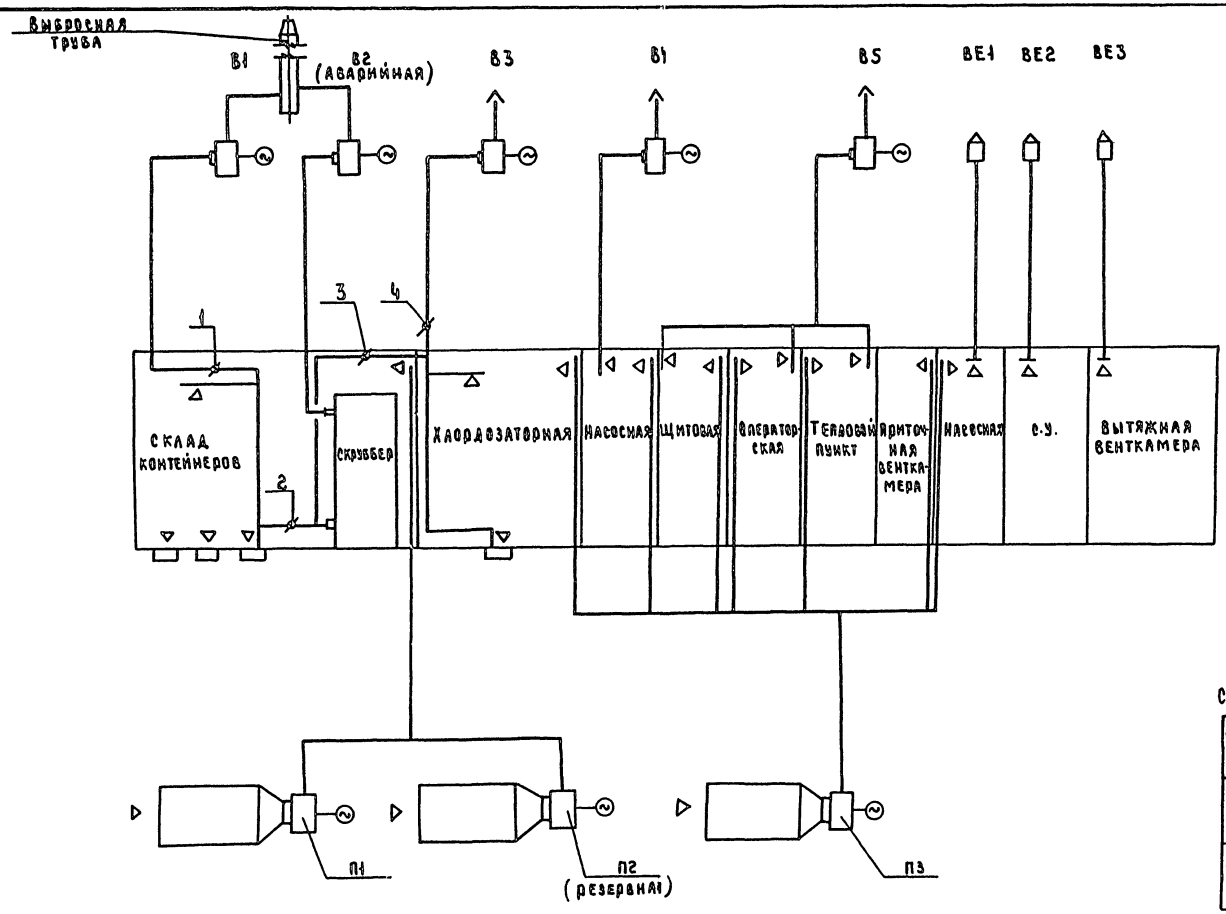

Режимы работы вентиляции склада контейнеров и хлордозаторной

Режим работы	Наимен. помещен.	Положение заслонки № заслонки 1	2	3	4	№№ вент. систем
Нормальный	Склад контейнеров	откр	закр	—	—	В1
	Хлордозаторная	—	—	закр	откр	В3
Аварийный	Склад контейнеров	закр	откр	—	—	В2
	Хлордозаторная	—	—	откр	закр	В2

1. Заслонку №3 отрегулировать при наладке на расход воздуха в аварийном режиме $L = 2600$ м³/час
2. Работа систем в аварийном режиме автоматическая, по сигналу от газоанализатора.

Инв.№ подл. | Подпись и дата | Взам. инв.№

Привязан

Инв.№

Провер.	Платонов	
Разраб.	Андреева	
Н.контр.	Нарцисова	
ГИП	Нарцисова	

ТП 901-7-19.90 ОВ

Хлораторная для обеззараживания питьевых и сточных вод производительностью 12,5 кг хлора/час

Стадия	Лист	Листов
Р	2	

Принципиальная схема вентиляции

Росинжстроймплекс

Альбом 2

План на отм -1.500; 0.000

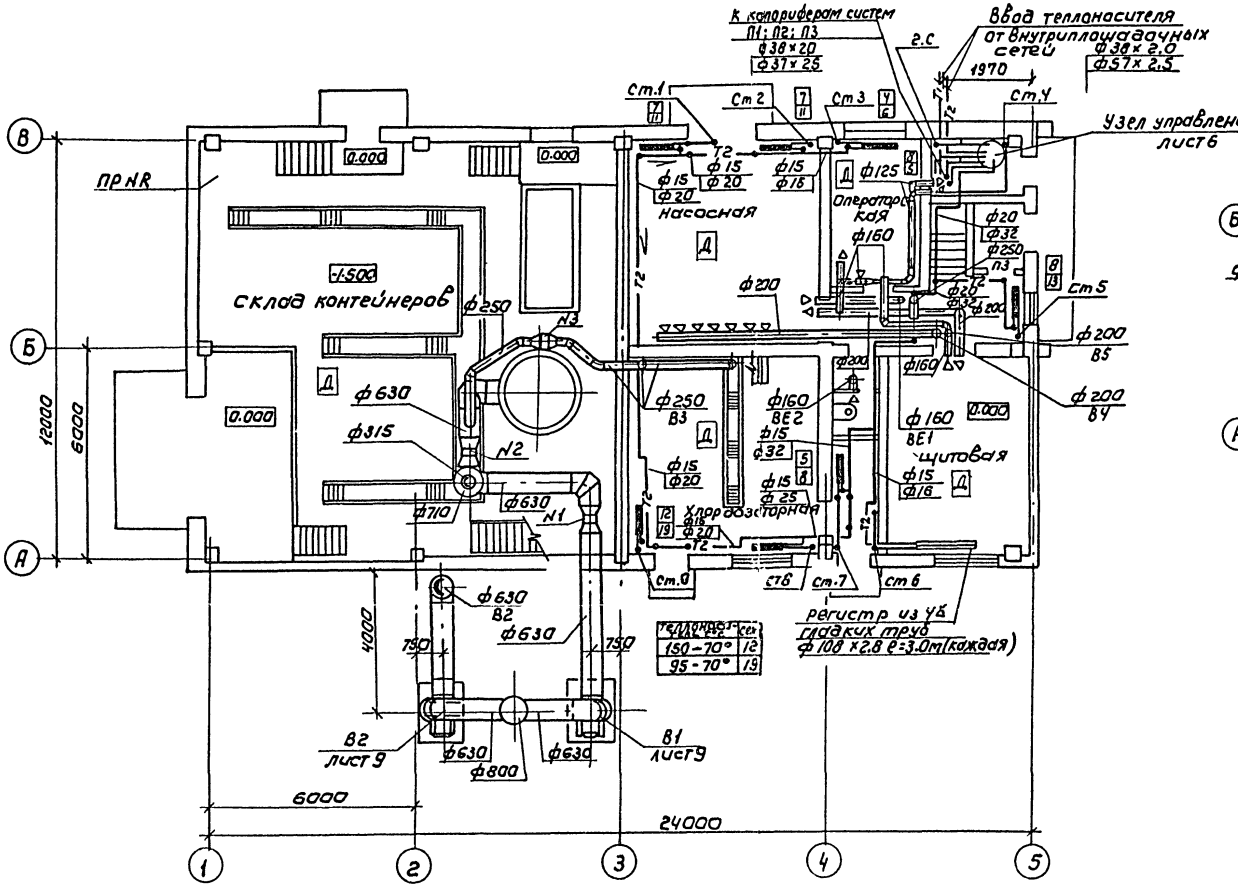

Выкопировка из плана на отм. 0.000 для сточных вод

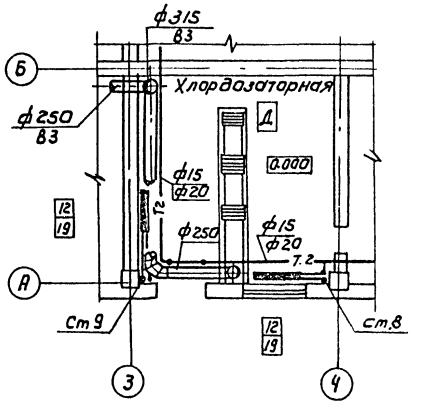

Согласовано:
Разд. АР Кузнецов
Разд. АР Лавинина
Разд. ЭМ Матвеева
Разд. ЭМ Гусева

Инв.№ подл. | Подпись и дата | Взам. инв.№

Привязан

Инв.№

Разраб.	Андреева		
Разраб.	Найштут		
Н.контр.	Нарцисова		
ГИП	Нарцисова		

ТП 901-7-19.90 ВВ

Хлораторная для обеззараживания питьевых и сточных вод производительностью 12,5 кг хлора/час

Стадия	Лист	Листов
Р	3	

План на отм -1.500; 0.000

Росинжстройкомплекс

24934-02 21 Формат А2

Альбом 2

План на отм. 3.300

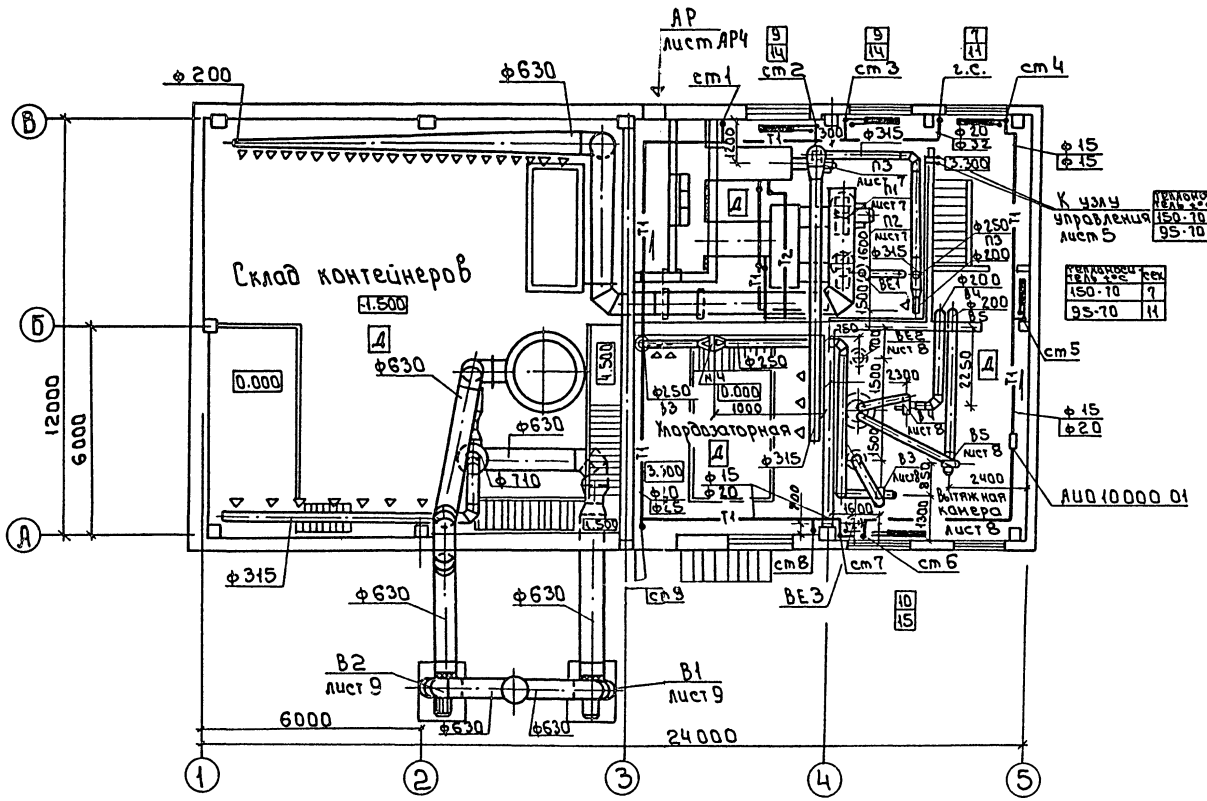
Склад контейнеров
Хлордозаторная
Вытяжная камера
АР
лист АР4
К узлу управления лист 5
АИО 10000 01
ВЕ3
В1
лист 9
В2
лист 9
12000
6000
6000
24000
ф200
ф630
ф315
ф710
ф250
ф150
ф20
ф25
ф15
см1
см2
см3
см4
см5
см6
см7
см8
см9
г.с.
-1.500
0.000
3.300
5.300
1000
1500
2250
2300
2400
1600
1300
850
150
300
400
1:2,5
1:3
1:5
1:7
1:11
1:15
1:20
1:25
1:50
1:100
1:200
1:315
1:630
1:710
1:1000
1:1500
1:1600
1:2250
1:2300
1:2400
1:3300
1:5300
1:8500
1:12000
1:24000
Т1
Т2
ПЗ
ПЗ
ПЗ

Альбом 2

П1, П2

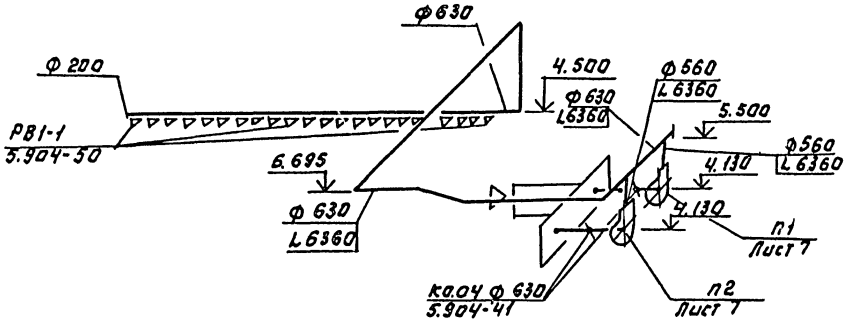

П3

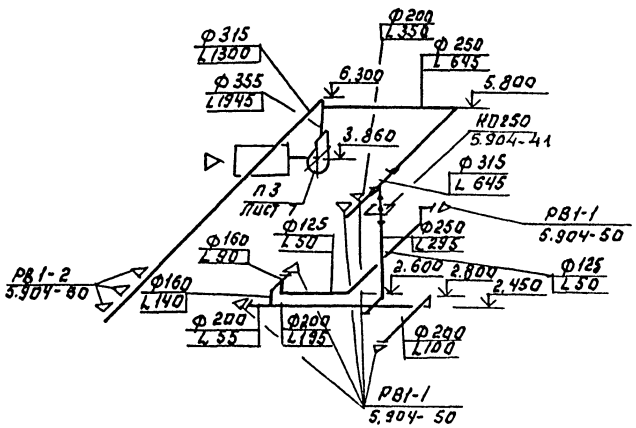

В4

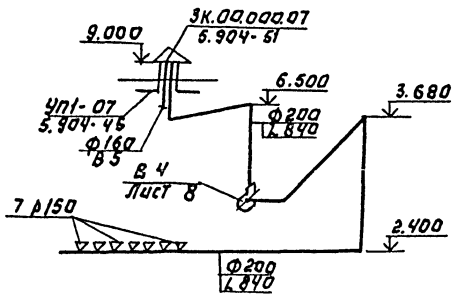

В5

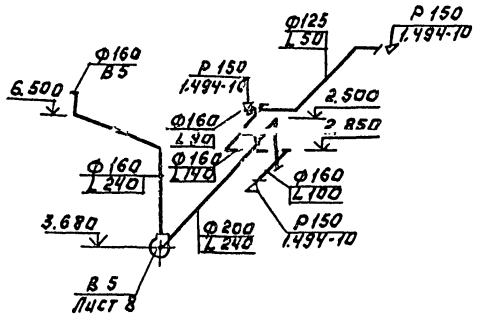

ВЕ1

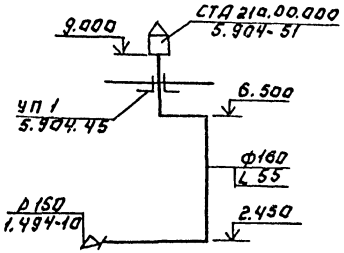

ВЕ2

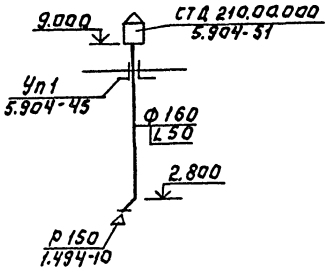

ВЕ3

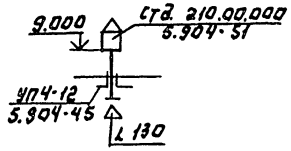

Инв. № подл. | Подпись и дата | Взам. инв. №

Привязан:

Инв. №

Провер.	Платонов		
Разраб.	Андреева		
Н. контр.	Нарциссова		
ГИП	Нарциссова		

ТП 901-7-19.90 ОВ

Кадраторная для обеззараживания литоевых и сточных вод производительностью 12,5 кг хлора в час.

Стадия	Лист	Листов
Р	5	

Схемы систем П1 ÷ П3, В4, В5; ВЕ1 ÷ ВЕ3.

Росинжстройпроект

Альбом 2

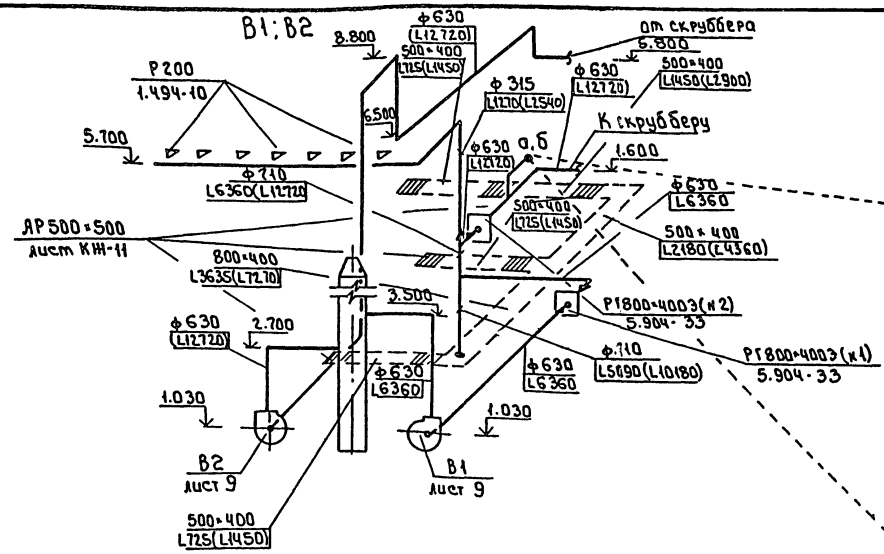

Система отопления

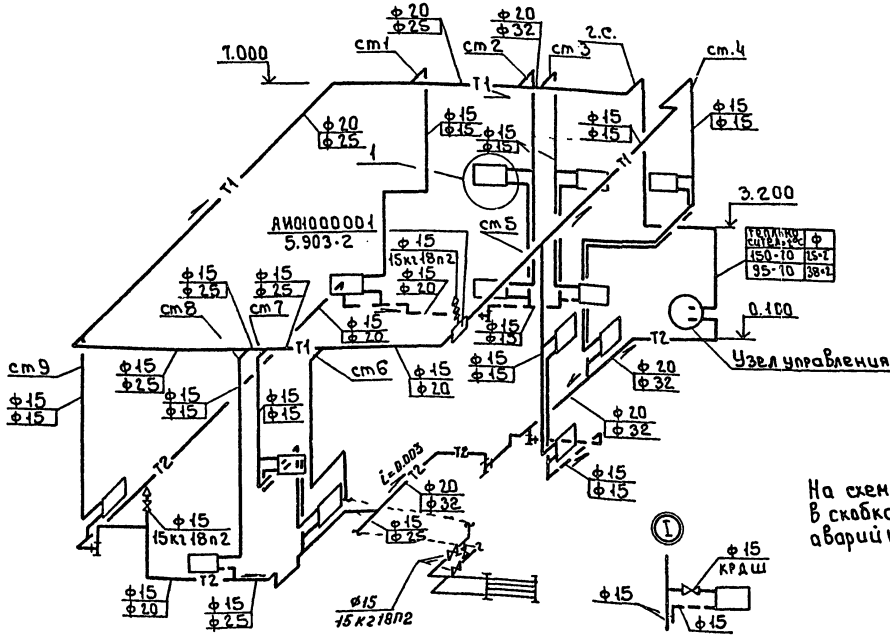

Узел управления

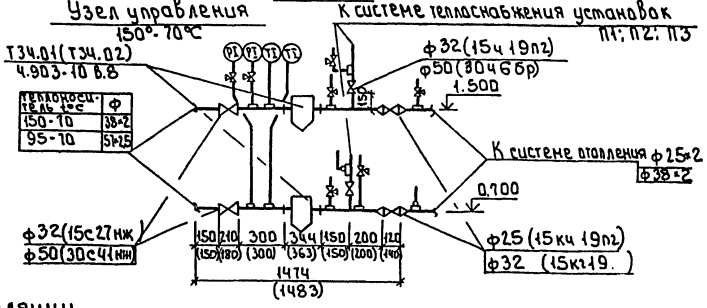

На схемах Вентиляции в скобках - расход воздуха в аварийном режиме

Привязан

Инв. №

Провер.	Платонов		Лаборатория для обеззараживания питьевых и сточных вод производительностью 12,5кг хлора в час	Стадия	Лист	Листов
Разраб.	Андреева			Р	6	
Разраб.	Найштут		Схемы систем В1÷В3 Схема системы отопления. Узел управления	Росинжстройимплекс		
Н.контр.	Нарциссова					
ГИП	Нарциссова					

тп 901-7-19.90 08

Инв.№ подл. | Подпись и дата | Взам. инв.№

Альбом 2

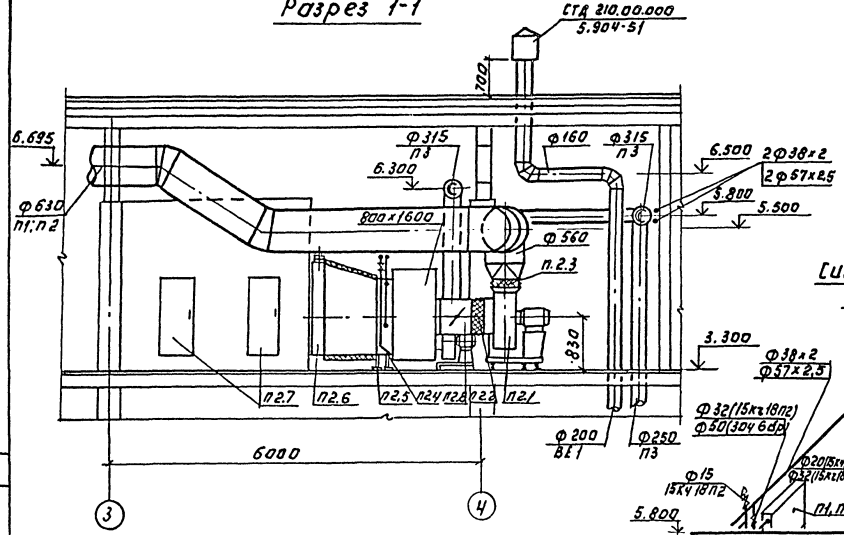
Разрез 1-1

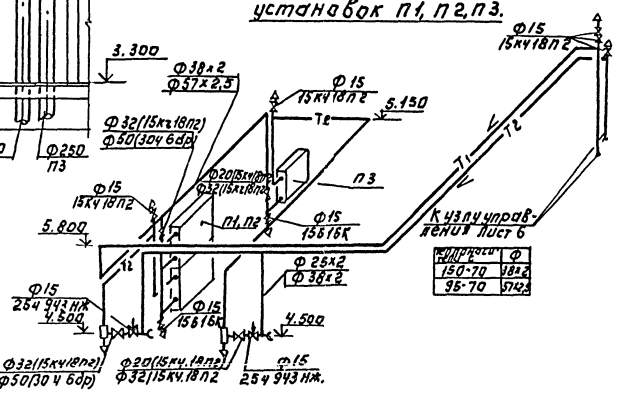
Система теплоснабжения установок П1, П2, П3.

Теплоноситель	Ф
150-70	38×2
95-70	57×2,5

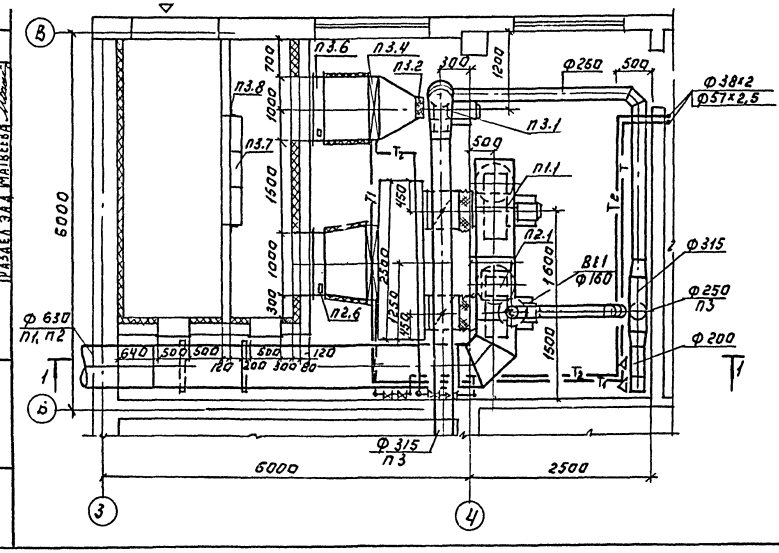
План.

Спецификация отопительно вентиляционных установок.

Марка, поз.	Обозначение	Наименование	Кол.	Масса ед.кг	Примечание
		П1; П2			
1	В-Ц4-75-6,3-02У2	Вентагрегат Е 6.30.090-2а	2	176.2	
		А) Ц1Б Вентилятор			
		Ц4-75 N 6,3 исп1 Пол Пр°			
		Б) Электродвигатель			
		ЧА 100S4 N=3.0 кВт, n=1435			
		В) Виброизоляторы Д 041	5	1.0	
2	5.904-38	Вставка гибкая 8.00.00-12	2	2.09	
3	5.904-38	Вставка гибкая Н.0000-15	2	2.11	
4		Калорифер КВС 8Б-П	2	75.0	Теплонос 150-70°
4		Калорифер КВБ 8Б-П	1	97.0	Теплонос 95-70°
5	1.494-25	Подставка под калорифер	4	2.1	
6		Клапан воздушный	1	63.0	
		утепленный П1000×600			
		с приводом М90-40/63-			
		-0,63-82			
7	5.904-4	Дверь герметическая			
		утепленная Ду с 0,5×1,25	2	33,6	
8	6.904-41	Клапан обратный			
		КО-04 Ф 630	2	19.0	
		П3			
1	В-Ц4-75-3,15-02У2	Вентагрегат Е3.15.090-2	1		
		А) Ц1Б Вентилятор			
		Ц4-75 N315 исп.1 пол.Пр°			
		Б) Электродвигатель			
		ЧА71В2 N=1.1 n=2810 об/м.			
		В) Виброизоляторы Д 038	5	0.3	
2	5.904-38	Гибкая вставка 80000-05	1	1.24	
3	5.904-38	Гибкая вставка Н0000-07	1	1	
4		Калорифер КВС7Б-П	1	65	Теплонос 150-70°
4		Калорифер КВС 6Б-П	1	55	Теплонос 95-70°
5	1.494-25	Подставка под калорифер N 5	4	2.1	
6		Клапан воздушный	1	30	
		Утепленный П1000×600			
		с приводом М90-40/63-063-82			
7		Фильтр ФЯП 6	6	3.4	
8	5.904-25	Рама для крепления	1	26.04	
		фильтра ВФ-6М.			

ТП 901-7-19.90 ОВ

Привязан:	Провер.	Платонов	
	Разраб.	Андреева	
	Разраб.	Нанютут	
Инв. №	Н. контр.	Нарциссова	
	Гип ОВ	Нарциссова	

Хлораторная для обеззараживания питьевых и сточных вод производительностью 12,5 кг. хлора в час.

Установки систем П1÷П3. Схема системы теплоснабжения установок П1÷П3.

Стадия	Лист	Листов
РЧ	7	

Росинжстройимпекс

Согласовано: Разд. АР Кузнецова; Разд. АР Авонина; Разд. ЗАД Матвеева

Согласовано: Разд. АР Кузнецова; Разд. АР Авонина; Разд. ЗАД Матвеева

Инв. № подл. | Подп. и дата | Взам. инв. №

24934-02 25

Альбом 2

Разрез 1-1.

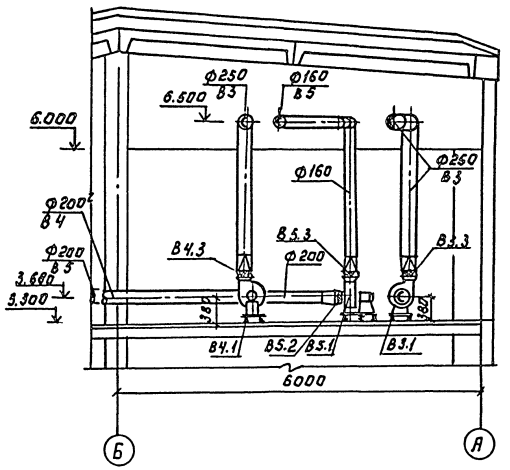

План.

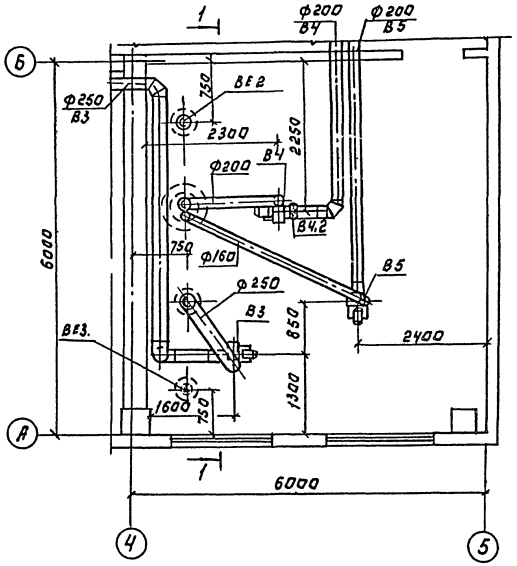

Спецификация отопительно-вентиляционных установок.

Марка поз.	Обозначение	Наименование	Кол.	Масса ед.кг	Примечание.
		В3.			
В3.1	В-Ц4-75-2,5-Л.01У2	Вентагрегат Е2,50.100-2	1	27,3	
		А.Вентилятор центробежный Ц4-75 №2,5 исп.1.полож. 10° "			
		Б.Электродвигатель 4АА63В2 N=0,55 кВт. n=2740 об/мин.			
		В.Виброизоляторы ДО38	5	0,3	
В3.2	5.904-38	Гибкая вставка В00.00-03	1	0,91	
В3.3	5.904-38	Гибкая вставка Н.00.00-03	1	0,86	
		В4			
В4.1	В-Ц4-75-2,5-Л.05У2	Вентагрегат Е2,50.090-2	1	27.0	
		А.Вентилятор центробежный Ц4-75 №2,5 исп.1 полож. „10° "			
		Б.Электродвигатель 4АА63А2 N=0,37 кВт. n=2750 об/мин.			
		В.Виброизоляторы ДО38	5	0.3	
В4.2	5.904-38	Гибкая вставка В.00.00-03	1	0.91	
В4.3	5.904-38	Гибкая вставка Н.00.00-03	1	0.86	
		В5			
В5.1	В-Ц4-75-2,5-Д3У2	Вентагрегат Е2,50.095-1	1	24.2	
		А.Вентилятор центробежный Ц4-75 №2,5 исп.1 полож. „Пр0° "			
		Б.Электродвигатель 4АА50А4 N=0,06 кВт n=1380 об/мин.			
		В.Виброизоляторы Д038	5	0,3	
В5.2	5.904-38	Гибкая вставка В0000-03	1	0.91	
В5.3	5.904-38	Гибкая вставка Н0000-03	1	0.86	

Согласовано: Разаев А.С. Кольцова; Разаев А.С. Абрамина; Инженер зод Матвеева

Инв.№ подл. | Подп. и дата | Взам. инв.№

Привязан:

Инв.№

Провер.	Лапатухов		
Разраб.	Андреева		
Н.контр.	Нарцисова		
ГИП	Нарцисова		

ТП.901-7-19.90 ВВ

Хлораторная для обеззараживания питьевых и сточных вод производительностью 12,5 кг хлора в час.

Стадия	Лист	Листов
Р	8	

Установки систем В3÷В5.

Росинжстройимпекс

Альбом 2

Разрез 1-1

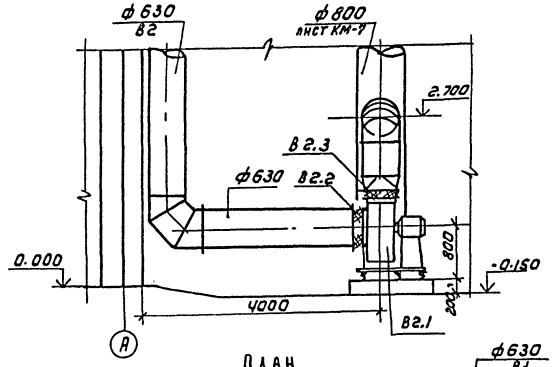

План

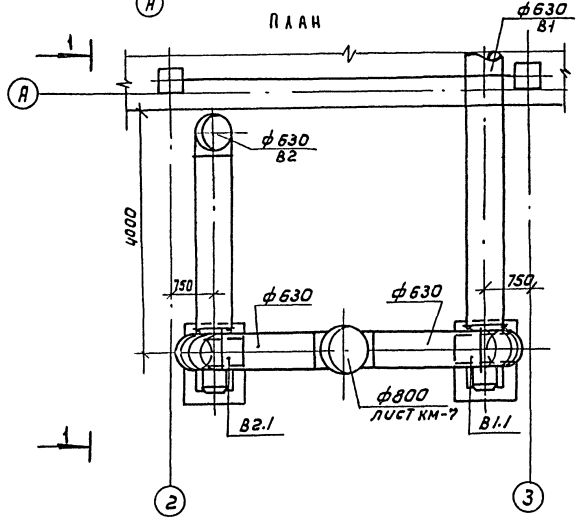

Спецификация отопительно-вентиляционного оборудования

Марка поз.	Обозначение	Наименование	Кол	Масса ед.кг	Примечание
		В1			
1	В-Ц4-75-6,3-04 У2	Вентагрегат Е6.30.105-1	1	186,3	
		А. Вентилятор центробеж-			
		ный Ц4-75 №6,3			
		исп.1 полож. Про°			
		Б. Электродвигатель			
		4А100L6 N=2,2 кВт			
		n = 950 об/мин			
		В. Виброизоляторы ДО41	5	1.0	
2	5.904-38	Гибкая вставка В.00.00-12	1	2.09	
3	5.904-38	Гибкая вставка Н.00.00-15	1	2.11	
		В2			
1	В-Ц4-75-6,3-1.05 У2	Вентагрегат Е6.30.110-26	1	238.7	
		А. Вентилятор центробеж-			
		ный Ц4-75 №6,3			
		исп.1 полож. 10°			
		Б. Электродвигатель			
		4А132 М4 N=11 кВт			
		n = 1460 об/мин			
		В. Виброизоляторы ДО41	5	1.0	
2	5.904-38	Гибкая вставка В.00.00-12	1	2.09	
3	5.904-38	Гибкая вставка Н.00.00-15	1	2.11	

Согласовано:
Раздел ВР Кузнецов
Раздел ЭОМ Гусева

Инв.№ подл. | Подпись и дата | Взам.инв.№

Привязан

Инв.№

Провер.	Платонов	
Разраб.	Андреева	
Н.контр.	Нарциссова	
ГИП	Нарциссова	

ТП 901-7-19.90 ОВ

Хлораторная для обеззараживания питьевых и сточных вод производительностью 12,5 кг хлора в час

Установки систем В1; В2

Стадия	Лист	Листов
Р	9	

Росинжстроиимплекс

Альбом 2

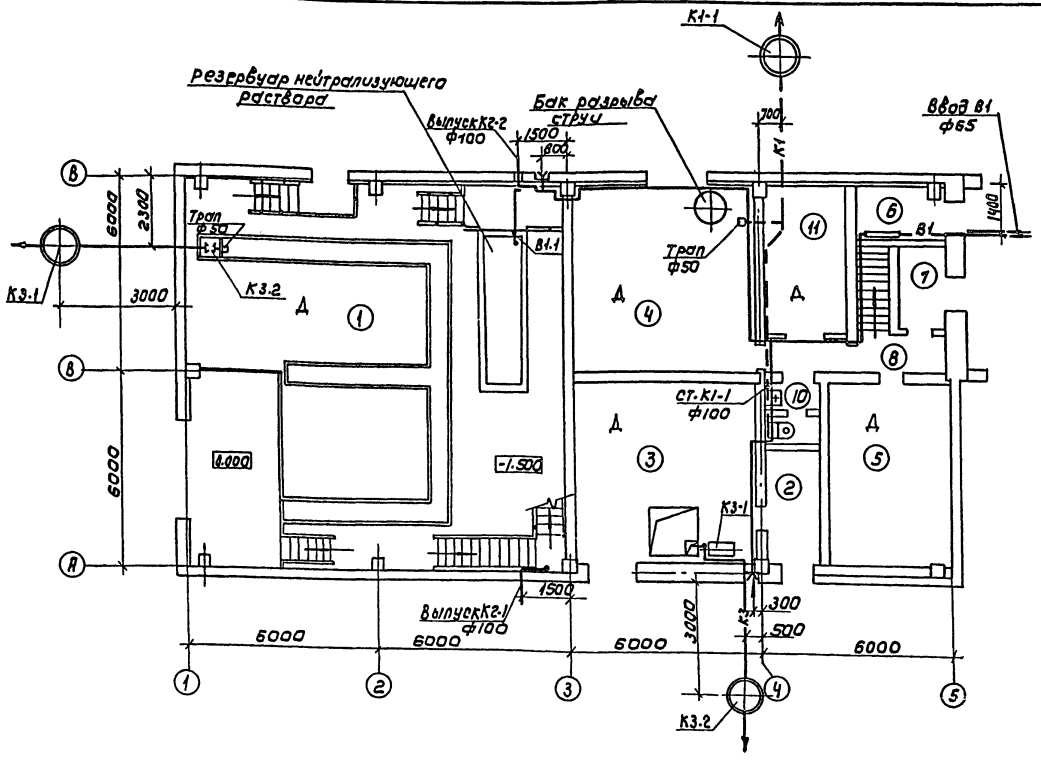

Ведомость чертежей основного комплекта

Лист	Наименование	Примечан
1	Общие данные. План	
2	Схемы В1; К1; К2; К3. План кровли	

Ведомость ссылочных и прилагаемых документов

Обозначение	Наименование	Примеч.
Прилагаемые материалы		
СО	Спецификация оборудования	
ВМ	Ведомость потребности в	
	материалах	
Ссылочные документы		
Серия 4.904-69 Вып.2	Средства крепления трубопроводов	

Основные показатели по чертежам водопровода и канализации

Наименование системы	Потребный напор на вводе, м	м³/сут	м³/ч	л/с	при пожаре л/с	Установл. мощнос. эл. двиг. квт.	Примечание
Хоз.-питьевой							
водопровод	10	—	—	0.2	—	—	
Бытовая							
канализация	—	—	—	1.5	—	—	

Данные по производственному водопотреблению и водоотведению

Наименование потребителя	Количество потребителей	Кол-во часов работы в сутки	Водопотребление: Требован. к качеству воды	Потребный напор м. вод. ст.	Расход воды на одного потреб. м³/ч	Из хоз.-питьевого водопровода м³/сут	м³/ч	л/с	Водоотведение: Режим водоотведения	В бытовую канализацию м³/сут	м³/ч	л/с	Примечание
Резервуар нейтрализующего раствора	1	4	питьев	10	12	—	12	3.3					
Бак разрыва струи	1	24	питьев			240	10	2.8	перелив			2.8	сброс в К1

Хлордозаторная для варианта сточных вод

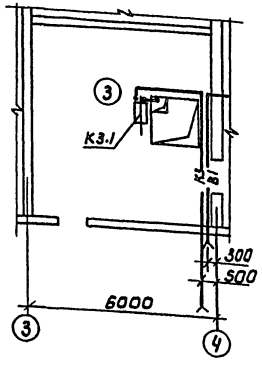

Экспликацию помещений см. лист АР-2,3

Проект разработан в соответствии с действующими нормами и правилами

Главный инженер проекта П.Ю Продан

				Привязан	
Инв №					
				Т.П. 901-7-19.90	ВК
Провер	Машинская			Хлораторная для обеззараживания питьевых и сточных вод производительностью 12.5 кг хлора в час	Стадия: Р; Лист: 1; Листов: 2
Разраб	Шраер				
Разраб	Левина				
Н.контр	Клецер			Общие данные. План.	Росинжстройимпекс
Гип	Продан				

Инв № подл. | Подпись и дата | Взам. инв №

Альбом 2

В1

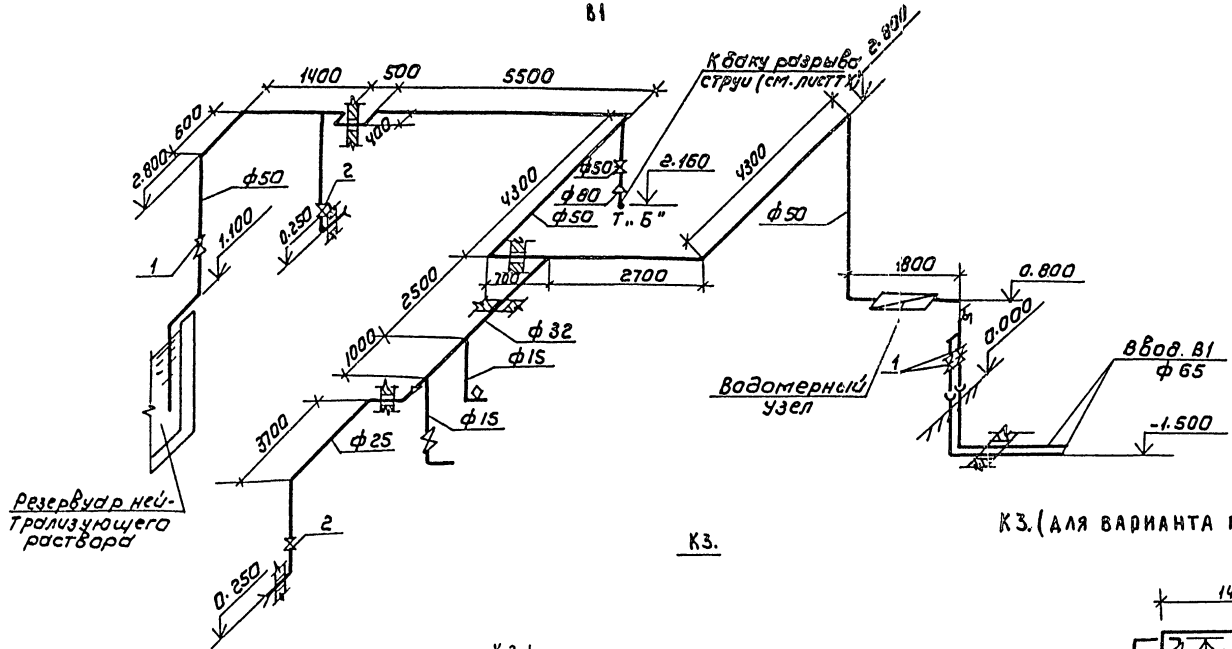

К1

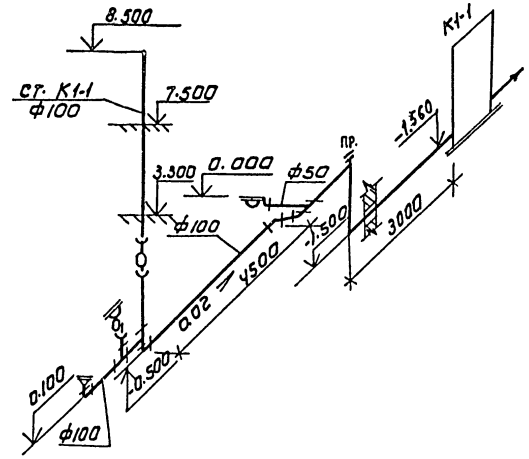

К3.

План кровли

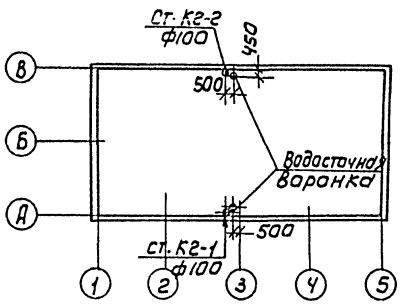

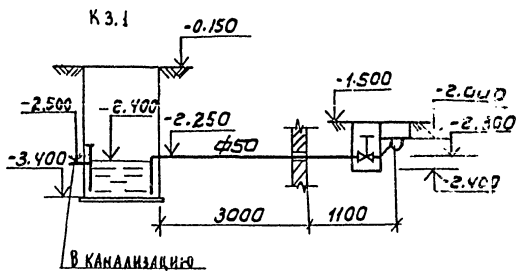

К3. (для варианта питьевых вод)

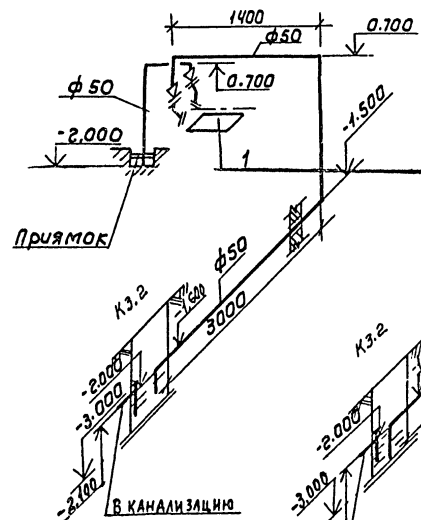

К3. (для варианта сточных вод)

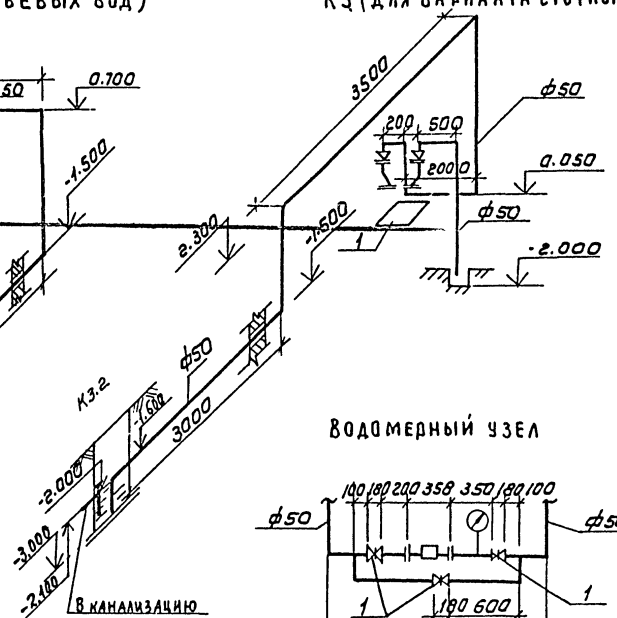

Водомерный узел

Ст. К2-1

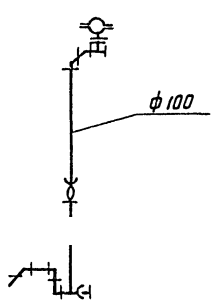

Ст. К2-2

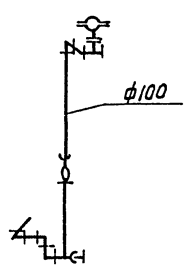

Выпуск на отмостку К2

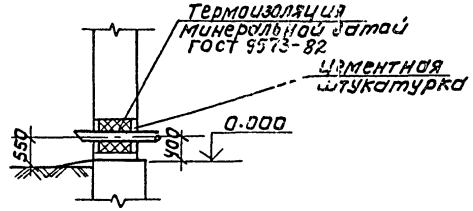

				ТП 901-7-19.90		ВК	
Привязан		Провер.	Машинская	Хлораторная для обеззараживания питьевых и сточных вод производительностью 12.5 кг хлора в час	Стадия	Лист	Листов
		Разраб.	Левина		Р	2	
		Разраб.	Шраер				
		Н.контр.	Клецер	Схемы В1; К1; К2; К3 План кровли	Росинжстройимпекс		
Инв.№		ГИП	Продан				

Копировал: Коршунова 24934-02 (29) Формат: А2

Инв.№ подл. | Подпись и дата | Взам. инв.№

gost.e-ecolog.ru