ТИПОВОЙ ПРОЕКТ

901-7-2

ХЛОРАТОРНАЯ

ДЛЯ ОБЕЗЗАРАЖИВАНИЯ ПИТЬЕВЫХ И СТОЧНЫХ ВОД

ПРОИЗВОДИТЕЛЬНОСТЬЮ 5 КГ ТОВАРНОГО ХЛОРА В ЧАС

АЛЬБОМ II

ТЕХНОЛОГИЧЕСКАЯ И САНИТАРНО-ТЕХНИЧЕСКАЯ ЧАСТИ
ВАРИАНТ ОБЕЗЗАРАЖИВАНИЯ ПИТЬЕВЫХ ВОД

16224-02
цена

Привязан

Инв. №

gost.e-ecolog.ru

ТИПОВОЙ ПРОЕКТ

901-7-2

ХЛОРАТОРНАЯ

ДЛЯ ОБЕЗЗАРАЖИВАНИЯ ПИТЬЕВЫХ И СТОЧНЫХ ВОД

ПРОИЗВОДИТЕЛЬНОСТЬЮ 5 КГ ТОВАРНОГО ХЛОРА В ЧАС

СОСТАВ ПРОЕКТА:

Альбом I – Пояснительная записка
Альбом II – Технологическая и санитарно-техническая части
Вариант обеззараживания питьевых вод
Альбом III – Технологическая и санитарно-техническая части
Вариант обеззараживания сточных вод
Альбом IV – Электротехническая часть. (из типового проекта 901-7-3)
Альбом V – Строительная часть
Альбом VI – Нестандартизированное оборудование. (из типового проекта 901-7-3)
Альбом VII – Заказные спецификации
Альбом VIII – Сметы

Альбом II

РАЗРАБОТАН
проектным институтом
ЦНИИЭП инженерного оборудования
Главный инженер института /А. КЕТАОВ/
Главный инженер проекта /М. СИРОТА/

УТВЕРЖДЕН ГОСГРАЖДАНСТРОЕМ
приказ № 279 от 27 декабря 1979 г.
ВВЕДЕН В ДЕЙСТВИЕ
ЦНИИЭП инженерного оборудования
приказ № 36... от 15.04.1980 г.

				Приказан
Инв. №				

Содержание альбома

Марка	Наименование	Стр.
	Технологическая часть	
НК-1	Общие данные. (начало).	3
НК-2	Общие данные (окончание).	4
НК-3	Принципиальная схема хлораторной.	5
НК-4	Варианты размещения оборудования.	
	Планы. Разрез 1-1.	6
НК-5	Склад контейнеров. Насосная. План.	
	Экспликация оборудования.	7
НК-6	Склад контейнеров. Насосная.	
	Разрезы 1-1; 2-2; 3-3; 4-4.	8
НК-7	Вариант подачи хлорной воды.	
	Хлордозаторная. План.	9
НК-8	Вариант подачи хлорной воды.	
	Хлордозаторная. План на отм. 3.30. Разрез 1-1.	10
НК-9	Схема подачи хлора. Схема отвода хлорной	
	воды и перелива из хлораторов.	11
НК-10	Схема производственного водопровода.	
	Схема отвода продуктов продувки.	
	Схема подачи азота.	12
НК-11	Схема подачи нейтрализующего раствора.	13

Марка	Наименование	Стр.
НК-12	Детали.	14
	Внутренний водопровод и канализация	
ВК-1	Общие данные (начало).	15
ВК-2	Общие данные (окончание).	16
ВК-3	План. Схема хоз. питьевого водопровода.	17
	Схема технического водопровода	
	Схема канализации	
	Отопление и вентиляция	
ОВ-1	Общие данные (начало).	18
ОВ-2	Общие данные (окончание).	19
ОВ-3	Планы на отм. 0.000 и 3.300.	20
	Экспликация помещений.	
ОВ-4	Схемы систем вентиляции П-1, П-2, В-1÷В-4.	21
	Схема системы отопления.	
	Узел управления.	
ОВ-5	Венткамера ▽3.300.	22
	Системы П-1, П-2, В-1, 2, 3. План.	
	Разрез 1-1. Спецификация.	

Типовой проект 901-7- Альбом II

Схема генплана

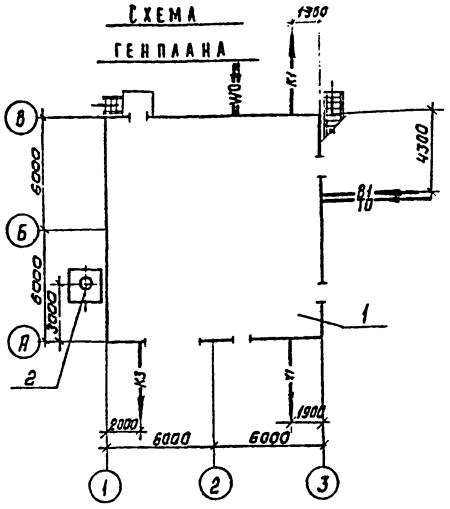

Условные обозначения

- B1 — Хозпитьевой водопровод
- K1 — Бытовая канализация
- K3 — Производственная канализация
- X1 — Трубопровод хлорной воды или газообразного хлора
- T0 — теплосеть
- W0 — Электросеть

Ведомость основных комплектов

Обозначение		Наименование комплекта	Примечание
901-7-2	НК	Технологическая часть	Альбом II; III
901-7-2	АР	Архитектурно-строительная часть	Альбом V
901-7-2	КЖ	Конструкции железобетонные	Альбом V
901-7-2	ВК	Внутренний водопровод	
		и канализация	Альбом II; III
901-7-2	ОВ	Отопление и вентиляция	Альбом II, III
901-7-3	ЭЛ	Электротехническая часть	Альбом IV

Ведомость примененных и ссылочных документов

Обозначение	Наименование	Примечание
ГОСТы: 20295-74; 10704-76; 3262-75	Трубы и фасонные части стальные	
8732-78; ТУ102-39-76; 17378-77;		
17375-77; 17376-77		
ГОСТ 9583-75	Трубы и фасонные части чугунные	
ТУ6-05-1573-77	Трубы и фасонные части из неплас-	
	тифицированного поливинилхлорида	
ГОСТ 1839-72	Трубы и фасонные части асбестоцементные	
ГОСТы: 5761-74; 18161-72	Трубопроводная арматура	
19501-74; 11823-74		
ГОСТ 18698-73	Рукав резинотканевый	
ГОСТ 7798-70	Болт из стали 10Г2	
ГОСТ 1255-67	Фланец стальной	

Ведомость чертежей основного комплекта

Лист	Наименование	Примечание
НК-1	Общие данные (начало)	
НК-2	Общие данные (окончание)	
НК-3	Принципиальная схема хлораторной	
НК-4	Варианты размещения оборудования	
	Планы. Разрез.	
НК-5	Склад контейнеров. Насосная. План.	
	Экспликация оборудования	
НК-6	Склад контейнеров. Насосная	
	Разрезы 1-1; 2-2; 3-3; 4-4	
НК-7	Вариант подачи хлорной воды	
	Хлордозаторная. План.	
НК-8	Вариант подачи хлорной воды.	
	Хлордозаторная. План на отм. 3.30. Разрез 1-1	
НК-9	Схема подачи хлора. Схема отвода	
	хлорной воды и перелива из хлораторов	
НК-10	Схема производственного водопровода	
	Схема отвода продуктов продувки	
	Схема подачи азота	
НК-11	Схема подачи нейтрализующего	
	раствора	
НК-12	Детали	

Экспликация сооружений

NN п/п	Наименование	Примечание
1	Хлораторная	
2	Газовыбросная труба	см. альбом V

Условная отметка пола 0.000 соответствует абсолютной отметке ☐

Типовой проект разработан в соответствии с действующими нормами и правилами и предусматривает мероприятия, обеспечивающие взрывную, взрывопожарную и пожарную безопасность при эксплуатации здания.

Главный инженер проекта [подпись] /Сирота/

Инв. №			
Проверил	Клецер	[подпись]	
Инженер	Михеенкова	[подпись]	
Вед. инж.	Левина	[подпись]	
Рук. гр.	Машинская	[подпись]	
Гл. инж. пр.	Сирота	[подпись]	
Нач. отд.	Гольдман	[подпись]	

Привязан

Т.п. 901-7-2 НК

Хлораторная для обеззараживания питьевых и сточных вод производительностью 5 кг товарного хлора в час

Стадия	Лист	Листов
Р	1	12

Общие данные (начало)

ЦНИИЭП инженерного оборудования г. Москва

16824-02 4

Инв. № подл. | Подпись и дата | Взам. инв. №

Марка	Обозначение	Наименование	Кол.	Примечание
	тип РП-2Ш13м	1. Весы товарные шкальные НПВ 2 тонны	шт. 2	
	тип Т33-511	2. Таль электрическая передвижная 3т	" 1	
		3. Испаритель F=0,6м²	" 2	
		4. Грязевик	" 2	
		5. Фильтр	" 2	
	ат ОСТ34-588-68	6. Подогреватель водоводяной скоростной	1	
	ГОСТ 1106-74	7. Таль ручная передвижная грузоподъемностью 1т	" 1	
		8. Бак затворный	" 1	
	4к-18к	9. Насос Q=60 м³/ч H=19м эл.двиг. А02-52-2; N=13кВт		
		n=2900 об/мин.	" 2/-	
	3к-9Д-1	9. Насос Q=45м³/ч H=21м эл.двиг. А02-51-2 N10кВт		
		n=2900 об/мин.	" -/2	
		10. Приспособление для подъёма контейнеров.	1	
		11. Влагоотделитель	" 1	
	2к-20/30	12. Насос Q=10 м³/час; H=345 эл.двиг. А02-32-2; N=4кВт,	2	
		n=2900 об/м	"	
		13. Бак разрыва струи	" 1	
	ЛОНИИ-100К	14. Хлоратор	" 6	
		15. Эжектор производительностью 5 кг/ч	" 6	
	СО-71	16. Компрессор Q=0,5 м³/мин	1	
	30ч49бр	17. Задвижка клиновая с невыдвижным шпинделем фланцевая Ру=10 кг/см²		
		Ду=150	" 3	
	30ч47бр	18 ——"—— Ду80	" 4/2	
	—"—	19 ——"—— Ду50	2	
	30ч6бр	20. Задвижка параллельная с выдвижным шпинделем фланцевая		
		Ру10; Ду100	шт. 4	
	15с27нжс1	21. Вентиль запорный фланцевый Ру64 Ду25	" 2	При особых требованиях
	15с27нжс1	22 Вентиль запорный фланцевый Ру=64 кг/см² Ду=15	" 5	
	15к418р2	23 Вентиль запорный муфтовый Ру=10 кг/см² Ду=32	" 6	
		24 ——"—— Ду=25	" 2	
		25 ——"—— Ду=20	" 6	
		26 ——"—— Ду=15	" 6	
	КЯ44075	27 Клапан обратный поворотный фланцевый Ру16 Ду50	2	
	16к41р	28 Клапан обратный поворотный муфтовый Ду 32	2	
	ДКП-1-65	29. Редуктор давления кислородный Ру=200 кг/см² Ду=6	" 1	
	21С10НЖ	30 Регулятор давления прямого действия	" 2	При особых требованиях
	ГОСТ 8732-78	31. Труба из стали 10Г2 горячекатанная 25х3	п.м 40	
	ГОСТ 8734-75	32. Труба из стали 10Г2 холоднокатанная 18х3	" 86	
	ТУ102-39-76	33. Труба 219х4Б из стали С-3сп	" 10/-	
	ГОСТ 20295-74	34 Труба 159х4	" 7	
	ГОСТ 10704-76	35. Труба 114х3,5	" 12	
	ГОСТ 3262-75	36. Труба 80	" 35/-	
	—"—	37 ——"—— 50	" 3	
	—"—	38 ——"—— 32	" 50	
	—"—	39 ——"—— 20	" 10	
	—"—	40 ——"—— 15	" 25	
	ТУ6-05-1613-77	41 Труба из непластифицированного поливинилхлорида ф50	20	
	—"—	42 ——"—— ф25	12	
	ГОСТ 1839-72	43 Труба асбестоцементная Ду100	4	
	ГОСТ 18698-73	44 Рукав резинотканевый напорный Б1,5 ф25	м 30	
	ГОСТ 3282-75	45 Компенсатор 14х2-15 длиной 0,8м с ниппелями и накидными гайками	шт. 9	
	ГОСТ 17375-77	46 Отвод 200с32	шт. 2/-	
	—"—	47 ——"—— 150с32	" 8	
	—"—	48 ——"—— 100с40	" 11	
	—"—	49 ——"—— 80с40	" 24/-	
	ГОСТ 17378-77	50 Переход 200х150 С32	" 1	
	—"—	51 ——"—— 150х100 с32	" 2	
	—"—	52 ——"—— 100х80 с32	" 2	
	—"—	53 ——"—— 50х25 с80	" 4	
	—"—	54 ——"—— 40х32	" 2	изготовл. по месту
	ГОСТ 1255-67	55 Фланец стальной приварной плоский 150-6	" 1	
	—"—	56 ——"—— 100-6	" 1	
	—"—	57 ——"—— 50-25	" 8	
	ГОСТ 17379-77	58. Заглушка 150с32	" 1	
	—"—	59 ——"—— 100с32	" 1	
	—"—	60 ——"—— 25	" 2	
	ГОСТ 7798-70; 8731-74	61. Болт из стали Ф10Г2	60	
	ГОСТ 10007-72	62. Фторопласт 4Л толщиной 2мм	м² 1,2	
		63. Кольца керамические 30х30	5/-	
		64. Стеллаж	шт. 1	

В числителе приведено количество при варианте с очисткой вентиляционного воздуха, в знаменателе - без очистки.

Типовой проект 901-7- Альбом III

Инв.№ подл. | Подпись и дата | Взам.инв.№

Привязан:

Инв.№

Провер.	Клецер		
Нач.отд.	Левина		
Рук.гр.	Машинская		
Гип	Спрота		
Нач.отд.	Гульдман		

ТП 901-7-2 НК

Лабораторная для обеззараживания питьевых и сточных вод производительностью 5 кг товарного хлора в час.

Лит.	Лист	Листов
Р	2	

Общие данные (окончание)

ЦНИИЭП инженерного оборудования г. Москва

16824-02 5

Типовой проект 901-7- Альбом II

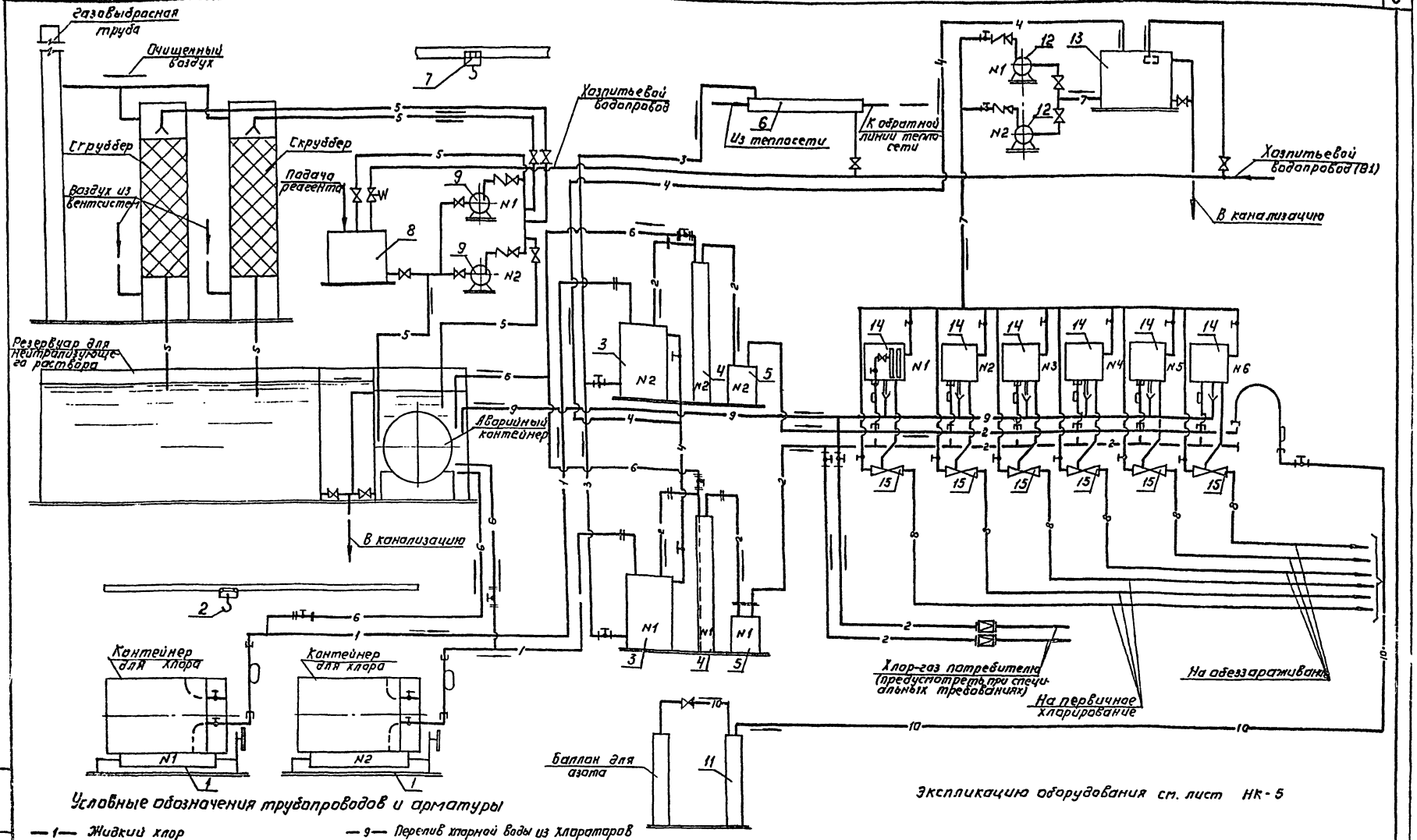

Экспликацию оборудования см. лист НК-5

Условные обозначения трубопроводов и арматуры

- —1— Жидкий хлор
- —2— Газообразный хлор
- —3— Нагретая вода к испарителю
- —4— Охлажденная вода от испарителя
- —5— Нейтрализующий раствор
- —6— Продукты продувки
- —7— Водопроводная вода к эжекторам.
- —8— Холодная вода к потребителю.
- —9— Перелив хлорной воды из хлораторов
- —10— Сжатый азот.
- Вентиль фланцевый
- Вентиль муфтовый.
- Обратный клапан.
- Регулятор давления прямого действия фланцевый
- Электрофицированная задвижка
- Задвижка с ручным управлением
- Редуктор

Провер.	Клецер		
Вед.инж.	Левина		
Рук.груп	Машинская		
Гл.инж.пр.	Сирота		
Нач.отд.	Гольдман		

Привязан:

Инв. №

901-7-2 НК

Хлораторная для обеззараживания питьевых и сточных вод производительностью 5 кг товарного хлора в час

Стадия	Лист	Листов
Р	3	

Принципиальная схема хлораторной.

ЦНИИЭП инженерного оборудования г. Москва

16824-02 6

Типовой проект 901-7- Альбом III

1-1

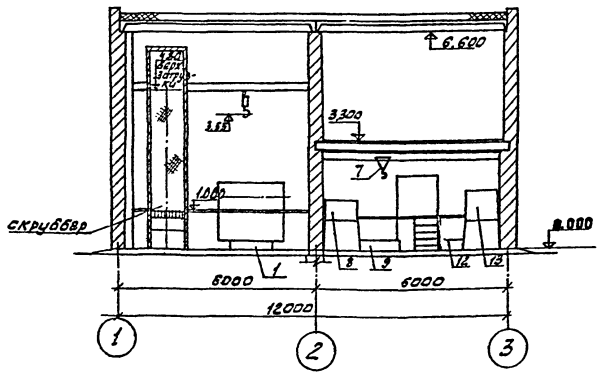

Вариант подачи хлорной воды с очистной вентиляционного воздуха

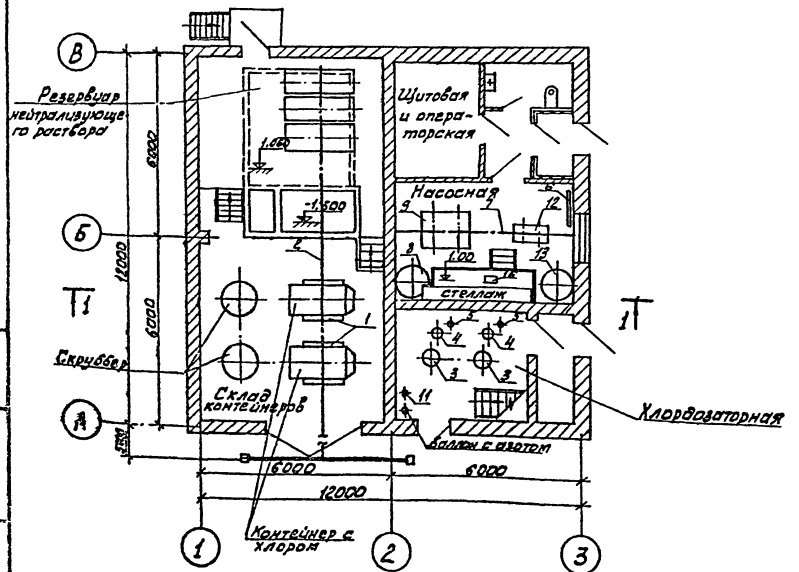

Вариант подачи хлорной воды без очистки вентиляционного воздуха

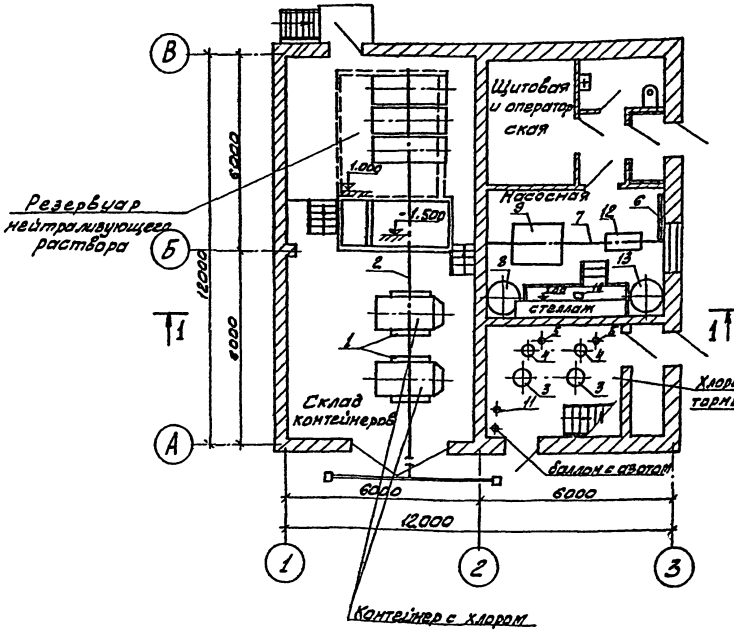

Элемент плана

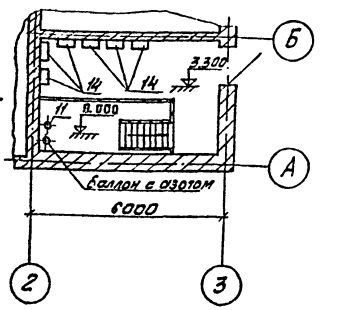

Экспликацию оборудования см. лист НК-5.

Привязан				Т.П. 901-7-2 НК			
				Хлораторная для обеззараживания питьевых и сточных вод производительностью 5 кг товарного хлора в час			
					Стадия	Лист	Листов
					Р	4	
Инв.№	Проверил	Каецер		Варианты размещения оборудования. Планы. Разрез 1-1	ЦНИИЭП инженерного оборудования г. Москва		
	Инженер	Скворцова					
	Вед.инж.	Левина					
	Нач.гр.	Машинская					
	Гип	Сирота					
	Нач.отд.	Гольдман					

16824-02 7

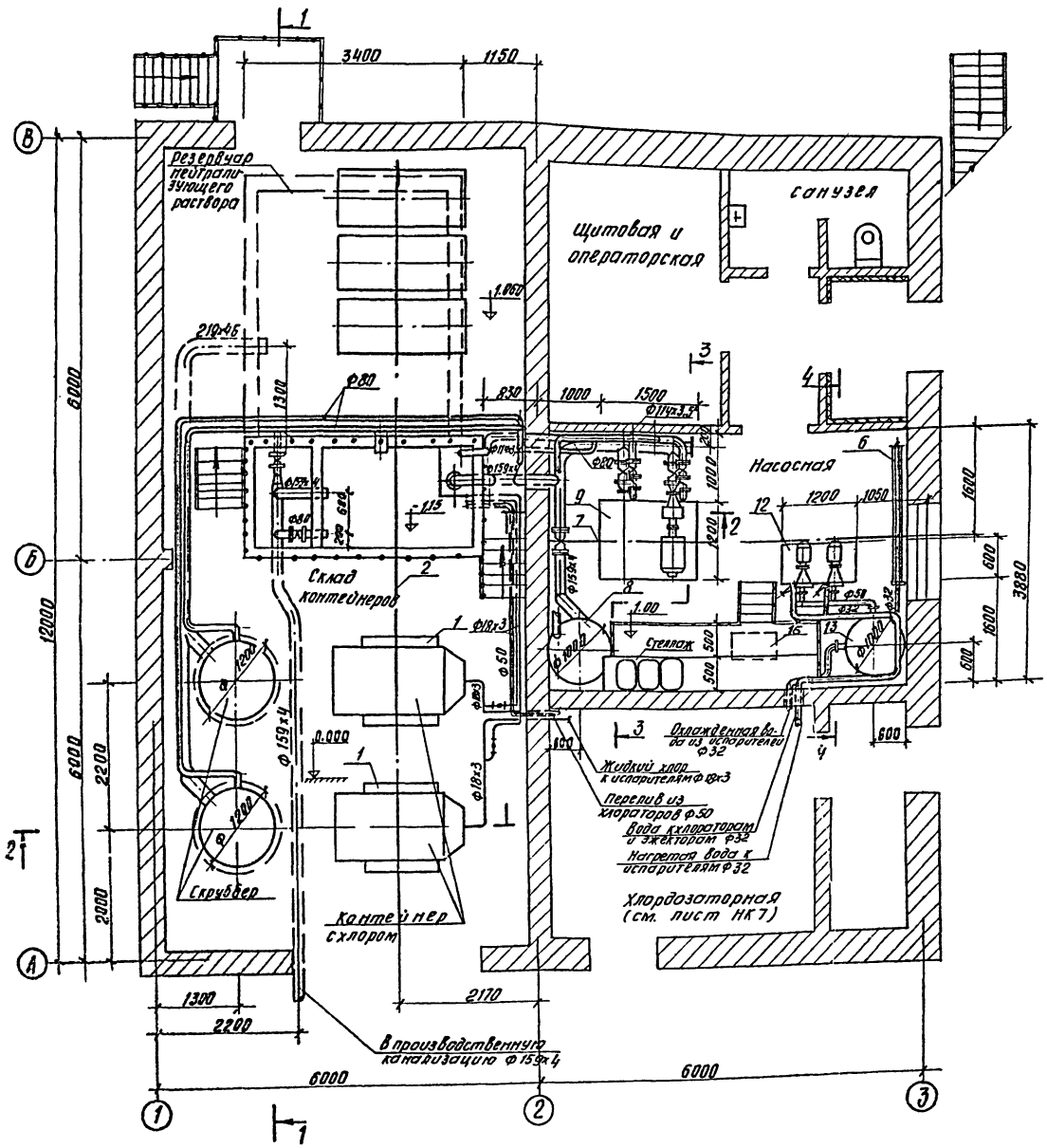

Экспликация оборудования

NN	Наименование	Кол.	Примечан
1	Весы товарные шкальные НПВ 2 тонны	2	
2	Таль электрическая передвижная грузоподъемностью 3т	1	
3	Испаритель F=0,6 м2	2	
4	Грязевик	2	
5	Фильтр	2	
6	Подогреватель водоводяной скоростной	1	
7	Таль ручная передвижная грузоподъемностью 1т	1	
8	Бак затворный	1	
9	Насос 4х-18к Q=60 м3/ч; H=19м с эл. двигателем А02-52-2; N=13кВт n=2900 об/мин.	2	только для варианта с очистными сооружениями
9	Насос 3х-9Д-1 Q=45 м3/ч; H=21м с эл.двигателем А02-51-2; N=10кВт, n=2900 об/мин	2	только для варианта без очистных сооружений
10	Приспособление для подъема контейнеров	1	
11	Влагоотделитель	1	
12	Насос 2К-20/30 Q=10м3/ч; H=34,5м с эл. двигателем А02-32-2 N=4кВт; n=2900 об/мин.	2	
13	Бак разрыва струи	1	
14	Хлоратор	6	
15	Эжектор производительностью 5 кг/ч	6	
16	Компрессор СО-7А Q=0,5м3/мин.	1	

1. Совместно с данным см. лист НК-6
2. Стеллаж под мешки с реагентом см. лист НК-12.

Привязан			901-7-2 НК
			Хлораторная для обеззараживания питьевых и сточных вод производительностью 5кг товарного хлора в час
Инв.№	Проверил	Клецер	Стадия / Лист / Листов
	Гл. инж.	Машинская	Р / 5
	Гл. инж.	Левина	
	Рук. группы	Машинская	Склад контейнеров. Насосная. План. Экспликация оборудования
	ГИП	Сивота	ЦНИИЭП инженерного оборудования г. Москва
	Нач. отд.	Гольдман	

16824-02 8

Типовой проект 901-7- Альбом II

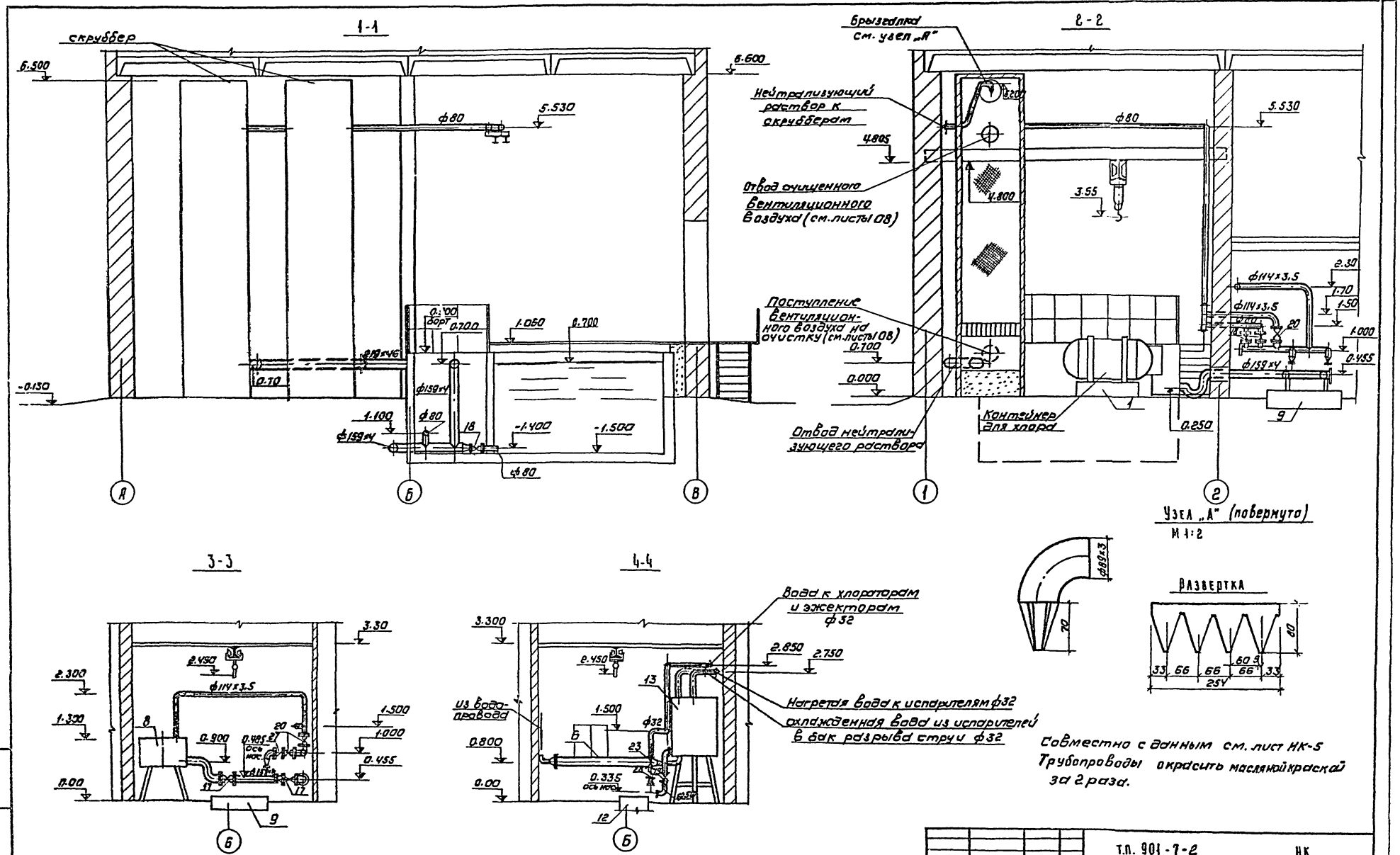

Совместно с данным см. лист НК-5
Трубопроводы окрасить масляной краской за 2 раза.

Привязан				Т.П. 901-7-2	НК
				Хлораторная для обеззараживания питьевых и сточных вод производительностью 5 кг товарного хлора в час	
	Проверил	Клецер		Лит.	Лист	Листов
	Вед. инж.	Левина		Р	6	
	Рук. гр.	Машинская		Склад контейнеров насосная разрезы 1-1; 2-2; 3-3; 4-4	ЦНИИЭП инженерного оборудования г. Москва
Инв. №	Гип	Сирота			
	Нач. отд.	Гольдман			

16824-02 9

Типовой проект 901-7- Альбом II

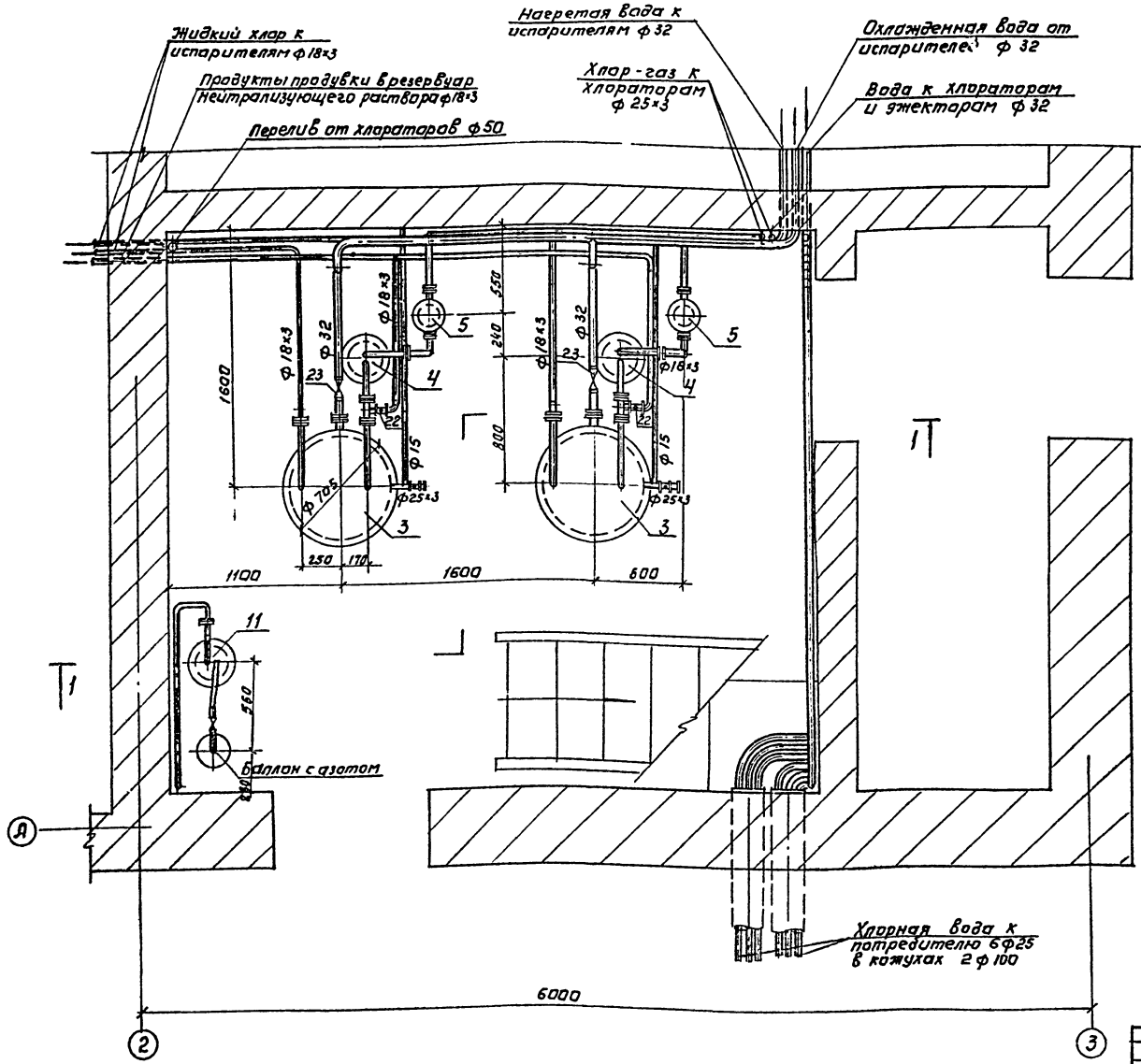

Совместно с данным см. лист НК-8.

				901-7-2	АК
				Хлораторная для обеззараживания питьевых и сточных вод производительностью 5 кг товарного хлора в час	
Привязан:					
	Пробер.	Левина		Стадия	Лист	Листов
	Ст. инж.	Клецер		Р	7	
	Рук. груп.	Машинская		Вариант подачи хлорной воды. Хлордозаторная. План.	ЦНИИЭП инженерного оборудования г. Москва	
	Техн. пр.	Сирота				
Инв. №	Нач. отд.	Гольдман				

16824-02 10

Типовой проект 901-7 Альбом V

План на отм. 3.30

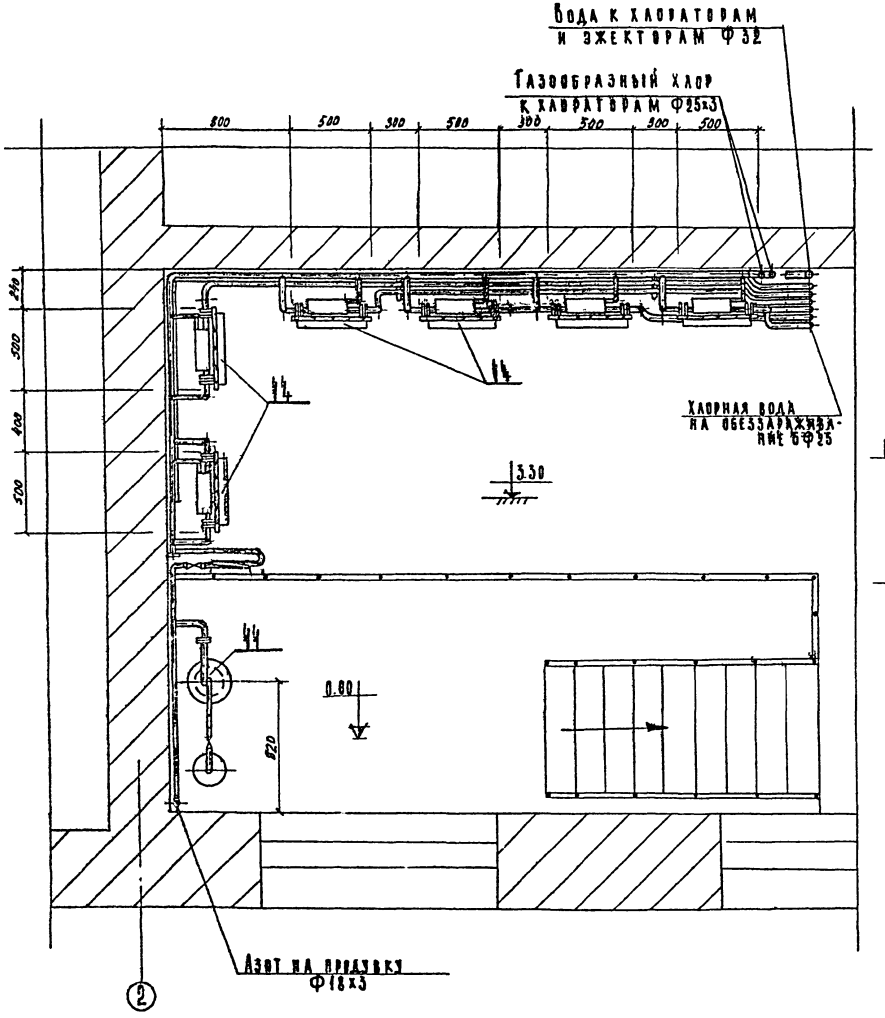

1-1

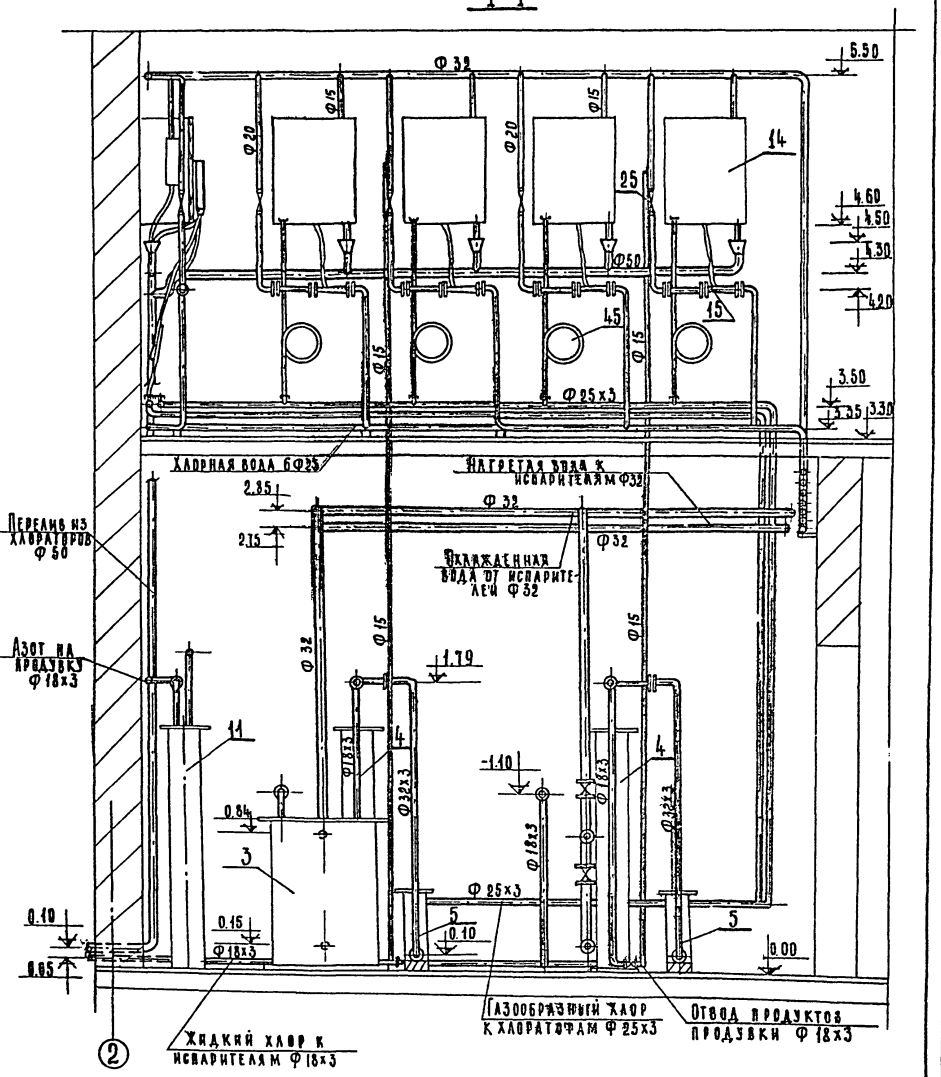

1. Совместно с данным см. лист НК-7
2. Стальные трубопроводы окрасить масляной краской за 2 раза.

Привязан

Инв. N

Нач. отд.	Гальдман	
Гл. инж. пр.	Сирота	
Рук. гр.	Машинская	
Ст. инж.	Клейер	
Пров.	Левина	

901-7-2 НК

Хлораторная для обеззараживания питьевых и сточных вод производительностью 5 кг товарного хлора в час

Лит.	Лист	Листов
Р	8	

Вариант подачи хлорной воды хлоратором. План на отм. 3.30; Разрез 4-4.

ЦНИИЭП инженерного оборудования г. Москва

16824-02 11

Альбом II

Типовой проект 901-7-

Схема отвода хлорной воды и перелива из хлораторов

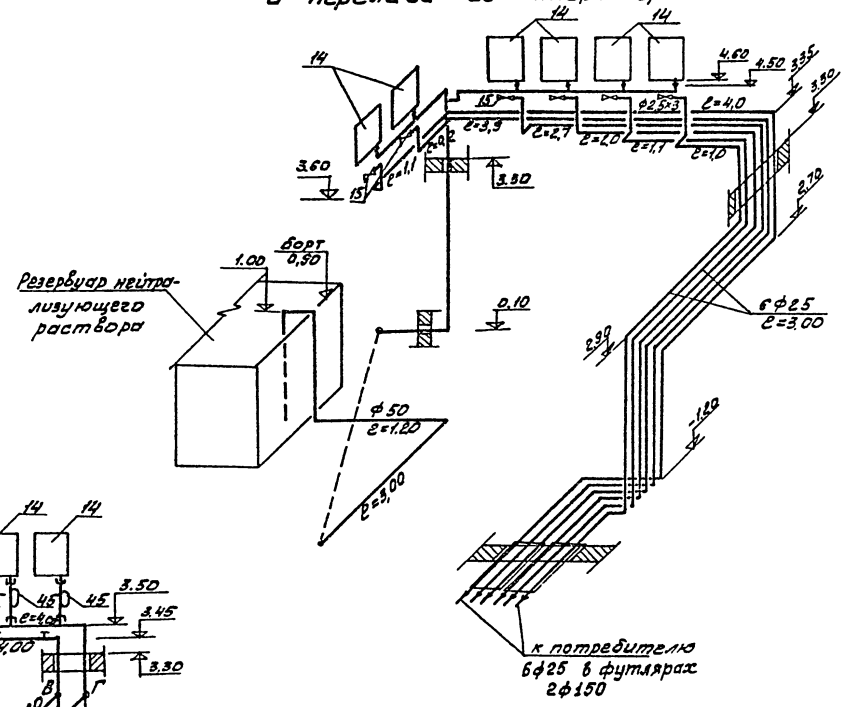

Схема подачи хлора.

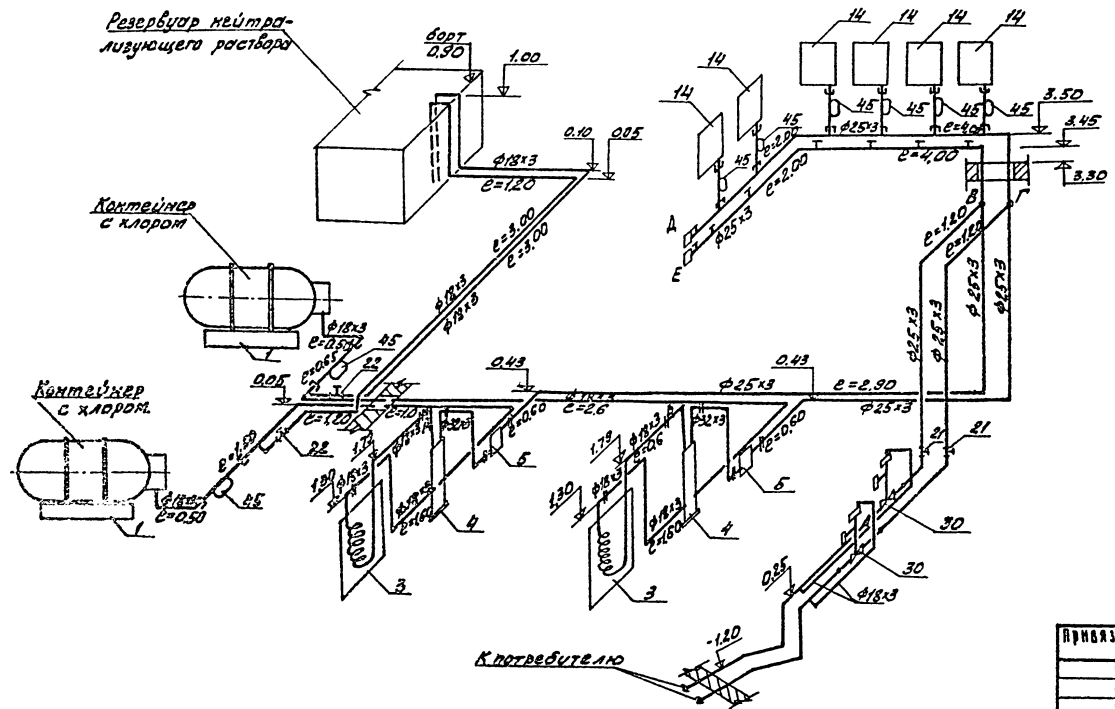

1. Схема трубопроводов подачи хлора при общих требованиях исключает трубопроводы от тт. В и Г до выпуска потребителю и вентили (поз.21), а при спец. треб.-исключает хлораторы и трубопроводы от тт. В и Г до тт. Е и Д.
2. Схемы трубопроводов, подключаемых к точкам А и Б (продукты продувки) и Д, Е (азот) приведены на листе НК-10
3. Штуцеры для присоединения хлораторов и трубопровода азота к трубопроводу хлора выполнить из труб ф18х3 с резьбой под накидную гайку компенсатора (поз. 45).

Т.П. 901-7-2 НК					
Хлораторная для обеззараживания питьевых и сточных вод производительностью 5кг товарного хлора в час					
Привязан			Лит.	Лист	Листов
	Проверил	Клецер	Р	9	
	Вед. инж.	Левина			
	Рук. гр.	Машинская			
	ГИП	Сирота			
Инв. №	Нач. отд.	Гольдман			

Схема подачи хлора, схема отвода хлорной воды и перелива из хлораторов.

ЦНИИЭП инженерного оборудования г. Москва

16824-02 12

Типовой проект 901-7- Альбом II

Схема производственного водопровода.

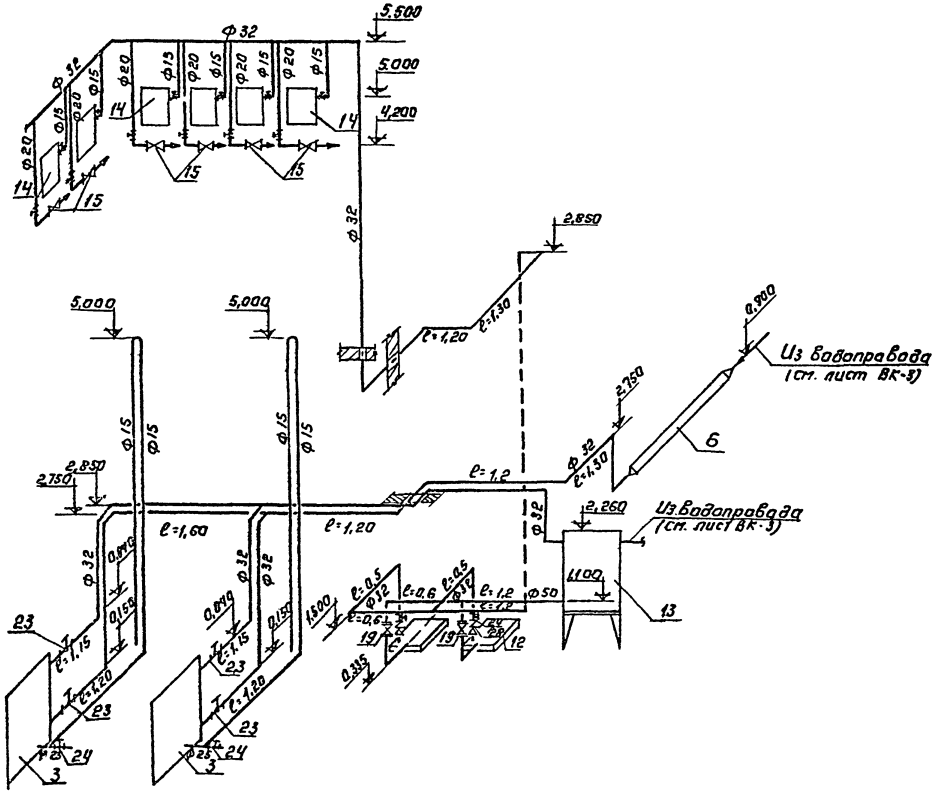

Схема отвода продуктов продувки.

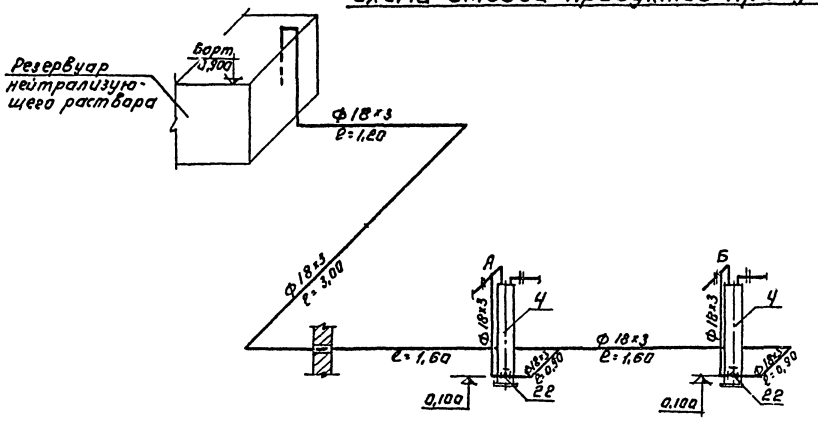

Схема подачи азота.

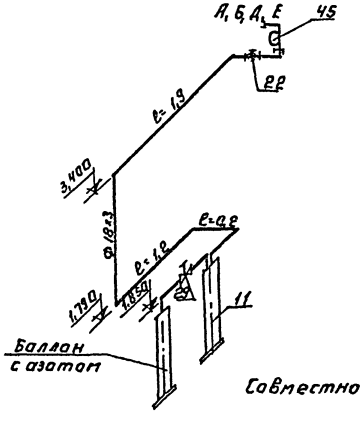

Совместно с данным см. лист НК-7,8.

ПРИВЯЗАН:				901-7-2	НК
				ХЛОРАТОРНАЯ ДЛЯ ОБЕЗЗАРАЖИВАНИЯ ПИТЬЕВЫХ И СТОЧНЫХ ВОД ПРОИЗВОДИТЕЛЬНОСТЬЮ 5 КГ ТОВАРНОГО ХЛОРА В ЧАС	
		ПРОВЕР.	КАЦЕР	ЛИТ. Р	ЛИСТ 10	ЛИСТОВ
		ВЕД. ИНЖ.	ЛЕВИНА			
		РУК. ГРУП.	МАШИНСКАЯ	СХЕМА ПРОИЗВОДСТВЕННОГО ВОДОПРОВОДА. СХЕМА ОТВОДА ПРОДУКТОВ ПРОДУВКИ. СХЕМА ПОДАЧИ АЗОТА.	ЦНИИЭП ИНЖЕНЕРНОГО ОБОРУДОВАНИЯ г. МОСКВА
		ГИП	СИРОТА		
ИНВ. №		НАЧ. ОТД.	ГОЛЬДМАН		

16824-02 13

Типовой проект 901-7- Альбом II

Схема подачи нейтрализующего раствора

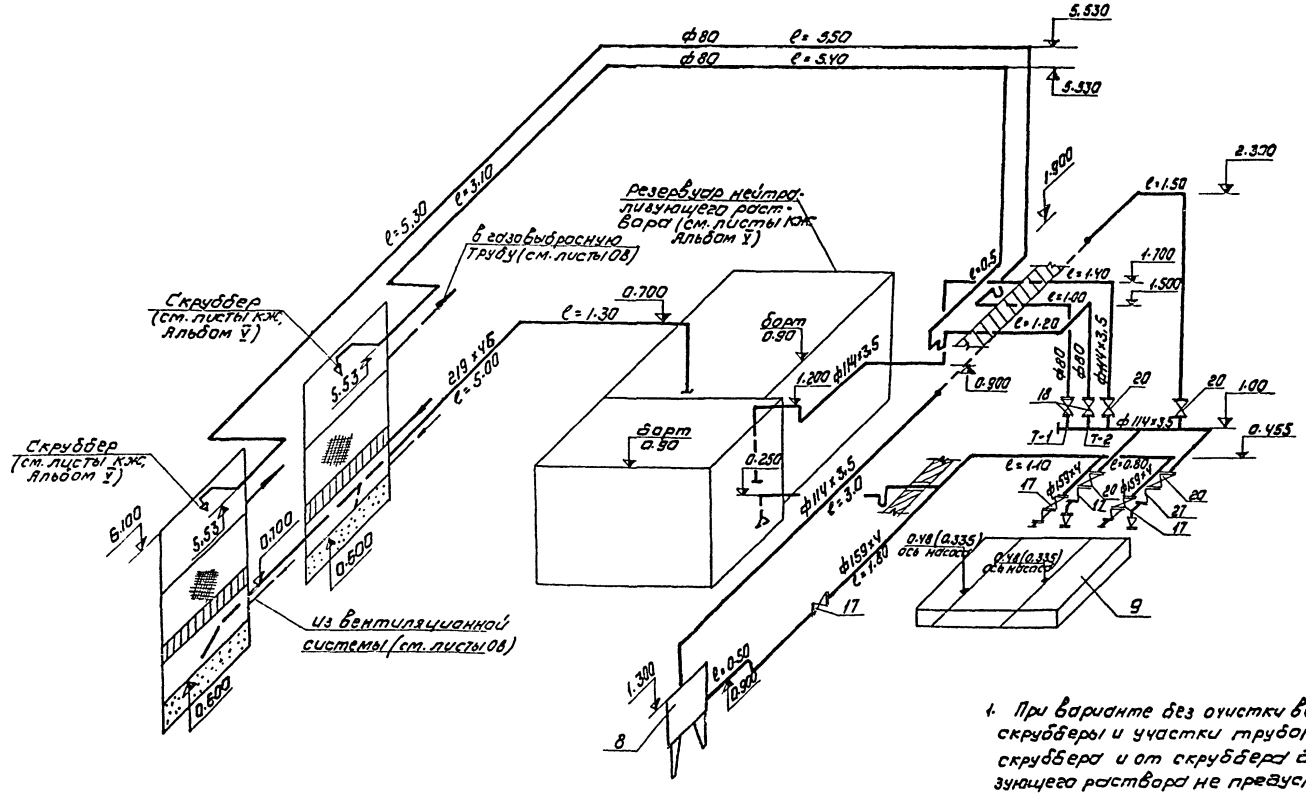

1. При варианте без очистки вентиляционного воздуха скрубберы и участки трубопроводов от т.т 1.2 до скруббера и от скруббера до резервуара нейтрализующего раствора не предусматривать, насос поз. 9 предусмотреть марки 3х-9Д-1.
2. В скобках приведены отметки при установке насосов 3х-9Д-1.

Привязан				Т.П. 901-7-2	НК
				Хлораторная для обеззараживания питьевых и сточных вод производительностью 5 кг товарного хлора в час	
					Лит. Лист Листов
	Разр.	Клецер			Р Н
	Вед. инж.	Левина			
	Рук. гр.	Машинская			
	ГИП	Сирота		Схема подачи нейтрализующего раствора	ЦНИИЭП инженерного оборудования г. Москва
Инв. №	Нач. отд.	Гольдман			

16824-02 14

Инв. № подл. | Подпись и дата | Взам. инв. №

Приспособление для подъёма контейнера.

М 1:10

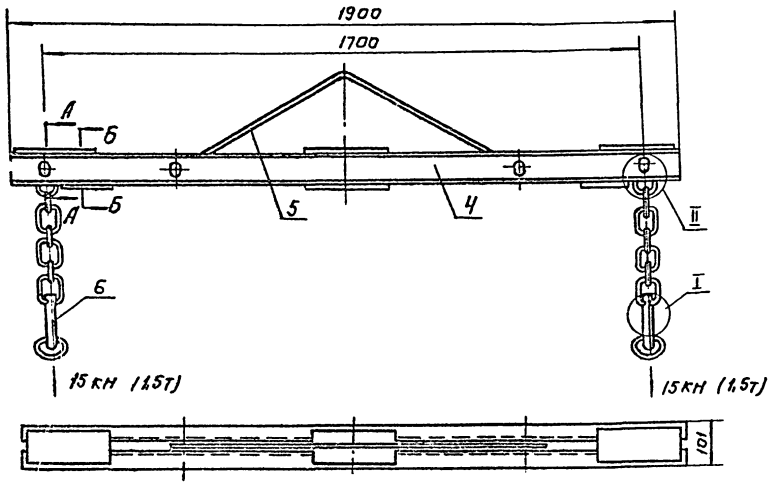

Компенсатор.

М1:1

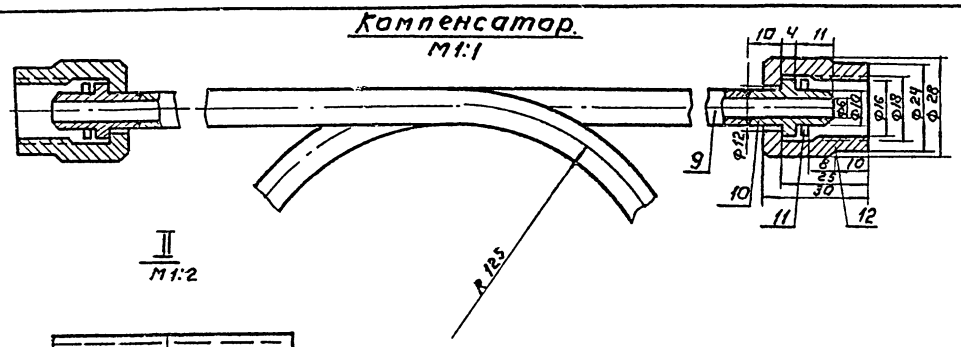

II
М1:2

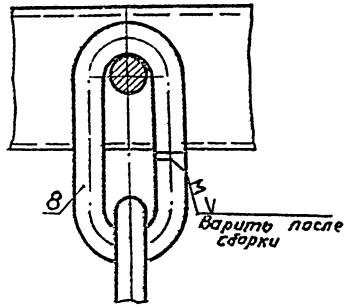

Поз.	Наименование		Кол.	Дополнительные указания
	Приспособление для подъема контейнера			
1	Цепь сварная СН-16-4Ч 2=300 ГОСТ 2319-70	шт.	2	
2	Шплинт 4х35 ГОСТ 397-66	"	4	
3	Гайка М16 ГОСТ 5932-73	"	4	
	Материалы			
4	Рама	"	1	
5	Подвеска	"	1	
6	Крюк	"	2	
7	Палец	"	4	
8	Кольцо верхнее	"	2	
	Компенсатор			
9	Труба 10х2		2п.м	
10	Ниппель	шт.	2	
11	Прокладка	"	2	
12	Накидная гайка	"	2	
	Стеллаж			
	Дерево	м³	1,5	

А - А

М1:2

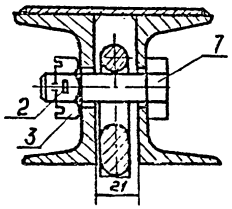

Б - Б

М1:2

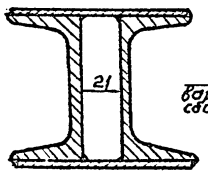

I

М1:2

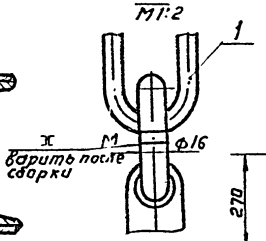

Подвеска

М1:10

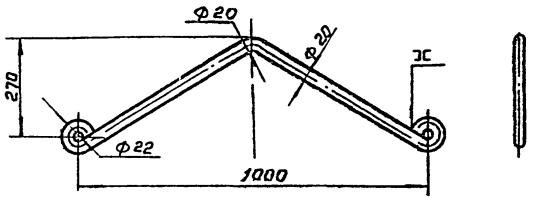

Крюк

М1:5

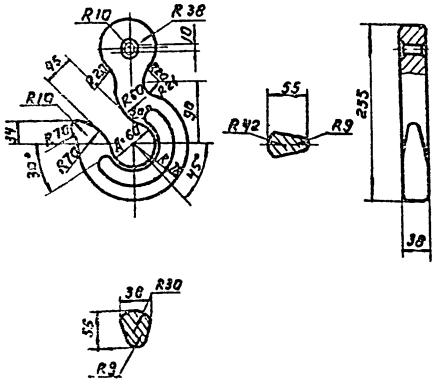

Стеллаж для хранения мешков с реагентами.

М1:20

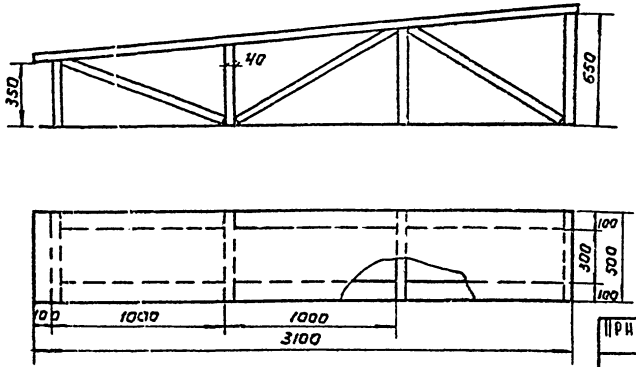

Привязан:

Инв.№

Провер.	Клецер	
Вед. инж.	Левина	
Рук. груп.	Машинская	
ГИП	Сирота	
Нач. отд.	Гольдман	

901-7-2 НК

Хлораторная для обеззараживания питьевых и сточных вод производительностью 5кг товарного хлора в час.

Стадия	Лист	Листов
Р	12	

Деталн.

ЦНИИЭП инженерного оборудования г. Москва

Инв.№ подл. | Подпись и дата | Взам. инв.№

Типовой проект 901-7- Альбом VI

Ведомость основных комплектов

Обозначение		Наименование комплекта	Примечание
901-7-	НК	Технологическая часть	Альбом II, III
901-7-	АР	Архитектурно-строительная часть	Альбом V
901-7-	КЖС	Конструкции железобетонные	Альбом V
901-7-	ВК	Внутренний водопровод	
		и канализация	Альбом II, III
901-7-	ОВ	Отопление и вентиляция	Альбом II, III
901-7-	ЭЛ	Электротехническая часть	Альбом IV

Ведомость чертежей основного комплекта

Формат	Лист	Наименование	Примечание
	ВК-1	Общие данные (начало)	
	ВК-2	Общие данные. (окончание)	
	ВК-3	План. Схема хоз. питьевого водопровода.	
		Схема бытовой канализации. Схема	
		производственной канализации.	

Спецификация установок систем водопровода и канализации

Марка	Обозначение	Наименование	Кол.	Примечание
	ВТ-50	Водомер турбинный d50 мм	1	
	ГОСТ 8625-77	Манометр общего типа	1	
	30ч47бр	Задвижка параллельная		
		с выдвижным шпинделем		
		фланцевая Ру6 Ду100	4	
	30ч906бр	Задвижка Ру6 Ду100		
		с электроприводом	1	
	30ч47бр	Задвижка Ду80 Ру6	1	
	15кч18п2	Вентиль dy 25	2	
	——"——	Вентиль dy 15	1	
	ГОСТ 14360-69	Умывальник керамический	1	
	ГОСТ 22847-77; 21485.5-76	Унитаз с бачком	1	
	ГОСТ 1811-73	Трап чугунный ТП-100	3	
	161р	Вентиль запорный латунный	1	
	ГОСТ 2217-76	Головка соединительная	1	
	ГОСТ 472-75	Пожарный рукав Ду50		
		L=10м	1	
	ГОСТ 9923-67*	Ствол пожарный		
		ручной	1	
	105 8БК	Спускной кран dy 15	1	
	ГОСТ 18161-72	Поливочный кран dy 25	3	
	К8 15 ГОСТ 20275-74	Водоразборный кран		
		dy 15	1	
	ГОСТ 10704-76	Труба 114×3,5 п.м.	15	
	ГОСТ 3262-75	Труба ф 80	1/-	
	ГОСТ 3262-75	Труба ф 50	16	
	——"——	Труба ОЦ-25	13	
	——"——	Труба ОЦ-15	8	
	ГОСТ 9583-75	Труба чнр Ду100 п.м.	5.0	
	ГОСТ 6942.3-69	Труба Т4К-150-А-1000	25	
	——"——	Труба Г4К-100-А-1000	18	
	——"——	Труба Т4К-50-А-1000	1,5	

Основные показатели по чертежам водопровода и канализации

Наименование системы	Потребный напор на вводе, м.	Расчетные расходы м³/сут	м³/час	л/с	при пожаре л/с	Установочная мощность эл. двигателей квт.	Примечание
хоз-питьевой							
водопровод	10	72		0,9	—	—	
бытовая							
канализация	—			0,2	—	—	
производствен-							
ная канализация	—			0,5	—	—	

Ведомость примененных и ссылочных документов

Обозначение	Наименование	Примечание
ГОСТы: 10704-76; 3262-75	Трубы и фасонные части стальные	
ГОСТы: 9583-75, 6942.3-69	Трубы и фасонные части чугунные	
6942.12-69		
ГОСТы: 5761-74; 5762-74	Трубопроводная арматура	
18161-72; 22595-77; 20275-74		
ГОСТ 14167-76	Водомер ВТ-50	
ГОСТ 8625-77	Манометр ОБМ-100. Ру12	
ГОСТ 2217-76	Головка соединительная	
ГОСТ 9923-67*	Ствол пожарный ручной	
ГОСТ 472-75	Пожарный рукав	
ГОСТ 22847-77; 21485.5-76	Унитаз с бачком	
ГОСТ 14360-69	Умывальник	
Серия 3.904-5 Вып. 2	Средства крепления тр-дов	

Типовой проект разработан в соответствии с действующими нормами и правилами и предусматривает мероприятия, обеспечивающие взрывную, взрывопожарную и пожарную безопасность при эксплуатации здания.

Главный инженер проекта Сирота/Сирота/.

1. За условную отметку 0.000 принята отметка чистого пола, что соответствует абсолютной отметке [ ]
2. Расходы воды уточняются по фактической производительности хлораторной.

Инв. №

Привязан:

ТП 901-7-2 ВК

Хлораторная для обеззараживания питьевых и сточных вод производительностью 5кг товарного хлора в час

			Стадия	Лист	Листов
Ведущ.	Левина		Р	1	3
Рук. гр.	Машинская				
ГИП	Сирота		ЦНИИЭП инженерного оборудования г. Москва		
Нач. отд.	Гольдман				

Общие данные (начало)

16824-02 16

Спецификация

Марка	Обозначение	Наименование	Кол-во	Примечание
	Питьевой водопровод			
	ВТ-50	Водомер турбинный		
		d50 шт.	1	
	ГОСТ 8625-77	Манометр общего		
		типа "	1	
	30ч6 бр	Задвижка параллель-		
		ная с выдвижным		
		шпинделем фланце-		
		вая Ру6 Ду100 "	4	
	30ч 906 бр	Задвижка Ру6 Ду100		
		с электроприводом "	1	
	30ч 47бр	Задвижка Ду80 Ру6 "	1	
	15кч 18П2	Вентиль dy 25 "	2	
	—"—	Вентиль dy15 "	1	
	1Б1Р	Вентиль запорный пожарный dy50	1	
	ГОСТ 2217-76	Головка соедини-		
		тельная "	1	
	ГОСТ 472-75	Пожарный рукав Ду50		
		L=10м "	1	
	ГОСТ 9923-67*	Ствол пожарный		
		ручной "	1	
	10Б8БК	Спускной кран dy15 "	1	
	ГОСТ 18161-72	Поливочный кран dy25 "	3	
	КВ15 ГОСТ 20275-74	Водоразборочный		
		кран dy15	1	
	ГОСТ 9583-75	Труба ЧНР Ду100 м	5,0	
	ГОСТ 10704-76	Труба 114×3,5 "	15	
	ГОСТ 3262-75	Труба ф80 "	1	
	—"—	Труба ф50 "	16	
	—"—	Труба ОЦ-25 "	13	
	—"—	Труба ОЦ-15 "	8	
	ГОСТ 7378-77	Переход 100×50С60 шт.	1	
		Переход 50×25С80 "	2	

Марка	Обозначение	Наименование	Кол-во	Примечание
	Бытовая канализация			
	ГОСТ 14360-69	Умывальник кера-		
		мический шт.	1	
	ГОСТы 22847-77; 21485.5-76	Унитаз с бачком "	1	
	ГОСТ 1811-73	Трап чугунный "		
		ТП-100 "	1	
	ГОСТ 6942.3-69	Труба ТЧК-150-А-1000 п.м.	15	
		Труба ТЧК-100-А-1000 "	12	
		Труба ТЧК-50-А-1000 "	1,5	
	ГОСТ 6942.12-69	Отвод О-135-150-А "	6	
		Отвод О-135-100-А "	2	
		Отвод О-135-50-А "	2	
	ГОСТ 6942.17-69	Тройник ТП-150/150-А шт.	3	
		Тройник ТП-100/150-А "	1	
		Тройник ТП-50/150-А "	1	
	ГОСТ 6942.22-69	Тройник ТК45°100×100 "	1	
		Ревизия Р100 "	1	
	Производственная канализация			
	ГОСТ 1811-73	Трап чугунный		
		ТП-100 шт.	2	
	ГОСТ 6942.3-69	Труба ТЧК-150-А-1000м	10	
		Труба ТЧК-100-А-1000 "	6	
	ГОСТ 6942.12-69	Отвод О-135-100-А шт	4	
	ГОСТ 6942.17-69	Тройник ТП-100/100 "	2	
	ГОСТ 6942.24-69	Крестовина КП		
		150×100 "	1	

Типовой проект 901-7- Альбом II

Инв. № подл. | Подпись и дата | Взам. инв. №

ПРИВЯЗАН:

ИНВ. №

ПРОВЕР.	КЛЕЦЕР	
ИНЖЕН.	МИХЕЕНКОВ	
ВЕД. ИНЖ.	ЛЕВИНА	
РУК. ГРУП.	МАШИНСКАЯ	
ГИП	СИРОТА	
НАЧ. ОТД.	ГОЛЬДМАН	

ТП. 901-7-2 ВК

ХЛОРАТОРНАЯ ДЛЯ ОБЕЗЗАРАЖИВАНИЯ ПИТЬЕВЫХ И СТОЧНЫХ ВОД ПРОИЗВОДИТЕЛЬНОСТЬЮ 5КГ ТОВАРНОГО ХЛОРА В ЧАС

ЛИТ.	ЛИСТ	ЛИСТОВ
Р	2	

ОБЩИЕ ДАННЫЕ. (ОКОНЧАНИЕ)

ЦНИИЭП инженерного оборудования г. Москва

16824-02 17

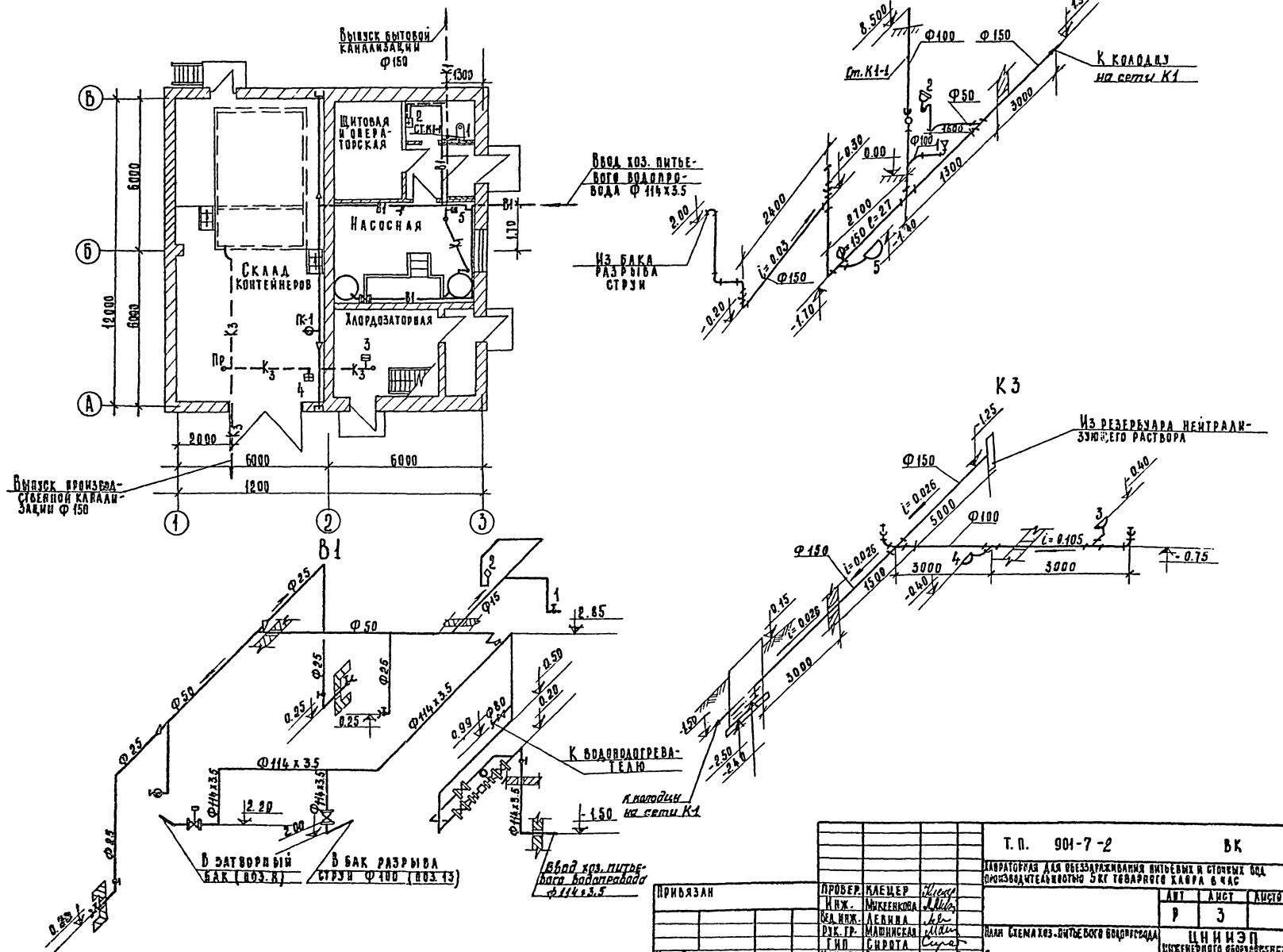

Т. П. 901-7-2 ВК

Лаборатория для обеззараживания питьевых и сточных вод производительностью 5 кг товарного хлора в час

Провер.	Клецер		
Инж.	Микеенкова		
Вед. инж.	Левина		
Рук. гр.	Машинская		
Гип	Сирота		
Нач. отд.	Гольдман		

Привязан

Инв. №

План Схема хоз. питьевого водопровода

Схемы канализации.

Лит	Лист	Листов
Р	3	

ЦНИИЭП инженерного оборудования г. Москва

16824-02 18

Типовой проект УЛ-7 - Альбом II

Инв. № подл. | Подп. и дата | Взам. инв. №

Типовой проект 901-7- Альбом II

Ведомость чертежей основного комплекта

Формат	Лист	Наименование	Примечание
	1	Общие данные (начало)	
	2	Общие данные (окончание)	
	3	Планы на отм 0.000: и 3.300 Экспликация помещений	
	4	Схемы систем вентиляции П-1; П-2; В-1÷В-4, Схема системы отопления. Узел управления	
	5	Венткамера ∇ 3.300. Системы П-1; П-2; В-1; 2; 3 План. Разрез 1-1. Спецификация.	

Ведомость типовых чертежей

Обозначение	Наименование	Примечание
4.904-69	Детали: крепления санитарно технических приборов и трубопроводов	Тбилисский филиал ЦИТПА
1.494-25 Вып.1	Подставки под калорифер	—"—
1.494-32	Зонты и дефлекторы вентиляционных систем	—"—
2.494-1	Узлы прохода вент. систем, через покрытия пром. зданий	—"—
2.494-8 Вып.1	Гибкие вставки для центробежных вентиляторов	—"—
3.904-15 Вып.1-8	Заслонки (клапаны) воздушные	—"—
1.494-10	Решетки щелевые регулирующие типа Р	—"—
2.400-4 Вып.1;2;3	Тепловая изоляция трубопроводов	—"—
4.904-62	Двери и люки герметические для вент. камер.	—"—
1.494-27 Вып.7	Жалюзийные решетки	—"—
		— —

Условные обозначения

- Подающий трубопровод
- Обратный трубопровод
- Радиатор „М-140АО" на схеме над прибором кол-во секций при $t_н$=-20°; в приборе —"— —"— при $t_н$=-30°; под прибором —"— —"— при $t_н$=-40°
- Радиатор „М-140АО" на плане
- d 15 — Диаметры труб на плане и схеме
- Вентиль
- с.к. — Спускной кран
- в.к. — Воздушный кран
- т.п. — Тройник с пробкой
- Уклон трубопровода
- Ст.1 — Стояк отопления на плане и в схеме.
- d315 — Воздуховод металлический
- d 500 — Размер воздуховода
- 5600 — Расход воздуха
- М — Материал воздуховода

Ведомость основных комплектов

Обозначение		Наименование	Примечан
901-7-2	ОВ	Отопление и вентиляция	Альбомы II; III
901-7-2	ВК	Внутренний водопровод и канализация	—"—
901-7-3	Эл	Электротехническая часть	Альбом IV
901-7-2	НК	Технологическая часть	Альбомы II; III
901-7-2	АР	Архитектурно-строительная часть	Альбом V
901-7-2	КЖ	Конструкции железобетонные	—"—

Основные показатели по чертежам отопления и вентиляции

Наименование здания	Объем м³	Расход тепла ккал/час: на отопление $t_н$=°С	на вентиляцию $t_н$=°С	на нужды воды	Общий расход тепла	Расход холода	Установ. мощность электродв. квт
Хлораторная	930	$t_н$=-20° 10000	—	$t_н$=-20° 49000	$t_н$=-20° 59000	—	Вариант с очисткой В-ха 6.245
		$t_н$=-30° 1.1500	—	$t_н$=-30° 68500	$t_н$=-30° 80000		Вариант без очистки В-ха 6,245
		$t_н$=-40° 12000	—	$t_н$=-40° 85000	$t_н$=-40° 97000		

Расход тепла на 1 м² здания: при $t_н$=-20°С -275 ккал/час; при $t_н$=-30°С -370 ккал/час; при $t_н$=-40°С -450 ккал/час

Характеристика отопительно-вентиляционных систем

№№ систем	К-во	Наименование обслуживаемого помещения	Тип вент. установ. вентагрегата	Вентилятор: Тип	№	Схема исполн.	Положение вращен.	Д м³/ч	Н кг/м²	П об/мин	Электродвигатель: Тип исполнения по взрывоз.	N квт	n об/мин	Калорифер: Тип	№	К-во	t нагрев от	t нагрев до	Расход тепла ккал/час	Н кг/м²	Зональник: Тип	№	К-во	t нагрев от	t нагрев до	Расход тепла ккал/час	Н кг/м²	Заслонка
П-1; П-2	1	Склад хлора, хлордозаторная, насосная, операторская	А5090-2	Ц4-70	5	1	„Пр0"	3960	56	1400	АОЛ2-22-4	1,5	1400	КВБ7-П	7	1	-20	20	49000	9,0	КВС6-П	6	1	20	42,6	5902	0,5	КВУ 600 × 1000 Э привод ПР-1М
														КВБ5-П	9	1	-30	25,6	68500	5,9	КВС6-П	6	1	25,6	45,6	5660	0,5	
														КВБ8-П	8	2	-40	28,6	85000	2,3	КВС6-П	6	1	28,6	47,6	5975	0,5	
В-1	1	Склад хлора, хлордозаторная (вариант с очисткой воздуха в скруббере)	А5100-25	Ц4-70	5	1	„Л0"	3640	84	1400	АОЛ2-22-4	1,5	1400	—	—	—	—	—	—	—	—	—	—	—	—	—	—	—
В-1	1	То же (вариант без очистки воздуха)	А5090-2	Ц4-70	5	1	„Л0"	3640	58	1400	АОЛ2-22-4	1,5	1400	—	—	—	—	—	—	—	—	—	—	—	—	—	—	—
В-2	1	Аварийная: Склад хлора, хлордозаторная, вариант с очисткой воздуха в скруббере	А5100-25	Ц4-70	5	1	„Л0"	3640	84	1400	АОЛ2-22-4	1,5	1400	—	—	—	—	—	—	—	—	—	—	—	—	—	—	—
В-2	1	То же (вариант без очистки воздуха)	А5090-2	Ц4-70	5	1	„Л0"	3640	58	1400	АОЛ2-22-4	1,5	1400	—	—	—	—	—	—	—	—	—	—	—	—	—	—	—
В-3	1	Насосная, операторская	А2,5095-1	Ц4-70	2,5	1	„Пр0"	320	16	1400	АОЛ11-4	0,12	1400	—	—	—	—	—	—	—	—	—	—	—	—	—	—	—
В-4	1	Санузел	Электровентилятор	„Самал"	—	—	—	50	—	—	—	0,085	—	—	—	—	—	—	—	—	—	—	—	—	—	—	—	—

План-схема вентиляционных установок

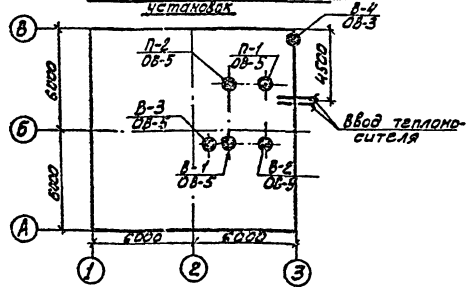

Типовой проект разработан в соответствии с действующими нормами и правилами и предусматривает мероприятия, обеспечивающие взрывную, взрывопожарную и пожарную безопасность при эксплуатации здания

Гл. инж. проекта [подпись] /Нарциссова/

Инв. №			
Н.контр.	Полтинникова	[подпись]	
Ст.техн.	Куркова	[подпись]	
Ст.инж.	Андреева	[подпись]	
Рук.груп.	Полтинникова	[подпись]	
Гл.инж.пр.	Нарциссова	[подпись]	
Нач.отд.	Платонов	[подпись]	

Привязан:

ТП 901-7-2 ОВ

Хлораторная для обеззараживания питьевых и сточных вод производительностью 5 кг товарного хлора в час.

Стадия	Лист	Листов
Р	1	6

Общие данные (начало)

ЦНИИЭП инженерного оборудования г. Москва

16824-02 19

Типовой проект 901-7 Альбом II

Марка	Обозначение	Наименование	К-во	Примечан.
1	2	3	4	5
		Вентиляция		
		1. Агрегат вентиляторный А5090-2 на виброосновании комп.	2	119 кг
	Учреждение УЮ-400/4 г. Плавск Тульской обл.	а) Вентилятор центробежный Ц4-70 №5 Положение „ПрО°" и сп 1		
		б) Электродвигатель АОЛ2-22-4 N=1,5 кВт n=1400 об/мин.		
	—"—	2. Агрегат вентиляторный А5100-2б на виброосновании комп.	2	120 кг
		(вариант с очисткой воздуха в скруббере)		
		а) Вентилятор центробежный Ц4-70 №5 Положение „ЛО" и сп 1		
		б) Электродвигатель АОЛ2-22-4 N=1,5 кВт n=1400 об/мин.		
	—"—	3. Агрегат вентиляторный А5090-2 (вариант без очистки воздуха) компл.	2	119 кг
		а) Вентилятор центробежный Ц4-70 №5 Положение „ЛО" исп. 1 на виброосновании		
		б) Электродвигатель АОЛ2-22-4 N=1,5 кВт n=1400 об/мин		
	—"—	4. Агрегат вентиляторный А25095-1 на виброосновании компл.	1	27 кг.
		а) Вентилятор центробежный Ц4-70 №2,5 Положение „ПрО°" Исп. 1		
		б) Электродвигатель АОЛ 11-4 N=0,12 кВт n=1400 об/мин		
		5. Электровентилятор „Сатал" К-1	1	1,6 кг
		6. Заслонка воздушная утепленная с приводом Пр-1 м КВУ 600×1000 Э шт.	2	57,6 кг
	3.904.15 В1-8			
	Учреждение ЯЛ 61/4.	7. Калорифер стальной пластинчатый многоходовой $t_н$=-20° КВБ7-П шт.	2	84 кг
	—"—	8. То же $t_н$=-30° КВБ10-П —"—	2	109,1 кг
	—"—	9. То же $t_н$=-40° КВБ8-П —"—	4	96,6
		10. То же КВС6-П —"—	1	56,2
	4.904-62	11. Герметическая дверь Ду0,5×1,25 шт.	1	37,3 кг
	ГОСТ 19903-74	12. Воздуховоды круглые из листовой стали δ=0,7 d 500 м²	50	8.65 кг
	—"—	13. То же δ=0,55 d 400	40	5.45 кг
	—"—	14. То же d 355	40	5.1 кг
	—"—	15. То же d 250	20	3,51 кг
	—"—	16. То же d 160	15	2,25
		17. Металлическая сетка м²	0.15	—
	1.494-10	18. Решетки типа Р 150 шт.	8	0.41 кг
	1.494-27 В1-7	19. Жалюзийные решетки 150×490 шт.	5	—
	—"—	20. То же 150×580 шт.	5	—
	4.904.21 В.3	21. Пристенный воздухораспределитель ВП-3 шт.	2	11 кг
	—"—	22. То же ВП-2. шт.	2	7 кг
	2.494-8	23. Вставка гибкая ВВ-5. шт.	4	5,9 кг
	2.494-8	24. Вставка гибкая ВВ-2,5 шт.	1	2,43 кг
	—"—	25. То же ВНА 5 шт	4	4,48 кг.
	—"—	26. То же ВНА 2,5 —"—	1	2,35 кг
		27. Подставка под калорифер шт.	4	2,1 кг
	1.494-25 В1.			
		28. Окраска воздуховодов масляной краской м²	171	
	1.494-32	29. Зонт Т-4 шт.	1	5,6 кг
	1.494-14	30 Заслонка воздушная с ручным приводом Р400Р шт	2	10,8 кг.
		Отопление		
	ГОСТ 3262-75	1. Трубы стальные водогазопроводные d15 п.м.	15	1,28 кг
	—"—	2. То же $t_н$=-20°с d25 —"—	20	2.39 кг
		3. То же $t_н$=-30°; -40° d32 —"—	20	3.09 кг
		4. Гребенка подающая и обратная l=2,0 м d40 шт.	2	7.68 кг
	—"—	5. Грязевик сварной d50 шт.	2	—
		6. Вентиль запорный фланцевый $t_н$=-20°с d25 шт.	2	3.6 кг.
	15ч 9П2 Уральск. арм. з-д			
	—"—	7. То же $t_н$=-30°; -40°с d32 —"—	2	5.5 кг.
		8. Вентиль запорный муфтовый d15 шт	7	0,75 кг
	15ч 8П2 Уральск. арм. з-д			
		9. Воздухосборник горизонтальный d159×4,5 l=355 шт.	1	—
	—			
	15кч 18П	10. Воздушный кран d15 шт.	4	0,86 кг
		11. Краны пробно-спускные сальниковые d15 шт.	4	—
	10Б8бк-I			
	ГОСТ 8690-75	12. Радиатор „М-140-АО" $t_н$=-20°с секц/экм	45/13,5	8,23 кг
	—"—	13. То же $t_н$=-30°с —"—	50/15	—"—
	—"—	14. То же $t_н$=-40°с —"—	52/15,6	—"—
		15. Регистр из гладкой трубы d 80 l общ=5,0 м $t_н$=-20°с -30° шт.	1	—
		16. То же l общ=6,0 м $t_н$=-40°с —"—	1	—
	П52160 66	17. Термометр шт.	4	—
	ГОСТ 8629-75 ОБМ 1-100	18. Манометр —"—	3	—
		19. Окраска трубопроводов и радиаторов масляной краской за 2 раза $t_н$=-20°с м²	25	—
		20. То же $t_н$=-30°с —"—	28	—
		21. То же $t_н$=-40°с —"—	30	—
		22. Покрытие по изоляции рулонным стеклопластиком м²	11	
		23. Изоляция трубопроводов изделиями из стеклошпательного волокна δ=40 мм м²	0,03	
		Теплоснабжение калориферов		
	ГОСТ 3262-75	1. Трубы стальные водогазопроводные d15 п.м.	10	1.28 кг
	—"—	2. То же $t_н$=-20°с d25 —"—	30	2,39 кг
	—"—	3. То же $t_н$=-30°с d25 —"—	15	2,39 кг
	—"—	4. То же $t_н$=-30°с d32 —"—	15	3,09 кг
	—"—	5. То же $t_н$=-40°с d32 —"—	30	3,09 кг
	15ч 9П2 Уральск. арм. з-д	6. Вентиль запорный фланцевый $t_н$=-20°с d25 шт.	2	3,6
	—"—	7. То же $t_н$=-30°; -40°с d32 —"—	2	5,5
	15ч 8П2 Уральск. арм. з-д	8. То же муфтовый d15 шт.	3	0,75
	—"—	9. То же $t_н$=-20°; -30°с d25 шт.	8	
	—"—	10. То же $t_н$=-40°с d32 шт.	8	
	25ч 931 нж. г. Гусь-Хрустальный арм. з-д	11. Клапан регулирующий с исполнительным механизмом Пр-1 м d15 шт.	2	

В спецификации дан вес единицы изделия.

ТП 901-7-2			ОВ
Лабораторная для обеззараживания питьевых и сточных вод производительностью 5 кг товарного хлора в час			
Стадия	Лист	Листов	
Р	2	5	
Общие данные (окончание)			
ЦНИИЭП инженерного оборудования г. Москва			

Привязан

Инв. №

Норм. контр.	Платонникова	
Ст. техн.	Куркова	
Ст. инж.	Андреева	
Рук. груп.	Платонникова	
Гл. инж. пр.	Нарциссова	
Нач. отд.	Платонов	

16824-02 20

Типовой проект 901-7- Альбом II

План на отм. 0.000.

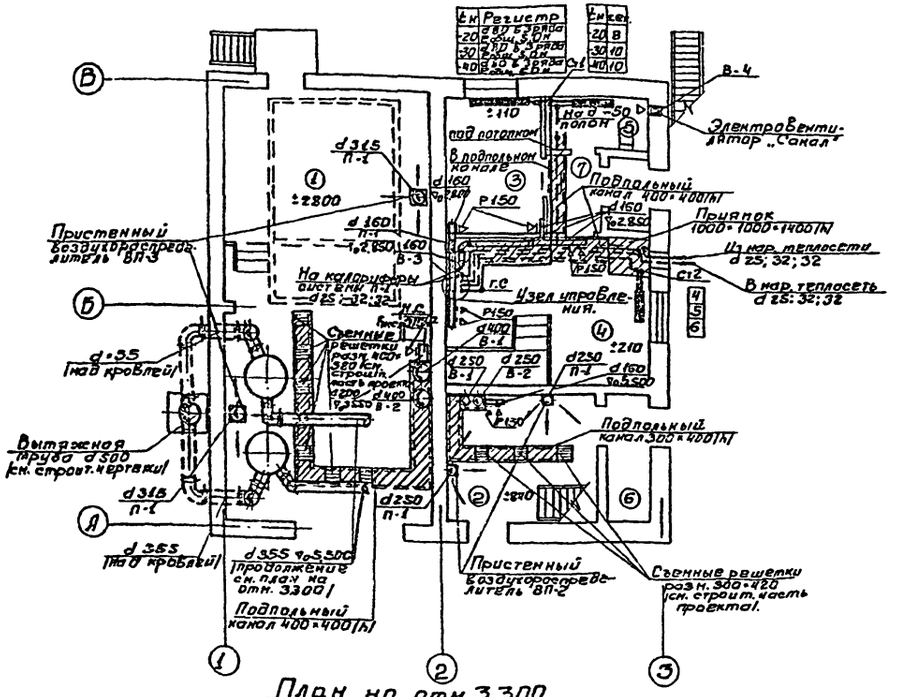
Приточный воздухораспределитель ВП-3
Вытяжная труба d 500 (см. строит. чертежи)
Подпольный канал 400×400 (h)
Подпольный канал 300×400 (h)
Приточный воздухораспределитель ВП-2
Съемные решетки разм. 300×420 (см. строит. часть проекта)
Электровентилятор "Сакал"
Приямок 1000×1000×1400 (h)
Из нар. теплосети d 25; 32; 32
В нар. теплосеть d 25; 32; 32
Узел управления
На калориферы системы П-1 d 25; 32; 32
Съемные решетки разм. 400×420 (см. строит. часть проекта)
Продолжение см. план на отм. 3.300
Продолжение см. план на отм. 3.300
Экспликация помещений
Ведомость оборудования
Ведомость материалов
Спецификация оборудования
Общие данные
Планы на отм. 0.000 и 3.300. Экспликация помещений
Разрезы 1-1, 2-2
Разрезы 3-3, 4-4
Разрезы 5-5, 6-6
Схема автоматизации
Спецификация оборудования
Спецификация оборудования
Спецификация оборудования

Типовой проект 901-7-2 Альбом II

Система П-1; П-2

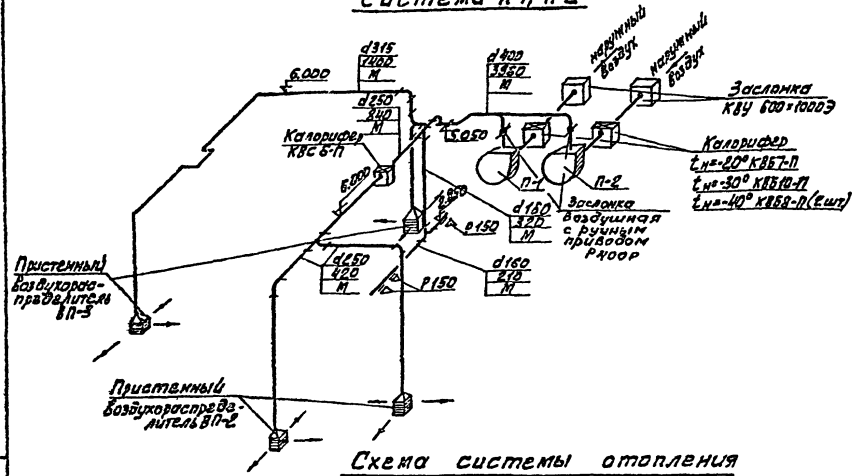

Системы В-1; В-2

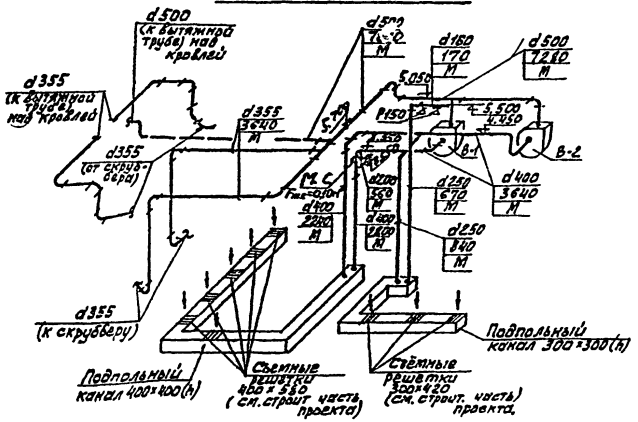

Схема системы отопления

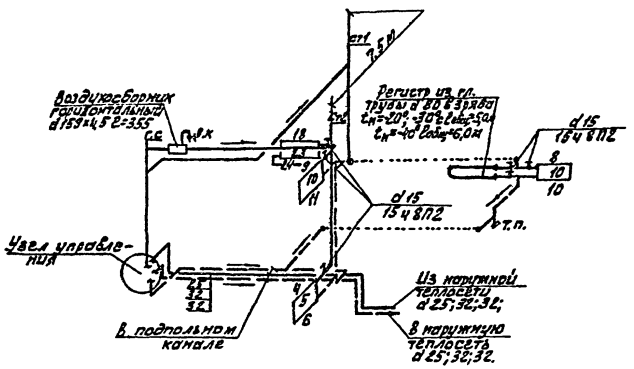

Система В-3

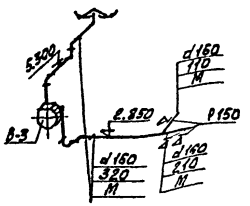

Система В-4



Узел управления

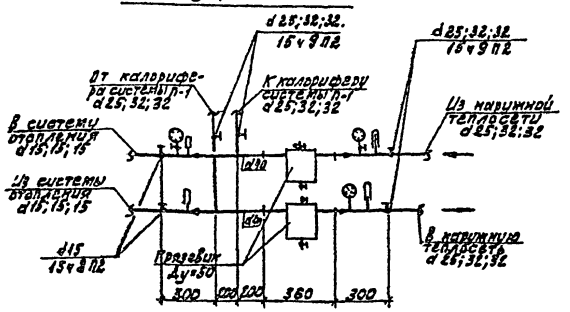

1. Диаметры труб, не указанные на схеме отопления, принять 15 мм.
2. На схеме систем В-1; В-2 пунктиром показан воздуховод при варианте без очистки воздуха в скруббере.

Привязан:

Инв. №

Нормоконтр.	Платонникова		
Ст. техн.	Куркова		
Гл. инж.	Андреева		
Рук. гр.	Платонникова		
Гл. инж. пр.	Марцинкевич		
Нач. отд.	Платонов		

ТП 901-7-2 ОВ

Лаборатория для обеззараживания питьевых и сточных вод производительностью 5 кг товарного хлора в час

Стадия	Лист	Листов
Р	4	5

Схемы систем вентиляции П-1; П-2; В-1÷В-4. Схема системы отопления. Узел управления.

ЦИНИЭП инженерного оборудования г. Москва

16824-02 22

Типовой проект 901-7 Альбом II

1-1

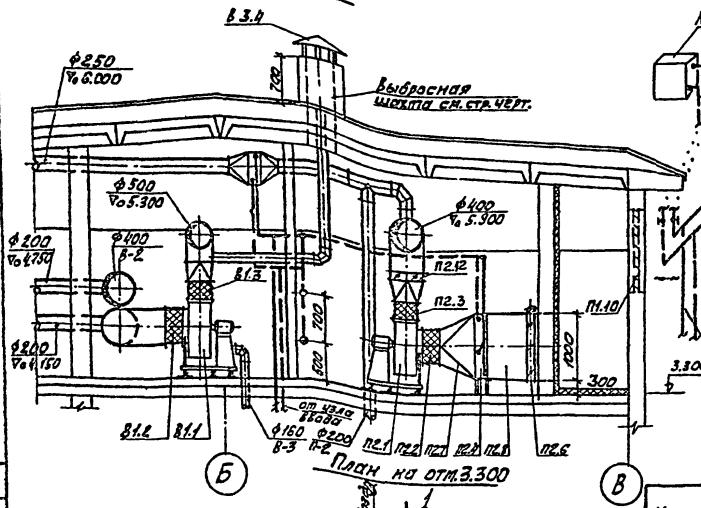

Схема обвязки калориферов

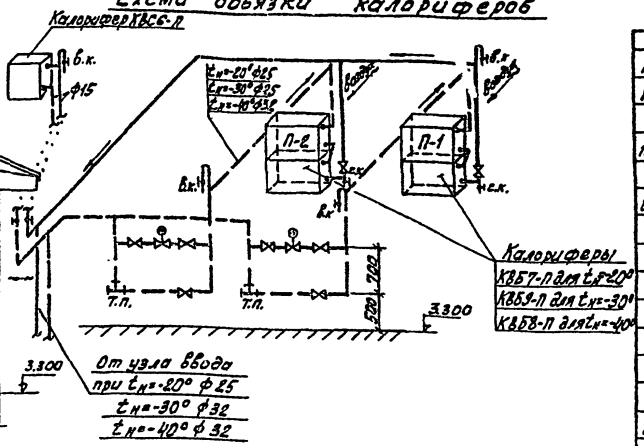

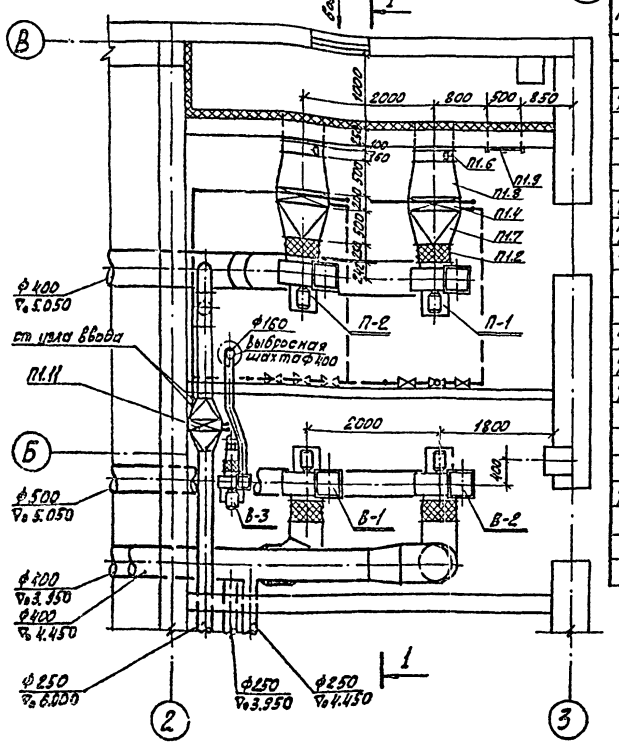

Спецификация

Марка	Обозначение	Наименование	Кол.	Примеч.
1	2	3	4	5
		П-1; П-2		
П1.1 П2.1	Учреждение	Вентагрегат А5090-2	2	119 кг
	УЮ-400/4	а) Ц1Б вентилятор Ц4-70 №5 полож. кол. Л0°		
	г. Плавск	б) эл. двигат. АОЛ2-22-4 N=1,5 кВт n=1400 об/мин		
	Тульская обл.	На виброосновании		
П1.2 П2.2	2.494-8	Гибкая вставка ВВ5	2	5,98 кг
П1.3 П2.3	—"—	Гибкая вставка ВНА5	2	4,48 кг
П1.4 П2.4	Учреждение	Калорифер КВБ7-П для $t_н$=-20°	2	84 кг
	Я-61/4	Калорифер КВБ10-П для $t_н$=-30°	2	108,1 кг
		Калорифер КВБ8-П для $t_н$=-40°	4	96,6 кг
П1.5 П2.5	1.494-25	Подставка под калорифер	4	2,1 кг
П1.6 П2.6	3.904-1-12 Вып. 6-8	Клапан воздушный КЧ1 600Х1000 Э	2	41,3 кг
П1.7 П2.7	ГОСТ 19903-74	Переход из лист ст. δ=1 мм δ=500		
		$t_н$=-20° ф500 на 655×503	2	7,85 кг
		$t_н$=-30° ф500 на 905×503	2	7,85 кг
		$t_н$=-40° ф500 на 780×1006	2	7,85 кг
П1.8 П2.8	—"—	Переход из лист. ст. δ=1 мм δ=500		
		$t_н$=-20° 655×503 на 600×1000	2	7,85 кг
		$t_н$=-30° 905×503 на 600×1000	2	7,85 кг
		$t_н$=-40° 780×1006 на 600×1000	2	7,85 кг

1	2	3	4	5
П1.9	4.904-62	Дверь герметическая Ду 1.25×0.5	1	37,3 кг
П1.10	1.494-27. Вып. 5	Жалюзийная решетка №1	5	1 кг
		№2	5	1,2 кг
П1.11	Учреждение Я-61/4	Калорифер КВС6-П	1	58,2 кг
		В-1		
В1.1	Учреждение	(вариант с очисткой воздуха в скруббере) Вентагрегат А5100-2 в	1	120 кг
	УЮ-400/4	а) Ц1Б вентилятор Ц4-70 №5 полож. кол. Л0°		
	г. Плавск	б) эл. двигат. АОЛ2-22-4 N=1,5 кВт n=1400 об/мин		
	Тульская обл.	На виброосновании		
	—"—	(вариант без очистки воздуха) Вентагрегат А5090-2	1	119 кг
		а) Ц1Б вентилятор Ц4-70, №5 полож. кол. Л0°		
		б) эл. двигат. АОЛ2-22-4, N=1,5 кВт n=1400 об/мин.		
		На виброосновании		
В1.2	2.494-8	Гибкая вставка ВВ5	1	5,98 кг
В1.3	—"—	Гибкая вставка ВНА5	1	4,48 кг
		В-2		
В2.1	Учреждение	(вариант с очисткой воздуха в скруббере) Вентагрегат А5100-2 в	1	120 кг
	УЮ-400/4	а) Ц1Б вентилятор Ц4-70 №5 полож. кол. Л0°		
	г. Плавск	б) эл. двигат. АОЛ2-22-4 N=1,5 кВт n=1400 об/мин		
	Тульская обл.	На виброосновании		
		(вариант без очистки воздуха) Вентагрегат А5090-2	1	
		а) Ц1Б вентилятор Ц4-70, №5 полож. кол. Л0°		
		б) эл. двигат. АОЛ2-22-4 N=1,5 кВт n=1400 об/мин.		
		На виброосновании		
В2.2	2.494-8	Гибкая вставка ВВ5	1	5,98 кг
В2.3	—"—	Гибкая вставка ВНА5	1	4,48 кг
		В-3		
В3.1	Учреждение	Вентагрегат А2.5095-1	1	27 кг
	УЮ-400/4	а) Ц1Б вентилятор Ц4-70, №2,5 полож. кол. Л0°		
	г. Плавск	б) эл. двигат. АО11-4, N=0,12 кВт n=1400 об/мин.		
	Тульская обл.	На виброосновании		
В3.2	2.494-8	Гибкая вставка ВВ2,5	1	2,43 кг
В3.3	—"—	Гибкая вставка ВНА2.5	1	2,35 кг
В3.4	1.494-32	Зонт Т-4	1	5,6 кг
П2.12	1.494-14 Б.1	Заслонка воздушная круглого сечения Р400р	2	10,80

Согласовано: Гипрокислород, Гипрокислород

Инв. № подл. | Подп. и дата | Взам. инв. №

Привязан:

Инв. №

Нач. отд.	Платонов	
Гип	Нарцисова	
Нач. сект.	Крючкова	
Испол.	Киселева	
Норм. конт.	Платонников	

ТП 901-7-2 ОВ

Хлораторная для обеззараживания питьевых и сточных вод производительностью 5кг товарного хлора в час

Стадия	Лист	Листов
Р	5	5

Венткамера ▽3.300 (системы) П-1, П-2; В-1, 2, 3. План. Разрез 1-1; Спецификация.

ЦНИИЭП инженерного оборудования г. Москва

16824-02

Госстрой СССР
ЦЕНТРАЛЬНЫЙ ИНСТИТУТ ТИПОВОГО ПРОЕКТИРОВАНИЯ
Свердловский филиал
620062, г.Свердловск-62, ул.Чебышева, 4
Заказ № 916 Инв.№ 15324-02 Тираж 1400
Сдано в печать _____ 1981г цена 1-82

gost.e-ecolog.ru