ТИПОВОЙ ПРОЕКТ

901-7-3

ХЛОРАТОРНАЯ

ДЛЯ ОБЕЗЗАРАЖИВАНИЯ ПИТЬЕВЫХ И СТОЧНЫХ ВОД ПРОИЗВОДИТЕЛЬНОСТЬЮ 12,5 КГ ТОВАРНОГО ХЛОРА В ЧАС

АЛЬБОМ VI

НЕСТАНДАРТИЗИРОВАННОЕ ОБОРУДОВАНИЕ

16825-06

gost.e-ecolog.ru

				Привязан	
Инв. №					

ТИПОВОЙ ПРОЕКТ

901-7-3

ХЛОРАТОРНАЯ

ДЛЯ ОБЕЗЗАРАЖИВАНИЯ ПИТЬЕВЫХ И СТОЧНЫХ ВОД

ПРОИЗВОДИТЕЛЬНОСТЬЮ 12,5 КГ ТОВАРНОГО ХЛОРА В ЧАС

СОСТАВ ПРОЕКТА :

Альбом I – Пояснительная записка
Альбом II – Технологическая и санитарно-техническая части
Вариант обеззараживания питьевых вод
Альбом III – Технологическая и санитарно-техническая части
Вариант обеззараживания сточных вод
Альбом IV – Электротехническая часть
Альбом V – Строительная часть
Альбом VI – Нестандартизированное оборудование
Альбом VII – Заказные спецификации
Альбом VIII – С м е т ы

Альбом VI

16825-06

РАЗРАБОТАН
проектным институтом
ЦНИИЭП инженерного оборудования
Главный инженер института /А. КЕТАОВ/
Главный инженер проекта /М. СИРОТА/

УТВЕРЖДЕН ГОСГРАЖДАНСТРОЕМ
ПРИКАЗ №279 от 27 января 1979г.
ВВЕДЕН В ДЕЙСТВИЕ
ЦНИИЭП инженерного оборудования
ПРИКАЗ №36 от 15.04.1980г.

Привязан

Инв. №

Содержание альбома

Обозначение	Наименование	Стр.
	Обложка	
	Титульный лист	1
	Содержание альбома	2
770.00.000 ВО	Эжектор производительностью 12,5 кг хлора в час. Чертеж общего вида.	3
771.00.000 ВО	Испаритель хлора с поверхностью теплообмена 1,4 м². Чертеж общего вида.	4
824.00.000 ВО	Эжектор производительностью 5 кг хлора в час. Чертеж общего вида.	5
825.00.000 ВО	Испаритель хлора с поверхностью теплообмена 0,6 м². Чертеж общего вида.	6
859.00.000 ВО	Грязевик. Чертеж общего вида.	7
859.00.000-01 ВО	Грязевик. Чертеж общего вида.	7
860.00.000 ВО	Влагоотделитель. Чертеж общего вида.	8
861.00.000 ВО	Фильтр. Чертеж общего вида.	9
861.00.000-01 ВО	Фильтр. Чертеж общего вида.	9
862.00.000 ВО	Бак разрыва струи. Чертеж общего вида.	10
863.00.000 ВО	Бак затворный. Чертеж общего вида.	11

Инв.№ подл. | Подп. и дата | Взам. инв.№ | Инв.№ дубл. | Подп. и дата

Копировал:

770.00.000.80.

Альбом VI

Типовой проект 901-7-3

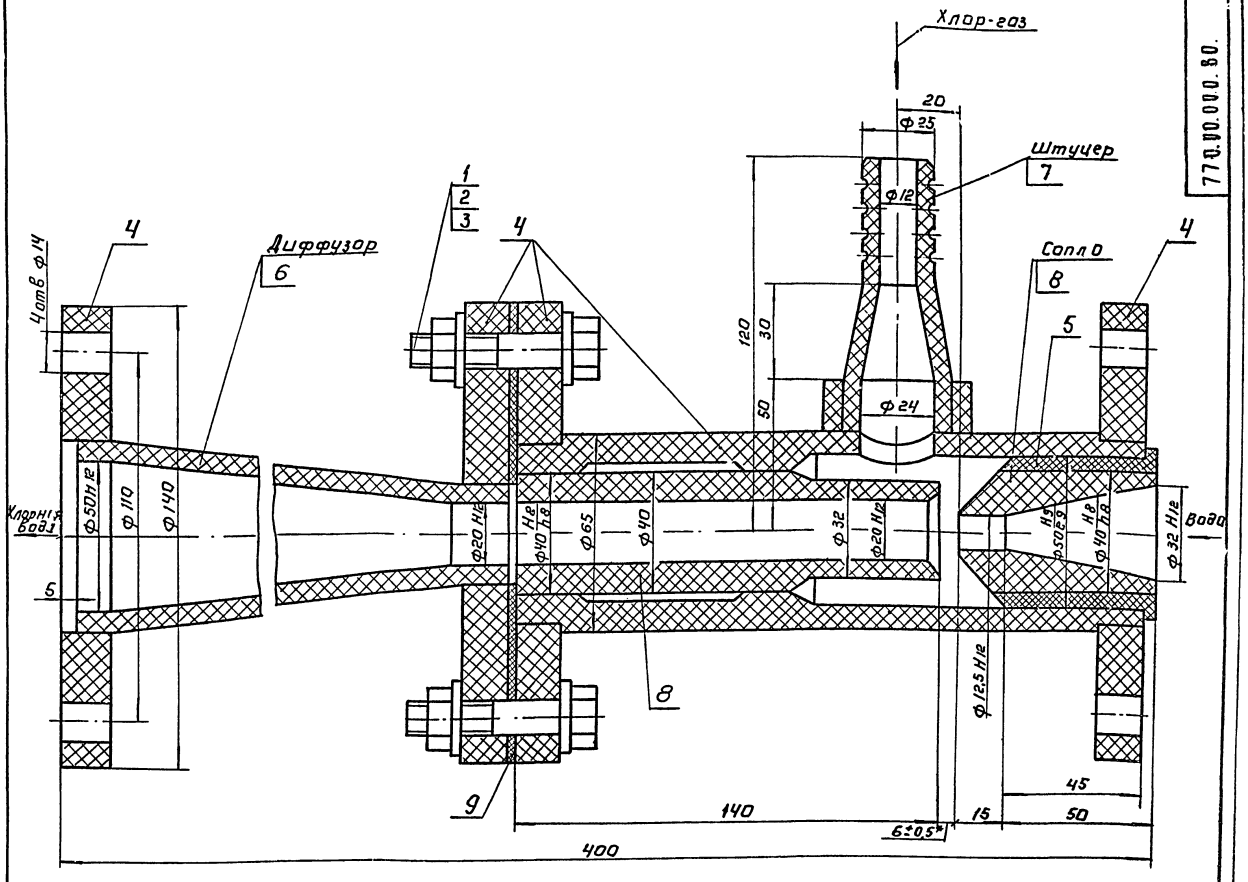

Поз.	Наименование	Кол.	Дополнительные указания
	Стандартные изделия		
1	Болт М12×50.58 ГОСТ 7798-70	4	
2	Гайка М12.5 ГОСТ 5915-70	4	
3	Шайба 12.01 ГОСТ 11371-78	8	
	Материалы		
4	Листы винипласта ВН 15		Фланцев (ф 140)-6шт.
	ГОСТ 9639-71	2,2кг	(2 ответных)
5	Листы винипласта ВН 10		
	ГОСТ 9639-71	0,2кг	
6	Листы винипласта ВН 7		
	ГОСТ 9639-71	0,88кг	
7	Стержень винипластовый		
	Ф36, ТУ6-05-1573-77	0,1м	М = 0,14кг
8	Стержень винипластовый		
	Ф45, ТУ-6-05-1573-77	0,3м	М = 0,44кг
9	Фторопласт Ф4, сорт1		
	ГОСТ 10007-72	0,02кг	

Техническая характеристика.

1. Производительность по хлору - кг/ч - 12,5
2. Расход рабочей воды - м³/ч - 8,0
3. Давление рабочей воды перед соплом - МПа - 0,5
4. Давление эжектируемого хлор-газа - МПа - 0,02
5. Давление хлорной воды при выходе из диффузора - МПа - 0,16

Технические требования.

* Обеспечить заданный зазор.

Изм	Лист	№ докум	Подп	Дата
Разраб		Окунецкая		
Провер.		Шифрина		
Т.контр.		Басевич		
Г.К.О		Графский		
Н.контр.		Космилина		12.79
Утв.		Сухаренко		

Согласовано: ГИП КГ Сирет (Сирота)

770.00.000.80

Эжектор производительностью 12,5 кг хлора в час. Чертеж общего вида.

Лит.	Масса	Масштаб
Т	4,1	1:1

Лист | Листов 1

ЦНИИЭП инж. оборудования КО

16825-06 Формат 22

Инв.№ подл. | Подп. и дата | Взам. инв.№ | Инв.№ дубл. | Подп. и дата

Типовой проект 901-7-3 Альбом VI

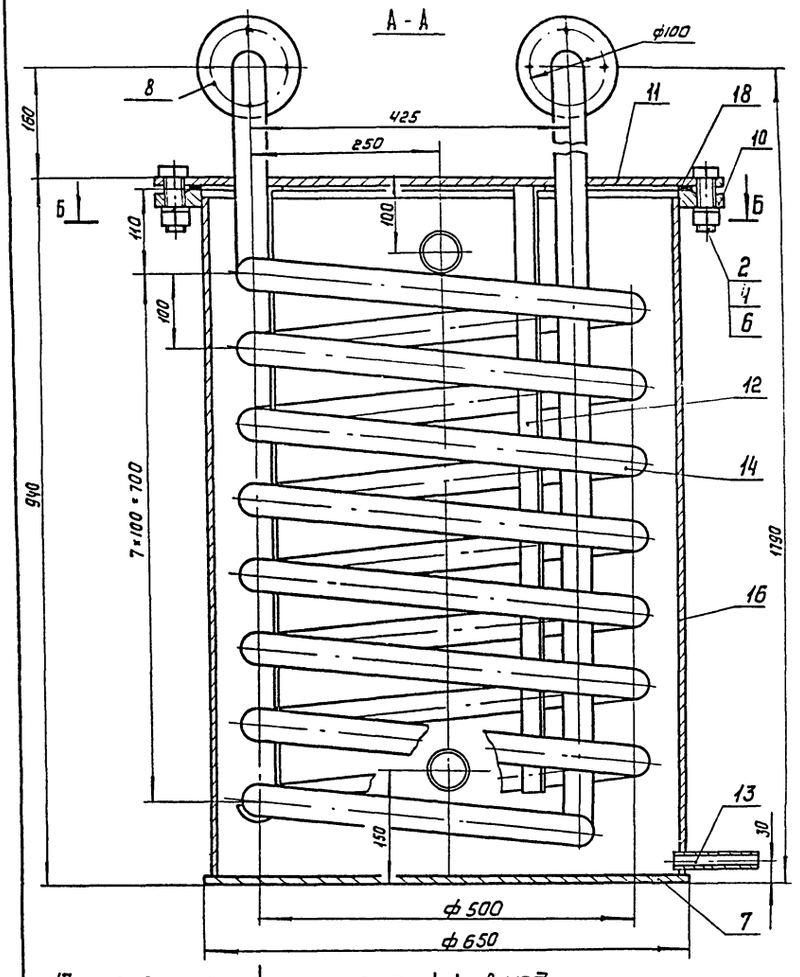

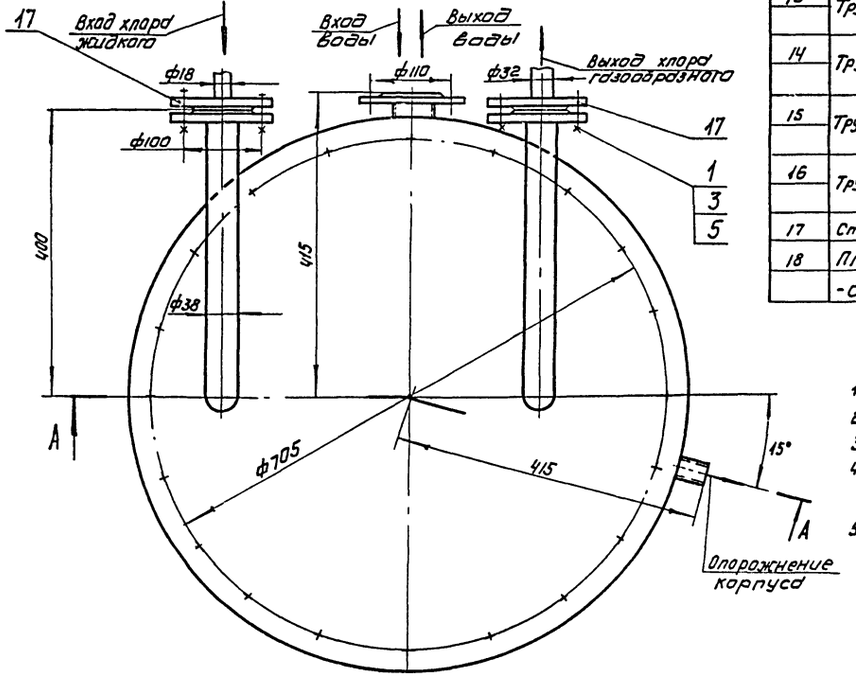

Б-Б
М1:10

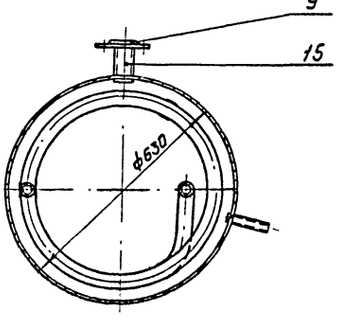

Поз.	Наименование	Кол.	Дополнительные указания
	Стандартные изделия		
1	Болт М16×55.58 ГОСТ 7798-70	4	
2	Болт М22×75.58 ГОСТ 7798-70	20	
3	Гайка М16.5 ГОСТ 5915-70	4	
4	Гайка М22.5 ГОСТ 5915-70	20	
5	Шайба 16.65Г ГОСТ 6402-70	4	
6	Шайба 22.65Г ГОСТ 6402-70	20	
8	Фланец 32-16 ГОСТ 12.55-67	2	
9	Фланец 50-2,5 ГОСТ 12.55-67	4	2 ответных
10	Фланец 600-2,5 ГОСТ 1255-67	1	
	Материалы		
11	Лист $\frac{\text{Б-10 ГОСТ 19903-74}}{\text{Ст3 ГОСТ 14637-69}}$	72 кг	
12	Полоса $\frac{\text{Б-4×50 ГОСТ 103-76}}{\text{Ст3 ГОСТ 535-79}}$	3 м	м = 4.8 кг
13	Труба $\frac{\text{25×2 ГОСТ 10704-76}}{\text{Б-Б Ст3сп ГОСТ 10706-76}}$	0.12 м	м = 0.13 кг
14	Труба $\frac{\text{38×3 ГОСТ 8732-78}}{\text{Г-10 Г2 ГОСТ 8731-74}}$	15 м	м = 39 кг
15	Труба $\frac{\text{57×3 ГОСТ 10704-76}}{\text{Б-Б Ст3сп ГОСТ 10706-76}}$	0.2 м	м = 1 кг
16	Труба $\frac{\text{630×8 ГОСТ 10704-76}}{\text{Б-Б Ст3сп ГОСТ 10706-76}}$	0.9 м	м = 111 кг
17	Ст3 ГОСТ 380-71	2.5 кг	
18	Пластина I, лист, ТМКЩ-		
	-С-3-99 ГОСТ 7338-77	0.3 кг	

Техническая характеристика

1. Емкость аппарата,	$м^3$	- 0.26
2. Температура воды,	°С	- 10
3. Расход воды,	$м^3/ч$	- 5
4. Среда:		
в аппарате		- вода
в змеевике		- хлор
5. Давление (рабочее)		
в аппарате,	МПа	- 0,04
в змеевике,	МПа	- 1,6

Технические требования

1. Покрытие наружных поверхностей - эмаль ХС-710 серая ГОСТ 9355-60 по грунтовке ХС-010 ГОСТ 9355-60.
2. Змеевик испарителя подвергнуть гидравлическому испытанию согласно „Правилам устройства и безопасной эксплуатации сосудов, работающих под давлением" п. 47

Согласовано: ГИП КГ Сирота

Изм	Лист	№ докум	Подп.	Дата
Разраб.		Мышковский		
Пров.		Шифрина		
Т.контр.		Баевич		
ГКО		Графский		
Н.контр.		Хромихина		12.79
Утв.		Сухаренко		

771.00.000 ВО

Испаритель хлора с поверхностью теплообмена 1,4 м²

Чертеж общего вида

Лит.	Масса	Масштаб
Т	265	1:5

Лист | Листов 1

ЦНИИЭП химического оборудования КО

Копировал 16825-06 Формат А2

Инв.№ подл. | Подп. и дата | Взам.инв.№ | Инв.№ дубл. | Подп. и дата

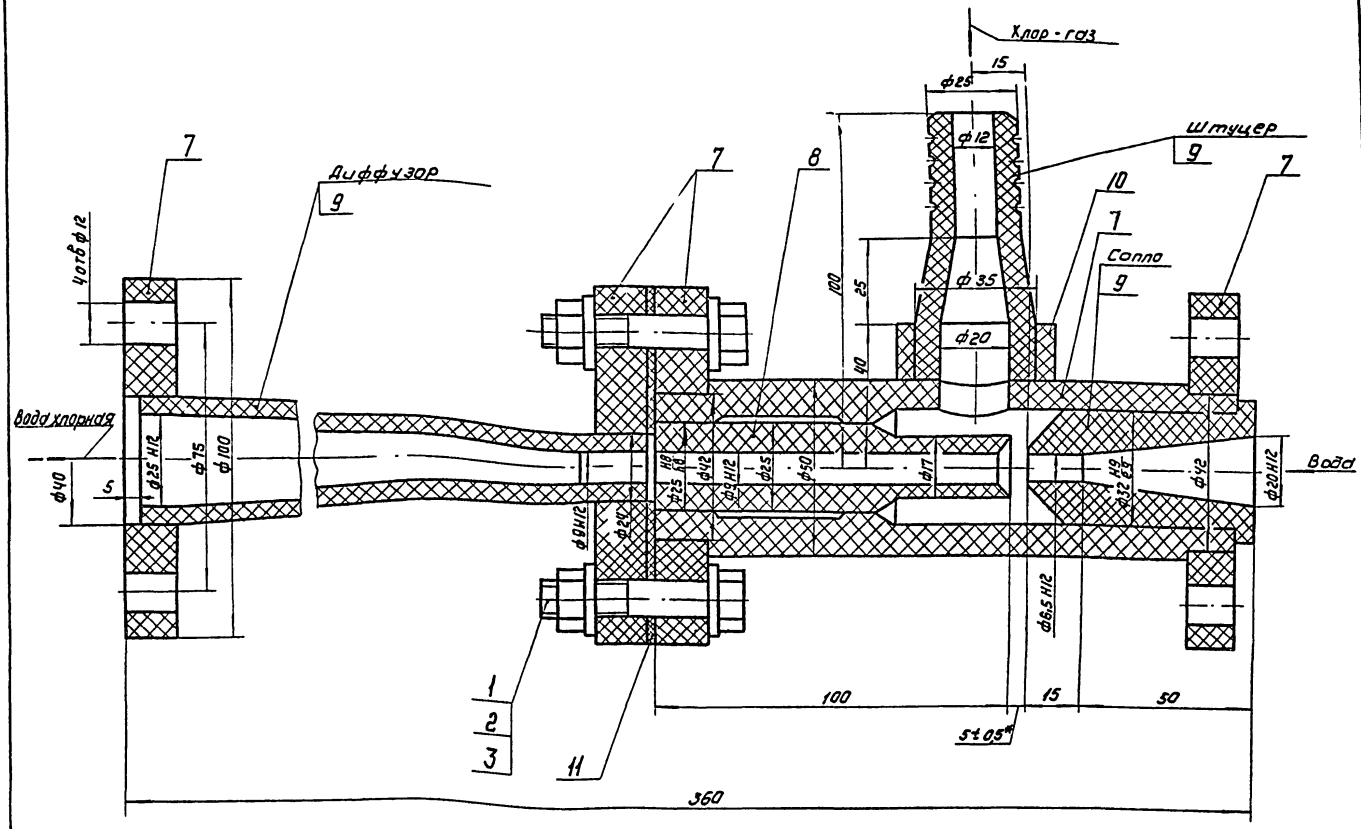

Техническая характеристика

1. Производительность по хлору, кг/ч - 5
2. Расход рабочей воды, м³/ч - 2,4
3. Давление рабочей воды перед соплом, МПа - 0,5
4. Давление эжектируемого хлор-газа, МПа - 0,02
5. Давление хлорной воды при выходе из диффузора, МПа - 0,16

Технические требования

* Обеспечить заданный зазор.

Поз.	Наименование	Кол.	Дополнительные указания
	Стандартные изделия		
1	Болт М10х50.58. ГОСТ 7798-70	4	
2	Гайка М10.5 ГОСТ 5915-70	4	
3	Шайба 10 ГОСТ 11371-78	8	
	Материалы		
7	Листы винипласта ВНІ5		фланцев-ф100-6шт
	ГОСТ 9639-71	1,2кг	2шт-ответных
8	Стержень винипластовый ф30		
	ТУ-6-05-1573-77	0,1м	м=0,2кг
9	Стержень винипластовый ф40		
	ТУ6-05-1573-77	0,3м	м=0,4кг
10	Стержень винипластовый ф45		
	ТУ6-0,5-1573-77	0,02м	м=0,1кг
11	Фторопласт ф4 сорт 1		
	ГОСТ 10007-72	0,02кг	

Изм.	Лист	№ докум.	Подп.	Дата
Разраб.		Якунецкая		
Пров.		Шифрина		
Т.контр.		Бассейн		
ГКО.		Графский		
Н.контр.		Хроминина		12.79
УТВ		Сухаренко		

Согласовано: ГИП КГ Сирота

824.00.000 80

Эжектор производительностью 5кг хлора в час

Чертеж общего вида

Лит.	Масса	Масштаб
Т	2,0	1:1

Лист 1 Листов 1

ЦНИИЭП инж. оборудования КГ

16127-06

Формат А2

Инв.№ подл. | Подп. и дата | Взам. инв.№ | Инв.№ дубл. | Подп. и дата

825.00.000 ВО

Типовой проект 901-7-3 Альбом VII

А-А

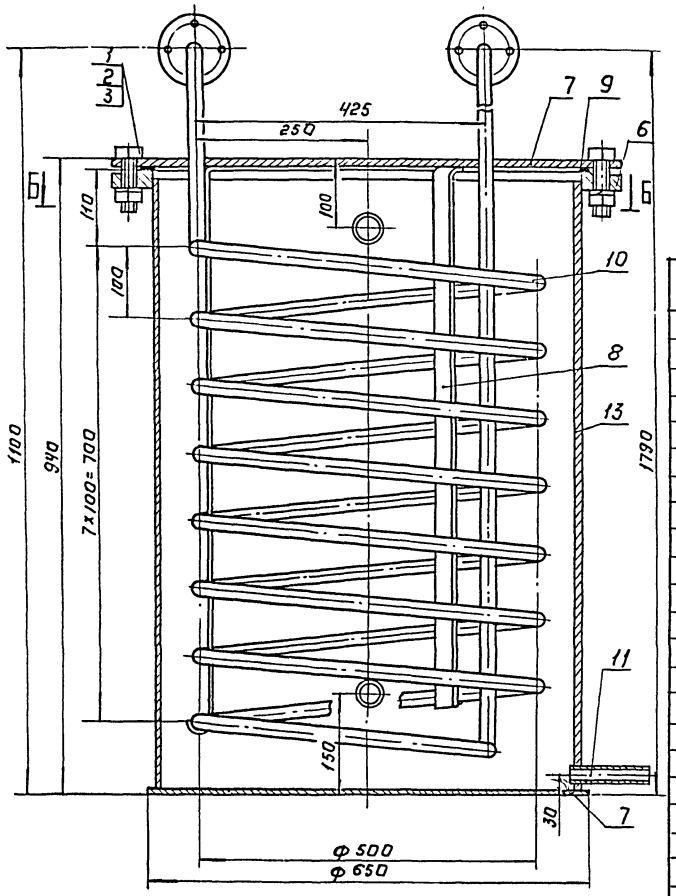

Поз.	Наименование	Кол.	Дополнительные указания
	Стандартные изделия		
1	Болт М24х75.58 ГОСТ 7798-70	20	
2	Гайка М24.5 ГОСТ 5915-70	20	
3	Шайба 24.01.65Г ГОСТ 6402-70	20	
4	Фланец 15-16 ГОСТ 1255-67	4	2 ответных
5	Фланец 50-1 ГОСТ 1255-67	4	2 ответных
6	Фланец 600-1 ГОСТ 1255-67	1	
	Материалы		
7	Лист Б-10 ГОСТ 19903-74 / Ст.3 ГОСТ 14637-69	72 кг	
8	Полоса Б-4х50 ГОСТ 103-76 / Ст.3 ГОСТ 535-79	3 м	М=4,8 кг
9	Пластина Т, лист ТМКЩ-С-3-9,9 ГОСТ 7338-77	0,3 кг	
10	Труба 18х3 ГОСТ 8734-75 / Д ГОСТ 8733-74	15 м	М=16 кг
11	Труба 25х2 ГОСТ 10704-76 / Б-Б Ст3 сп ГОСТ 10706-76	0,12 м	М=0,13 кг
12	Труба 57х3 ГОСТ 10704-76 / Б-Б Ст3сп ГОСТ 10706-76	0,25 м	М=1,0 кг
13	Труба 630х8 ГОСТ 10704-76 / Б-Б Ст3сп ГОСТ 10706-76	0,95 м	М=112 кг

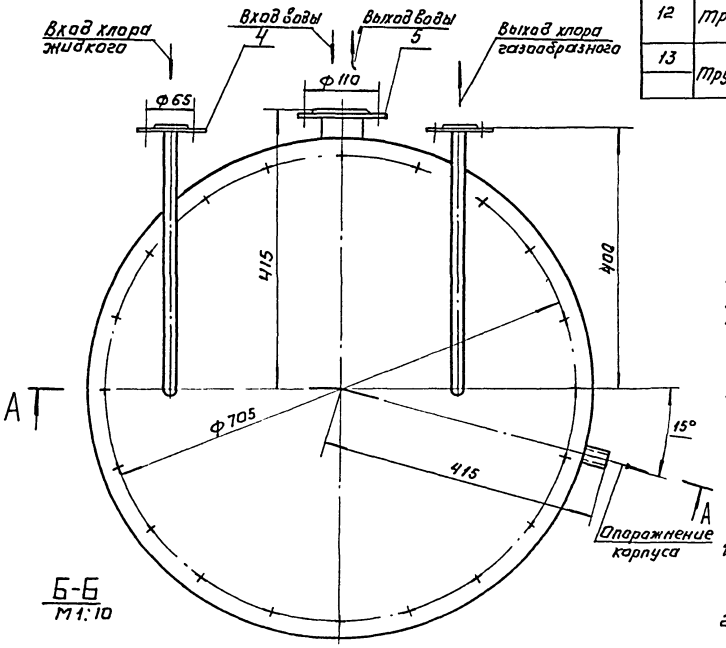

Б-Б
М1:10

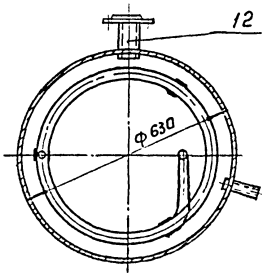

Техническая характеристика.

1. Емкость аппарата,	м³	0,26
2. Температура воды,	°С	10
3. Расход воды	м³/ч	2,5
4. Среда:		
в аппарате		вода
в змеевике		хлор
5. Давление (рабочее)		
в аппарате	МПа	0,04
в змеевике,	МПа	1,6

Технические требования.

1. Покрытие наружных поверхностей эмаль ХС-710 серая ГОСТ 9355-60 по грунтовке ХС-010 ГОСТ 9355-60.
2. Змеевик испарителя подвергнуть гидравлическому испытанию согласно „Правилам устройства и безопасной эксплуатации сосудов, работающих под давлением" п. 4.7

Согласовано ГИП КГ (Сирота М.Н.)

825.00.000 ВО

Изм.	Лист	№ докум.	Подп.	Дата
Разраб.		Кузнецкая		
Пров.		Шерина		
Т.контр.		Басевич		
ГКО		Сафский		
Н.контр.		Хромыкина		
Утв.		Сухаренко		

Испаритель хлора с поверхностью теплообмена 0,6 м². Чертеж общего вида.

Лит.	Масса	Масштаб
Г	240	1:5

Лист. Листов 1

ЦНИИЭП инж. оборудования

Копировал 76825-06 Формат А2

Инв. № подл. | Подп. и дата | Взам. инв. № | Инв. № дубл. | Подп. и дата

Типовой проект 901-7-3 Альбом VI

859.00.000 80

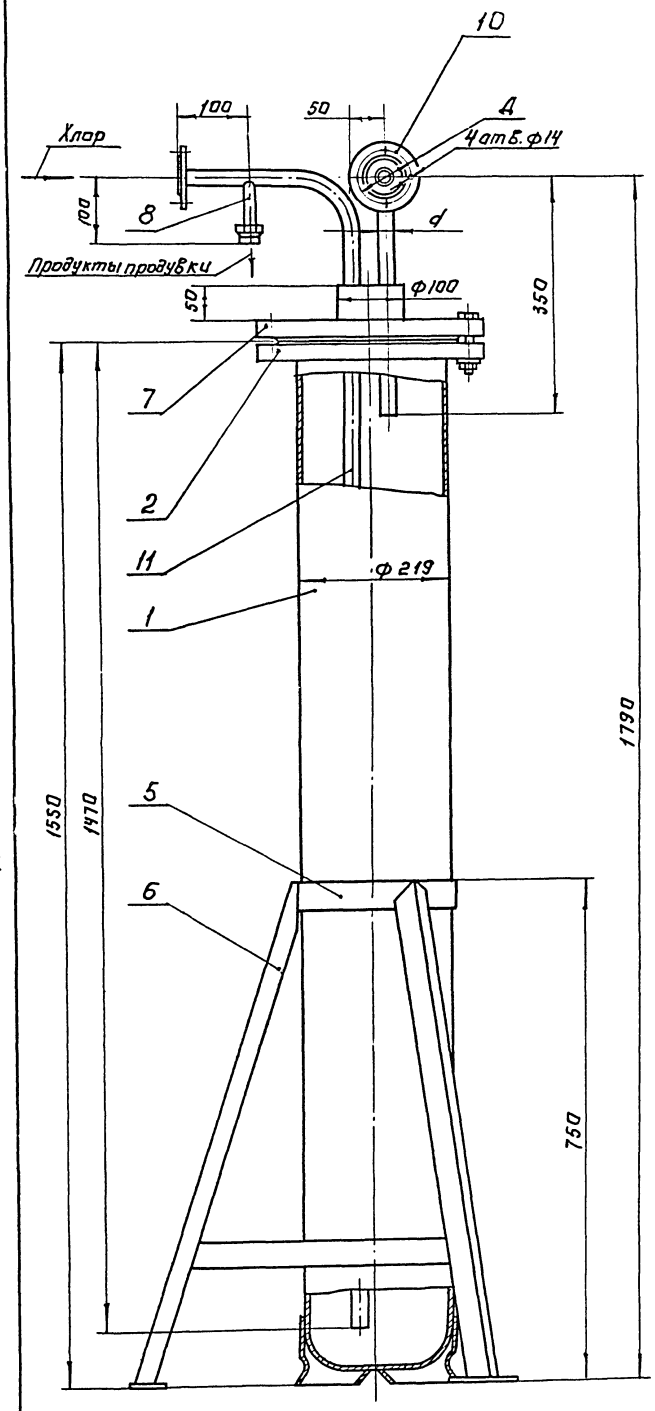

Размеры в мм.

Обозначение	d	Д
859.00.000	18	65
-01	32	85

Поз.	Наименование	Кол.	Дополнительные указания
	Стандартные изделия		
1	Баллон для хлора с башмаком 50-200У ГОСТ 949-73	1	
2	Фланец 200-16 ГОСТ 1255-67	1	
	Материалы.		
4	Круг В-100 ГОСТ 2590-71 / Ст.3 ГОСТ 535-79	0,05м	М=3,1кг
5	Полоса Б-4×50 ГОСТ 103-76 / Ст.3 ГОСТ 535-79	4м	М=6кг
6	Уголок Б-40×40×4 ГОСТ 8509-72 / Ст.3 сп ГОСТ 535-79	2,5м	М=6кг
7	Ст.3 ГОСТ 380-71	16кг	
8	Труба 14×2 ГОСТ 8734-75 / Д ГОСТ 8733-74	0,1м	М=0,06кг
	Переменные данные для исполнений:		
	859.00.000		
	Стандартные изделия		
10	Фланец 15-16 ГОСТ 1255-67	4	2 ответных
	Материалы		
11	Труба 18×3 ГОСТ 8734-75 / Д ГОСТ 8733-74	2,5м	М=2,75кг
	859.00.000-01		
	Стандартные изделия		
10	Фланец 25-16 ГОСТ 1255-67	4	2 ответных
	Материалы		
11	Труба 32×3 ГОСТ 8734-75 / Д ГОСТ 8733-74	2,5м	М=5,4кг

Техническая характеристика

1. Емкость аппарата, л - 45
2. Давление в аппарате, МПа - 1,6
3. Среда - Хлор

Технические требования

1. Покрытие наружных поверхностей эмаль ХС-710 серая ГОСТ 9355-60 по грунтовке ХС-010 ГОСТ 9355-60
2. Аппарат подвергнуть гидравлическому испытанию согласно „Правилам устройства и безопасной эксплуатации сосудов, работающих под давлением" п. 4.7.

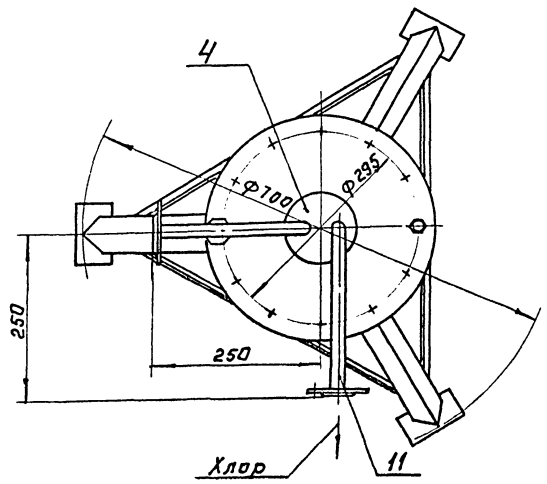

ИЗМ	ЛИСТ	№ ДОКУМ	ПОДП	ДАТА
РАЗРАБ.		МОСКВИТИНА		
ПРОВ.		ШИФРИНА		
Т.КОНТР.		БАСЕВИЧ		
ГКО		ГРАФСКИЙ		
Н.КОНТР.		ХРОМЯКИНА		12.73
УТВ.		СУХАРЕНКО		

СОГЛАСОВАНО: ГИП КГ (СИРОТА)

859.00 000 80

ГРЯЗЕВИК
ЧЕРТЕЖ ОБЩЕГО ВИДА

ЛИТ	МАССА	МАСШТАБ
Т	139	1:5

ЛИСТ | ЛИСТОВ 1

ЦНИИЭП ИНЖ ОБОРУДОВАНИЯ

КОПИРОВАЛ 16825-06 ФОРМАТ 22

ИНВ.№ ПОДЛ. | ПОДП. И ДАТА | ВЗАМ. ИНВ.№ | ИНВ.№ ДУБЛ. | ПОДП. И ДАТА

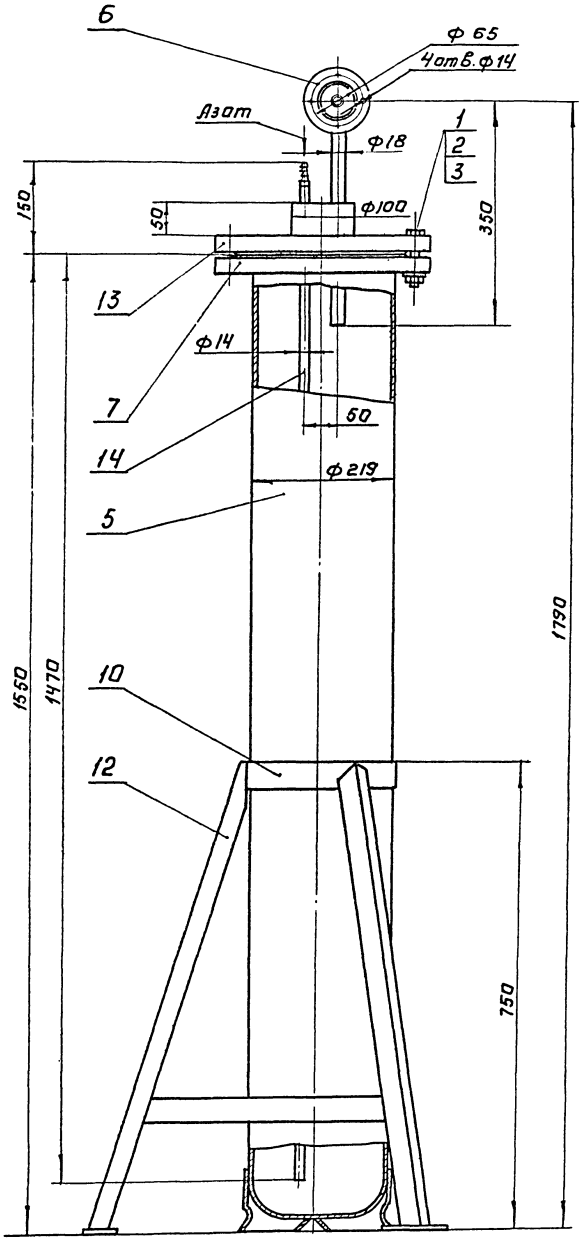

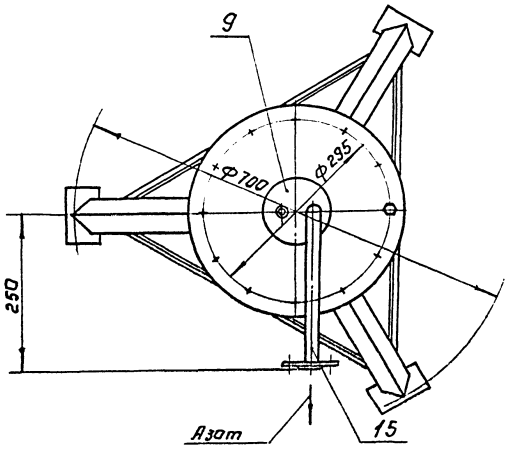

Поз.	Наименование	Кол.	Дополнительные указания
	Стандартные изделия		
1	Болт М20×90.58 ГОСТ 7798-70	12	
2	Гайка М20.5 ГОСТ 5915-70	12	
3	Шайба 20.01 ГОСТ 11371-78	12	
5	Баллон для азота с башмаком 50-200У ГОСТ 949-73	1	
6	Фланец 15-16 ГОСТ 1255-67	2	1 ответный
7	Фланец 200-16 ГОСТ 1255-67	1	
	Материалы		
9	Круг $\frac{\text{В-100 ГОСТ 2590-71}}{\text{Ст.3 ГОСТ 535-79}}$	0,05м	М = 3,1 кг
10	Полоса $\frac{\text{Б-4×50 ГОСТ 103-76}}{\text{Ст.3 ГОСТ 535-79}}$	4м	М = 6 кг
12	Уголок $\frac{\text{Б-40×40×4 ГОСТ 8509-72}}{\text{Ст.3 ГОСТ 535-79}}$	2,5м	М = 6 кг
13	Ст.3 ГОСТ 380-71	16 кг	
14	Труба $\frac{\text{14×2 ГОСТ 8734-75}}{\text{Д ГОСТ 8733-74}}$	1,6м	М = 0,96
15	Труба $\frac{\text{18×3 ГОСТ 8734-75}}{\text{Д ГОСТ 8733-74}}$	0,6м	М = 0,66 кг

Техническая характеристика.

1. Емкость аппарата, л - 45
2. Давление в аппарате, МПа - 0,2
3. Среда - азот

Технические требования.

1. Покрытие наружных поверхностей-эмаль ХС-710 серая ГОСТ 9355-60 по грунтовке - ХС-010 ГОСТ 9355-60
2. Влагоотделитель подвергнуть гидравлическому испытанию согласно „Правилам устройства и безопасной эксплуатации сосудов, работающих под давлением" п. 4.7.

Согласовано: ГИПКГ Сирота (Сирота)

860.00.000 80

Влагоотделитель
Чертеж общего вида.

Изм.	Лист	№ докум.	Подп.	Дата
Разраб.		Москвитина		
Пров.		Шифрина		
Т.контр.		Басевич		
ГКО		Графская		
Н.контр.		Арсимкина		
Утв.		Сударейка		

Лит.	Масса	Масштаб
Т	137	1:5

Лист: Листов 1

ЦНИИЭП инж. оборудования

Копировал 16225-06 Формат А2

Инв. № подл. | Подп. и дата | Взам. инв. № | Инв. № дубл. | Подп. и дата

864.00.000 ВО

Типовой проект 901-7-3 Альбом VI

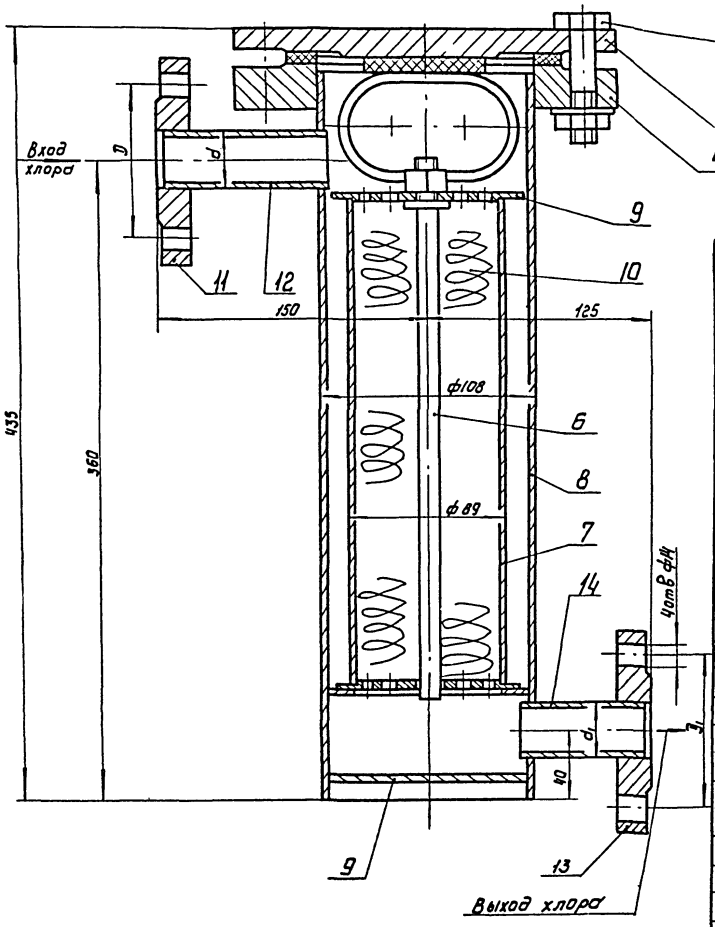

Поз	Наименование	Кол	Дополнительные указания
	Стандартные изделия		
1	Болт М16 × 60.58 ГОСТ 7798-70	8	
2	Гайка М16.5 ГОСТ 5915-70	8	
3	Шайба 16 ГОСТ 11371-78	8	
4	Фланец 100-16 ГОСТ 1255-67	1	
5	Заглушка 100-16 ГОСТ 12836-67	1	
	Материалы		
6	Круг В-10 ГОСТ 2590-71 / Ст 3 ГОСТ 535-79	0,3м	М = 0,2 кг
7	Труба 89×4 ГОСТ 10704-76 / Д ГОСТ 10706-76	0,27м	М = 2,3 кг
8	Труба 108×4 ГОСТ 10704-76 / Д ГОСТ 10706-76	0.41м	М = 4,2 кг
9	Ст 3 ГОСТ 380-71	2.8кг	
10	Вата минеральная 75 ГОСТ 4640-76	0.1кг	
	Переменные данные для исполнений:		
	861.00.000		
	Стандартные изделия		
11	Фланец 25-16 ГОСТ 1255-67	4	2шт - ответных
	Материалы		
12	Труба 32×4 ГОСТ 8734-75 / Д ГОСТ 8733-74	0,17м	М = 0,42кг
	861.00.000-01		
	Стандартные изделия		
11	Фланец 15-16 ГОСТ 1255-67	2	1 ответный
13	Фланец 20-16 ГОСТ 1255-67	2	1 ответный
	Материалы		
12	Труба 18×3 ГОСТ 8734-75 / Д ГОСТ 8733-74	0.1м	М = 0,11 кг
14	Труба 25×3 ГОСТ 8734-75 / Д ГОСТ 8733-74	0.075м	М = 0,12 кг

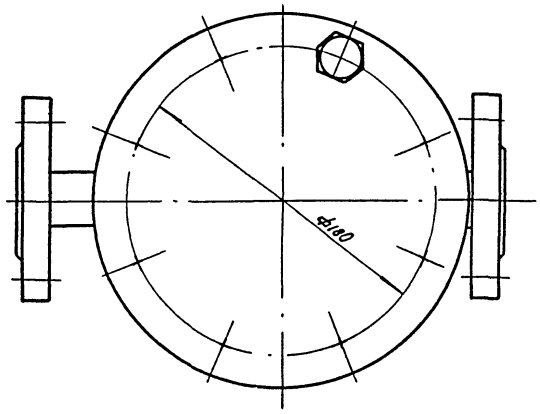

Размеры в мм

Обозначение	d	d_1	Д	$Д_1$
861.00.000	32	32	85	85
-01	18	25	65	75

Техническая характеристика

1. Емкость аппарата - $м^3$ - 0,003
2. Давление в аппарате - мПа - 1,6
3. Среда - газообразный хлор

Технические требования

1. Покрытие - эмаль ХС-710 серая ГОСТ 9355-60, по грунтовке ХС-010 ГОСТ 9355-60.
2. Фильтр подвергнуть гидравлическому испытанию согласно „Правилам устройства и безопасной эксплуатации сосудов, работающих под давлением" п.4.7

Согласовано: ГИП КГ [подпись] /СИРОТА М.Н/

864.00.000 ВО

Изм	Лист	№ докум	Подп.	Дата
Разраб.		Окунецкая		
Пров.		Шифрина		
Т.контр		Басевич		
ГКО		Графский		
Н.контр		Хромихина		12.79
Утв.		Сухоренко		

Фильтр
Чертеж общего вида

Лит.	Масса	Масштаб
Т	21	1:2

Лист | Листов 1

ЦНИИЭП инж. оборудования

16825-06 Формат 22

Инв. № подл. | Подп. и дата | Взам. инв. № | Инв. № дубл. | Подп. и дата

Типовой проект 901-7-3 Альбом VI

862.00.000.80

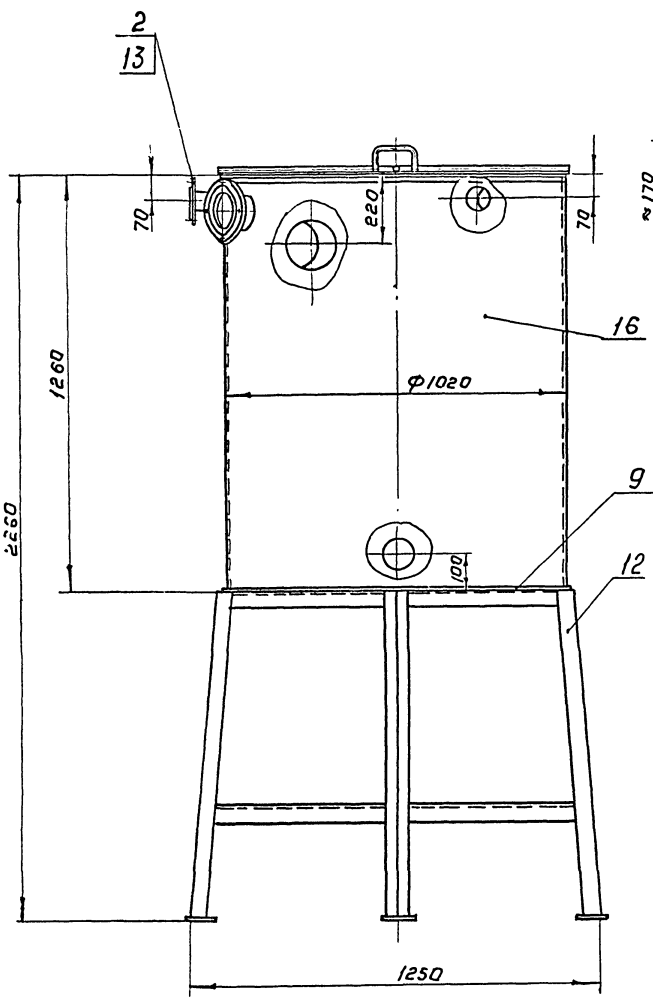

А – А повернута
м1:5

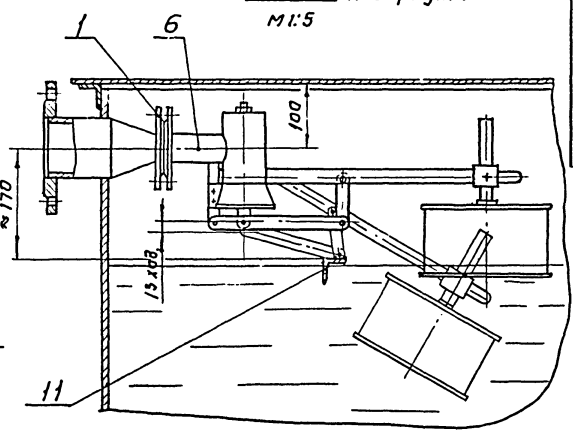

Поз.	Наименование	Кол	Дополнительные указания
	Стандартные изделия.		
1	Фланец 40-6 ГОСТ 1255-67	1	
2	Фланец 50-6 ГОСТ 1255-67	2	1 ответный
3	Фланец 80-6 ГОСТ 1255-67	2	1 ответный
4	Фланец 150-6 ГОСТ 1255-67	2	1 ответный
5	Фланец 20-10 ГОСТ 1255-67	2	
6	Клапан поплавковый Ду40; Ру6	1	
	Материалы.		
8	Лист Б-3 ГОСТ 19903-74 / Ст.3 ГОСТ 16523-70	25 кг	
9	Лист Б-10 ГОСТ 19903-74 / Ст.3 ГОСТ 14637-69	70 кг	
10	Круг В-10 ГОСТ 2590-71 / Ст.3 ГОСТ 535-79	3 м	М=4,4 кг
11	Уголок Б-32х32х3 ГОСТ 8509-72 / Ст.3 ГОСТ 535-79	4,5 м	М=4,6 кг
12	Уголок Б-50х50х5 ГОСТ 8509-72 / Ст.3 ГОСТ 535-79	12 м	М=45,2 кг
13	Труба 57х3 ГОСТ 10704-76 / Д ГОСТ 10706-76	0,1 м	М=0,4 кг
14	Труба 89х4 ГОСТ 10704-76 / Д ГОСТ 10706-76	0,3 м	М=2,52 кг
15	Труба 159х4 ГОСТ 10704-76 / Д ГОСТ 10706-76	0,1 м	М=1,53 кг
16	Труба 1020х10 ГОСТ 10704-76 / Д ГОСТ 10706-76	1,245 м	М=324 кг

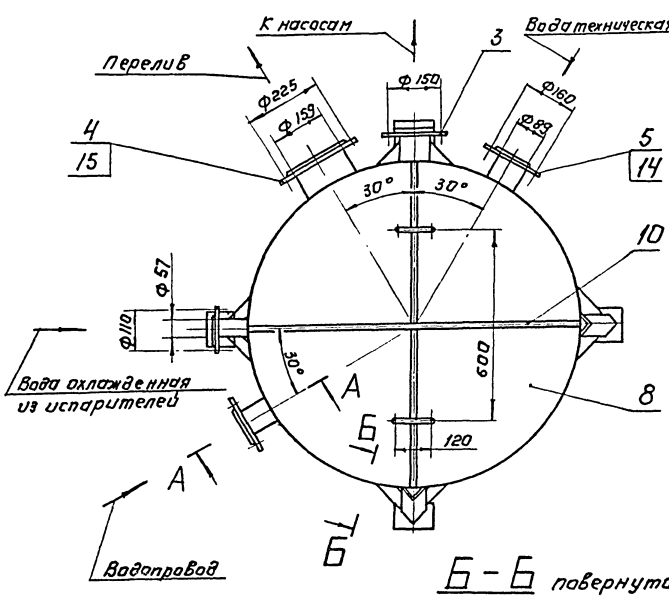

Б – Б повернута
м1:2

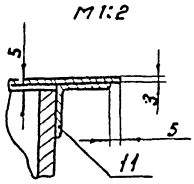

Техническая характеристика.

1. Емкость аппарата, м³ – 0,9
2. Среда – Вода.

Технические требования.

Покрытие наружных поверхностей - эмаль ХС-710 серая ГОСТ 9355-60 по грунтовке ХС-010 ГОСТ 9355-60.

Согласовано: ГИП КГ (Сирота)

862.00.000.80

Изм.	Лист	№ докум.	Подп.	Дата
Разраб.		Москвитина		
Пров.		Шифрина		
Т. контр.		Басевич		
ГКО		Графский		
Н. контр.		Аломидина		12.79
Утв.		Сухаренко		

Бак разрыва струи. Чертеж общего вида.

Лит.	Масса	Масштаб
Т	505	1:10

Лист | Листов: 1

ЦНИИЭП инж. оборудования

Копировал 16825-06 Формат А2

Инв.№ подл. | Подп. и дата | Взам. инв.№ | Инв.№ дубл. | Подп. и дата

863.00.000 ВО

Альбом VI

Типовой проект 901-7-3

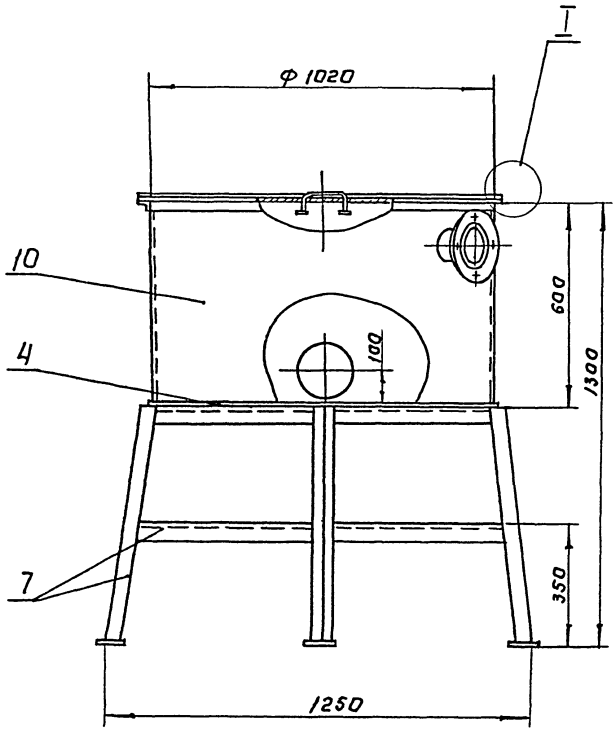

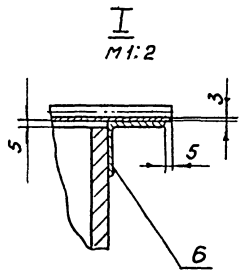

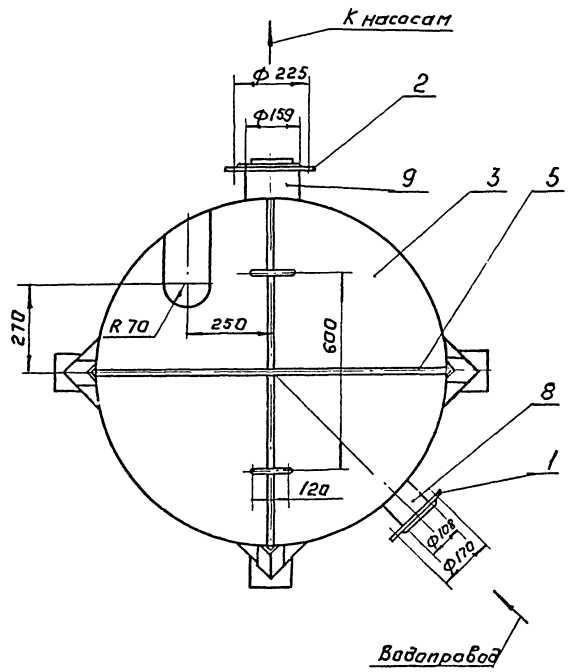

Поз.	Наименование	Кол.	Дополнительные указания
	Стандартные изделия		
1	Фланец 100-6 ГОСТ 1255-67	2	1 ответный
2	Фланец 150-6 ГОСТ 1255-67	2	1 ответный
	Материалы		
3	Лист Б-3 ГОСТ 19903-74 / Ст.3 ГОСТ 16523-70	25 кг	
4	Лист Б-10 ГОСТ 19903-74 / Ст.3 ГОСТ 14637-69	70 кг	
5	Круг В-10 ГОСТ 2590-71 / Ст.3 ГОСТ 535-79	3 м	М = 4,4 кг
6	Уголок Б-32×32×3 ГОСТ 8509-72 / Ст.3 ГОСТ 535-79	4,5 м	М = 4,6 кг
7	Уголок Б-50×50×5 ГОСТ 8509-72 / Ст.3 ГОСТ 535-79	11 м	М = 42 кг
8	Труба 108×4 ГОСТ 10704-76 / Д ГОСТ 10706-76	0,1 м	М = 1,0 кг
9	Труба 159×4 ГОСТ 10704-76 / Д ГОСТ 10706-76	0,1 м	М = 1,53 кг
10	Труба 1020×10 ГОСТ 10704-76 / Д ГОСТ 10706-76	0,585 м	М = 150 кг

Техническая характеристика.

1. Емкость аппарата, м³ — 0,48
2. Среда — едкий натр

Технические требования.

1. Покрытие наружных поверхностей-эмаль ХС-710 серая ГОСТ 9355-60 по грунтовке ХС-010 ГОСТ 9355-60.

Согласовано: ГИП КГ (Сирота)

863.00.000 ВО

Изм.	Лист	№ докум.	Подп.	Дата
Разраб.		Москвитин		
Пров.		Шифрина		
Т.контр.		Басевич		
Т.кр.		Трафский		
Н.контр.		Хромилина		2.74
Утв.		Сухаренко		

БАК ЗАТВОРНЫЙ
Чертеж общего вида

Лит.	Масса	Масштаб
Г	3/1	1:10

Лист | Листов 1

ЦНИИЭП инж. оборудования

Копировал 16825-06 Формат 22

Инв. № подл. | Подп. и дата | Взам. инв. № | Инв. № дубл. | Подп. и дата

ГОССТРОЙ СССР
ЦЕНТРАЛЬНЫЙ ИНСТИТУТ ТИПОВОГО ПРОЕКТИРОВАНИЯ
Свердловский филиал
620062, г.Свердловск-62, ул.Чебышева, 4
Заказ № 920 Инв.№ 16825-06 Тираж 1400
Сдано в печать 3/II 1981г цена 0-99

gost.e-ecolog.ru