ТИПОВОЙ ПРОЕКТ

901-6-80.85

ГРАДИРНЯ

ОТКРЫТОГО ТИПА

С КАПЕЛЬНЫМ ОРОСИТЕЛЕМ

ПЛОЩАДЬЮ 80 м²

Альбом II

gost.e-ecolog.ru

ЦЕНТРАЛЬНЫЙ ИНСТИТУТ ТИПОВОГО ПРОЕКТИРОВАНИЯ
ГОССТРОЯ СССР

Москва, А-445, Смольная ул., 22
Сдано в печать IV 1966 г.
Заказ № 3934 Тираж 475 экз.

ТИПОВОЙ ПРОЕКТ
901-6-80.85

ГРАДИРНЯ ОТКРЫТОГО ТИПА С КАПЕЛЬНЫМ ОРОСИТЕЛЕМ ПЛОЩАДЬЮ 80 м²

АЛЬБОМ II

СОСТАВ ПРОЕКТА:

АЛЬБОМ I	ПОЯСНИТЕЛЬНАЯ ЗАПИСКА. ПОКАЗАТЕЛИ ИЗМЕНЕНИЯ СМЕТНОЙ СТОИМОСТИ СТРОИТЕЛЬНО-МОНТАЖНЫХ РАБОТ	(ИЗ Т.П. 901-6-73.85)
АЛЬБОМ II	ТЕХНОЛОГИЧЕСКИЕ И АРХИТЕКТУРНО-СТРОИТЕЛЬНЫЕ ЧЕРТЕЖИ. СПЕЦИФИКАЦИЯ ОБОРУДОВАНИЯ	
АЛЬБОМ III	СТРОИТЕЛЬНЫЕ УЗЛЫ	(ИЗ Т.П. 901-6-73.85)
АЛЬБОМ IV	СТРОИТЕЛЬНЫЕ ИЗДЕЛИЯ	(ИЗ Т.П. 901-6-73.85)
АЛЬБОМ V	ВЕДОМОСТИ ПОТРЕБНОСТИ В МАТЕРИАЛАХ	
АЛЬБОМ VI	СМЕТЫ	

РАЗРАБОТАН

ПРОЕКТНЫМ ИНСТИТУТОМ
СОЮЗВОДОКАНАЛПРОЕКТ
ГЛАВНЫЙ ИНЖЕНЕР ИНСТИТУТА А.Н.МИХАЙЛОВ

ГЛАВНЫЙ ИНЖЕНЕР ПРОЕКТА Л.Г.СТУЛОВА

УТВЕРЖДЕН ГОССТРОЕМ СССР
ПРОТОКОЛ №-84-39 ОТ 27.09.85
ВВЕДЕН В ДЕЙСТВИЕ
В/О СОЮЗВОДОКАНАЛНИИПРОЕКТ
ПРИКАЗ №-254 ОТ 03.10.85

				Привязан	
Инв №					

Альбом II

NN пп	Наименование листов	NN листов	NN страниц
1	2	3	4
1	Содержание альбома.		2
	Архитектурно-строительная часть.		
2	Общие данные Фасады.	КД-1	3
3	План на отметке 0.330. Разрезы.	КД-2	4
4	Планы деревянных конструкций на отметках 0.330÷8.500	КД-3	5
5	Разрез 1-1	КД-4	6
6	Разрез 2-2	КД-5	7
7	Водосборный бассейн. Общие данные.	КЖ-1	8
8	Водосборный бассейн. Опалубочные чертежи.	КЖ-2	9
9	Водосборный бассейн. Арматурный чертёж.	КЖ-3	10
10	Водосборный бассейн. Розета. Арматурный чертёж.	КЖ-4	11
11	Водосборный бассейн. Приямок. Арматурный чертёж.	КЖ-5	12
12	Камера для задвижек. Планы, сечения.	КЖ-6	13
13	Металлические ограждения ОГ1, ОГ2, ОГ3	КЖ-7	14

1	2	3	4
	Технологическая часть		
14	Водораспределительная система План. Разрезы.	НВ-1	15
15	Водосборный бассейн. План. Разрезы.	НВ-2	16
16	Спецификация оборудования	НВ-3	17
17	Деталь Т-1. Эскизный чертеж общего вида	НВН-1	18
18	Деталь Т-2 Эскизный чертёж общего вида.	НВН-2	18
19	Деталь Т-3. Эскизный чертёж общего вида.	НВН-3	19
20	Деталь Т-4. Эскизный чертёж общего вида.	НВН-4	19
21	Деталь Т-5 Эскизный чертёж общего вида.	НВН-5	20
22	Деталь Т-6. Эскизный чертёж общего вида.	НВН-6	20
23	Деталь Т-7. Эскизный чертёж общего вида.	НВН-7	21
24	Деталь Т-8. Эскизный чертёж общего вида.	НВН-8	21
25	Переливная труба ф 100 Эскизный чертёж общего вида	НВН-9	22
26	Переливная труба ф 150 Эскизный чертёж общего вида.	НВН-10	22
27	Защитная решётка. Эскизный чертёж общего вида	НВН-11	23

Инв. № подл. | Подпись и дата | Взам. инв. №

Нач. отд.	Грушников		Т.П. 901-6-80.85
Н. контр.	Стулова		
Гип	Стулова		Градирня открытого типа с капельным оросителем площадью 80 м²
Рук. гр.	Христофорида		
Ст. инж.	Детков		Содержание альбома

Дат.	Лист	Листов
Р	1	1

Союзводоканалпроект

20876-01 3 Формат: А2.

Альбом II

Ведомость чертежей основного комплекта КД

NN листов	Наименование	примечание
1	Общие данные, фасады	
2	План на отм. 0.330. Разрезы	
3	Планы деревянных конструкций на отм.0.330÷8.500	
4	Разрез 1-1	
5	Разрез 2-2	

Фасад 1-6

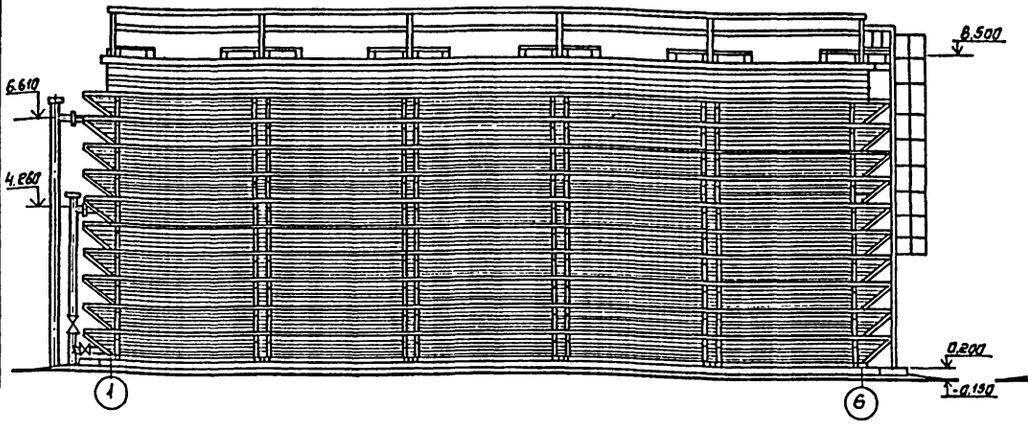

Фасад А-Б

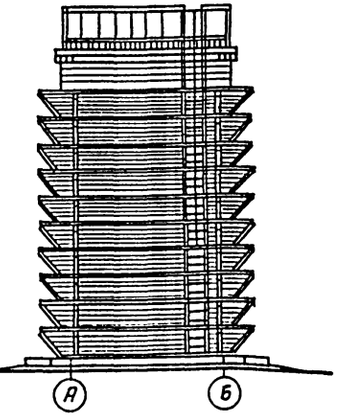

Ведомость спецификаций

Марка поз.	Обозначение	Наименование	Кол.	Примеч.
	Т.П. 901-6-73.85 КД л.5			

Ведомость ссылочных и прилагаемых документов

Обозначение	Наименование	Примечание
	Ссылочные документы	
1.450-3-3 в.0; 1.	Стальные лестницы площадки, стремянки и ограждения	
	Прилагаемые документы	
Т.П. 901-6-73.85 Альбом III	Строительные узлы	
Т.П 901-6-73.85 Альбом IV	Строительные изделия	

Ведомость объемов деревянных конструкций по рабочим чертежам основного комплекта марки КД

	Наименование группы элементов конструкции	Код.	Кол. м³	Примечание
1	Брус	535400	23.36	
2	Доска	536170	23.15	

Технико-экономические показатели
Площадь застройки - 124 м²
Строительный объем - 1050 м³

Настоящий раздел проекта разработан в соответствии с действующими нормами и правилами и обеспечивает взрыва и пожаробезопасность здания при соблюдении установленных правил его эксплуатации.

Главный инженер проекта /Стулова/

Привязан

Инв.№

Нач.отд	Альтшулер		
Н.контр.	Козловичер		
Гл.спец.	Козловичер		
Гл.арх.	Гамалиенов		
Гл.инж.пр	Бердиневич		
Ст.инж.	Кибальчич		

ТП 801-6-80.85 -КД

Градирня открытого типа с капельным оросителем площадью 80 м²

Лит	Лист	Листов
Р	1	

Общие данные фасады

Союзводоканалпроект

Копировал. Сынчурина

20876-01 4 Формат А2

Инв.№ подл. | Подпись и дата | Взам.инв.№

Альбом II

Разрез 1-1

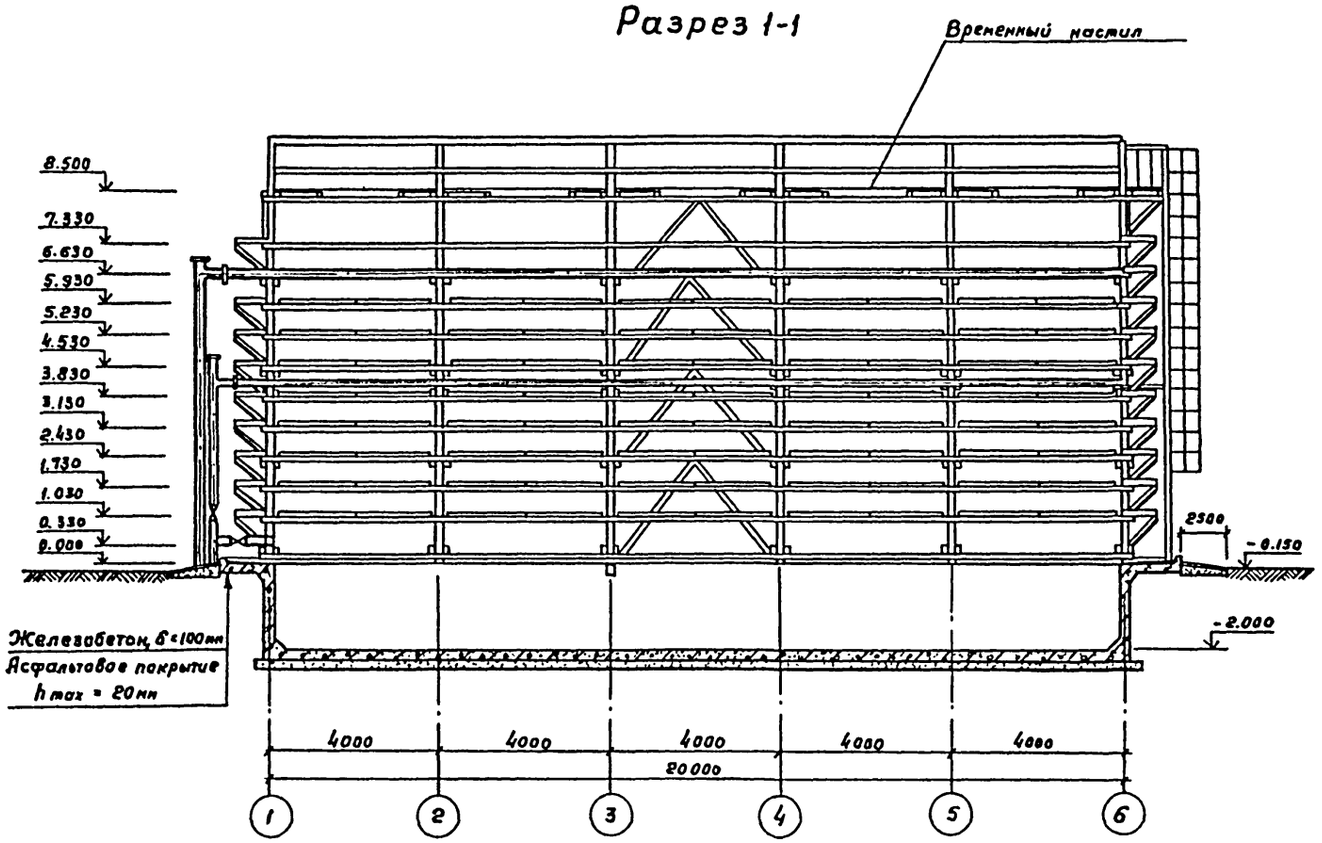

Разрез 2-2

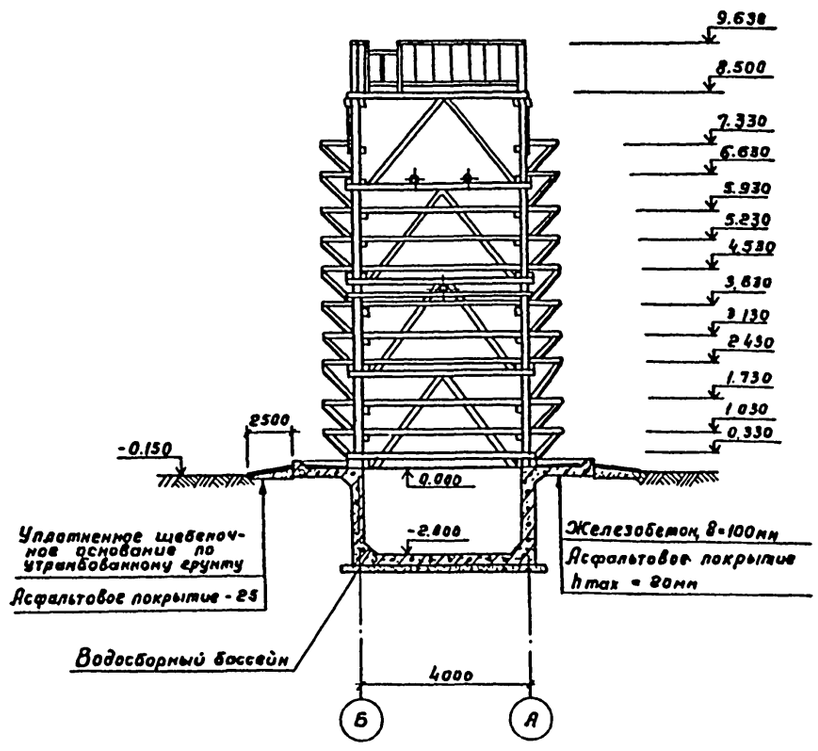

План на отм. 0.330

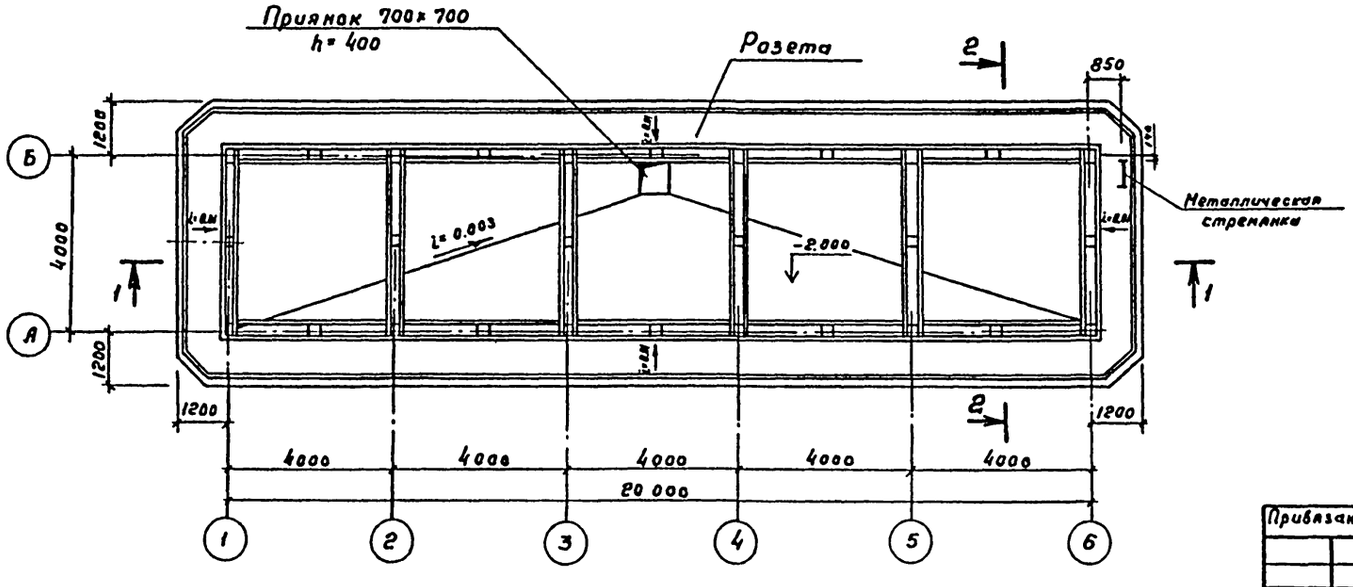

Нач отд.	Альтшуллер		
Н контр	Козловичер		
Гл спец.	Козловичер		
Гл арх.	Галактионов		
Гл инж пр	Бердичевский		
Ст архит	Кибальчич		

Привязан

Инв. №

ТП-901-6-80.85 -КД

Градирня открытого типа с капельным оросителем площадью 80 м²

Литер.	Лист	Листов
Р	2	

План на отм. 0,330. Разрезы

СОЮЗВОДОКАНАЛПРОЕКТ

Инв. № подл. | Подпись и дата | Взамен. инв. №

20876-01 5

Копировал

Формат А2

Альбом II

План на отм. 1.030; 1.730; 3.130; 3.830; 6.230; 5,930; 7.330.

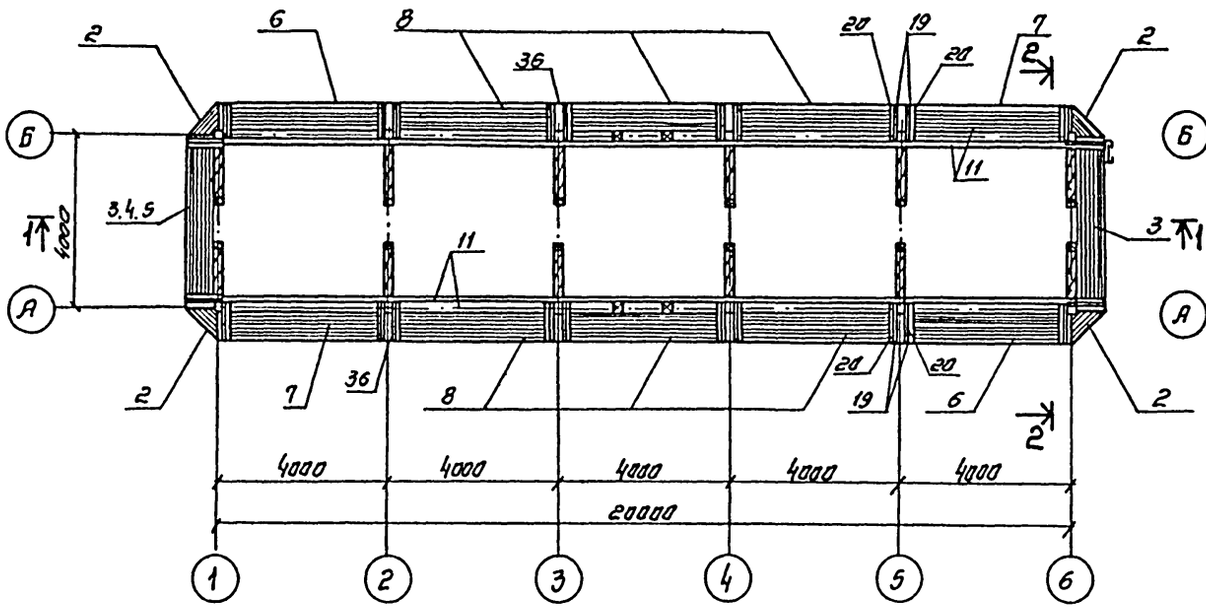

План на отм. 8.500

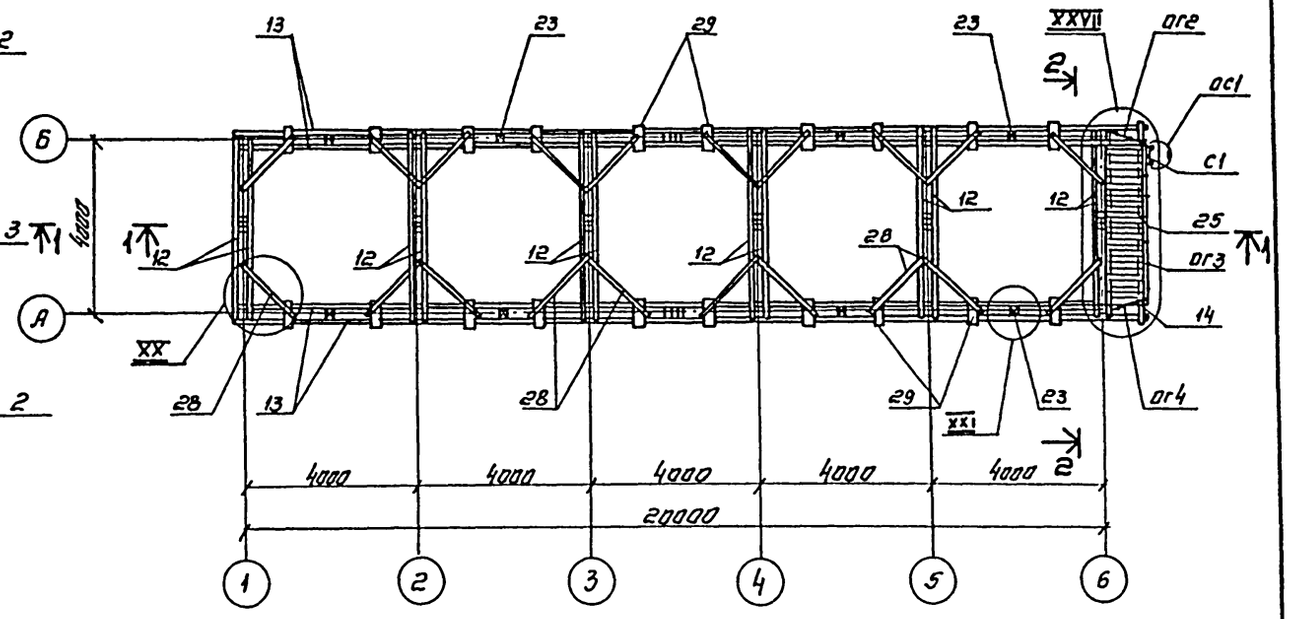

План на отм. 0.330.

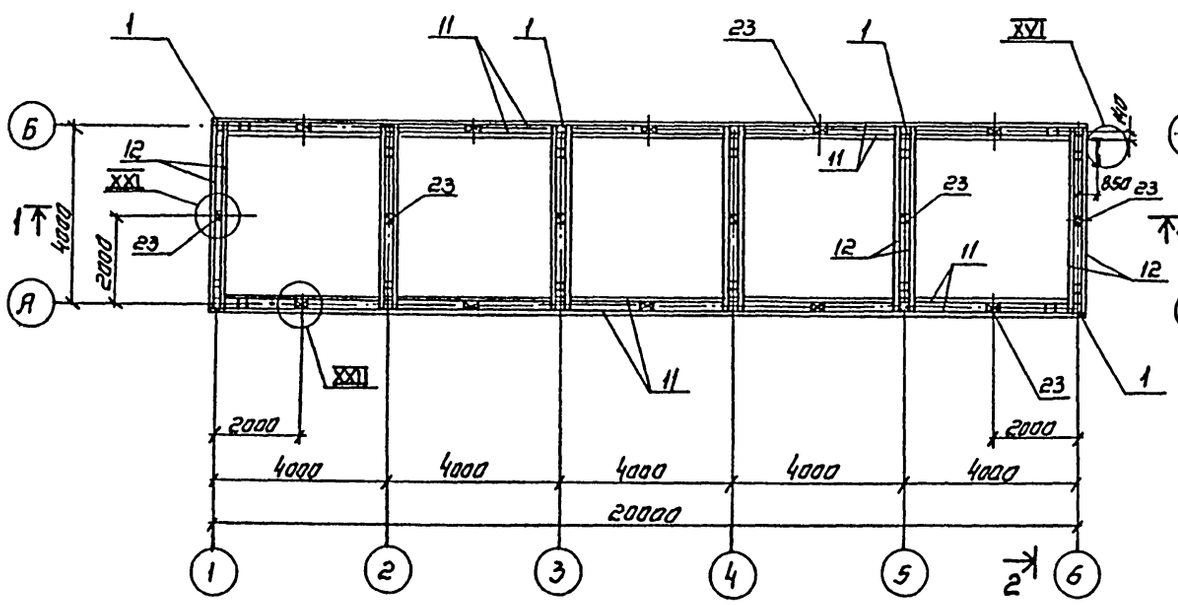

План на отм. 2.430; 4.530; 6,630

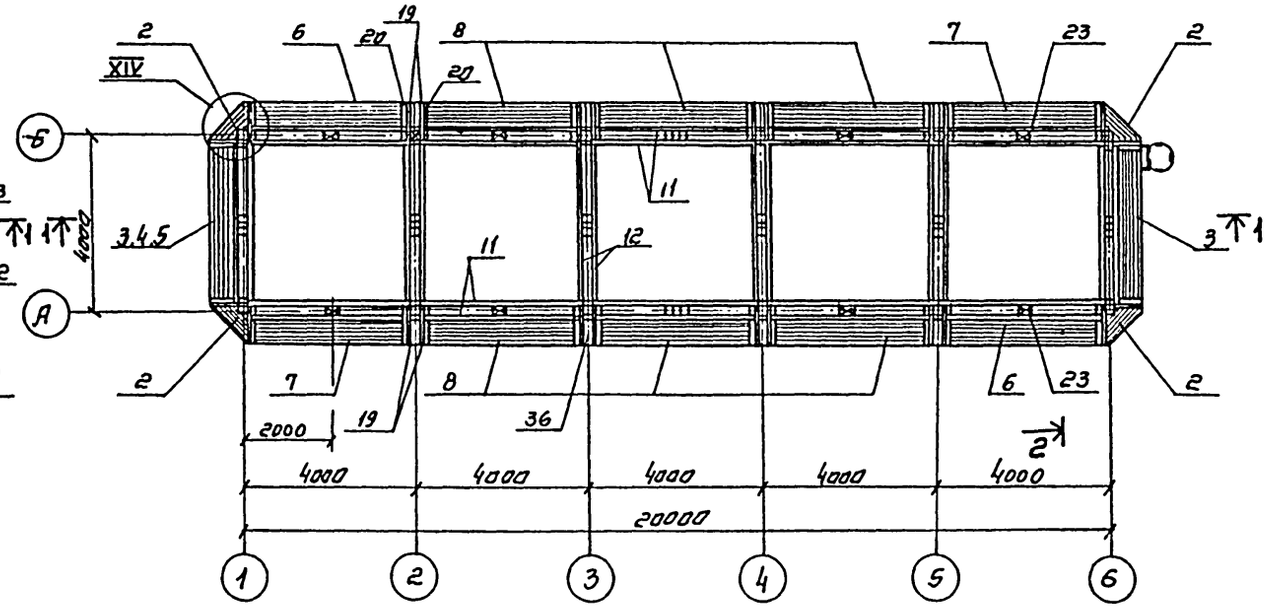

Нач отд	Альтшуллер		ТП 901-6-80.85		-КД
Н. контр	Козловичер				
Гр. спец	Козловичер		Градирня открытого типа с капельным оросителем площадью 80 м²	Стадия	Лист	Листов
Гл. инж. пр	Бердичевская			Р	3	
Рук. гр.	Миренская		Планы деревянных конструкций на отм. 0,330 ÷ 8,500.	СОЮЗВОДОКАНАЛПРОЕКТ		
Ст. инж.	Капилин					
Инжен.	Бабышева					
Инжен.	Лазарева					

Привязан

Инв. N:

Инв. N: подл. | Подпись и дата | Взамен инв.

Копировал Синицына

20876-01 6

Формат А2

Альбом II

1-1

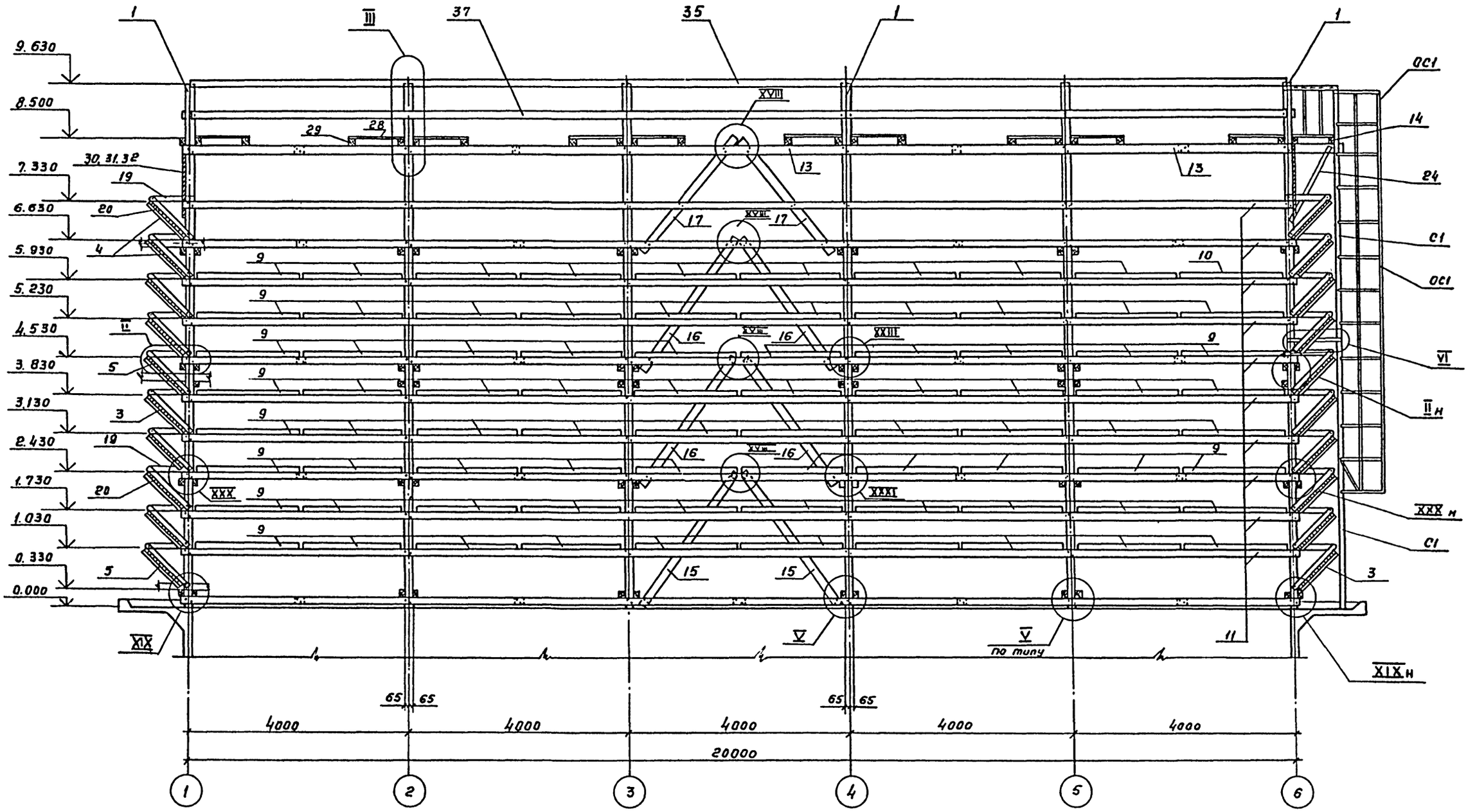

Нач.отд	Альтшуллер		
Н.контр.	Козловичер		
Гл.спец.	Козловичер		
ГИП	Бердичевский		
Рук.гр.	Миренская		
Ст.инж.	Капидчн		
Инжен.	Бабышева		
Инжен.	Лазарева		

Привязан

Инв. №

ТП 901-6-80.85 -КД

Градирня открытого типа с капельным оросителем площадью 80 м²

Стадия	Лист	Листов
Р	4	

Разрез 1-1

СОЮЗВОДОКАНАЛПРОЕКТ

Инв. № подл. | Подпись и дата | Взам. инв. №

20876-01 7

Копировал Гельденбаум

Формат А2

Альбом II

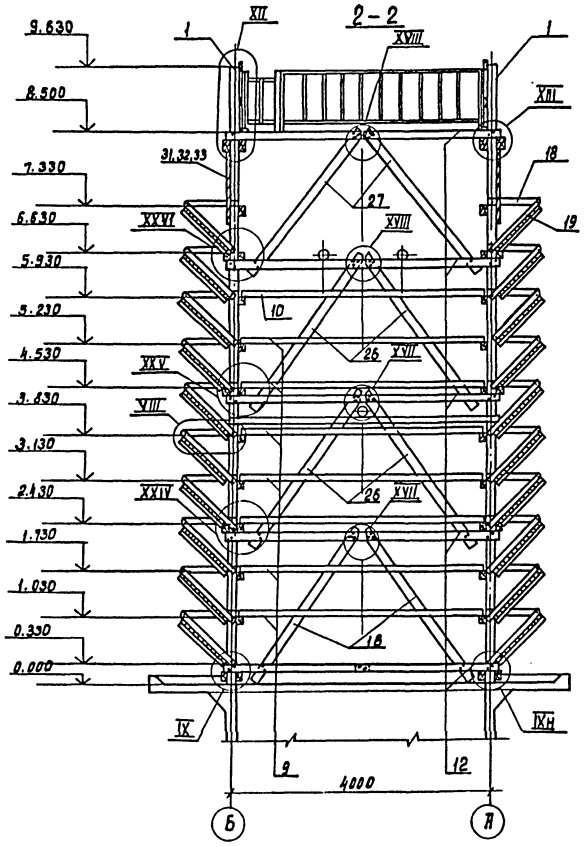

Спецификация к схеме расположения элементов градирни.

Марка поз.	Обозначение	Наименование	Кол.	Масса ед.кг.	Примеч.
		Изделия			
		Стойка			
1	т.п.901-6-73.85-КДИ,2.000-01		12	87.0	
		Шит			
2	2.200		40	12.0	
3	2.100-05.СБ		16	57.8	
4	-06.СБ		2	64.2	
5	-07.СБ		2	63.5	
6	-08.СБ		20	58.8	
7	-09.СБ		20	58.8	
8	-10.СБ		50	60.6	
9	2.300-01.СБ		79	53.5	
10	-03.СБ		1	170.4	
		Детали			
11		Брус 130×75 ℓ=20230**	30		Смотрите примеч.
12		150×75 ℓ=4230	70		
13		150×75 ℓ=21100**	4		
14		150×75 ℓ=4400	1		
15*		130×130 ℓ=3030	4		
16*		130×130 ℓ=2870	8		
17*		130×130 ℓ=2830	4		
18*		130×130 ℓ=2800	12		
19*		100×50 ℓ=870	240		
20*		100×75 ℓ=1190	240		
21		100×50 ℓ=130	24		
22		100×50 ℓ=900	80		
23		130×150 ℓ=230	48		
24*		130×75 ℓ=1580	2		
25		150×40 ℓ=750	23		
26*		130×130 ℓ=2920	24		
27*		130×130 ℓ=3050	12		
28		100×40 ℓ=1600	2		
29		150×150 ℓ=400	20		
30*		Доска 150×25 ℓ=3710	2		
31*		150×25 ℓ=3990	86		
32*		150×25 ℓ=3990	12		
33*		150×25 ℓ=3990	10		
34		Брус 80×75 ℓ=150	4		
35*		150×60 ℓ=3990	11		
36		Доска 130×25 ℓ=960	80		
37		150×25 ℓ=3990	11		
38		Брус 130×75 ℓ=520	112		
39		130×130 ℓ=520	32		
40		150×130 ℓ=520	8		

Спецификация к схеме расположения элементов градирни.

Марка поз.	Обозначение	Наименование	Кол.	Масса ед.кг.	Примеч.
		Изделия соединительные			
МС1	Т.п.901-6-73.85-КДИ.3.100		24	2.1	
МС2	3.101		1	6.5	
МС3	3.102		4	0.7	
МС4	3,103,СБ		876	0.414	
МС5	-01.СБ		186	0.327	
МС6	-02.СБ		522	0.273	
МС7	-03.СБ		240	0.256	
МС8	-04.СБ		2	0.211	
МС9	-05.СБ		8	0.116	
МС10	-06.СБ		168	0.344	
МС11	-07.СБ		80	0.511	
		Изделия стальные			
С1	1.450.3-3 в.0.1	Стремянка Сх82	1	160.0	нарастить по месту
ОС1	1.450.3-3 в.0.1	Ограждение стремянки ОГС-60м	1	43.0	
ОГ2	Т.п.901-6-73.85-КДИ,3.200-01.СБ	Ограждение площадки	1	9.2	
ОГ3	-02.СБ		1	39.0	
ОГ4	-03.СБ		1	8.6	

** Стыки элементов осуществлять по узлам XXVIII, XXIX

Ведомость деталей.

Поз.	Эскиз
15+18, 25,27	40, 40
19	40, 60
20	40, 60, 60, 30, 30
24	75, 100, 1270, 78, 150
26	60, 60
30	25, 150
31	25, 150
32	25, 150
33	25, 150
35	60, 150

Привязан:

Инв.№

Нач.отд.	Альтшуллер	
Н.контр.	Козловичер	
Гл.спец	Козловичер	
Гл.инж.пр	Бердичевский	
Рук.гр.	Миренская	
Ст.инж.	Капилин	
Инженер	Бабышева	
Инженер	Лазарева	

Т.П. 901-6-80.85 -КД

Градирня открытого типа с капельным оросителем площадью 80 м².

Стадия	Лист	Листов
Р	5	

Разрез 2-2.

СОЮЗВОДОКАНАЛПРОЕКТ

Копировал: Доценко. 20876-01 8

Инв.№ подл. | Подпись и дата | Взам.инв.№

Альбом II

Ведомость чертежей основного комплекта.

Лист	Наименование	Примечание
1	Общие данные	
2	Водосборный бассейн. Опалубочный чертеж.	
3	Водосборный бассейн. Арматурный чертеж.	
4	Водосборный бассейн. Розета. Арматурный чертеж.	
5	Водосборный бассейн. Приямок. Арматурный чертеж.	
6	Камера задвижек. Планы. Сечения.	
7	Металлические ограждения ОГ1, ОГ2, ОГ3.	

Ведомость ссылочных и прилагаемых документов.

Обозначение	Наименование	Примечание
	Ссылочные документы.	
Серия 5.900-2	Сальники набивные Ду 50...1400 для пропуска труб через стены.	
ГОСТ 8478-81	Сетки сварные для железобетонных конструкций.	
	Прилагаемые документы.	
т.п. 901-6-73.85 альбом IV	Строительные изделия.	
т.п. 901-6-	Ведомости материалов.	

1. За отм. 0.000 принята отметка верха розеты, которая соответствует абсолютной отметке ▭
2. Данные по расчетным условиям строительства градирен и требования к железобетонным конструкциям приведены в т.п. 901-6- в разделе „Строительные решения".

Ведомость спецификаций.

Лист	Наименование	Примечание
2	Водосборный бассейн. Опалубочный чертеж.	
3	Водосборный бассейн. Арматурный чертеж.	
5	Водосборный бассейн. Приямок. Арматурный чертеж.	
6	Камера задвижек. Планы, сечения.	

Настоящий раздел проекта разработан в соответствии с действующими нормами и правилами и обеспечивает взрыво- и пожаро-безопасность сооружения при соблюдении установленных правил его эксплуатации.
Главный инженер проекта. [подпись] /Стулова Л.Г./

Инв. № подл.	Подпись и дата	Взам. инв. №	

Инв. N

Нач. отд.	Альтшуллер	[подпись]
Н. контр.	Козлобичер	[подпись]
Гл. спец.	Козлобичер	[подпись]
Гл. инж. пр.	Бердичевская	[подпись]
Рук. бриг.	Миренская	[подпись]
Инженер	Лазарева	[подпись]

Привязал

Т.П. 901-6-80.85 КЖ

Градирня открытого типа с капельным просителем площадью 80 м².

Стадия	Лист	Листов
Р	1	

Водосборный бассейн. Общие данные.

СОЮЗВОДОКАНАЛПРОЕКТ

Копировал: Доценко. [подпись]

20876-01 9

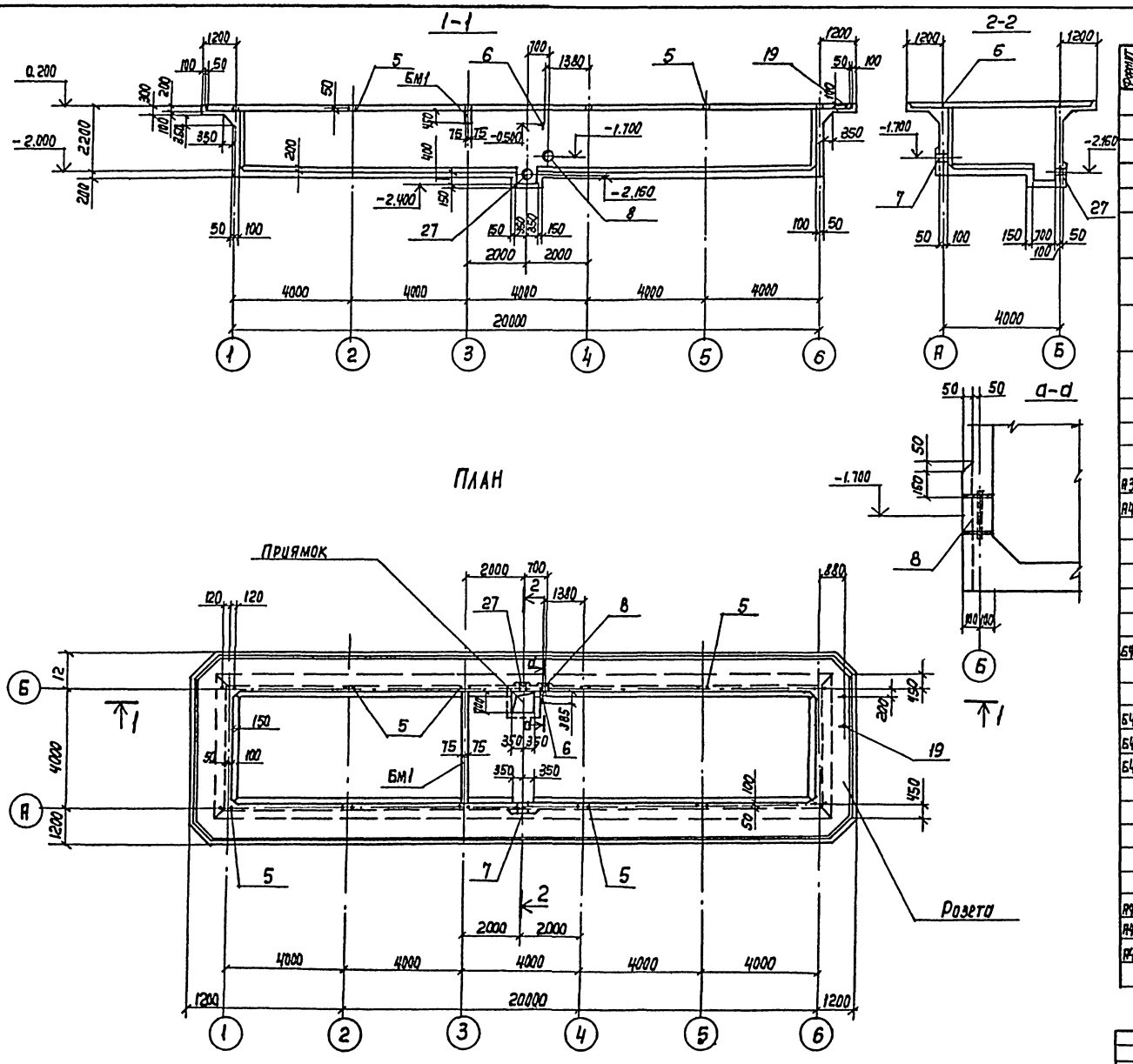

Спецификация водосборного бассейна

Формат	Зона	Поз.	Обозначение	Наименование	Кол.	Примечание
				Стены и днище		
				Сетки арматурные		
				ГОСТ 8478-81		
		1		С $\frac{8АIII-200}{8АIII-200}$ 3800×6750 $\frac{75}{100}$	3	101,6кг
		2		С $\frac{6АIII-300}{8АIII-200}$ 3800×6750 $\frac{75}{100}$	3	70,5кг
		3		С $\frac{6АIII-300}{8АIII-200}$ 2150×6850 $\frac{25}{25}$	12	41,9кг
		4		С $\frac{6АIII-300}{8АIII-200}$ 2150×4050 $\frac{25}{25}$	4	25,0кг
				Изделия закладные		
А3		5	ТП 901-6-73.85 -КЖИ1.102		12	1,6кг
А4		6	ТП 901-6-73.85 -КЖИ1.101		1	2,5кг
		7	Серия 5.900-2	Сальник $Д_у$=300 e=200	1	34,4кг
		8	"	" $Д_у$=150 e=200	1	20,3кг
				Детали		
				ф10АIII ГОСТ 5781-82		
Б4		9*		e=1790	236	1,1кг
		10*		e=2240	40	1,4кг
				ф8АIII ГОСТ 5781-82		
Б4		11*		e=1220	316	0,5кг
Б4		12*		e=840	40	1,4кг
Б4		13		e=15,0 п.м		5,9кг
				Розета		
				Сборочные единицы		
				Каркасы пространственные		
А4		14	ТП 901-6-73.85-КЖИ-1.200-01СБ		6	8,96кг
А4		15	КЖИ-1.200-02СБ		2	6,2кг
А4		16	КЖИ-1.200-СБ		4	1,24кг

Продолжение см. лист КЖ-3

*) Позиции 9÷12 см. ведомости на листе 3.

Альбом II

Нач. отд.	Альтшуллер	
Н. контр.	Козловичер	
Гл. спец.	Козловичер	
Гл. инж. пр.	Бердичевская	
Рук. др.	Миренская	
Вед. инж.	Фадина	
Инженер	Лазарева	

Привязан

Инв. №

ТП 901-6-80.85 КЖ

Градирня открытого типа с капельным оросителем площадью 80 м²

Стадия	Лист	Листов
Р	2	

Водосборный бассейн. Опалубочный чертеж

СОЮЗВОДОКАНАЛПРОЕКТ

Инв. № подл. | Подп. и дата | Взам. инв. №

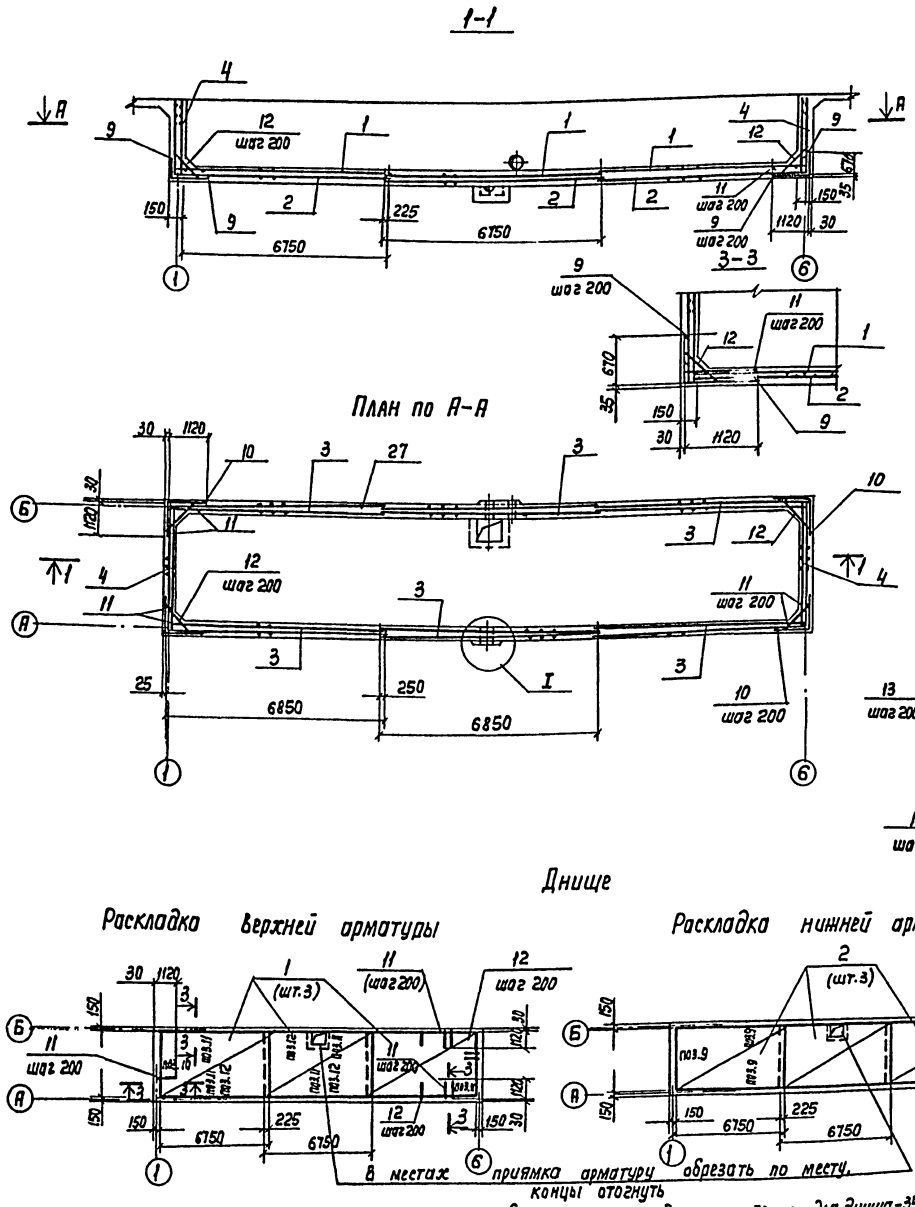

В местах приямка арматуру обрезать по месту, концы отогнуть

Защитный слой бетона принят для стен-30мм, для днища-35мм.
В местах пропуска сальников арматуру вырезать по месту, концы приварить к корпусу сальника.

Ведомость деталей

Поз.	Эскиз
9	670 1120
10	1120 1120
11	100 1120
12	160 45° 520 160
20	850 45° 1000 850
21	1100 ÷ 1600
22	520 470
23	160 45° 620 160

Спецификация водосборного бассейна (продолжение)

Формат	Зона	Поз.	Обозначение	Наименование	Кол.	Примечание
				сетки арматурные		
				ГОСТ 8478-81		
		17		С $\frac{6АIII-300}{8АIII-200}$ 1250×6750 $\frac{75}{25}$	12	24,3кг
		18		С $\frac{6АIII-200}{8АIII-200}$ 1250×3850 $\frac{125}{125}$	8	14,2кг
				Изделия закладные		
А3		19	ТП 901-6-73.85 - КЖИ1.102-01		1	0,9кг
				Детали		
				ф 8АIII ГОСТ 5781-82		
Б4		20*		e=2700	8	1,1 кг
Б4		21*		1100 ÷ 1600	48	0,6кг
Б4		22*		e=990	240	0,4кг
Б4		23*		e=940	256	0,4кг
Б4		24		e=150	280	0,06кг
				ф 10АIII ГОСТ 5781-82	—	
Б4		35		e=361 п.м	—	223,0кг
				Балка БМ-1 (шт.1)		
				Сборочные единицы каркасы плоские		
А4		25	ТП901-6-73.85 - КЖИ1.102		2	9,9кг
				Детали		
Б4		26		ф 6АI ГОСТ 5781-82		
				e = 130	40	0,03кг
				Приямок (шт.1)		
				Изделия закладные		
		27	Серия 5.900-2	Сальник Ду 100 e=200	1	8,2кг
				Детали		
				ф 8АIII ГОСТ 5781-82		
Б4		28*		e=2140	4	0,84кг
Б4		29*		e=1300	16	0,5кг
Б4		30*		e=1120	4	0,4кг
Б4		31*		e=2280	6	0,9кг
Б4		32*		e=970	12	0,4кг
Б4		33*		e=2430	6	1,0кг
Б4		34		e=6,0п.м	—	2,4кг
				Материал		
				Бетон марки 300	42,74	$м^3$

*) Позиции 20 ÷ 23 и 28 ÷ 33; 35см ведомость на листе 4.

Нач.отд.	Альтшуллер		
Н.Контр.	Козловичер		
Гл.спец.	Козловичер		
Гл.инж.пр.	Бердичевская		
Рук.бр.	Миренская		
Вед.инж.	Фадина		
Инженер	Лазарева		

Привязан

ТП 901-6-80.85 -КЖ

Градирня открытого типа с капельным оросителем площадью 80 м²

Водосборный бассейн. Арматурный чертеж.

Стадия	Лист	Листов
Р	3	

СОЮЗВОДОКАНАЛПРОЕКТ

20876-01 11

Копир Лавочкина

Формат А2

Альбом II

Инв.№ подл. | Подп. и дата | Взам.инв.№

Альбом II

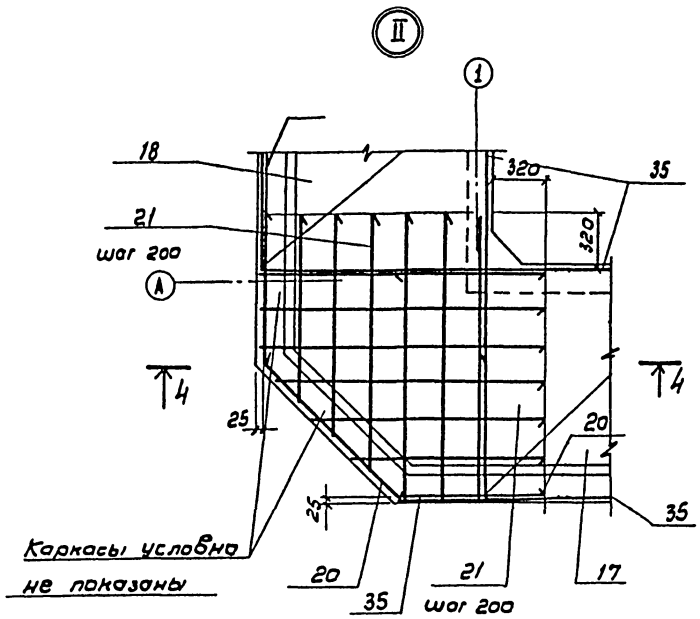

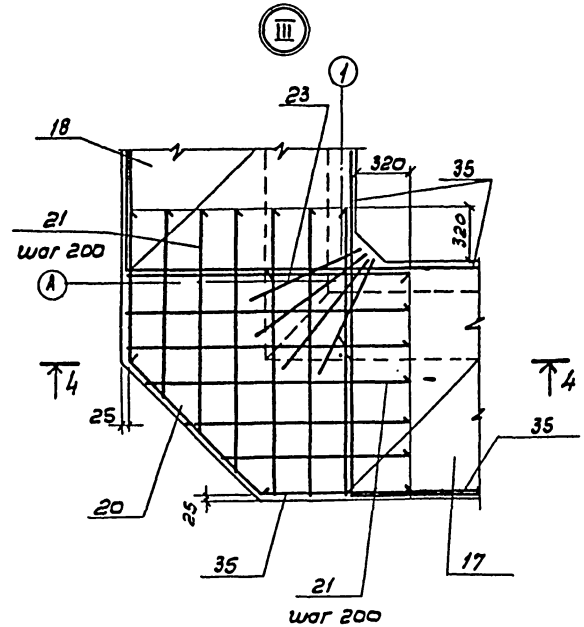

5-5

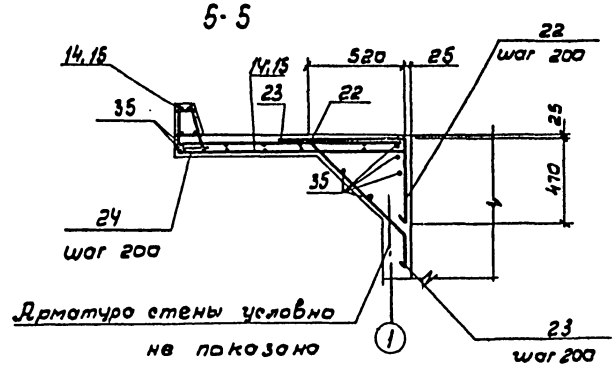

4-4

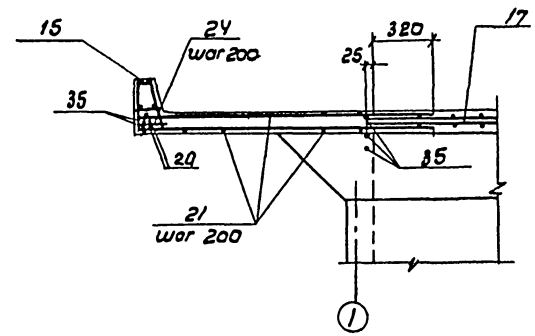

Розета

Раскладка верхней арматуры.

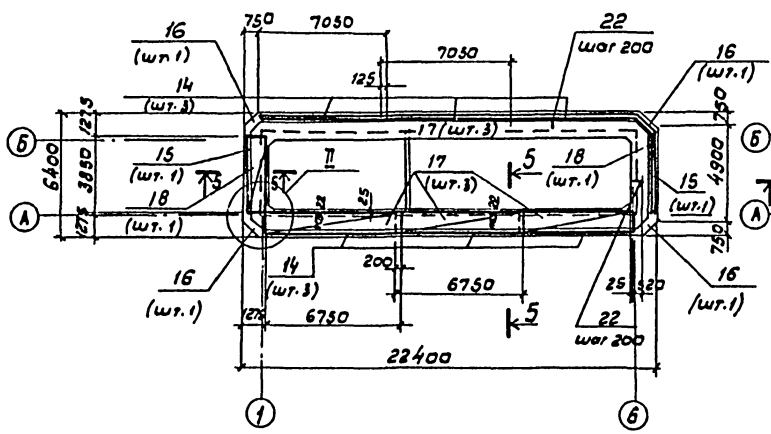

Раскладка нижней арматуры

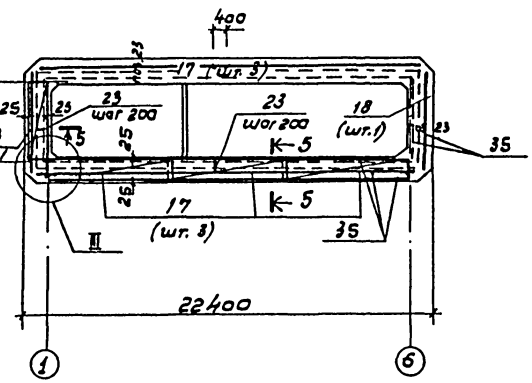

Защитный слой бетона в розете принят - 25 мм

				ТП 901-6-80.85 КЖ		
Нач.отд.	Ялтушкина					
Н.контр.	Козловичев					
Гл.спец.	Козловичев			Градирня открытого типа с капельным оросителем площадью 80 м².	Стадия	Лист	Листов
Гл.инж.пр.	Бездичевский				Р	4	
Рук.гр.	Мирвенская			Водосборный бассейн Розета. Арматурный чертеж.	СОЮЗВОДОКАНАЛПРОЕКТ		
Ведущ.инж.	Фадина						
Инженер	Лазорева						

Привязан

Инв.№

Инв.№ подл. | Подпись и дата | Взам.инв.№

20876-01 12

Альбом II

1-1

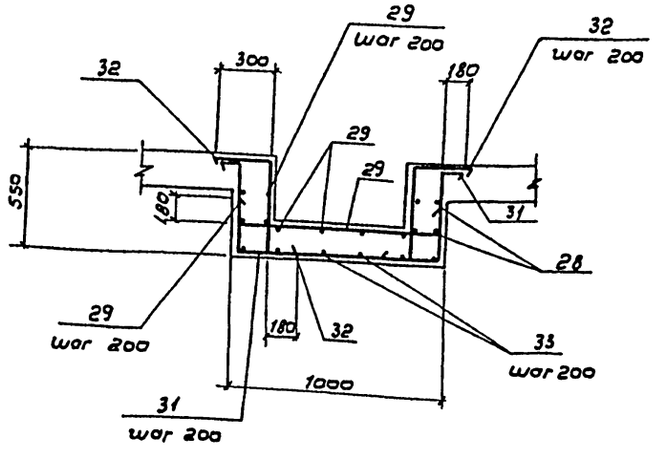

2-2

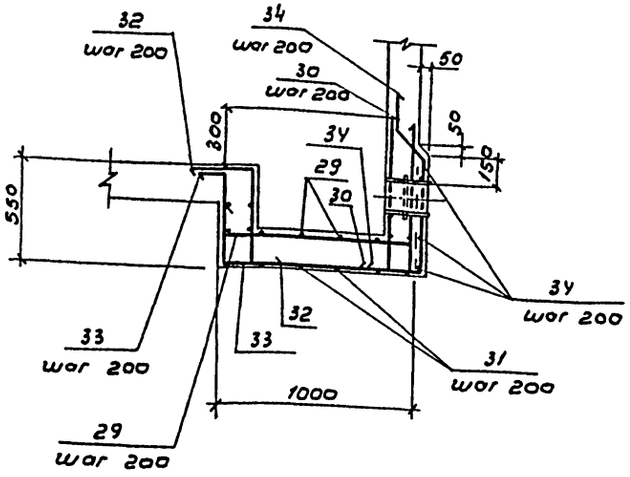

Ведомость деталей

Поз.	Эскиз
28	460 920 760
29	180 940 180
30	300 820
31	180 490 940 180 490
32	300 490 180
33	180 490 940 820

Приямок

План

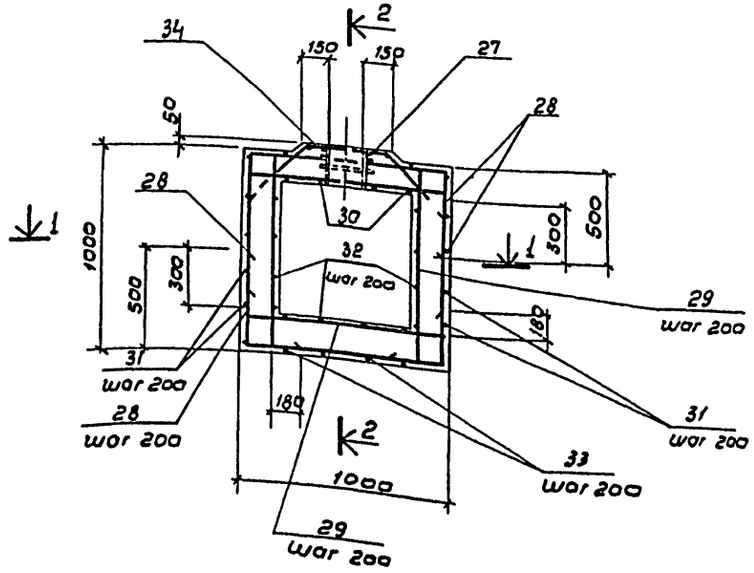

Балка Бм1

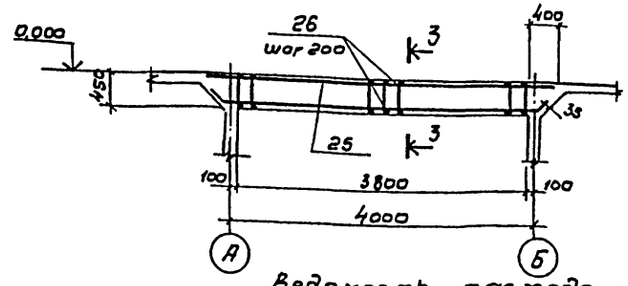

3-3

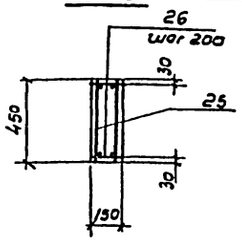

Ведомость расхода стали на элемент, кг

Марка элемента	Изделия арматурные										Изделия закладные									Общий расход
	Арматура класса									Всего	Арматура класса					Прокат марки			Всего	
	AI			A III							AI					В ст. 3 кп 2				
	ГОСТ 5781-82			ГОСТ 5781-82							ГОСТ 5781-82					ГОСТ 8509-72				
	ф6		Итого	ф6	ф8	ф10	ф12		Итого		ф12	ф16			Итого	L 63×6		Итого		
Стены и днище				233.1	1338.4	315.6			1887.1	1887.1		19.2			19.2	2,5		2,5	21,7	1908.8
Розета				195.5	533.6	223.0			952.1	952.1	0.9				0.9				0.9	953.9
Приямок					31.6				31.6	31.6										31.6
Балка Бм1	4,8		4,8				16.2		16.2	21.0										21.0

Нач. отд.	Альтшуллер		
Н. контр.	Козловичер		
Гл. спец.	Козловичер		
Гл. инж. пр.	Бердичевская		
Рук. бриг.	Миренская		
Вед. инж.	Фадина		
Инжен.	Лазарева		

Привязан

Инв. №

ТП 901-6-80.85 КЖ

Градирня открытого типа с капельным оросителем площадью 80 м²

Стадия: Р | Лист: 5 | Листов:

Водосборный бассейн Приямок. Арматурный чертеж

СОЮЗВОДОКАНАЛПРОЕКТ

Инв. № подл. | Подпись и дата | Взам. инв. №

Альбом II

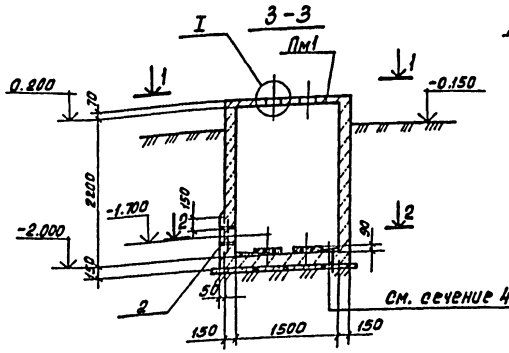

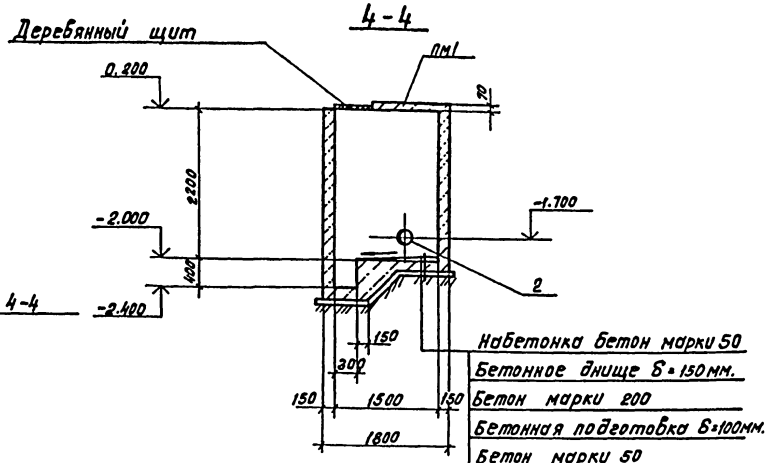

План по 2-2

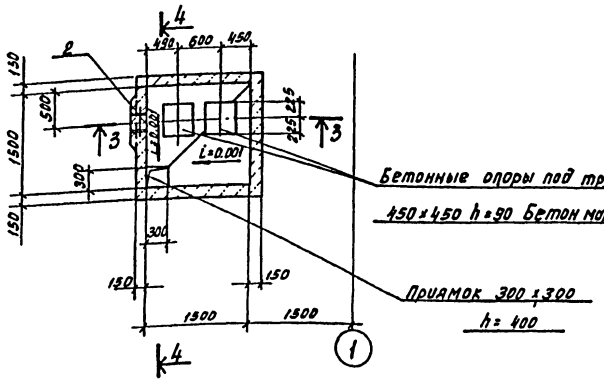

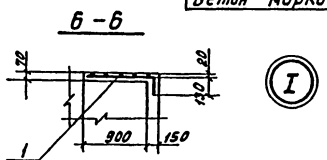

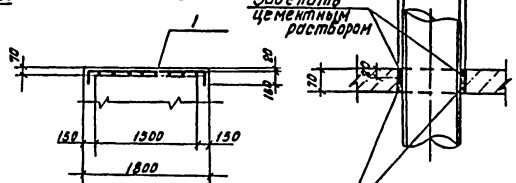

План по 1-1

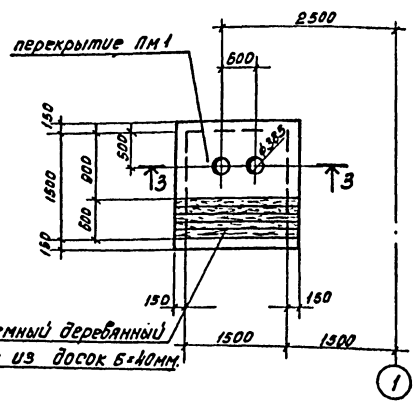

Перекрытие ПМ1
Армирование

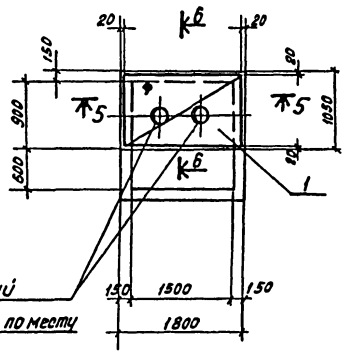

Спецификация камеры задвижек.

Формат	Зона	Поз.	Обозначение	Наименование	Кол.	Примечание
				ПМ1 (шт.1)		
				Сетки арматурные ГОСТ 8478-81		
		1		С 4Вр1-(5×200)+100 / 4Вр1-(8×200)+150, 1140×2050, 170/40	1	2.4кг
				Стены и днище		
				Изделие закладное		
		2	Серия 5.900-2	Сальник Ду300 Е=200	1	34.4кг.
				Материал		
				Бетон марки 200	2.7	м³

Ведомость расхода стали на элемент, кг.

Марка элемента	Изделия арматурные.									Общий расход
	Арматура класса									
	Вр1									
	ГОСТ 6727-80									
	4		Итого							
Перекрытие ПМ1	2.4		2.4							2.4

Привязан:

Инв. № подл.

Нач. отд.	Альтшуллер	
Н. контр.	Козлобичер	
Рук. спец.	Козлобичер	
Гл. инж. пр.	Бердичевская	
Рук. бриг.	Мирецкая	
Инженер	Лазарева	
Ст. инж.	Капилин	

Т.П.901-6-80.85 -КЖ

Градирня открытого типа с капельным оросителем площадью 80 м². Камера забижек. Планы сечения.

Стадия	Лист	Листов
Р	6	

СОЮЗВОДОКАНАЛПРОЕКТ

Копировал: Доценко

20876-01 14

Инв. № подл. | Подпись и дата | Взам. инв. №

Альбом II

Техническая спецификация

Вид профиля ГОСТ, ТУ	Марка металла и ГОСТ	Обозначение и размер профиля мм.	NN п/п	Код: Марка металла	Код: Вид профиля	Код: Размер профиля	Количество шт.	Длина мм.	Масса металла по элементам конструкций кг. Ограждение / Код элемента конструкций.	Общая масса кг.	Масса потребности в металле по кварталам (заполняется изготовителем кг) I	II	III	IV	Заполняется ВЦ
Сталь угловая равнополочная ГОСТ 8509-72	Вст.3 кп2	L 50 x 50 x 5	1						47.0						
			2												
Всего профиля:			3	11230	21113				47.0	47.0					
Сталь горячекатанная круглая ГОСТ 5761-82	Вст. 3 кп 2	ф 12	4						11.0						
			5												
Всего профиля:			6						11.0	11.0					
Итого марка металла по маркам			7						58.0	58.0					
Поставка элементов по кварталам (заполняется заказчиком)	I		8												
	II		9												
	III		10												
	IV		11												

Ведомость металлоконструкций по видам профилей.

Наименование конструкций по номенклатуре прейскуранта N01-09	Позиция по прейскуранту N01-09	NN п/п	Код конструкций	Масса конструкций кг. по видам профилей стали: Круглосортная сталь	Масса конструкций кг. по видам профилей стали: Мелкосортная сталь	Всего:	Всего с учетом 1% на массу наплавленного металла	Количество шт.
Нетиповые конструкции.								
Ограждение площадок		1	5262440228	47.0	11.0	58.0		
Итого с учетом 3% на уточнение массы в чертежах КМД		2						
Итого с учетом отходов 3.7%		3						
Приведенная к обычным профилям масса металла с учетом 3% на уточнение массы в чертежах КМД и 3.7% на отходы.		4						
Разница приведенной и натуральной массы.		5						
Всего приведенная масса металла с учетом 3% на уточнение массы в чертежах КМД и 3.7% на отходы.		6						

ОГ2

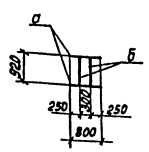

ОГ3

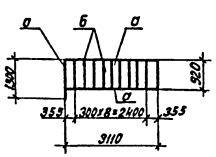

ОГ1

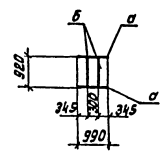

Ведомость элементов.

Марка	Сечение: Эскиз	Сечение: Поз.	Сечение: Состав	Опорные усилия: М тс.м	Опорные усилия: N тс	Опорные усилия: А тс	Марка металла	Примечания
а	L	1	L50x5					
б	•ф12	2	ф12АI					

Инв. № подл. | Подпись и дата | Взам. инв. №

Привязан:

Инв. №

Нач. отд.	Альтшуллер	
Н. контр.	Козловичер	
Гл. спец.	Козловичер	
ГИП	Бердичевская	
Рук. бр.	Миренская	
Инженер	Бабышева	

Т.П. 901-6-80.85 КЖ

Градирни открытого типа с капельным оросителем площадью 80 м².

Металлические ограждения ОГ2, ОГ3, ОГ1.

Стадия	Лист	Листов
Р	7	

СОЮЗВОДОКАНАЛПРОЕКТ

Копировал: Доценко.

20876-01 15

Альбом II

Разрез 1-1

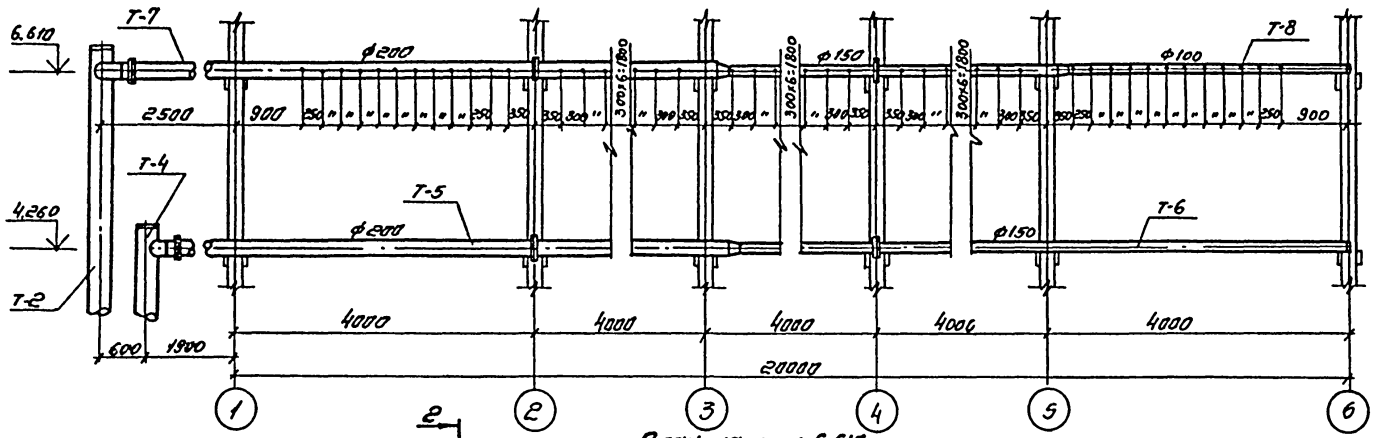

Разрез 2-2

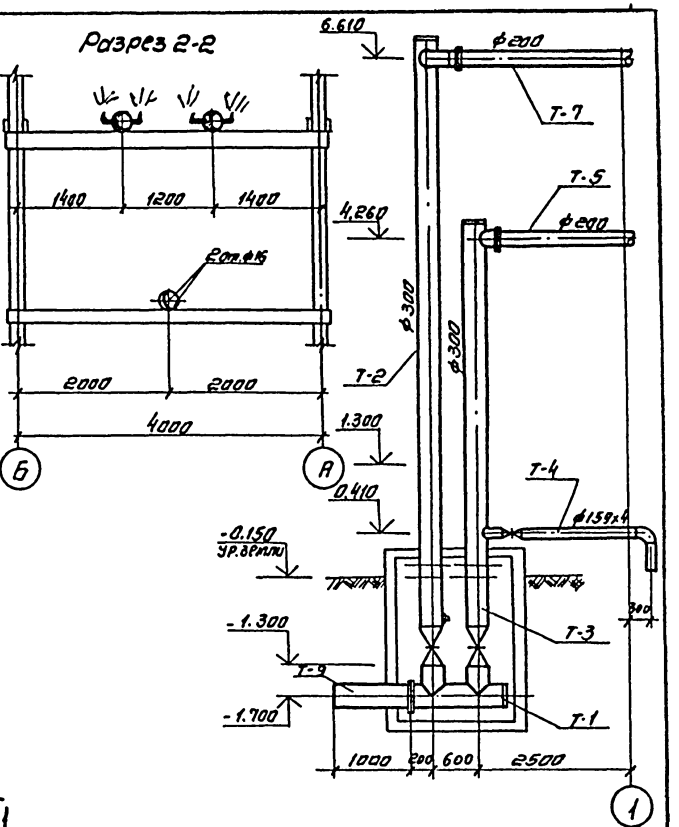

План на отм. 6.610

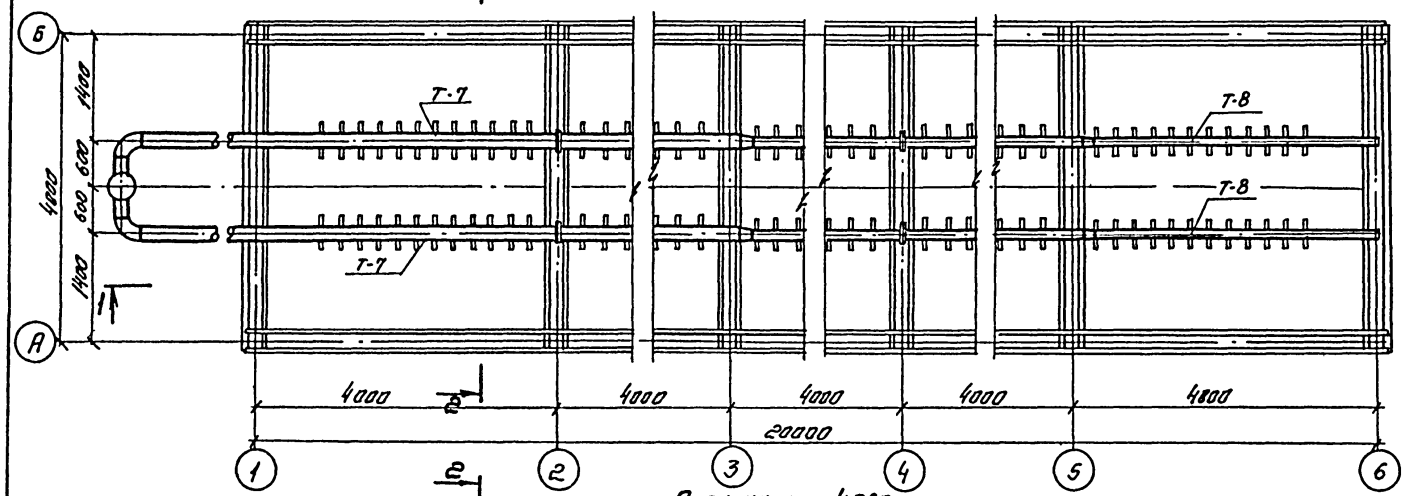

План на отм. 4.260

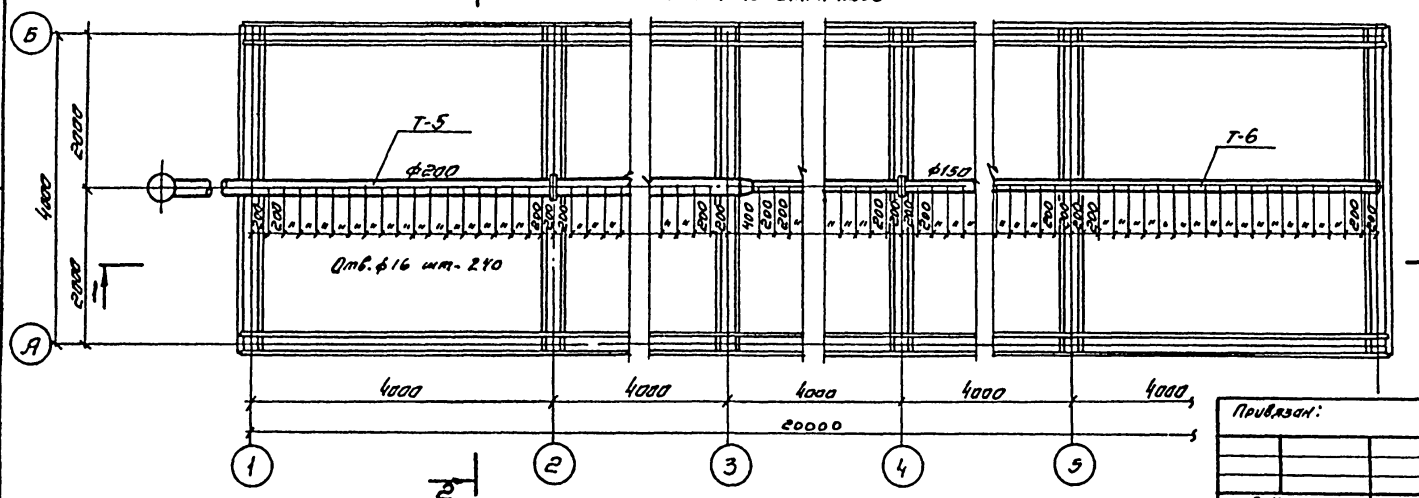

Спецификация на детали водораспределительной системы.

NN п/п	Наименование	Кол-во шт	Примечание
	Деталь Т-1	1	
	Деталь Т-2	1	
	Деталь Т-3	1	
	Деталь Т-4	1	
	Деталь Т-5	1	
	Деталь Т-6	1	
	Деталь Т-7	2	
	Деталь Т-8	2	
	Деталь Т-9 ф300 ℓ=1.0м	1	
	Сопла 20х12	240	
	Задвижка 30ч6бр ф150	1	
	ф300	2	

Привязан:

Инв.N

Нач.отд.	Трубников		Градирня открытого типа с капельным оросителем площадью 80м²
Н.конт.	Стулова		
Гл.инж.пр.	Стулова		
Рук.бриг.	Тихоторский		Водораспределительная система. План. Разрезы.
Инжен.	Громов		
Инжен	Антонова		

Стадия	Лист	Листов
Р	1	

ТП 901-6-80.85 НВ

Союзводоканалпроект

Копировал. Синицына

20876-01 16 Формат А2

Альбом II

Разрез 1-1

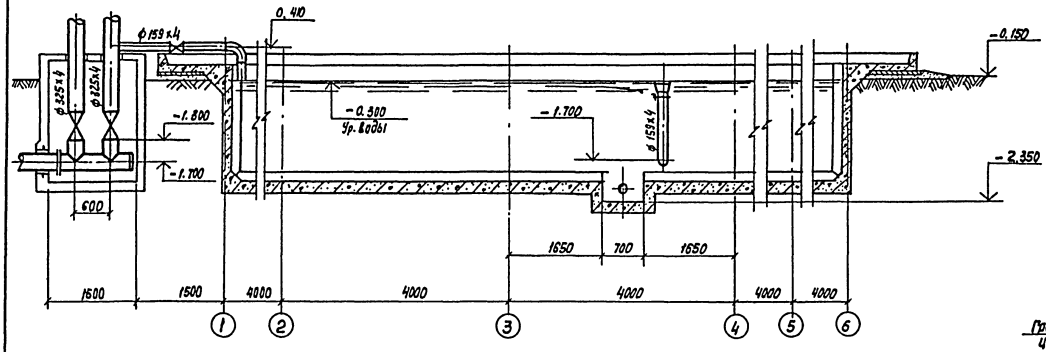

Разрез 2-2

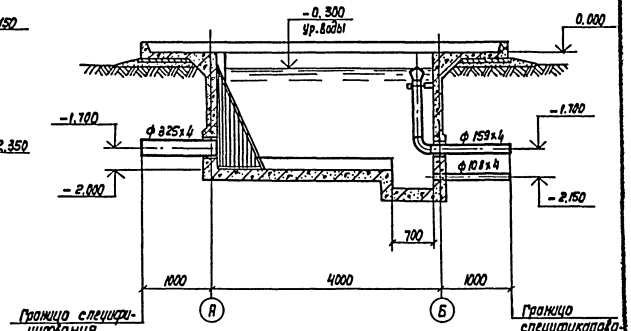

План на отм. 0.000

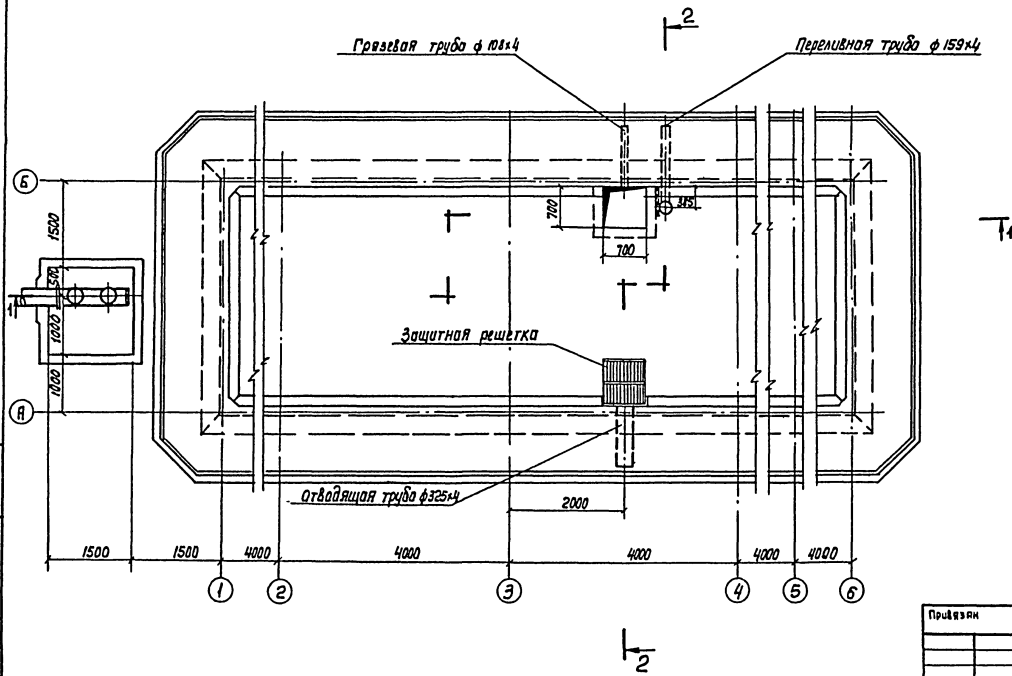

Спецификация деталей на водосборный бассейн градирни

№№ п/п	Наименование	Количество шт.	Примечание
1	Отводящая труба охлажденной воды ф 325х4	1	
2	Переливная труба ф 159х4	1	
3	Грязевая труба ф 108х4	1	
4	Защитная решетка	1	

Все детали водосборного бассейна должны быть покрыты антикоррозийным составом (см. чертеж марки П3).

Нач.отд.	Трудников		ТП901-6-80,85.		НБ
Н.Контр.	Стулова				
ГИП	Стулова		Градирня открытого типа с капельным оросителем площадью 80м².	Стадия	Лист	Листов
Рук.бр.	Христофоров			Р	2	
Ст.инж.	Детков		Водосборный бассейн. План. Разрезы.	СОЮЗВОДОКАНАЛПРОЕКТ		
Инж.	Антонова					

Привязан

Инв. №

Инв. № подл. | Подп. и дата | Взам. инв. №

20876-01 17

Копир. Лавлушина

Формат А2

Альбом II

Позиция	Наименование и техническая характеристика оборудования и материалов. Завод-изготовитель (для импортного оборудования-страна, фирма)	Тип. марка оборудования обозначение документации опросного листа.	Единица измерения: Наименование	Единица измерения: Код	Код завода-изготовителя.	Код оборудования материалов.	Цена единицы тыс. руб.	Количество.	Масса единицы оборудования. кг.
1	2	3	4	5	6	7	8	9	10
	Оборудование и материалы, поставляемые заказчиком								
	1. Трубопроводная арматура								
	Задвижка параллельная с выдвижным шпинделем. Комплектно с ответными фланцами и крепежными изделиями.								
1.1	ф150 Ру10		шт.			3721151009		1	73.5
	ф300 Ру10		шт.			3721251007		2	241.65
	2. Нестандартизированное оборудование								
2.1	Сопло водоразбрызгивающее ф 20х12 мм из полиэтилена.		шт.					240	0.05

Инв. № подл. | Подпись и дата | Взам. инв. №

Привязан:

Инв. №

Нач. отд.	Трубников	
Н. контр.	Стулова	
РИП	Стулова	
Рук. врач	Христофорова	
Инж.	Громов	
Инж.	Антонова	

ТП. 901-6-80.85 НВ

Градирня открытого типа с капельным оросителем площадью 80 м²

Стадия	Лист	Листов
Р	3	3

Спецификация технологического оборудования.

СОЮЗВОДОКАНАЛПРОЕКТ

Копировал: Доценко.

20876-01 18

Альбом II

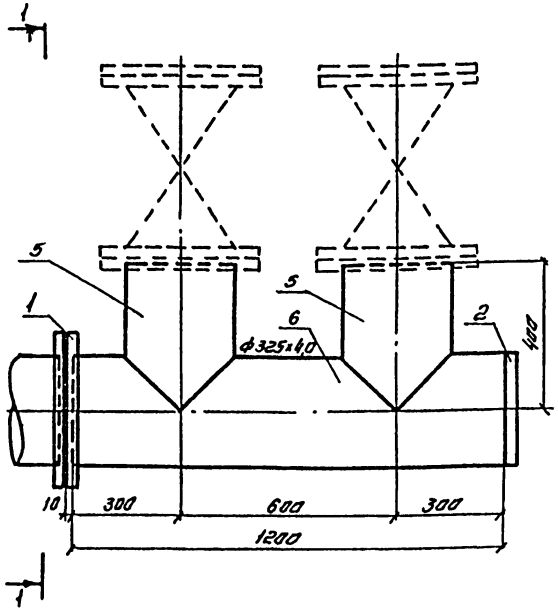

Вид 1-1

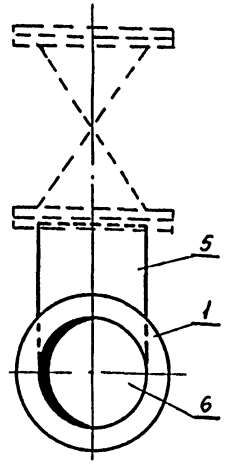

№№ поз.	Наименование	Кол.	Дополнительные данные
	Стандартные изделия		
1	Фланец 1-300-2.5 Ст25 ГОСТ 12820-80, шт	2	
2	Заглушка 325х10 ГОСТ 17379-83, шт	1	
3	Болт М20 х70.58 ОН5 ГОСТ 7798-70. шт	60	
4	Гайка М20.5 О115 ГОСТ 5915-70. шт	60	
	Материалы		
5	Труба 325х4х5000 I ГОСТ 10704-76 / В Ст3сп ГОСТ 10705-80, м	0.8	25,34 кг
6	Труба 325х4х5000 I ГОСТ 10704-76 / В Ст3сп ГОСТ 10705-80, м	1.2	38.0 кг
7	Пластина Iлист 7МКЦ-С-3х450х450 9.9 ГОСТ 7338-77	1	0.73 кг
	Масса		112,4 кг

Нач.отд	Трубников		
Н.контр.	Стулова		
Гл.инж.пр.	Стулова		
Рук.бриг.	Христофоров		
Инж.	Макеева		
Инж.	Антонова		

ТП 901-Б-80.85 НВН

Деталь Т-1 Эскизный чертеж общего вида

Стадия	Лист	Листов
Р	1	1

СОЮЗВОДОКАНАЛПРОЕКТ

Инв.№ подл. | Подпись и дата | Взам. инв.№

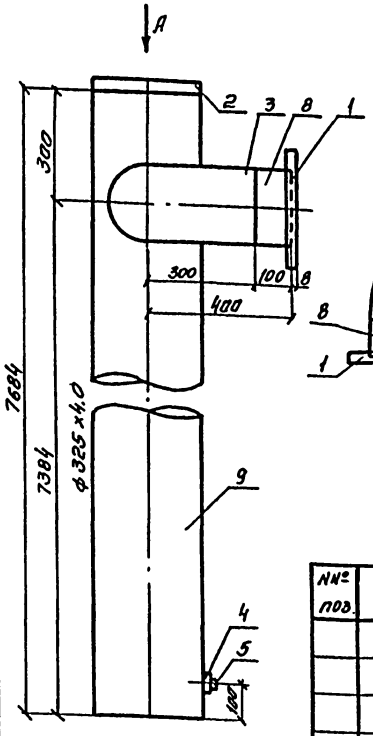

Вид А

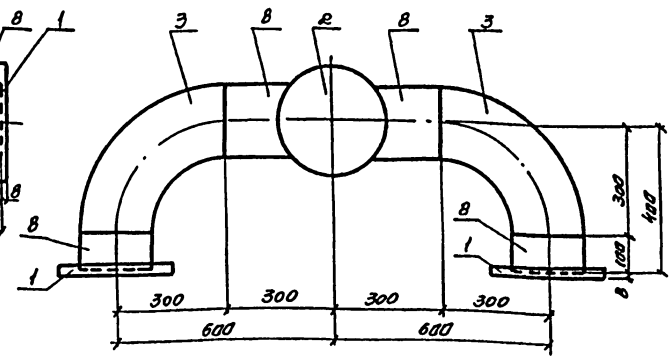

№№ поз.	Наименование	Кол.	Дополнительные данные
	Стандартные изделия		
1	Фланец 1-200-2.5 Ст25 ГОСТ 12820-80, шт	2	
2	Заглушка 325х10 ГОСТ 17379-83, шт	1	
3	Отвод 90° 219х8 ГОСТ 17375-83, шт	2	
4	Муфта 32-Ц ГОСТ 8966-75, шт	1	
5	Пробка Ц-32 ГОСТ 8963-75. шт	1	
6	Болт М16х60.58 ОН5 ГОСТ 7798-70. шт	8	
7	Гайка М16.5 О115 ГОСТ 5915-70, шт	8	
	Материалы		
8	Труба 219х4.0х5000 I ГОСТ 10704-76 / В ст3сп ГОСТ 10705-80, м	0.6	12.7 кг
9	Труба 325х4.0х5000 I ГОСТ 10704-76 / В Ст3сп ГОСТ 10705-80, м	7.1	244.0 кг
10	Пластина Iлист 7МКЦ-С-3х400х400 9.9 ГОСТ 7338-77	1	0.58 кг
	Масса		238,91 кг

Нач.отд	Трубников		
Н.контр	Стулова		
Гл.инж.пр	Стулова		
Рук.бриг	Христофоров		
Инжен.	Макеева		
Инж.	Антонова		

ТП 901-Б-80.85. НВН-

Деталь Т-2 Эскизный чертеж общего вида

Стадия	Лист	Листов
Р	2	1

СОЮЗВОДОКАНАЛПРОЕКТ

Инв.№ подл. | Подпись и дата | Взам. инв.№

Копировал Синицына

Альбом II

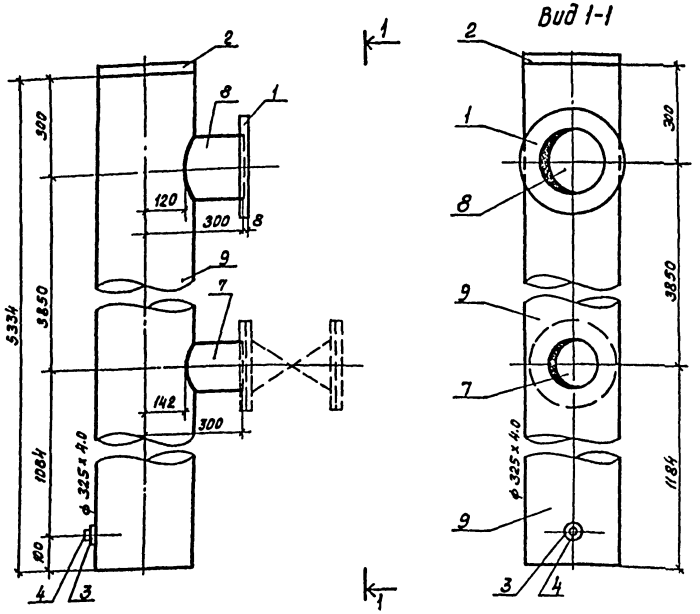

NN поз.	Наименование	Кол.	Дополнительные данные.
	Стандартные изделия		
1	Фланец 1-200-2.5 Ст 25 ГОСТ 12820-80, шт.	1	
2	Заглушка 325х10.0 ГОСТ 17379-83, шт.	1	
3	Муфта 32-Ц ГОСТ 8966-75, шт.	1	
4	Пробка У-32 ГОСТ 8963-75 шт.	1	
5	Болт М16х60.58.0115 ГОСТ 7798-70 шт.	24	
6	Гайка М16 15.0115 ГОСТ 5915-70 шт.	24	
	Материалы		
7	Труба 159х4.0х5000 I ГОСТ 10704-76 / 8 Ст 3 Сп ГОСТ 10705-80, м	0.16	2.45 кг.
8	Труба 219х4.0х5000 I ГОСТ 10704-76 / 8 Ст 3 Сп ГОСТ 10705-80, м	0.18	3.82 кг.
9	Труба 325х4.0х5000 I ГОСТ 10704-76 / 8 Ст 3 Сп ГОСТ 10705-80, м	5.33	169.0 кг.
10	Пластина I, лист ТМКЩ-С-3х400х400 9.9 ГОСТ 7338-77, шт	1	0.58 кг.
	Масса.		195.47 кг.

Нач.отд.	Трубников		ТП 901-6-80.85 НВН
Н.контр.	Стулова		
Рук.гр.	Стулова		Деталь Т-3 Эскизный чертеж общего вида.
Рук.бриг.	Христофоров		Стадия Р; Лист 3; Листов
Инж.	Громов		Союзводоканалпроект
Инж.	Антонова		

Инв.№ подл. | Подпись и дата | Взам.инв.№

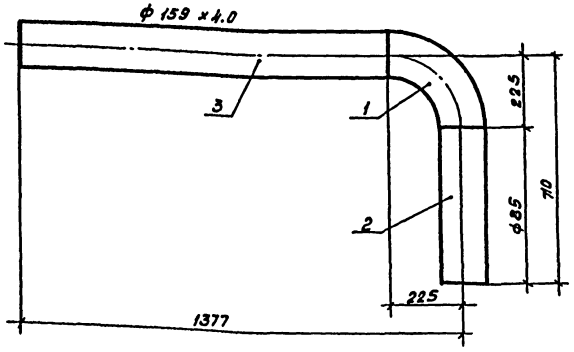

NN поз.	Наименование	Кол.	Дополнительные данные
	Стандартные изделия		
1	Отвод 90°159х6.0 ГОСТ 17375-83, шт.	1	8.4
	Материалы		
2	Труба 159х4.0х5000 I ГОСТ 10704-76 / 8 Ст 3 Сп ГОСТ 10705-80, м	0.49	7.5 кг.
3	Труба 159х4.0х5000 I ГОСТ 10704-76 / 8 Ст 3 Сп ГОСТ 10705-80, м	1.4	21.4 кг.
	Масса		37.3 кг.

Нач.отд.	Трубников		ТП 901-6-80.85 НВН
Н.контр.	Стулова		
Рук.гр.	Стулова		Деталь Т-4 Эскизный чертеж общего вида.
Рук.бриг.	Христофоров		Стадия Р; Лист 4; Листов
Инж.	Громов		Союзводоканалпроект
Инж.	Антонова		

Инв.№ подл. | Подпись и дата | Взам.инв.№

Копировал: Доценко. 20876-01 20

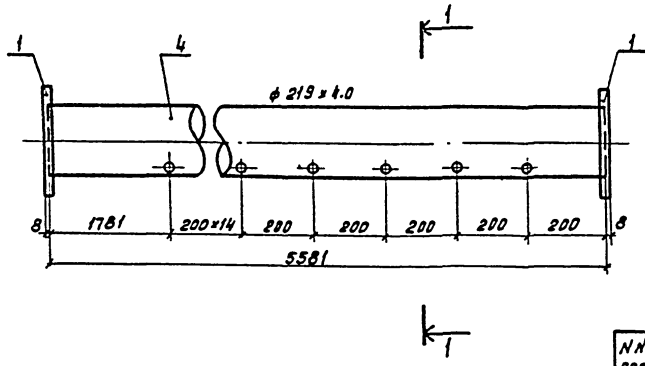

Разрез 1-1

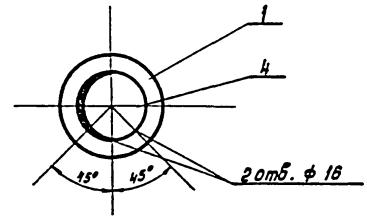

NN поз.	Наименование	Кол.	Дополнительные данные.
	Стандартные изделия.		
1	Фланец 1-200-2.5 ст 25 ГОСТ 12820-80 шт.	2	9.46
2	Болт М 16 х 60.58 0115 ГОСТ 7798-70, шт.	8	1.04
3	Гайка М 16.5 0115 ГОСТ 5915-70, шт.	8	0.26
	Материалы		
4	Труба 219 х 4.0 х 5000 I ГОСТ 10704-76 / В ст 3сп ГОСТ 10705-80, М	5,58	118.35 кг.
5	Пластина I лист ТМКЩ-С-3 х 400 х 400 9.9 ГОСТ 7338-77, шт	1	0.58 кг.
	Масса:		129.69 кг.

				ТП 901-6-80.85	НВН
Нач. отд.	Трубников			Деталь Т-5 Эскизный чертеж общего вида.	Стадия: Р; Лист: 5; Листов:
Н. контр.	Стулова				СОЮЗВОДОКАНАЛПРОЕКТ
Гл. инж. пр.	Стулова				
Рук. бриг.	Христофоров				
Инж.	Громов				
Инж.	Макеева				

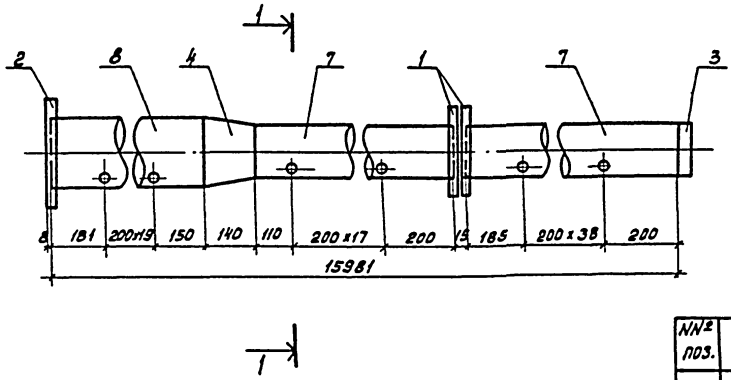

Разрез 1-1

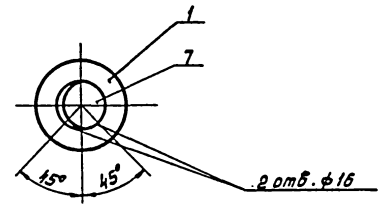

NN поз.	Наименование	Кол.	Дополнительные данные.
	Стандартные изделия		
1	Фланец 1-150-2.5 ст 25 ГОСТ 12820-80, шт.	2	6.86
2	Фланец 1-200-2.5 ст 25 ГОСТ 12820-80, шт.	1	4.73
3	Заглушка 159 х 4.5 ГОСТ 17379-83, шт.	1	1.5
4	Переход К 219 х 6-159 х 4.5 ГОСТ 17378-83, шт.	1	5.3
5	Болт М16 х 60.58 0115 ГОСТ 7798-70, шт.	8	1.04
6	Гайка М16.5 0115 ГОСТ 5915-70, шт.	8	0.26
	Материалы		
7	Труба 159 х 4.0 х 5000 I ГОСТ 10704-76 / В ст 3 сп ГОСТ 10705-80, М	11.7	179.0 кг.
8	Труба 219 х 4.0 х 5000 I ГОСТ 10704-76 / В ст 3сп ГОСТ 10705-80, М	4,13	87.6 кг.
9	Пластина I лист ТМКЩ-С-3 х 300 х 300 9.9 ГОСТ 7338-77, шт.	1	0.32 кг.
	Масса:		286.61 кг.

				ТП 901-6-80.85.	НВН
Нач. отд.	Трубников			Деталь Т-6 Эскизный чертеж общего вида.	Стадия: Р; Лист: 6; Листов:
Н. контр.	Стулова				СОЮЗВОДОКАНАЛПРОЕКТ
Гл. инж. пр.	Стулова				
Рук. бриг.	Христофоров				
Инж.	Громов				
Инж.	Макеева				

Копировал: Денисенко

12 10-94802

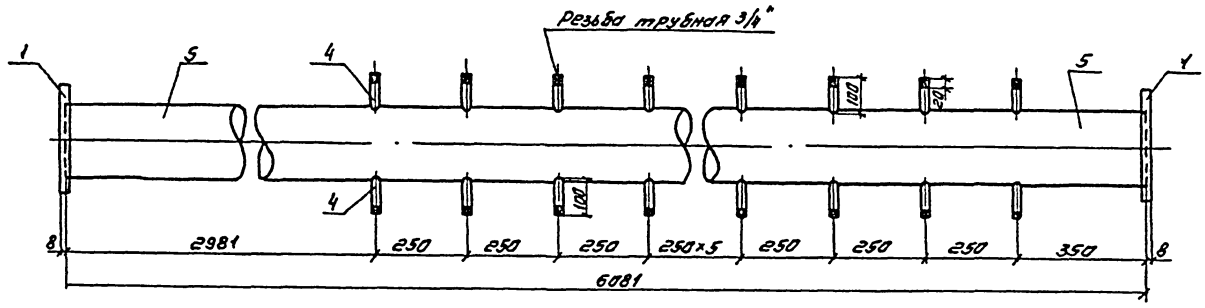

№№ поз.	Наименование	Кол.	Дополнительные данные
	Стандартные изделия		
1	Фланец 1-200-2,5 ст 25 ГОСТ 12820-80, шт	2	
2	Болт М16×60.58 0115 ГОСТ 7798-70, шт	8	
3	Гайка М16,5 0115 ГОСТ 5915-70, шт	8	
	Материалы		
4	Труба Р 20×2.8 ГОСТ 3262-75, м	4.8	7.2 кг
5	Труба 219×4.0×5000 I ГОСТ 10704-76 / В ст 3сп ГОСТ 10705-80, м	6.08	129.0 кг
6	Пластина I лист ТМКЩ-С-3×400×400 9.9 ГОСТ 7338-77, шт	1	0.58 кг
	Масса		147,54 кг

Нач. отд.	Трубников		ТП 901-6-80.85
Н. контр.	Стулова		Деталь Т-7 Эскизный чертеж общего вида
Гл. инж. пр.	Стулова		Стадия: Р; Лист: 7; Листов:
Рук. бриг.	Христофорова		СОЮЗВОДОКАНАЛПРОЕКТ
Инж.	Макеева		
Инж.	Антонова		

Инв. № подл. | Подпись и дата | Взам. инв. №

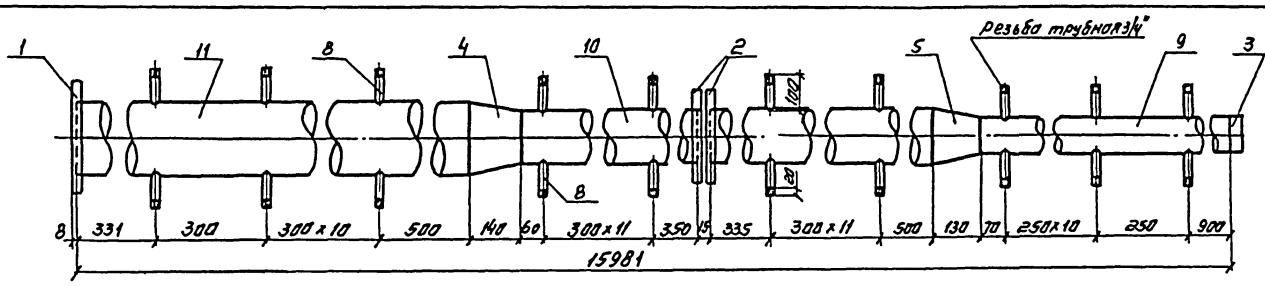

№№ поз.	Наименование	Кол.	Дополнительные данные
	Стандартные изделия		
1	Фланец 1-200-2.5 ст25 ГОСТ 12820-80, шт	1	
2	Фланец 1-150-2.5 ст25 ГОСТ 12820-80, шт	2	
3	Заглушка 108×4.0 ГОСТ 17379-83, шт	1	
4	Переход 219×6.0-159×4.5 ГОСТ 17378-83, шт	1	
5	Переход 159×4.5-108×4.0 ГОСТ 17378-83, шт	1	
6	Болт М16×60.58 0115 ГОСТ 7798-70, шт	8	
7	Гайка М16.5 0115 ГОСТ 5915-70, шт	8	
	Материалы		
8	Труба Р 20×2.8 ГОСТ 3262-75, м	19.2	28.8 кг
9	Труба 108×4.0×4000 I ГОСТ 10704-76 / В ст 3сп ГОСТ 10705-80, м	3.72	38.2 кг
10	Труба 159×4.0×5000 I ГОСТ 10704-76 / В ст 3сп ГОСТ 10705-80, м	7.85	120.0 кг
11	Труба 219×4.0×5000 I ГОСТ 10704-76 / В ст 3сп ГОСТ 10705-80, м	4.13	87.6 кг
12	Пластина I лист ТМКЩ-С-3×300×300 9.9 ГОСТ 7338-77, шт	1	0,32 кг
	Масса		296.21 кг

Нач. отд.	Трубников		ТП 901-6-80.80.
Н. контр.	Стулова		Деталь Т-8 эскизный чертеж
Гл. инж. пр.	Стулова		Стадия: Р; Лист: 8; Листов:
Рук. бриг.	Христофорова		СОЮЗВОДОКАНАЛПРОЕКТ
Инж.	Макеева		
Инж.	Антонова		

Копировал. Синицына

Инв. № подл. | Подпись и дата | Взам. инв. №

20876-01 22

Альбом II

Разрез 1-1
м 1:5

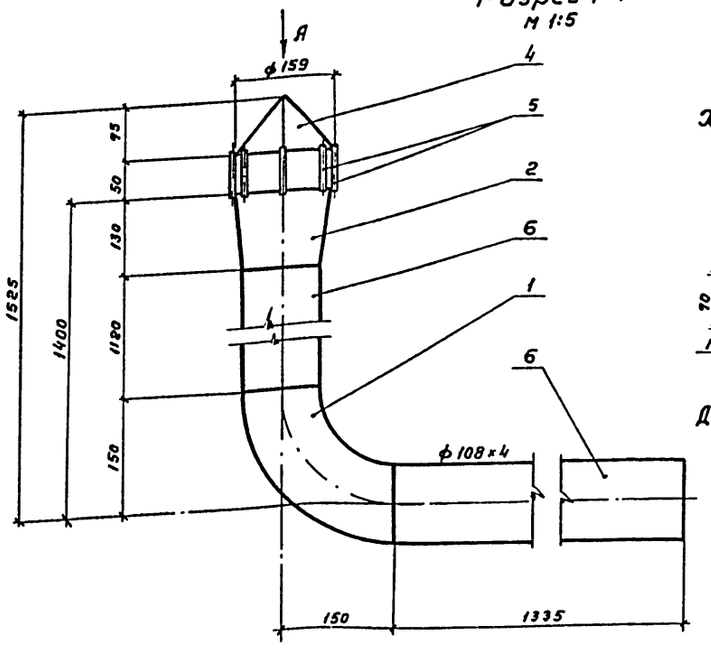

Хомут для крепления
м 1:5

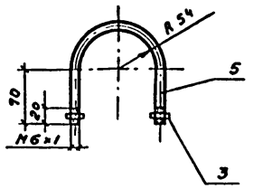

Длина развертки 319 мм

Вид А

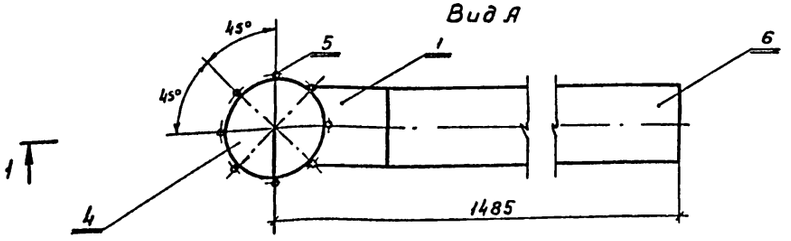

№№ поз.	Обозначение	Кол.	Дополнительные указания
	Стандартные изделия		
1	Отвод 90° 108×4 ГОСТ 17375-83, шт	1	2,5 кг
2	Переход К 159×4,5-108×4 ГОСТ 17378-83, шт	1	2,4 кг
3	Гайка М 6.5. ГОСТ 5915-70, шт	2	0.005
	Материалы		
4	Полоса $\frac{Б\text{-}4\times600\ ГОСТ\ 82\text{-}70}{Ст.\ 3\ сп\ ГОСТ\ 14637\text{-}79}$ м	0,4	7,54 кг
5	Круг $\frac{6\ ГОСТ\ 2590\text{-}71}{Ст3\ ГОСТ\ 535\text{-}79}$ м	2.0	0,44 кг
6	Труба $\frac{108\times4\times5000\ II\ ГОСТ\ 10704\text{-}76}{В\ ст\ 3\ сп\ ГОСТ\ 10705\text{-}80}$ м	2.435	25,2 кг
	Масса:		38,08

Нач. отд.	Трубников		ТП 901-6-80.85. -НВН-
Н. контр.	Стулова		
ГИП	Стулова		
Рук. бр.	Христофоров		Переливная труба ф100 Эскизный чертеж общего вида
Ст. инж.	Детков		Лит Р; Лист 9; Листов
Инж.	Антонова		СОЮЗВОДОКАНАЛПРОЕКТ

Инв. № подл. | Подпись и дата | Взам. инв. №

Копировал Гольденбаум Формат А3

Разрез 1-1
м 1:10

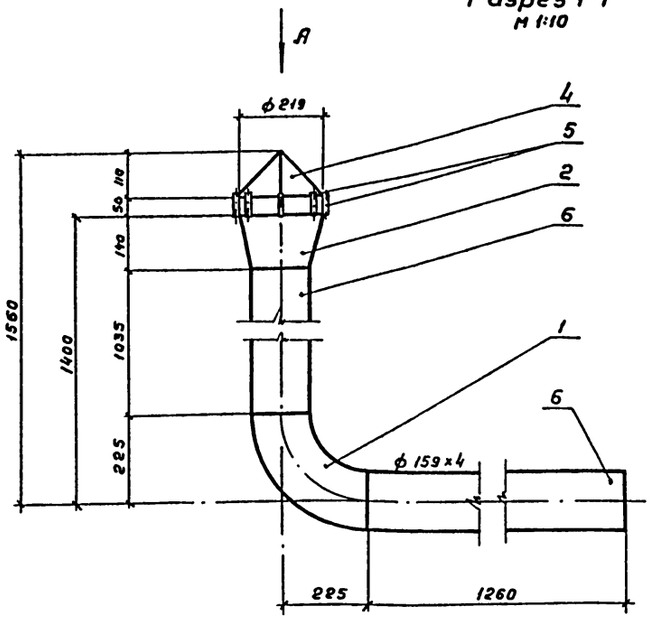

Хомут для крепления
м 1:10

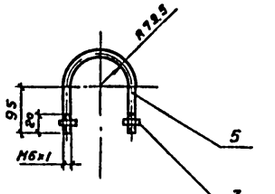

Длина развертки 450 мм

Вид А

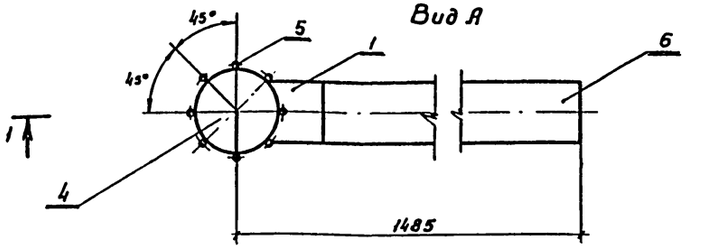

№№ поз.	Обозначение	Кол.	Дополнительные указания
	Стандартные изделия		
1	Отвод 90° 159×4,5 ГОСТ 17375-83, шт	1	6,1 кг
2	Переход К 219×6-159×4,5 ГОСТ 17378-83, шт	1	5,3 кг
3	Гайка М 6.5 ГОСТ 5915-70, шт	2	0,005 кг
	Материалы		
4	Полоса $\frac{Б\text{-}4\times600\ ГОСТ\ 19903\text{-}74}{Ст.\ 3\ сп\ ГОСТ\ 14637\text{-}79}$ м	0,4	7,54 кг
5	Круг $\frac{6\ ГОСТ\ 2590\text{-}71}{Ст.\ 3\ ГОСТ\ 535\text{-}79}$ м	2.0	0,44 кг
6	Труба $\frac{159\times4\ v\ 5000\ II\ ГОСТ\ 10704\text{-}76}{В\ ст.\ 3\ сп\ ГОСТ\ 10705\text{-}80}$ м	2.295	33,09 кг
	Масса		54.47

Нач. отд	Трубников		ТП 901-6-80.85. -НВН-
Н. контр.	Стулова		
ГИП	Стулова		
Рук. бр.	Христофоров		Переливная труба ф150 Эскизный чертеж общего вида.
Ст. инж.	Детков		Лит Р; Лист 10; Листов
Инж.	Антонова		СОЮЗВОДОКАНАЛПРОЕКТ

Инв. № подл. | Подпись и дата | Взам. инв. №

20876-01 23

Копировал Гольденбаум Формат А3

Альбом II

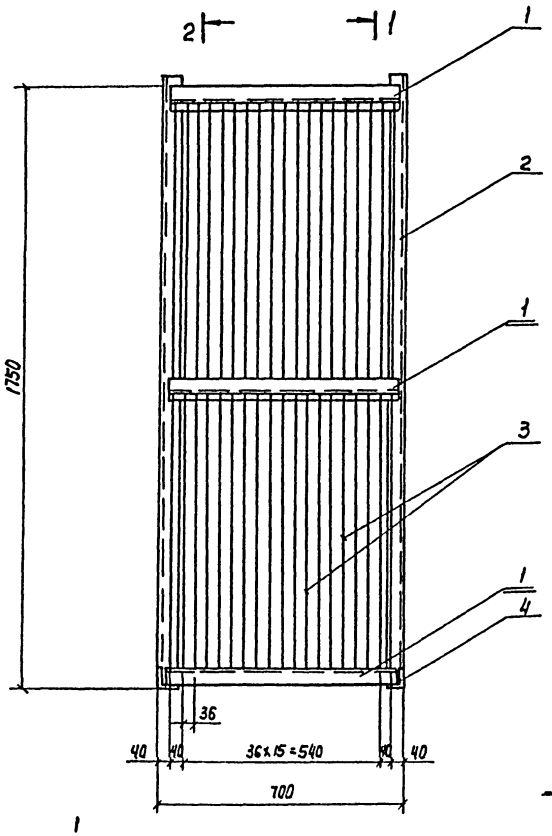

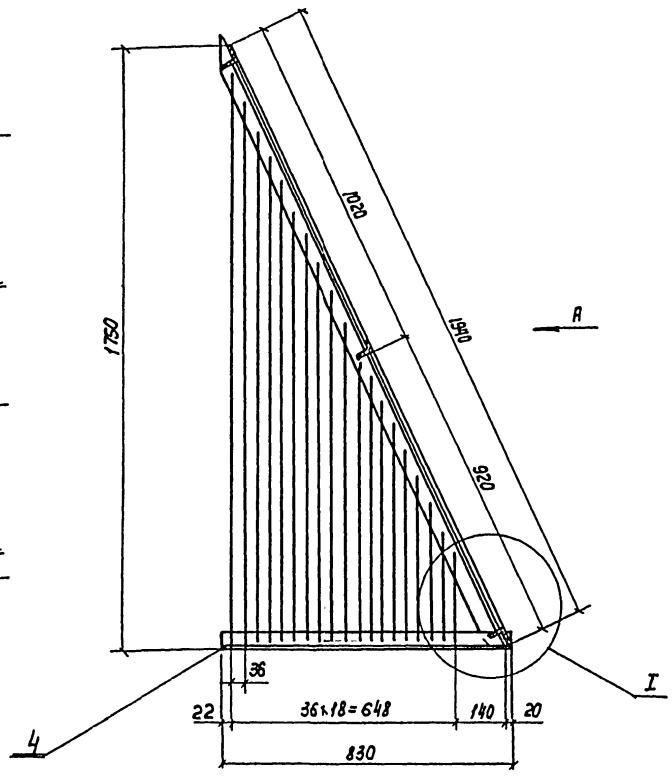

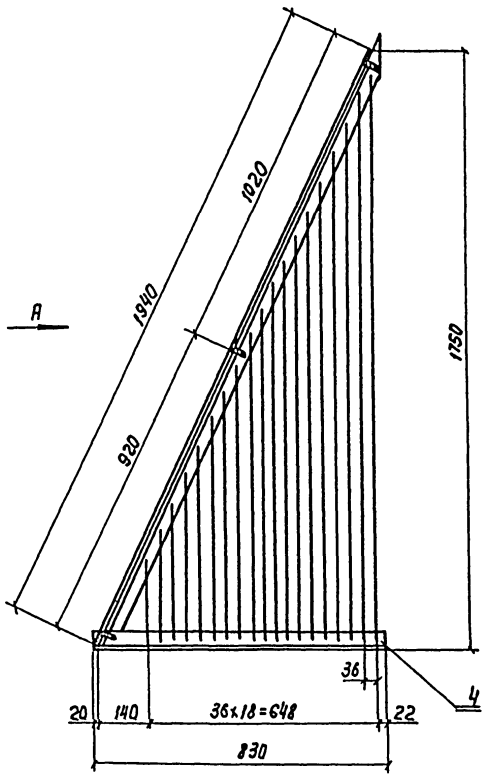

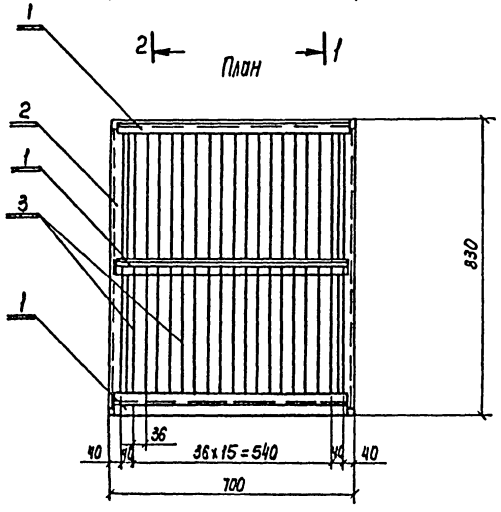

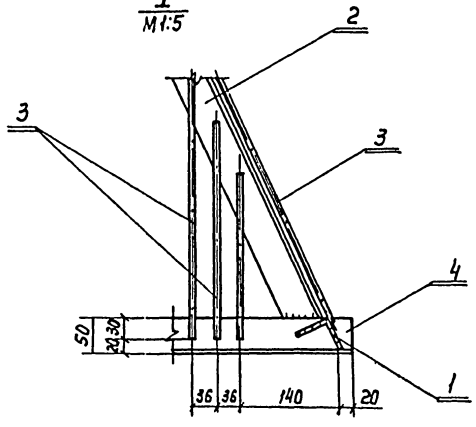

№№ поз.	Обозначение	Кол.	Дополнительные указания
	Материалы		
1	Уголок 50х50х4 ГОСТ 8509-72 / Ст. 3 ГОСТ 535-79, м	2,04	7,69 кг
2	Уголок 50х50х4 ГОСТ 8509-72 / Ст. 3 ГОСТ 535-79, м	3,88	14,63 кг
3	Круг 6 ГОСТ 2590-71 / Ст.3 ГОСТ 535-79, м	67,0	14,87 кг
4	Уголок 50х50х4 ГОСТ 8509-72 / Ст. 3 ГОСТ 535-79, м	1,66	6,26 кг
	Масса:		43,45 кг

Нач.отд.	Трубников		ТП901-6-80.85. -НВН
Н.контр.	Стулова		
ГИП	Стулова		Защитная решетка. Эскизный чертеж общего вида
Рук.бр.	Хрестофорди		Лит. Р; Лист 11; Листов
Ст.инж.	Детков		Союзводоканалпроект

Взам.инв.№ | Подп. и дата | Инв.№ подл.

gost.e-ecolog.ru

Копир. Лаврухина