ТИПОВОЙ ПРОЕКТ

901-6-79.85

ГРАДИРНЯ

ОТКРЫТОГО ТИПА

С КАПЕЛЬНЫМ ОРОСИТЕЛЕМ

ПЛОЩАДЬЮ 64 м²

Альбом II

gost.e-ecolog.ru

ЦЕНТРАЛЬНЫЙ ИНСТИТУТ ТИПОВОГО ПРОЕКТИРОВАНИЯ
ГОССТРОЯ СССР

Москва, А-445, Смольная ул., 22

Сдано в печать 11 1986 г.

Заказ № 3902 Тираж 475 экз.

ТИПОВОЙ ПРОЕКТ
901-6-79.85

ГРАДИРНЯ ОТКРЫТОГО ТИПА С КАПЕЛЬНЫМ ОРОСИТЕЛЕМ ПЛОЩАДЬЮ 64 м²

АЛЬБОМ II

СОСТАВ ПРОЕКТА:

АЛЬБОМ I	Пояснительная записка. Показатели изменения сметной стоимости строительно-монтажных работ (из т.п. 901-6-73.85)
АЛЬБОМ II	Технологические и архитектурно-строительные чертежи. Спецификация оборудования
АЛЬБОМ III	Строительные узлы (из т.п. 901-6-73.85)
АЛЬБОМ IV	Строительные изделия (из т.п. 901-6-73.85)
АЛЬБОМ V	Ведомости потребности в материалах
АЛЬБОМ VI	Сметы

РАЗРАБОТАН:
ПРОЕКТНЫМ ИНСТИТУТОМ
СОЮЗВОДОКАНАЛПРОЕКТ
ГЛАВНЫЙ ИНЖЕНЕР ИНСТИТУТА А.Н.МИХАЙЛОВ
ГЛАВНЫЙ ИНЖЕНЕР ПРОЕКТА Л.Г.СТУЛОВА

УТВЕРЖДЕН ГОССТРОЕМ СССР
ПРОТОКОЛ № 84-39 ОТ 27.09.85
ВВЕДЕН В ДЕЙСТВИЕ
Б/О СОЮЗВОДОКАНАЛНИИПРОЕКТ
ПРИКАЗ № 254 ОТ 03.10.85

Привязан:

Инв.№

Альбом II

NN пп	Наименование листов	NN листов	NN страниц
1	2	3	4
1	Содержание альбома		2
	Архитектурно-строительная часть		
2	Овщие данные Фасады	КД-1	3
3	План на отметке 0,330. Разрезы.	КД-2	4
4	Планы деревянных конструкций на отметках 0,330 ÷ 8,500	КД-3	5
5	Разрез 1-1	КД-4	6
6	Разрез 2-2	КД-5	7
7	Водосборный бассейн Общие данные	КЖ-1	8
8	Водосворный бассейн Опалубочный чертеж.	КЖ-2	9
9	Водосборный бассейн Арматурный чертеж.	КЖ-3	10
10	Водосборный бассейн Розетта . Арматурный	КЖ-4	11
11	Водосворный бассейн. Приямок. Арматурный чертеж.	КЖ-5	12
12	Камера для задвижек. Планы, сечения.	КЖ-6	13
13	Металлические ограждения ОГ1, ОГ2, ОГ3	КЖ 7	14

1	2	3	4
	Технологическая часть		
14	Водораспределительная система План. Разрезы.	НВ-1	15
15	Водосборный бассейн План. Разрезы.	НВ-2	16
16	Спецификация оборудования	НВ-3	17
17	Деталь Т-1 Эскизный чертеж общего вида	НВН-1	18
18	Деталь Т-2 Эскизный чертеж общего вида	НВН-2	18
19	Деталь Т-3 Эскизный чертеж общего вида	НВН-3	19
20	Деталь Т-4 Эскизный чертеж общего вида	НВН-4	19
21	Деталь Т-5 Эскизный чертеж общего вида	НВН-5	20
22	Деталь Т-6 Эскизный чертеж общего вида	НВН-6	20
23	Деталь Т-7 Эскизный чертеж общего вида	НВН-7	21
24	Деталь Т-8 Эскизный чертеж общего вида	НВН-8	21
25	Переливная труба ф 100 Эскизный чертеж общего вида	НВН-9	22
26	Переливная труба ф 150 Эскизный чертеж общего вида	НВН-10	22
27	Защитная решетка Эскизный чертеж общего вида	НВН-11	23

Инв. № подл. | Подпись и дата | Взам. инв. №

			Т.П. 901-6-79.85	
Нач. отд.	Трубников			
Н. контр.	Стулова			
ГИП	Стулова		Градирня открытого типа с капельным оросителем площадью 64 м²	Лит: Р; Лист: 1; Листов: 1
Рук. бр.	Христофорич			
Ст. инж.	Детков		Содержание альбома	Союзводоканалпроект

Альбом II

Ведомость чертежей основного комплекта КД

NN листов	Наименование	Примечание
1	Общие данные, фасады	
2	План на отм. 0.330, разрезы	
3	Планы деревянных конструкций на отм.0.330 ÷ 8.500	
4	Разрез 1-1	
5	Разрез 2-2	

Фасад 1-5

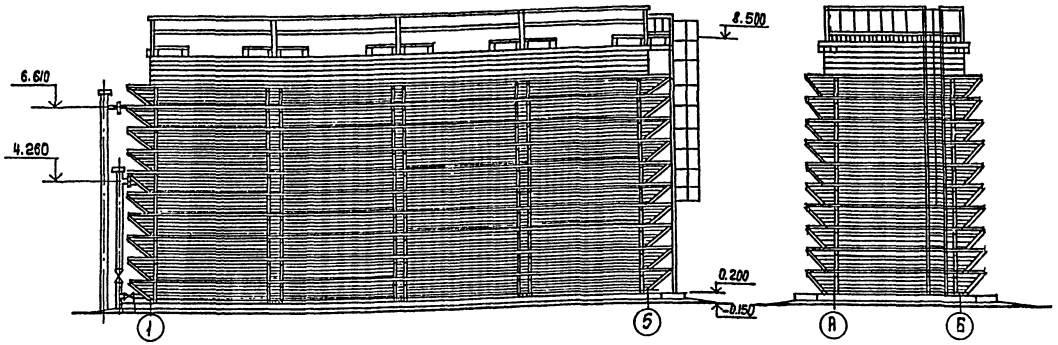

Фасад А-Б

Ведомость спецификаций

Марка поз.	Обозначение	Наименование	Кол.	Примеч.
	Т.П. 901-6-73.85 - КД л.			
	Т.П. 901-6-73.85 - КД л.	То же		

Ведомость ссылочных и прилагаемых документов

Обозначение	Наименование	Примечания
	Ссылочные документы	
1.450.3-3 в.0; 1	Стальные лестницы, площадки, стремянки и ограждения	
	Прилагаемые документы	
Т.П. 901-6-73.85 Альбом III	Строительные узлы	
Т.П. 901-6-73.85 Альбом IV	Строительные изделия	

Ведомость объемов деревянных конструкций по рабочим чертежам основного комплекта марки КД

NN п/п	Наименование группы элементов конструкции	Код	Кол-во, $м^3$	Примечание
1	Брус	535400	19.16	
2	Доска	536170	20.21	

Технико-экономические показатели

Строительный объем - 850 $м^3$

Площадь застройки - 100 $м^2$

Настоящий раздел проекта разработан в соответствии с действующими нормами и правилами и обеспечивает взрыво и пожаробезопасность здания при соблюдении установленных правил его эксплуатации

Главный инженер проекта (Стулова)

Инв.№ подл. | Подпись и дата | Взам. инв.№

Привязан

Инв.№

Нач.отд.	Альтшиллер		
Н.контр.	Козловичер		
Гл.спец.	Казлавичер		
Гл.арх.	Галактионов		
Гл.инж.пр.	Бердичевская		
Ст.инж.	Кидальюч		

ТП 901-6-79.85 -КД

Трибуна открытого типа с капельным орошением площадью 64 $м^2$

Стадия	Лист	Листов
Р	1	

Общие данные Фасады

Союзспортпроект

Копир Лаврухина

20875-01 4

Формат А2

Альбом II

Разрез 1-1

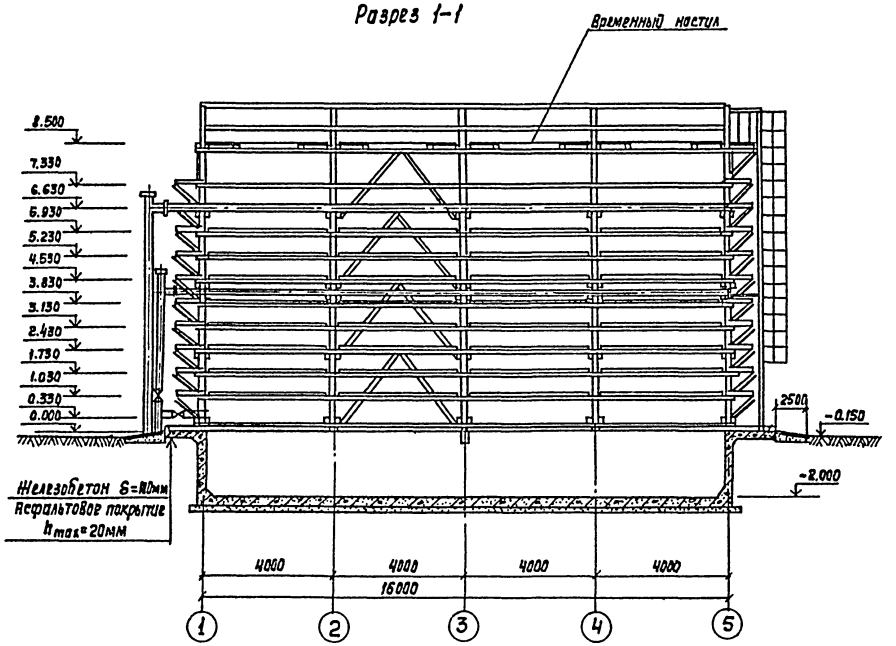

Разрез 2-2

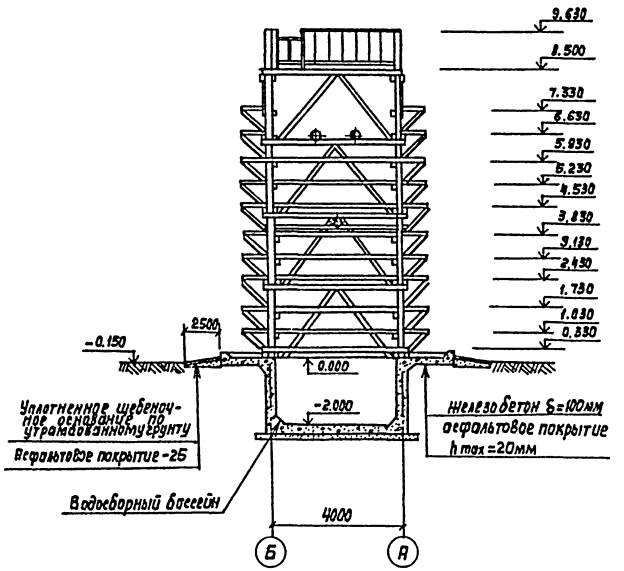

План на отм. 0.330

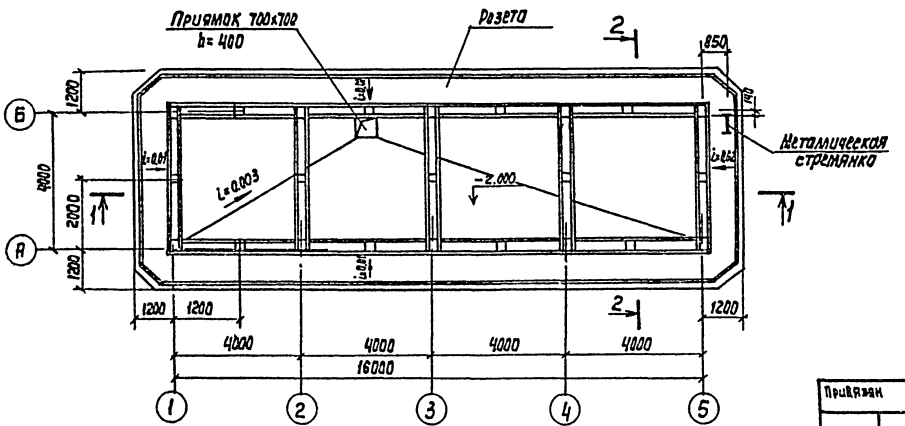

				ТПШ-Б-79.85 -КД	
Нач.отд	Альтшиллер				
Н. контр.	Казарбичер				
Гл. спец.	Козловичер			Градирня открытого типа с капельным оросителем площадью 64м²	стадия: Р; лист: 2; листов:
Гл. арх.	Галактионова				
Гл. инж.	Бердичевская			План на отм. 0.330, Разрезы	Сантехпроект
Ст. архит.	Кибальчич				
Привязан					

Копир. Лаврушина

20875-01 5

Формат А2

Альбом II

План на отм. 1.030; 1.730; 3.130; 3.630; 5.230; 5.930 ; 7,330

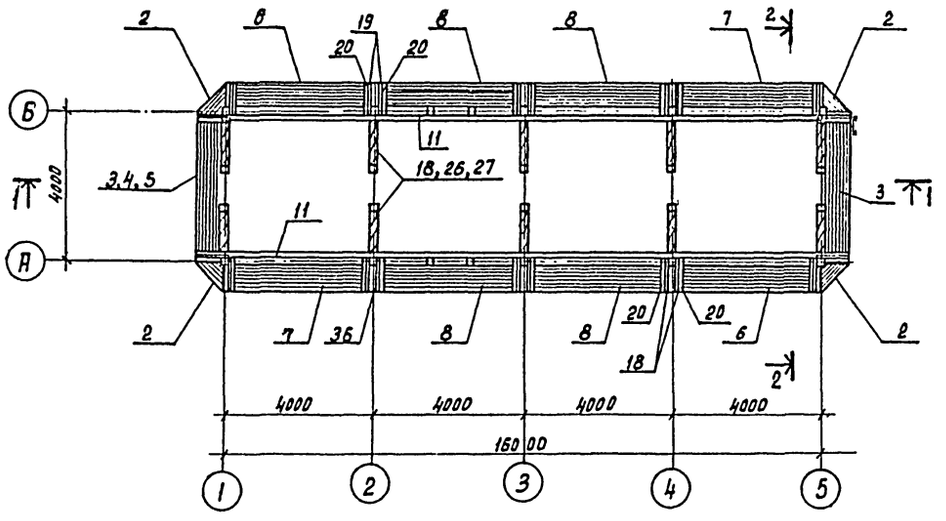

План на отм. 8.500

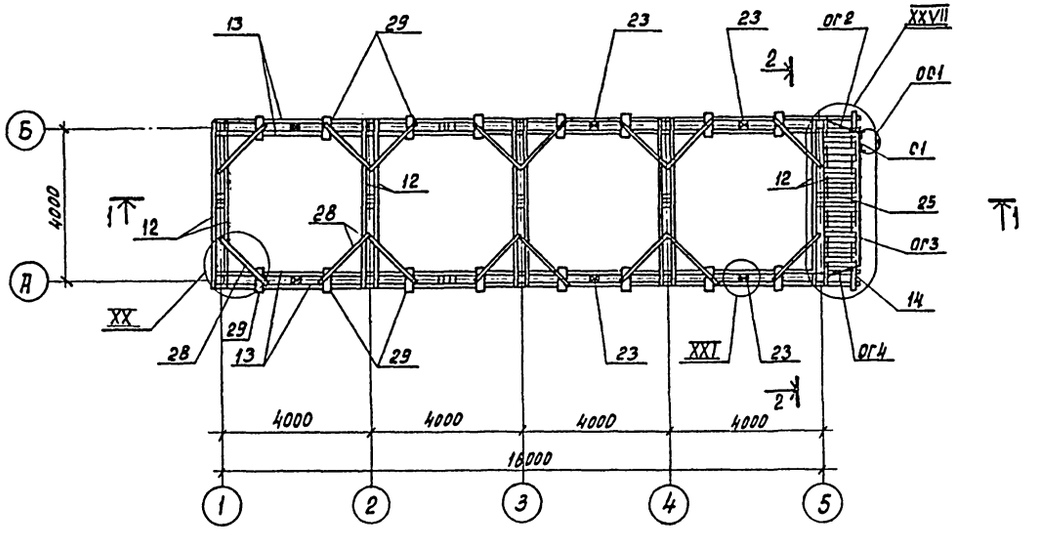

План на отм. 0.330.

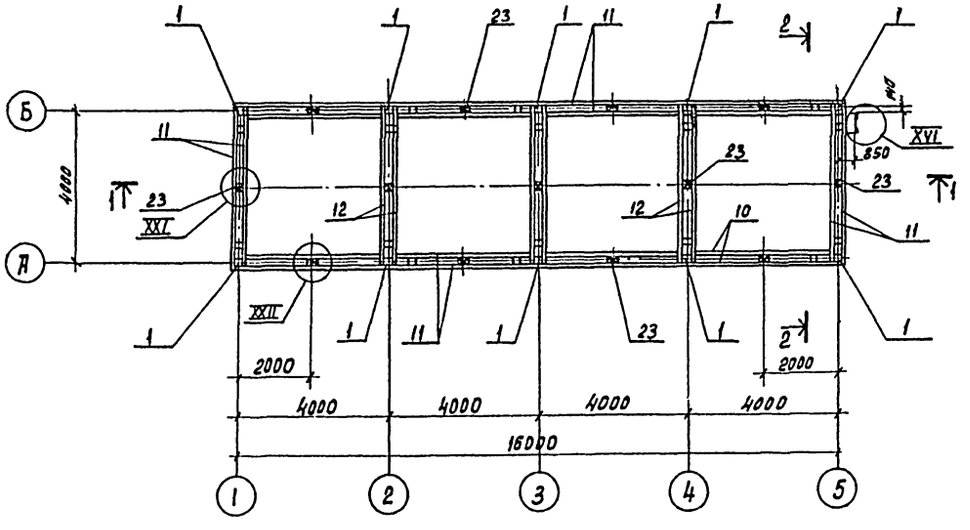

План на отм. 2.430; 4.530; 6,630.

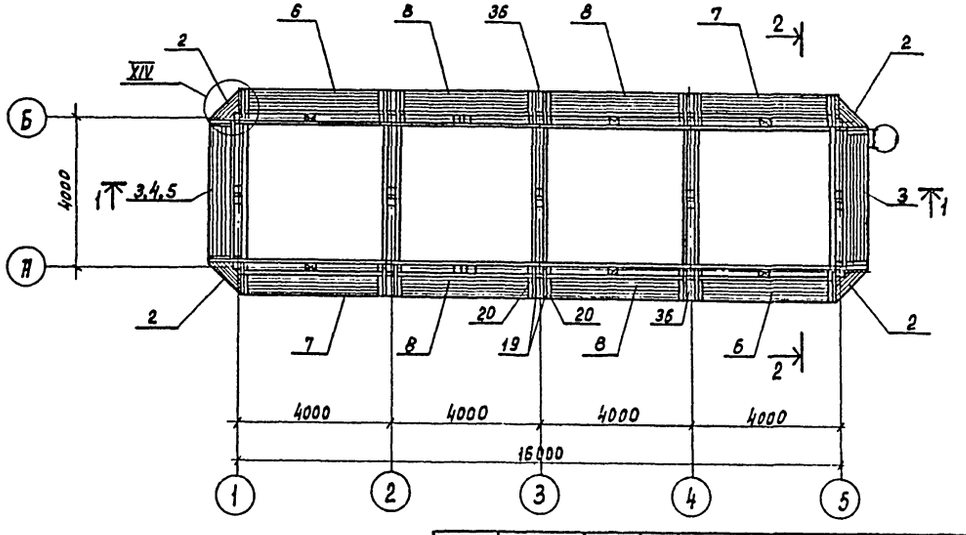

				Т.П. 901-6-79.85 -КД		
Нач.отд.	Альтшуллер					
Н.контр.	Козловичер					
Гл.спец.	Козловичер			Градирня открытого типа с капельным оросителем площадью 64м²	Стадия: Р	Лист: 3	Листов:
Гл.инж.пр.	Бердичевский					
Рук.гр.	Миренская			Планы деревянных конструкций на отметках 0.330÷8500.	СОЮЗВОДОКАНАЛПРОЕКТ	
Ст.инж.	Капилин					
Инженер	Бабышева					
Инженер	Лазарева					

Прибязан

Инв.№

Инв.№ подл. | Подпись и дата | Взам.инв.№

Копировал: Доценко

20875-01 с

Альбом II

1-1

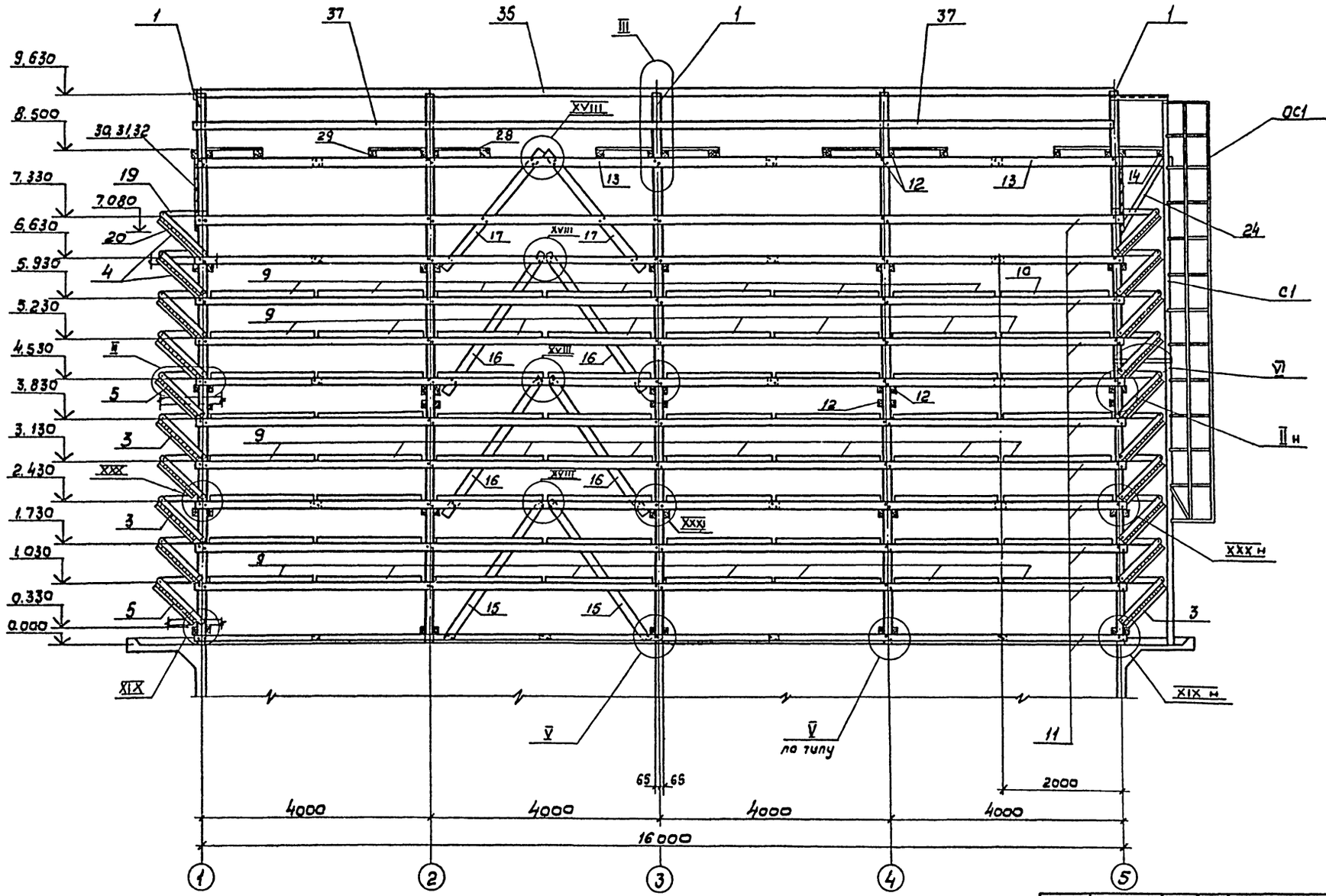

Нач.отд	Альтшуллер		ТП 901-6-79.85 -КД		
Н.контр	Козловичер				
Гл.спец.	Козловичер		Градирня открытого типа с капельным оросителем площадью 64 м²	Стадия	Лист 4	Листов
Рук.гр.	Миренская					
Ст.инж.	Калугин		Разрез 1-1	СОЮЗВОДОКАНАЛПРОЕКТ	
Инженер	Бобышева				
Инженер	Лазарева				

Привязан

Инв.№

Инв.№ подл. | Подпись и дата | Взам.инв.№

20875-01 7

Альбом III

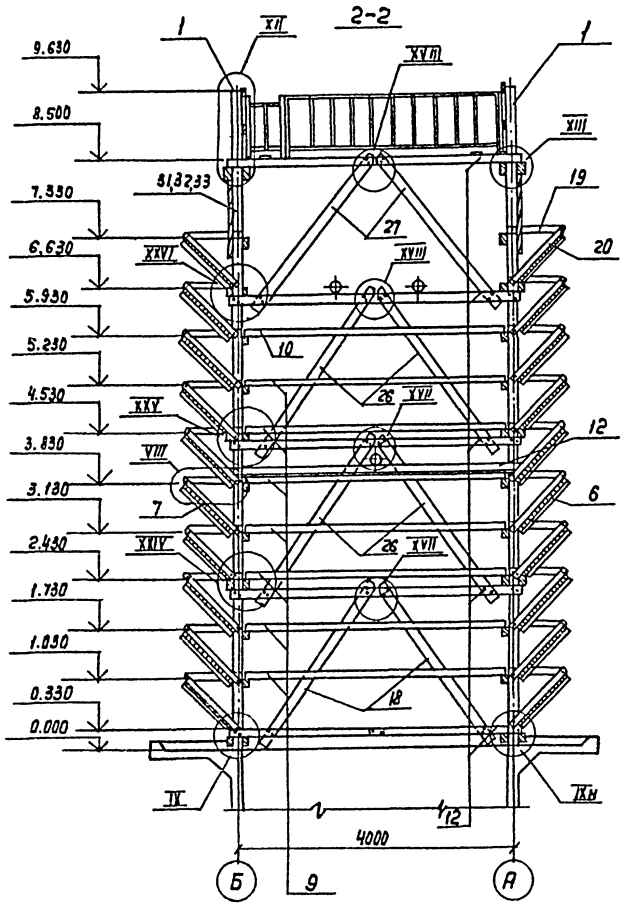

Ведомость деталей

Поз.	Эскиз
15÷18, 26, 27	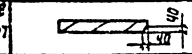
19	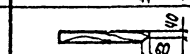
20	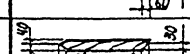
24	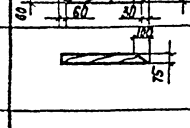
30	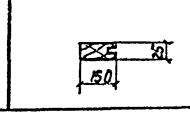
31	
32	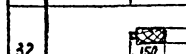
33	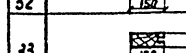
35	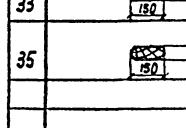

Спецификация к схеме расположения элементов градирни

Марка поз.	Обозначение	Наименование	Кол.	Масса ед. кг	Примеч.
		Изделия			
		Стойка			
1	ТП901-6-73.85-КДИ.2.000-01		10	87.0	
		Щит			
2	2.200		40	12.0	
3	2.100-05.СБ		16	57.8	
4	-06.СБ		2	64,2	
5	-07.СБ		2	63,5	
6	-08.СБ		20	58,8	
7	-09.СБ		20	58,8	
8	-10.СБ		40	60,6	
9	2,300-01.СБ		63	58,4	
10	-03.СБ		1	148,9	
		Детали			
11		Брус 130х75 ℓ=16230**	30		
12		150х75 ℓ=4230	58		
13		150х75 ℓ=17400**	4		
14		150х75 ℓ=4400	1		
15*		130х130 ℓ=3030	4		
16*		130х130 ℓ=2870	8		
17*		130х130 ℓ=2830	4		
18*		130х130 ℓ=2800	10		
19*		100х50 ℓ=870	200		
20*		100х75 ℓ=1190	200		
21		100х50 ℓ=130	20		
22		100х50 ℓ=900	80		
23		150х130 ℓ=230	37		
24*		130х75 ℓ=1580	2		
25		150х40 ℓ=750	23		
26*		130х130 ℓ=2920	20		
27*		130х130 ℓ=3050	10		
28		100х40 ℓ=1600	16		
29		150х150 ℓ=400	16		
30*		Доска 150х25 ℓ=3710	2		
31*		150х25 ℓ=3990	72		
32*		150х25 ℓ=3990	10		
33*		150х25 ℓ=3990	8		
34		Брус 80х75 ℓ=150	4		
35*		150х60 ℓ=3990	9		
36		Доска 130х25 ℓ=960	60		
37		150х25 ℓ=3990	9		
38		Брус 130х75 ℓ=520	56		
39		130х130 ℓ=520	16		
40		150х130 ℓ=520	4		

Спецификация к схеме расположения элементов градирни

Марка поз.	Обозначение	Наименование	Кол.	Масса ед. кг	Примеч.
		Изделие соединительное			
МС1	ТП 901-6-73.85 - КДИ. 3.100		20	2.1	
МС2	3.101		1	6,5	
МС3	3.102		4	0,7	
МС4	3.103 СБ		724	0,414	
МС5	-01.СБ		148	0,327	
МС6	-02.СБ		438	0,213	
МС7	-03.СБ		200	0,256	
МС 8	-04.СБ		2	0,211	
МС9	-05.СБ		8	0,116	
МС10	-06.СБ		112	0,344	
МС11	-07.СБ		60	0,511	
		Изделия стальные			
С1	1.450.3-3 в.01	Стремянка Ст.3 82	1	160,0	Нарастить по месту
ОС1	1.450.3-3 в.0,1	Ограждение стремянки ВГ-4	1	43,0	
ОГ2	ТП 901-6-73.85 - КДИ.3.200-01.СБ	Ограждение площадки	1	9,2	
ОГ3	-02.СБ		1	39,0	
ОГ4	-03.СБ		1	8,6	

* Позиции смотрите ведомость деталей.

** Стыки элементов осуществлять по узлам XXVIII, XXIX.

Привязан

Нач. отд.	Альтшуллер		
Н. контр.	Козловичер		
Гл. спец.	Козловичер		
Гл. инж. пр.	Будачевская		
Рук. гр.	Миранская		
Конструктор	Капилин		
Инженер	Бабошкина		
Инженер	Лазарева		

ТП 901-6-79.85 -КД

Градирня открытого типа с капельным оросителем площадью 64 м²

Стадия	Лист	Листов
Р	5	

Разрез 2-2

Союзводоканалпроект

Копир. Ловрухина 20875-01 8 Формат А2

Альбом III

Ведомость чертежей основного комплекта

Лист	Наименование	Примечание
1	Общие данные	
2	Водосборный бассейн. Опалубочный чертеж.	
3	Водосборный бассейн. Арматурный чертеж.	
4	Водосборный бассейн. Розета. Арматурный чертеж.	
5	Водосборный бассейн. Приямок. Арматурный чертеж.	
6	Камера задвижек. Планы. Сечения.	
7	Металлические ограждения ОГ1, ОГ2, ОГ3.	

Ведомость ссылочных и прилагаемых документов

Обозначение	Наименование	Примечание
	Ссылочные документы.	
Серия 5.900-2	Сальники набивные Ду 50 ... 1400 для пропуска труб через стены	
ГОСТ 8478-81	Сетки сварные для железобетонных конструкций	
	Прилагаемые документы	
Т.П. 901-6-73.85 альбом IV	Строительные изделия	
ТП 901-6-73.85	Ведомости материалов	

1. За отм. 0,000 принята отметка верха розеты, которая соответствует абсолютной отметке ____
2. Данные по расчетным условиям строительства градирен и требования к железобетонным конструкциям приведены в т.п. 901-6- в разделе „Строительные решения".

Ведомость спецификаций

Лист	Наименование	Примечание
2	Водосборный бассейн. Опалубочный чертеж.	
3	Водосборный бассейн. Арматурный чертеж.	
5	Водосборный бассейн. Приямок. Арматурный чертеж.	
6	Камера задвижек. Планы, сечения.	

Настоящий раздел проекта разработан в соответствии с действующими нормами и правилами и обеспечивает взрыво- и пожаро-безопасность сооружения при соблюдении установленных правил его эксплуатации.

Главный инженер проекта /Стулова Л.Г./

Инв. № подл. | Подпись и дата | Взам. инв. №

Нач. отд.	Альтшуллер		
Н. контр.	Козловичер		
Гл. спец.	Козловичер		
Гл. инж. пр.	Бердичевский		
Рук. бриг.	Мирецкая		
Инженер	Лазарева		

Привязан

Инв. №

ТП 901-6-79.85 КЖ

Гравирия открытого типа с капельным оросителем площадью 64 м²

Стадия	Лист	Листов
Р	1	

Водосборный бассейн. Общие данные.

СОЮЗВОДОКАНАЛПРОЕКТ

20875-01 9

Альбом II

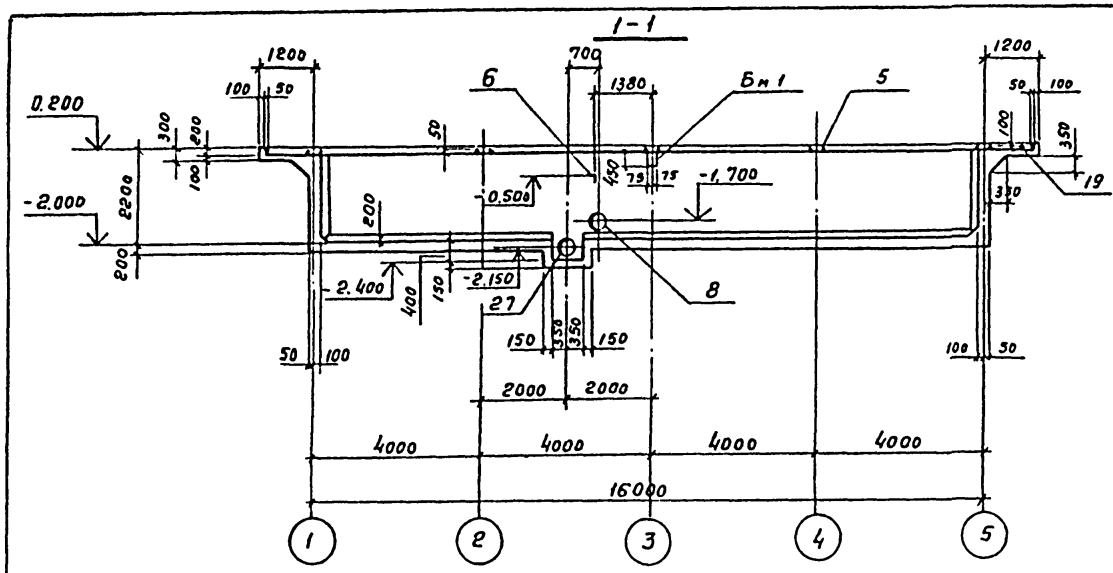

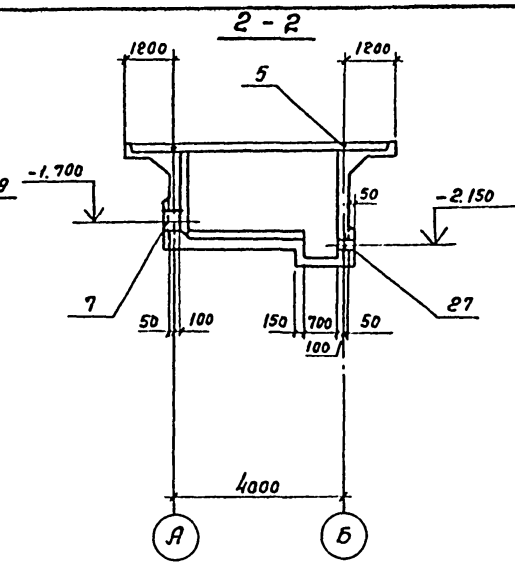

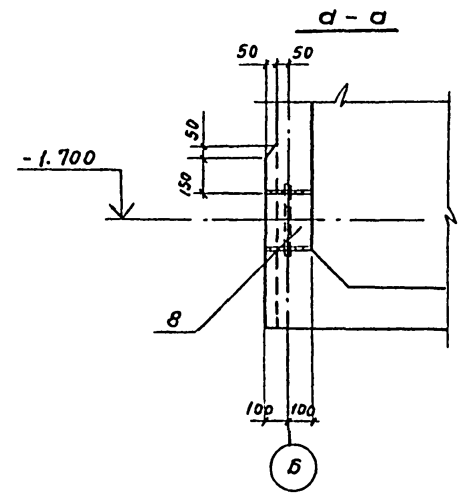

План

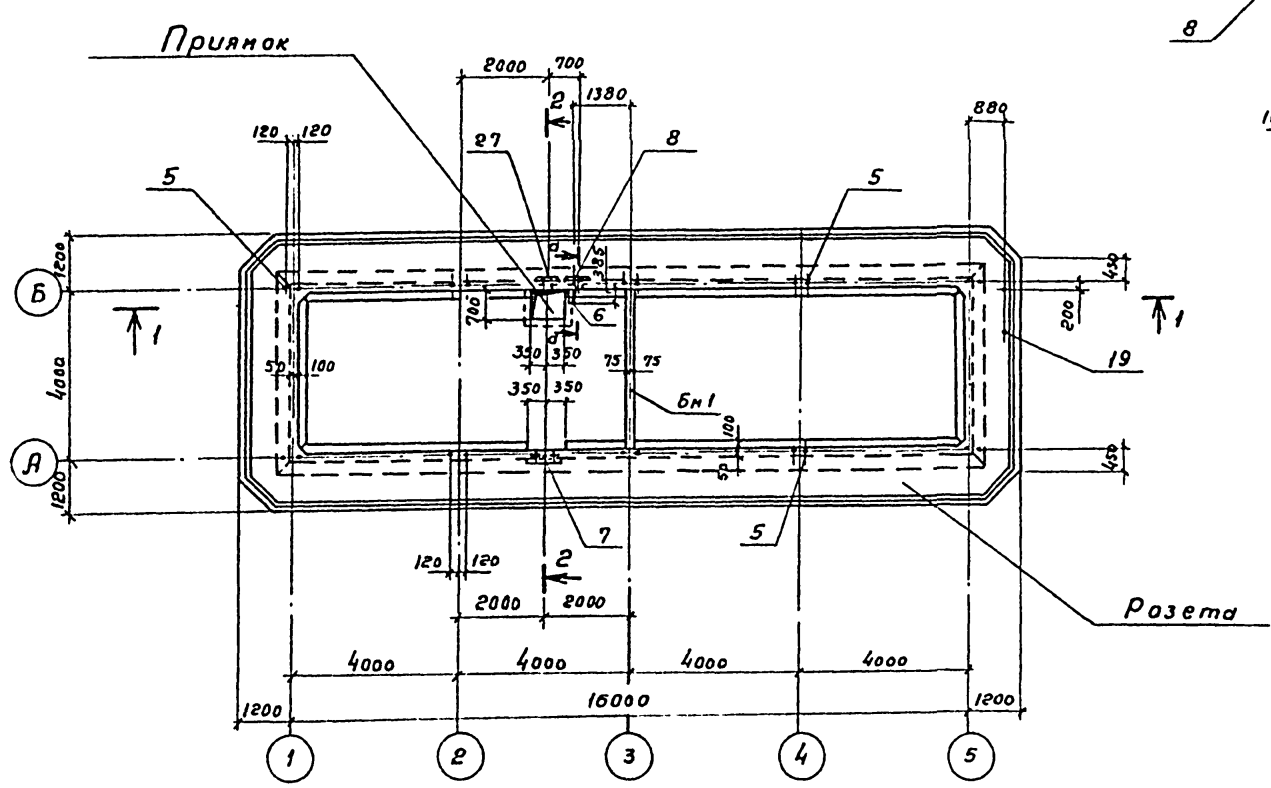

Спецификация водосборного бассейна

Формат	Зона	Поз.	Обозначение	Наименование	Кол.	Примечан
				Стены и днище		
				Сетки арматурные		
				ГОСТ 8478-81		
		1		С $\frac{8AIII-200}{8AIII-200}$ 3800×5450 $\frac{25}{100}$	3	82.9кг
		2		С $\frac{6AIII-300}{8AIII-200}$ 3800×5450 $\frac{25}{100}$	3	57.7кг
		3		С $\frac{6AIII-300}{8AIII-200}$ 2150×5500 $\frac{25}{50}$	12	33.6кг
		4		С $\frac{6AIII-300}{8AIII-200}$ 2150×4050 $\frac{25}{25}$	4	25.0кг
				Изделия закладные		
А3		5	ТП 901-6-7385 КЖИ 1.102		10	1.6кг
А4		6	ТП 901-6-7385 КЖИ 1.101		1	2.5кг
		7	Серия 5.900-2	Сальник Ду300 е=200	1	34.4кг
		8		" Ду150 е=200	1	20.3кг
				Детали		
				ф10AIII ГОСТ 5781-82		
Б4		9*		е=1790	196	1.1кг
Б4		10*		е=2240	40	1.4кг
				ф8AIII ГОСТ 5781-82		
Б4		11*		е=1220	276	0.5кг
Б4		12*		е=840	236	0.3кг
Б4		13		е=15.0пм	—	5.9кг.
				Розета		
				Сборочные единицы		
				Каркасы пространственные		
А4		14	ТП 901-6-7385 КЖИ 1.200-0606		6	7.44кг
А4		15	-0206		2	6.2кг
А4		16	Т.П. 901-6-7385 КЖИ. 1. 200 СБ		4	1.24кг
				Сетки арматурные		
				ГОСТ 8478-81		
		17		С $\frac{6AIII-300}{8AIII-200}$ 1250×5450 $\frac{25}{25}$	12	19.8кг

Продолжение см. лист КЖ-3

*) Позиции 7÷12 см. Ведомость деталей на листе 3

Нач.отд	Альтшуллер	
Н.контр	Козловичер	
Гл.спец.	Козловичер	
Гл.инж.пр	Бердичевская	
Рук.бр.	Миренская	
Вед.инж.	Фадина	
Инжен.	Лазарева	

Привязан

Инв. №

ТП 901-6-79.85 КЖ

Градирня открытого типа с капельным оросителем площадью 64 м²

Стадия	Лист	Листов
Р	2	

Водосборный бассейн Опалубочный чертеж

СОЮЗВОДОКАНАЛПРОЕКТ

20875-01 10

Копировал Гольденбаум

Формат А2

Инв. № подл. | Подпись и дата | Взам. инв. №

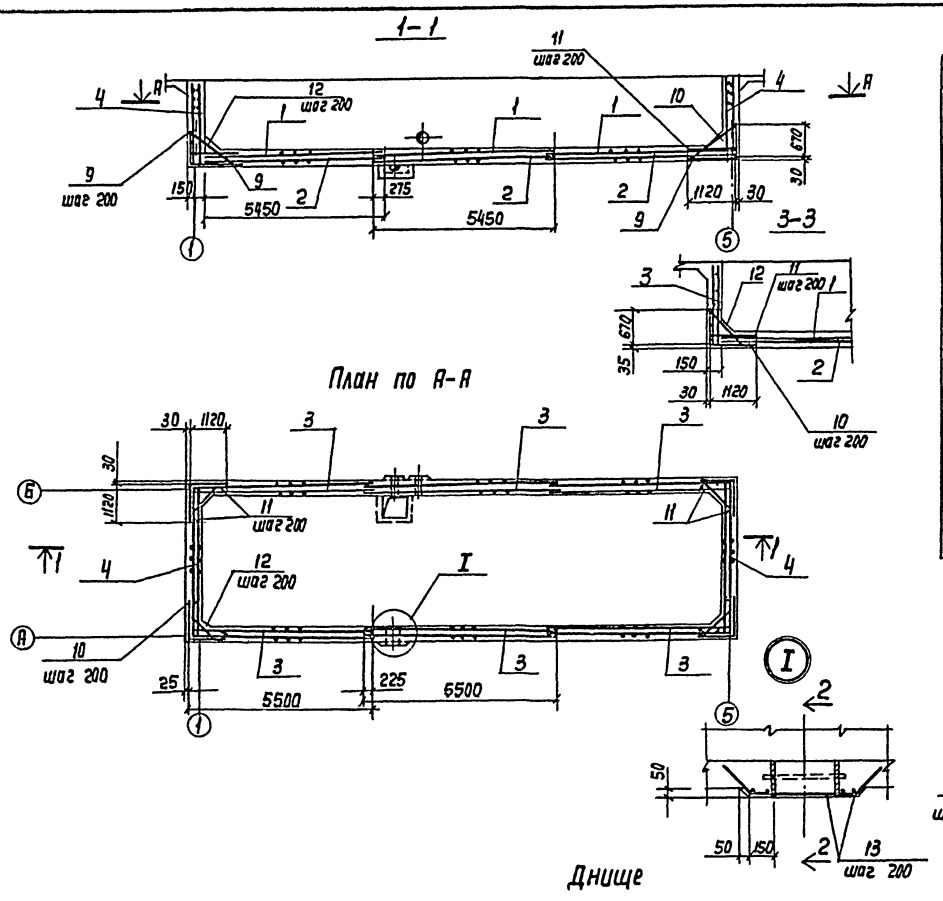

Ведомость деталей

Поз.	Эскиз
9	670 1120
10	1120 1120
11	100 1120
12	160 45° 520 160
20	850 45° 1000 850
21	1100 ÷ 1600
22	520 470
23	160 45° 620 160

Спецификация водосборного бассейна

Формат	Зона	Поз.	Обозначение	Наименование	Кол.	Примечание
		18		$C\frac{6A\,III-300}{8A\,III-200}$ 1250×3850 $\frac{25}{25}$	8	14,2кг
				Изделия закладные		
А3		19	Т.П. 901-6-73.85 КЖИ1.102.-01		1	0,9кг
				Детали		
				ф 10А III ГОСТ 5781-82		
Б4		35		e = 305,0п.м	—	189,0кг
				ф 8А III ГОСТ 5781-82		
Б4		20*		e=2700	8	1,1кг
Б4		21*		$e_{ср}$=1350	48	0,6кг
Б4		22*		e=990	200	0,4кг
Б4		23*		e=940	216	0,4кг
Б4		24		e=150	240	0,06кг
				Балка Б П1 (шт.1)		
				Сборочные единицы		
А4		25	ТП 901-6-73.85 КЖИ1.202	Каркас плоский	2	9,9кг
				Детали		
				ф 6А I ГОСТ 5781-82		
Б4		26		e=130	40	0,03кг
				Приямок (шт.1)		
				Сборочные единицы		
				Изделия закладные		
		27	Серия 5.900-2	Сальник Ду100 e=200	1	8,2кг
				Детали		
				ф 8А III ГОСТ 5781-82		
Б4		28*		e=2140	4	0,84кг
Б4		29*		e=1300	16	0,5кг
Б4		30*		e=1120	4	0,4кг
Б4		31*		e=2280	6	0,9кг
Б4		32*		e=970	12	0,4кг
Б4		33*		e=2430	6	1,0кг
Б4		34		e=6.0п.м	—	2,4кг
				Материал		
				Бетон марки 300		30,72м³

Защитный слой бетона принят: для стен - 30мм, для днища - 35мм.
В местах пропуска сальников арматуру вырезать по месту, концы приварить к корпусу сальника.

Раскладка верхней арматуры

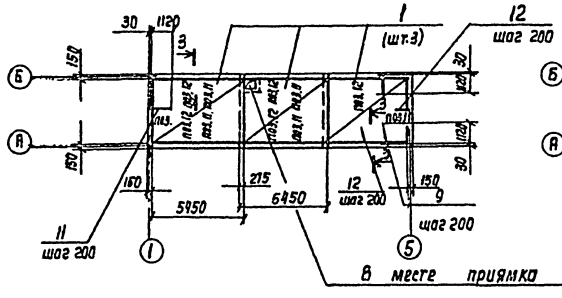

Раскладка нижней арматуры

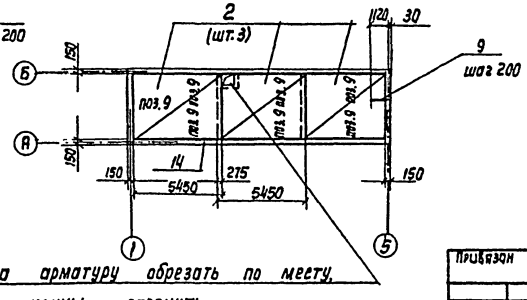

В месте приямка арматуру обрезать по месту, концы отогнуть

Нач.отд.	Альтшуллер		
Н.контр.	Козловичер		
Гл.спец.	Козловичер		
Гл.инж.пр.	Бердичевская		
Рук.бриг.	Миренская		
Инженер	Фадина		
Инженер	Лазарева		

ТП 901-6-79.85 КЖ

Градирня открытого типа с капельным оросителем площадью 64м²

Водосборный бассейн. Арматурный чертеж.

Стадия	Лист	Листов
Р	3	

СОЮЗВОДОКАНАЛПРОЕКТ

Привязан

Инв. N

Инв. N подл. | Подпись и дата | Взам. инв. N

Копия Лавряхина

20875-01 11

Формат А2

Альбом II

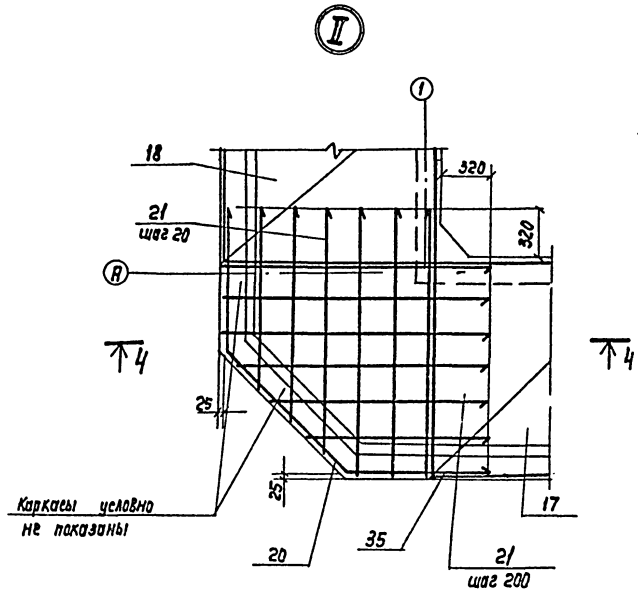

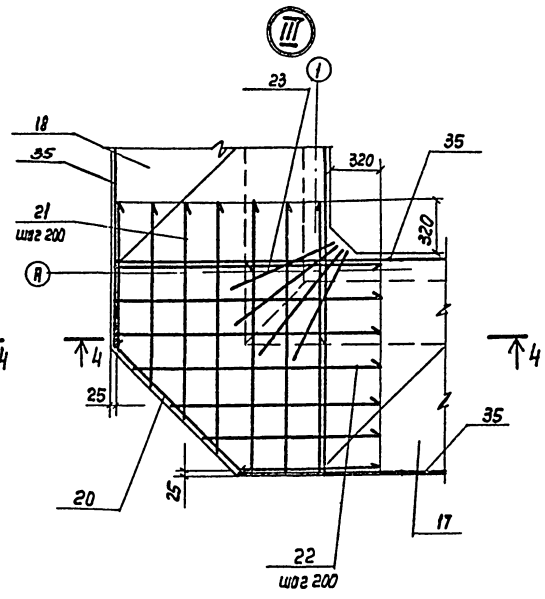

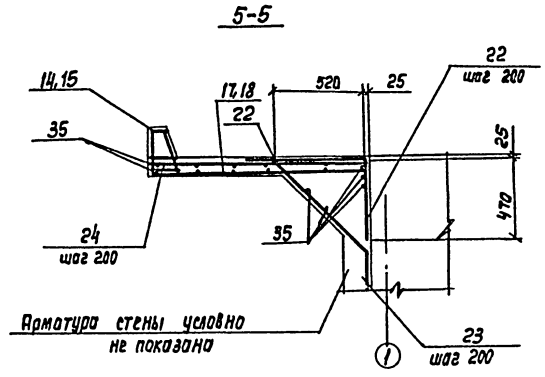

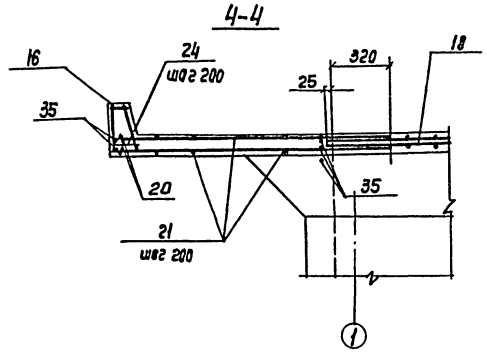

Розета

Раскладка верхней арматуры

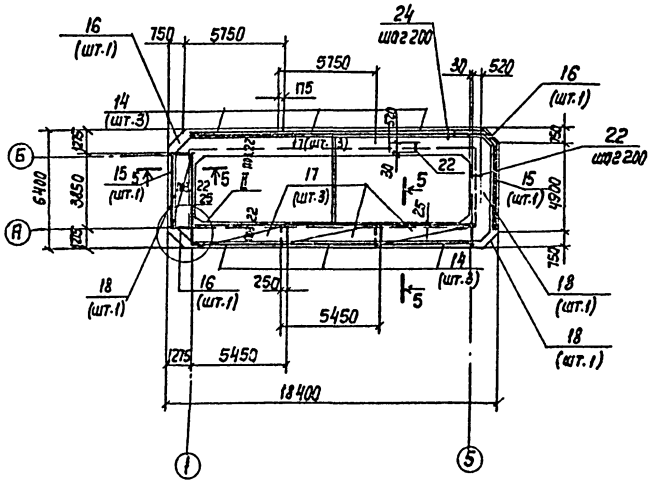

Раскладка нижней арматуры

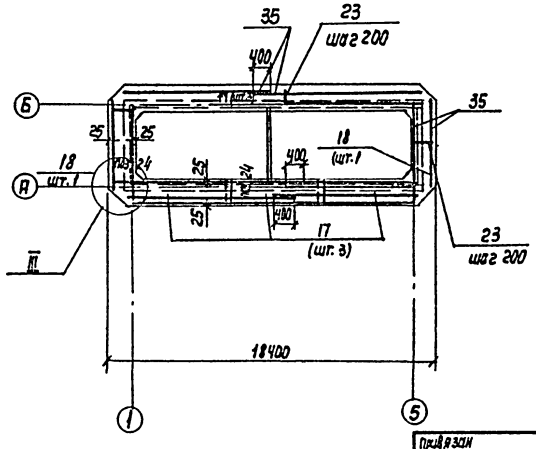

Защитный слой бетона в розете принят 25мм

Нач.отд.	Альтшуллер		ТП901-Б-79.85 -КЖ		
Н.контр.	Козловичер				
Гл.спец.	Козловичер		Градирня открытого типа с капельным оросителем площадью 64м²	Стадия	Лист	Листов
Гл.инж.пр.	Бердичевская			Р	4	
Рук.бр.	Миренская		Водосборный бассейн Розета. Арматурный чертеж.	СОЛОЗВОДОБАНВОДОРОЕКТ		
Вед.инж.	Фадина					
Инженер	Лазарева					

Привязан

Инв. № подл.

Инв. № подл. | Подп. и дата | Взам. инв. №

Копир. Лаврухина

20875-01 12

Альбом II

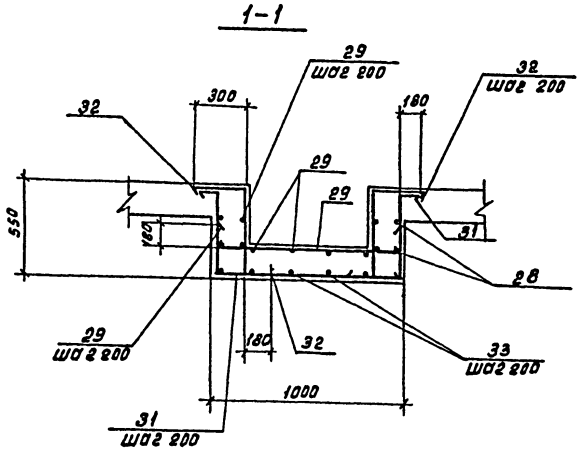

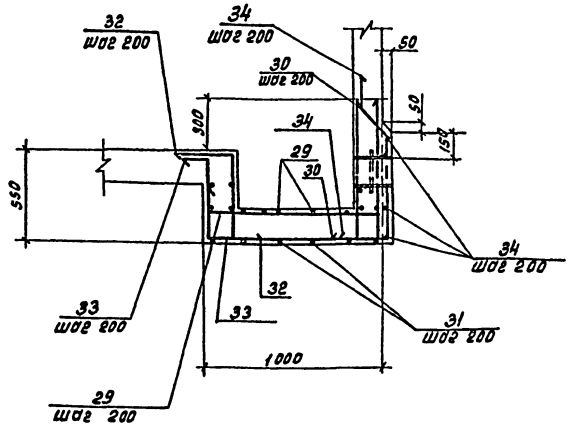

Ведомость деталей

Поз.	Эскиз
28	460 920 760
29	180 940 180
30	300 820
31	180 490 940 180 490
32	300 490 180
33	180 490 940 820

Приямок
План

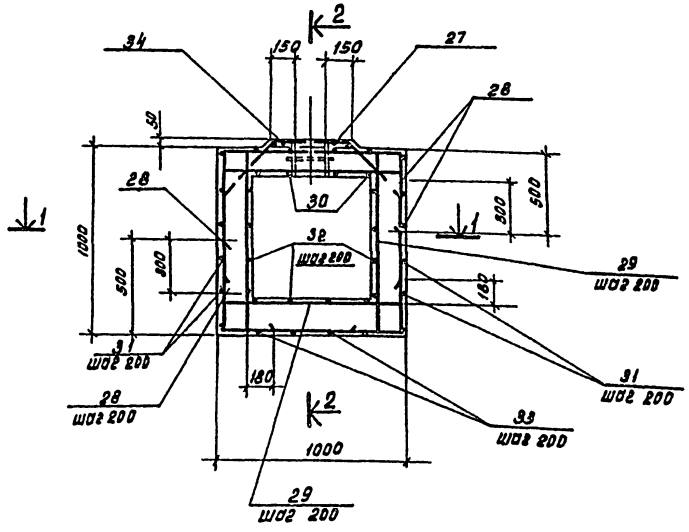

Балка Бм1

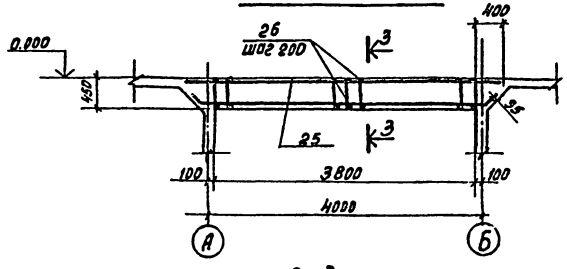

3-3

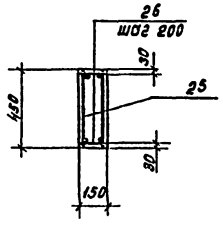

Ведомость расхода стали на элемент, кг

Марка элемента	Изделия арматурные										Изделия закладные										Общий расход
	Арматура класса									Всего	Арматура класса					Прокат марки				Всего	
	AI			AIII							AI					Вст3 кп2					
	ГОСТ 5781-82			ГОСТ 5781-82							ГОСТ 5781-82					ГОСТ 8509-72					
	ф6		Итого	ф6	ф8	ф10	ф12		Итого		ф12	ф16			Итого	16Б×5			Итого		
Стены и днища				193.5	948.2	271.6			1411.3	1411.3		16.0			16.0	2.5			2.5	18.5	1429.8
Розета				168.4	463.2	188.0			819.6	819.6	0.9				0.9					0.9	820.9
Приямок					31.6				31.6	31.6											31.6
Балка Бм1	4.8		4.8				16.2		16.2	21.0											21.0

Нач. отд.	Альтшуллер	
Н. контр.	Козловичер	
Гл. спец.	Козловичер	
Гл. инж. пр.	Бердичевская	
Рук. бриг.	Миренская	
Вед. инж.	Фадина	
Инженер	Лазарева	

Т.П. 901-6-79.85 КЖ

Градирня открытого типа с капельным оросителем площадью 64 м².

Водосборный бассейн. Приямок. Арматурный чертеж.

Стадия	Лист	Листов
Р	5	

СОЮЗВОДОКАНАЛПРОЕКТ

Привязан:

Инв. №

Инв. № подл. | Подпись и дата | Взам. инв. №

Копировал: Доценко

20875-01 13

Альбом II

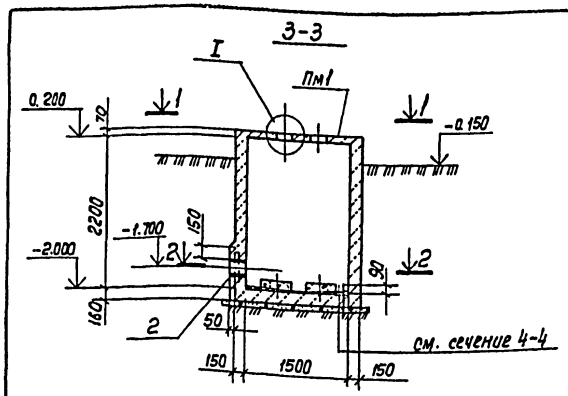

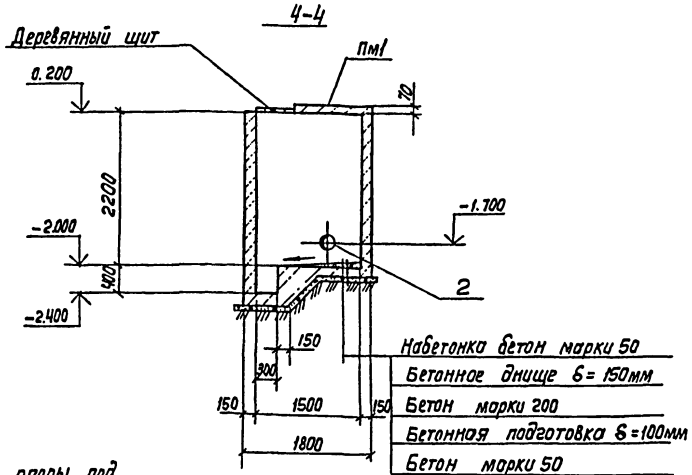

План по 2-2

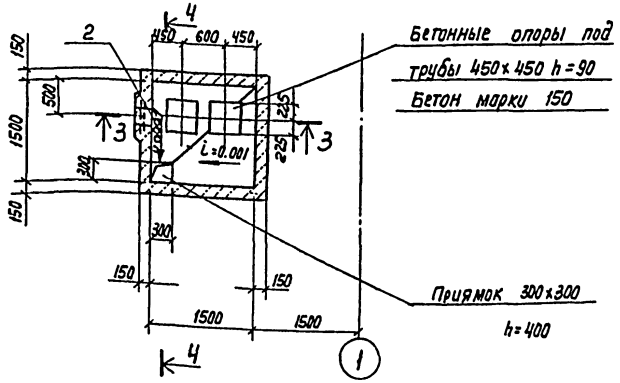

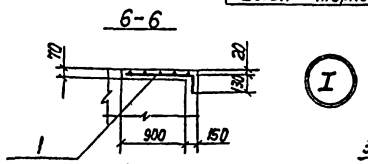

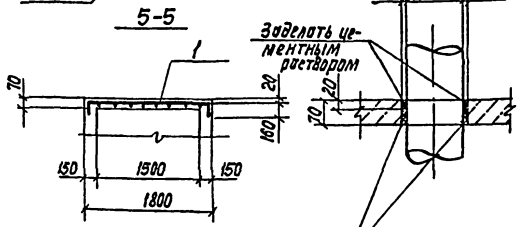

План по 1-1

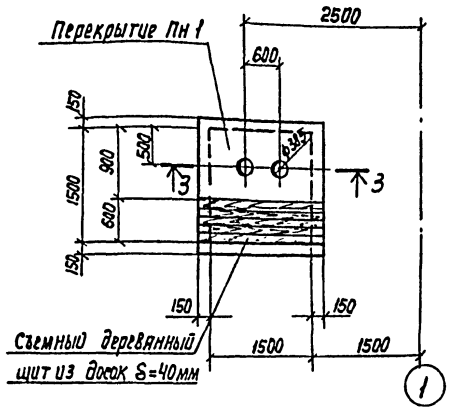

Перекрытие ПМ1

Армирование

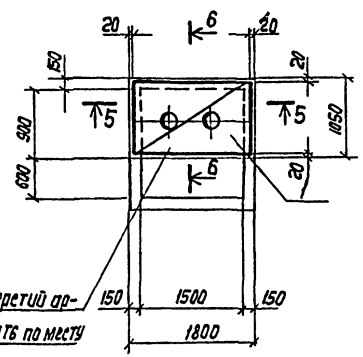

Спецификация камеры задвижек

Формат	Зона	Поз.	Обозначение	Наименование	Кол.	Примечание
				Пм 1 (шт. 1)		
				сетки арматурные		
				ГОСТ 8478-81		
		1		$C\frac{4Bp1-(5\times2001+180}{4Bp1-(8\times200)\times150}$ $\frac{И4\,0\times2890}{40}\frac{170}{}$	1	2,1кг
				Стены и днище		
				Изделие закладное		
		2	Серия 5.900-2	Сальник Ду 300 ℓ=200	1	34,4кг
				Материал		
				Бетон марки 200	2,7	м³

Ведомость расхода стали на элемент, кг

Марка элемента	Изделия арматурные									Общий расход
	Арматура класса									
	Вр1									
	ГОСТ 6727-80									
	4		Итого							
Перекрытие Пм1	2,4		2,4							2.4

Нач. отд.	Альтшуллер		ТП 901-6-79.85	-КЖ
Н. контр.	Казовичер			
Гл. спец.	Казовичер			
Гл. инж. пр.	Бердичевская		Градирня открытого типа с капельным оросителем площадью 64 м²	Стадия: Р; Лист: 6; Листов:
Рук. бр.	Миренская			
Инженер	Лозорево		Камера задвижек планы, сечения.	Союзводоканалпроект
Инженер	Калинин			

Привязан

Инв. №

Инв. № подл. | Подпись и дата | Взам. инв. №

20875-01 14

Альбом II

Техническая спецификация

Вид профиля, ГОСТ, ТУ	Марка металла и ГОСТ	Обозначение и размер профиля мм.	NN п/п	Код: Марка металла	Код: Вид профиля	Код: Размер профиля	Количество шт.	Длина мм.	Масса металла по элементам конструкций кг.: Ограждение / Код элемента конструкций.	Общая масса кг.	Масса потребности в металле по кварталам (заполняется изготовителем кг): I	II	III	IV	Заполняется ВЦ
Сталь угловая равнополочная ГОСТ 8509-72.	В ст.3 КП2	L 50 x 50 x 5	1						47.0						
			2												
Всего профиля:			3	11230	21113				47.0	47.0					
Сталь горячекатанная круглая ГОСТ 5781-82	В ст. 3 КП2	ф 12	4						11.0						
			5												
Всего профиля:			6						11.0	11.0					
Итого марка металла по маркам			7						58.0	58.0					
Поставка элементов по кварталам (заполняется заказчиком)	I		8												
	II		9												
	III		10												
	IV		11												

Ведомость металлоконструкций по видам профилей.

Наименование конструкций по номенклатуре прейскуранта N01-09	Позиция по прейскуранту N01-09	NN п/п	Код конструкций	Масса конструкций кг. по видам профилей стали: Крупносортная сталь	Мелкосортная сталь	Всего:	Всего с учетом 1% на массу наплавленного металла.	Количество шт.
Нетиповые конструкции								
Ограждение площадок		1	5282440228	47.0	11.0	58.0		
Итого с учетом 3% на уточнение массы в чертежах КМД		2						
Итого с учетом отходов 3.7%		3						
Приведенная к обычным профилям масса металла с учетом 3% на уточнение массы в чертежах КМД и 3.7% на отходы.		4						
Разница приведенной и натуральной массы.		5						
Всего приведенная масса металла с учетом 3% на уточнение массы в чертежах КМД и 3.7% на отходы.		6						

ОГ2

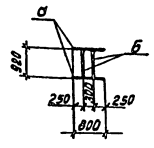

ОГ3

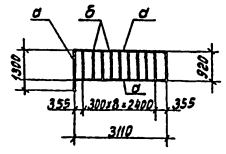

ОГ1

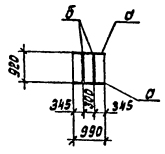

Ведомость элементов.

Марка	Сечение: Эскиз	Поз.	Состав	Опорные усилия: М тс.м	N тс	A тс	Марка металла	Примечания
а	L	1	L 50x5					
б	ф12	2	ф12 AI					

Привязан:

Инв. №

Нач.отд.	Альтшуллер	
Н.контр.	Козловичер	
Гл.спец.	Козловичер	
Гип	Бердичевская	
Рук.бр.	Миренская	
Инженер	Бабышева	

Т.П. 901-6-79.85 КЖ

Градирни открытого типа скапельным оросителем площадью. 64 м²

Металлические ограждения ОГ2, ОГ3, ОГ1.

Стадия	Лист	Листов
Р	7	

СОНЗВОДОКАНАЛПРОЕКТ

Копировал: Доценко. 20875-01 15

Инв. № подл. | Подпись и дата | Взам. инв. №

Альбом II

Разрез 1-1

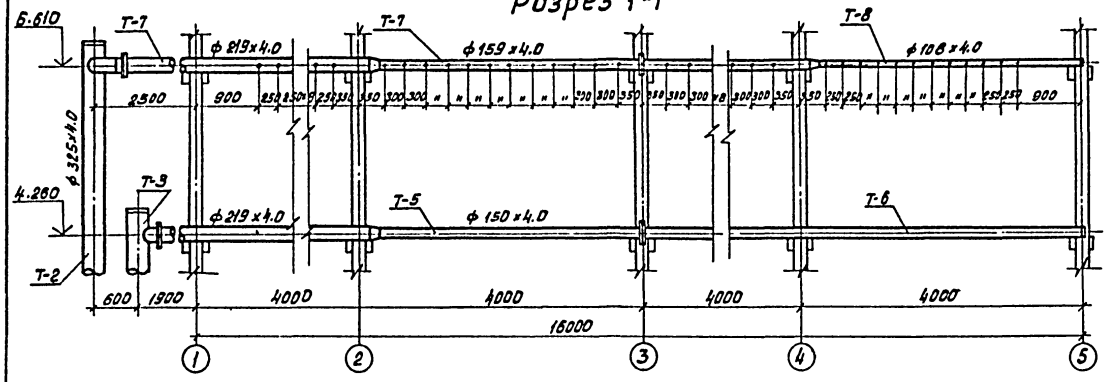

Разрез 2-2

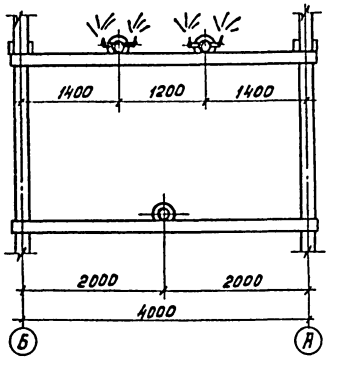

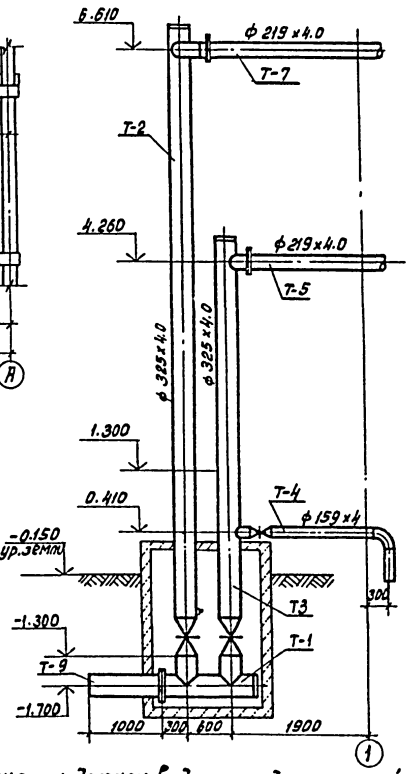

План на отм. 6.610

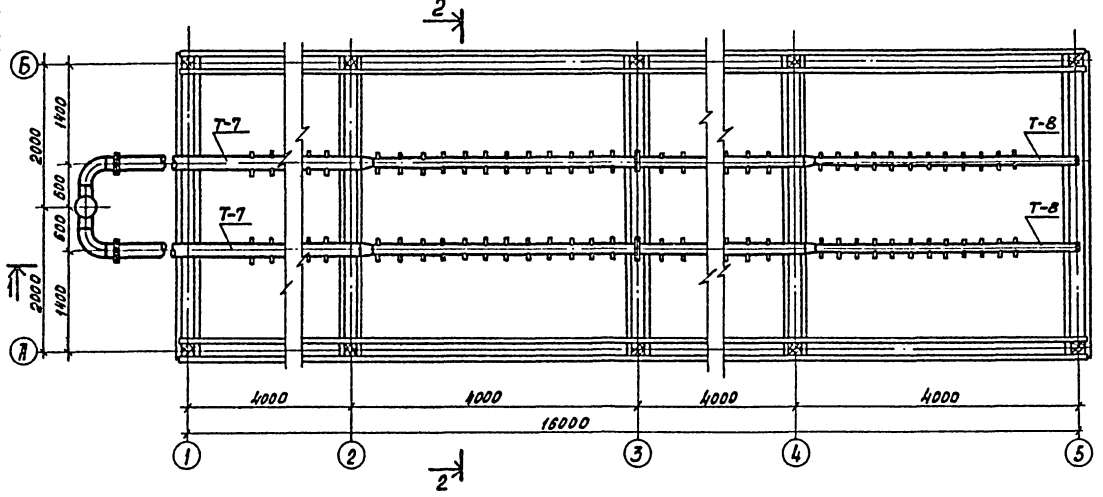

План на отм. 4.260

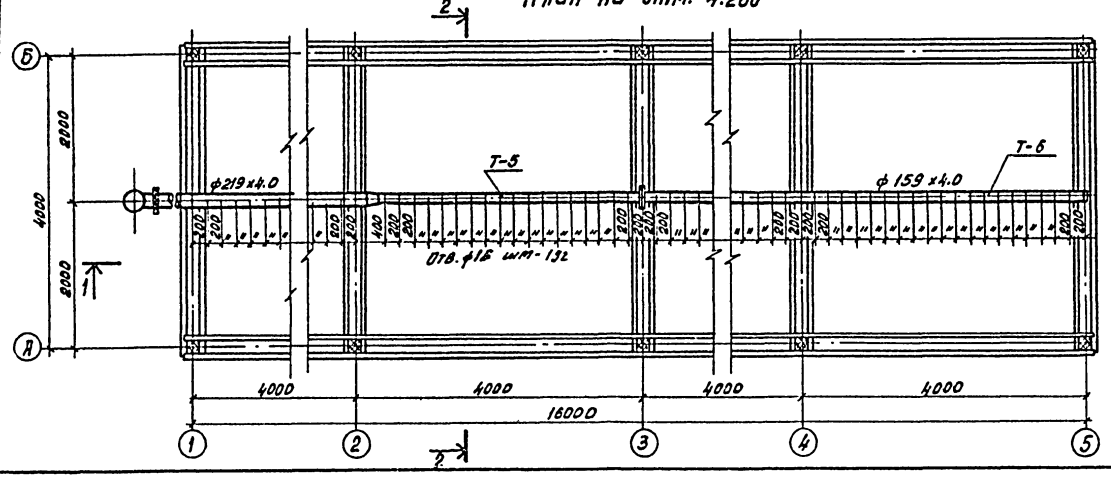

Спецификация на детали водораспределительной системы

№№ п/п	Наименование	Кол-во шт.	Примечание
1	Деталь Т-1	1	
2	Деталь Т-2	1	
3	Деталь Т-3	1	
4	Деталь Т-4	1	
5	Деталь Т-5	1	
6	Деталь Т-6	2	
7	Деталь Т-7	2	
8	Деталь Т-8	1	
9	Сопло 20×12 мм.	192	
10	Задвижка 30у6бр.		

Привязан	Нач.отд.	Трубников		ТП 901-6-79.85			НВ
	Н.контр.	Ступова		Градирня открытого типа с капельным оросителем площадью 64м²	Стадия	Лист	Листов
	Гл.инж.пр.	Ступова			Р	1	
	Рук.бриг.	Христофориди		Водораспределительная система. Планы. Разрезы.	СОЮЗВОДОКАНАЛПРОЕКТ		
Инв. №	Инженер	Пибак					
	Инженер	Антонова					

Копировал: Доценко

20875-01 16

Инв. № подл. | Подп. и дата | Взам. инв. №

Альбом II

Разрез 1-1

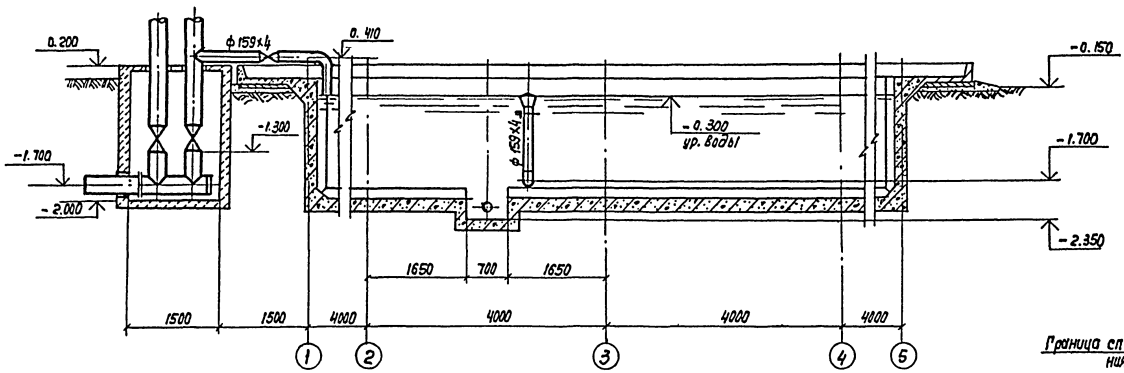

Разрез 2-2

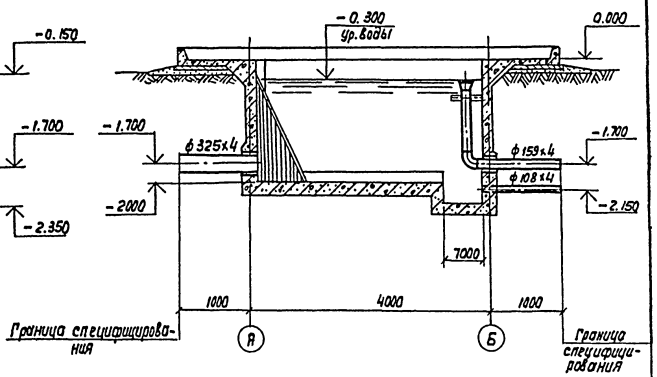

План на отм. 0.000

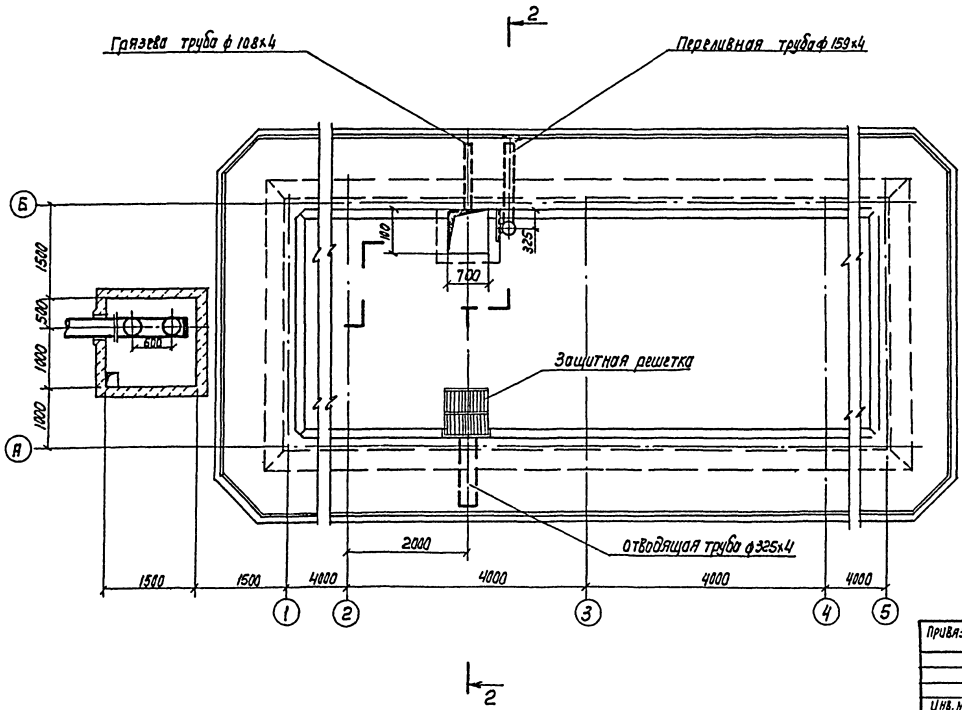

Спецификация деталей на водосборный бассейн градирни

№№ п/п	Наименование	Количество	Примечание
1	Отводящая труба охлажденной воды ф 325×4	1	
2	Переливная труба ф 159×4	1	
3	Грязевая труба ф 108×4	1	
4	Защитная решетка	1	

Все детали водосборного бассейна должны быть покрыты антикоррозийным составом (см. чертеж марки П3).

Нач. отд.	Трубников		ТП901-Б-79.85		-НВ
Н. Контр.	Стулова				
ГИП	Стулова		Градирня открытого типа с капельным оросителем площадью 64м²	Лит	Лист	Листов
Рук. бр.	Христофоров			Р	2	
Ст. инж.	Датков		Водосборный бассейн. План. Разрезы.	СОЮЗВОДОКАНАЛПРОЕКТ		
Инж.	Антонова					

Привязан

Инв. №

Подп. и дата

Взам. инв. №

Копир. Лаврухина

20875-01 17

Формат А2

Альбом II

Позиция	Наименование и техническая характеристика оборудования и материалов. Завод-изготовитель (для импортного оборудования-страна, фирма)	Тип, марка оборудования, обозначение документа и № опросного листа	Единица измерения: Наименование	Единица измерения: Код	Код завода-изготовителя	Код оборудования материалов	Цена единицы тыс. руб.	Количество	Масса единицы оборудования, кг
1	2	3	4	5	6	7	8	9	10
	Оборудование и материалы, поставляемые заказчиком								
	1. Трубопроводная арматура								
	Задвижка параллельная с выдвижным шпинделем								
	Комплектно с ответными фланцами и крепежными								
	изделиями								
1.1.	ф 150 Ру 10		шт			312 115 1009		1	73.5
	ф 300 Ру 10		шт			312 125 1007		2	241.65
	2. Нестандартизированное оборудование								
2.1.	Сопло водоразбрызгивающее ф 80х12мм из полиэтилена		шт					192	0.05

Привязан

Инв. №

Нач. отд	Трубников		
Н. контр.	Стулова		
ГИП	Стулова		
Рук. др.	Христофоров		
Инж.	Громов		
Инж.	Антонова		

ТП 901-6-79.85 -НБ

Градирня открытого типа с капельным оросителем площадью 64 м²

стадия	лист	листов
Р	3	3

Спецификация технологического оборудования

Сантехпроект

Копир. Лаврухина

20875-01 18

Формат А2

Альбом II

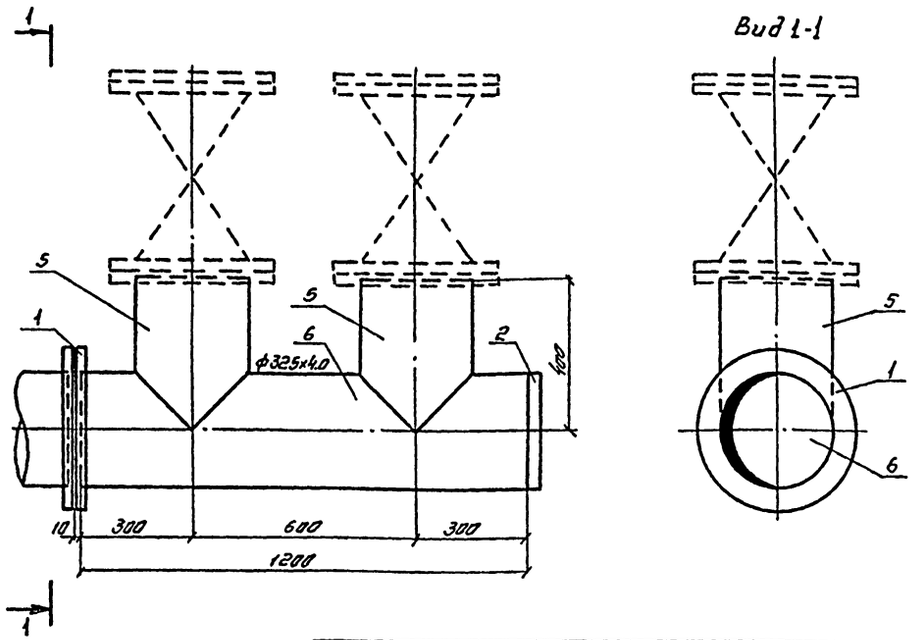

NN поз.	Наименование	Кол.	Дополнительные данные
	Стандартные изделия		
1	Фланец 1-300-2.5 ст 25 ГОСТ 12820-80, шт	2	
2	Заглушка 325х10 ГОСТ 17379-83, шт	1	
3	Болт М20х70.58 0115 ГОСТ 7798-70, шт	60	
4	Гайка М20.5 0115 ГОСТ 5915-70, шт	60	
	Материалы		
5	Труба 325х4х5000 I ГОСТ 10704-76 / В Ст3сп ГОСТ 10705-80, м	0,8	25,34 кг
6	Труба 325х4х5000 I ГОСТ 10704-76 / В Ст3сп ГОСТ 10705-80, м	1,2	38,0 кг
7	Пластина I лист ТМКЩ-С-3х450х450 9,9 ГОСТ 7338-77	1	0,73 кг
	Масса		112,4 кг

Нач. отд.	Трубников		ТП 901-6-79.85 НВН		
Н. контр.	Стулова				
Гл. инж. пр.	Стулова		Деталь Т-1 Эскизный чертеж общего вида	Стадия	Лист	Листов
Рук. бриг.	Христофорид.			Р	1	1
Инж.	Матеева			СОЮЗВОДОКАНАЛПРОЕКТ		
Инж.	Антонова					

Инв. N подл. | Подпись и дата | Взам. инв. N

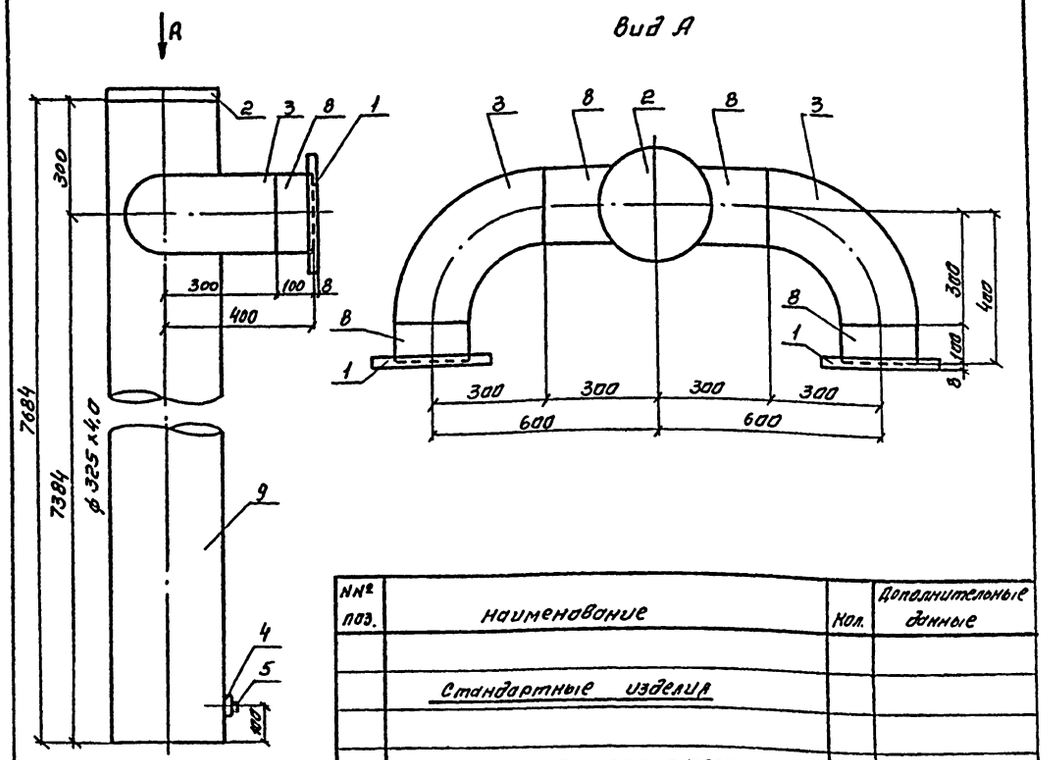

NN поз.	Наименование	Кол.	Дополнительные данные
	Стандартные изделия		
1	Фланец 1-200-2.5 ст 25 ГОСТ 12820-80, шт	2	
2	Заглушка 325х10 ГОСТ 17379-83, шт	1	
3	Отвод 90° 219х8 ГОСТ 17375-83, шт	2	
4	Муфта 32-Ц ГОСТ 8966-75, шт	1	
5	Пробка Ц-32 ГОСТ 8963-75, шт	1	
6	Болт М16х60 58 0115 ГОСТ 7798-70, шт	8	
7	Гайка М16.5 0115 ГОСТ 5915-70, шт	8	
	Материалы		
8	Труба 219х4.0х5000 I ГОСТ 10704-76 / В Ст3сп ГОСТ 10705-80, м	0,6	12,7 кг
9	Труба 325х4.0х5000 I ГОСТ 10704-76 / В Ст3сп ГОСТ 10705-80, м	7,7	244,0 кг
10	Пластина I лист ТМКЩ-С-3х400х400 9,9 ГОСТ 7338-77	1	0,58 кг
	Масса		298,91 кг

Нач. отд.	Трубников		ТП 901-6-79.85 НВН		
Н. контр.	Стулова				
Гл. инж. пр.	Стулова		Деталь Т-2 Эскизный чертеж общего вида	Стадия	Лист	Листов
Рук. бриг.	Христофорид.			Р	2	1
Инж.	Матеева			СОЮЗВОДОКАНАЛПРОЕКТ		
Инж.	Антонова					

Копировал. Синицына

Альбом II

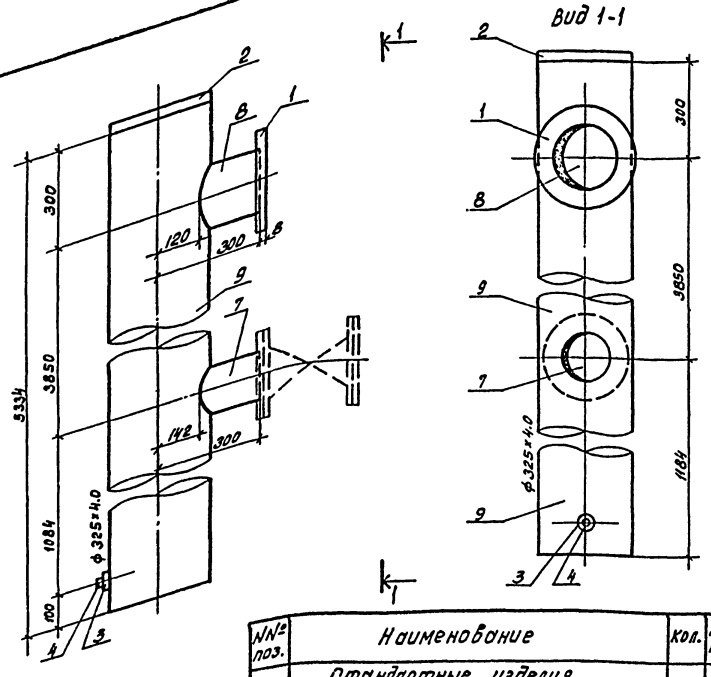

№№ поз.	Наименование	Кол.	Дополнительные данные.
	Стандартные изделия		
1	Фланец 1-200-2.5 Ст 25 ГОСТ 12820-80, шт.	1	
2	Заглушка 325×10.0 ГОСТ 173.79-83, шт.	1	
3	Муфта 32-Ц ГОСТ 8966-75, шт.	1	
4	Пробка И-32 ГОСТ 8963-75 шт.	1	
5	Болт М16×60.58.0115 ГОСТ 7798-70 шт.	24	
6	Гайка М16 15.0115 ГОСТ 5915-70 шт.	24	
	Материалы		
7	Труба 159×4.0×5000 I ГОСТ 10704-76 / 8 Ст 3 Сп ГОСТ 10705-80, м	0.16	2.45 кг.
8	Труба 219×4.0×5000 I ГОСТ 10704-76 / 8 Ст 3 Сп ГОСТ 10705-80, м	0.18	3.82 кг.
9	Труба 325×4.0×500 I ГОСТ 10704-76 / 8 Ст 3 Сп ГОСТ 10705-80, м	5.33	169.0 кг.
10	Пластина I лист ТМКЩ-С-3×400×400 9.9 ГОСТ 7338-77, шт	1	0.58 кг.
	Масса		195.47 кг.

Нач. отд.	Трубников		
Н. контр.	Стулова		
Гл. инж. пр.	Стулова		
Рук. бриг.	Христофорова		
Инж.	Громов		
Инж.	Антонова		

ТП 901-6-79.85 НВН

Деталь Т-3
Эскизный чертеж общего вида.

Стадия	Лист	Листов
Р	3	

СОЮЗВОДОКАНАЛПРОЕКТ

Альбом II

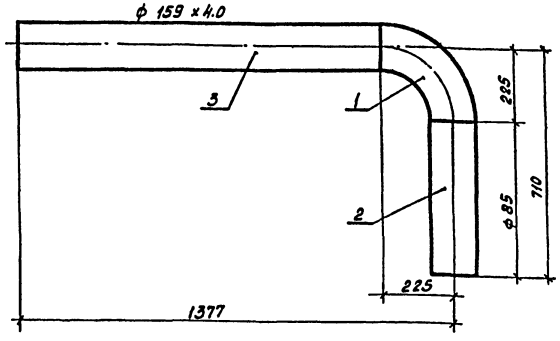

№№ поз.	Наименование	Кол.	Дополнительные данные
	Стандартные изделия		
1	Отвод 90° 159×60 ГОСТ 17375-83, шт	1	8.4
	Материалы		
2	Труба 159×4.0×5000 I ГОСТ 10704-76 / 8 Ст 3 Сп ГОСТ 10705-80, м	0.49	7.5 кг.
3	Труба 159×4.0×5000 I ГОСТ 10704-76 / 8 Ст 3 Сп ГОСТ 10705-80, м	1.4	21.4 кг.
	Масса		37.3 кг.

Нач. отд.	Трубников		
Н. контр.	Стулова		
Гл. инж. пр.	Стулова		
Рук. бриг.	Христофорова		
Инжен.	Громов		
Инжен.	Антонова		

ТП 901-6-79.85 НВН

Деталь Т-4
Эскизный чертеж общего вида.

Стадия	Лист	Листов
Р	4	

СОЮЗВОДОКАНАЛПРОЕКТ

Инв. № подл. | Подпись и дата | Взам. инв. №

Копировал: Доценко. 20875-01 20

Альбом I

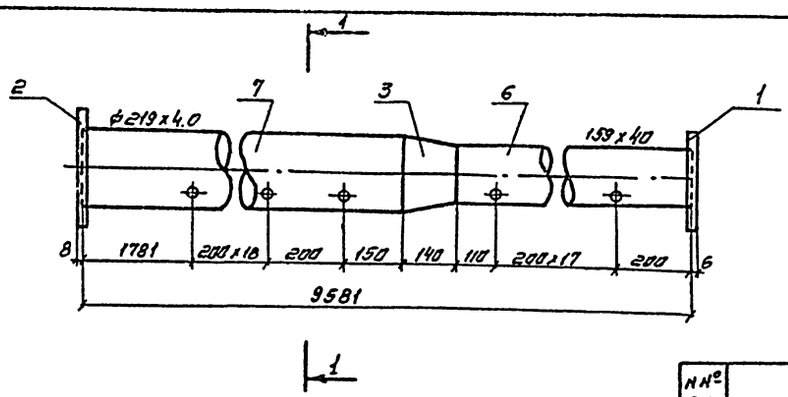

Разрез 1-1

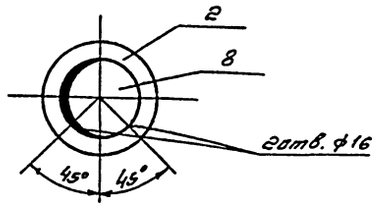

N N° поз.	Наименование	Кол	Дополнительные данные
	Стандартные изделия		
1	Фланец 1-150-2.5 Ст25 ГОСТ 12820, шт	1	3.43
2	Фланец 1-200-2.5 Ст25 ГОСТ 12820, шт	1	4.73
3	Переход К219 х6.0-159 х4.5 ГОСТ 17378-83, шт	1	5.3
4	Болт М16х60.58 0115 ГОСТ 7798-70, шт	8	1.04
5	Гайка М16.5 0115 ГОСТ 5915-70, шт	8	0.26
	Материалы		
6	Труба 159х4.0х5000 I ГОСТ 10704-76 / В ст 3сп ГОСТ 10705-80, м	3.71	56.73 кг
7	Труба 219х4.0х5000 I ГОСТ 10704-76 / В ст 3сп ГОСТ 10705-80, м	5.73	121.53 кг
8	Пластина I лист ТМКЩ-С-3х300х300 9.9 ГОСТ 7338-77, шт	1	0.32 кг
	Масса		193.34 кг

Нач. отд.	Трубников		ТП 901-6-79.85 НВН
Н. контр	Стулова		Деталь Т-5 Эскизный чертеж общего вида
Гип	Стулова		Стадия Р, Лист 5, Листов
Рук. бриг.	Христофорида		СОЮЗВОДОКАНАЛПРОЕКТ
Инженер	Антонова		
Исполн	Дрягалина		

Инв. N подл. | Подпись и дата | Взам. инв. N

Альбом II

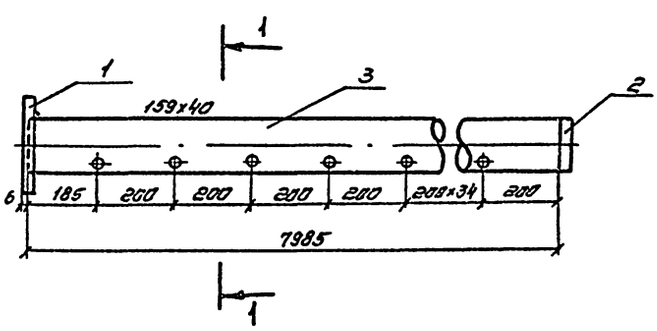

Разрез 1-1

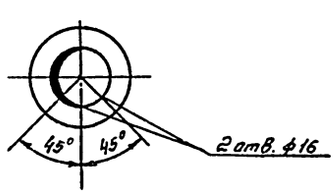

N N поз	Наименование	Кол	Дополнительные данные
	Стандартные изделия		
1	Фланец 1-150-2.5 Ст25 ГОСТ 12820-80 шт	1	3.43
2	Заглушка 159х4.5 ГОСТ 17379-83. шт	1	1.5
	Материалы		
3	Труба 159х4.0х5000 I ГОСТ 10704-76 / В ст 3сп ГОСТ. 10705-80	8.0	122.32 кг
	Масса		127.25 кг

Нач. отд	Трубников		ТП 901-6-79.85 НВН
Н. контр	Стулова		Деталь Т-6 Эскизный чертеж общего вида
Гл. инж. пр	Стулова		Стадия Р, Лист 6, Листов
Рук. бриг	Христофориди		СОЮЗВОДОКАНАЛПРОЕКТ
Инжен.	Антонова		
Исполн	Дрягалина		

Инв. N подл. | Подпись и дата | Взам. инв. N

20875-01 12

Копировал. Синицына

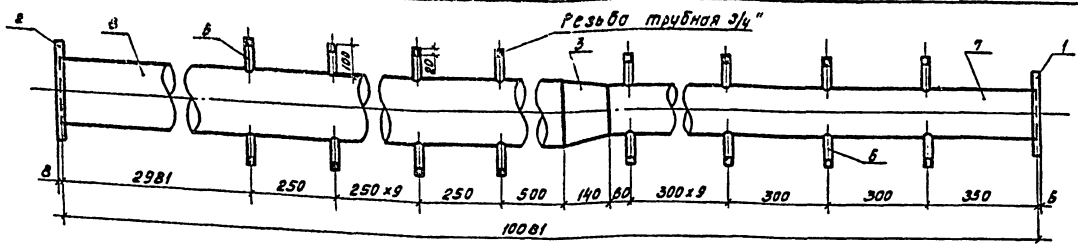

№№ поз.	Наименование	Кол.	Дополнительные данные.
	Стандартные изделия.		
1	Фланец 1-150-2.5 ст 25 ГОСТ 12820-80, шт.	1	
2	Фланец 1-200-2.5 ст 25 ГОСТ 12820-80, шт.	1	
3	Переход 219×6-159×4.5 ГОСТ 17378-83, шт.	1	
4	Болт М16 х 60.58 019 ГОСТ 7798-70, шт	8	
5	Гайка М16.5 019 ГОСТ 5915-70, шт.	8	
	Материалы		
6	Труба Р 20×2.8 ГОСТ 3262-75, м	9.6	14.4 кг.
7	Труба 159×4.0×5000 I ГОСТ 10704-76 / В Ст.3сп ГОСТ 10705-80, м	3.11	56.73 кг.
8	Труба 219×4.0×5000 I ГОСТ 10704-76 / В Ст.3 сп ГОСТ 10705-80, м	6.23	132.14 кг.
9	Пластина I лист ТМКЩ-С-3×300×300 9.9 ГОСТ 1338-71, шт	1	0.32 кг.
	Масса		218.35 кг.

Нач.отд	Трубников		ТП 901-Б-79.85 НВН
Н.контр.	Стулова		Деталь Т-7 Эскизный чертеж общего вида.
Гл.инж.пр.	Стулова		Стадия Р; Лист 3; Листов
Рук.бриг.	Христофоров		СОЮЗВОДОКАНАЛПРОЕКТ
Инж.	Алексеев		
Инж.	Антонова		

Инв.№ подл. | Подпись и дата | Взам.инв.№

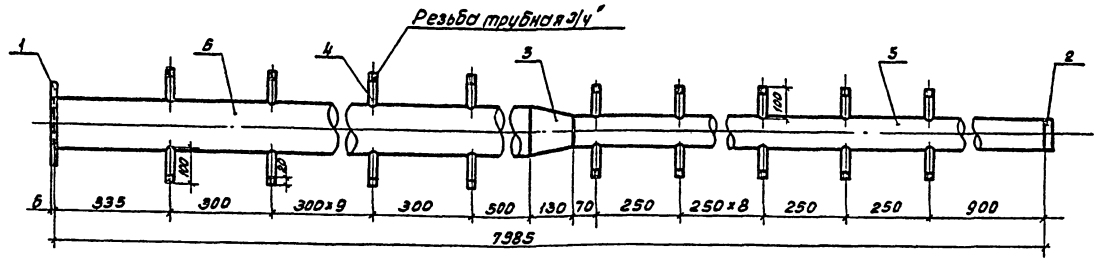

№№ поз.	Наименование	Кол.	Дополнительные данные.
	Стандартные изделия		
1	Фланец 1-150-2.5 Ст 25 ГОСТ 12820-80, шт.	1	
2	Заглушка 108×4.0 ГОСТ 17379-83, шт.	1	
3	Переход 159×4.5-108×4 ГОСТ 17378-83, шт.	1	
	Материалы		
4	Труба Р 20×2.8 ГОСТ 3262-75, м	9.6	14.4 кг.
5	Труба 108×4.0×4000 I ГОСТ 10704-76 / В Ст.3 сп ГОСТ 10705-80, м	3.12	38.2 кг.
6	Труба 159×4.0×5000 I ГОСТ 10704-76 / В Ст.3 сп ГОСТ 10705-80, м	4.14	63.3 кг.
	Масса		122.43 кг.

Нач.отд.	Трубников		ТП 901-Б-79.85 НВН
Н.контр.	Стулова		Деталь Т-8 Эскизный чертеж общего вида.
Гл.инж.пр.	Стулова		Стадия Р; Лист 8; Листов
Рук.бриг.	Христофоров		СОЮЗВОДОКАНАЛПРОЕКТ
Инж.	Алексеев		
Инж.	Антонова		

Копировал: Доценко.

Инв.№ подл. | Подпись и дата | Взам.инв.№

22 10-514.802

Альбом II

Разрез 1-1
м 1:5

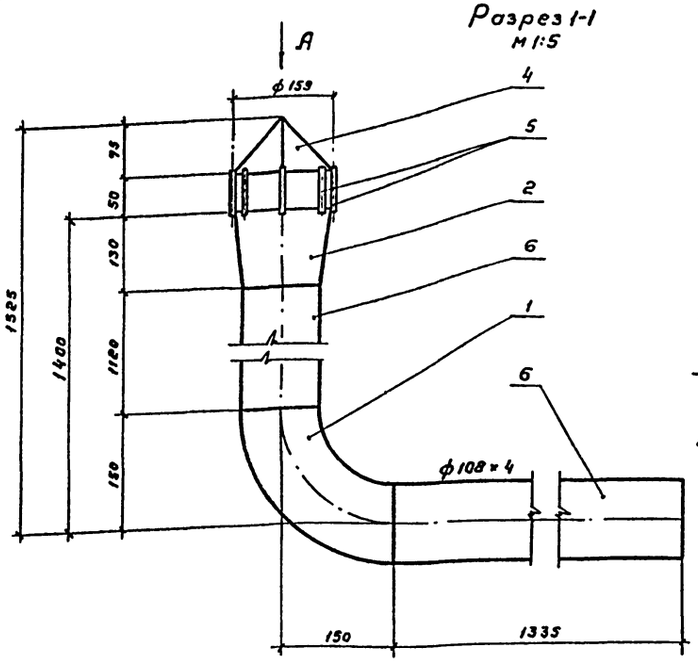

Хомут для крепления
м 1:5

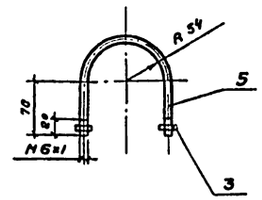

Длина развертки 319 мм

Вид А

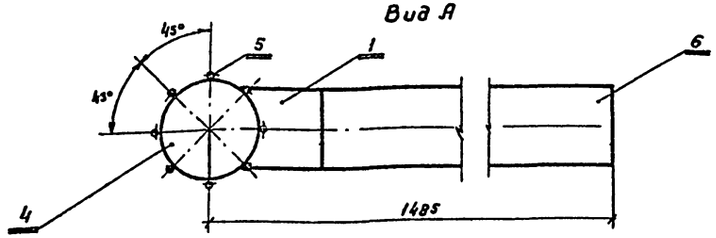

№№ поз.	Обозначение	Кол.	Дополнительные указания
	Стандартные изделия		
1	Отвод 90° 108х4 ГОСТ 17375-83, шт	1	2,5 кг
2	Переход К 159х4,5-108х4 ГОСТ 17378-83, шт	1	2,4 кг
3	Гайка М6.5. ГОСТ 5915-70, шт	2	0,005
	Материалы		
4	Полоса $\frac{5-4 \times 600 \text{ ГОСТ } 82-70}{\text{Ст. 3. сп. ГОСТ } 14637-79}$ м	0,4	1,54 кг
5	Круг $\frac{6 \text{ ГОСТ } 2590-71}{\text{Ст.3 ГОСТ } 535-79}$ · м	2,0	0,44 кг
6	Труба $\frac{108 \times 4 \times 5000 \text{ II ГОСТ } 10704-76}{\text{В Ст. 3 сп. ГОСТ } 10705-80}$ · м	2,455	25,2 кг
	Масса:		38,08

Нач. отд	Трубников		ТП 901-6-79.85 -НВН-
Н. контр.	Стулова		
ГИП	Стулова		
Рук. бриг.	Христофоров		Переливная труба ф100 Эскизный чертеж общего вида.
Ст. инж.	Детлав		Лит. Р; Лист 9; Листов
Инж.	Янтанова		СОЮЗВОДОКАНАЛПРОЕКТ

Инв. № подл. | Подпись и дата | Взам. инв. №

Копировал Гольденбаум Формат А3

Разрез 1-1
м 1:10

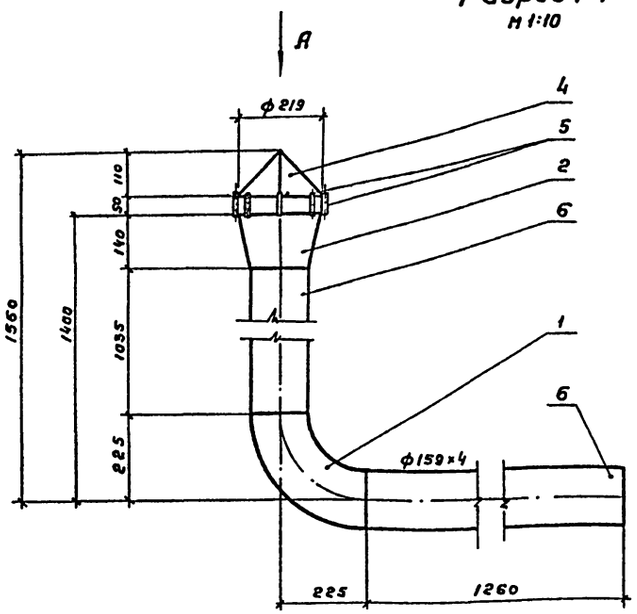

Хомут для крепления
м 1:10

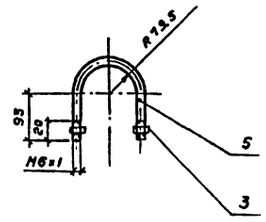

Длина развертки 450 мм

Вид А

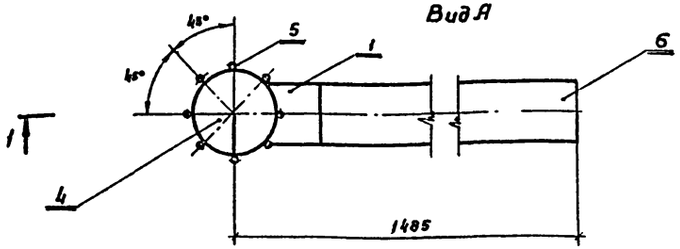

№№ поз.	Обозначение	Кол.	Дополнительные указания
	Стандартные изделия		
1	Отвод 90° 159 х 4,5 ГОСТ 17375-83, шт	1	6,1 кг
2	Переход К 219 х 6 - 159 х 4,5 ГОСТ 17378-83, шт	1	5,3 кг
3	Гайка М6,5 ГОСТ 5915-70, шт	2	0,005 кг
	Материалы		
4	Полоса $\frac{5-4 \times 600 \text{ ГОСТ } 19903-74}{\text{Ст. 3 сп ГОСТ } 14637-79}$ м	0,4	1,54 кг
5	Круг $\frac{6 \text{ ГОСТ } 2590-71}{\text{Ст3 ГОСТ } 535-79}$ · м	2,0	0,44 кг
6	Труба $\frac{159 \times 4 \times 5000 \text{ Б ГОСТ } 10704-76}{\text{В Ст. 3 сп ГОСТ } 10705-80}$ · м	2,295	35,09 кг
	Масса		54,47

Нач. отд	Трубников		ТП 901-6-79.85 -НВН-
Н. контр.	Стулова		
ГИП	Стулова		
гл. бр.	Христофоров		Переливная труба ф150 Эскизный чертеж общего вида
т. инж.	Детлав		Лит. Р; Лист 10; Листов
Инж.	Янтанова		СОЮЗВОДОКАНАЛПРОЕКТ

Инв. № подл. | Подпись и дата | Взам. инв. №

20875-01 23

Копировал Гольденбаум Формат А3

Альбом II

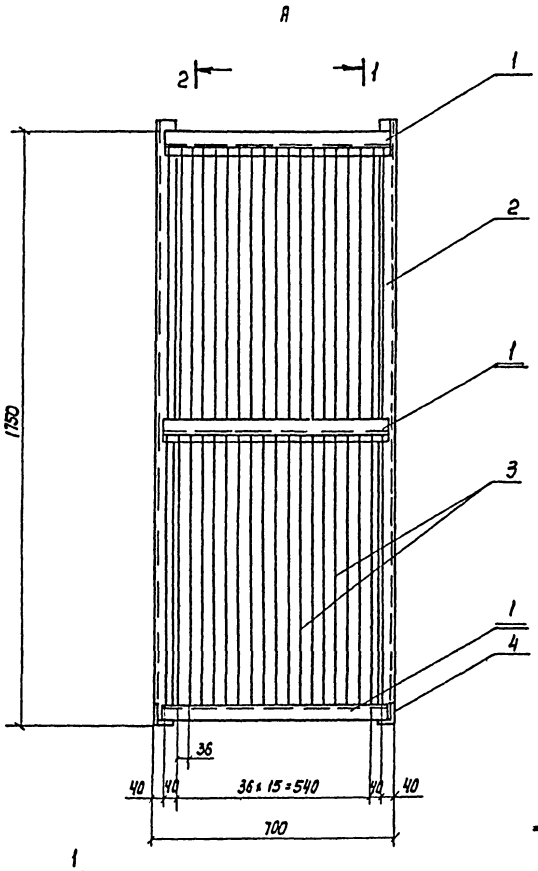

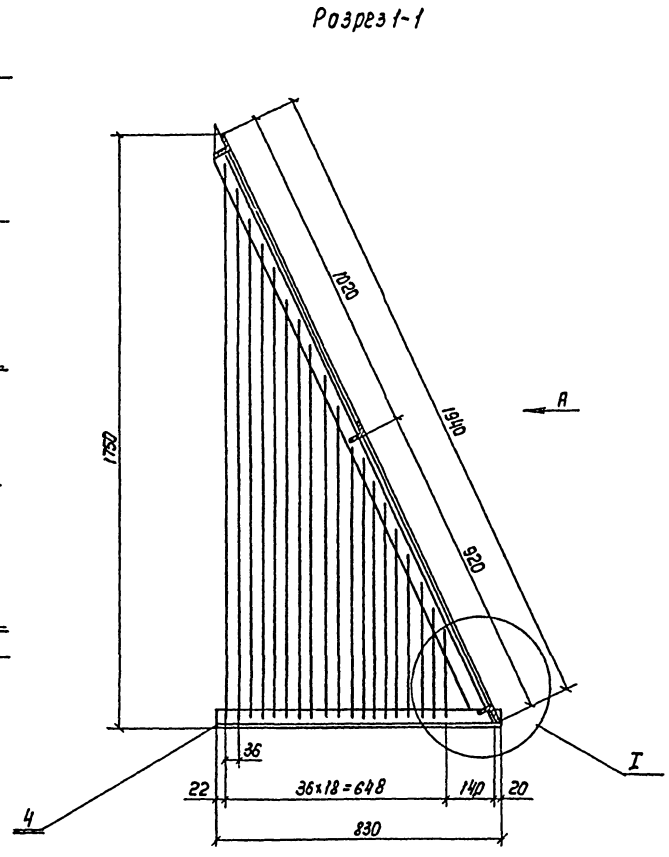

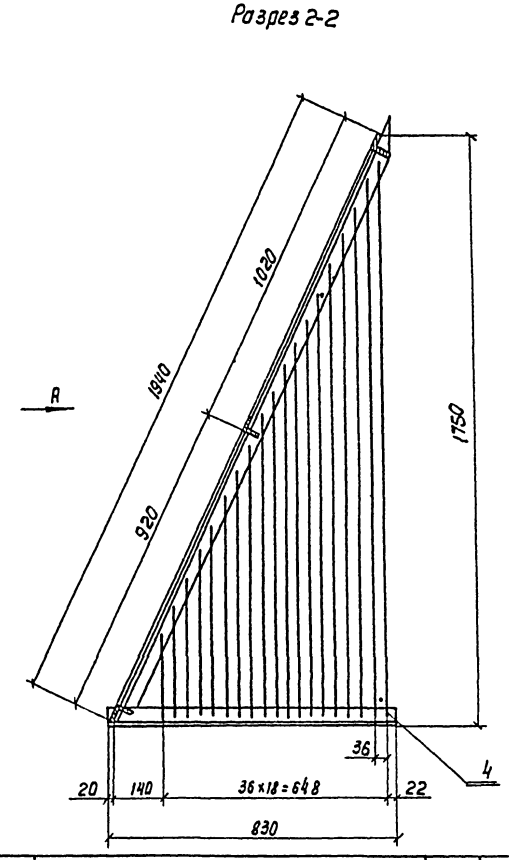

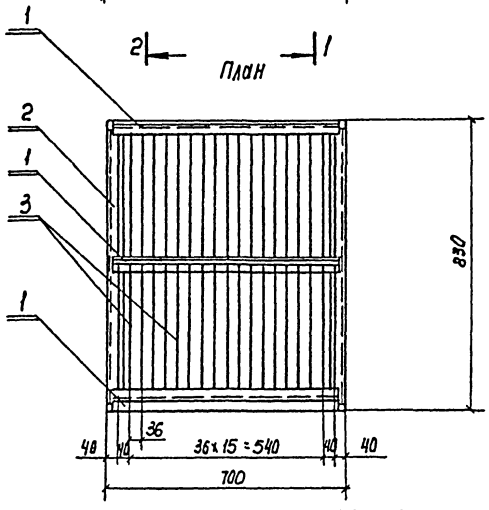

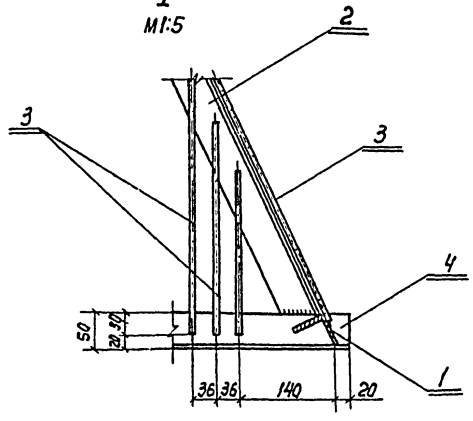

№№ поз.	Обозначение	Кол.	Дополнительные указания
	Материалы		
1	Уголок $\frac{50\times50\times4\ \text{ГОСТ 8509-72}}{\text{Ст. 3 ГОСТ 535-79}}$, м	2,04	7,69 кг
2	Уголок $\frac{50\times50\times4\ \text{ГОСТ 8509-72}}{\text{Ст. 3 ГОСТ 535-79}}$, м	3,88	14,63 кг
3	Круг $\frac{6\ \text{ГОСТ 2590-71}}{\text{Ст. 3 ГОСТ 535-79}}$, м	67,0	14,87 кг
4	Уголок $\frac{50\times50\times4\ \text{ГОСТ 8509-72}}{\text{Ст. 3 ГОСТ 535-79}}$, м	1,66	6,26 кг
	Масса:		43,45 кг

Нач. отд.	Трубников	
Н. контр.	Стулова	
ГИП	Стулова	
Рук. бр.	Христофорида	
Ст. инж.	Детков	

ТП 901-6-79.85 - НВН

Защитная решетка
Эскизный чертеж
общего вида

Лит	Лист	Листов
Р	11	

СОЮЗВОДОКАНАЛПРОЕКТ

Копир. Лаврухина

20875-01 (24)

Формат А2

gost.e-ecolog.ru