ТИПОВОЙ ПРОЕКТ
901-6-73.85

ГРАДИРНЯ ОТКРЫТОГО ТИПА С КАПЕЛЬНЫМ ОРОСИТЕЛЕМ ПЛОЩАДЬЮ 4 м²

АЛЬБОМ III

СТРОИТЕЛЬНЫЕ УЗЛЫ

20869-03

gost.e-ecolog.ru

ЦЕНТРАЛЬНЫЙ ИНСТИТУТ ТИПОВОГО ПРОЕКТИРОВАНИЯ
ГОССТРОЯ СССР
Москва, А-445, Смольная ул., 22
Сдано в печать III 1986 г.
Заказ № 3894 Тираж 475 экз.

ТИПОВОЙ ПРОЕКТ
901-6-73.85

ГРАДИРНЯ ОТКРЫТОГО ТИПА С КАПЕЛЬНЫМ ОРОСИТЕЛЕМ ПЛОЩАДЬЮ 4 м²

АЛЬБОМ III

СОСТАВ ПРОЕКТА:

АЛЬБОМ I	ПОЯСНИТЕЛЬНАЯ ЗАПИСКА. ПОКАЗАТЕЛИ ИЗМЕНЕНИЯ СМЕТНОЙ СТОИМОСТИ СТРОИТЕЛЬНО-МОНТАЖНЫХ РАБОТ
АЛЬБОМ II	ТЕХНОЛОГИЧЕСКИЕ И АРХИТЕКТУРНО-СТРОИТЕЛЬНЫЕ ЧЕРТЕЖИ. СПЕЦИФИКАЦИЯ ОБОРУДОВАНИЯ
АЛЬБОМ III	СТРОИТЕЛЬНЫЕ УЗЛЫ
АЛЬБОМ IV	СТРОИТЕЛЬНЫЕ ИЗДЕЛИЯ
АЛЬБОМ V	ВЕДОМОСТИ ПОТРЕБНОСТИ В МАТЕРИАЛАХ
АЛЬБОМ VI	СМЕТЫ

РАЗРАБОТАН

ПРОЕКТНЫМ ИНСТИТУТОМ
СОЮЗВОДОКАНАЛПРОЕКТ
ГЛАВНЫЙ ИНЖЕНЕР ИНСТИТУТА А.Н.МИХАЙЛОВ

ГЛАВНЫЙ ИНЖЕНЕР ПРОЕКТА Л.Г.СТУЛОВА

УТВЕРЖДЕН ГОССТРОЕМ СССР
ПРОТОКОЛ №А-139 ОТ 27.09.85
ВВЕДЕН В ДЕЙСТВИЕ
В/О СОЮЗВОДОКАНАЛНИИПРОЕКТ
ПРИКАЗ № 254 ОТ 03.10.85

Привязан

Инв. №

Содержание альбома

Обозначение	Наименование	Стр.	Примечание
	Содержание альбома	2	
ТП 901-6-73.85 КДУ	Узлы I, Iа	3	
	Узлы II, III	4	
	Узлы IV, V	5	
	Узлы VI, VII, VIII	6	
	Узлы IX, X	7	
	Узлы XI, XII	8	
	Узлы XIII, XIV	9	
	Узлы XV, XVI, XVII, XVIII	10	
	Узел XIX	11	
	Узлы XX, XXI, XXII	12	
	Узлы XXIII, XXIV, XXV, XXVI	13	
	Узел XXVII	14	
	Узлы XXVIII, XXIX	15	
	Узлы XXX, XXXI	16	

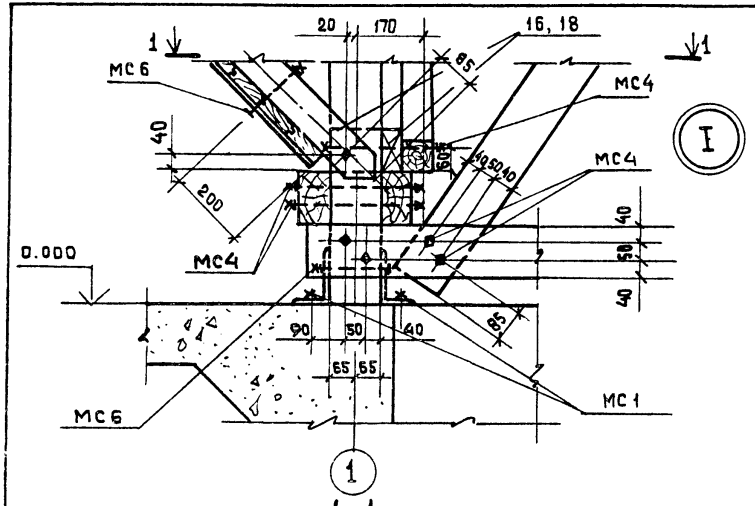

1 - 1

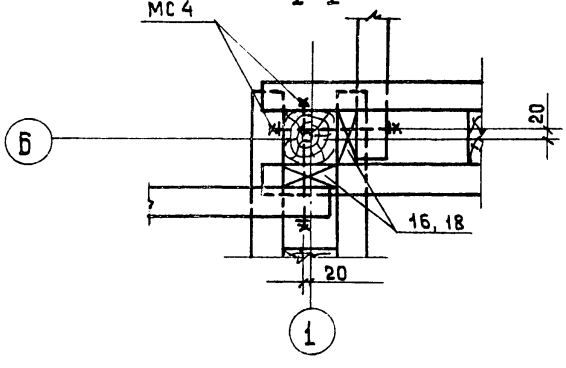

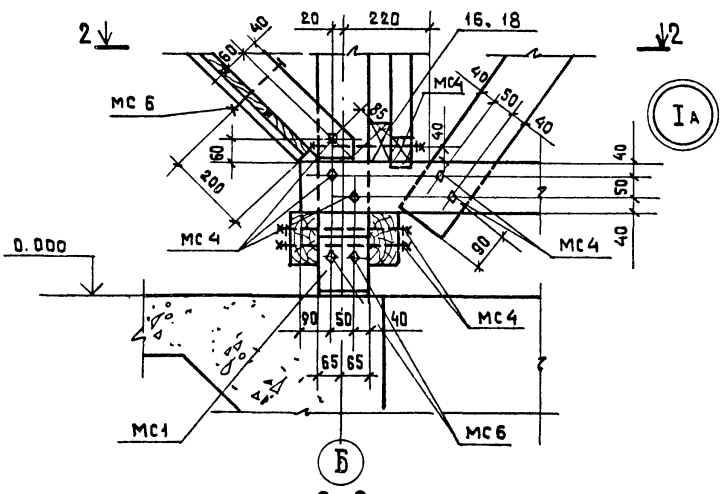

2 - 2

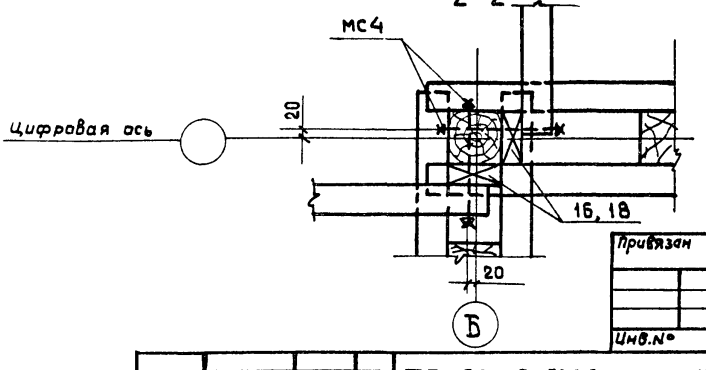

Привязан

Инв.№

ТП 901-6-13.85 -КДУ

Нач. отд.	Альтшуллер	
Н. контр.	Казовичер	
Гл. спец.	Козловичер	
Гл. инж. пр.	Бердичевская	
Рук. бриг.	Миренская	
Инженер	Бабышева	
Инженер	Лазарева	

Узлы I, IA

Стадия	Масса	Масштаб
Р	-	1:10
Лист	Листов	

СОЮЗВОДОКАНАЛПРОЕКТ

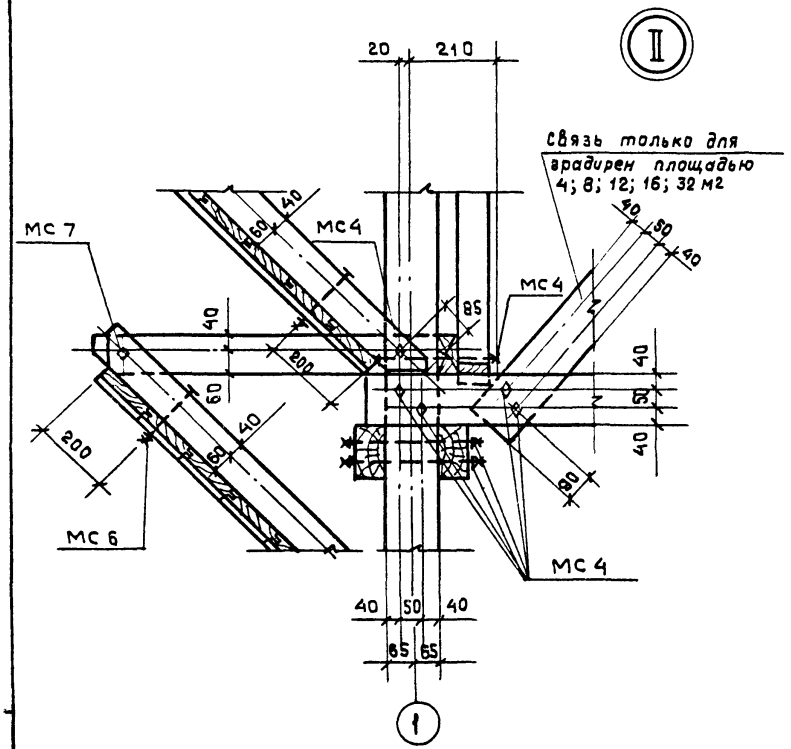

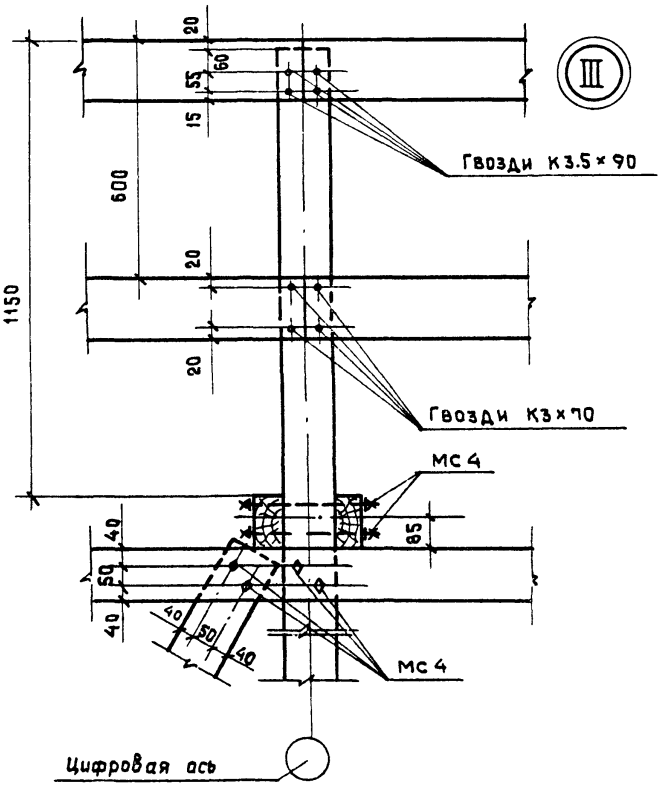

				ТП 901-6-73.85		- КДУ	
Нач. отд.	Альтшуллер			Узлы II, III	Стадия	Масса	Масштаб
Н. контр.	Козловичер				Р	-	1:10
Гл. спец.	Козловичер				Лист		Листов
Гл. инж. пр	Бердичевский						
Рук. бриг.	Миренская						
Инжен.	Бабышева				Союзводоканалпроект		
Инжен.	Лазарева						

Привязан

Инв. №

0863-03 5

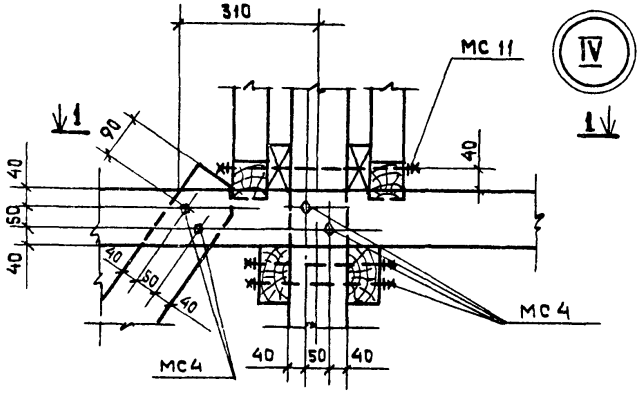

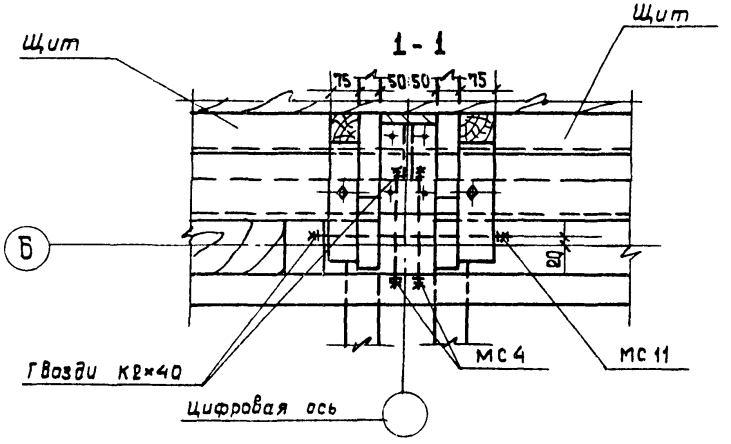

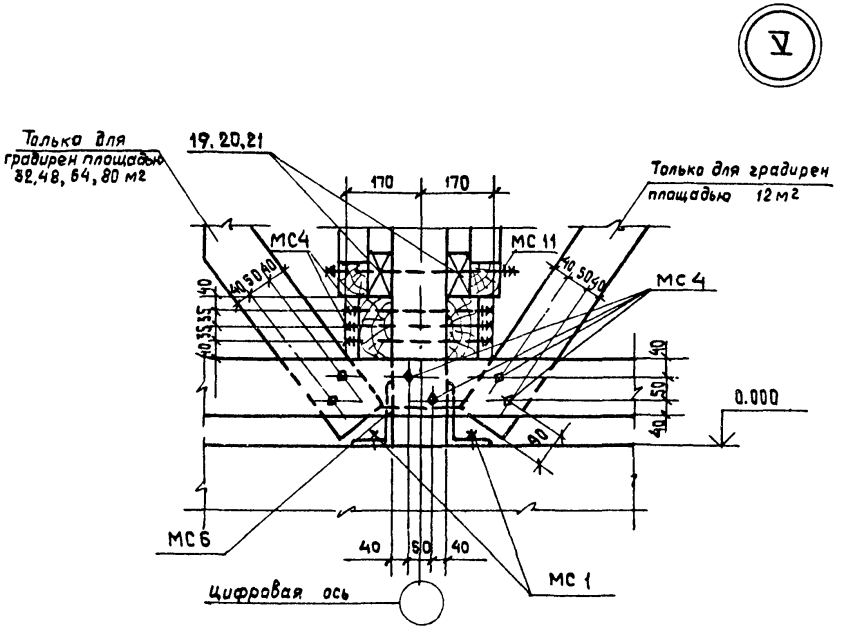

Привязан

Инв. №

			ТП 901-6-73.85 -КДУ		
Нач. отд.	Альтшуллер		Узлы IV, V	Стадия	Масса	Масштаб
Н. контр.	Козловичер			Р	-	1:10
Гл. спец.	Козловичер			Лист	Листов	
ГИП	Бердичевская					
Рук. бриг.	Миренская			СОЮЗВОДОКАНАЛПРОЕКТ		
Инжен.	Бабышева					
Инжен.	Лазарева					

20869-03 6

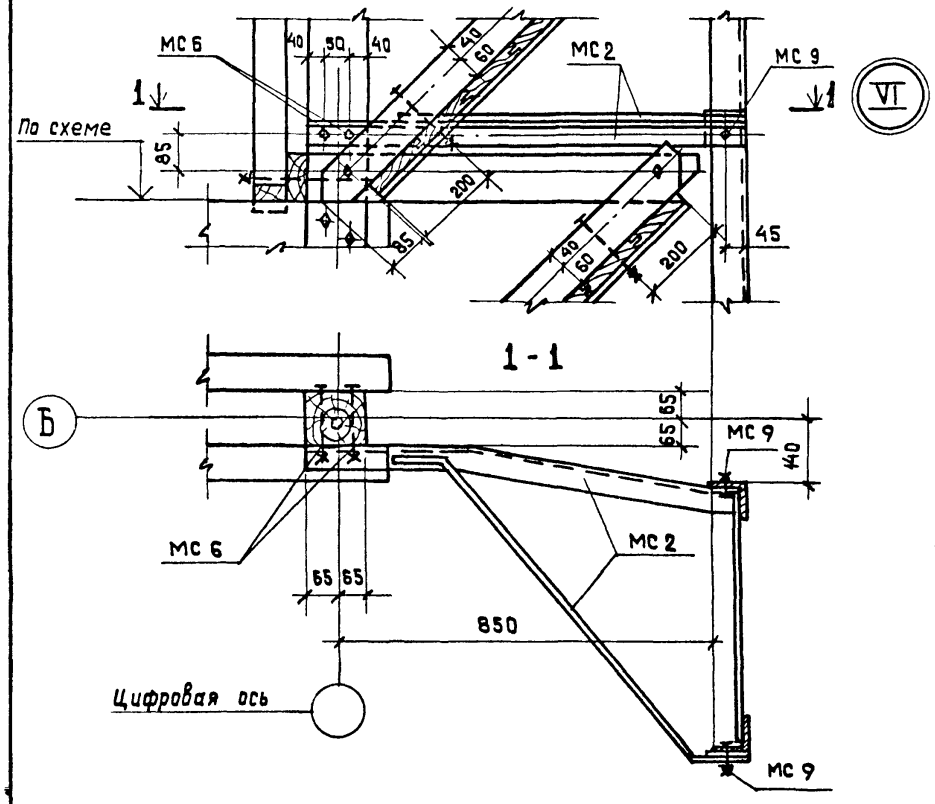

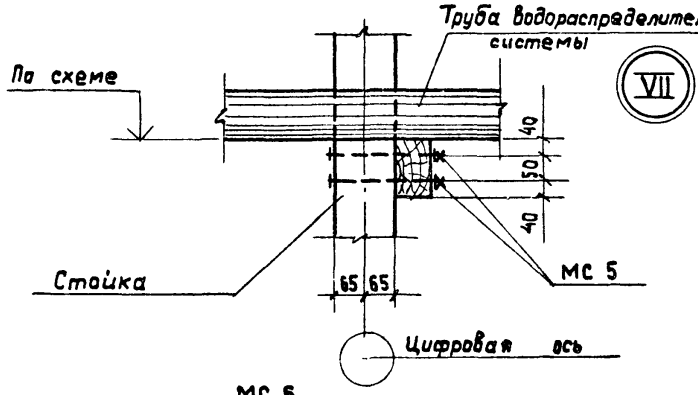

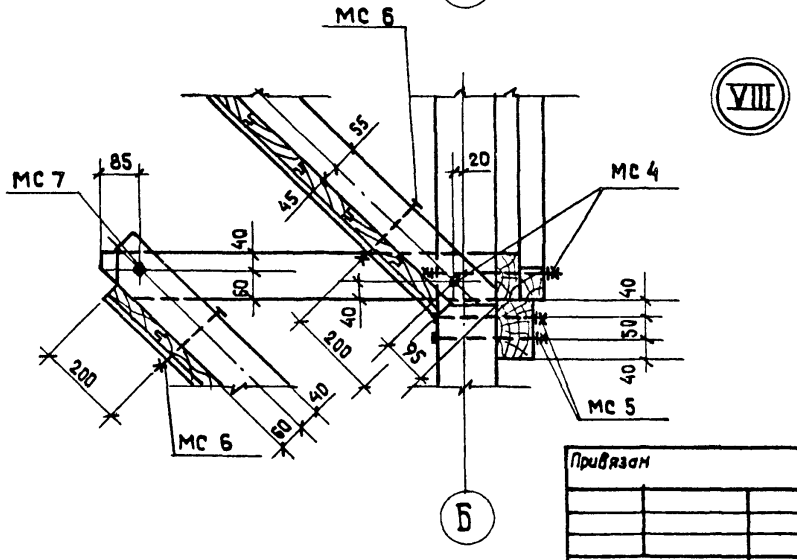

Привязан

Инв. №

			ТП 901-6-73.85	КДУ	
Нач. отд.	Альтшуллер		Узлы VI, VII, VIII	Стадия	Масса	Масштаб
Н. контр.	Козловичер			Р	-	1:10
Гл. спец.	Козловичер			Лист	Листов	
Гл. инж. пр.	Бердичевская					
Рук. бриг.	Мирянская			СОЮЗВОДОКАНАЛПРОЕКТ		
Инжен.	Бабышева					
Инжен.	Лазарева					

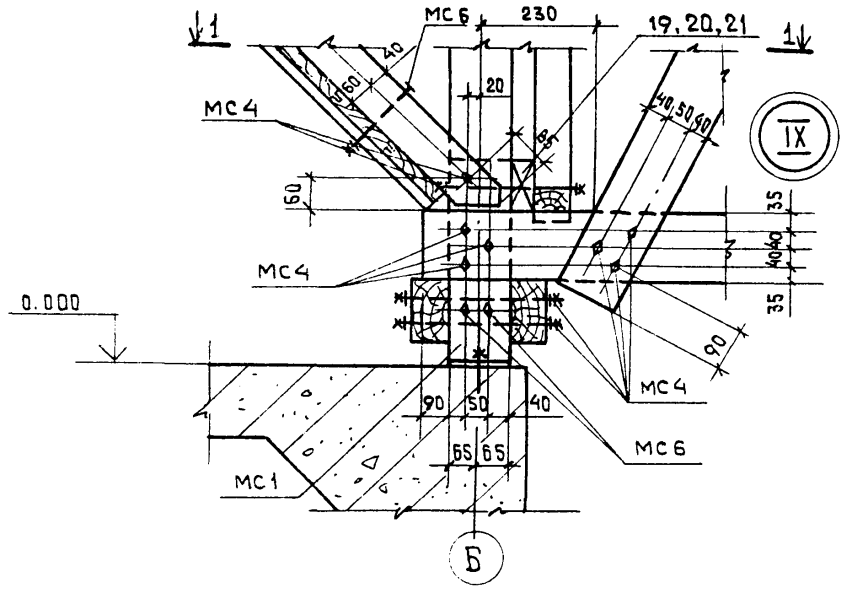

1 - 1

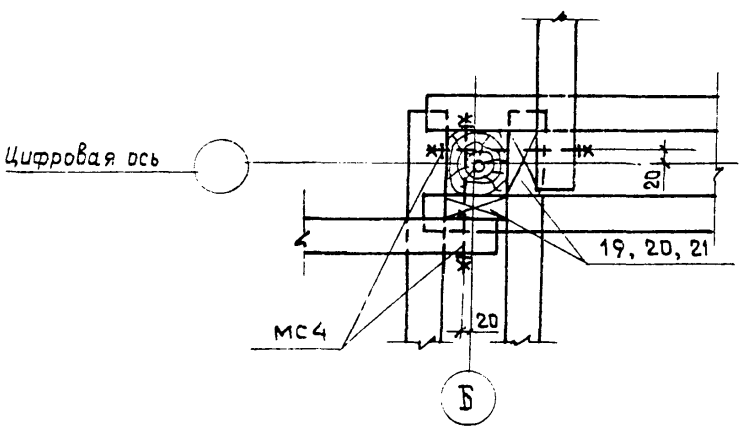

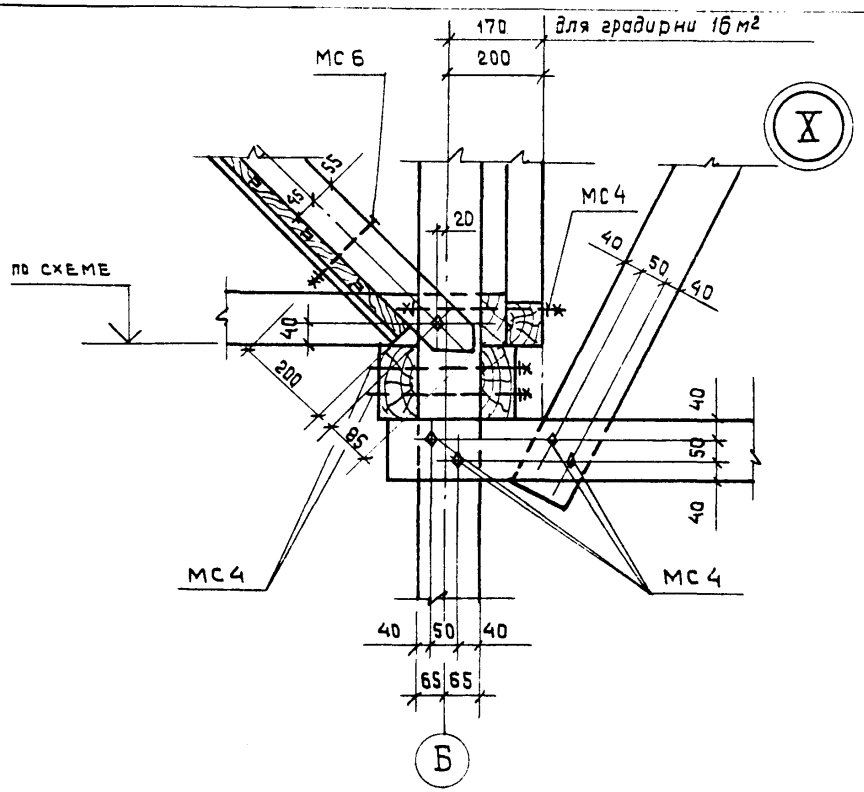

Привязан

Инв. №

Нач. отд.	Альтшуллер		
Н. контр.	Козловичер		
Гл. спец.	Козловичер		
ГИП	Бердичевская		
Рук. Бр.	Миренская		
Инжен.	Бабышева		
Инжен.	Лазарева		

ТП 901-6-7385 КДУ

Узлы IX, X

Стадия	Масса	Масштаб
Р	-	1:10
Лист	Листов	

СОЮЗВОДОКАНАЛПРОЕКТ

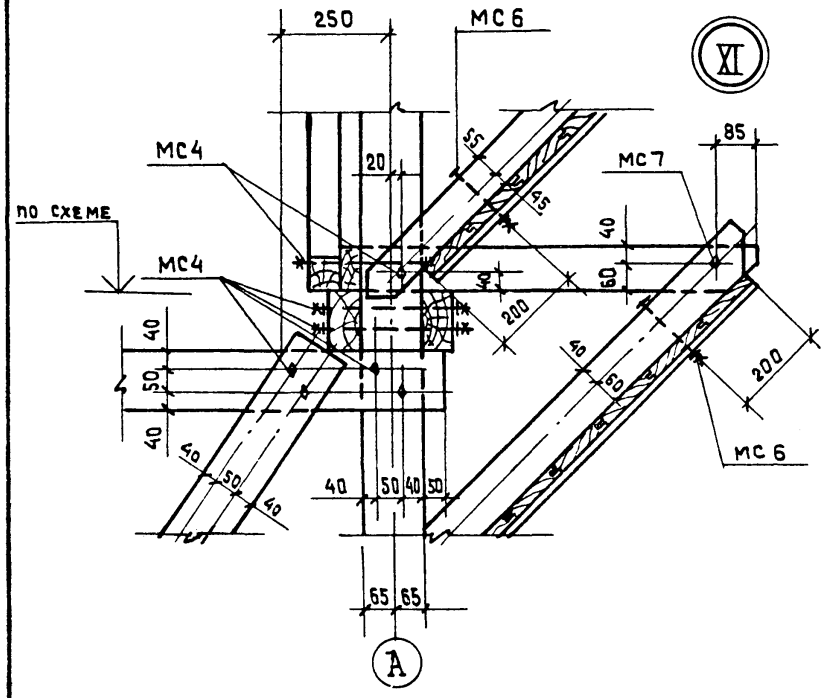

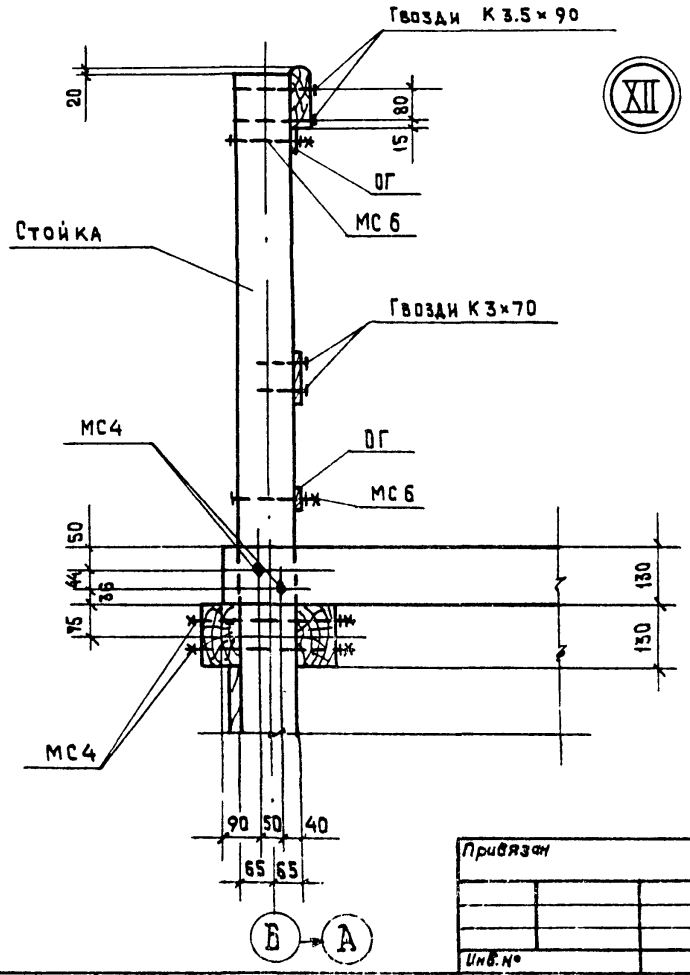

Привязан

Инв.№

Нач.отд.	Яльтшуллер		
Н.контр.	Козловичер		
Гл.спец.	Козловичер		
ГИП	Бердичевская		
Рук.бр.	Миренская		
Инж.конс.	Бабышева		
Инж.изм.	Лазарева		

ТП 901-6-73.85 -КДУ

Узлы XI, XII.

Стадия	Масса	Масштаб
Р	-	1:10
Лист	Листов	

СОЮЗВОДОКАНАЛПРОЕКТ

20 6 03 9

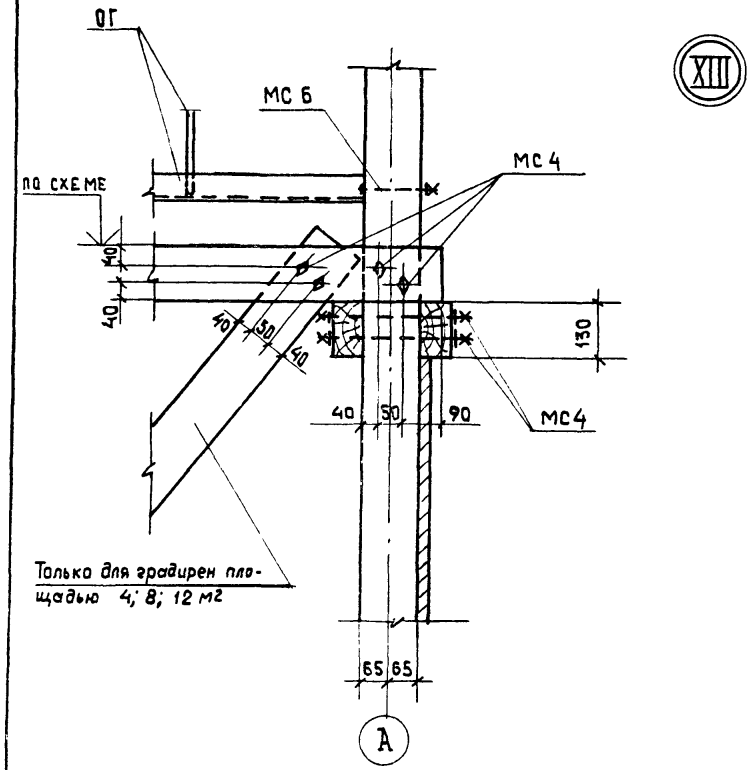

XIII

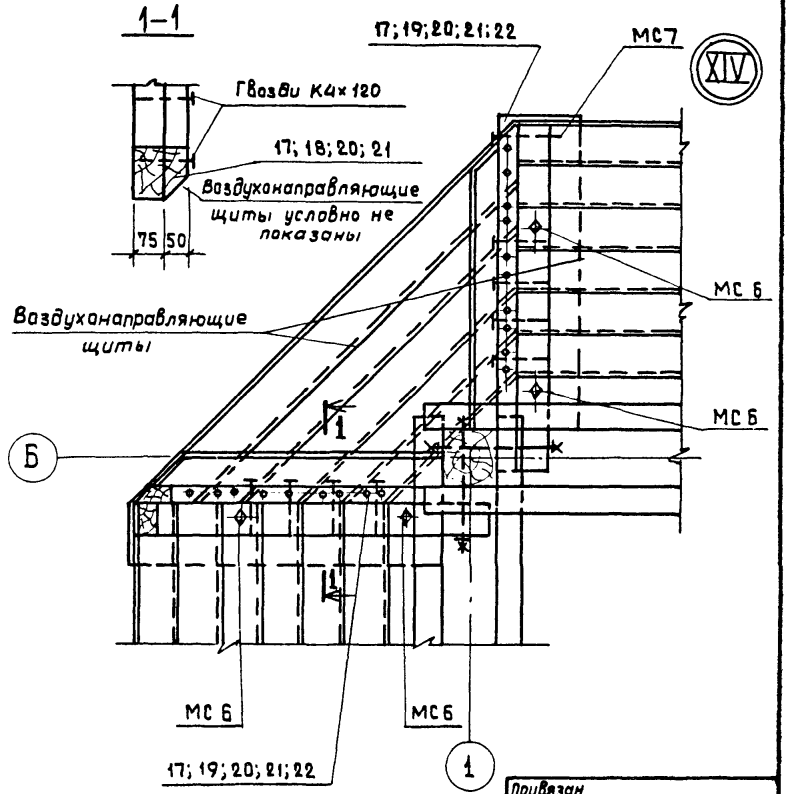

XIV

Привязан

Инв.№

			ТП 901-6-73.85	КДУ	
Нач.отд.	Альтшуллер		Узлы XIII; XIV	Стадия: Р	Масса: —	Масштаб: 1:10
Н.контр.	Козловичер			Лист	Листов
Гл.спец.	Козловичер				
Гл.инж.пр.	Бердичевский			СОЮЗВОДОКАНАЛПРОЕКТ	
Рук.Бр.	Миренская				
Инженер	Бабышева				
Инженер	Лазарева				

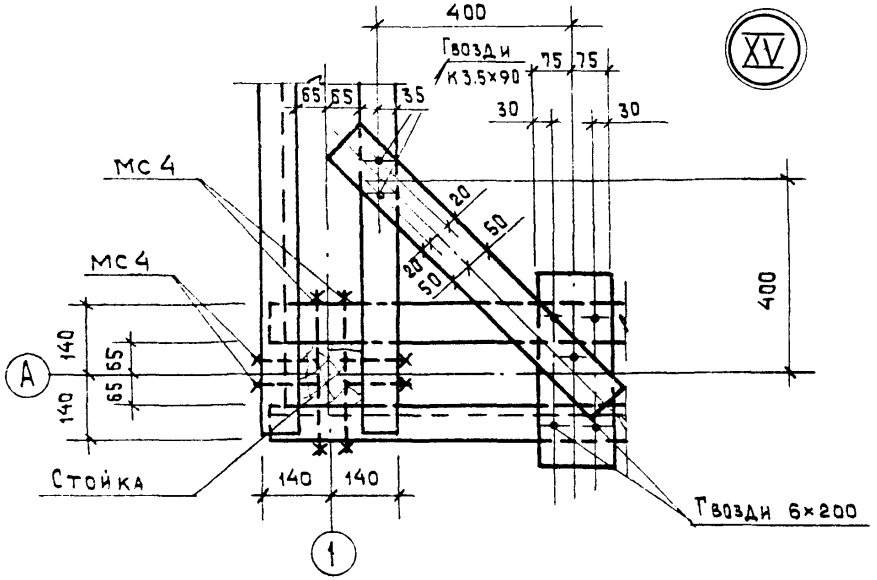

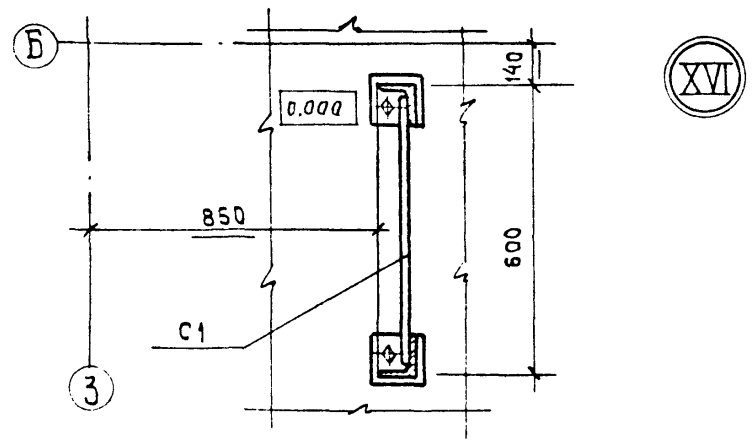

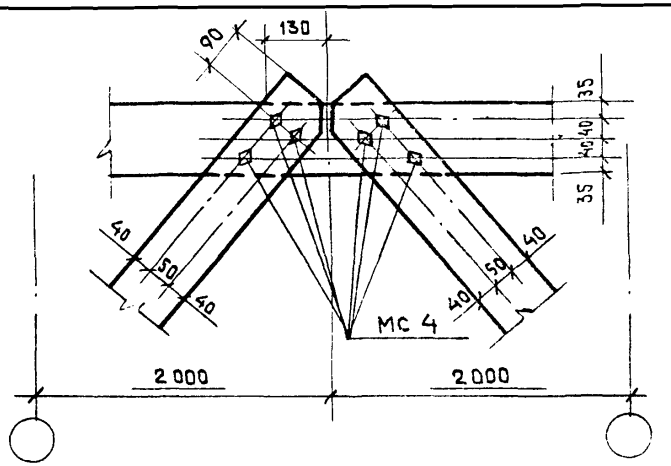

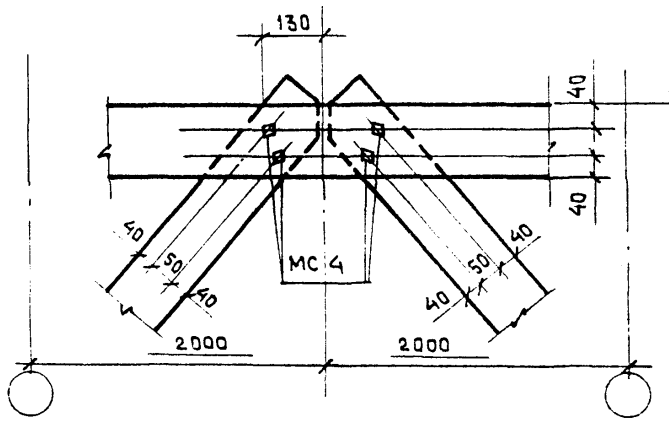

			ТП 901-6-7385		КДУ
Нач. отд.	Альтшуллер		Узлы XV, XVI, XVII, XVIII	Стадия	Масса	Масштаб
Н. контр.	Козловичер			Р	-	1:10
Гл. спец.	Козловичер			Лист	Листов	
Гл. инж. пр.	Бердичевская					
Рук. бриг.	Мирненская					
Инженер	Бабышева					
Инженер	Лазарева					
Привязан						
Инв. №						

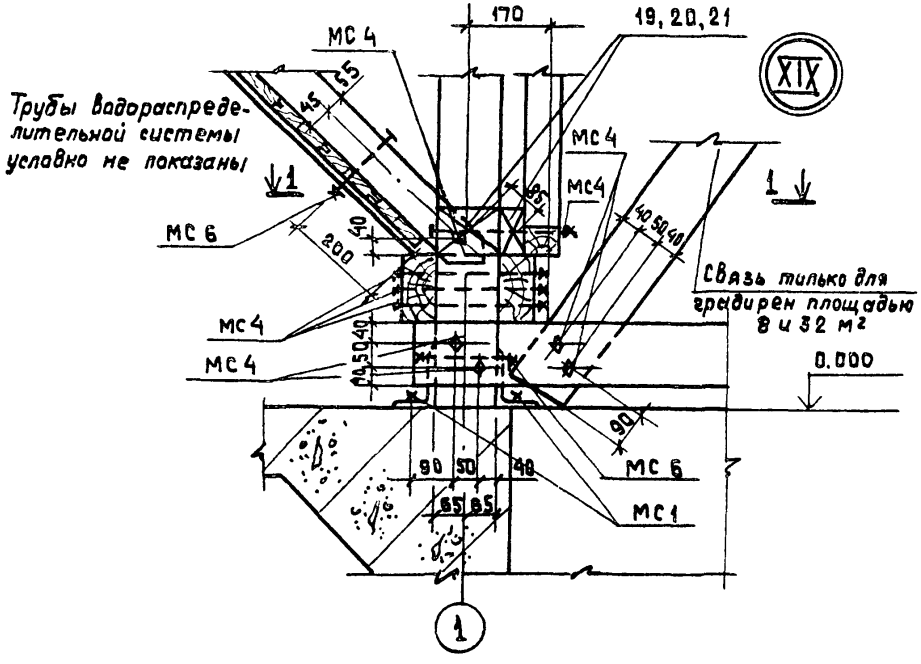

1-1

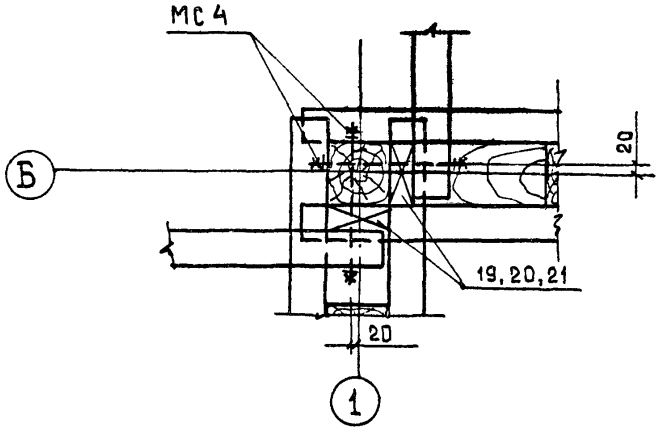

Привязан

Инв. №

Нач. отд.	Альтшулер		
Н. контр.	Козловичер		
Гл. спец.	Козловичер		
ГИП	Бердичевская		
Рук. бриг.	Миренская		
Ст. инж.	Капилин		

ТП 901-6-13.85 -КДУ

Узел XIX

Стадия	Масса	Масштаб
Р	-	1:10

Лист Листов

СОЮЗВОДОКАНАЛПРОЕКТ

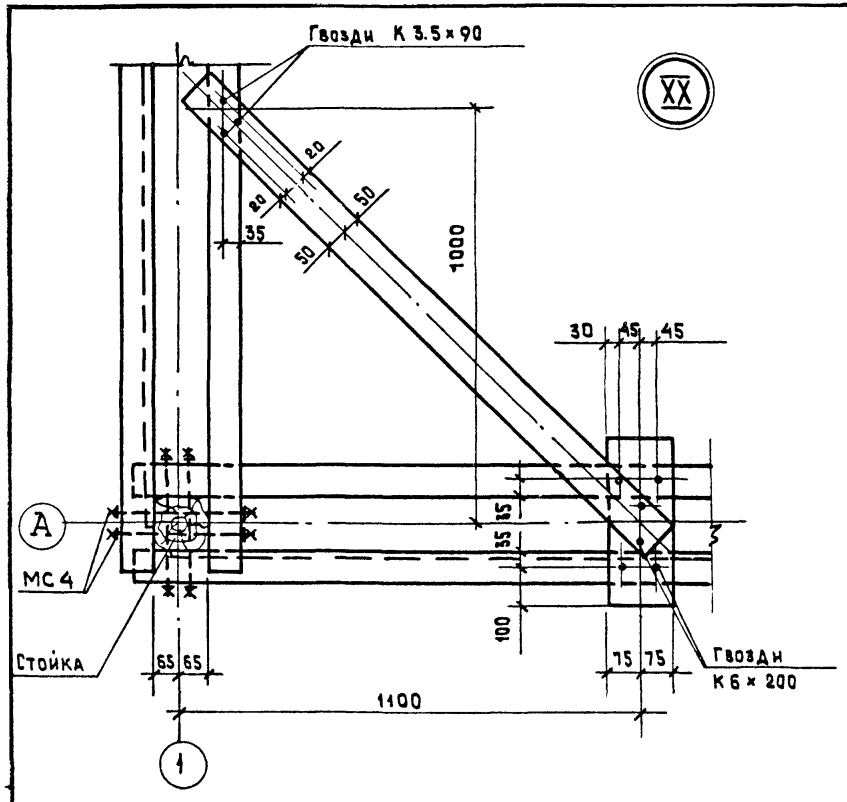

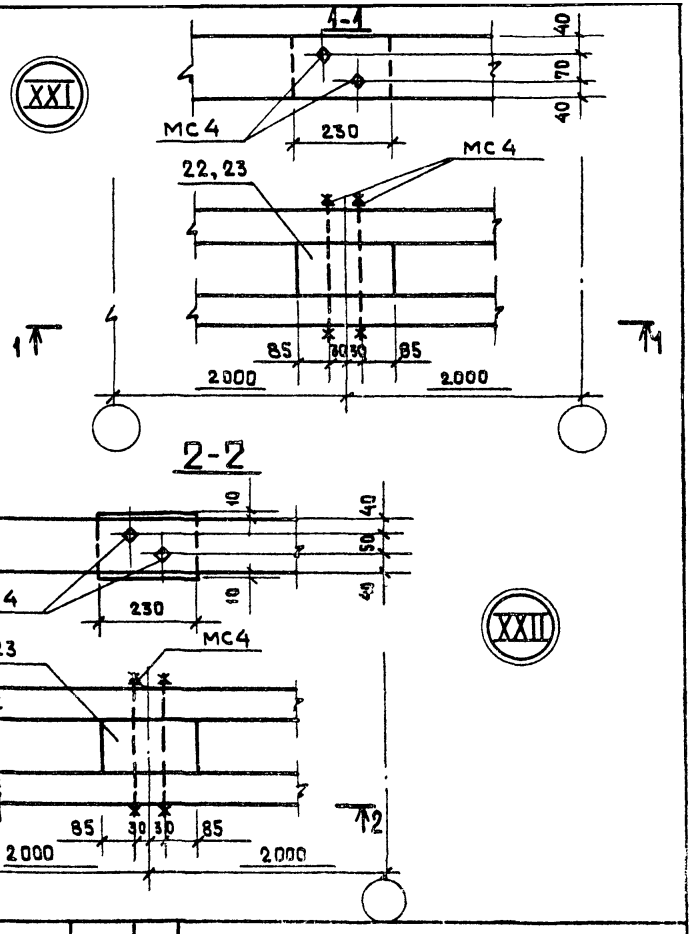

			ТП 901-6-7385 -КДУ
Нач. отд.	Альтшуллер		Узлы XX, XXI, XXII
Н. контр.	Козловичер		
Гл. спец.	Козловичер		
Гл. инж. пр.	Бердичевская		
Рук. гр.	Мирецкая		
Инженер	Бабышева		
Инженер	Лазарева		

Стадия	Масса	Масштаб
Р	-	1:10
Лист	Листов	

СОЮЗВОДОКАНАЛПРОЕКТ

Привязан

Инв. №

20869-03 13

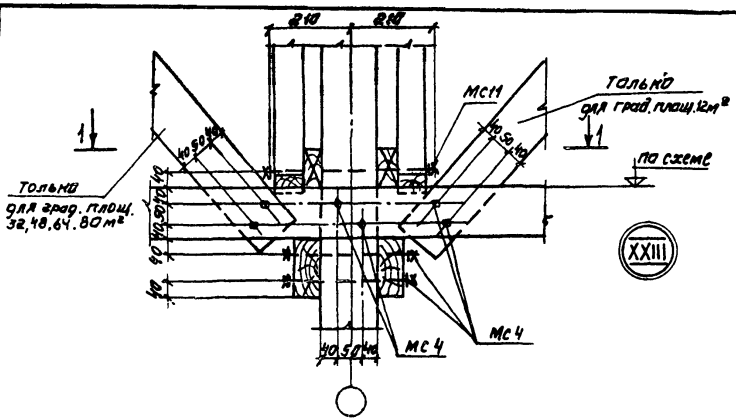

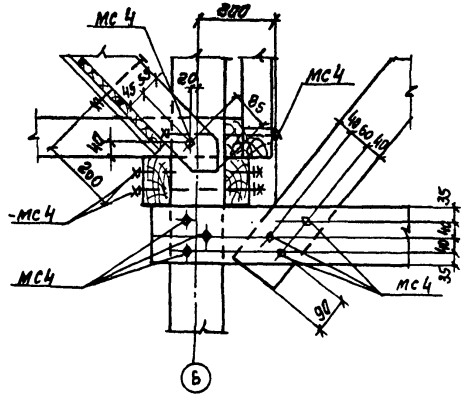

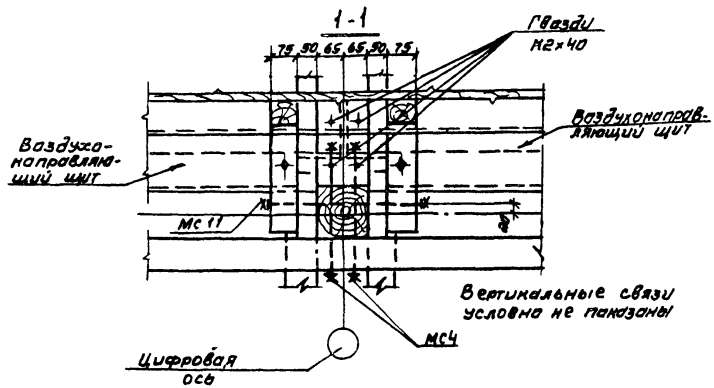

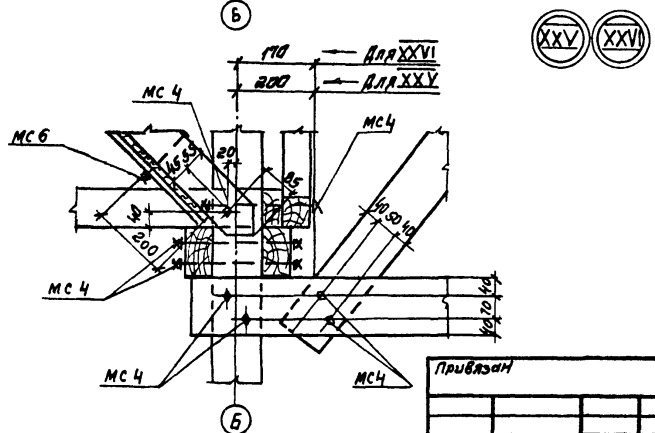

Привязан			
Инв. №			

				ТП 901-Б-73.85			-ИДУ.
Нач. отд.	Альтшуллер			Узлы XXIII XXIV XXV XXVI	Стадия	Масса	Масштаб
Н. контр.	Козловичер				Р	—	1:10
Гл. спец.	Козловичер				Лист	Листов	
Гл. инж. пр.	Бердичевская						
Рук. бр.	Миренская						
Инженер	Бабышева				СОЮЗВОДОКАНАЛПРОЕКТ		
Инженер	Лазарева						

Копировал Синицына 20869-03 14 формат А

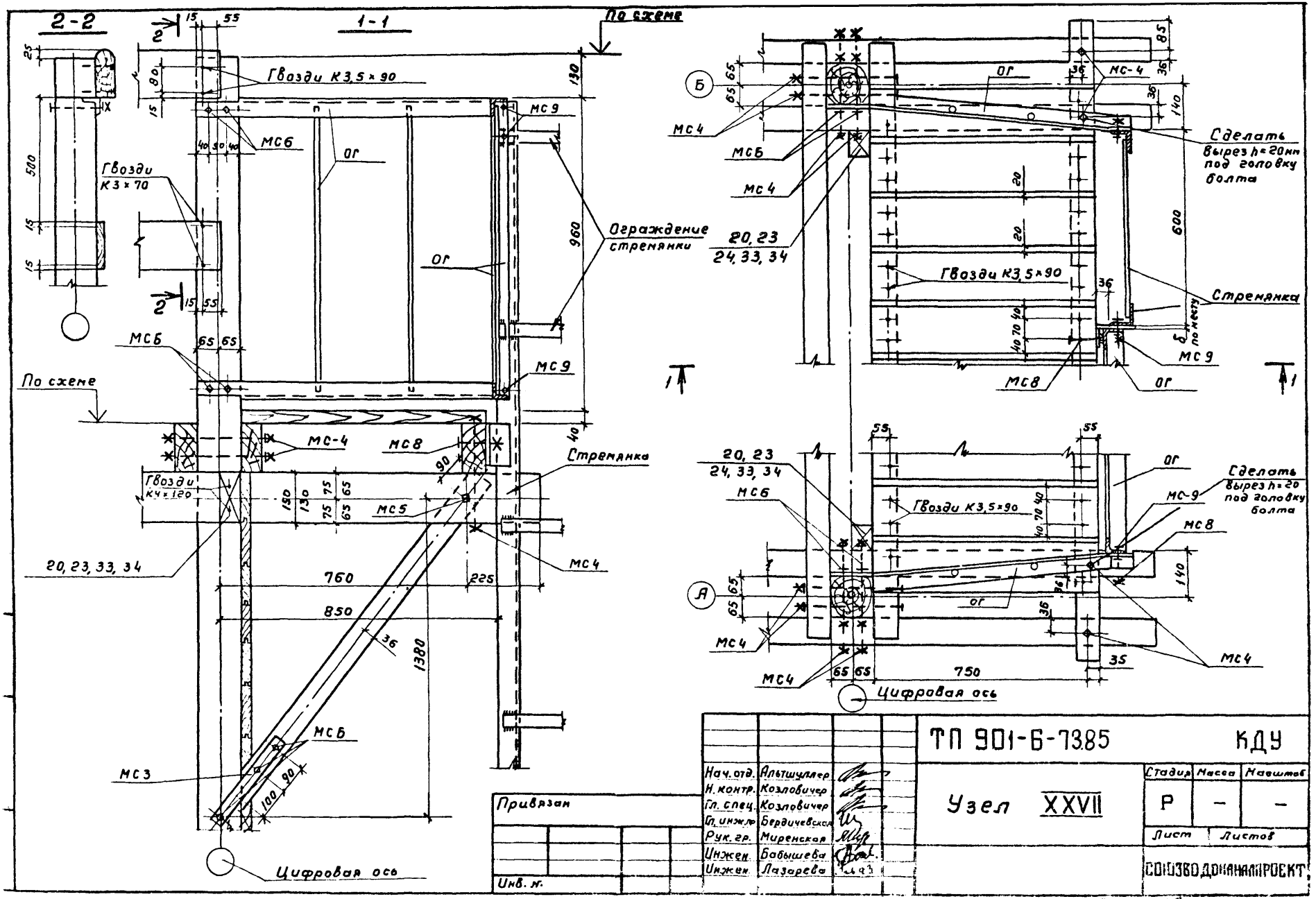

20869-03 15

Копировал Гольдинбаум Формат 58

XXVIII

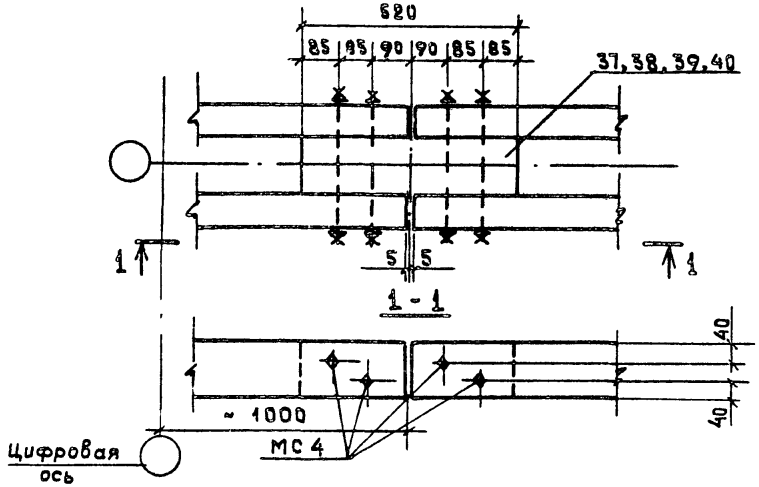

XXIX

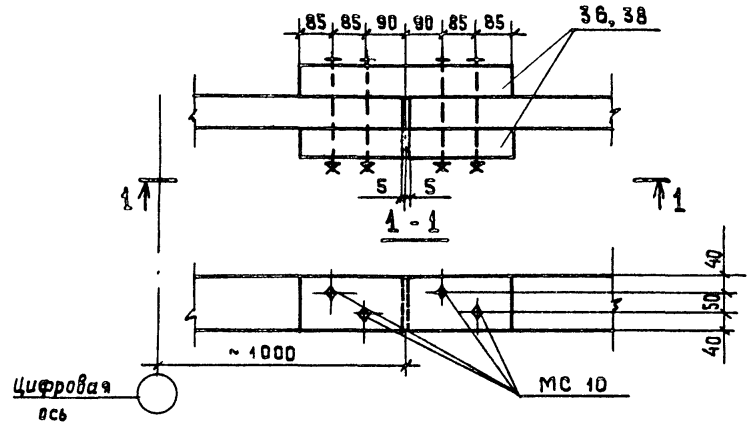

Привязан

Инв. №

ТП 901-6-7385 -КДУ			
Узлы XXVIII, XXIX	Стадия	Масса	Масштаб
	Р	-	1:10
	Лист	Листов	
	СОЮЗВОДОКАНАЛПРОЕКТ		

Нач. отд.	Альтшуллер	
Н. контр.	Козловичер	
Гл. спец.	Козловичер	
Гл. инж. пр.	Бердичевская	
Рук. бриг.	Миренская	
Ст. инж.	Катилин	

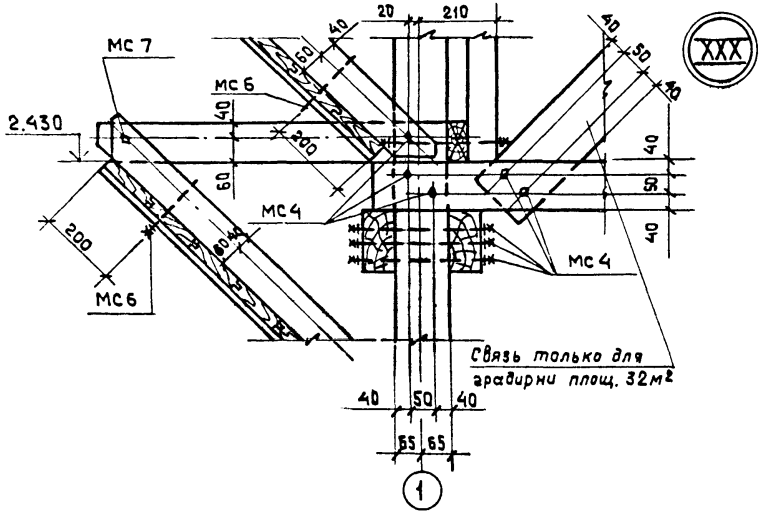

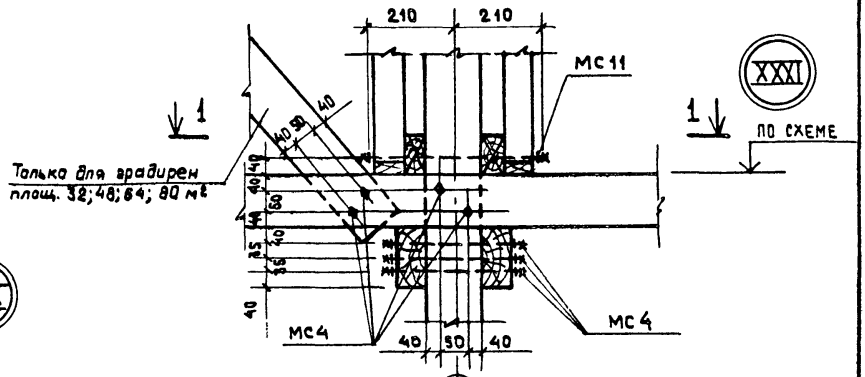

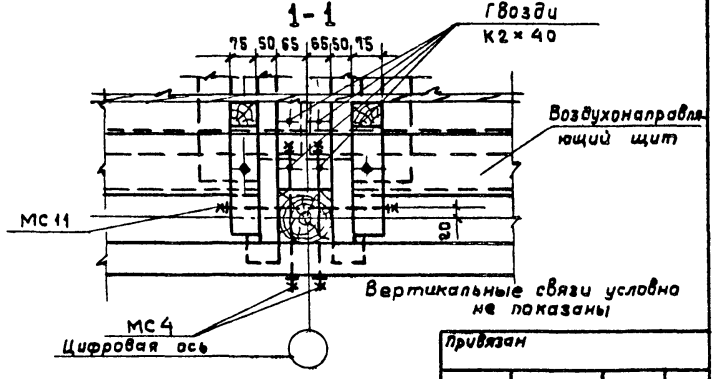

Привязан	
Инв. №	

ТП 901-6-73.85 - КДУ			
Нач. отд	Яльтшуллер	Узлы XXX, XXXI	Стадия: Р; Масса: -; Масштаб: 1:10
Н. контр.	Козловичер		Лист; Листов
Гл. спец.	Козловичер		
ГИП	Бердичевская		
Рук. бриг	Мизенская		
Ст. инж.	Капилич		СОЮЗВОДОКАНАЛПРОЕКТ

gost.e-ecolog.ru