ТИПОВОЙ ПРОЕКТ

901-6-78.85

ГРАДИРНЯ

ОТКРЫТОГО ТИПА

С КАПЕЛЬНЫМ ОРОСИТЕЛЕМ

ПЛОЩАДЬЮ 48 м²

Альбом II

gost.e-ecolog.ru

ЦЕНТРАЛЬНЫЙ ИНСТИТУТ ТИПОВОГО ПРОЕКТИРОВАНИЯ
ГОССТРОЯ СССР

Москва, А-445, Смольная ул., 22

Сдано в печать 14 1986 г.

Заказ № 3901 Тираж 475 экз.

ТИПОВОЙ ПРОЕКТ
901-6-78.85

ГРАДИРНЯ ОТКРЫТОГО ТИПА С КАПЕЛЬНЫМ ОРОСИТЕЛЕМ ПЛОЩАДЬЮ 48 м²

АЛЬБОМ II

СОСТАВ ПРОЕКТА:

АЛЬБОМ I	ПОЯСНИТЕЛЬНАЯ ЗАПИСКА ПОКАЗАТЕЛИ ИЗМЕНЕНИЯ СМЕТНОЙ СТОИМОСТИ СТРОИТЕЛЬНО-МОНТАЖНЫХ РАБОТ	(ИЗ ТП 901-6-73.85)
АЛЬБОМ II	ТЕХНОЛОГИЧЕСКИЕ И АРХИТЕКТУРНО-СТРОИТЕЛЬНЫЕ ЧЕРТЕЖИ.. СПЕЦИФИКАЦИЯ ОБОРУДОВАНИЯ	
АЛЬБОМ III	СТРОИТЕЛЬНЫЕ УЗЛЫ	(ИЗ ТП 901-6-73.85)
АЛЬБОМ IV	СТРОИТЕЛЬНЫЕ ИЗДЕЛИЯ	(ИЗ Т.П. 901-6-73.85)
АЛЬБОМ V	ВЕДОМОСТИ ПОТРЕБНОСТИ В МАТЕРИАЛАХ	
АЛЬБОМ VI	СМЕТЫ	

РАЗРАБОТАН
ПРОЕКТНЫМ ИНСТИТУТОМ
СОЮЗВОДОКАНАЛПРОЕКТ
ГЛАВНЫЙ ИНЖЕНЕР ИНСТИТУТА А.Н. МИХАЙЛОВ
ГЛАВНЫЙ ИНЖЕНЕР ПРОЕКТА Л.Г. СТУЛОВА

УТВЕРЖДЕН ГОССТРОЕМ СССР
ПРОТОКОЛ №84-39 ОТ 27.09.85
ВВЕДЕН В ДЕЙСТВИЕ
В/О СОЮЗВОДОКАНАЛНИИПРОЕКТ
ПРИКАЗ №264 ОТ 03.10.85

				ПРИВЯЗАН	
ИНВ.№					

Альбом II

NN п/п	Наименование листов	NN листов	NN страниц
1	2	3	4
1	Содержание альбома		2
	Архитектурно-строительная часть		
2	Общие данные Фасады	КД-1	3
3	План на отметке 0.330 Разрезы.	КД-2	4
4	Планы деревянных конструкций на отметках 0.330 ÷ 8.500	КД-3	5
5	Разрез 1-1	КД-4	6
6	Разрез 2-2	КД-5	7
7	Водосборный бассейн Общие данные	КЖ-1	8
8	Водосборный бассейн Опалубочный чертеж.	КЖ-2	9
9	Водосборный бассейн Арматурный чертеж.	КЖ-3	10
10	Водосборный бассейн. Розета. Арматурный чертеж.	КЖ-4	11
11	Водосборный бассеин. Приямок. Арматурный чертеж.	КЖ-5	12
12	Камера для задвижек. Планы, сечения.	КЖ-6	13
13	Металлические ограждения ОГ1, ОГ2, ОГ3	КЖ-7	14

1	2	3	4
	Технологическая часть		
14	Водораспределительная система План. Разрезы.	НВ-1	15
15	Водосборный бассейн План. Разрезы.	НВ-2	16
16	Спецификация оборудования	НВ-3	17
17	Деталь Т-1 Эскизный чертеж общего вида	НВН-1	18
18	Деталь Т-2 Эскизный чертеж общего вида	НВН-2	18
19	Деталь Т-3 Эскизный чертеж общего вида	НВН-3	19
20	Деталь Т-4 Эскизный чертеж общего вида	НВН-4	19
21	Деталь Т-5 Эскизный чертеж общего вида	НВН-5	20
22	Деталь Т-6 Эскизный чертеж общего вида.	НВН-6	20
23	Деталь Т-7 Эскизный чертеж общего вида.	НВН-7	21
24	Деталь Т-8 Эскизный чертеж общего вида.	НВН-8	21
25	Переливная труба ф100 Эскизный чертеж общего вида	НВН-9	22
26	Переливная труба ф150 Эскизный чертеж общего вида.	НВН-10	22
27	Защитная решетка Эскизный чертеж общего вида.	НВН-11	23

			901-6-78.85
Нач.отд.	Трубников		
Н.К.	Стулова		
Гип	Стулова		Градирня открытого типа с капельным оросителем площадью 48 м²
Рук.бриг	Христофорий		Содержание альбома.
Ст.инж.	Детков.		

Лит	Лист	Листов
Р	1	1

СОЮЗВОДОКАНАЛПРОЕКТ

Инв.№ подл. | Подпись и дата | Взам.инв.№ | Инв.№ дубл. | Подпись и дата

Копировал: Доценко. Инв.№ 20874-01 3

Альбом II

Ведомость чертежей основного комплекта КД

NN листов	Наименование	Примечание
1	Общие данные, фасады	
2	План на отм. 0.330, Разрезы	
3	Планы деревянных конструкций на отм. 0.330÷8.500	
4	Разрез 1-1	
5	Разрез 2-2	

Фасад 1-4

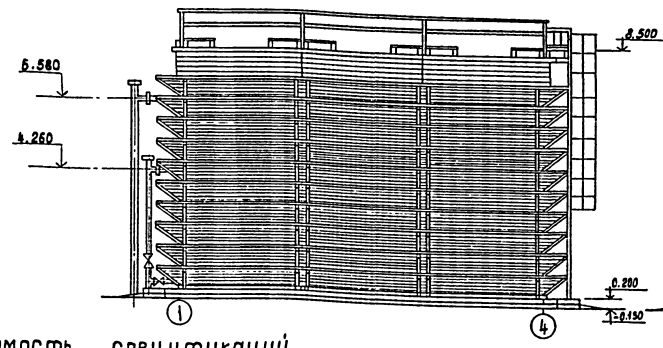

Фасад А-Б

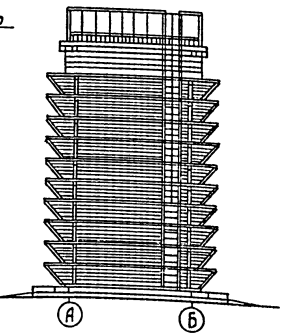

Ведомость спецификаций

Марка поз.	Обозначение	Наименование	Кол.	Примеч.
	т.п. 901-6-78.85 КД л.4			
	т.п. 901-6-73.85 КД л.5	то же		

Ведомость ссылочных и прилагаемых документов.

Обозначение	Наименование	Примечания
	Ссылочные документы	
1.450-3-3 8.0:1	Стальные лестницы, площадки, стремянки и ограждения.	
	Прилагаемые документы	
т.п. 901-6-73.85 альбом III	строительные узлы.	
т.п. 901-6-73.85 альбом IV	Строительные изделия.	

Ведомость объемов деревянных конструкций по рабочим чертежам основного комплекта марки КД.

	Наименование группы элементов конструкций.	Код	Кол, м³	Примечание.
1	Брус	535400	15.4	
2	Доска	536170	14.7	

Площадь застройки - 79 м²
Стр. объем - 670 м³.

Настоящий раздел проекта разработан в соответствии с действующими нормами и правилами и обеспечивает взрыво и пожаробезопасность здания при соблюдении установленных правил его эксплуатации.

Главный инженер проекта [подпись] /Ступова/

Инв. №				Привязан
Нач. отд.	Альтшуллер			Т.П. 901-6-78.85 -КД
Н. Контр.	Козловичер			
Гл. спец.	Козловичер			
Гл. арх.	Галактионов			Градирня открытого типа с капельным оросителем площадью 48 м².
Гл. инж. пр.	Бердичевская			Стадия: Р; Лист: 1; Листов:
Ст. инж.	Кибальчич			Общие данные. Фасады
				СОЮЗВОДОКАНАЛПРОЕКТ

Инв. № подл. | Подпись и дата | Взам. инв. №

Ф Копировал: Доценко [подпись] 20874-01 4

Альбом II

Разрез 1-1

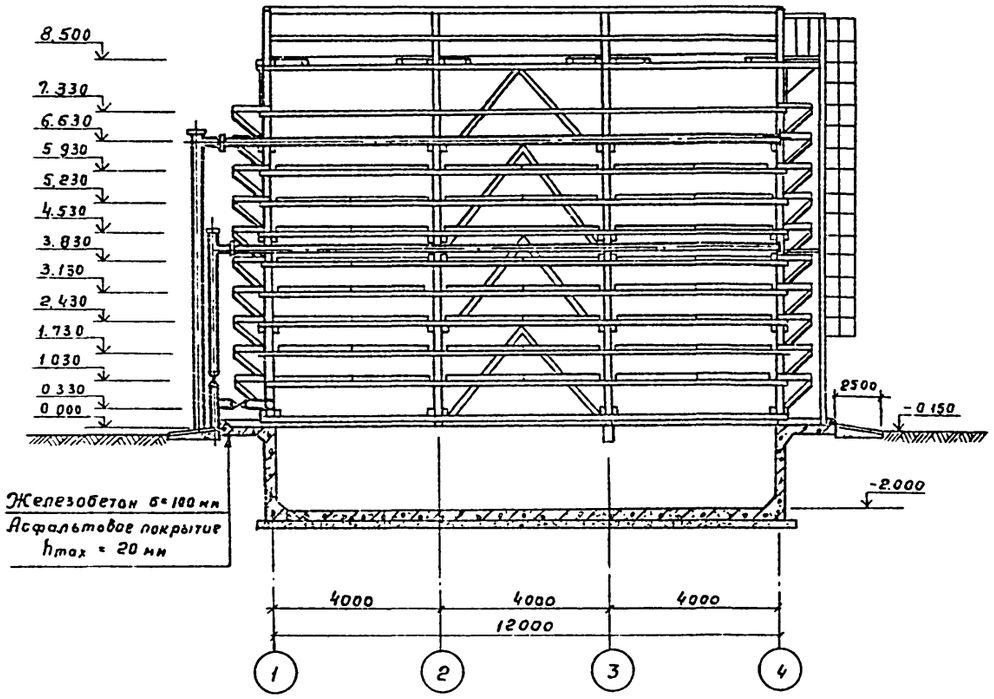

Разрез 2-2

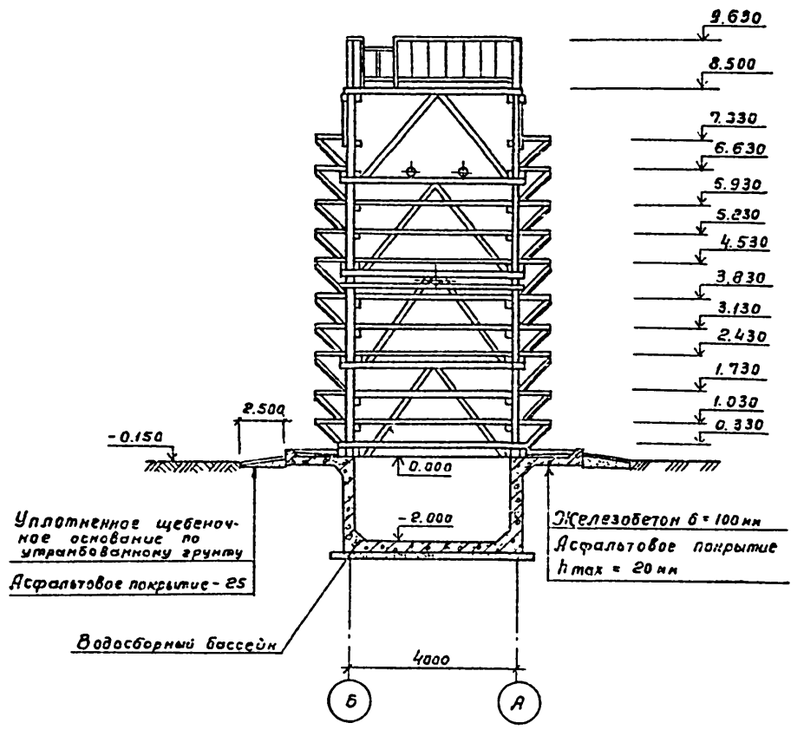

План на отм. 0.300

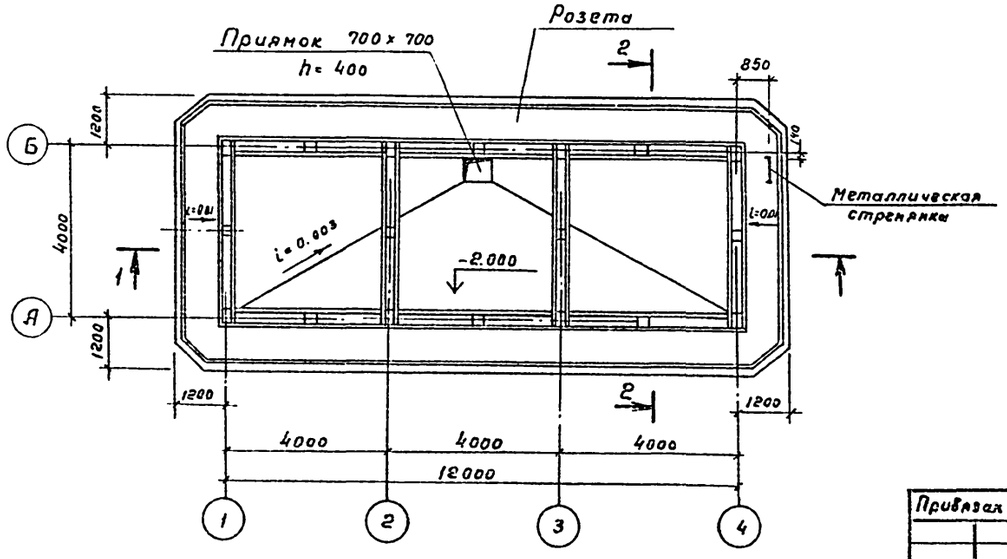

Нач. отд.	Альтшулер		ТП 901-6-78.85 КД		
Н. контр.	Козловичер				
Гл. спец.	Козловичер		Градирня открытого типа с капельным оросителем площадью 48 м²	Стадия	Лист	Листов
Гл. арх.	Голактионов			Р	2	
Гл. инж. пр.	Бердичевская		План на отм. 0.330. Разрезы.	СОЮЗВОДОКАНАЛПРОЕКТ	
Ст. архит.	Кибальчик				

Привязан

Инв. №

Инв. № подл. | Подпись и дата | Взам. инв. №

20874-01 5

Альбом II

План на отм. 1.030; 1.730; 3.130; 3.830; 5.230; 5.930; 7.330

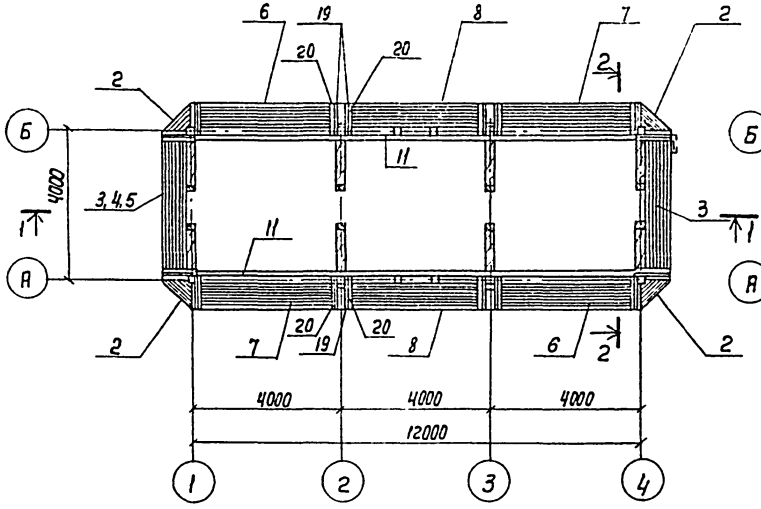

План на отм. 8.500

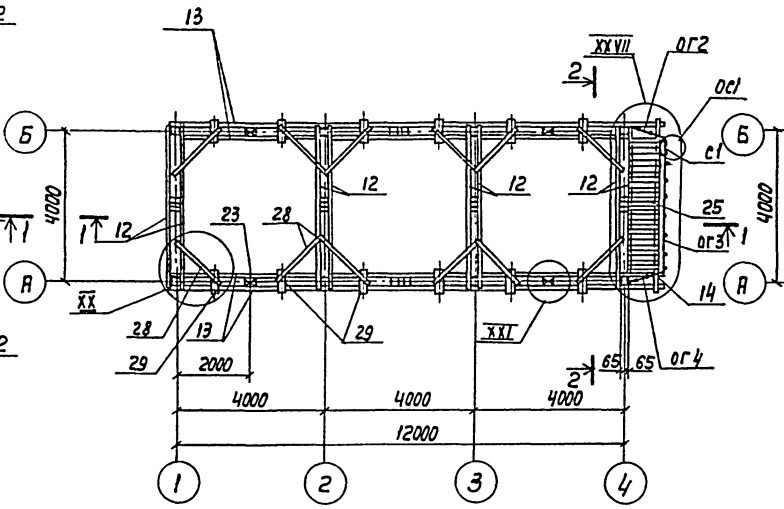

План расположения щитов решетника

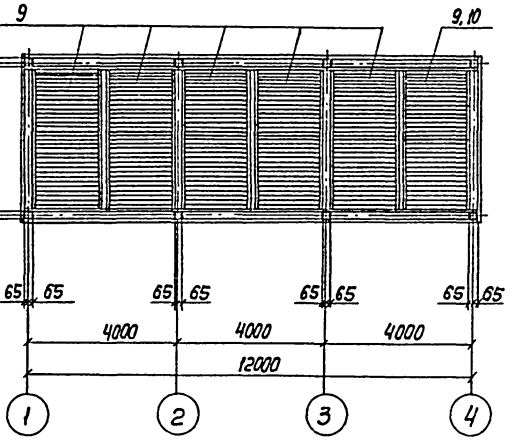

План на отм. 0.330

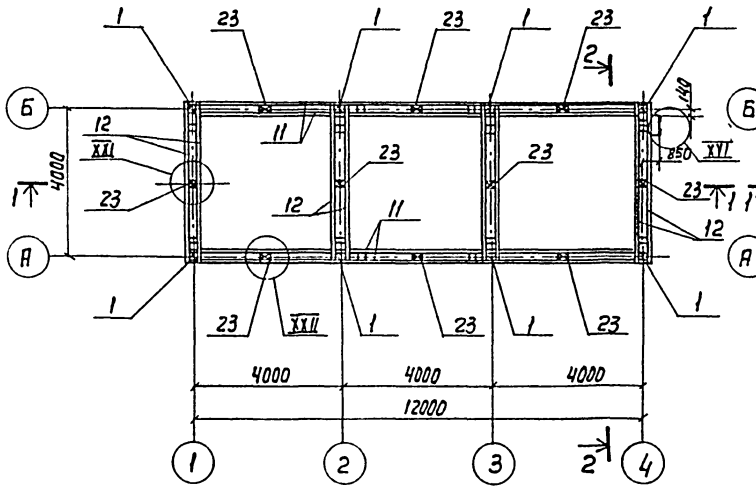

План на отм. 2,430; 4,530; 6,630

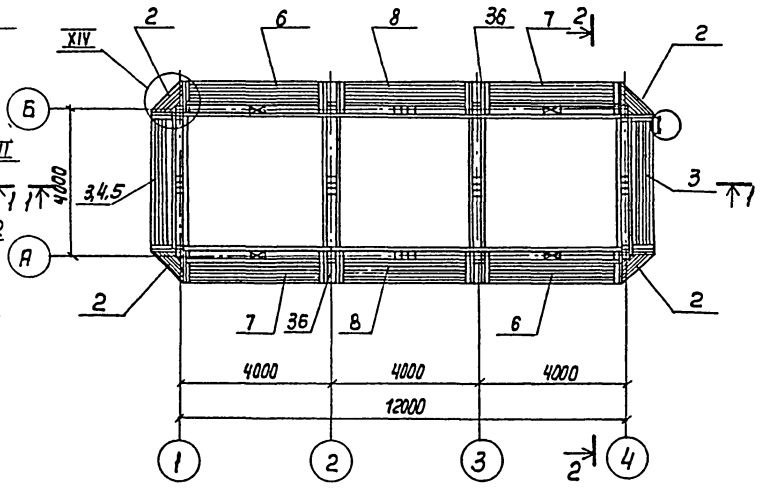

					ТП 901-6-78.85		-КД
Нач. отд.	Альтшуллер						
Н. контр.	Козловичер						
Гл. спец.	Козловичер				Градирня открытого типа с капельным оросителем площадью 48м²	стадия: Р; лист: 3; листов:	
Гл. инж. пр.	Берэнчевская						
Рук. гр.	Мирянская						
Ст. инж.	Капилин				План деревянных конструкций на отметках 0.330 ÷ 8,500	Союзводоканалпроект	
Инж.	Бобышева						
Инж.	Лазарева						

Привязан

Инв. N

Инв. N подл. | Подп. и дата | Взам. инв. N

20874-01 6

Копир. Лаврухина

Формат А2

Альбом II

1-1

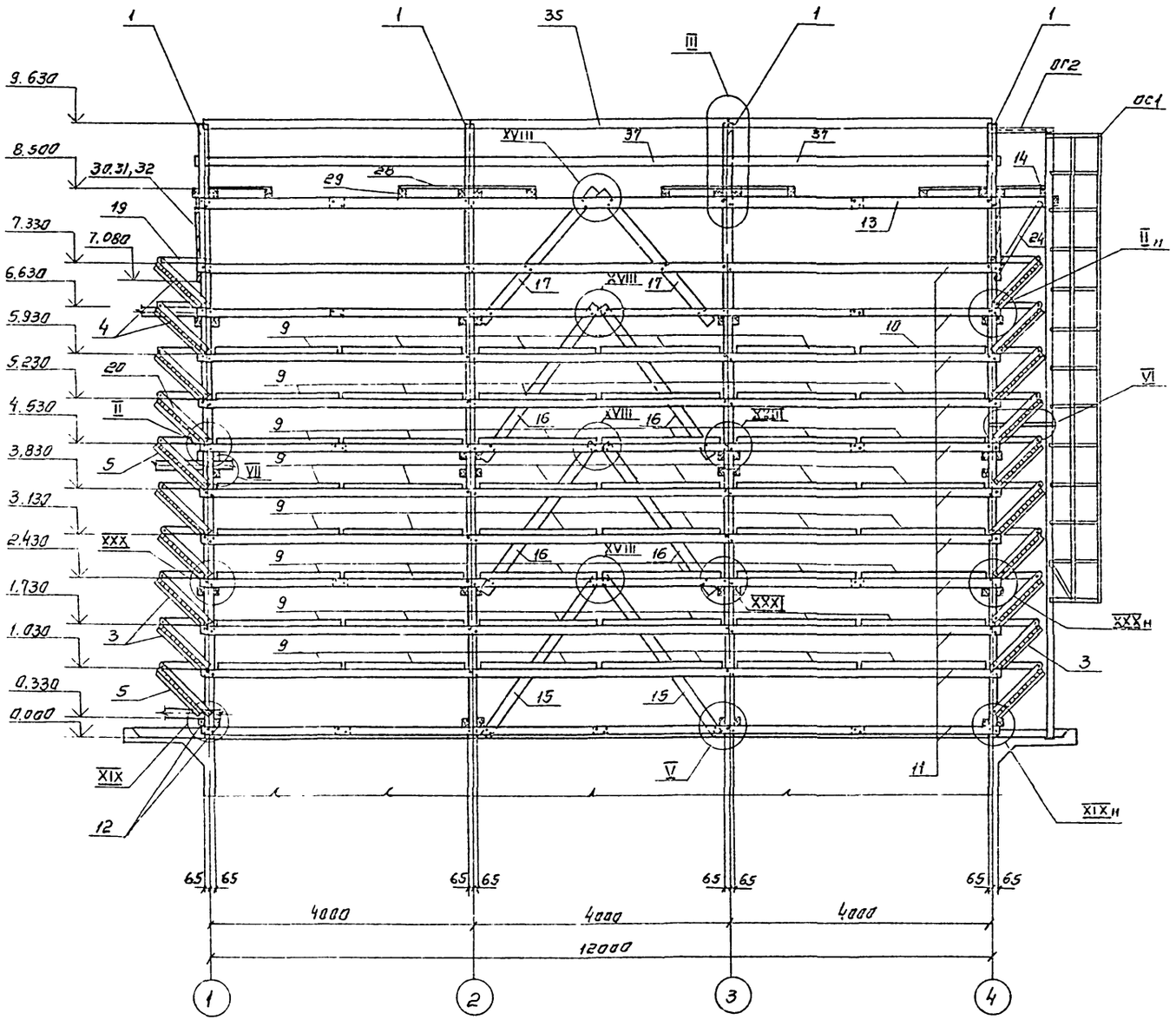

Спецификация к схеме расположения элементов градирни

Марка поз.	Обозначение	Наименование	Кол.	Масса ед.кг	Примеч
		Изделия			
		Стойка			
1	Тп.901-6- -КДН.2.000-01		8	87.0	
		Щит			
2	2.200		40	12.0	
3	2100-05 СБ		16	57.8	
4	-06.СБ		2	64.2	
5	-07.СБ		2	63.5	
6	-08.СБ		20	58.8	
7	-09 СБ		20	58.8	
8	-10.СБ		20	60.6	
9	2300-01.СБ		47	58.4	
10	-03 СБ		1	148.9	
		Детали			
11		Брус 130×75 ℓ=12230**	30		
12		150×75 ℓ=4230	45		
13		150×75 ℓ=13100**	4		
14		150×75 ℓ=4400	1		
15*		130×130 ℓ=3030	4		
16*		130×130 ℓ=2870	8		
17*		130×130 ℓ=2830	4		
18*		130×130 ℓ=2800	8		
19*		100×50 ℓ=870	160		
20*		100×75 ℓ=1190	160		
21		100×50 ℓ=130	16		
22		100×50 ℓ=900	80		
23		130×150 ℓ=230	50		
24*		130×75 ℓ=1580	2		
25		150×40 ℓ=750	23		
26*		130×130 ℓ=2920	16		
27*		130×130 ℓ=3050	8		
28		100×40 ℓ=1600	12		
29		150×150 ℓ=400	12		
30*		Доска 150×25 ℓ=3710	2		
	Продолжение	смотрите на лите	КД-5		

* Позиции смотрите ведомость деталей.

** Стыки элементов осуществлять по узлам XXVIII, XXIX

Нач отд	Альтшуллер		ТП. 901-6-7885 -КД-
Н.контр.	Козловичер		
Гл.спец.	Козловичер		Градирня открытого типа с капельным оросителем площадью 48 м²
Гл.инж.	Бердичевский		Стадия: Р; Лист: 4; Листов:
Рук.гр.	Миренский		
Ст.инж.	Капилин		Разрез 1-1
Инженер	Бабышева		СОЮЗВОДОКАНАЛПРОЕКТ
Инженер	Лазарева		

Привязан

Инв.№:

Копировал Синицына

20874-01 7 Формат А2

Альбом II

2-2

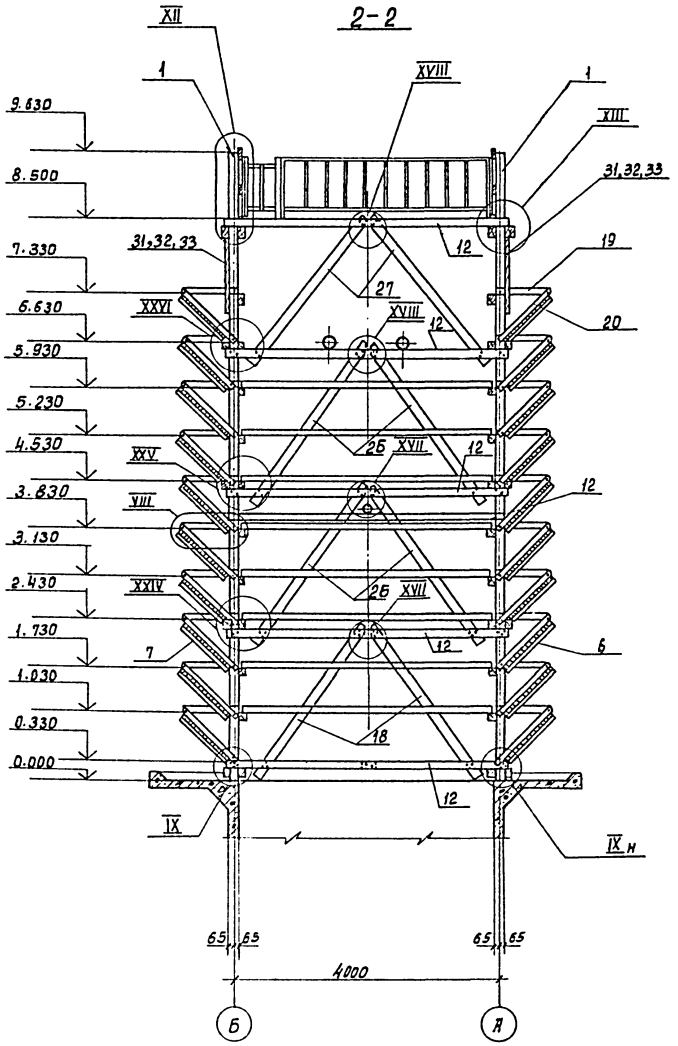

Ведомость деталей.

Поз.	Эскиз
15	
16	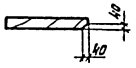
17	
18	
19	
20	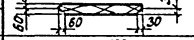
24	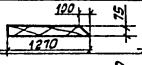
25	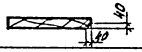
27	
30	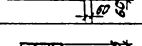
31	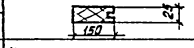
32	
33	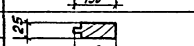
35	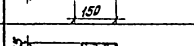

Спецификация к схеме расположения элементов градирни.

Марка поз.	Обозначение	Наименование	Кол.	Масса ед.кг.	Примеч.
31*		150х25 ℓ=3990	56		
32*		150х25 ℓ=3990	8		
33*		150х25 ℓ=3990	6		
34		Брус 80х75 ℓ=150	4		
35*		150х60 ℓ=3990	7		
36		Доска 130х25 ℓ=960	40		
37		150х25 ℓ=3990	7		
38		Брус 130х75 ℓ=520	56		
39		130х130 ℓ=520	16		
40		150х130 ℓ=520	4		
		Изделие соединительное			
МС1	т.п.901-6-73.85 – КДИ.3.100		16	2.1	
МС2	– 3.101.СБ		1	6.5	
МС3	– 3.102		4	0.7	
МС4	– 3.103.СБ		580	0.414	
МС5	– 01.СБ		120	0.327	
МС6	– 02.СБ		354	0.273	
МС7	– 03.СБ		160	0.256	
МС8	– 04.СБ		2	0.211	
МС9	– 05.СБ		8	0.116	
МС10	– 06.СБ		64	0.344	
МС11	– 07.СБ		40	0.511	
		Изделия стальные			
С1		Стремянка С х 82.	1	150.0	Нарастить по месту.
ОГ1	1.450.3-3 в.0.1	Ограждение стремянки ОГС-604	1	43.0	
ОГ2	т.п.901-6-73.85 КДИ.3.200-01.СБ	Ограждение площадки	1	9.2	
ОГ3	– 02.СБ		1	39.0	
ОГ4	– 03.СБ		1	8.6	

* Позиции смотрите Ведомость деталей.

Привязан:

Инв. №

Нач. отд.	Альтшуллер		
Н. контр.	Козлобичер		
Гл. спец.	Козлобичер		
Гл. инж. пр.	Берлинская		
Рук. бриг.	Мирецкая		
Ст. инж.	Капелин		
Инженер	Бабышева		
Инженер	Позерова		

Т.П.901-6-78.85 -КД

Градирня открытого типа с капельным оросителем площадью 48 м²

Разрез 2-2

Стадия	Лист	Листов
Р	5	

СОЮЗВОДОКАНАЛПРОЕКТ

Копировал: Доценко

20874-01 8

Инв. № подл. | Подпись и дата | Взам. инв. №

Альбом III

Ведомость чертежей основного комплекта

Лист	Наименование	Примечание
1	Общие данные	
2	Водосборный бассейн. Опалубочный чертеж.	
3	Водосборный бассейн. Арматурный чертеж.	
4	Водосборный бассейн. Розета. Арматурный чертеж.	
5	Водосборный бассейн. Приямок. Арматурный чертеж.	
6	Камера задвижек. Планы. Сечения.	
7	Металлические ограждения ОГ1, ОГ2, ОГ3.	

Ведомость ссылочных и прилагаемых документов

Обозначение	Наименование	Примечание
	Ссылочные документы	
Серия 5.900-2	Сальники набивные Ду50... 1400 для пропуска труб через стены	
ГОСТ 8478-81	Сетки сварные для железобетонных конструкций	
	Прилагаемые документы	
Т.П. 901-6-73.85 АЛЬБОМ IV	Строительные изделия	
Т.П. 901-6-73.85	Ведомости материалов	

Ведомость спецификаций

Лист	Наименование	Примечание
2	Водосборный бассейн. Опалубочный чертеж.	
3	Водосборный бассейн. Арматурный чертеж.	
5	Водосборный бассейн. Приямок. Арматурный чертеж.	
6	Камера задвижек. Планы, сечения.	

1. За отм. 0,000 принята отметка верха розеты, которая соответсвует абсолютной отметке [ ]
2. Данные по расчетным условиям строительства ерадирен и требования к железобетонным конструкциям приведены в т.п. 901-6 в разделе „Строительные решения."

Настоящий раздел проекта разработан в соответствии с действующими нормами и правилами и обеспечивает взрыво- и пожаро-безопасность сооружения при соблюдении установленных правил его эксплуатации.
Главный инженер проекта /Стулова Л.Г./

Инв.№ подл. | Подпись и дата | Взам. инв.№

Привязан:

Инв.№

Т.П. 901-6-78.85 КЖ

Нач.отд.	Альтшуллер	
Н.контр.	Коловичер	
Гл.спец.	Коловичер	
Гл.инж.пр.	Евдачевская	
Рук.бриг.	Муравская	
Инженер	Назарева	

Градирня открытого типа с капельным оросителем площадью 48 м². Водосборный бассейн. Общие данные.

Стадия	Лист	Листов
Р	1	

СОЮЗВОДОКАНАЛПРОЕКТ

20874-01 9

Альбом II

1 - 1

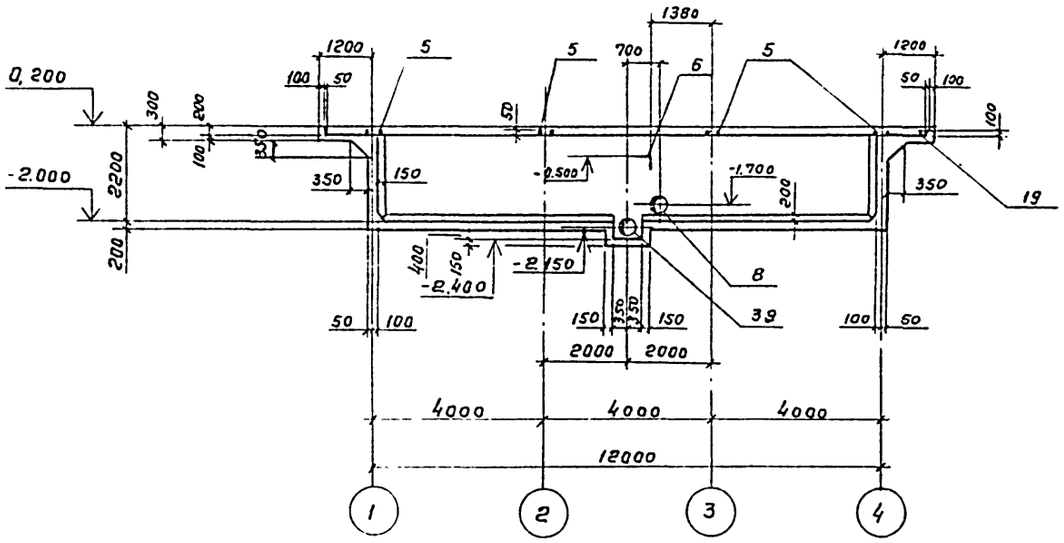

2 - 2

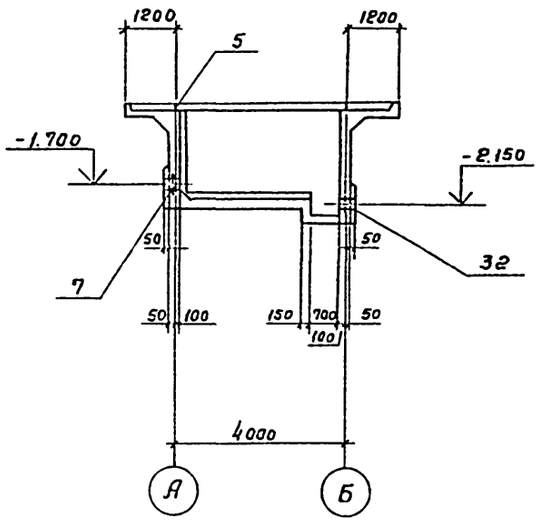

а - а

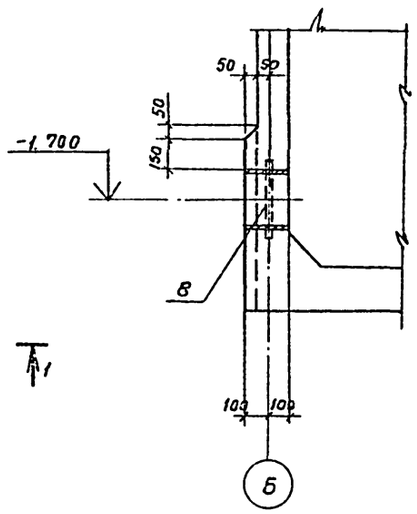

План

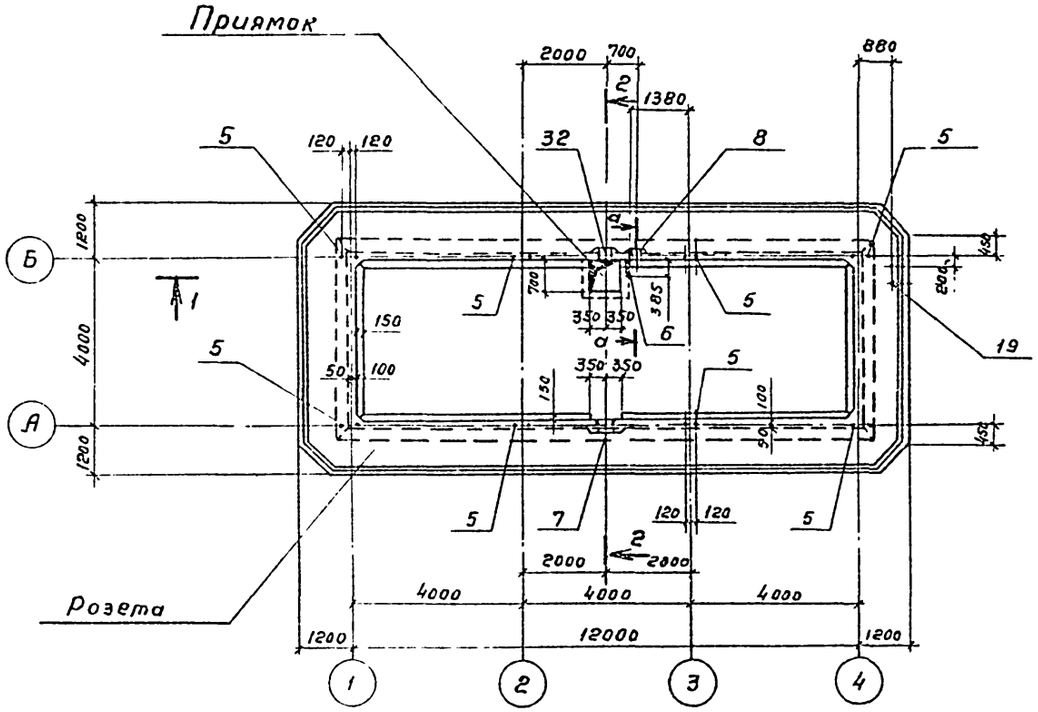

Спецификация водосборного бассейна

Формат	Зона	Поз.	Обозначение	Наименование	Кол.	Примечание
				Стены и днища		
				Сетка арматурные		
				ГОСТ 8478-81		
		1		С $\frac{6AIII-200}{8AIII-200}$ 3800×6050 $\frac{25}{100}$	2	91,9 кг
		2		С $\frac{6AIII-300}{8AIII-200}$ 3800×6050 $\frac{25}{100}$	2	81,5 кг
		3		С $\frac{6AIII-300}{8AIII-200}$ 2150×6150 $\frac{75}{25}$	8	37,2 кг
		4		С $\frac{6AIII-300}{8AIII-200}$ 2150×4050 $\frac{25}{25}$	4	25,0 кг
				Изделия закладные		
А3		5	ТП 901-6-73.85 КЖИ 1.102		8	1,6 кг
А4		6	ТП 901-6-73.85 КЖИ 1.101		1	2,5 кг
		7	Серия 5.900-2	Сальник Ду 300 ℓ=200	1	34,4 кг
		8	"	" Ду 150 ℓ=200	1	20,3 кг
				Детали		
				ф 10 AIII ГОСТ 5781-82		
Б4		9*		ℓ=1790	156	1,1 кг
Б4		10*		ℓ=2240	40	1,4 кг
				ф 8AIII ГОСТ 5781-82		
Б4		11*		ℓ=1220	156	0,5 кг
Б4		12*		ℓ=340	196	0,3 кг
Б4		13		ℓ=150 пог.м	—	5,9 кг
				Розета		
				Сборочные единицы		
				Каркасы пространственные		
А4		14	ТП 901-6-73.85 КЖИ 1208-05СБ		4	8,44 кг
А4		15	ТП 901-6-73.85 КЖИ 1.208-02СБ		2	6,2 кг
А4		16	ТП 901-6-73.85 КЖИ 1.208-03СБ		4	1,24 кг

Продолжение см. лист КЖ-4

*) Позиции 9÷12 см. ведомости на листе 3

Согласовано

Взам. инв. №

Подпись и дата

Инв. № подл.

Привязан

Инв. №

Нач.отд	Альтшулер	
Н.контр.	Козловичер	
Гл.спец.	Козловичер	
Гл.инж.пр.	Бердичевская	
Рук.бриг.	Ниренская	
Вед.инж.	Фадина	
Инжен.	Лазарева	

ТП 901-6-78.85 -КЖ

Градирня открытого типа с капельным оросителем площадью 48 м²

Водосборный бассейн
Опалубочный чертеж.

Стадия	Лист	Листов
Р	2	

СОЮЗВОДОКАНАЛПРОЕКТ

20874-01 10

Копировал Гольденбаум Формат А2

Альбом II

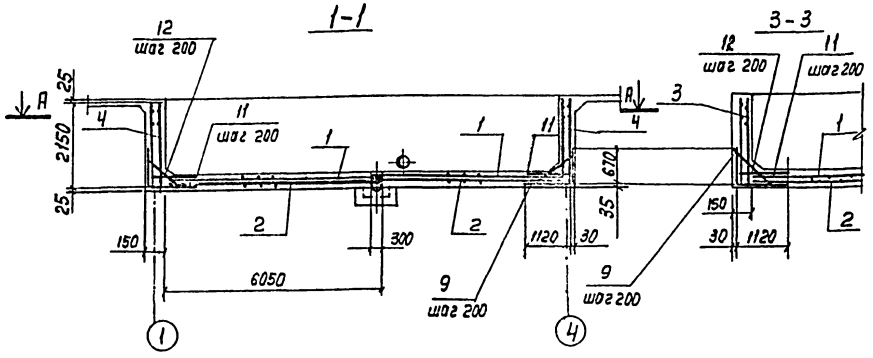

План по А-А

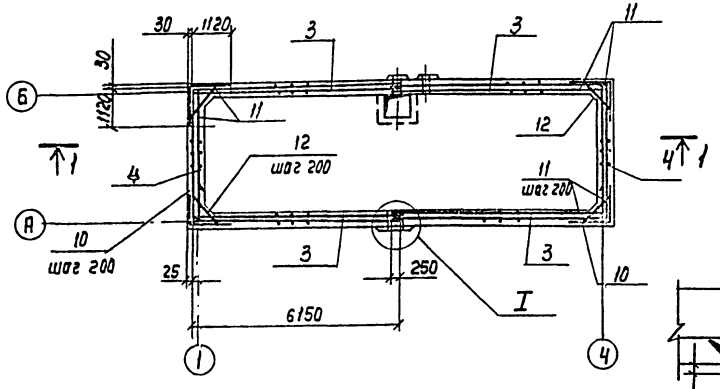

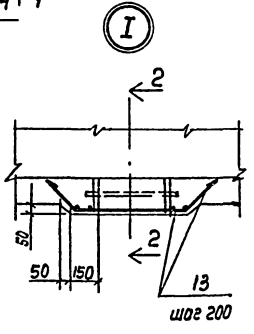

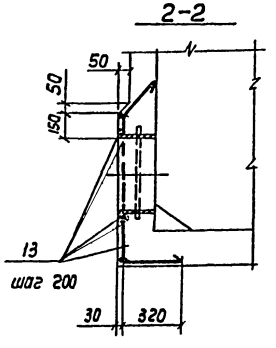

Днище

Раскладка верхней арматуры

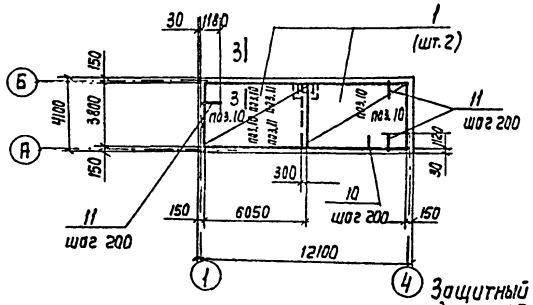

Раскладка нижней арматуры

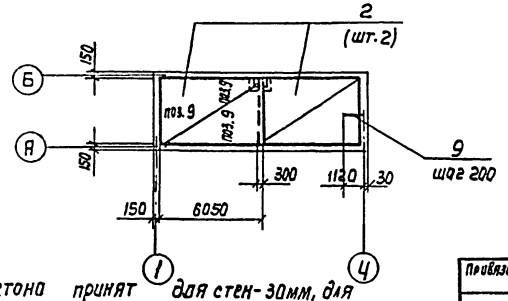

Защитный бетона принят для стен-30мм, для днища-35мм.
В местах пропуска сальников арматуру вырезать по месту, концы приварить к корпусу сальника.

Ведомость деталей

Поз.	Эскиз
9	670 1120
10	1120 1120
11	100 1120
12	160 45° 160
20	850 45° 1000 850
21	1100 ÷ 1600
22	520 470
23	160 45° 620 160
	—

Спецификация водосборного бассейна (продолжение)

Формат	Зона	Поз.	Обозначение	Наименование	Кол.	Примечание
				сетки арматурные		
				ГОСТ 8478-81		
		17		с $\frac{6А\text{III}-300}{8А\text{III}-200}$ 1250×6050 $\frac{25}{25}$	8	22,0кг
		18		с $\frac{6А\text{III}-300}{8А\text{III}-200}$ 1250×3850 $\frac{25}{25}$	4	14,2кг
				Изделия закладные		
А3		19	ТП 901-6-73.85 - КЖИ 1.102-01		1	0,9кг
				Детали		
				ф 8А III ГОСТ 5781-82		
Б4		20*		e=2700	8	1,1кг
Б4		21*		1100 – 1600	48	0,6кг
Б4		22*		e=990	140	0,4кг
Б4		23*		e=940	156	0,4кг
Б4		24		e=150	200	0,06кг
				ф 10А III ГОСТ 5781-82		
Б4		32		e=257,6 пог.м		15&9
				Приямок (шт.1)		
				Сборочные единицы		
				Изделия закладные		
Б4		33	серия 5.900-2	Сальник Ду 100 e=200	1	8,2кг
				Детали		
				ф 8А III ГОСТ 5781-82		
Б4		25*		e=2140	4	0,84кг
Б4		26*		e=1300	16	0,5кг
Б4		27*		e=1120	4	0,4кг
Б4		28*		e=2280	6	0,9кг
Б4		29*		e=970	12	0,4кг
Б4		30*		e=2430	6	1,0кг
Б4		31*		e=6.0п.м		24кг
				Материал:		
				Бетон марки 300	27,84	м³

*) Позиции 20÷23 и 25÷30 см. на листах 3,5.

Нач.отд.	Альтшуллер		
Н. Контр.	Козловичер		
Гл.спец.	Козловичер		
Гл.инж.пр	Бердичевская		
Рук.бр.	Миренская		
Вед.инж.	Фадина		
Инженер	Лазарева		

Привязан

Инв.№

ТП 901 - 6- 78.85 -КЖ

Градирня открытого типа с капельным оросителем площадью 48 м²

Водосборный бассейн
Арматурный чертеж

Стадия	Лист	Листов
Р	3	

СОЮЗВОДОКАНАЛПРОЕКТ

Инв. № подл. | Подп. и дата | Взам. инв. №

Копир. Лаврухина 20874-01 11 Формат А2

Альбом II

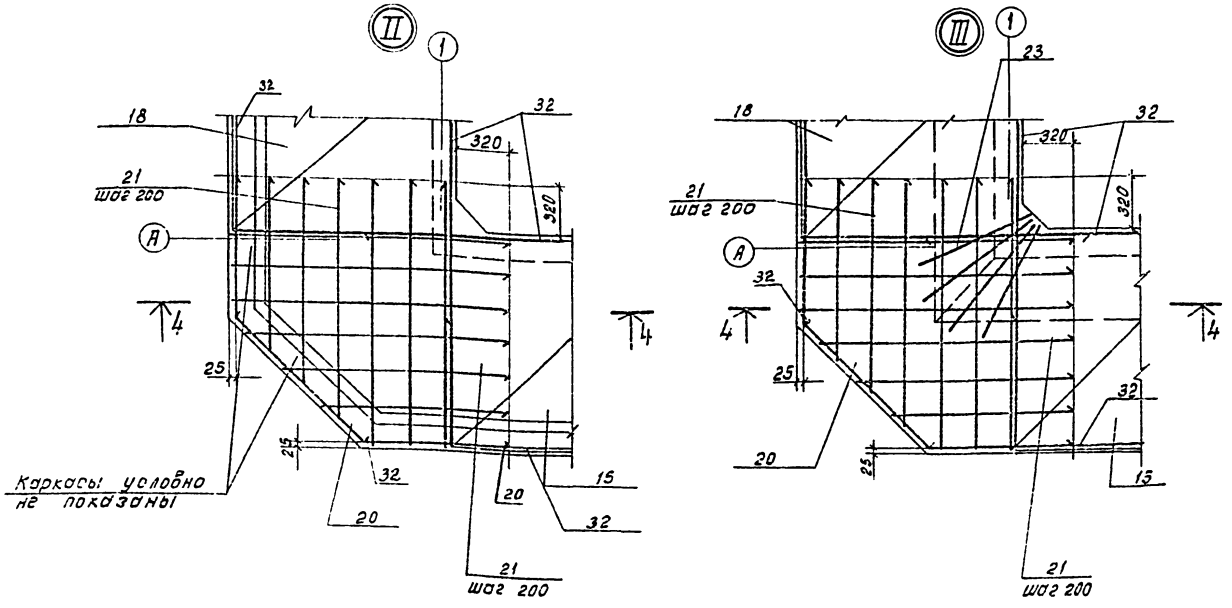

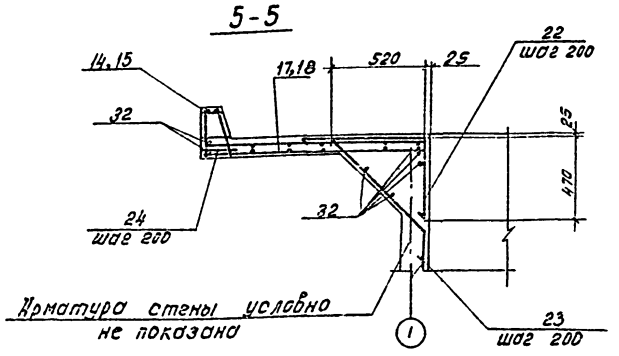

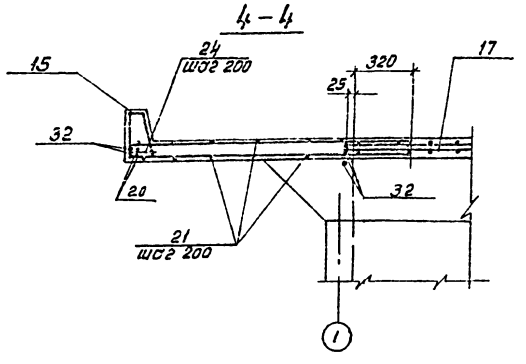

Розета

Раскладка верхней арматуры.

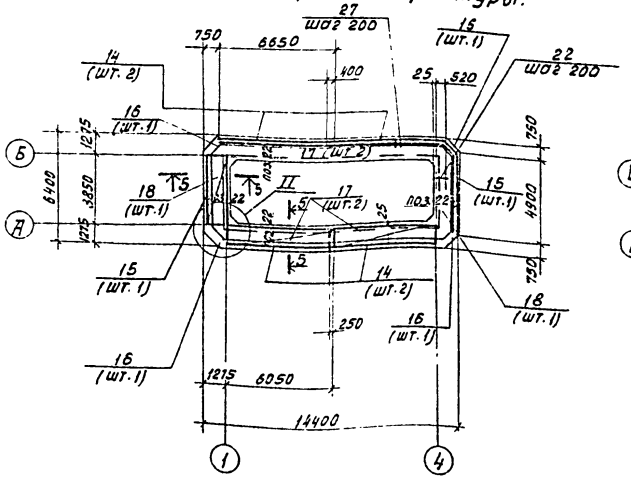

Раскладка нижней арматуры

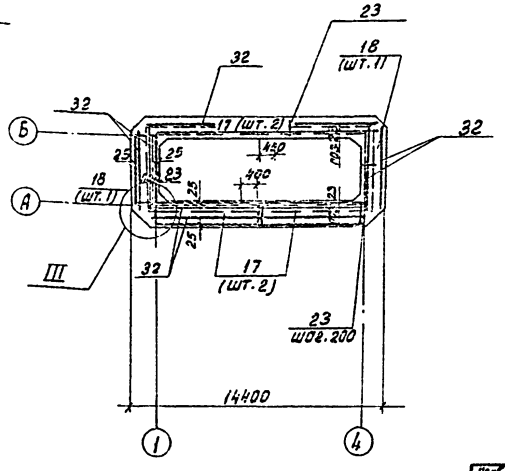

Защитный слой бетона в розете принят -25 мм.

Нач. отд.	Альтшуллер		Т.П. 901-6-78.85			КЖ
Н. контр.	Козловичер					
Гл. спец.	Козловичер		Градирня открытого типа с капельным оросителем площадью 48 м²	Стадия	Лист	Листов
Гл. инж. пр.	Бердичевская			Р	4	
Рук. бриг.	Миренская		Водосборный бассейн. Розета. Арматурный чертеж.	СОЮЗВОДОКАНАЛПРОЕКТ		
Вед. инж.	Фадина					
Инженер	Лазарева					

Привязан:

Инв. №

Копировал: Доценко. 20874-01 12

Инв. № подл. | Подпись и дата | Взам. инв. №

Альбом III

1-1

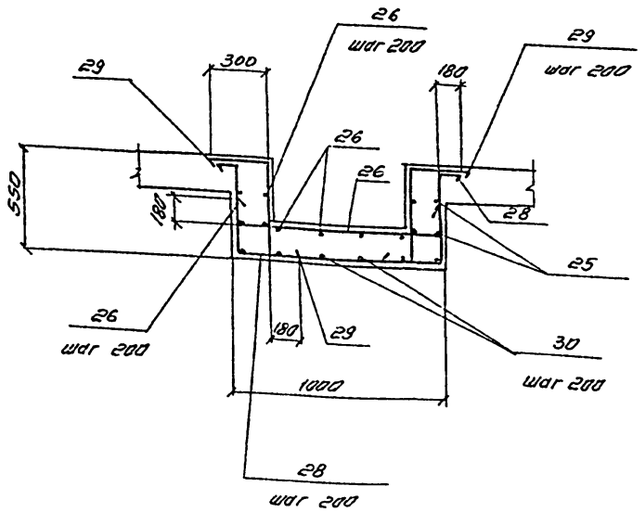

2-2

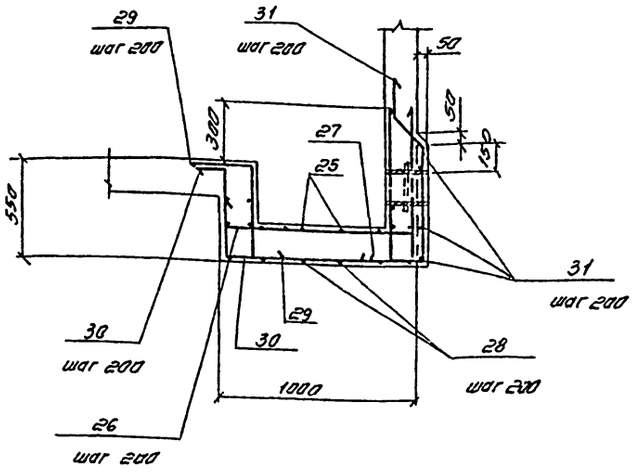

Ведомость деталей

Поз.	Эскиз
25	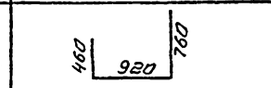
26	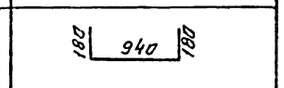
27	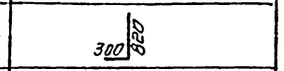
28	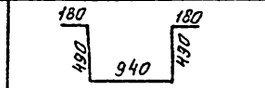
29	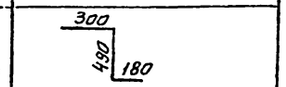
30	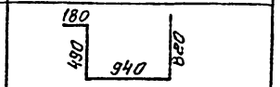

Приямок

План

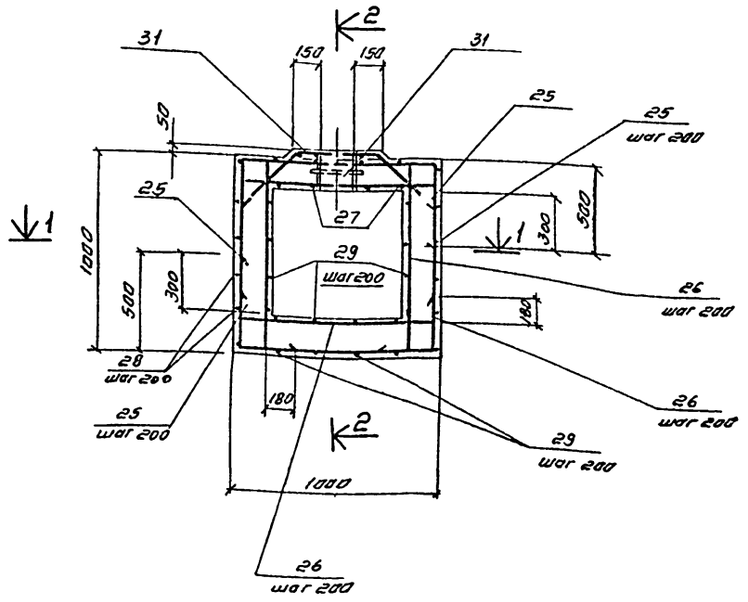

Ведомость расхода стали на элемент, кг

Марка элемента	Изделия арматурные							Изделия закладные								Общий расход
	Арматура класса A III ГОСТ 5781-82							Арматура класса A I ГОСТ 5781-82					Прокат марки Вст3 кп2 ГОСТ 8509-72				Всего	
	ф6	ф8	ф10				Итого	ф12	ф16			Итого	L63×5			Итого		
Стены и днище	151,0	736.1	227.6				1114.7		12.8				2.5			2.5	15.3	1130
Розетка	121.9	330.0	158.9				610.8	0,9				0.9					0.9	611.7
Приямок		31,6					31.6											31.6

Нач. отд.	Альтшуллер		ТП 901-6-78.85 КЖ		
Н. контр.	Козловичер				
Гл. спец.	Козловичер		Градирня открытого типа с капельным оросителем площадью 48 м².	Стадия	Лист	Листов
Гл. инж. пр.	Бородиевский			Р	5	
Рук. бриг.	Мирецкая		Водосборный бассейн Приямок Арматурный чертеж	СОЮЗВОДОКАНАЛПРОЕКТ		
Вед. инж.	Фадина					
Инженер	Назарева					

Привязан

Инв. №

Инв. № подл. | Подпись и дата | Взам. инв. №

Копировал. Синицына

20874-01 13 формат А2

Альбом II

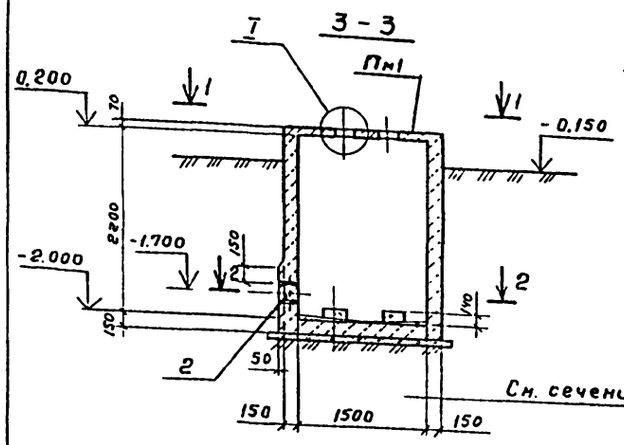

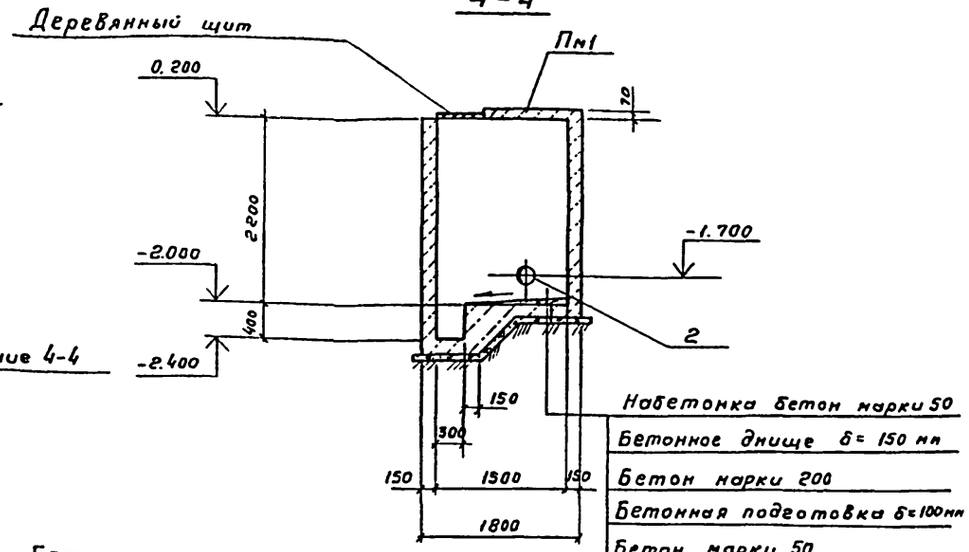

План по 2-2

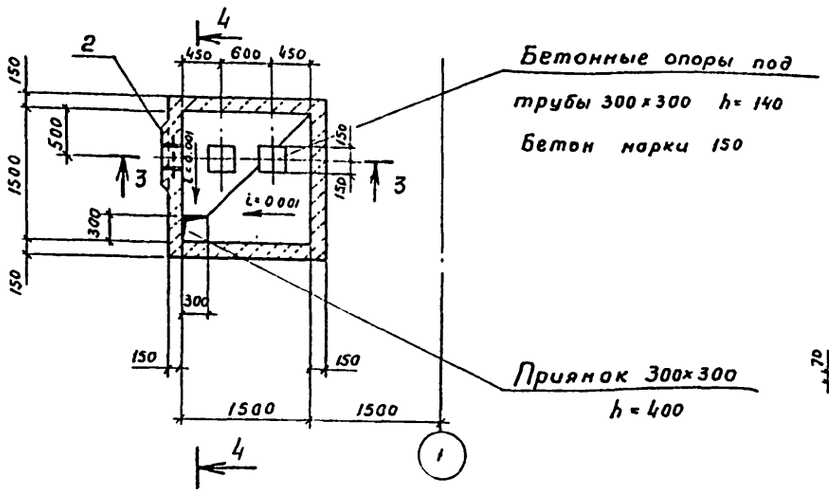

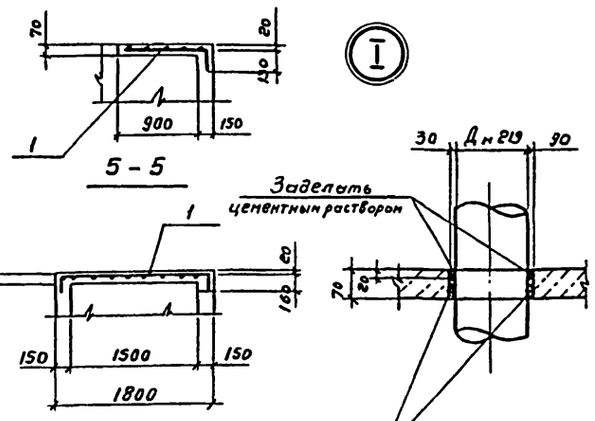

План по 1-1

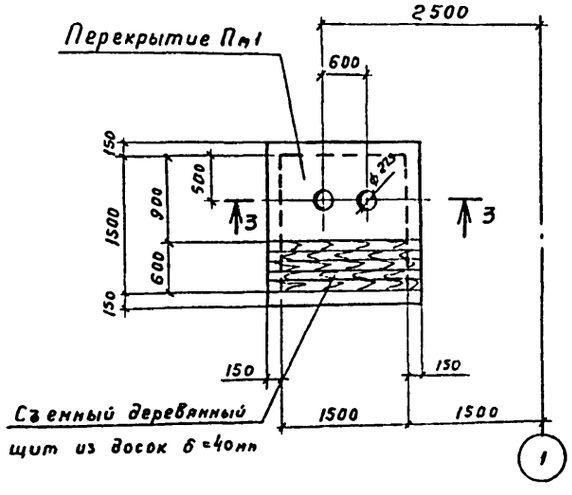

Перекрытие Пм1

Армирование

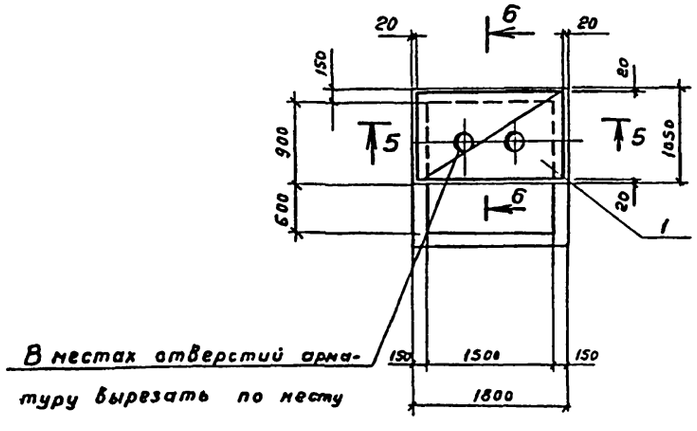

Спецификация камеры задвижек

Формат	Зона	Поз.	Обозначение	Наименование	Кол.	Приме-чание
				Пм1 (шт.1)		
				Сетки арматурные		
				ГОСТ 8478-81		
		1		С $\frac{4Bp1-(5\times200)+100}{4Bp1-(8\times200)+150}$ 1140×2690 $\frac{ПО}{40}$	1	2.4 кг
				Стены и днище		
				Изделие закладное		
		2	Серия 5.900-2	Сальник Ду 200 ℓ= 200	1	16,0 кг
				Материал		
				Бетон марки 200	2,7	м³

Ведомость расхода стали на элемент, кг

Марка элемента	Изделия арматурные									Общий расход
	Арматура класса									
	Bp1									
	ГОСТ 6727-80									
	4		Итого							
Перекрытие Пм1	2.4		2.4							2.4

Привязан

Инв. № подл.

Нач.отд.	Альтшуллер		
Н.контр.	Козловичев		
Гл.спец.	Козловичев		
ГИП	Бердичевский		
Рук.бр.	Нуренский		
Инжен.	Лазарева		
Ст.инж.	Капилин		

ТП 901-6-78.85 -КЖ

Градирня открытого типа с капельным оросителем площадью 48 м²

Стадия Р | Лист 6 | Листов

Камера задвижек
Планы. Сечения.

СОЮЗВОДОКАНАЛПРОЕКТ

20874-01 14

Копировал Гольденбаум

Формат А2

Взам. инв. №

Подпись и дата

Инв. № подл.

Альбом II

Техническая спецификация

Вид профиля ГОСТ, ТУ	Марка металла и ГОСТ.	Обозначение и размер профиля мм.	NN п/п	Код: Марка металла	Код: Вид профиля	Код: Размер профиля	Количество шт.	Длина мм.	Масса металла по элементам конструкций кг. Ограждение / Код элемента конструкции.	Общая масса кг	Масса потребности в металле по кварталам (заполняется изготовителем кг) I	II	III	IV	Заполняется ВЦ
Сталь угловая равнополочная ГОСТ 8509-72	В ст. 3 кп 2	L 50 x 50 x 5	1						47.0						
			2												
Всего профиля:			3	11230	21113				47.0	47.0					
Сталь горячекатанная круглая ГОСТ 5161-82	В ст. 3 кп 2	ф 12	4						11.0						
			5												
Всего профиля:			6						11.0	11.0					
Итого марка металла по маркам			7						58.0	58.0					
Поставка элементов по кварталам (заполняется заказчиком)	I		8												
	II		9												
	III		10												
	IV		11												

Ведомость металлоконструкций по видам профилей.

Наименование конструкций по номенклатуре прейскуранта N 01-09	Позиция по прейскуранту N 01-09	NN п/п	Код конструкций	Масса конструкций кг. по видам профилей стали: Крупносортная сталь	Мелкосортная сталь	Всего:	Всего с учетом 1% на массу наплавленного металла	Количество шт.
Нетиповые конструкции								
Ограждение площадок		1	5262440228	47.0	11.0	58.0		
Итого с учетом 3% на уточнение массы в чертежах КМД		2						
Итого с учетом отходов 3.7%		3						
Приведенная к обычным профилям масса металлам с учетом 3% на уточнение массы в чертежах КМД и 3.7% на отходы.		4						
Разница приведенной и натуральной массы.		5						
Всего приведенная масса металла с учетом 3% на уточнение массы в чертежах КМД и 3.7% на отходы.		6						

ОГ 2

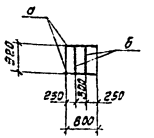

ОГ 3

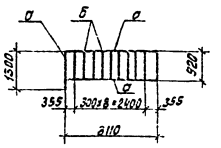

ОГ 1

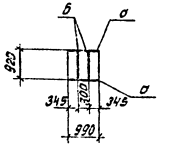

Ведомость элементов.

Марка	Сечение: Эскиз	Поз.	Состав	Опорные усилия: М тс.м	Н тс	А тс	Марка металла	Примечания
а	L	1	L50x5					
б	• ф 12	2	ф12 А I					

Инв. № подл. | Подпись и дата | Взам. инв. №

Привязан

Инв. №

Нач. отд.	Альтшуллер	
Н. контр.	Козловичер	
Гл. спец.	Козловичер	
ПИП	Бердичевская	
Рук. бр.	Миренская	
Инженер	Бобышева	

Т.П. 901-6-7885 КЖ

Градирни открытого типа с капельным оросителем площадью 48 м²

Металлические ограждения ОГ2, ОГ3, ОГ1.

Стадия	Лист	Листов
Р	7	

СОЮЗВОДОКАНАЛПРОЕКТ

Копировал: Доценко. 20874-01 15

Альбом II

Разрез 1-1

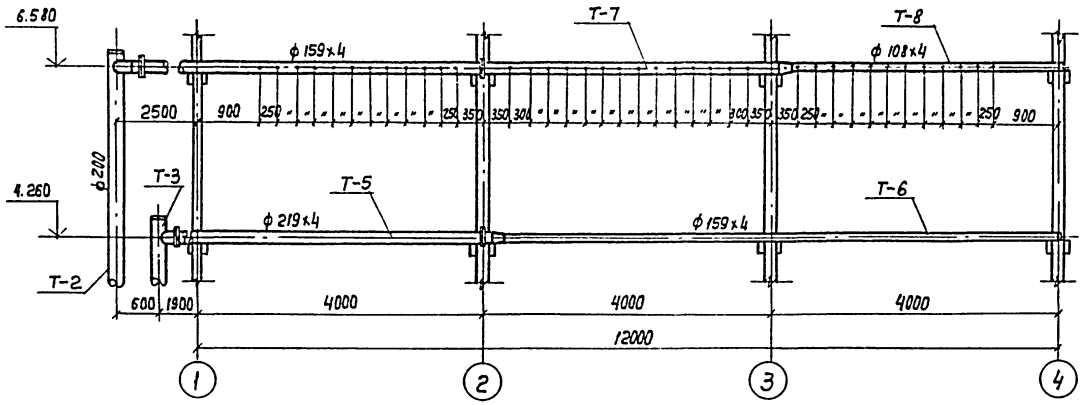

Разрез 2-2

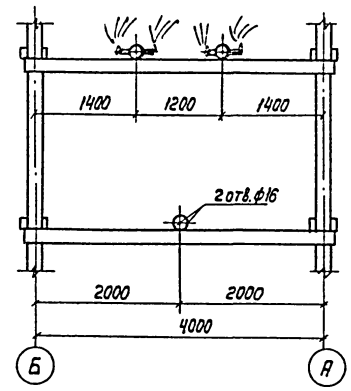

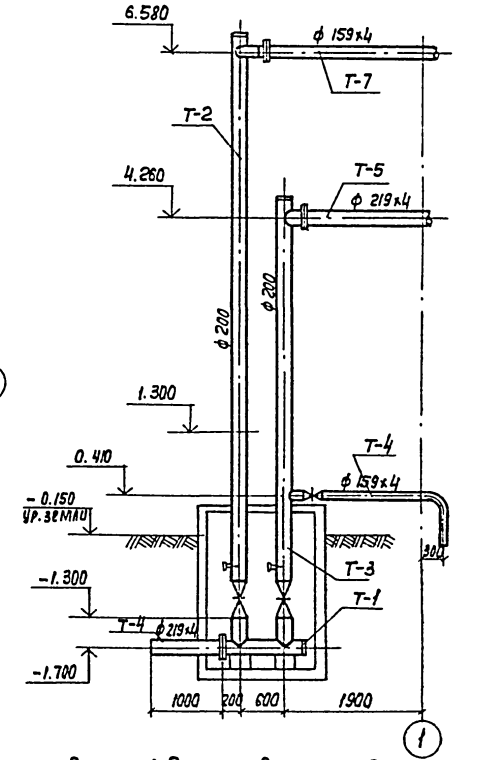

План на отм. 6.580

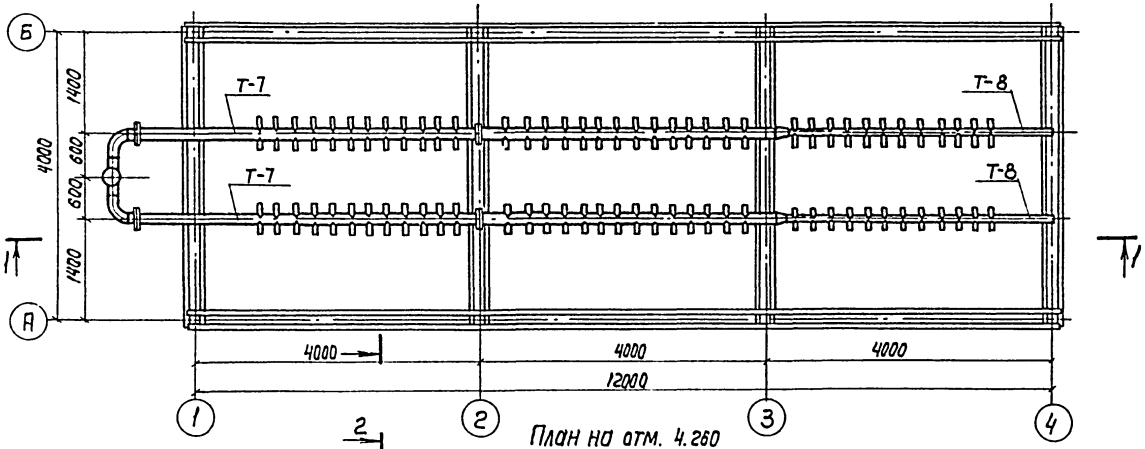

План на отм. 4.260

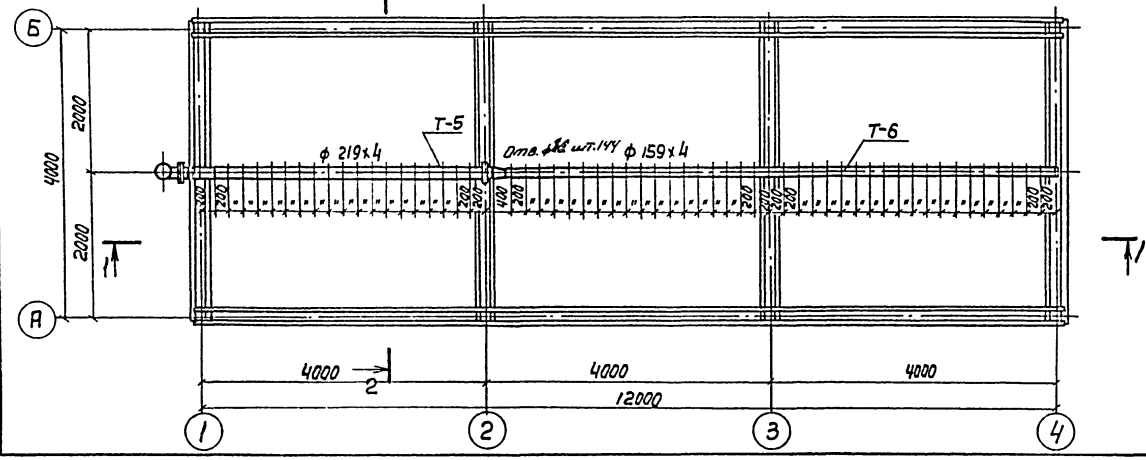

Спецификация на детали водораспределительной системы

NN п/п	Наименование	Кол-во шт.	Примечание
1	Деталь Т-1	1	
2	Деталь Т-2	1	
3	Деталь Т-3	1	
4	Деталь Т-4	1	
5	Деталь Т-5	1	
6	Деталь Т-6	1	
7	Деталь Т-2	2	
8	Деталь Т-8	2	
9	Деталь Т-9 ф 200 ℓ=1,0м	1	
10	Сопло 20х12	144	
11	Задвижка 30ч6бр ф 150	1	
12	ф 200	2	

ТП 901-6-78.85. НВ

Привязан

Инв.№

Нач. отд.	Трудников		Градирня открытого типа с капельным оросителем площадью 48м²
Н. контр.	Стулова		
Гл. инж. пр.	Стулова		
Рук. др.	Христофорий		Водораспределительная система. Планы. Разрезы.
Инженер	Громов		
Инженер	Антонова		

Стадия	Лист	Листов
Р	1	

Союзводоканалпроект

Взам. инв.№ | Подп. и дата | Инв.№ подл.

Альбом II

Разрез 1-1

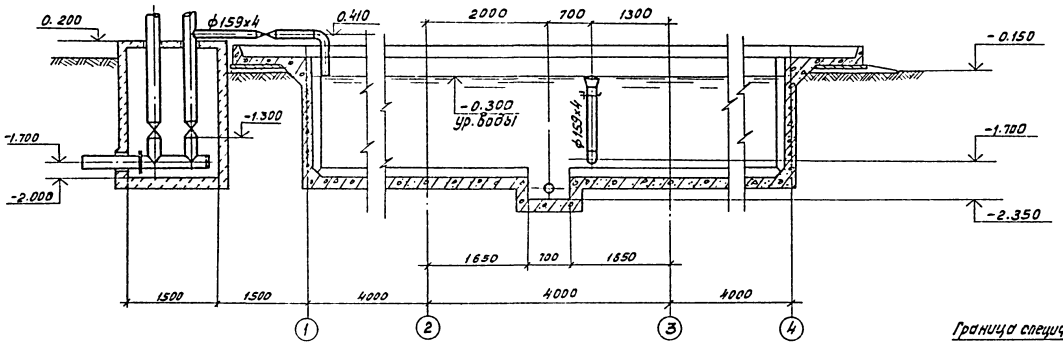

Разрез 2-2

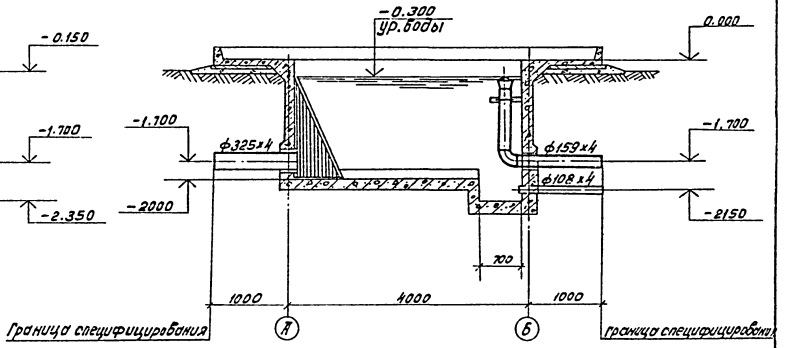

План на отм. 0.000

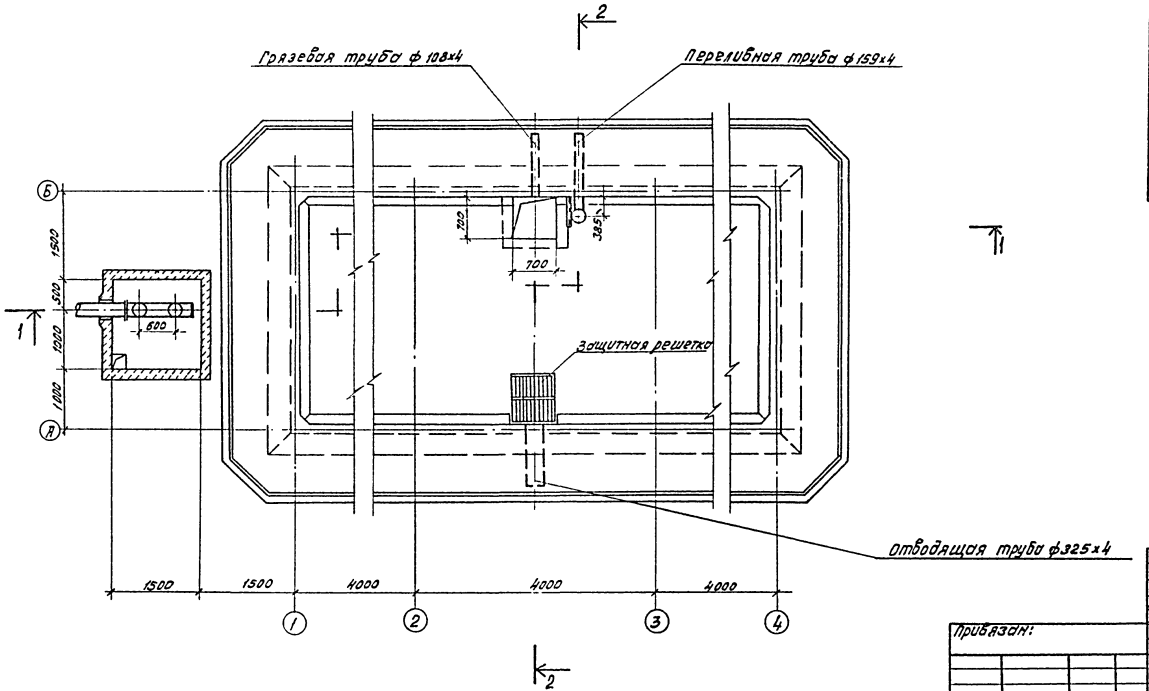

Спецификация деталей на водосборный бассейн градирни.

№№ п/п	Наименование	Количество шт.	Примечание
1	Отводящая труба охлажденной воды ф325х4	1	
2	Переливная труба ф 159х4	1	
3	Грязевая труба ф 108х4	1	
4	Защитная решетка	1	

1. Все детали водосборного бассейна должны быть покрыты антикоррозийным составом (см. чертежи марки ПЗ).

Нач.отд.	Трубников		ТП901-Б-78.85.	НВ
Н.контр.	Стулова			
ГИП	Стулова		Градирня открытого типа с капельным оросителем площадью 48м²	Лит Р / Лист 2 / Листов
Рук.бриг.	Христофориди			
Ст.инж.	Детков		Водосборный бассейн. План. Разрезы.	СОЮЗВОДОКАНАЛПРОЕКТ
Инж.	Антонова			

Привязан:

Инв. №

Копировал: Доценко.

20874-01 17

Инв. № подл. | Подпись и дата | Взам. инв. №

Позиция	Наименование и техническая характеристика оборудования и материалов Завод-изготовитель (для импортного оборудования-страна, фирма)	Тип. марка оборудования обозначение документации опросного листа	Единица измерения: Наименование	Единица измерения: Код	Код завода-изготовителя	Код оборудования материалов	Цена единицы тыс. руб	Количество	Масса единицы оборудования кг
1	2	3	4	5	6	7	8	9	10
	Оборудование и материалы, поставляемые заказчиком								
	1. Трубопроводная арматура								
	задвижка параллельная с выдвижным шпинделем.								
	Комплектно с ответными фланцами и крепежными								
	изделиями								
1.1	ф150 Ру10		шт			3721151009		1	73.5
1.2	ф200 Ру10		шт			3721251005		2	116.2
	2. Нестандартизированное оборудование							144	0.05
2.1	Сопло водоразбрызгивающее ф20х12 мм из полиэтилена		шт						

Альбом II

Взам. инв. №

Подпись и дата

Инв. № подл.

Нач. отд	Трубников		
Н. контр	Стулова		
Гип	Стулова		
Рук. бриг	Христофорова		
инж	Громов		
Инж	Антонова		

Привязан

Инв. №

ТП 901-6-78.85. НВ

Градирня открытого типа с капельным оросителем площадью 48 м²

Стадия	Лист	Листов
Р	3	3

Спецификация технологического оборудования

СОЮЗВОДОКАНАЛПРОЕКТ

Копировал Синицына

20874-01 18 формат А2

Альбом II

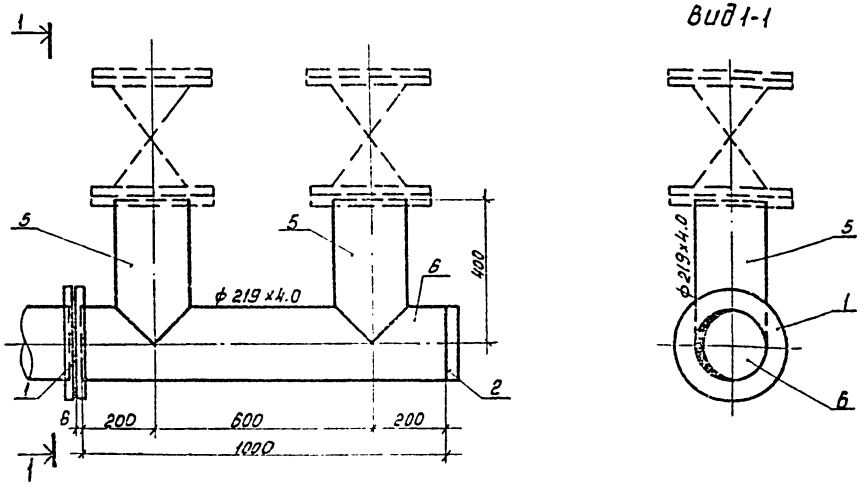

№№ поз.	Наименование	Кол.	Дополнительные данные.
	Стандартные изделия		
1	Фланец 1-200-2.5 ст. 25 ГОСТ 12820-80, шт.	2	
2	Заглушка 219×8 ГОСТ 17379-83, шт.	1	
3	Болт М16×60.58 ГОСТ 7798-70, шт.	40	
4	Гайка М16.5 ГОСТ 5915-70, шт.	40	
	Материалы		
5	Труба $\frac{219\times4.0\times5000\ I\ ГОСТ\ 10704-76}{8\ ст\ 3\ сп\ ГОСТ\ 10705-80}$, м	0.8	17.0 кг
6	Труба $\frac{219\times4.0\times5000\ I\ ГОСТ\ 10704-76}{8\ ст\ 3\ сп\ ГОСТ\ 10705-80}$, м	1.0	21.21 кг
7	Пластина I лист ТМКЩ-С-3×400×400-9.9 ГОСТ 7338-77	1	0.6 кг.
	Масса		59.37 кг.

Нач. отд.	Трубников		
Н. контр.	Стулова		
Гл. инж. пр.	Стулова		
Рук. бриг.	Христофорова		
Инжен.	Антонова		
Инжен.	Лубок		

ТП 901-6-78.85. НВН

Деталь Т-1
Эскизный чертеж общего вида.

Стадия	Лист	Листов
Р	1	

СОЮЗВОДОКАНАЛПРОЕКТ

Инв. № подл. | Подпись и дата | Взам. инв. №

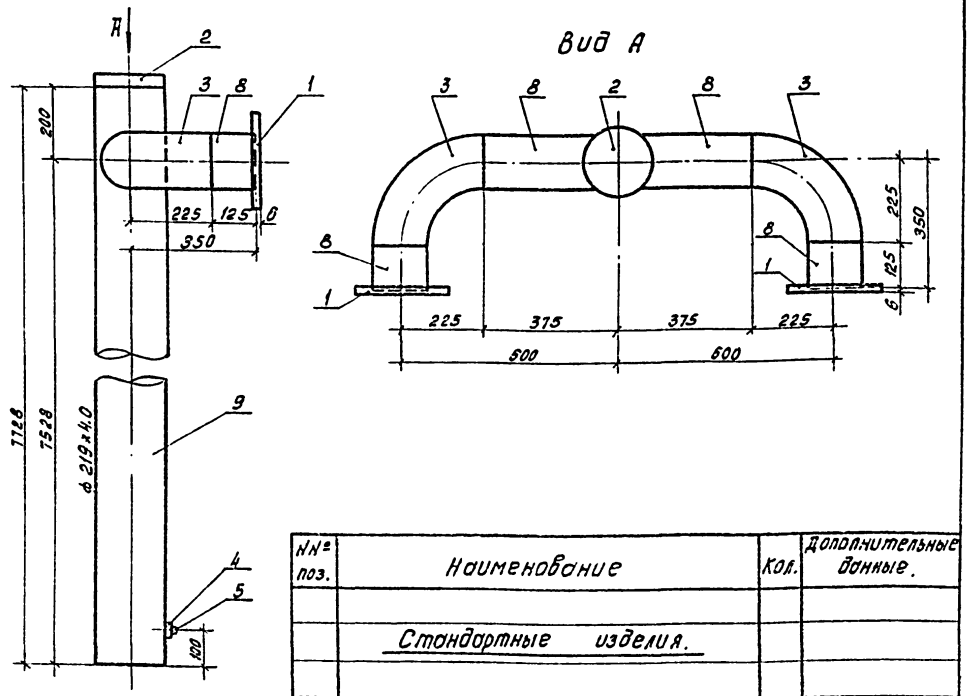

№№ поз.	Наименование	Кол.	Дополнительные данные.
	Стандартные изделия.		
1	Фланец 1-150-2.5 ст 25 ГОСТ 12820-80	2	6.86
2	Заглушка 219×8 ГОСТ 17379-83, шт.	1	
3	Отвод 90° 159×4.5 ГОСТ 17375-83, шт.	2	12.2
4	Муфта 32-Ц ГОСТ 8966-75, шт.	1	
5	Пробка Ц-32 ГОСТ 8963-75, шт.	1	
6	Болт М16×60,58 ГОСТ 7798-70, шт	8	
7	Гайка М16.5 ГОСТ 5915-70, шт.	8	
	Материалы		
8	Труба $\frac{159\times4\times5000\ I\ ГОСТ\ 10704-76}{8\ Ст\ 3\ сп\ ГОСТ\ 10705-80}$, м	0.85	13.0 кг.
9	Труба $\frac{219\times4\times5000\ I\ ГОСТ\ 10704-76}{8\ Ст\ 3\ сп\ ГОСТ\ 10705-80}$, м	7.73	164.0 кг.
10	Пластина I лист ТМКЩ-С-3×300×300-9.9 ГОСТ 733-77	1	0.32 кг.
	Масса		202.4 кг.

Нач. отд.	Трубников		
Н. контр.	Стулова		
Гл. инж. пр.	Стулова		
Рук. бриг.	Христофорова		
Инженер	Лубок		
Инжен.	Антонова		

ТП 901-6-78.85. НВН-

Деталь Т-2
Эскизный чертеж общего вида.

Стадия	Лист	Листов
Р	2	

СОЮЗВОДОКАНАЛПРОЕКТ

Инв. № подл. | Подпись и дата | Взам. инв. №

Копировал: Доценко. 20874-01 19

Альбом II

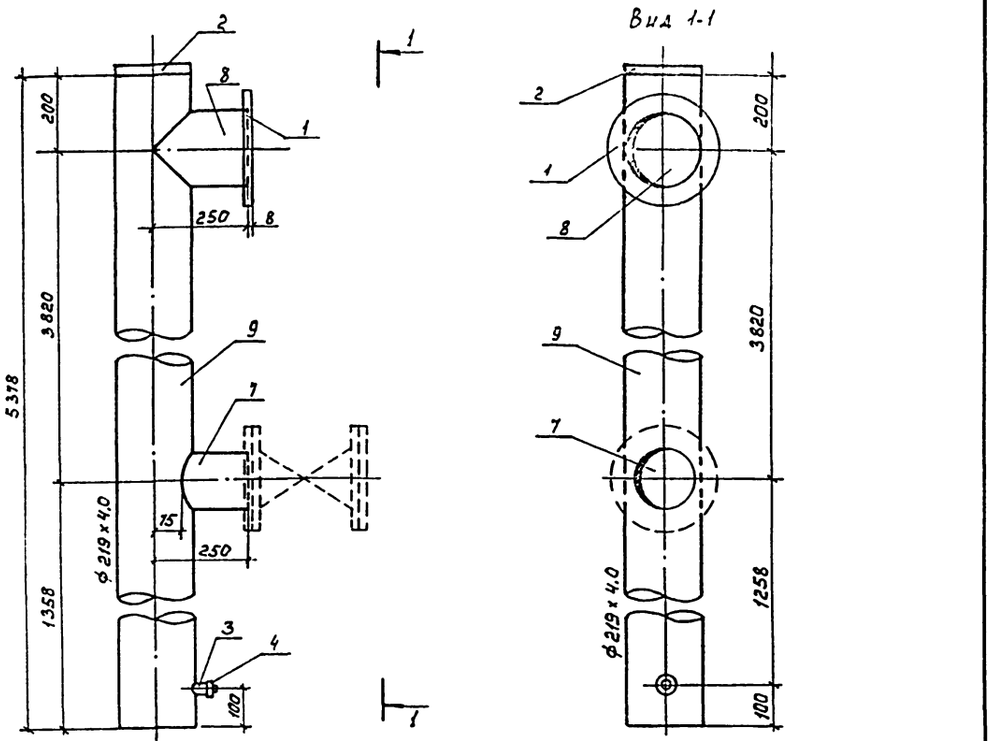

Поз.	Наименование	Кол.	Дополнительные данные
	Стандартные изделия		
1	Фланец 1-200-2,5 ст 25 ГОСТ 12820-80, шт.	1	
2	Заглушка 219х8 ГОСТ 17379-83, шт.	1	
3	Муфта 32-Ц ГОСТ 8966-75, шт.	1	
4	Пробка Ц-32 ГОСТ 8963-75, шт.	1	
5	Болт М16 х 60.58 ГОСТ 7798-70, шт.	24	
6	Гайка М16.5 ГОСТ 5915-70, шт.	24	
	Материалы		
7	Труба 159х4,0х5000 Т ГОСТ 10704-76 / Вст 3сп ГОСТ 10705-80, м	0,18	2,75 кг
8	Труба 219х4,0х5000 Т ГОСТ 10704-76 / Вст 3сп ГОСТ 10705-80, м	0,25	5,3 кг
9	Труба 219х4,0х5000 Т ГОСТ 10704-76 / Вст 3сп ГОСТ 10705-80, м	5,38	114,11 кг
10	Пластина I лист ТМКЩ-С-3х300х300-9,9 ГОСТ 7338-77	3	0,97 кг
	Масса		136,76 кг

Нач.отд	Трубников		Т.П. 901-6-78.85.		НВН
Н.контр.	Стулова				
Гл.инж.пр.	Стулова		Деталь Т-3 Эскизный чертеж общего вида.	Стадия: Р	Лист: 3	Листов:
Рук.гр.	Христоформи				
Инж.	Макеева			СОЮЗВОДОКАНАЛПРОЕКТ	
Инж.	Антонова				

Инв.№ подл. | Подпись и дата | Взам.инв.№

Формат А3

Альбом II

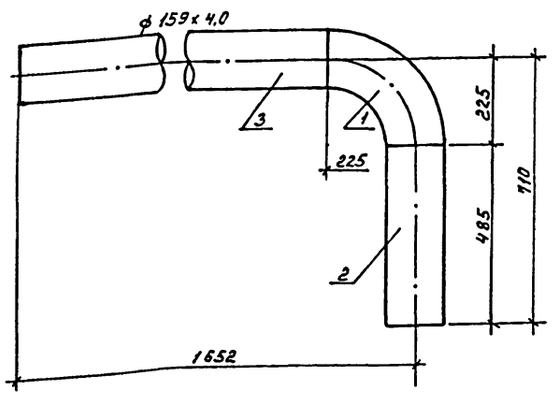

№№ поз.	Наименование	Кол.	Дополнительные данные
	Стандартные изделия		
1	Отвод 90° 159х6,0 ГОСТ 17375-83, шт.	1	
	Материалы		
2	Труба 159х4,0х5000 Т ГОСТ 10704-76 / Вст 3сп ГОСТ 10705-80, м	0,49	7,5 кг
3	Труба 159х4,0х5000 Т ГОСТ 10704-76 / Вст 3сп ГОСТ 10705-80, м	1,7	26,0 кг
	Масса		41,9 кг

Нач.отд	Трубников		ТП 901-6-78.85.		НВН
Н.контр.	Стулова				
Гл.инж.пр.	Стулова		Деталь Т-4 Эскизный чертеж общего вида	Стадия: Р	Лист: 4	Листов:
Рук.бр.	Христоформи				
Инж.	Макеева			СОЮЗВОДОКАНАЛПРОЕКТ	
Инж.	Антонова				

Инв.№ подл. | Подпись и дата | Взам.инв.№

Разрез 1-1

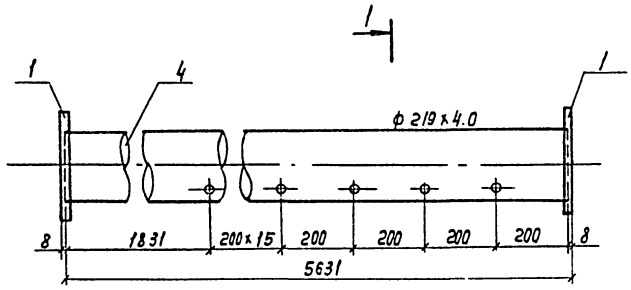

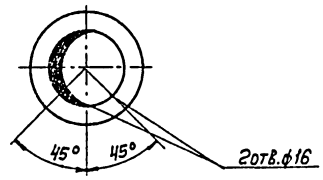

NN поз.	Наименование	Кол.	Дополнительные данные
	Стандартные изделия		
1	Фланец 1-200-25 ст 25 ГОСТ 12820-80, шт.	2	9,46
2	Болт М16 х 60.58 0115 ГОСТ 7798-70, шт.	8	1.04
3	Гайка М16S. 0115 ГОСТ 5915-70, шт.	8	0,26
	Материалы		
4	Трубка 219х40х5000 I ГОСТ 10704-76 / В ст 3 сп. ГОСТ 10705-80	5,63	119,41
5	Пластина I лист ТМКЩ-С-3х400х400 9,9 ГОСТ 3336-77	1	0,58 кг
	Масса		130,75 кг

Нач.отд.	Трубников		ТП 901-Б-78.85.	НВН
Н. Контр.	Стулова		Деталь Т-5 Эскизный чертеж общего вида	Стадия: Р; Лист: 5; Листов:
ГИП	Стулова			Союзводоканалпроект
Рук.Бр.	Христофориди			
Инж.	Громов			
Техн.	Дягалина			

Копир. Лаврухина

Формат А3

Инв. № подл. | Подпись и дата | Взам. инв. №

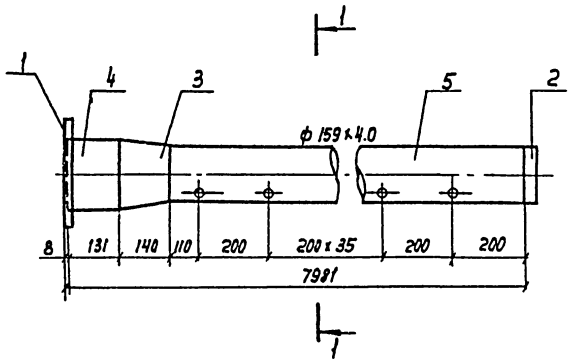

Разрез 1-1

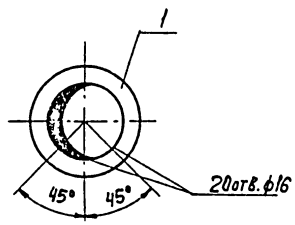

NN поз.	Наименование	Кол. шт.	Дополнительные данные
	Стандартные изделия		
1	Фланец 1-200-2,5 ст. 25 ГОСТ 12820-80, шт.	1	4,73
2	Заглушка 159 х 4,5 ГОСТ 17379-83, шт.	1	1,5
3	Переход К-219 х 6 - 159 х 4,5 ГОСТ 17378-83, шт.	1	5,3
	Материалы		
4	Труба 219 х 4,0 х 5000 I ГОСТ 10704-76 / В ст 3 сп ГОСТ 10705-80, м	0,13	2,76 кг
5	Труба 159 х 4,0 х 5000 I ГОСТ 10704-76 / В ст 3 сп ГОСТ 10705-80, м	1,71	117,9 кг
	Масса:		132,19 кг

Нач.отд.	Трубников		ТП 901-Б-78.85.	-НВН
Н. Контр.	Стулова		Деталь Т-6 Эскизный чертеж общего вида	Стадия: Р; Лист: 6; Листов:
ГИП	Стулова			Союзводоканалпроект
Рук.Гр.	Христофориди			
Инж.	Громов			
Техн.	Дягалина			

Копир. Лаврухина

Формат А3

Инв. № подл. | Подпись и дата | Взам. инв. № 21 10-14.2002

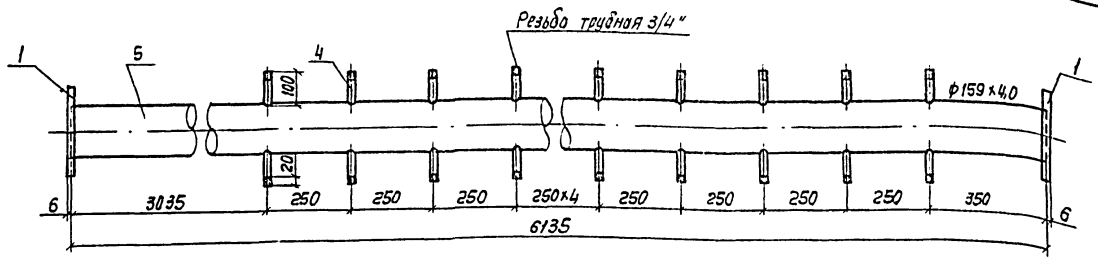

№№ поз.	Наименование	Кол.	Дополнительные данные
	Стандартные изделия		
1	Фланец 1-150-2.5 ст 25 ГОСТ 12820-80, шт.	2	
2	Болт М16×60, 58 0115 ГОСТ 7798-70, шт.	8	
3	Гайка М16.5 0115 ГОСТ 5915-70, шт.	8	
	Материалы		
4	Труба Р 20×2.8 ГОСТ 3262-75, м	4.8	7.2 кг
5	Труба 159×4.0×5000 I ГОСТ 10704-76 / В ст 3сп ГОСТ 10705-80, м	6,14	94,0 кг
6	Пластина I лист Т МКЩ-С-3×300×300 9.9 ГОСТ 7338-77, шт	1	0,32 кг
	Масса		109.68 кг

Нач. отд.	Трубников		ТП 901-Б-78.85 НВН
Н. Контр.	Стулова		Деталь Т-7 Эскизный чертеж общего вида
Гл. инж. пр.	Стулова		Стадия Р, Лист 7, Листов
Рук. бр.	Христофорова		СОЮЗВОДОКАНАЛПРОЕКТ
Инж.	Макеева		
Инж.	Антонова		

Инв. № подл. | Подп. и дата | Взам. инв. №

Формат А3

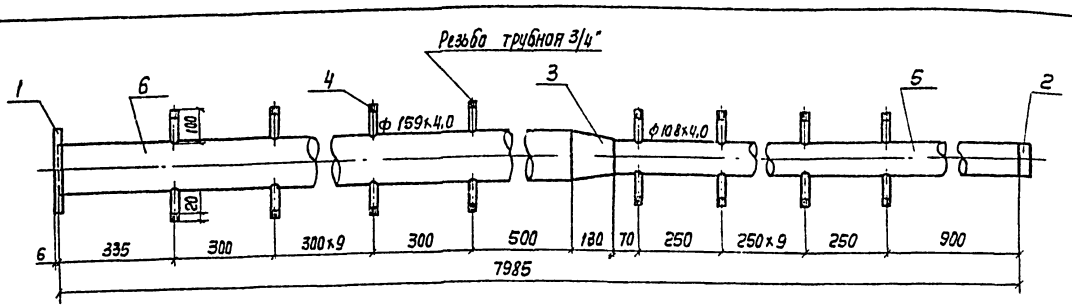

№№ поз	Наименование	Кол.	Дополнительные данные
	Стандартные изделия		
1	Фланец 1-150-2,5 ст. 25 ГОСТ 12820-80, шт.	1	
2	Заглушка 108×4,0 ГОСТ 17379-83, шт.	1	
3	Переход 159×4,5-108×4,0 ГОСТ 17378-83, шт.	1	
	Материалы		
4	Труба Р 20×2,8 ГОСТ 3262-75, м	9,6	14,4 кг
5	Труба 108×4,0×4000 I ГОСТ 10704-76 / В ст 3сп ГОСТ 10705-80, м	3,72	38,2 кг
6	Труба 159×4,0×5000 I ГОСТ 10704-76 / В ст. 3сп ГОСТ 10705-80, м	4,14	63,3 кг
	Масса		122,43 кг

Нач. отд.	Трубников		ТП 901-Б-78.85. НВН
Н. Контр.	Стулова		Деталь Т-8. Эскизный чертеж общего вида
Гл. инж. пр.	Стулова		Стадия Р, Лист 8, Листов
Рук. бр.	Христофорова		СОЮЗВОДОКАНАЛПРОЕКТ
Инж.	Макеева		
Инж.	Антонова		

Инв. № подл. | Подп. и дата | Взам. инв. №

Копир. Лаврухина

Формат А3

Альбом II

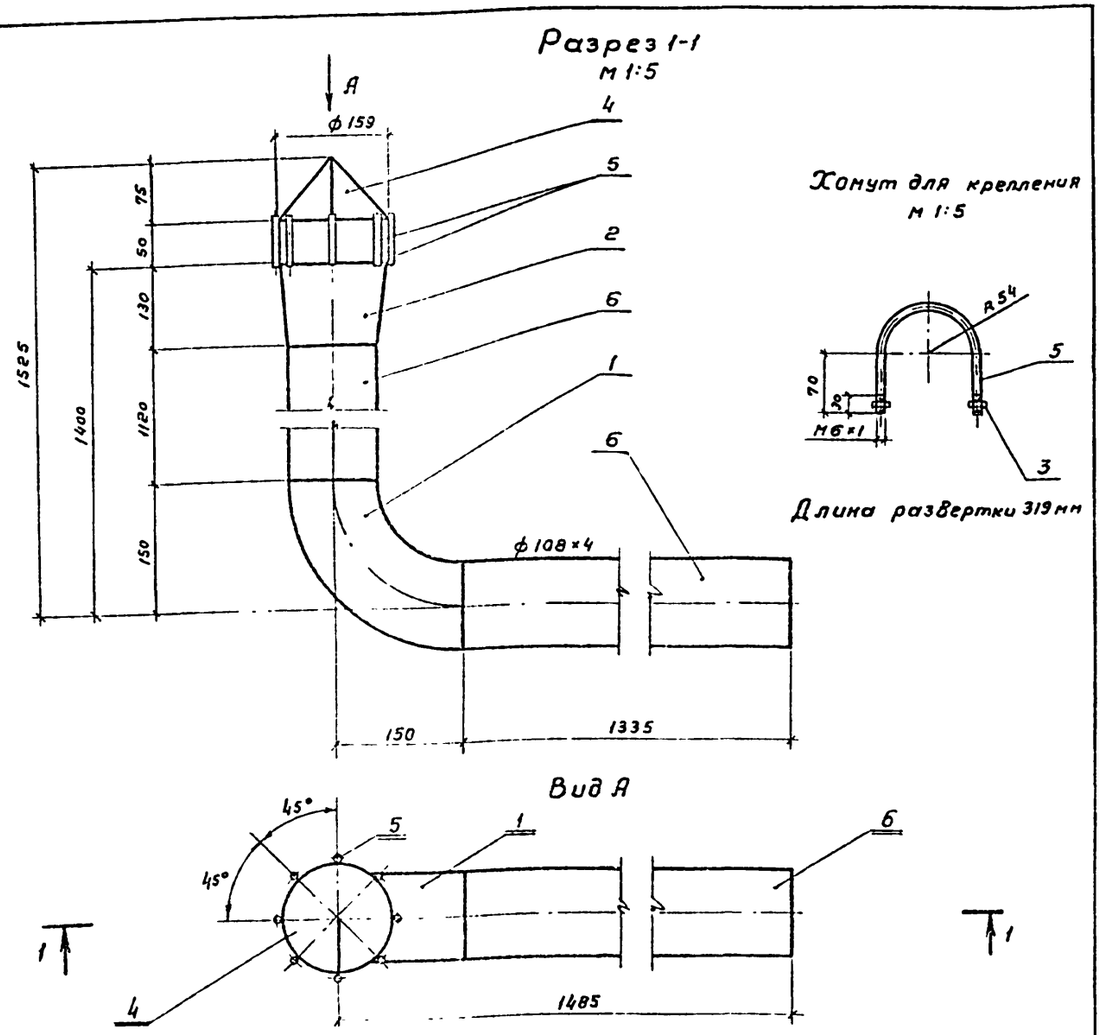

№№ поз	Обозначение	Кол.	Дополнительные указания
	Стандартные изделия		
1	Отвод 90° 108×4 ГОСТ 17375-83, шт	1	2,5 кг
2	Переход К 159×4,5-108×4 ГОСТ 17378-83, шт	1	2,4 кг
3	Гайка М 6.5. ГОСТ 5915-70, шт	2	0,005
	Материалы		
4	Полоса $\frac{Б\text{-}4 \times 600\ ГОСТ\ 82\text{-}70}{Ст.3.\ сп\ ГОСТ\ 14637\text{-}79}$ м	0.4	7,54 кг
5	Круг $\frac{6\ ГОСТ\ 2590\text{-}71}{Ст3\ ГОСТ\ 535\text{-}79}$ · м	2.0	0,44 кг
6	Труба $\frac{108 \times 4 \times 5000\ II\ ГОСТ\ 10704\text{-}76}{В\ Ст3\ сп\ ГОСТ\ 10705\text{-}80}$ · м	2,455	25,2 кг
	Масса:		38,08

Нач.отд.	Трубников		
Н.контр.	Стулова		
ГИП	Стулова		
Рук бр.	Христофориди		
Ст инж.	Детков		
Инж	Антонова		

ТП 901-6-78.85. -НВН-

Переливная труба ф100
Эскизный чертеж общего вида

Лит	Лист	Листов
Р	9	

СОЮЗВОДОКАНАЛПРОЕКТ

Инв.№ подл. | Подпись и дата | Взам инв.№

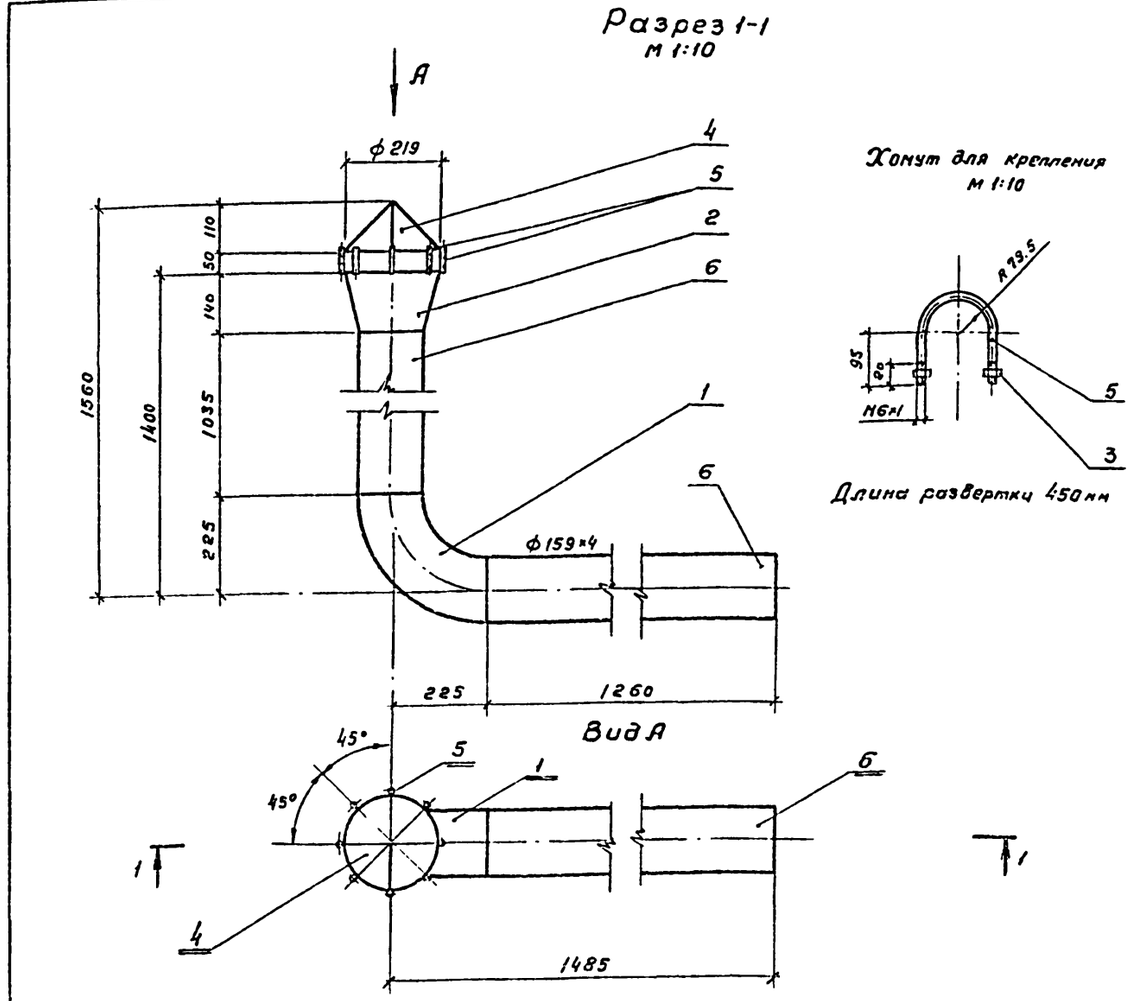

№№ поз.	Обозначение	Кол.	Дополнительные указания
	Стандартные изделия		
1	Отвод 90° 159×4,5 ГОСТ 17375-83, шт	1	6,1 кг
2	Переход К 219×6-159×4,5 ГОСТ 17378-83, шт	1	5,3 кг
3	Гайка М 6.5 ГОСТ 5915-70, шт	2	0,005 кг
	Материалы		
4	Полоса $\frac{Б\text{-}4 \times 600\ ГОСТ\ 19903\text{-}74}{Ст.3\ сп\ ГОСТ\ 14637\text{-}79}$ м	0,4	7,54 кг
5	Круг $\frac{6\ ГОСТ\ 2590\text{-}71}{Ст.3\ ГОСТ\ 535\text{-}79}$ · м	2,0	0,44 кг
6	Труба $\frac{159 \times 4 \times 5000\ II\ ГОСТ\ 10704\text{-}76}{В\ Ст.3\ сп\ ГОСТ\ 10705\text{-}80}$ · м	2,295	35,09 кг
	Масса		54.47

Нач.отд.	Трубников		
Н.контр.	Стулова		
ГИП	Стулова		
Рук.бр.	Христофориди		
Ст.инж.	Детков		
Инж.	Антонова		

ТП 901-6-78.85. -НВН-

Переливная труба ф150
Эскизный чертеж общего вида.

Лит	Лист	Листов
Р	10	

СОЮЗВОДОКАНАЛПРОЕКТ

Инв.№ подл. | Подпись и дата | Взам. инв.№

20874-01 23

Копировал Гольденбаум

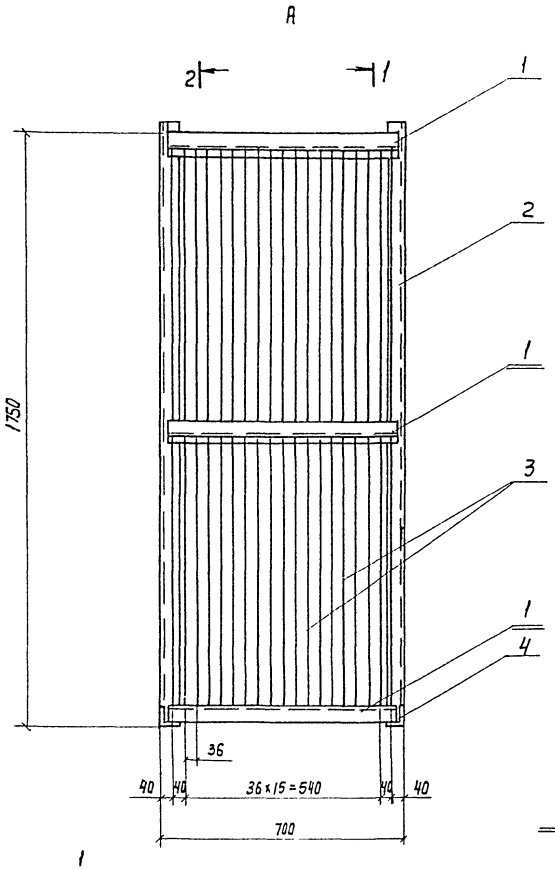

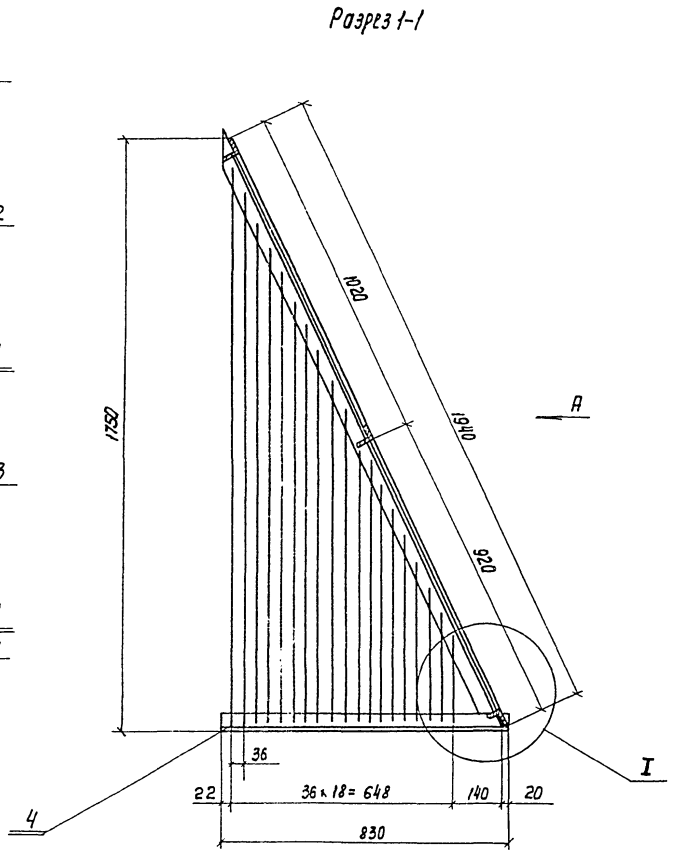

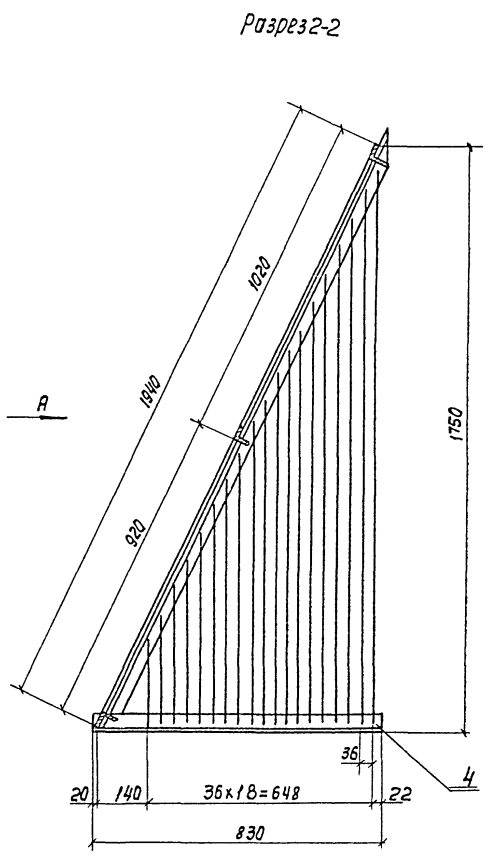

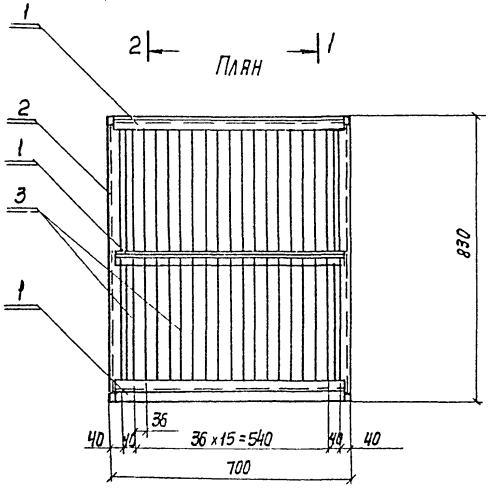

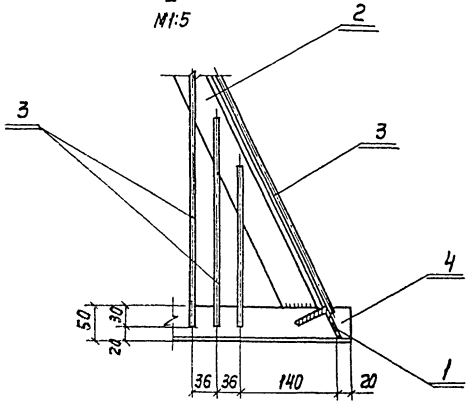

NN поз.	Обозначение	Кол.	Дополнительные указания
	Материалы		
1	Уголок $\frac{50\times50\times4\ ГОСТ\ 8509-72}{Ст.3\ ГОСТ\ 535-79}$, м	2,04	7,69 кг
2	Уголок $\frac{50\times50\times4\ ГОСТ\ 8509-72}{Ст.3\ ГОСТ\ 535-79}$, м	3,88	14,63 кг
3	Круг $\frac{6\ ГОСТ\ 2590-71}{Ст.3\ ГОСТ\ 535-79}$, м	67,0	14,87 кг
4	Уголок $\frac{50\times50\times4\ ГОСТ\ 8509-72}{Ст.3\ ГОСТ\ 535-79}$, м	1,66	6,26 кг
	Масса:		43,45 кг

Нач. отд.	Трубников		
Н. Контр.	Стулова		
ГИП	Стулова		
Рук. др.	Христофорадо		
Ст. инж.	Детков		

ТП 901-6-78.85. НВН

Защитная решетка
Эскизный чертеж
общего вида

Лит.	Лист	Листов
Р	11	

СОЮЗВОДОКАНАЛПРОЕКТ

Альбом II

Инв. N подл. | Подпись и дата | В зам. инв. N

gost.e-ecolog.ru

Копир. Лаврушина 20874-01 (24) Формат А2