ТИПОВОЙ ПРОЕКТ

901-6-77.85

ГРАДИРНЯ

ОТКРЫТОГО ТИПА С КАПЕЛЬНЫМ ОРОСИТЕЛЕМ ПЛОЩАДЬЮ 32 $м^2$

Альбом II

gost.e-ecolog.ru

ЦЕНТРАЛЬНЫЙ ИНСТИТУТ ТИПОВОГО ПРОЕКТИРОВАНИЯ
ГОССТРОЯ СССР

Москва, А-445, Смольная ул., 22

Сдано в печать 11/7 1956 г.

Заказ № 3398 Тираж 475 экз.

ТИПОВОЙ ПРОЕКТ
901-6-77.85

ГРАДИРНЯ ОТКРЫТОГО ТИПА С КАПЕЛЬНЫМ ОРОСИТЕЛЕМ ПЛОЩАДЬЮ 32 м²

АЛЬБОМ II

СОСТАВ ПРОЕКТА:

АЛЬБОМ I	ПОЯСНИТЕЛЬНАЯ ЗАПИСКА. ПОКАЗАТЕЛИ ИЗМЕНЕНИЯ СМЕТНОЙ СТОИМОСТИ СТРОИТЕЛЬНО-МОНТАЖНЫХ РАБОТ (ИЗ Т.П. 901-6-73.85)
АЛЬБОМ II	ТЕХНОЛОГИЧЕСКИЕ И АРХИТЕКТУРНО-СТРОИТЕЛЬНЫЕ ЧЕРТЕЖИ. СПЕЦИФИКАЦИЯ ОБОРУДОВАНИЯ
АЛЬБОМ III	СТРОИТЕЛЬНЫЕ УЗЛЫ (ИЗ Т П 901-6 73.85)
АЛЬБОМ IV	СТРОИТЕЛЬНЫЕ ИЗДЕЛИЯ (ИЗ Т.П 901-6-73.85)
АЛЬБОМ V	ВЕДОМОСТИ ПОТРЕБНОСТИ В МАТЕРИАЛАХ
АЛЬБОМ VI	СМЕТЫ

РАЗРАБОТАН

ПРОЕКТНЫМ ИНСТИТУТОМ
СОЮЗВОДОКАНАЛПРОЕКТ
ГЛАВНЫЙ ИНЖЕНЕР ИНСТИТУТА А.Н.МИХАЙЛОВ

ГЛАВНЫЙ ИНЖЕНЕР ПРОЕКТА Л.Г.СТУЛОВА

УТВЕРЖДЕН ГОССТРОЕМ СССР
ПРОТОКОЛ № А4-39 ОТ 27.09.85
ВВЕДЕН В ДЕЙСТВИЕ
В/О СОЮЗВОДОКАНАЛНИИПРОЕКТ
ПРИКАЗ № 254 ОТ 03.10.85

				Привязан
Инв. №				

20873-01 2

Альбом II

NN п.п.	Наименование листов	NN листов	NN страниц
1	2	3	4
1	Содержание альбома		2
	Архитектурно-строительная часть		
2	Общие данные Фасады.	КД-1	3
3	План на отметке 0.330. Разрезы.	КД-2	4
4	Планы деревянных конструкций на отметках 0.330÷8.500.	КД-3	5
5	Разрезы 1-1; 2-2. План расположения щитов решетника	КД-4	6
6	Водосборный бассейн. Общие данные.	КЖ-1	7
7	Водосборный бассейн Опалубочный чертеж.	КЖ-2	8
8	Водосборный бассейн. Арматурный чертеж.	КЖ-3	9
9	Водосборный бассейн. Разета. Арматурный чертеж.	КЖ-4	10
10	Водосборный бассейн. Приямок. Арматурный чертеж.	КЖ-5	11
11	Камера для задвижек. Планы, сечения.	КЖ-6	12
12	Металлические ограждения ОГ1, ОГ2, ОГ3.	КЖ-7	13

1	2	3	4
	Технологическая часть.		
13	Водораспределительная система План. Разрезы.	НВ-1	14
14	Водосборный бассейн. План. Разрезы.	НВ-2	15
15	Спецификация оборудования.	НВ-3	16
16	Деталь Т-1 Эскизный чертеж общего вида.	НВН-1	17
17	Деталь Т-2 Эскизный чертеж общего вида	НВН-2	17
18	Деталь Т-3. Эскизный чертеж общего вида.	НВН-3	18
19	Деталь Т-4 Эскизный чертеж общего вида	НВН-4	18
20	Деталь Т-5. Эскизный чертеж общего вида.	НВН-5	19
21	Деталь Т-6. Эскизный чертеж общего вида.	НВН-6	19
22	Переливная труба ф100. Эскизный чертеж общего вида.	НВН-7	20
23	Переливная труба ф150 Эскизный чертеж общего вида	НВН-8	20
24	Защитная решетка. Эскизный чертеж общего вида.	НВН-9	21

				Т.П.901 - 6 - 77.85			
Нач.отд.	Трубников						
Н.контр.	Стулова						
Гип	Стулова			Градирня открытого типа с капельным оросителем площадью 32 м².	Лит	Лист	Листов
Рук.бр.	Кристофорида				Р	1	1
Ст.инж.	Детков.			Содержание альбома	СОЮЗВОДОКАНАЛПРОЕКТ		

Инв. № подл. | Подпись и дата | Взам. инв. №

Копировал: Деценко. 20873-01 3 Формат: А2

Альбом III

Ведомость чертежей основного комплекта КД

NN листов	Наименование	Примечание
1	Общие данные, фасады	
2	План на отм. 0.330. Разрезы	
3	Планы деревянных конструкций на отм. 0.330 ÷ 8.500	
4	Разрезы 1-1; 2-2; план расположения щитов решетника	

ФАСАД 1-3

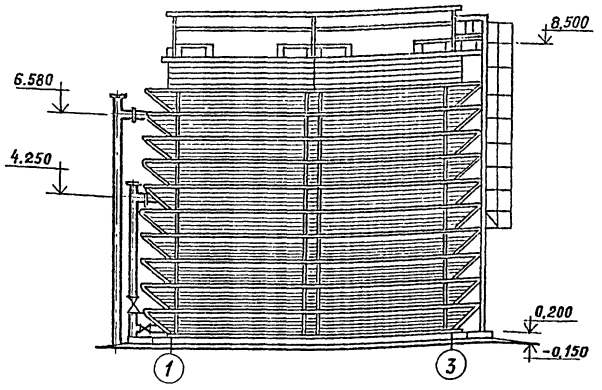

ФАСАД А-Б

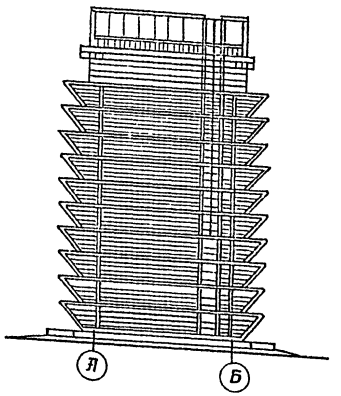

Ведомость спецификаций

Марка поз.	Обозначение	Наименование	кол.	примеч.
	Т.П. 901-6-73.85 КД. л3	Спецификация к схеме расположения элементов градирни		
	Т.П. 901-6-73.85 КД. л4	то же		

Ведомость ссылочных и прилагаемых документов

Обозначение	Наименование	Примечания
	ссылочные документы	
1.450-3-3 в о;1	стальные лестницы площадки, стремянки и ограждения	
	Прилагаемые документы	
т.п. 901-6-73.85 альбом III	строительные узлы	
т.п. 901-6-73.85 альбом IV	строительные изделия	

Ведомость объемов деревянных конструкций по рабочим чертежам основного комплекта марки КД

	Наименование группы элементов конструкции	код	кол. м³	Примечание
1	Брус	535400	11.18	
2	Доска	536170	11.79	

Настоящий раздел проекта разработан в соответствии с действующими нормами и правилами и обеспечивает взрыво и пожаробезопасность здания при соблюдении установленных правил его эксплуатации

Главный инженер проекта /Стулова/

Инв. N подл. | Подпись и дата | Взам. инв. N

Привязал

Инв. N

Нач.отд.	Альтшуллер	
н.контр.	Казловичер	
Гл.спец.	Козловичер	
Гл.арх.	Галактионов	
Гл.инж.пр.	Бердичевская	
Ст.инж.	Кибальчин	

ТП. 901-6-77-85 -КД

Градирня открытого типа с капельным оросителем площадью 32 м²

Стадия	Лист	Листов
Р	1	

Общие данные фасады

СОЮЗВОДОКАНАЛПРОЕКТ

20873-01 4

Альбом II

Разрез 1-1

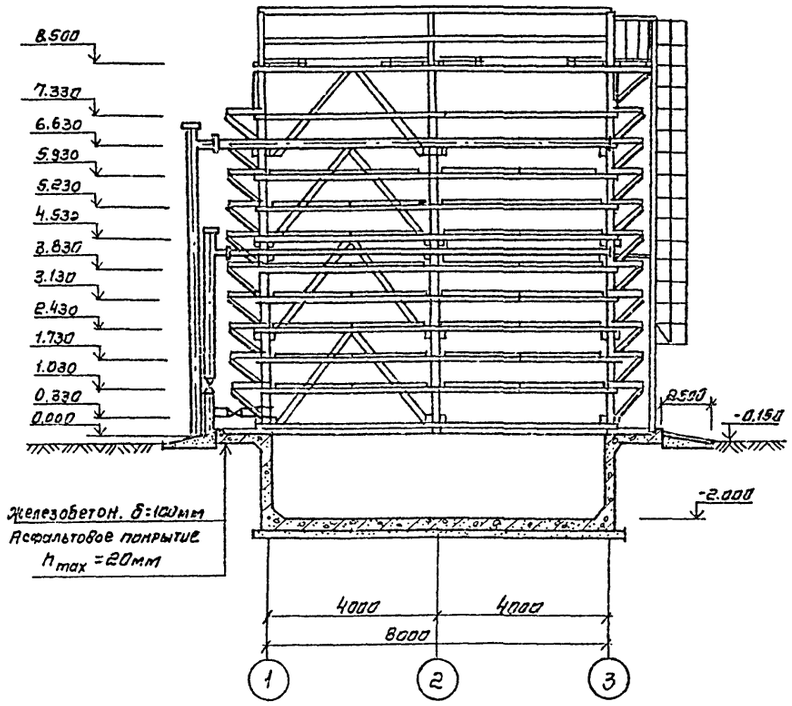

Разрез 2-2

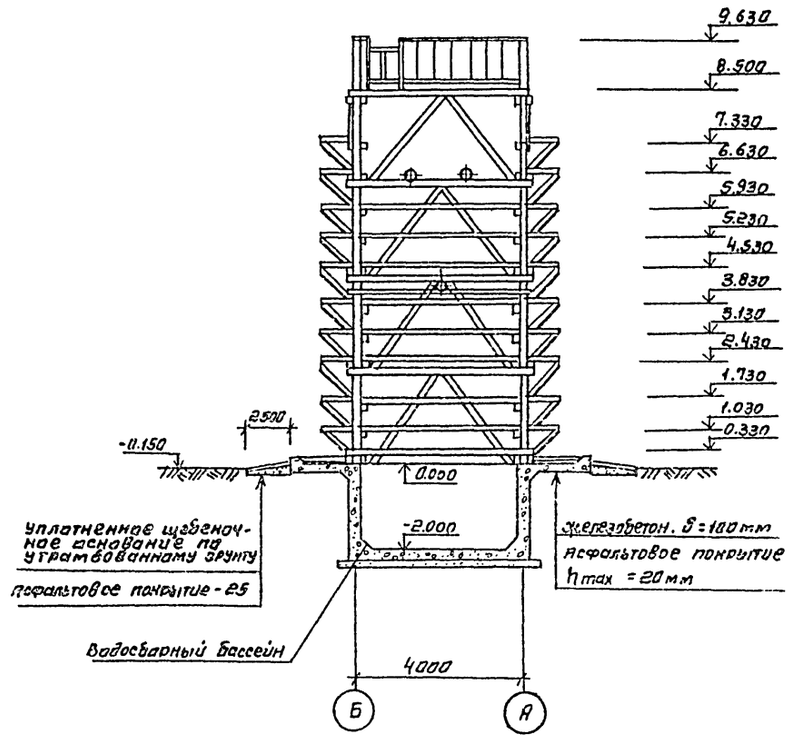

План на отм. 0.330

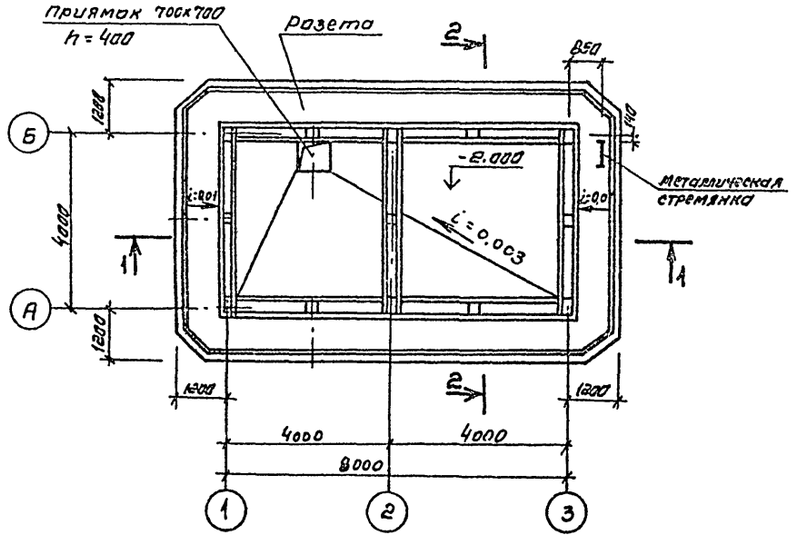

Площадь застройки - 57м²
Строительный объем - 485м³

				ТП 901-6-77.85 -КД			
Нач. отд.	Альтшуллер						
Н. контр.	Козловичер						
Гл. спец.	Козловичер			Градирня открытого типа с капельным оросителем площадью 32 м²	Стадия	Лист	Листов
Гл. арх.	Галонтионов				Р	2	
Гл. инж. пр.	Бердичевский						
Ст. архит.	Кибальчич			План на отм. 0.330 разрезы	СОЮЗВОДОКАНАЛПРОЕКТ		

Привязан

Инв. №:

Инв. № подл. | Подпись и дата | Взам. инв. №

копировал Синицына

20873-01 5 формат А2

План на отм. 1.030; 1.730; 3.130; 3.830; 5.230; 5.930; 7.330.

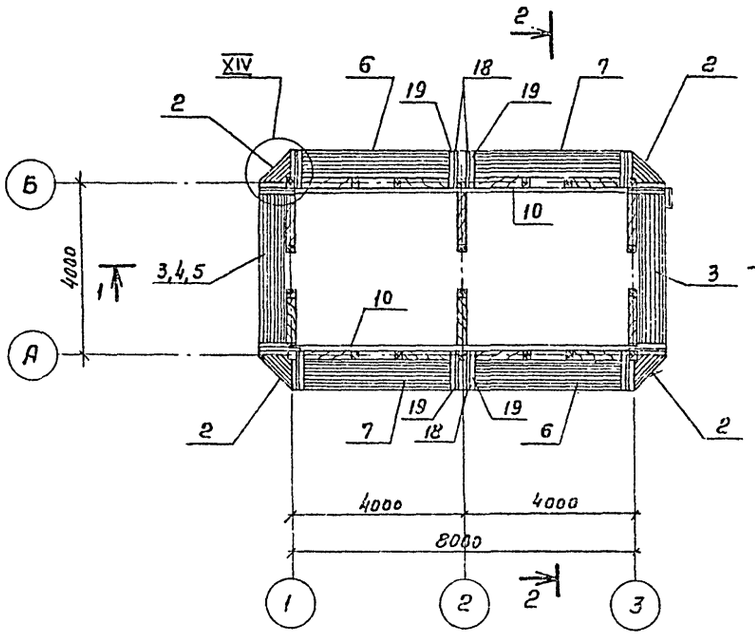

План на отм. 8.500

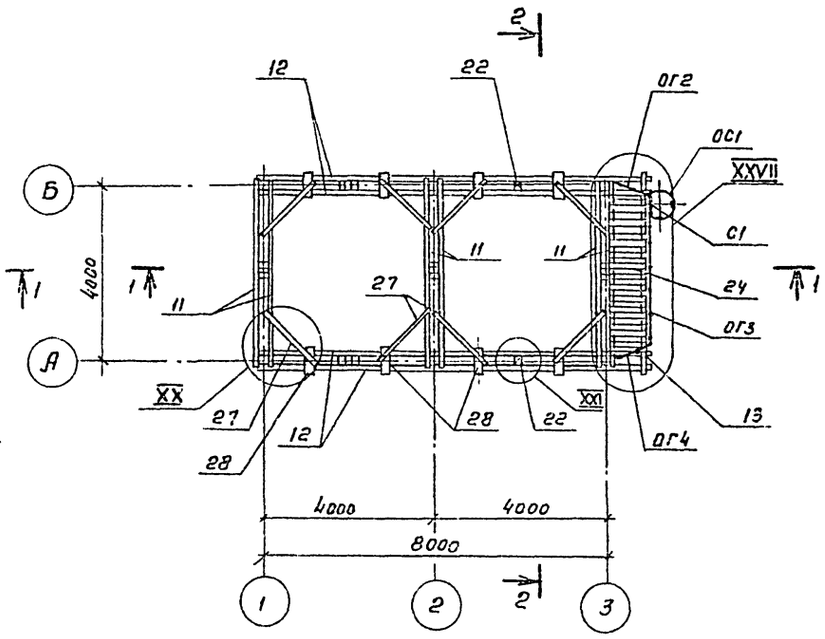

План на отм. 0.330

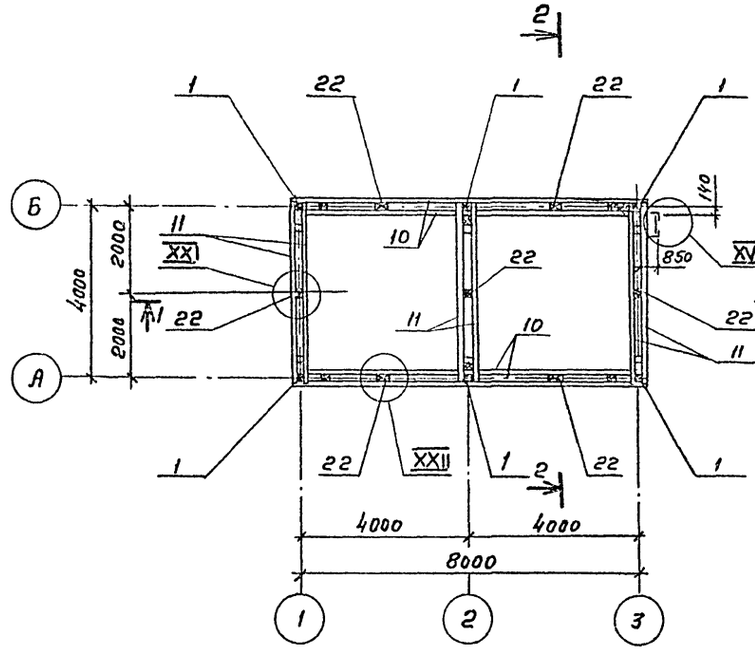

План на отм. 2.430; 4.530; 6.630

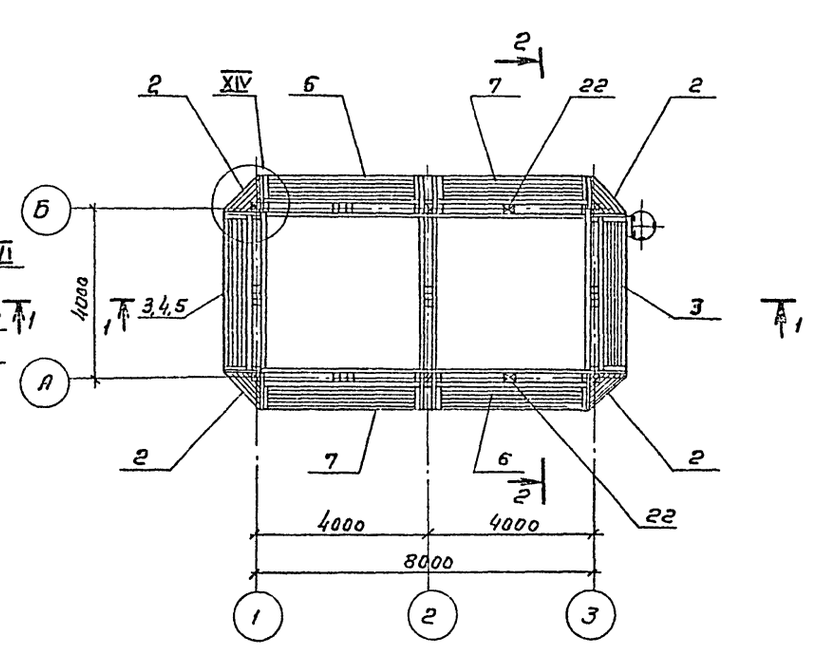

Спецификация к схеме расположения элементов градирни.

Марка поз.	Обозначение	Наименование	Кол.	Масса ед. кг	Примеч.
		Изделия			
		Стойка			
1	ТП 901-6-73.85 -КД.Н.2.000-01		6	87.00	
		Щит			
2	2.200		40	12.00	
3	2.100-05.СБ		16	57.8	
4	-06.СБ		2	64.2	
5	-07.СБ		2	63.5	
6	-08.СБ		20	58.8	
7	-09.СБ		20	58.8	
8	2.300-01.СБ		31	58.4	
9	-03.СБ		1	148.9	
		Детали			
10		Брус 130×75 ℓ=8230 **	30		
11		150×75 ℓ=4230	34		
12		150×75 ℓ=9100 **	4		
13		150×75 ℓ=4400	1		
14*		130×130 ℓ=3030	4		
15*		130×130 ℓ=2870	8		
16*		130×130 ℓ=2830	4		
17*		130×130 ℓ=2800	6		
18*		100×50 ℓ=870	120		
19*		100×75 ℓ=1190	120		
20		100×50 ℓ=130	12		
21		100×50 ℓ=900	80		
22		130×150 ℓ=230	13		
23*		130×75 ℓ=1580	2		
24		150×40 ℓ=750	23		
25*		130×130 ℓ=2920	12		
26*		130×130 ℓ=2620	6		
27		100×40 ℓ=1600	8		
28		150×150 ℓ=400	8		
29*		Доска 150×25 ℓ=3710	2		
	Продолжение смотрите на листе КД-4				

* Позиции смотрите ведомость деталей

** Стыки элементов осуществлять по узлам XXVIII, XXIX

Привязан

Инв. №

Нач.отд.	Альтшуллер	
Н. контр.	Козловичер	
Гл. спец.	Козловичер	
Гл. инж.пр.	Бердичевская	
Рук. бриг.	Миренская	
Ст. инжен.	Кипилин	
Инженер	Бабушева	
Инженер	Лазарева	

ТП 901-6-77.85 -КД

Градирня открытого типа с капельным оросителем площадью 32 м²

Стадия	Лист	Листов
Р	3	

Планы дерев. конструкций на отметках 0.330 ÷ 8.500

СОЮЗВОДОКАНАЛПРОЕКТ

Инв. № подл. | Подпись и дата | Взам. инв. №

20873-01 6

Формат А2

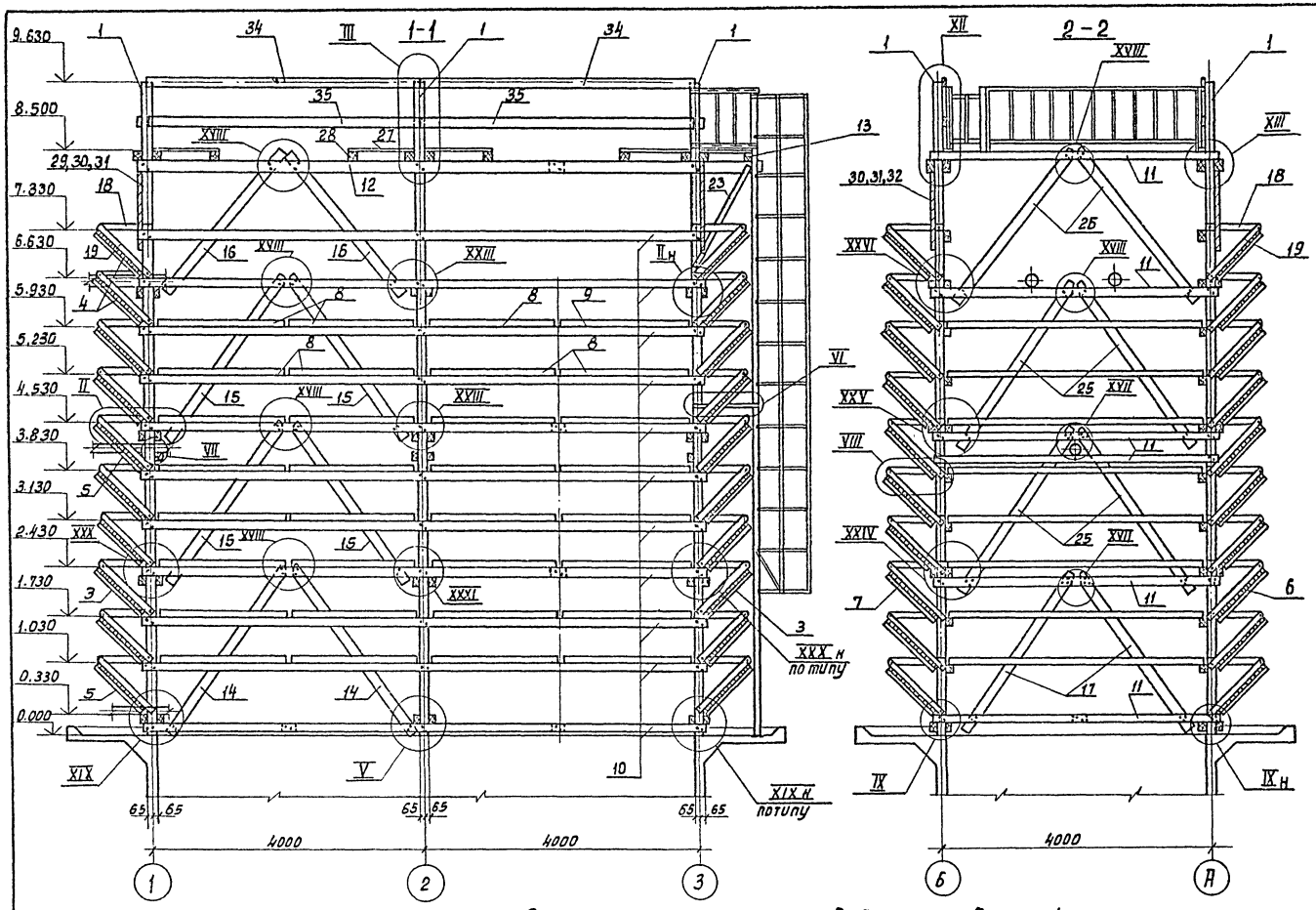

План расположения щитов решетника.

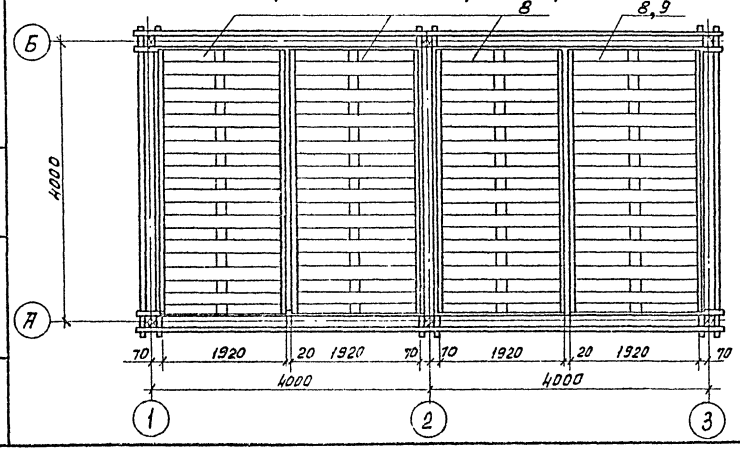

Ведомость деталей

Поз.	Эскиз
14,15 16,17 18, 25,26	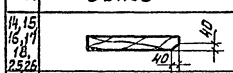
19	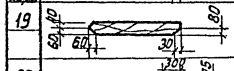
23	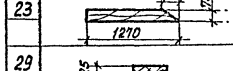
29	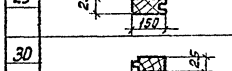
30	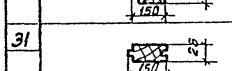
31	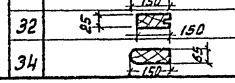
32	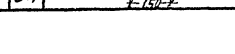
34	

Спецификация к схеме расположения элементов грядирни.

Марка поз.	Обозначение	Наименование	Кол.	Масса ед.кг.	Примечание.
30*		Доска 150х25 ℓ=3990	6		
31*		150х25 ℓ=3990	44		
32*		150х25 ℓ=3990	4		
33		Брус 80х75 ℓ=150	4		
34*		150х60 ℓ=3990	5		
35		Доска 150х25 ℓ=3990	5		
36		Брус 130х75 ℓ=520	28		
37		130х130 ℓ=520	8		
38		150х130 ℓ=520	2		
		Изделие соединительное			
МС1	Т.П.901-6-73.85 -КДН.3100		12	2.1	
МС2	3.101		1	6.5	
МС3	3.102		4	0.7	
МС4	3.103.СБ		472	0.414	
МС5	-01.СБ		92	0.327	
МС6	-02.СБ		268	0.273	
МС7	-03.СБ		120	0.256	
МС8	-04.СБ		2	0.211	
МС9	-05.СБ		8	0.116	
МС10	-06.СБ		56	0.344	
МС11	-07.СБ		20	0.511	
		Изделия стальные			
С1	1.450.3-3 Б.0.1	Стремянка С×82	1	160.0	нарастить по месту
ОГ1		Ограждение стремянки ОГС-60.4	1	43.0	
ОГ2	Т.П.901-6-73.85-КДН.3.200-01.СБ		1	9.2	
ОГ3	-02.СБ		1	39.0	
ОГ4	-03.СТ		1	8.6	

*Позиции смотрите ведомость деталей.

Привязан

Инв.№

Нач.отд.	Альтшуллер	
Н.контр.	Козлобичер	
Гл.спец.	Козлобичер	
Гл.инж.пр.	Бердичевская	
Рук.бриг.	Миренская	
Ст.инж.	Капулин	
Инжен.	Бобышева	
Инжен.	Лазарева	

Т.П. 901-6-77.85 -КД

Грядирня открытого типа с капельным оросителем площадью 32 м².

Стадия	Лист	Листов
Р	4	

Разрезы 1-1, 2-2. План расположения щитов решетника.

СОЮЗВОДОКАНАЛПРОЕКТ

Копировал: Доценко

20873-01 7

Инв.№ подл. | Подпись и дата | Взам.инв.№

Ведомость чертежей основного комплекта

Лист	Наименование	Примечание
1	Общие данные.	
2	Водосборный бассейн. Опалубочный чертеж.	
3	Водосборный бассейн. Арматурный чертеж.	
4	Водосборный бассейн. Розета. Арматурный чертеж.	
5	Водосборный бассейн. Приямок. Арматурный чертеж.	
6	Камера задвижек. Планы, сечения.	
7	Металлические ограждения ОГ1, ОГ2, ОГ3.	

Ведомость ссылочных и прилагаемых документов

Обозначение	Наименование	Примечание
	Ссылочные документы	
Серия 5.900-2	Сальники набивные Ду 50...1400 для пропуска труб через стены	
ГОСТ 8478-81	Сетки сварные для железобетонных конструкций.	
	Прилагаемые документы	
Т.П. 901-6-73.85 альбом III	Строительные изделия	
Т.П. 901-6-73.85	Ведомости материалов	

1. За отм. 0.000 принята отметка верха розетты, которая соответствует абсолютной отметке ____
2. Данные по расчетным условиям строительства градирен и требования к железобетонным конструкциям приведены в т.п. 901-6 в разделе „Строительные решения."

Ведомость спецификаций

Лист	Наименование	Примечание
2	Водосборный бассейн. Опалубочный чертеж.	
3	Водосборный бассейн. Арматурный чертеж.	
5	Водосборный бассейн. Приямок. Арматурный чертеж.	
6	Камера задвижек. Планы, сечения.	

Настоящий раздел проекта разработан в соответствии с действующими нормами и правилами и обеспечивает взрыво- и пожаро-безопасность сооружения при соблюдении установленных правил его эксплуатации.
Главный инженер проекта /Стулова Л.Г./

Инв.№ подл. | Подпись и дата | Взам. инв.№

Привязан

Инв. №

ТП 901-6-77.85 -КЖ

Нач.отд.	Яльтшуллер	
Н.контр.	Козловичер	
Гл. спец.	Козловичер	
Гл.инж.пр.	Бердичевская	
Рук.бр.	Мирненкир	
Инжен.	Лазарева	

Градирня открытого типа с капельным оросителем площадью 32 м².

Стадия	Лист	Листов
Р	1	

Водосборный бассейн Общие данные

СОЮЗВОДОКАНАЛПРОЕКТ

20873-01 8

Копировал Гольденбаум Формат А2

1-1

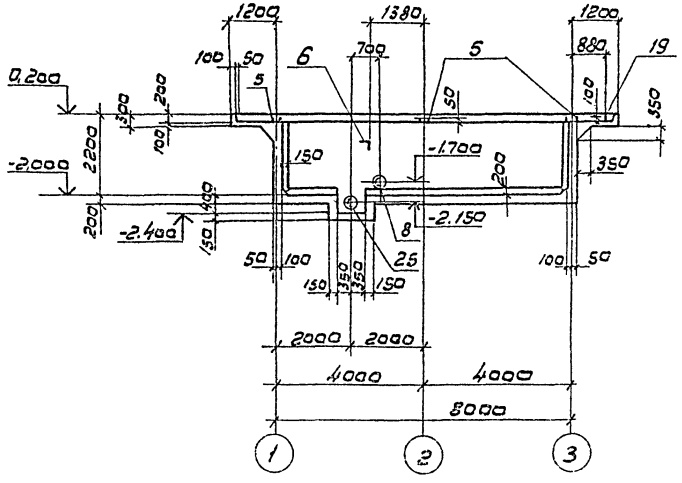

2-2

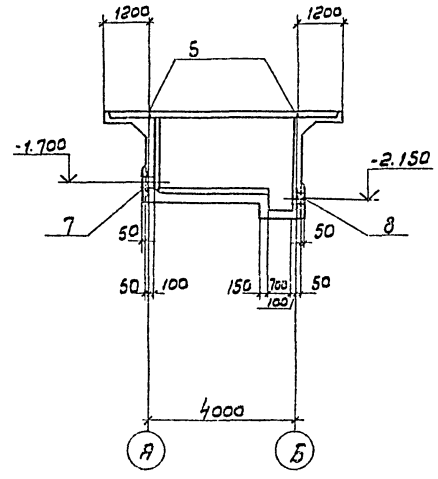

План

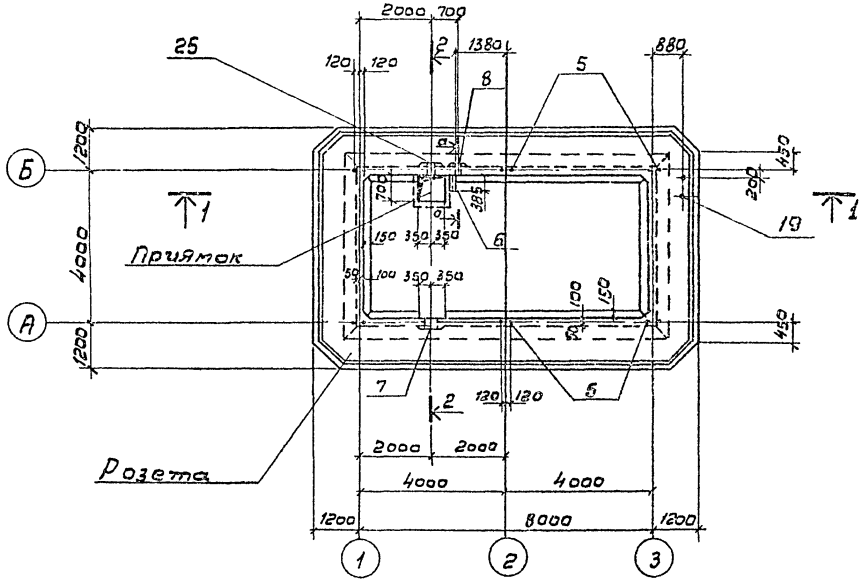

а-а

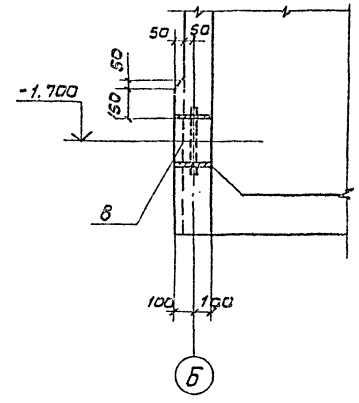

Спецификация водосборного бассейна

Формат	Зона	Поз.	Обозначение	Наименование	Кол.	Примечание
				Стены и днища		
				Сетки арматурные		
				ГОСТ 8478-81		
		1		С $\frac{8AIII-200}{8AIII-200}$ 3800×7800 $\frac{100}{100}$	1	116.6кг
		2		С $\frac{6AIII-300}{8AIII-200}$ 3800×7800 $\frac{100}{160}$	1	80,8 кг
		3		С $\frac{6AIII-300}{8AIII-200}$ 2150×8050 $\frac{25}{25}$	4	49.1кг
		4		С $\frac{6AIII-300}{8AIII-200}$ 2150×4050 $\frac{25}{25}$	4	29,0кг
				Изделия закладные		
А3		5	Т.П 901-6-73.85 КЖИ.1.102		6	1,6 кг
А4		6	Т.П. 901-6-73.85 КЖИ-1.1.101		1	2.5 кг
		7	Серия 5.900-2	Сальник Ду 200 ℓ=200	1	16,0кг
		8	—"—	Сальник Ду 150 ℓ=200	1	20,3кг
				Детали		
				ф10 AIII ГОСТ 5781-82		
Б4		9*		ℓ=1790	114	1,1 кг
Б4		10*		ℓ=2240	40	1,4 кг
				ф8 AIII ГОСТ 5781-82		
Б4		11*		ℓ=840	154	0,3кг
Б4		12*		ℓ=1220	194	0,5кг
Б4		13		ℓ=15,0п.м	–	5,9кг
				Розета		
				Сборочные единицы		
				Каркасы пространственные		
А4		14	Т.П 901-6-73.85 КЖИ-1.200-04СБ		2	11,2 кг
А4		15	Т.П 901-6-73.85 КЖИ-1.200-02СБ		2	6,2 кг
А4		16	Т.П. 901-6-73.85 КЖИ-1.200СБ		4	1,24кг
			Продолжение	см. лист КЖ-3		

*) Позиции 9÷12 см. Ведомость на листе КЖ3

Привязан

Инв.№

Нач.отд	Альтшуллер		
Н.контр	Козловичер		
Гл.спец	Козловичер		
Гл.инж.пр.	Бердичевская		
Рук.бр.	Миренская		
Ведущ.инж	Фадина		
Инженер	Лазарева		

ТП 901-6-77.85 КЖ

Градирня открытого типа с капельным оросителем площадью 32 м²	Стадия	Лист	Листов
	Р	2	
Водосборный бассейн	СОЮЗВОДОКАНАЛПРОЕКТ		
Спалубочный чертеж			

20873-01 9

Инв.№ подл. | Подпись и дата | Взам.инв.№

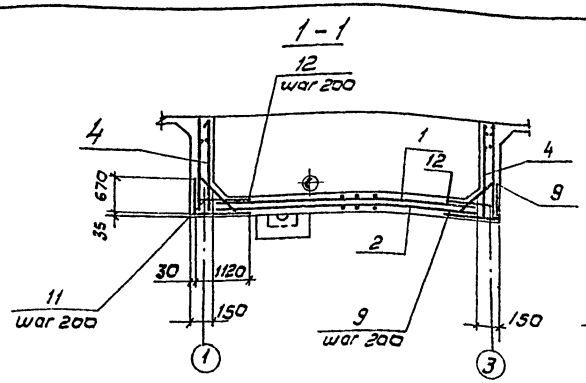

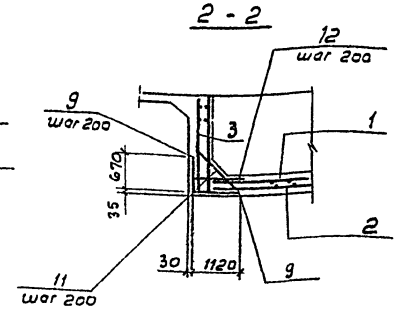

План по А-А

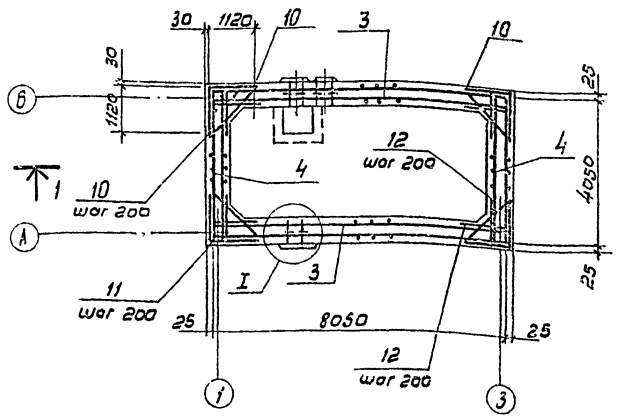

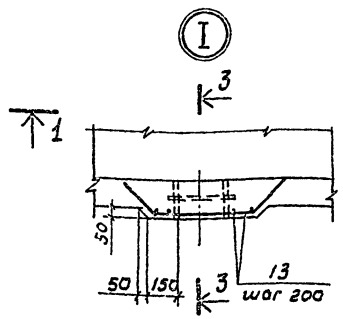

Днище

Раскладка верхней арматуры

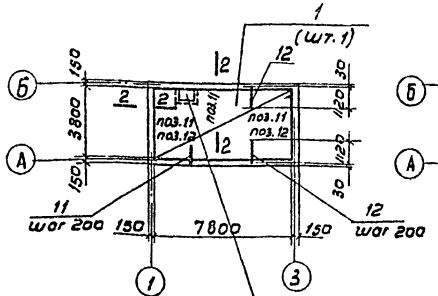

Раскладка нижней арматуры

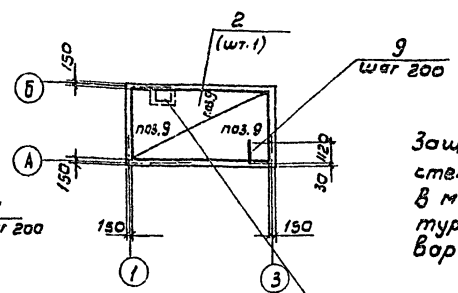

В месте приямка арматуру обрезать по месту, концы отогнуть

Ведомость деталей

Поз.	Эскиз
9	670 1120
11	160 520 160 45°
10	1120 1120
12	100 1120
20	850 1000 850 45°
21	1100 ÷ 1600
22	520 470
23	160 620 160 45°

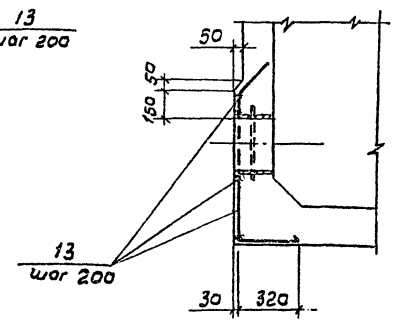

Защитный слой бетона принят для стен - 30 мм, для днища - 35 мм.
В местах пропуска сальников арматуру вырезать по месту, концы приварить к корпусу сальника.

Спецификация водосборного бассейна (продолжение)

Формат	Зона	Поз.	Обозначение	Наименование	Кол.	Примечание
				Сетки арматурные		
				ГОСТ 8478-81		
		17		С $\frac{6АIII-300}{8АIII-200}$ 1250×7850 $\frac{25}{25}$	4	28,3 кг
		18		С $\frac{6АIII-300}{8АIII-200}$ 1250×3800 $\frac{100}{25}$	4	13,6 кг
				Изделия закладные		
А3		19	Т.п 901-6-73.85-кжи1.102-01		1	0,9 кг
				Детали		
				ф 8АIII ГОСТ 5781-82		
БУ		13		ℓ = 165,6 м	–	65,85 кг
БУ		20*		ℓ = 2700	8	1,1 кг
БУ		21*		1100 ÷ 1600	48	0,6 кг
БУ		22*		ℓ = 990	118	0,4 кг
БУ		23*		ℓ = 940	134	0,4 кг
БУ		24		ℓ = 150	138	0,06 кг
				Приямок		
				Изделия закладные		
		25	Серия 5.900-2	Сальник Ду100 ℓ = 200	1	8,2 кг
				Детали		
				ф 8АIII ГОСТ 5781-82		
БУ		26*		ℓ = 2140	4	0,84 кг
БУ		27*		ℓ = 1300	16	0,5 кг
БУ		28*		ℓ = 1120	4	0,4 кг
БУ		29*		ℓ = 2280	6	0,9 кг
БУ		30*		ℓ = 970	12	0,4 кг
БУ		31*		ℓ = 2430	6	1,0 кг
БУ		32		ℓ = 6,0 п.м	–	2,4 кг
				Материал		
				Бетон марки 300		20,23 м³

*) Позиции 20-23 и 26-31 см. ведомость на листе КЖ-3

Нач. отд.	Альтшуллер		
Н. контр.	Козловичер		
Гл. спец.	Козловичер		
Гл. инж. пр.	Бердичевская		
Рук. бр.	Миренская		
Вед. инж.	Фадина		
Инжен.	Лазарева		

ТП 901-6-77.85 КЖ

Гравирня открытого типа с капельным оросителем площадью 32 м²

Стадия	Лист	Листов
Р	3	

Водосборный бассейн
Арматурный чертеж

СОЮЗВОДОКАНАЛПРОЕКТ

Привязан

Инв. н

Инв. н подл. | Подпись и дата | Взам. инв. н

20873-01 10

Альбом II

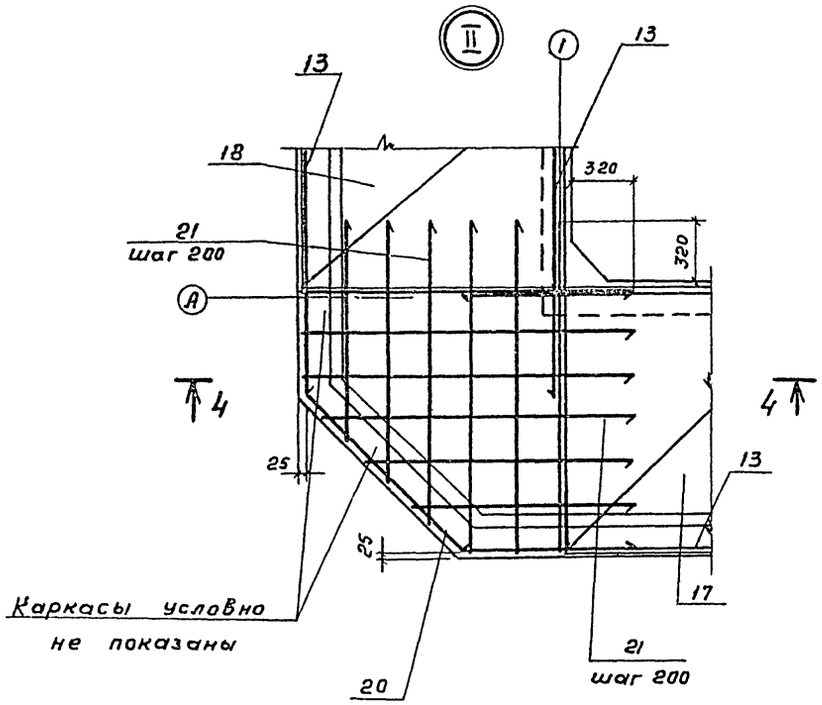

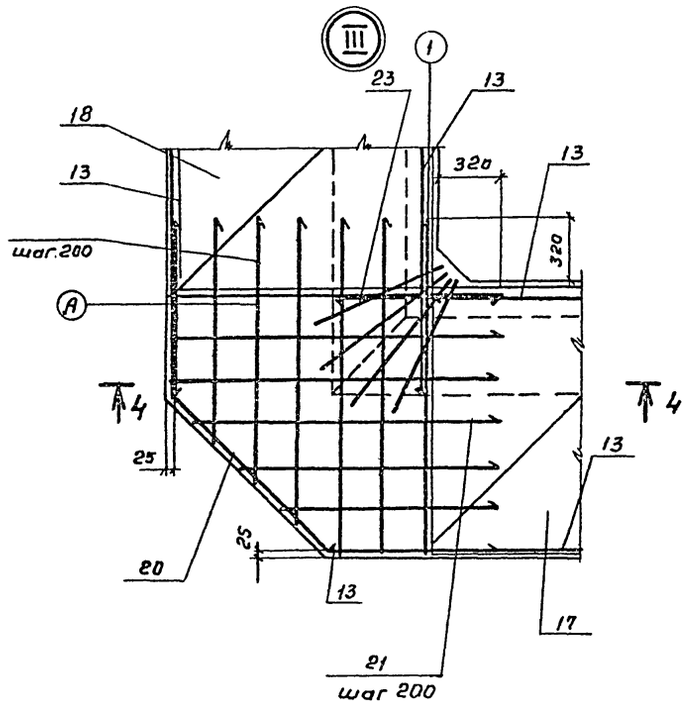

5 - 5

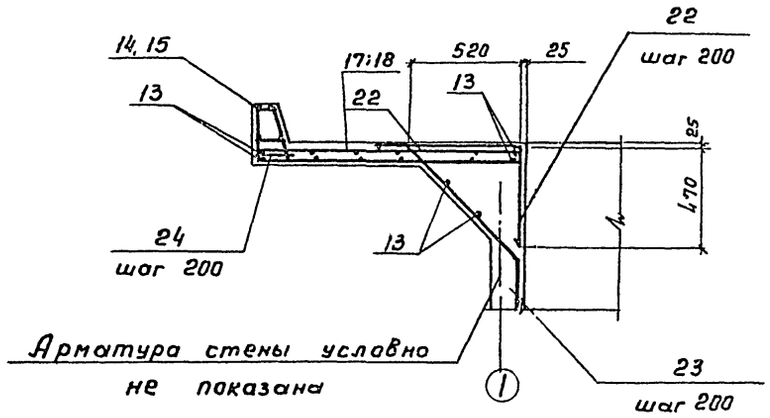

4 - 4

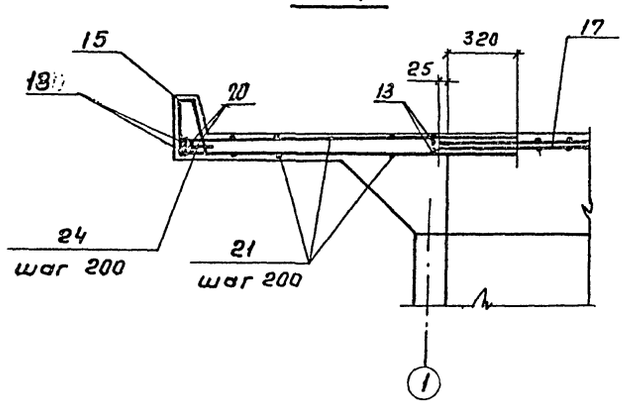

Защитный слой бетона в розете принят - 25мм

Розета

Раскладка верхней арматуры

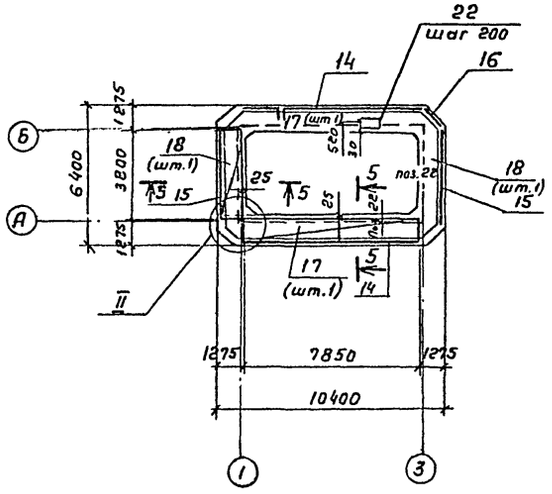

Раскладка нижней арматуры

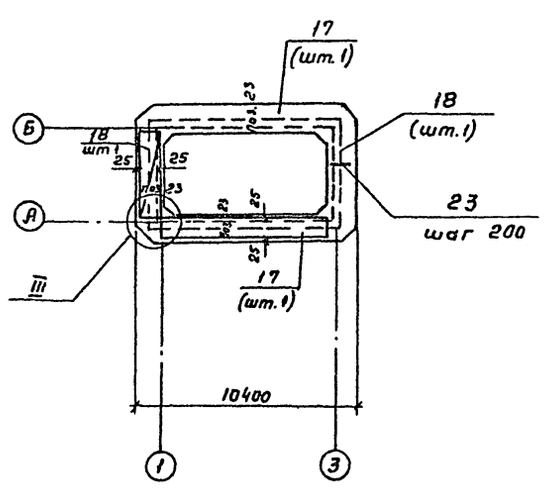

Нач.отд.	Альтшуллер		ТП 901-6-77.85 КЖ		
Н.контр.	Козловичер				
Гл.спец.	Козловичер		Градирня открытого типа с капельным оросителем площадью 32 м²	Стадия	Лист	Листов
Гл.инж.пр.	Бердичевская			Р	4	
Рук.бр.	Киренская		Водосборный бассейн. Розета. Арматурный чертеж.	СОЮЗВОДОКАНАЛПРОЕКТ		
Вед.инж.	Фадина					
Инжен.	Лазарева					

Привязан

Инв. №

Инв. № подл. | Подпись и дата | Взам. инв. №

20873-01 11

Копировал Гольденбаум

Формат А2

Альбом III

Согласовано

Инв. № подл. | Подпись и дата | Взам. инв. №

1 - 1

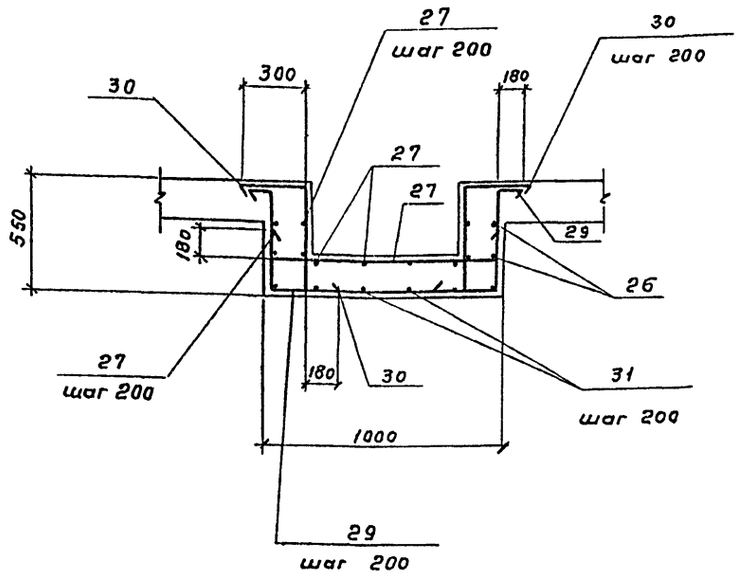

2 - 2

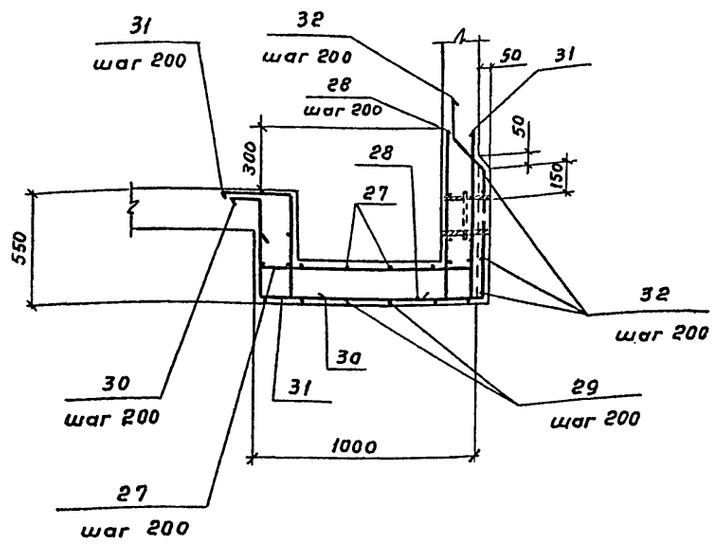

Ведомость деталей

Поз.	Эскиз
26	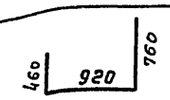
27	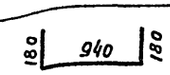
28	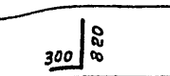
29	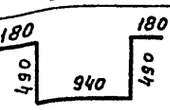
30	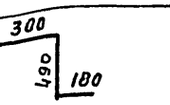
31	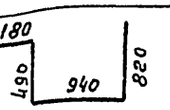

Приямок

План

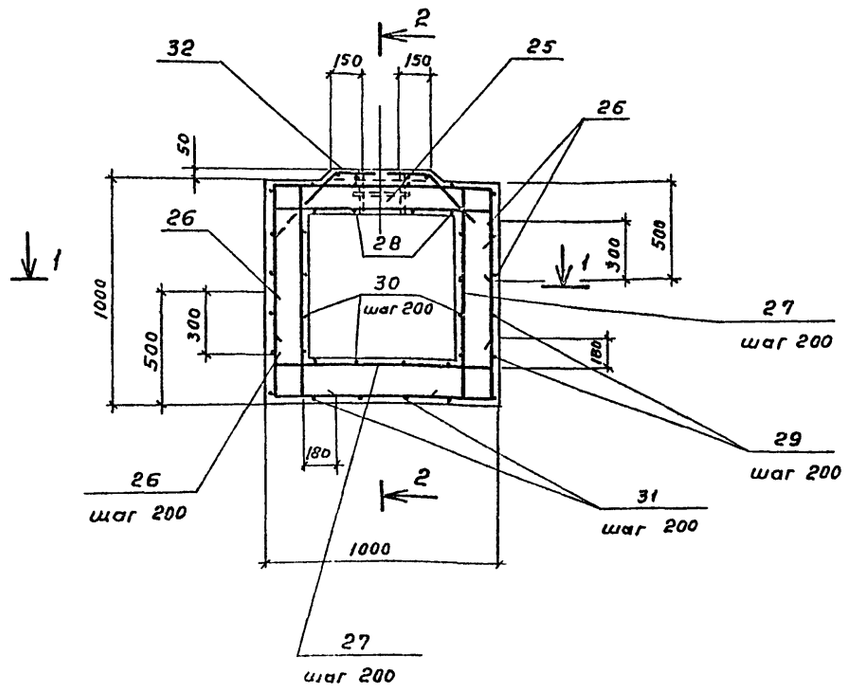

Ведомость расхода стали на элемент, кг

Марка элемента	Изделия арматурные						Изделия закладные									Всего	Общий расход
	Арматура класс AIII ГОСТ 5781-82						Арматура класса AI ГОСТ 5781-82					Прокат марки Вст3 кп2 ГОСТ 8509-72					
	ф6	ф8	ф10			Итого	ф12	ф16			Итого	L63×5			Итого		
Стены и днища	115.6	534.4	181.4			831.4		9.6			9.6	2.5			2.5	12.1	843.5
Розета	91.0	328.9				419.9	0.9				0.9					0.9	420.8
Приямок		31.6				31.6											31.6

Привязан				ТП 901-6-77.85 КЖ	
Инв. №	Нач. отд.	Альтшуллер			
	Н. контр.	Козловичер			
	Гл. спец.	Козловичер		Градирня открытого типа с капельным оросителем площадью 32 м²	Стадия: Р; Лист: 5; Листов:
	ГИП	Бердичевский			
	Рук. бр.	Миренская			
	Вед. инж.	Фадина		Водосборный бассейн Приямок. Арматурный чертеж.	СОЮЗВОДОКАНАЛПРОЕКТ
	Инженер	Лазарева			

20873-01 12

Копировал Гольденбаум Формат А2

Альбом II

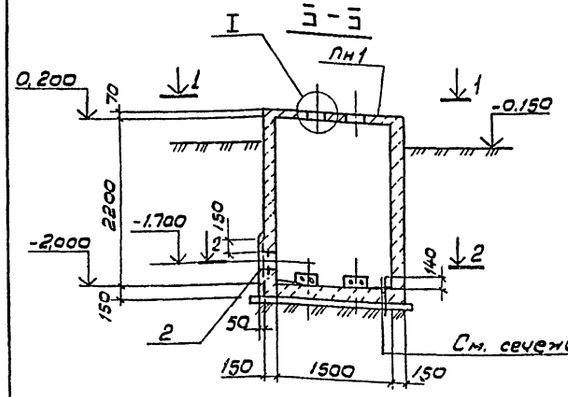

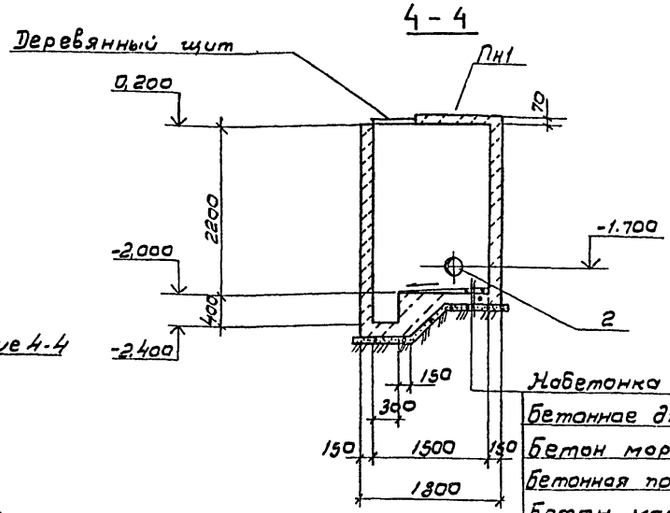

План по 2-2

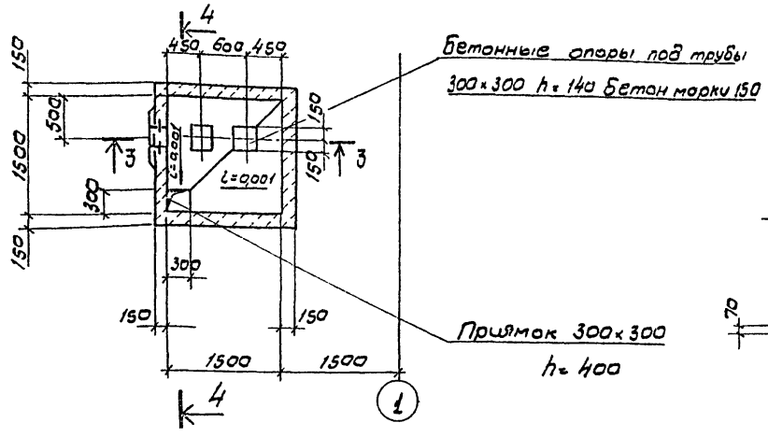

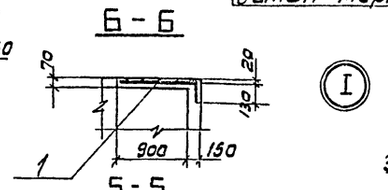

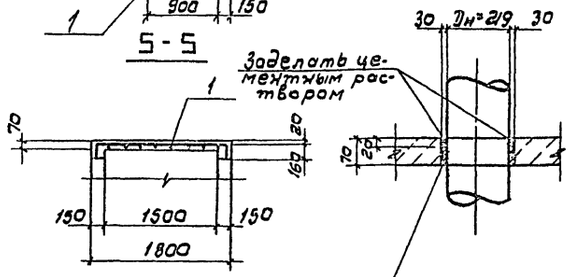

План по 1-1

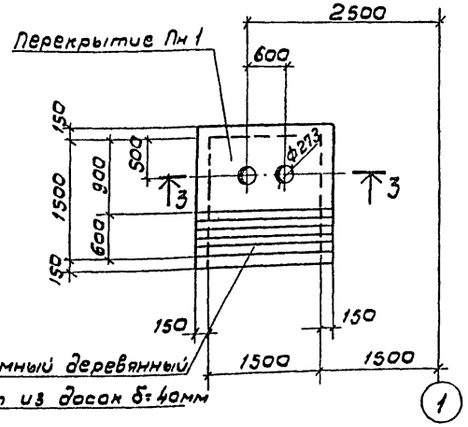

Перекрытие Пн 1

Армирование

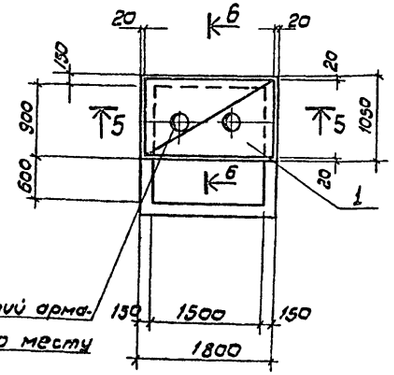

Спецификация камеры задвижек

Формат	Зона	Поз.	Обозначение	Наименование	Кол.	Примечание
				Пм1 (шт. 1)		
				Сетки арматурные		
				ГОСТ 8478-81		
		1		С $\frac{48p1-(5\times200)+100}{48p1-(8\times200)+150}$ $\frac{1140\times2090}{40}$ $\frac{170}{40}$	1	2,4 кг
				Стены и днище		
				Изделие закладное		
		2	Серия 5.900-2	Сальник Dy200 Pу200	1	16,0 кг
				Материал		
				Бетон марки 200	2,7	м³

Ведомость расхода стали на элемент, кг

Марка элемента	Изделия арматурные									Общий расход
	Арматура класса									
	Вр1									
	ГОСТ 6727-80									
	4			Итого						
Перекрытие Пн1	2,4			2,4						2,4

Нач. отд.	Альтшуллер		ТП 901-6-77.85 КЖ
Н. контр.	Козловичер		
Гл. спец.	Козловичер		Градирня открытого типа с капельным оросителем площадью 32 м² — Стадия: Р; Лист: 6; Листов:
Гл. инж. пр.	Гердиевская		
Рук. бр.	Миренская		Камера задвижек Планы, сечения. — СОЮЗВОДОКАНАЛПРОЕКТ
Инжен.	Лазарева		
Ст. инж.	Калилин		

Привязан

Инв. № подл.

Подпись и дата | Взам. инв. №

Альбом II

Техническая спецификация.

Вид профиля ГОСТ, ТУ	Марка металла и ГОСТ	Обозначение и размер профиля мм.	NN п/п	Код: Марка металла	Код: Вид профиля	Код: Размер профиля	Количество шт.	Длина мм	Масса металла по элементам конструкций кг. Ограждение / Код элемента конструкций.	Общая масса кг.	Масса потребности в металле по кварталам (заполняется изготовителем кг.) I	II	III	IV	Заполняется ВЦ
Сталь угловая равнополочная ГОСТ 8509-72	В ст. 3 кп 2	L 50 × 50 × 5	1						47.0						
			2												
Всего профиля:			3	11230	21113				47.0	47.0					
Сталь горячекатанная круглая ГОСТ 5781-82	В ст. 3 кп 2	ф 12	4						11.0						
			5												
Всего профиля:			6						11.0	11.0					
Итого марка металла по маркам			7						58.0	58.0					
Поставка элементов по кварталам (заполняется заказчиком)	I		8												
	II		9												
	III		10												
	IV		11												

Ведомость металлоконструкций по видам профилей.

Наименование конструкций по номенклатуре прейскуранта N 01-09	Позиция по прейскуранту N 01-09	NN п/п	Код конструкций	Масса конструкций кг. по видам профилей стали: Крупносортная сталь	Масса конструкций кг. по видам профилей стали: Мелкосортная сталь	Всего:	Всего с учетом 1% на массу наплавленного металла.	Количество шт.
Нетиповые конструкции								
Ограждение площадок		1	5262440228	47.0	11.0	58.0		
Итого с учетом 3% на уточнение массы в чертежах КМД		2						
Итого с учетом отходов 3.7%		3						
Приведенная к обычным профилям масса металла с учетом 3% на уточнение массы в чертежах КМД и 3,7% на отходы.		4						
Разница приведенной и натуральной массы.		5						
Всего приведенная масса металла с учетом 3% на уточнение массы в чертежах. КМД и 3.7% на отходы.		6						

ОГ2

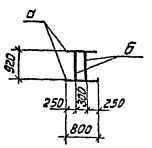

ОГ3

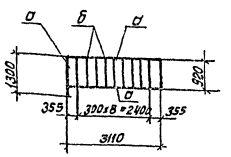

ОГ1

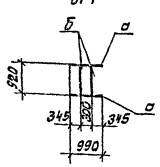

Ведомость элементов

Марка	Сечение: Эскиз	Сечение: Поз.	Сечение: Состав	Опорные усилия: М тс·м	Опорные усилия: N тс	Опорные усилия: А тс	Марка металла	Примечания.
а	L	1	L 50 × 5					
б	• ф12	2	ф12 А I					

Инв. № подл. | Подпись и дата | Взам. инв. №

Прибязан:

Инв. №

Нач. отд.	Альтшуллер	
Н. Контр.	Козлобичер	
Гл. спец.	Козлобичер	
ГИП	Бердичевская	
Рук. бр.	Миренская	
Инженер	Бабышева	

Т.П. 901-6-77.85 КЖ

Градирни открытого типа с капельным оросителем площадью 32 м²

Металлические ограждения ОГ2, ОГ3, ОГ1.

Стадия	Лист	Листов
Р	7	

СОЮЗВОДОКАНАЛПРОЕКТ

копировал: Доценко

20873-01 14

Альбом V

Разрез 1-1

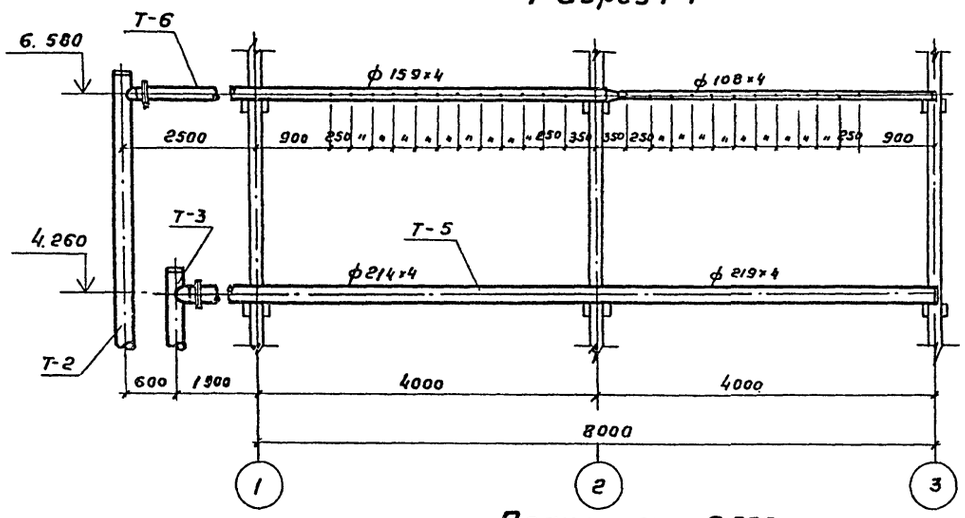

План на отм. 6.580

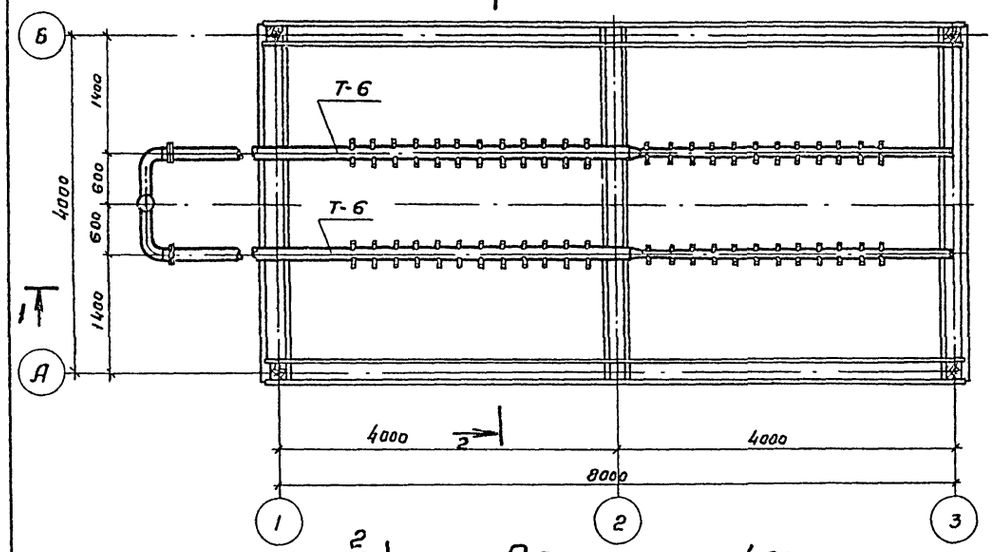

План на отм. 4.260

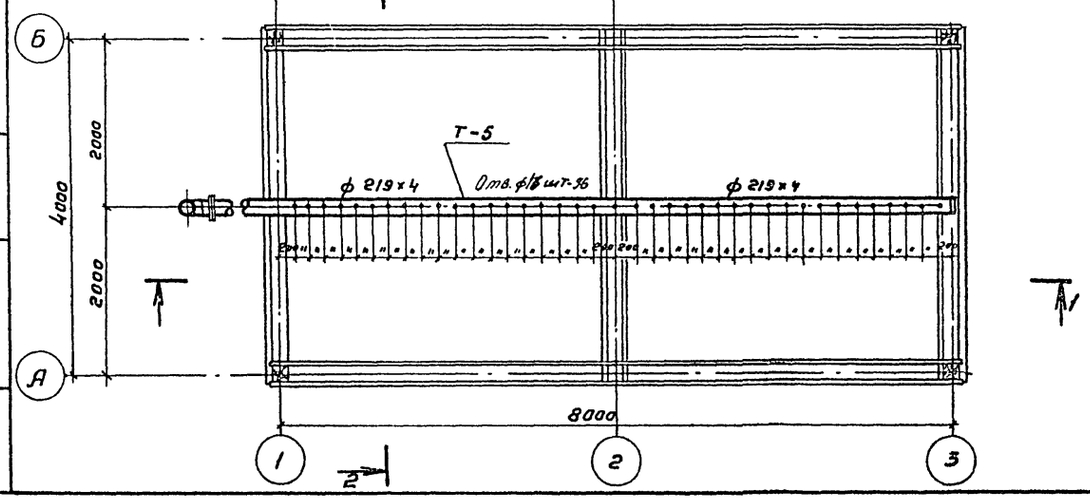

Разрез 2-2

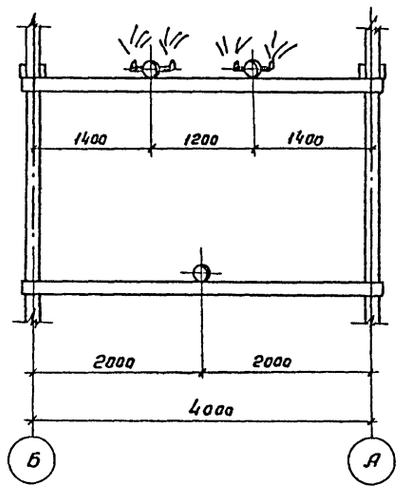

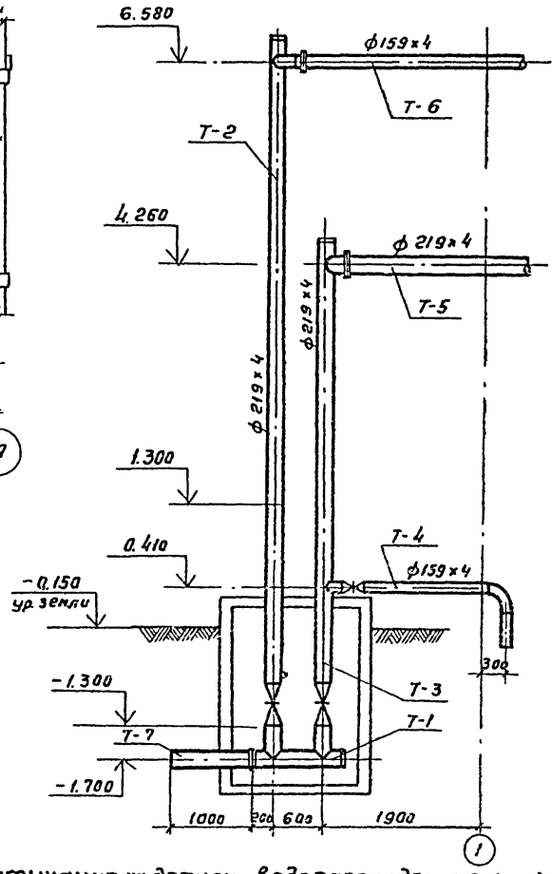

Спецификация на детали водораспределительной системы

№№ п/п	Наименование	Кол-во шт	Примечание
1	Деталь Т-1	1	
2	Деталь Т-2	1	
3	Деталь Т-3	1	
4	Деталь Т-4	1	
5	Деталь Т-5	1	
6	Деталь Т-6	2	
7	Деталь Т-7 ф200, ℓ=1,0м	1	
	Сопла 20х12 мм	96	
	Задвижка 30ч6бр ф150	1	
	ф200	2	

Привязан

Инв. №

Взам. инв. №

Подпись и дата

Инв. № подл.

Нач.отд.	Трубников		Градирня открытого типа с капельным оросителем площадью 32 м²	Стадия	Лист	Листов
Н.контр.	Стуловы			Р	1	
ГИП	Стулова					
Рук. бриг.	Христофориди		Водораспределительная система. Планы. Разрезы	СОЮЗВОДОКАНАЛПРОЕКТ		
Инжен.	Громов					
Инжен.	Антонова					

ТП 901-6-77.85 НВ

20873-01 15

Копировал Голубенкова

Формат А2

Альбом II

Разрез 1-1

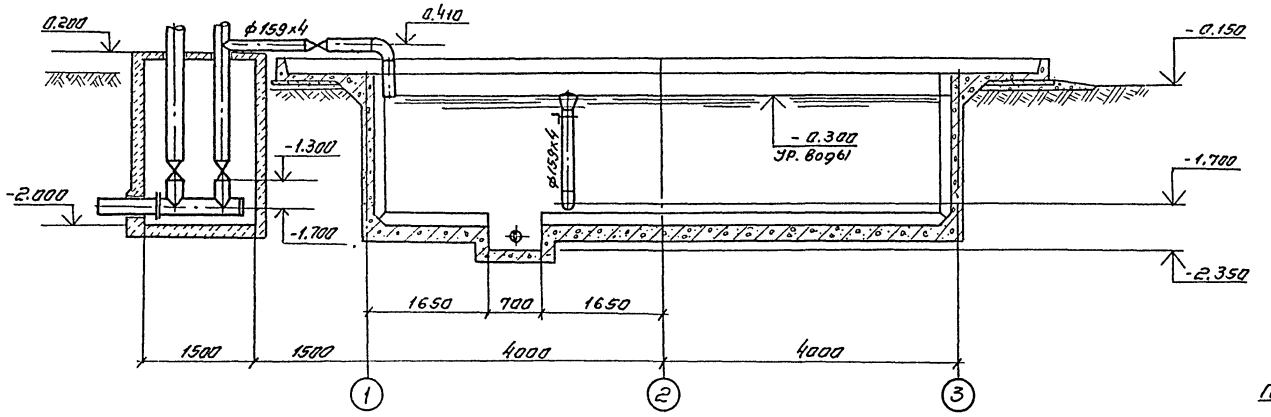

Разрез 2-2

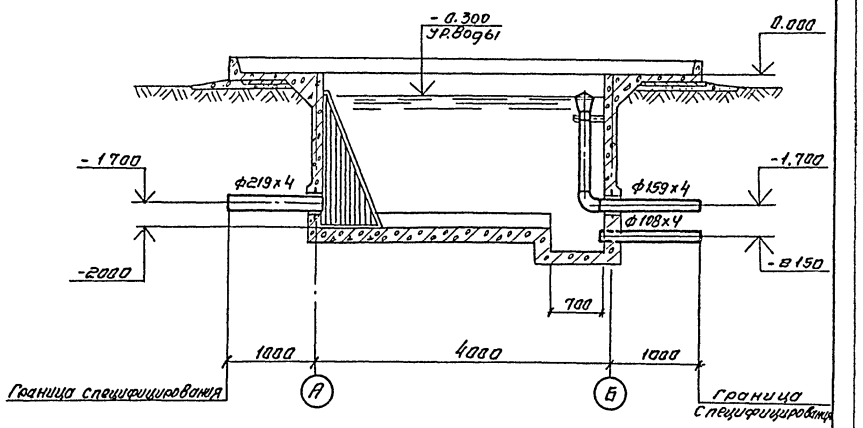

План на отм. 0.000

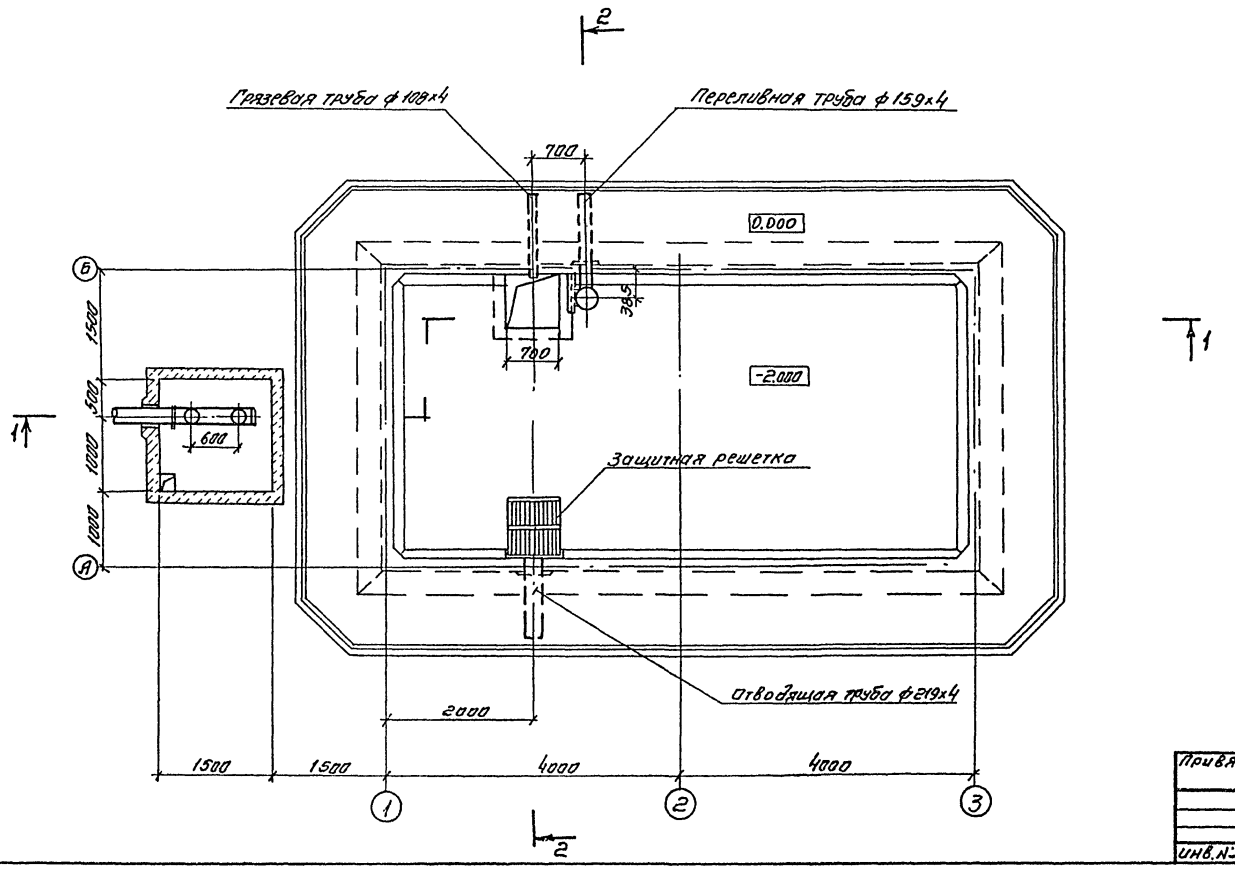

Спецификация деталей на водосборный бассейн градирни

№№ п.п.	Наименование	Количество шт	Примечание
1	Отводящая труба охлажденной воды ф219х4	1	
2	Переливная труба ф159х4	1	
3	Грязевая труба ф108х4	1	
4	Защитная решетка	1	

1 Все детали водосборного бассейна должны быть покрыты антикоррозийным составом (см. чертежи марки ПЗ).

Привязан

Инв. №

Нач. отд.	Трубников		
Н. контр.	Стулова		
Гип	Стулова		
Рук. бриг.	Христофоров		
Ст. инж.	Демков		
Инж.	Антонова		

ТП. 901-Б-77.85 НВ

Градирня открытого типа с капельным оросителем площадью 32 м².

Водосборный бассейн. План. Разрезы.

Лит	Лист	Листов
Р	2	

Союзводоканалпроект

Копировал. Синчукова

20873-01 16 Формат А2

Альбом II

Позиция	Наименование и техническая характеристика оборудования и материалов, завод-изготовитель (для импортного оборудования-страна, фирма)	Тип, марка оборудования, обозначение документа и номер позиции	Единица измерения: наименование	Единица измерения: код	Код завода-изготовителя	Код оборудования материалов	Цена единицы, тыс. руб.	Количество	Масса единицы оборудования, кг
1	2	3	4	5	6	7	8	9	10
	Оборудование и материалы, поставляемые заказчиком								
	1. Трубопроводная арматура								
	Задвижка параллельная с выдвижным шпинделем								
	Комплектно с ответными фланцами и крепежными								
	изделиями								
1.1	ф 150		шт.			372 115 1009		1	73.5
1.2	ф 200		шт.			372 125 1005		2	116.2
	2. Нестандартизированное оборудование								
2.1	Сопло водоразбрызгивающее ф 20х12мм из полиэтилена		шт.					96	0.05

Привязан

Инв.№

Нач. отд.	Трубников		
Н. контр.	Стулова		
ГИП	Стулова		
Рук. бр.	Христофоров		
Инж.	Громов		
Инж.	Антонова		

ТП 901-Б-77.85 -НВ

Градирня открытого типа с капельным оросителем площадью 32 м²

Спецификация технологического оборудования

Стадия	Лист	Листов
Р	3	3

Союзводоканалпроект

Инв.№ подл. | Подпись и дата | Взам. инв.№

Копир. Лаврухина 20873-01 17 Формат А2

Альбом II

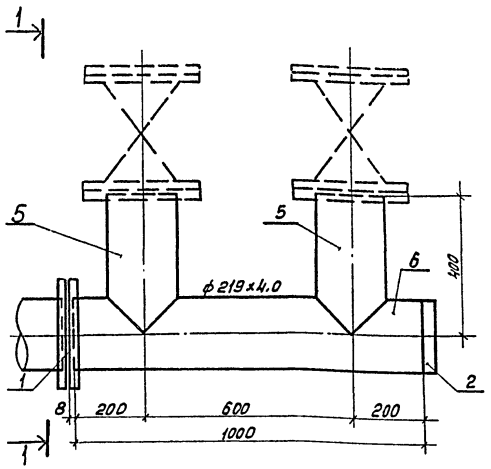

Вид 1-1

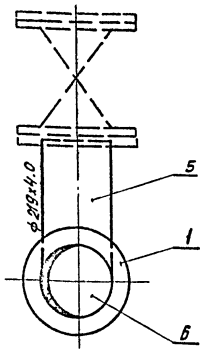

№№ поз.	Наименование	Кол.	Дополнительные данные.
	Стандартные изделия		
1	Фланец 1-200-2.5 ст 25 ГОСТ 12820-80, шт.	2	
2	Заглушка 219×8 ГОСТ 17379-83, шт.	1	
3	Болт М16×60,58 ГОСТ 7798-70, шт.	40	
4	Гайка М16,5 ГОСТ 5915-70, шт.	40	
	Материалы		
5	Труба $\frac{219\times4.0\times5000\ I\ ГОСТ\ 10704-76}{8\ ст\ 3сп\ ГОСТ\ 10705-80}$, м	0.8	17.0 кг.
6	Труба $\frac{219\times4.0\times5000\ I\ ГОСТ\ 10704-76}{8\ ст\ 3сп\ ГОСТ\ 10705-80}$, м	1.0	21.21 кг.
7	Пластина I лист ТМКЩ-С-3×400×400-9.9 ГОСТ 7338-77	1	0.6 кг.
	Масса		59.37 кг.

Нач.отд.	Трубников		ТП 901-6-77.85 НВН
Н.контр.	Стулова		
Гл.инж.пр.	Стулова		Деталь Т-1 Эскизный чертеж. общего вида.
Рук.гр.	Христофорова		Стадия: Р; Лист: 1; Листов:
Инжен.	Антонова		Союзводоканалпроект
Инжен.	Рубок		

Инв.№ подл. | Подпись и дата | Взам.инв.№

Альбом II

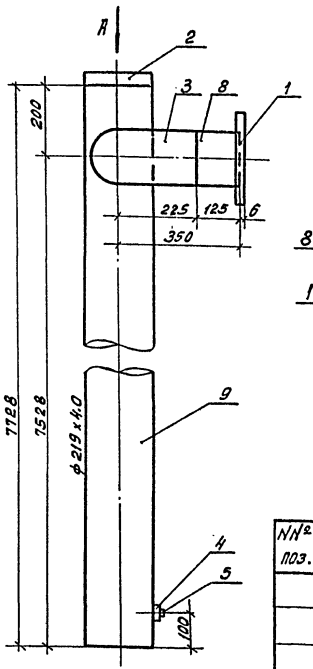

Вид А

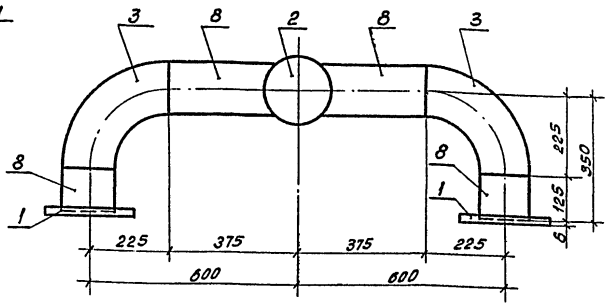

№№ поз.	Наименование	Кол.	Дополнительные данные.
	Стандартные изделия		
1	Фланец 1-150-2.5 ст 25 ГОСТ 12820-80	2	6.86
2	Заглушка 219×8 ГОСТ 17379-83, шт.	1	4.6
3	Отвод 90°-159×4.5 ГОСТ 17375-83, шт.	2	12.2
4	Муфта 32-Ц ГОСТ 8966-75, шт.	1	0.22
5	Пробка Ц-32 ГОСТ 8963-75, шт.	1	0.16
6	Болт М16×60.58 ГОСТ 7798-70, шт	8	1.0
7	Гайка М16,5 ГОСТ 5915-70, шт	8	0.3
	Материалы		
8	Труба $\frac{159\times4\times5000\ I\ ГОСТ\ 10704-76}{8\ Ст\ 3сп\ ГОСТ\ 10705-80}$, м	0.85	13.0 кг
9	Труба $\frac{219\times4\times5000\ I\ ГОСТ\ 10704-76}{8\ Ст\ 3сп\ ГОСТ\ 10705-80}$, м	7.73	164.0 кг
10	Пластина I лист ТМКЩ-С-3×300×300-9.9 ГОСТ 7338-77	1	0.32 кг.
	Масса		202.4 кг.

Нач.отд.	Трубников		ТП 901-6-77.85 НВН
Н.контр.	Стулова		
Гл.инж.пр.	Стулова		Деталь Т-2 Эскизный чертеж. Общего вида.
Рук.гр.	Христофорова		Стадия: Р; Лист: 2; Листов:
Инженер	Рубок		Союзводоканалпроект
Инжен.	Антонова		

Инв.№ подл. | Подпись и дата | Взам.инв.№

Копировал: Доценко. Инв.- 20873-01 18

Альбом II

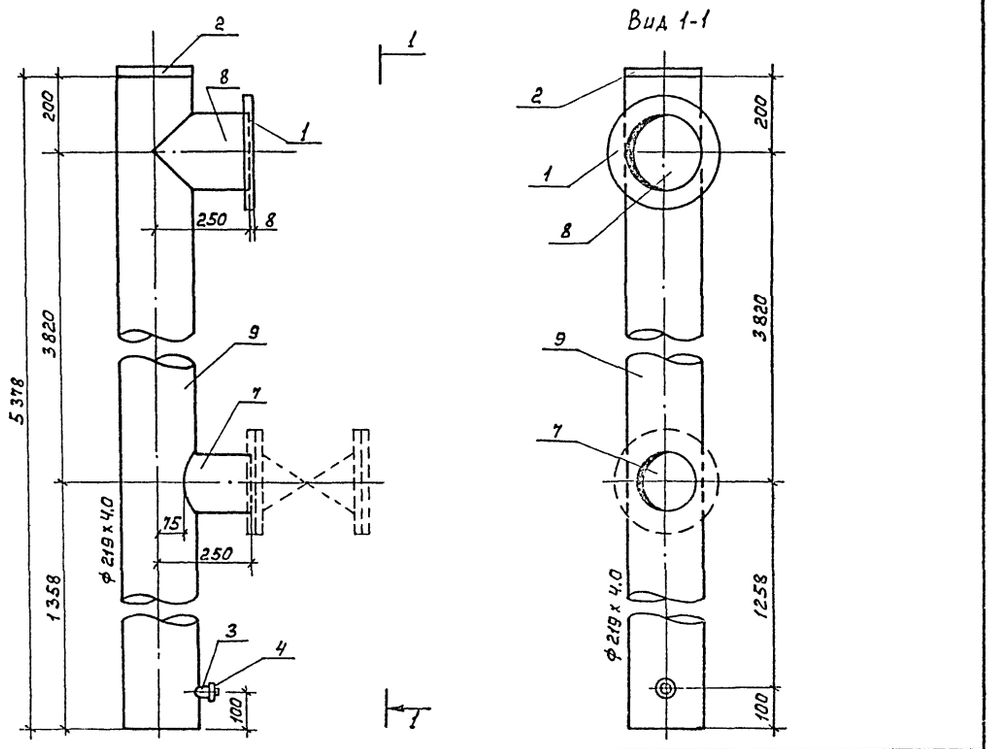

Поз.	Наименование	Кол.	Дополнительные данные
	Стандартные изделия		
1	Фланец 1-200-2,5 ст 25 ГОСТ 12820-80, шт.	1	
2	Заглушка 219х8 ГОСТ 17379-83, шт.	1	
3	Муфта 32-Ц ГОСТ 8966-75, шт.	1	
4	Пробка Ц-32 ГОСТ 8963-75, шт.	1	
5	Болт М16х60,58 ГОСТ 7798-70, шт.	24	
6	Гайка М16,5 ГОСТ 5915-70, шт.	24	
	Материалы		
7	Труба 159х4,0х5000 I ГОСТ 10704-76 / В ст 3сп ГОСТ 10705-80; м	0,13	2,75 кг
8	Труба 219х4,0х5000 I ГОСТ 10704-76 / В ст 3сп ГОСТ 10705-80; м	0,25	5,3 кг
9	Труба 219х4,0х3000 I ГОСТ 10704-76 / В ст 3сп ГОСТ 10705-80; м	5,38	114,11 кг
10	Пластина Т лист ТМКЩ-С-3х300х300-9,9 ГОСТ 7338-77	3	0,97 кг
	Масса		136,76 кг

Нач.отд.	Трубников		Т.П. 901-6-77.85	НВН	
Н.контр.	Стулова		Деталь Т-3 Эскизный чертеж общего вида.	Стадия: Р	Лист: 3
Гл.инж.пр.	Стулова				Листов:
Рук.бр.	Христофориди			СОЮЗВОДОКАНАЛПРОЕКТ	
Инж.	Макеева				
Инж.	Антонова				

Инв.№ подл. | Подпись и дата | Взам.инв.№

Формат А3

Альбом II

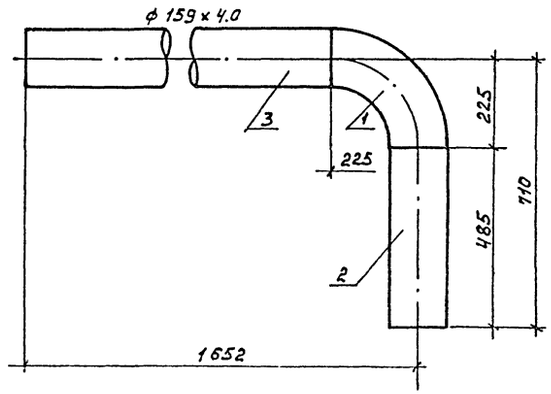

№№ поз.	Наименование	Кол.	Дополнительные данные
	Стандартные изделия		
1	Отвод 90° 159х6.0 ГОСТ 17375-83 шт.	1	
	Материалы		
2	Труба 159х4,0х5000 I ГОСТ 10704-76 / В ст 3сп ГОСТ 10705-80 м	0,49	7,5 кг
3	Труба 159х4,0х5000 I ГОСТ 10704-76 / В ст 3сп ГОСТ 10705-80 м	1.7	26,0 кг
	Масса		41,9 кг

Нач.отд.	Трубников		Т.П. 901-6-77.85	НВН	
Н.контр.	Стулова		Деталь Т-4 Эскизный чертеж общего вида	Стадия: Р	Лист: 4
Гл.инж.пр.	Стулова				Листов:
Рук.бриг.	Христофориди			СОЮЗВОДОКАНАЛПРОЕКТ	
Инж.	Макеева				
Инж.	Антонова				

Инв.№ подл. | Подпись и дата | Взам.инв.№

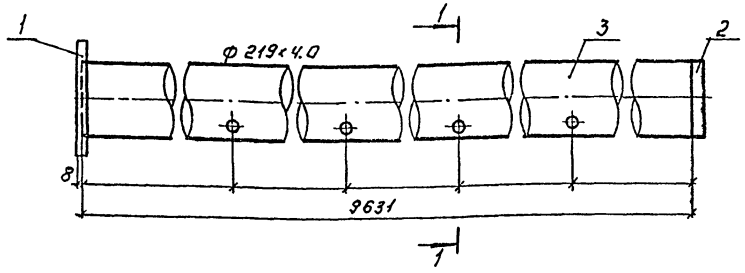

№№ поз.	Наименование	Кол.	Дополнительные данные
	Стандартные изделия.		
1	Фланец 1-200-2.5 ст 25 гост 12820-80, шт	1	4.73
2	Заглушка 219×8.0 гост 17379-83, шт	1	4.6
	Материалы.		
3	Труба $\frac{219\times4.0\ \text{гост}\ 10704\text{-}76}{\text{в ст.3 сп гост}\ 10705\text{-}80}$, м	9.63	204.3 кг
	Масса		213.63 кг

			ТП 901-6-77.85 НВН		
Нач.отд	Трубников		Деталь Т-5 Эскизный чертеж общего вида.	Стадия	Лист 5	Листов
Н.контр.	Стулова			Р		
Гл.инж.пр	Стулова			Союзводоканалпроект		
Рук.бр.	Христофоридис					
Инженер	Макеева					
Инженер	Антонова					

Инв.№ подл. | Подпись и дата | Взам. инв.№

Формат А3

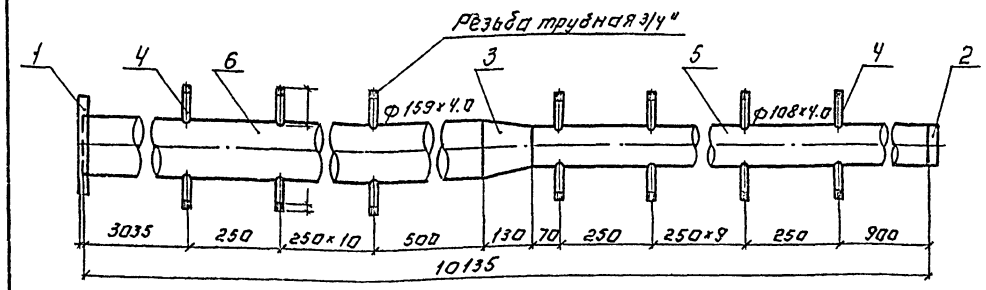

№№ поз.	Наименование	Кол.	Дополнительные данные
	Стандартные изделия.		
1	Фланец 1-150-2,5 ст 25 гост 12820-80, шт	1	
2	Заглушка 108×4.0 гост 17379-83, шт	1	
3	Переход К 159×4,5-108×4 гост 17378-83, шт	1	
	Материалы.		
4	Труба Р 20×2.8 гост 3262-75, м	9.6	14.4 кг
5	Труба $\frac{108\times4.0\times3000\ \text{гост}\ 10704\text{-}76}{\text{в ст.3 сп гост}\ 10705\text{-}80}$, м	3.72	38.2 кг
6	Труба $\frac{159\times4.0\times3000\ \text{гост}\ 10704\text{-}76}{\text{в ст.3 сп гост}\ 10705\text{-}80}$, м	6.3	96.33 кг
	Масса		155.46 кг

			ТП 901-6-77.85 НВН		
Нач.отд	Трубников		Деталь Т-6 Эскизный чертеж общего вида.	Стадия	Лист 6	Листов
Н.контр.	Стулова			Р		
Гл.инж.пр	Стулова			Союзводоканалпроект		
Рук.бр.	Христофоридис					
Инженер	Макеева					
Инженер	Антонова					

Инв.№ подл. | Подпись и дата | Взам. инв.№

 Формат А3

Альбом II

Разрез 1-1
М1:5

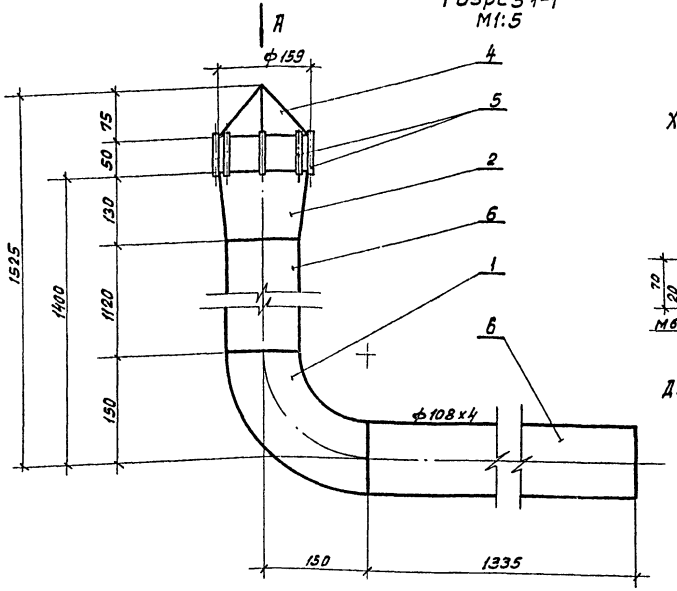

Хомут для крепления
М1:5

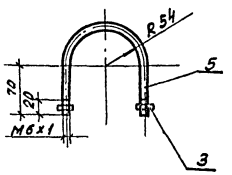

Длина развертки 319мм.

Вид А

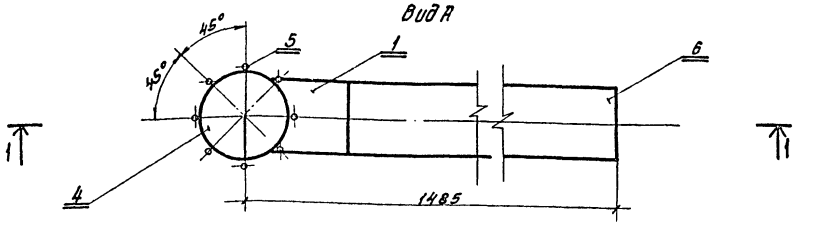

NN поз.	Обозначение	Кол.	Дополнительные указания.
	Стандартные изделия		
1	Отвод 90° 108х4 ГОСТ 17375-83, шт.	1	2.5кг.
2	Переход К159х4.5-108х4 ГОСТ 17378-83, шт.	1	2.4кг.
3	Гайка М6.5 ГОСТ 5915-70, шт.	2	0.0
	Материалы		
4	Полоса $\frac{5-4\times600\ ГОСТ\ 82-70}{Ст.3\ сп\ ГОСТ\ 14637-79}$ м	0.4	1.54кг.
5	Круг $\frac{Б\ ГОСТ\ 2590-71}{Ст3\ ГОСТ\ 535-79}$, м	2.0	0.44кг.
6	Труба $\frac{108\times4\times5000\ II\ ГОСТ\ 10704-76}{В\ Ст3.сп\ ГОСТ\ 10705-80}$, м	2.455	25,2кг.
	Масса:		38.08

Нач.отд.	Трубников		
Н.Контр.	Стулова		
Рил	Стулова		
Рук.бриг.	Христофоров		
Ст.инж.	Детков		
Инж.	Антонова		

Т.П.901-6-77.85 НВН-

Переливная труба ф100
Эскизный чертеж общего вида.

Лит	Лист	Листов
Р	7	

Союзводоканалпроект

Альбом II

Разрез 1-1
М 1:10

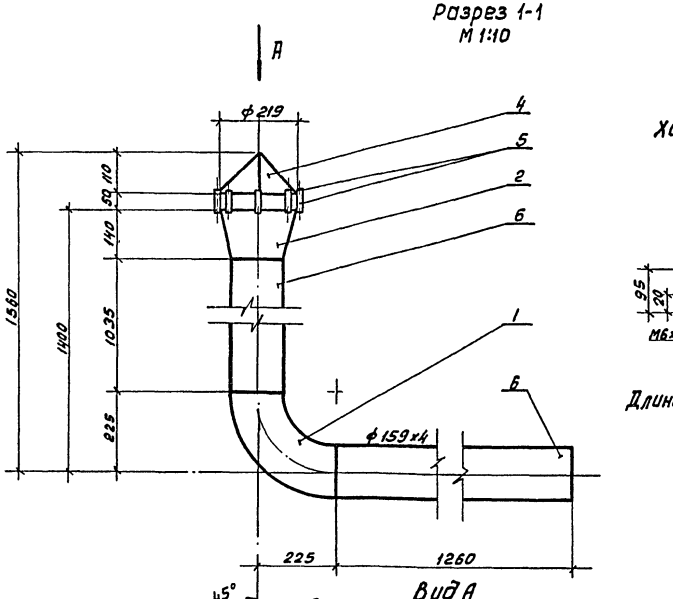

Хомут для крепления
М1:10

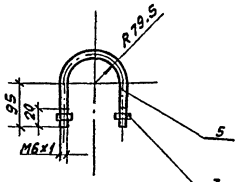

Длина развертки 450мм.

Вид А

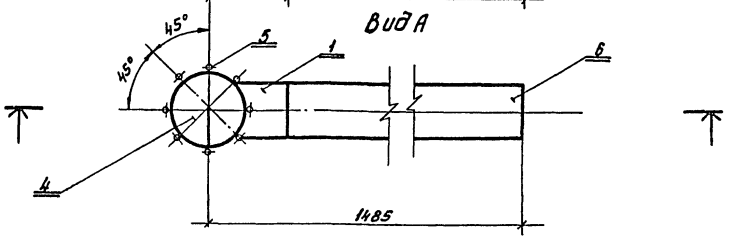

NN поз.	Обозначение	Кол.	Дополнительные указания.
	Стандартные изделия.		
1	Отвод 90° 159х4.5 ГОСТ 17375-83, шт.	1	6.1 кг.
2	Переход К 219х6-159х4.5 ГОСТ 17378-83, шт.	1	5.3 кг.
3	Гайка М6.5 ГОСТ 5915-70, шт.	2	0.005 кг.
	Материалы		
4	Полоса $\frac{5-4\times600\ ГОСТ\ 19903-74}{Ст.3\ сп\ ГОСТ\ 14637-79}$ м	0.4	1.54кг
5	Круг $\frac{Б\ ГОСТ\ 2590-71}{Ст3\ ГОСТ\ 535-79}\cdot м$	2.0	0.44 кг.
6	Труба $\frac{159\times4\times5000\ II\ ГОСТ\ 10704-76}{В\ ст.3сп\ ГОСТ\ 10705-80}$, м	2.295	35.09 кг.
	Масса		54.47

Нач.отд.	Трубников		
Н.Контр.	Стулова		
Рил	Стулова		
Рук.бриг.	Христофоров		
Ст.инж.	Детков		
Инж.	Антонова		

Т.П.901-6-77.85 НВН-

Переливная труба ф150
Эскизный чертеж общего вида.

Лит	Лист	Листов
Р	8	

Союзводоканалпроект

Инв.№ подл. | Подпись и дата | Взам. инв.№

20873-01 21

Альбом II

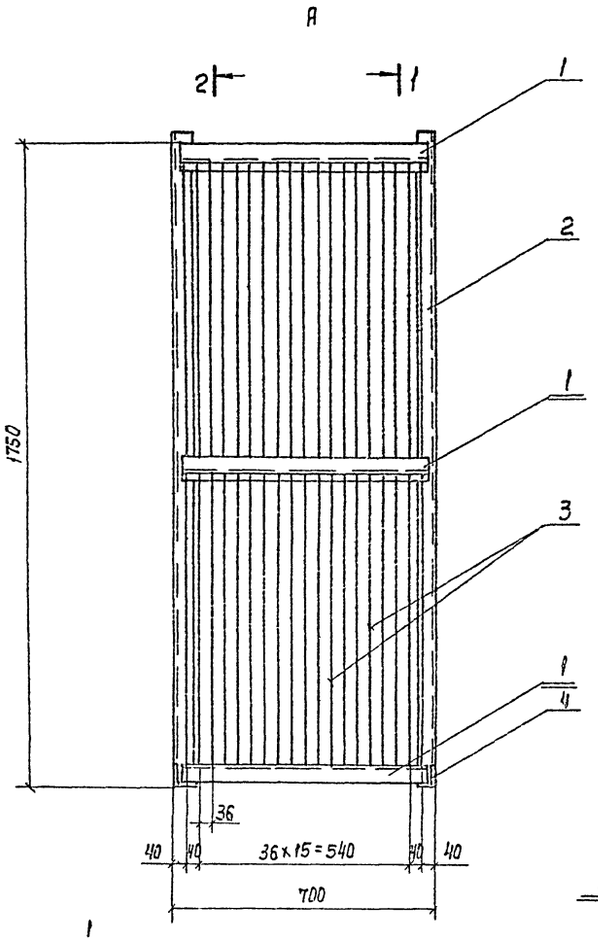

Разрез 1-1

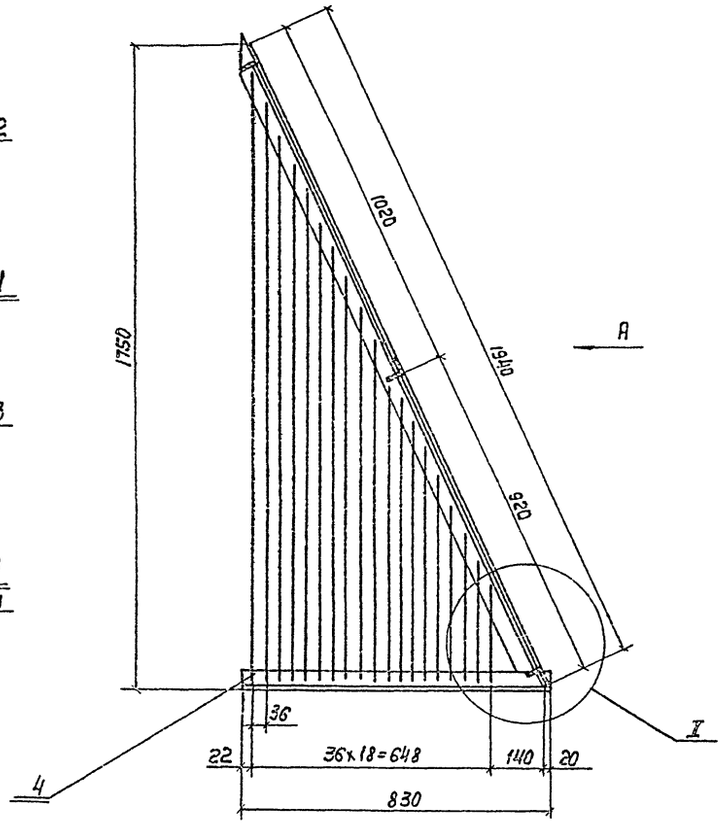

Разрез 2-2

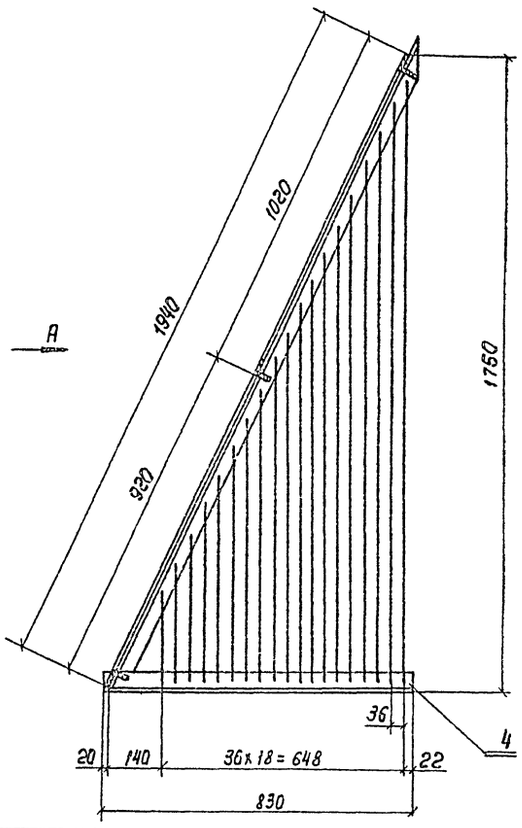

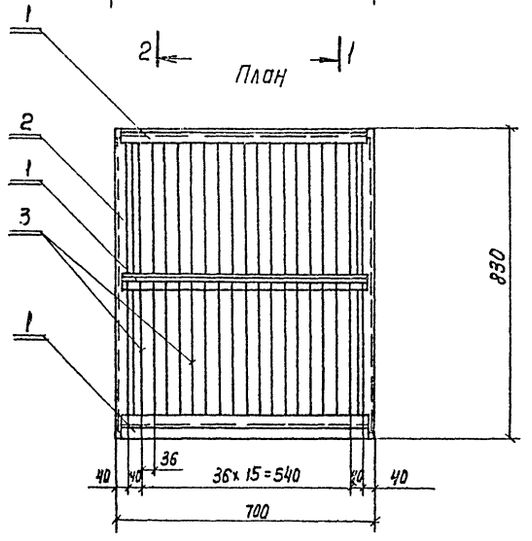

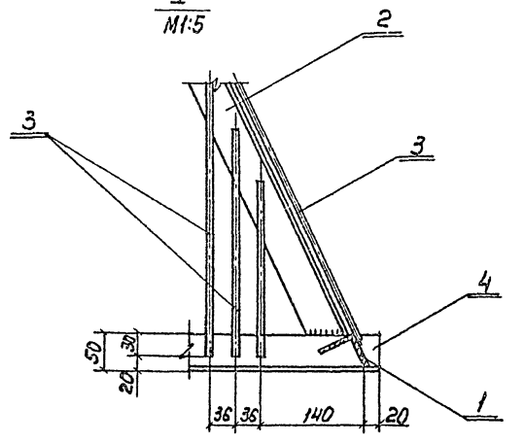

НН поз.	Обозначение	Кол.	Дополнительные указания
	Материалы		
1	Уголок 50х50х4 ГОСТ 8509-72 / ст.3 ГОСТ 535-79, м	2,04	7,69кг
2	Уголок 50х50х4 ГОСТ 8509-72 / ст. 3 ГОСТ 535-79, м	3,88	14,63кг
3	Круг 6 ГОСТ 2590-71 / ст. 3 ГОСТ 535-79, м	67,0	14,87кг
4	Уголок 50х50х4 ГОСТ 8509-72 / ст. 3 ГОСТ 535-79, м	1,66	6,28кг
	Масса:		43,45кг

Нач.отд.	Трубников		ТП901-6-77.85	-НВН
Н.Контр.	Стулова			
Гип	Стулова			
Рук.бр.	Христофоров		Защитная решетка эскизный чертеж бывшего вида	Лит. Р; Лист 9; Листов
Ст. инж.	Детков			Союзводоканалпроект

Инв.№ подл. | Подп. и дата | Взам. инв.№

gost.e-ecolog.ru

Копир. Лаврухина

Формат А2