ТИПОВОЙ ПРОЕКТ

901-6-26.85

ГРАДИРНЯ

ОТКРЫТОГО ТИПА С КАПЕЛЬНЫМ ОРОСИТЕЛЕМ ПЛОЩАДЬЮ 16 м^2

Альбом II

gost.e-ecolog.ru

ЦЕНТРАЛЬНЫЙ ИНСТИТУТ ТИПОВОГО ПРОЕКТИРОВАНИЯ
ГОССТРОЯ СССР

Москва, А-445, Смольная ул., 22

Сдано в печать III 1956 г.

Заказ № 3897 Тираж 475 экз.

ТИПОВОЙ ПРОЕКТ
901-6-7 6.85

ГРАДИРНЯ ОТКРЫТОГО ТИПА С КАПЕЛЬНЫМ ОРОСИТЕЛЕМ ПЛОЩАДЬЮ 16 м²

АЛЬБОМ II

СОСТАВ ПРОЕКТА:

АЛЬБОМ I	ПОЯСНИТЕЛЬНАЯ ЗАПИСКА. ПОКАЗАТЕЛИ ИЗМЕНЕНИЯ СМЕТНОЙ СТОИМОСТИ СТРОИТЕЛЬНО-МОНТАЖНЫХ РАБОТ (ИЗ Т.П. 901.6.73.85)
АЛЬБОМ II	ТЕХНОЛОГИЧЕСКИЕ И АРХИТЕКТУРНО-СТРОИТЕЛЬНЫЕ ЧЕРТЕЖИ. СПЕЦИФИКАЦИЯ ОБОРУДОВАНИЯ
АЛЬБОМ III	СТРОИТЕЛЬНЫЕ УЗЛЫ (ИЗ Т.П. 901-6-73.85)
АЛЬБОМ IV	СТРОИТЕЛЬНЫЕ ИЗДЕЛИЯ (ИЗ Т.П. 901-6-73.85)
АЛЬБОМ V	ВЕДОМОСТИ ПОТРЕБНОСТИ В МАТЕРИАЛАХ
АЛЬБОМ VI	СМЕТЫ

РАЗРАБОТАН
ПРОЕКТНЫМ ИНСТИТУТОМ
СОЮЗВОДОКАНАЛПРОЕКТ
ГЛАВНЫЙ ИНЖЕНЕР ИНСТИТУТА А.Н.МИХАЙЛОВ
ГЛАВНЫЙ ИНЖЕНЕР ПРОЕКТА Л.Г.СТУЛОВА

УТВЕРЖДЕН ГОССТРОЕМ СССР
ПРОТОКОЛ №А439 ОТ 27.09.85
ВВЕДЕН В ДЕЙСТВИЕ
В/О СОЮЗВОДОКАНАЛНИИПРОЕКТ
ПРИКАЗ №254 ОТ 03.10.85

Привязан
Инв.№

Альбом II

NN пп	Наименование листов	NN листов	NN страниц
1	2	3	4
1	Содержание альбома		2
	Архитектурно-строительная часть		
2	Общие данные Фасады	КД-1	3
3	План на отметке 0,330 Разрезы	КД-2	4
4	Планы деревянных конструкций на отметках 0,330÷6,900	КД-3	5
5	Разрезы 1-1; 2-2. План расположения щитов решетника	КД-4	6
6	Водосборный бассейн Общие данные	КЖ-1	7
7	Водосборный бассейн Опалубочный чертеж	КЖ-2	8
8	Водосборный бассейн Арматурный чертеж	КЖ-3	9
9	Водосборный бассейн Розета. Арматурный чертеж	КЖ-4	10
10	Водосборный бассейн Приямок. Арматурный чертеж	КЖ-5	11
11	Камера для задвижек. Планы, сечения	КЖ-6	12
12	Металлические ограждения ОГ1, ОГ2, ОГ3.	КЖ 7	13

1	2	3	4
	Технологическая часть		
13	Водораспределительная система План. Разрезы.	НВ-1	14
14	Водосборный бассейн План. Разрезы	НВ-2	15
15	Спецификация оборудования	НВ-3	16
16	Деталь Т-1 Эскизный чертеж общего вида	НВН-1	17
17	Деталь Т-2 эскизный чертеж общего вида	НВН-2	17
18	Деталь Т-3 Эскизный чертеж общего вида	НВН-3	18
19	Деталь Т-4 Эскизный чертеж общего вида	НВН-4	18
20	Деталь Т-5 Эскизный чертеж общего вида	НВН-5	19
21	Деталь Т-6 Эскизный чертеж общего вида	НВН-6	19
22	Переливная труба ф 100 Эскизный чертеж общего вида	НВН-7	20
23	Переливная труба ф 150 Эскизный чертеж общего вида	НВН-8	20
24	Защитная решетка Эскизный чертеж общего вида	НВН-9	21

Инв.№подл. | Подпись и дата | Взам.инв.№

			Т.П. 901-6-75-85	
Нач.отд	Трубников			
Н.контр.	Стулова А			
ГИП	Стулова		Градирня открытого типа с капельным оросителем площадью 18 м².	Лит. Р; Лист 1; Листов 1
Рук.бр.	Христофорид			
Ст.инж.	Детков		Содержание альбома	Союзводоканалпроект

Альбом 2

Ведомость чертежей основного комплекта КД

NN листов	Наименование	Примечание
1	Общие данные, фасады	
2	План на отм. 0.330. Разрезы	
3	Планы деревянных конструкций на отм. 0.330 ÷ 8.500	
4	Разрезы 1-1; 2-2; план расположения щитов решетника	

Фасад 1-2

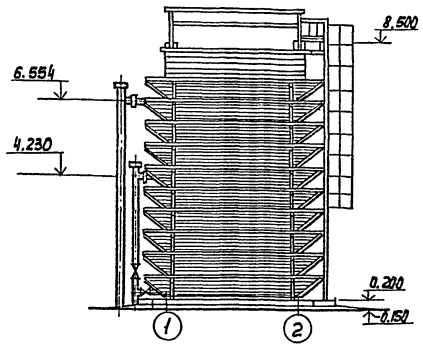

Фасад А-Б

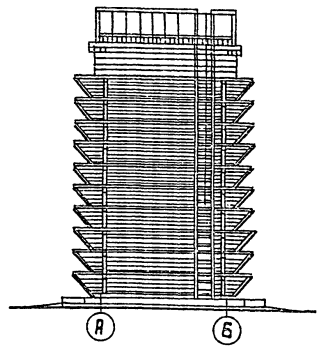

Ведомость ссылочных и прилагаемых документов

Обозначение	Наименование	Примечания
	Ссылочные документы	
1.450-3-38.0; 1	Стальные лестницы, площадки, стремянки и ограждения	
	Прилагаемые документы	
ТП 901-6-73.85 Альбом III	строительные узлы	
ТП 901-6-73.85 Альбом IV	строительные изделия	

Ведомость спецификаций

Марка поз.	Обозначение	Наименование	Кол.	Примеч.
	ТП 901-6-73.85 КД л. 3			
	ТП 901-6-73.85 КД л. 4	То же		

Ведомость объемов деревянных конструкций по рабочим чертежам основного комплекта марки КД

	Наименование группы элементов конструкции	Код	Кол., $м^3$	Примечание
1	Брус	535400	8.19	
2	Доска	536170	7.57	

Площадь застройки - 32 $м^2$
Стр. объем - 272 $м^3$

Настоящий раздел проекта разработан в соответствии с действующими нормами и правилами и обеспечивает взрыво и пожаробезопасность здания при соблюдении установленных правил его эксплуатации.

Главный инженер проекта (Стулова)

Инв. N подл. | Подпись и дата | Взам. инв. N

Инв. N			
Нач. отд.	Альтшуллер		
Н. Контр.	Козловичер		
Гл. спец.	Козловичер		
Гл. арх.	Галактионов		
Гл. инж. пр.	Бердичевская		
Ст. инж.	Кавальчик		

Привязан

ТП 901-6-76.85 -КД

Градирня открытого типа с капельным оросителем площадью 16 $м^2$

Стадия	Лист	Листов
Р	1	

Общие данные, фасады

Союзводоканалпроект

20872-01 4

Копир. Альперина

Формат А2

Разрез 1-1

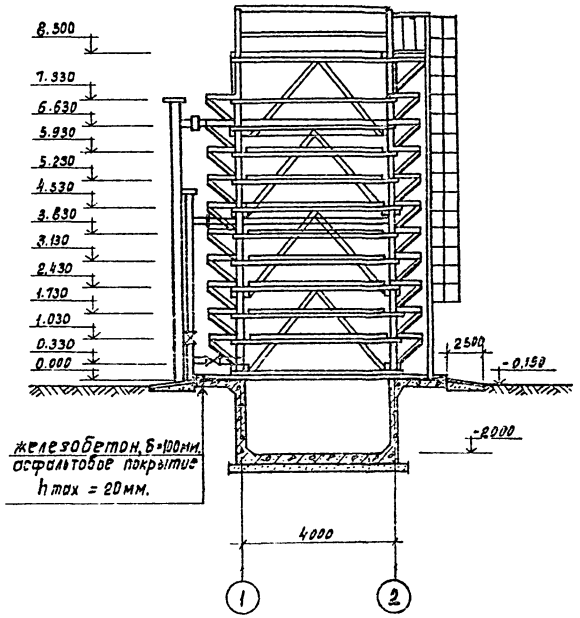

Разрез 2-2

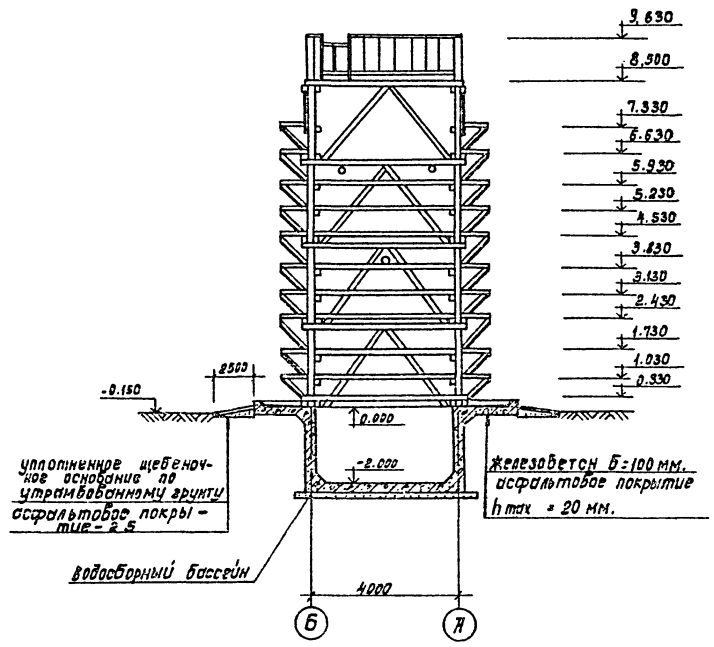

План на отм. 0.330

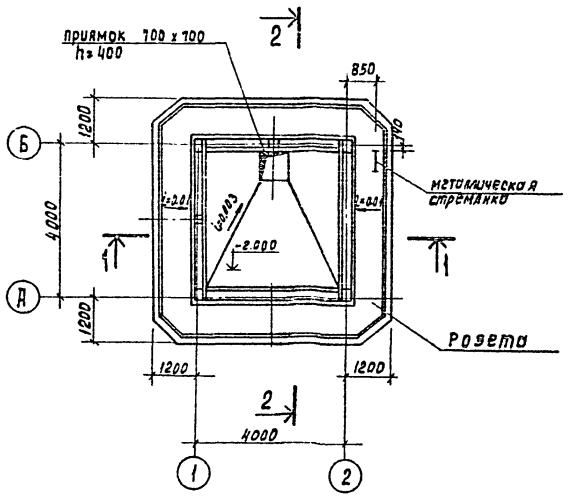

Нач.отд.	Альтшуллер		
Н.Контр.	Козлобичер		
Гл.спец.	Козлобичер		
Гл. арх.	Голактионов		
Гл. инж.пр.	Бердичевская		
Ст. архит.	Кибальчин		

Привязан:

Инв. №

Т.П. 901-6-76.85 -КД

Градирня открытого типа с капельным оросителем площадью 16 м²

Стадия	Лист	Листов
Р	2	

План на отм. 0.330
Разрезы.

Союзводоканалпроект

Копировал: Доценко

20872-01 5

Инв. № подл. | Подпись и дата | Взам. инв. №

Альбом II

План на отм. 1.030; 1.730; 3.130; 3.830; 5.230; 5.930; 7.330

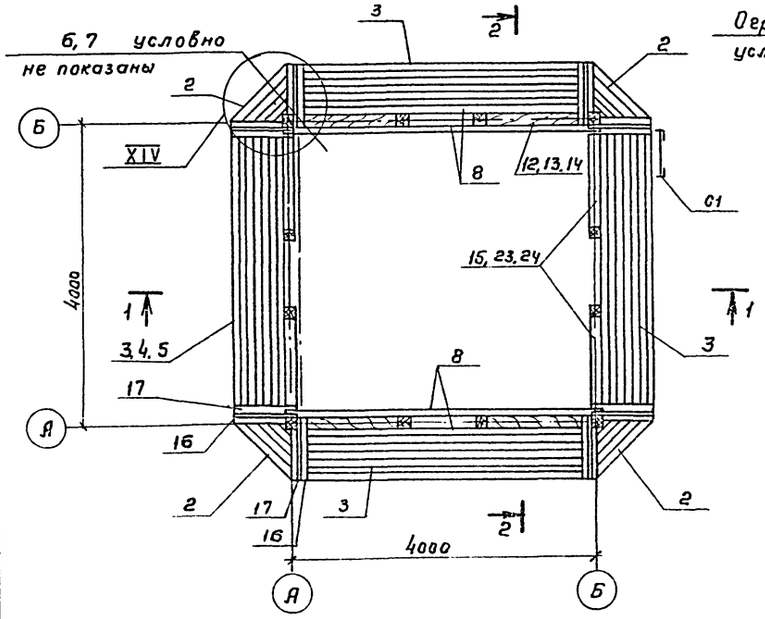

План на отм. 8.500

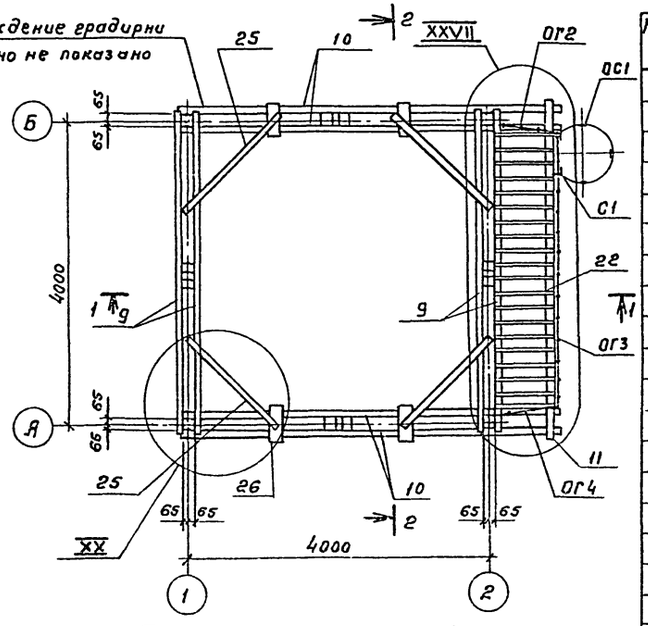

План на отм. 0.330

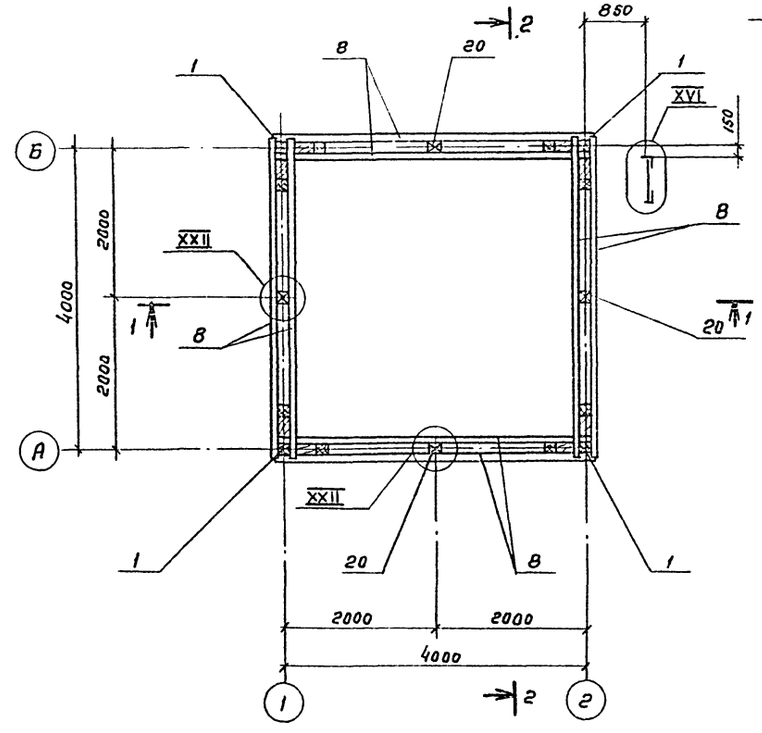

План на отм. 2.430; 4.530; 6.630

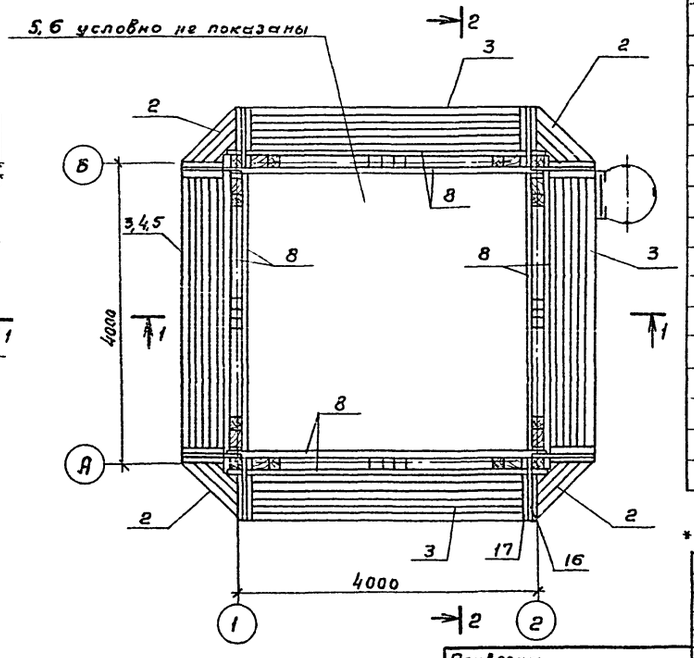

Спецификация к схеме расположения элементов градирни

Марка поз	Обозначение	Наименование	Кол.	Масса ед. кг	Примечание
		Изделия			
		Стойка			
1	901-6-7385 КДК.2.000-01		4	87.0	
		Щит			
2	2.200		40	12.0	
3	2.100-05.СБ		37	57.8	
4	- 06.СБ		1	64.2	
5	-07.СБ		2	63.5	
6	2.300-01.СБ		15	53.5	
7	- 03.СБ		1	170.4	
		Детали			
8		Брус 130×75 ℓ=4230	48		
9		150×75 ℓ=4230	4		
10		150×75 ℓ=5100	4		
11		150×75 ℓ=4400	1		
12*		130×130 ℓ=3000	4		
13*		130×130 ℓ=2870	8		
14*		130×130 ℓ=2830	4		
15*		130×130 ℓ=2800	4		
16*		100×50 ℓ=870	80		
17*		100×75 ℓ=1190	80		
18		100×50 ℓ=130	8		
19		100×50 ℓ=900	80		
20		130×150 ℓ=230	28		
21*		130×75 ℓ=1580	2		
22		150×40 ℓ=750	23		
23*		130×130 ℓ=2920	8		
24*		130×130 ℓ=2620	4		
25		100×90 ℓ=1600	4		
26		150×150 ℓ=400	4		
27*		Доска 150×25 ℓ=3710	2		
28*		150×25 ℓ=3990	20		
29*		150×25 ℓ=3990	4		
30*		150×25 ℓ=3990	2		
31		150×25 ℓ=3990	4		
32*		Брус 150×60 ℓ=4050	3		

Продолжение смотрите на листе КД-4

*Позиции смотрите ведомость деталей.

Привязан:

Инв. №

Нач. отд	Альтшуллер		
Н. контр.	Козловичер		
Гл. спец.	Козловичер		
ГИП	Бердичевский		
Рук. бриг.	Чуренков		
Ст. инж.	Калинин		
Инженер	Бабышева		
Инженер	Лазарева		

ТП 901-6-76.85 -КД

Градирня открытого типа с капельным оросителем площадью 16 м²

Стадия	Лист	Листов
Р	3	

Планы деревянных конструкций на отметках 0,330 ÷ 8,500.

СОЮЗВОДОКАНАЛПРОЕКТ

20872-01 6

Копировал Гольденбаум Формат А2

Инв. № подл. | Подпись и дата | Взам. инв. №

Альбом II

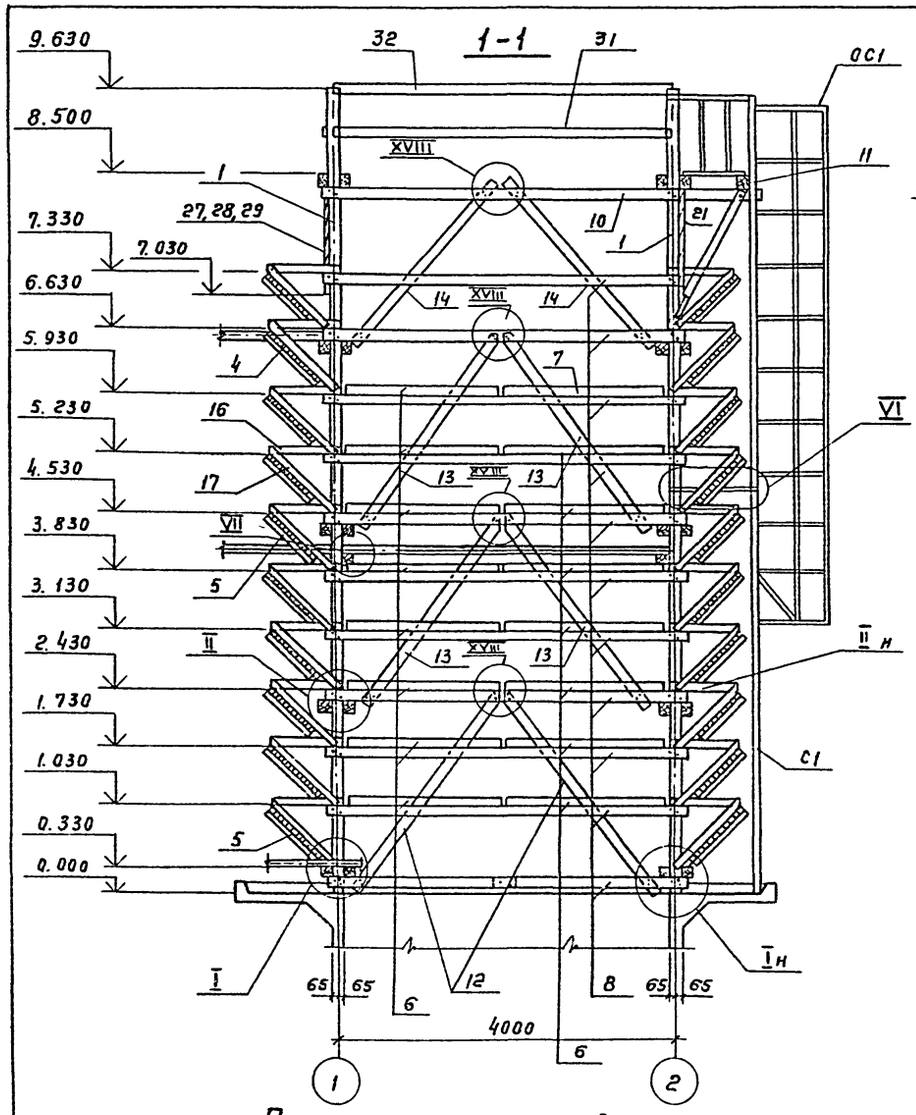

План расположения щитов решетника

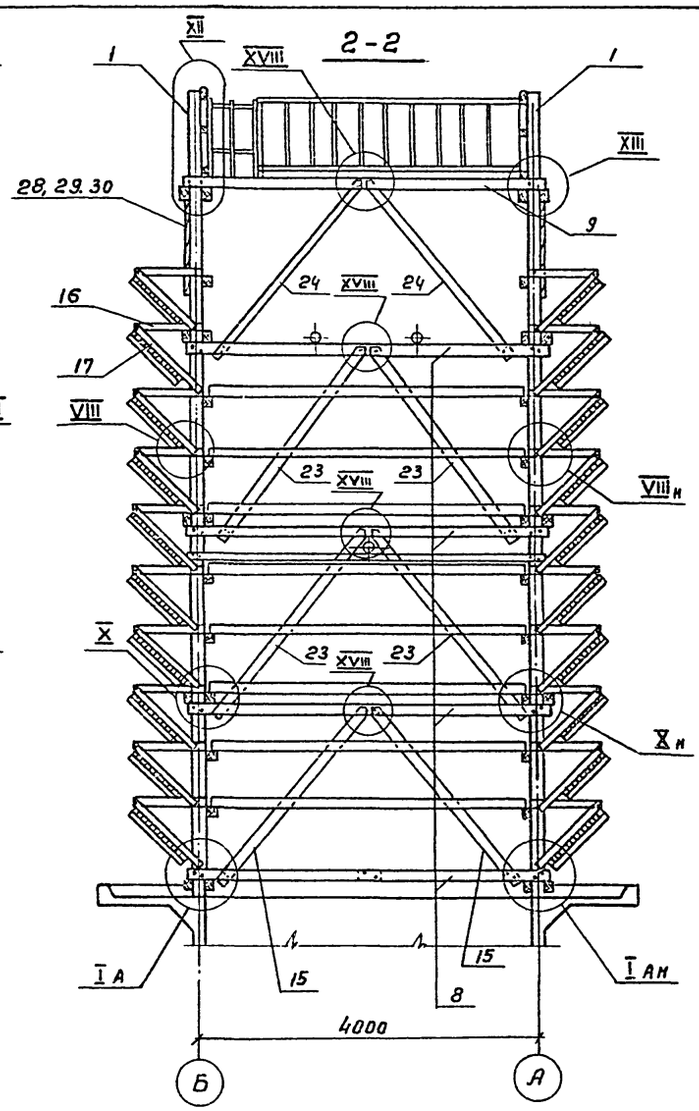

Ведомость деталей

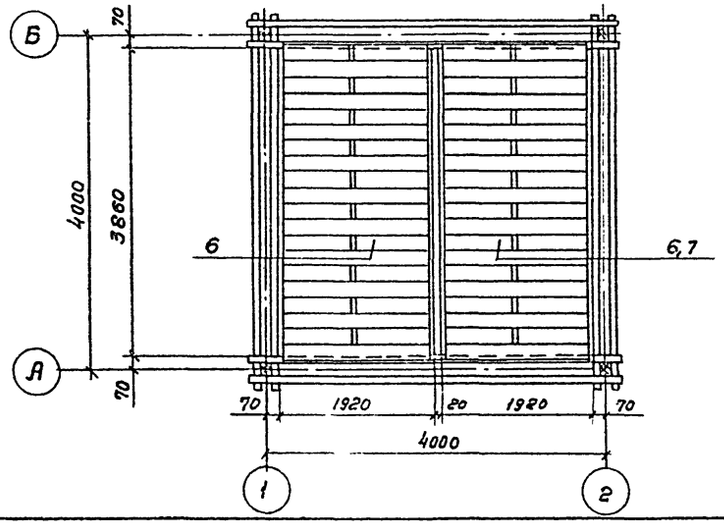

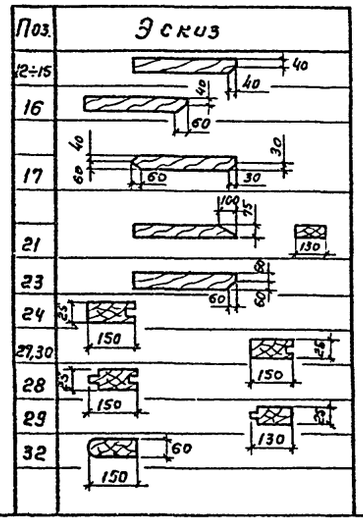

Спецификация к схеме расположения элементов градирни

Марка поз.	Обозначение	Наименование	Кол.	Масса ед. кг	Примечание
33		80×75 ℓ=150	4		
		Изделие соединительное			
МС1	ТП 901-6-73.85-КЖИ.3.180		4	2.1	
МС2	3.101		2	6.5	
МС3	3.102		4	0.7	
МС4	3.103.СБ		300	0.414	
МС5	-01.СБ		86	0.327	
МС6	-02.СБ		184	0.273	
МС7	-03.СБ		80	0.256	
МС8	-04.СБ		4	0.211	
МС9	-05.СБ		8	0.116	
		Изделия стальные			
С1	1.450.3-3 8.0.1	Стремянка Сх82	1	160.0	Изготовить по месту
ОС1		Ограждение стремянки ОГС-60.4	1	43.0	
ОГ2	ТП 901-6-73.85-КДИ.3.200-01.СБ	Ограждение площадки	1	9.2	
ОГ3	-02.СБ		1	39.0	
ОГ4	-03.СБ		1	8.6	

Привязан:

Инв. №:

Нач.отд.	Альтшуллер	
Н.контр.	Козловичер	
Гл.спец.	Козловичер	
Гл.инж.пр.	Бердичевская	
Рук.бриг.	Ниренская	
Ст.инженер	Капилин	
Инженер	Бабышева	
Инженер	Лазарева	

ТП 901-6-76.85 -КД

Градирня открытого типа с капельным оросителем площадью 16 м²

Стадия	Лист	Листов
Р	4	

Разрезы 1-1, 2-2 План расположения щитов решетника.

СОЮЗВОДОКАНАЛПРОЕКТ

Взам. инв. №

Подпись и дата

Инв. № подл.

20872-01 7

Копировал Гольденкоун Формат А2

Альбом II

Ведомость чертежей основного комплекта

Лист	Наименование	Примечание
1	Общие данные	
2	Водосборный бассейн. Опалубочный чертеж.	
3	Водосборный бассейн. Арматурный чертеж.	
4	Водосборный бассейн. Розета. Арматурный чертеж.	
5	Водосборный бассейн. Приямок. Арматурный чертеж.	
6	Камера задвижек. Планы. Сечения.	
7	Металлические ограждения ОГ1, ОГ2, ОГ3	

Ведомость ссылочных и прилагаемых документов

Обозначение	Наименование	Примечание
	Ссылочные документы	
Серия 5.900-2	Сальники набивные Ду50... 1400 для пропуска труб через стены	
ГОСТ 8478-81	Сетки сварные для железобетонных конструкций	
	Прилагаемые документы	
Т.П. 901-6-73.85 Альбом IV	Строительные изделия	
Т.П. 901-6-73.85	Ведомости материалов	

Ведомость спецификаций

Лист	Наименование	Примечание
2	Водосборный бассейн. Опалубочный чертеж.	
3	Водосборный бассейн. Арматурный чертеж.	
5	Водосборный бассейн. Приямок. Арматурный чертеж.	
6	Камера задвижек. Планы, сечения.	

1. За отм. 0.000 принята отметка верха розеты, которая соответствует абсолютной отметке ☐
2. Данные по расчетным условиям строительства градирен и требования к железобетонным конструкциям приведены в т.п. 901-6 в разделе „Строительные решения."

Настоящий раздел проекта разработан в соответствии с действующими нормами и правилами и обеспечивает взрыво- и пожаро-безопасность сооружения при соблюдении установленных правил его эксплуатации.

Главный инженер проекта /Ступова Л.Т./

Инв.№ подл. | Подпись и дата | Взам.инв.№

Привязан

Инв.№

ТП 901-6-76-85 КЖ

Нач. отд.	Альтшуллер	
Н. контр.	Козловичер	
Гл. спец.	Козловичер	
Гл. инж.-пр.	Бердичевская	
Рук. Бриг.	Миренская	
Инженер	Лазарева	

Градирня открытого типа с капельным оросителем площадью 16 м²

Стадия	Лист	Листов
Р	1	

Водосборный бассейн. Общие данные.

СОЮЗВОДОКАНАЛПРОЕКТ

Альбом II

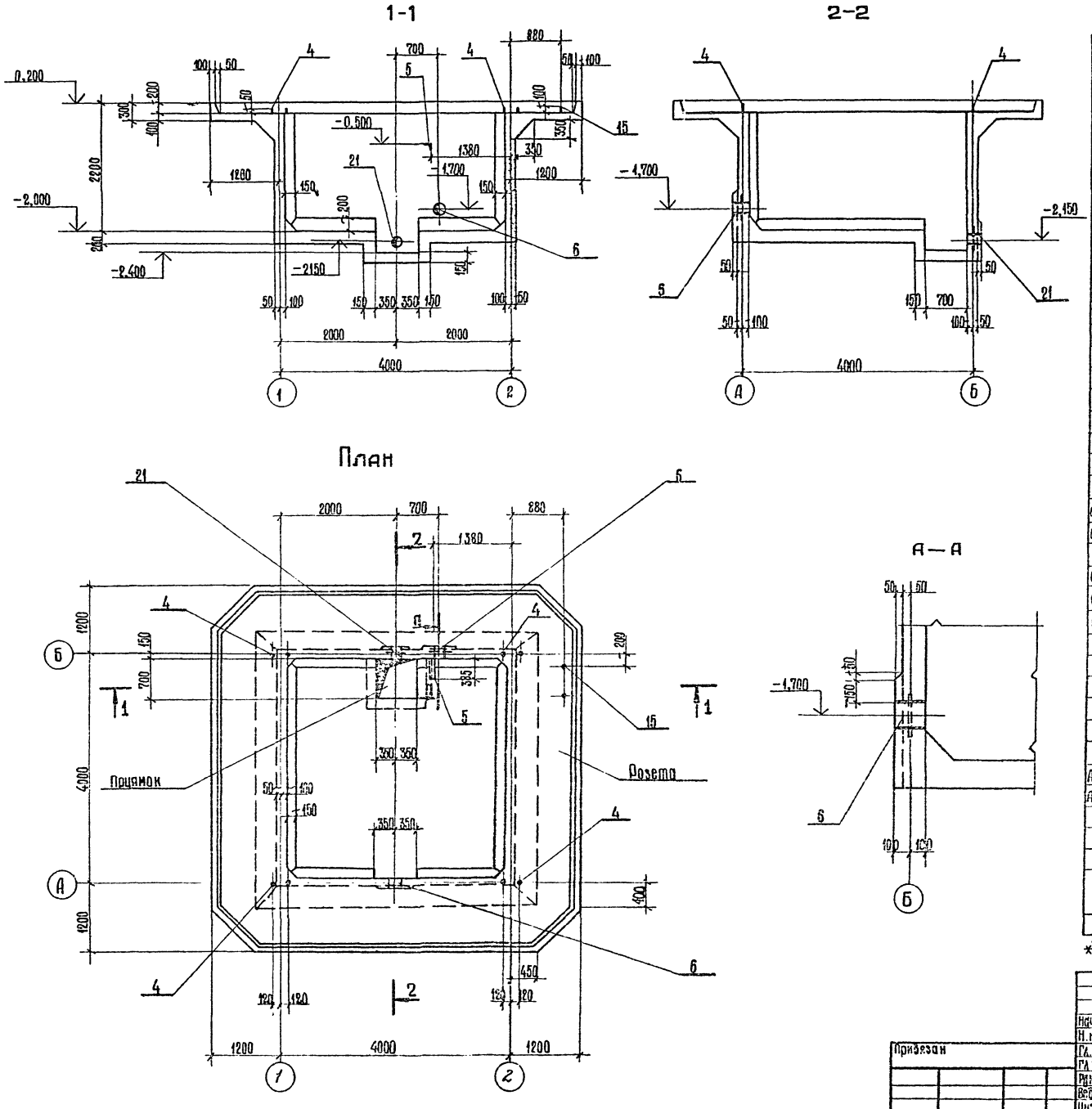

Спецификация водосборного бассейна

Формат	Зона	Поз.	Обозначение	Наименование	Кол.	Примечание
				Стены и днище		
				Сетки арматурные		
				ГОСТ 8478-81		
		1		$C\frac{8АIII-200}{8АIII-200}$ 3800×3800 $\frac{100}{100}$	1	57,0 кг
		2		$C\frac{6АIII-300}{8АIII-200}$ 2150×4050 $\frac{25}{75}$	8	25,0 кг
		3		$C\frac{6АIII\ 200}{6АIII\ 200}$ 3800×3800 $\frac{100}{100}$	1	27,8 кг
				Изделия закладные		
А3		4	ТП 901-6-73.85 КЖСИ 1.102		4	1,6 кг
А4		5	ТП 901-6-73.85 КЖСИ 1.101		1	2,5 кг
		6	Серия 5.900-2	Сальник Ду 150; ℓ=200	2	20,3 кг
				Детали		
				Ф10АIII ГОСТ 5781-82		
64		7*		ℓ=1790	76	1,1 кг
64		8*		ℓ=2240	40	1,4 кг
				Ф8АIII ГОСТ 5781-82		
64		9*		ℓ=1220	156	0,5 кг
64		10*		ℓ=840	116	0,3 кг
64		11		ℓ=15,0 п.м.	–	5,9 кг
				Розета		
				Сборочные единицы		
				Каркасы пространственные		
А4		12	ТП 901-6-73.85 КЖСИ 1.200-02с Б		4	6,2 кг
А4		13	ТП 901-6-73.85 КЖСИ 1.200с Б		4	1,24 кг
				Сетки арматурные		
				ГОСТ 8478-81		
		14		$C\frac{6АIII-300}{8АIII-200}$ 1250×3850 $\frac{25}{25}$	8	14,2 кг

Продолжение см. лист КЖ-3

*) Позиции 7÷10 см. ведомость деталей на листе 3.

Нач. отд.	Альтшуллер		
Н. контр.	Козловичер		
Гл. спец.	Козловичер		
Гл. инж.	Бердичевский		
Рук. бриг.	Миренская		
Вед. инж.	Фадина		
Инженер	Лазарева		

Привязан

Инв. №

ТП901-6-76.85 КЖ

Градирня открытого типа с капельным оросителем площадью 16 м²

Стадия	Лист	Листов
Р	2	

Водосборный бассейн
Опалубочный чертеж

СОЮЗВОДОКАНАЛПРОЕКТ

Инв. № подл. | Подпись и дата | Взам. инв. №

20872-01 9

Альбом II

1-1

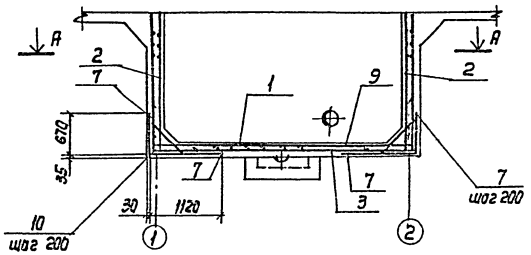

План по А-А

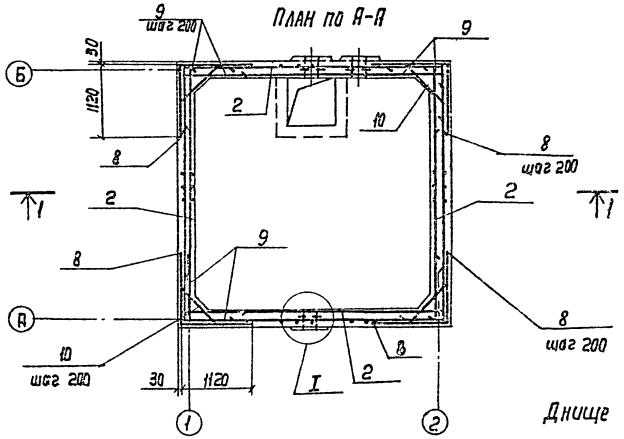

I

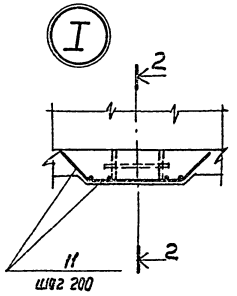

2-2

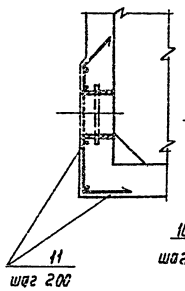

3-3

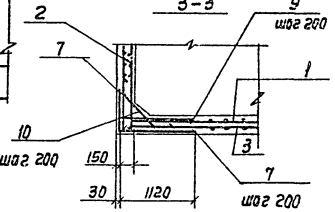

Днище

Ведомость деталей

Поз.	Эскиз
7	670, 1120
10	150, 520, 45°, 150
9	100, 1120
8	1120, 1120
16	450, 1000, 45°, 850
17	1100 ÷ 1600
18	520, 470
19	150, 45°, 630, 150

Спецификация водосборного бассейна (продолжение)

Формат	Зона	Поз.	Обозначение	Наименование	Кол.	Примечание
				Изделия закладные		
		15	ТП 901-6-73.85 -КНИ-1.182-01		1	0,9 кг
				Детали		
				ф 8 AIII ГОСТ 5781-82		
Б4		11		ℓ = 102,4 п.м	–	40,5 кг
Б4		16*		ℓ = 2700	8	1,1 кг
Б4		17*		1100 ÷ 1600	48	0,6 кг
Б4		18*		ℓ = 940	80	0,4 кг
Б4		19*		ℓ = 1060	96	0,4 кг
Б4		20		ℓ = 150	120	0,06 кг
				Прямок (шт. 1)		
				Изделия закладные		
Б4		21	серия 5.900-2	сальник Ду 100 ℓ=200	1	3,2 кг
				Детали		
				ф 8 AIII ГОСТ 5781-82		
Б4		22*		ℓ = 2140	4	0,84 кг
Б4		23*		ℓ = 1300	16	0,5 кг
Б4		24*		ℓ = 1070	4	0,4 кг
Б4		25*		ℓ = 2280	6	0,9 кг
Б4		26*		ℓ = 970	12	0,4 кг
Б4		27*		ℓ = 2430	6	1,0 кг
Б4		28		ℓ = 6,0 п.м	—	2,4 кг
				Материал		
				Бетон марки 300	12,8	м³

*) Позиции 16 ÷ 19 и 22 ÷ 27 см. ведомость деталей на листах 3,5.

Раскладка верхней арматуры

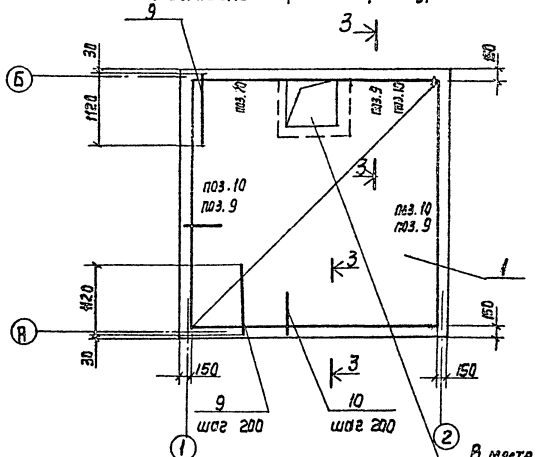

Раскладка нижней арматуры

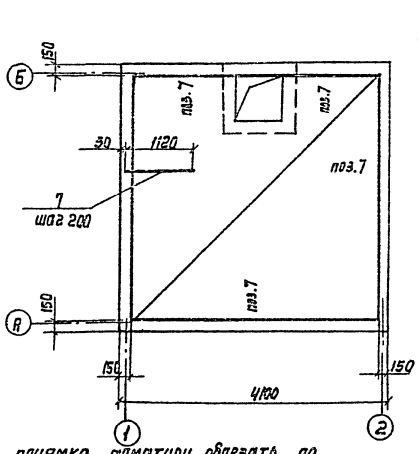

Защитный слой бетона принят для стен-30мм, для днища - 35мм. В местах пропуска сальников арматуру вырезать по месту, концы приварить к корпусу сальника.

В месте приямка арматуру обрезать по месту, концы отогнуть

Нач. отд	Альтшулер		ТП 901-6-76.85 КНИ
Н. Контр.	Козловичер		
Гл. спец.	Козловичер		Градирня открытого типа с капельным оросителем площадью 16 м²
Гл. инж. пр.	Бердичевская		Стадия: Р; Лист: 3; Листов:
Рук. бр.	Пилявская		Водосборный бассейн. Арматурный чертеж.
Ведущ. инж.	Фрадина		Союзсельхозпроект
Инженер	Назарова		

Привязан

Инв. №

Согласовано:

Инв. № подл. | Подп. и дата | Взам. инв. №

Копир. Лобушкина

20872-01 10

Формат А2

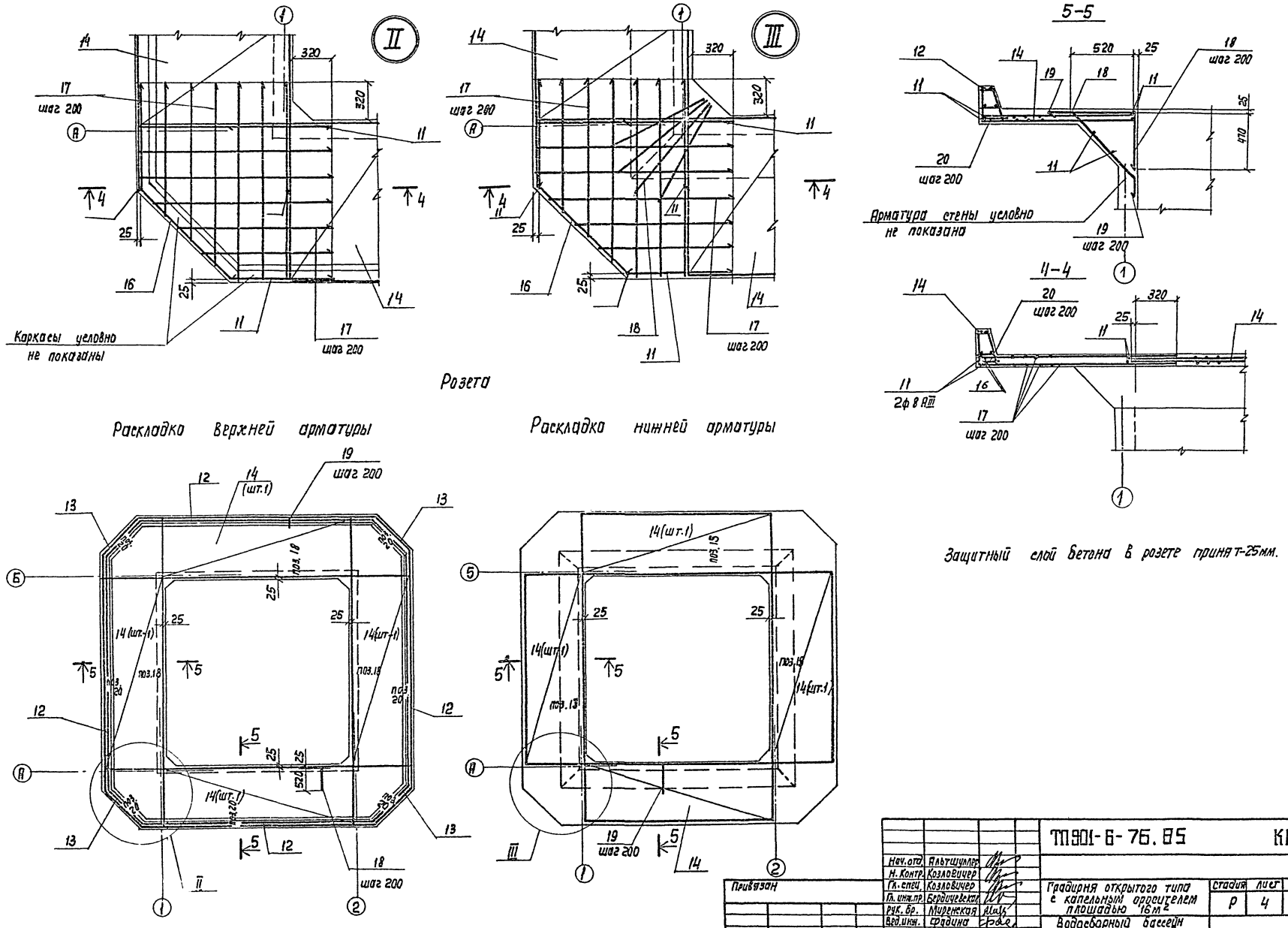

Альбом II

согласовано:

Инв. № подл.	Подпись и дата	Взам. инв. №

Нач. отд.	Альтшуллер		
Н. Контр.	Козловичер		
Гл. спец.	Козловичер		
Гл. инж. пр.	Бердичевская		
Рук. бр.	Миренская		
Вед. инж.	Фадина		
Инженер	Лазарева		

Привязан

Инв. №

ТП901-6-76.85 КЖ

Градирня открытого типа с капельным оросителем площадью 16 м²

Водосборный бассейн Розета. Арматурный чертеж.

Стадия	Лист	Листов
Р	4	

СОЮЗВОДОКАНАЛПРОЕКТ

20872-01 11

Копир. Лаврукина

Формат 02

Альбом II

1-1

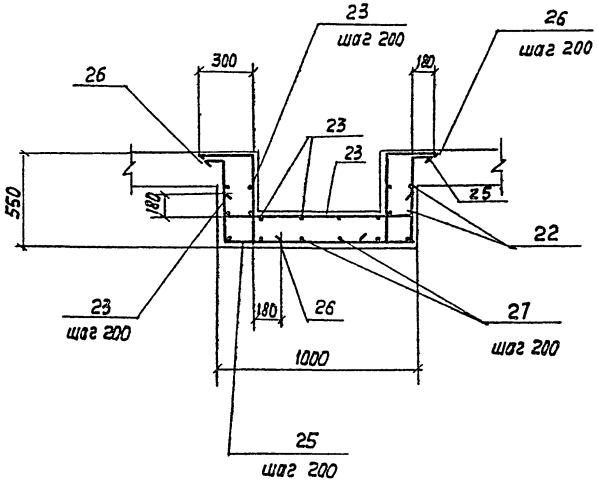

2-2

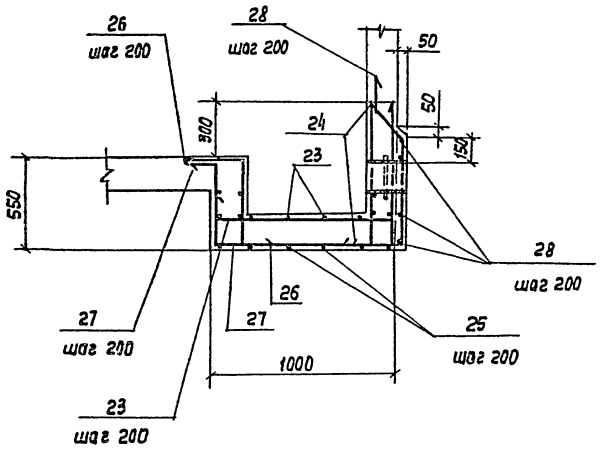

Ведомость деталей

Поз.	Эскиз
22	460, 920, 760
23	180, 940, 180
24	300, 170
25	180, 180, 490, 940
26	300, 180
27	180, 940, 820

Приямок

План

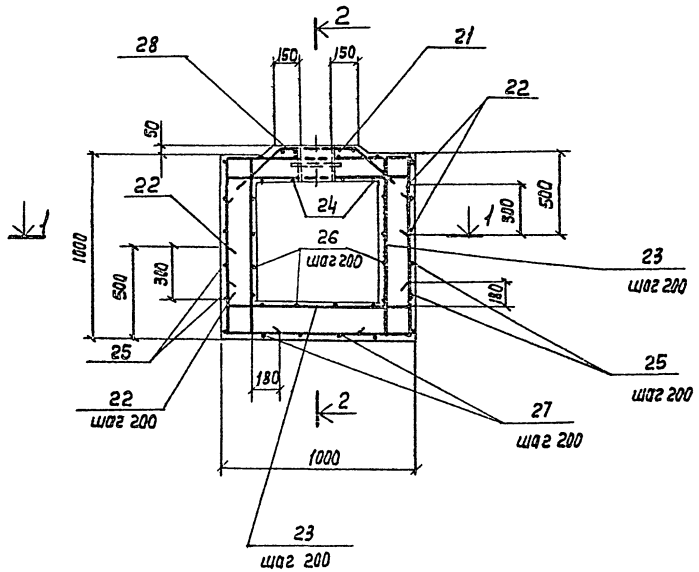

Ведомость расхода стали на элемент, кг

Марка элемента	Изделия арматурные						Изделия закладные									Всего	Общий расход
	Арматура класс AIII ГОСТ 5781-82						Арматура класс AI ГОСТ 5781-82					Прокат марки ВСт3кп2 ГОСТ 8509-72					
	6	8	10			Итого	ф12	ф16			Итого	L63х5			Итого		
Стены и днище	85,4	278,8	139,6			503,8		6,4			6,4	2,5			2,5	8,9	512,7
Розетка	64,2	234,9				299,1	0,9				0,9					0,9	300,0
Приямок		31,6				31,6											31,6

Нач.отд.	Альтшуллер		
Н. Контр.	Козловичер		
Гл.спец.	Козловичер		
Гл.инж.пр	Бердичевская		
Рук. бр.	Мирненская		
Вед.инж.	Фадина		
Инженер	Лаврева		

Привязан

Инв.№

ТП 901-6-76.85 -КЖ

Градирня открытого типа с капельным оросителем площадью 16 м²

Стадия	Лист	Листов
Р	5	

Водосборный бассейн. Приямок. Арматурный чертеж.

Союзводоканалпроект

20872-01 12

Формат А2

Согласовано:

Инв.№ подл. | Подпись и дата | Взам.инв.№

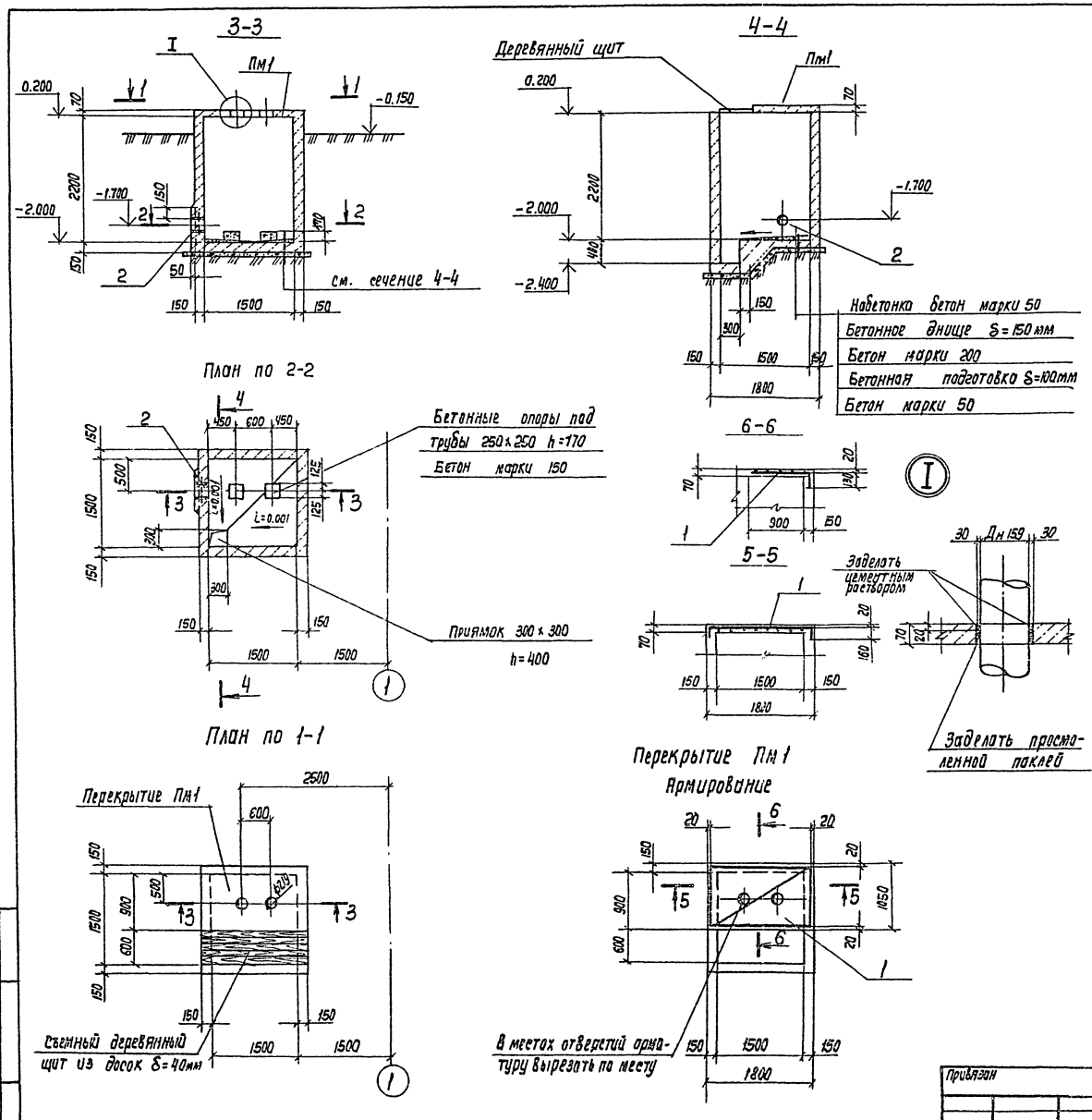

Спецификация камеры задвижек

Формат	Зона	Поз.	Обозначение	Наименование	Кол.	Примечание
				ПМ1 (шт.1)		
				Сетки арматурные		
				ГОСТ 8478-81		
		1		С $\frac{4Вр1-(5\times200)+100}{4Вр1-(8\times200)+150}$ 1140×2090 $\frac{90}{40}$	1	2,4кг
				Стены и днище		
				Изделие закладное		
		2	Серия 5.900-2	Сальник Ду=150 е=200	1	20,3кг
				Материал		
				Бетон марки 200	2,7	м³

Ведомость расхода стали на элемент, кг

Марка элемента	Изделия арматурные								Общий расход
	Арматура класса								
	Вр1								
	ГОСТ 6727-80								
	4		Итого						
Перекрытие Пм1	2,4		2,4						2.4

Нач. отд.	Альтшуллер		
Н. Контр.	Козловичер		
Гл. спец.	Козловичер		
Гл. инж. пр.	Бердичевская		
Рук. бр.	Миренская		
Инженер	Лазарева		
Инженер	Капилин		

ТП 901-6-76.85 КН

Градирня открытого типа с капельным оросителем площадью 16 м²

Камера задвижек. Планы, сечения.

Стадия	Лист	Листов
Р	6	

СОЮЗВОДОКАНАЛПРОЕКТ

Привязан

Инв. N подл.

Альбом I

Взам. инв. N | Подпись и дата | Инв. N подл.

Копир. Лаврукина. 20872-01 13 формат П2

Альбом II

Техническая спецификация.

Вид профиля ГОСТ, ТУ	Марка металла и ГОСТ	Обозначение и размер профиля мм.	NN п/п	Код: Марка металла	Код: Вид профиля	Код: Размер профиля	Количество шт.	Длина мм.	Масса металла по элементам конструкций кг. Ограждение / Код элемента конструкций.	Общая масса кг.	Масса потребности в металле по кварталам (заполняется изготовителем кг.) I	II	III	IV	Заполняется ВЦ
Сталь угловая равнополочная ГОСТ 8509-72	Вст.3 кп2	L 50 x 50 x 5	1						47.0						
			2												
Всего профиля:			3	11230	21113				47.0	47.0					
Сталь горячекатанная круглая ГОСТ 5781-82.	Вст. 3 кп 2	ф12	4						11.0						
			5												
Всего профиля:			6						11.0	11.0					
Итого марка металла по маркам			7						58.0	58.0					
Поставка элементов по кварталам (заполняется заказчиком)	I		8												
	II		9												
	III		10												
	IV		11												

Ведомость металлоконструкций по видам профилей.

Наименование конструкций по номенклатуре прейскуранта N 01-09	Позиция по прейскуранту N 01-09	NN п/п	Код конструкций	Масса конструкций кг. по видам профилей стали: Кружосортная сталь	Масса конструкций кг. по видам профилей стали: Мелкосортная сталь	Всего:	Всего с учетом 1% на массу наплавленного металла.	Количество шт.
Нетиповые конструкции								
Ограждение площадок		1	5262440228	47.0	11.0	58.0		
Итого с учетом 3% на уточнение массы в чертежах КМД		2						
Итого с учетом отходов 3.7%		3						
Приведенная к обычным профилям масса металла с учетом 3% на уточнение массы в чертежах КМД и 3.7% на отходы.		4						
Разница приведенной и натуральной массы.		5						
Всего приведенная масса металла с учетом 3% на уточнение массы в чертежах КМД и 3.7% на отходы.		6						

ОГ 2

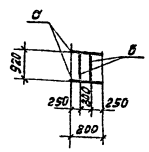

ОГ 3

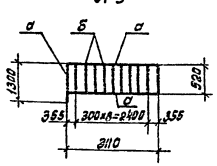

ОГ 1

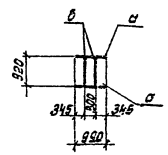

Ведомость элементов.

Марка	Сечение: Эскиз	Сечение: Поз.	Сечение: Состав	Опорные усилия: M тс.м	Опорные усилия: N тс	Опорные усилия: A тс	Марка металла	Примечания
а	L	1	L50x5					
б	ф 12	2	ф12 A I					

Инв. № подл. | Подпись и дата | Взам. инв. №

Привязан:

Инв. №

Нач. отд.	Альтшуллер	
Н. контр.	Козловичер	
Гл. спец.	Козловичер	
ГИП	Бердичевский	
Рук. бр.	Миренская	
Инженер	Бабышева	

Т.П. 901-6-76.85 КЖ

Градирни открытого типа с капельным оросителем площадью 16 м².

Металлические ограждения ОГ2, ОГ3, ОГ1.

Стадия	Лист	Листов
Р	7	

СОЮЗВОДОКАНАЛПРОЕКТ

Копировал: Доценко.

20872-01 14

Альбом II

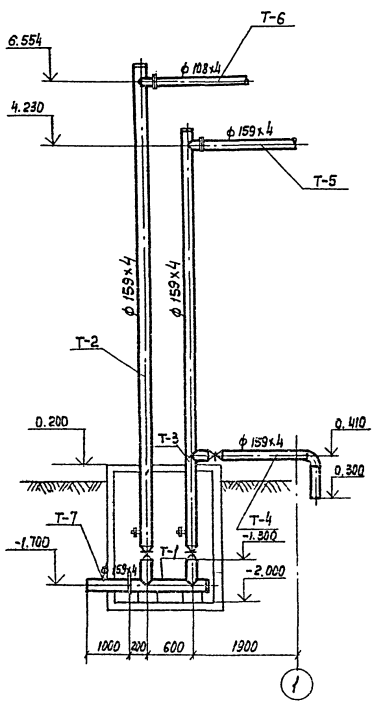

Разрез 1-1

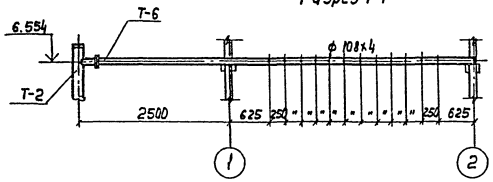

План на отм. 6.554

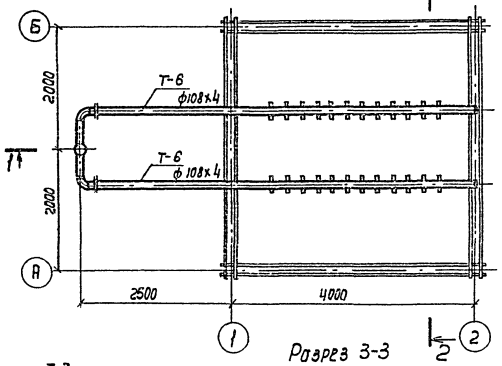

Разрез 3-3

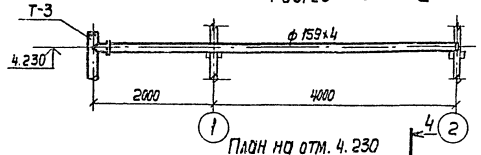

План на отм. 4.230

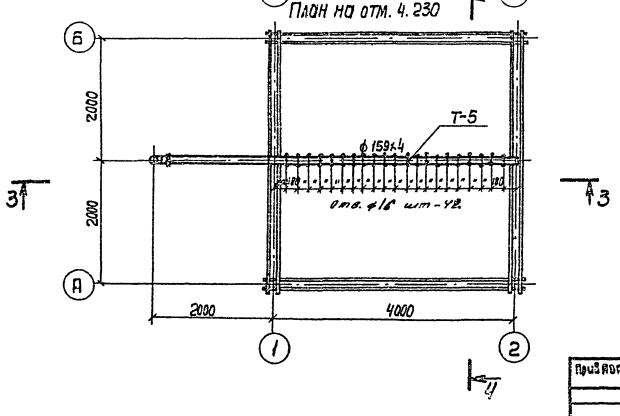

Разрез 2-2

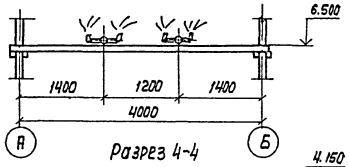

Разрез 4-4

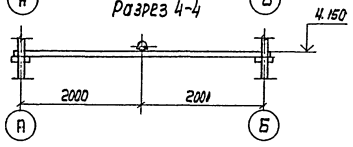

Спецификация на детали водораспределительной системы

NN п/п	Наименование	Кол-во шт.	Примечание
1	Деталь Т-1	1	
2	Деталь Т-2	1	
3	Деталь Т-3	1	
4	Деталь Т-4	1	
5	Деталь Т-5	1	
6	Деталь Т-6	2	
7	Деталь Т-7	1	без чертежа
8	Сопло 20х12м	48	
9	Задвижка 30ч6бр ф150	3	

Инв. N подл.	Подп. и дата	Взам. инв. N	Нач. отд.	Трубников		ТП 901-Б-76.85	НБ
			Н. контр.	Стулова		Градирня открытого типа с капельным оросителем площадью 16м²	Стадия: Р; Лист: 1; Листов:
			ГИП	Стулова			
			Рук. бр.	Христофорова		Водораспределительная система. Планы. Разрезы.	Союзводоканалпроект
			Инженер	Антонова			
			Инженер	Макеева			

20872-01 15

Копир. [illegible]

Формат А2

Альбом II

Разрез 1-1

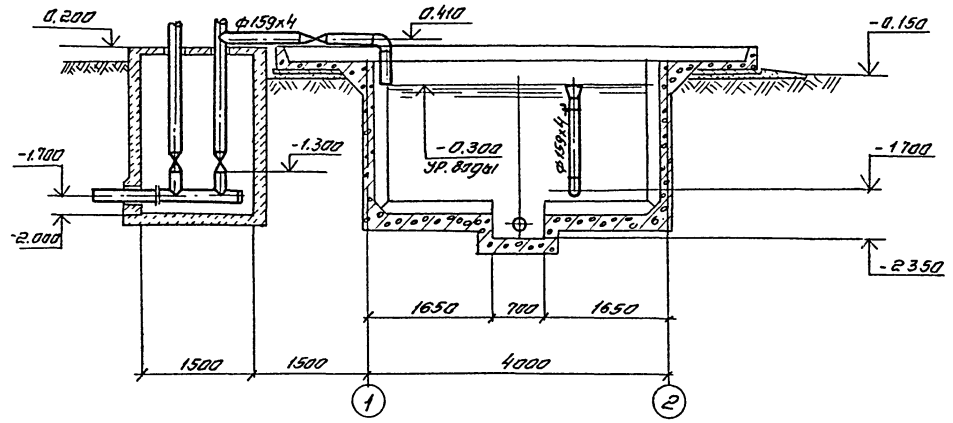

Разрез 2-2

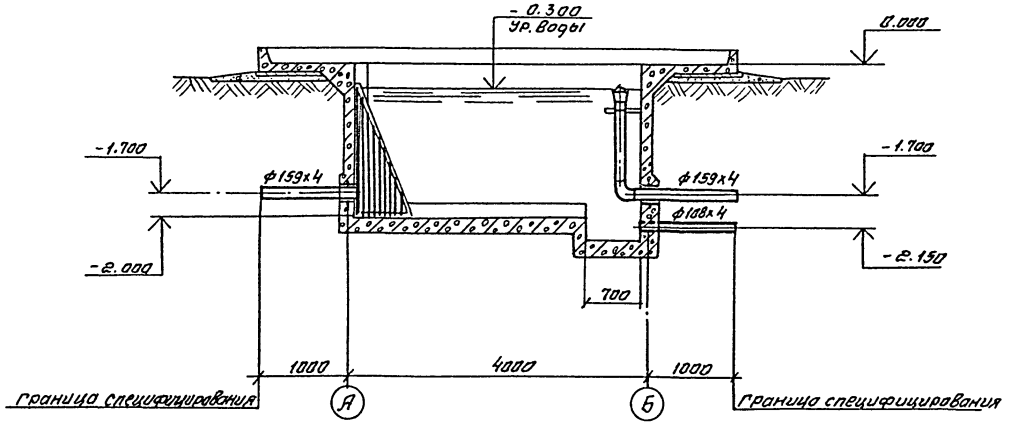

План на отм. 0.000

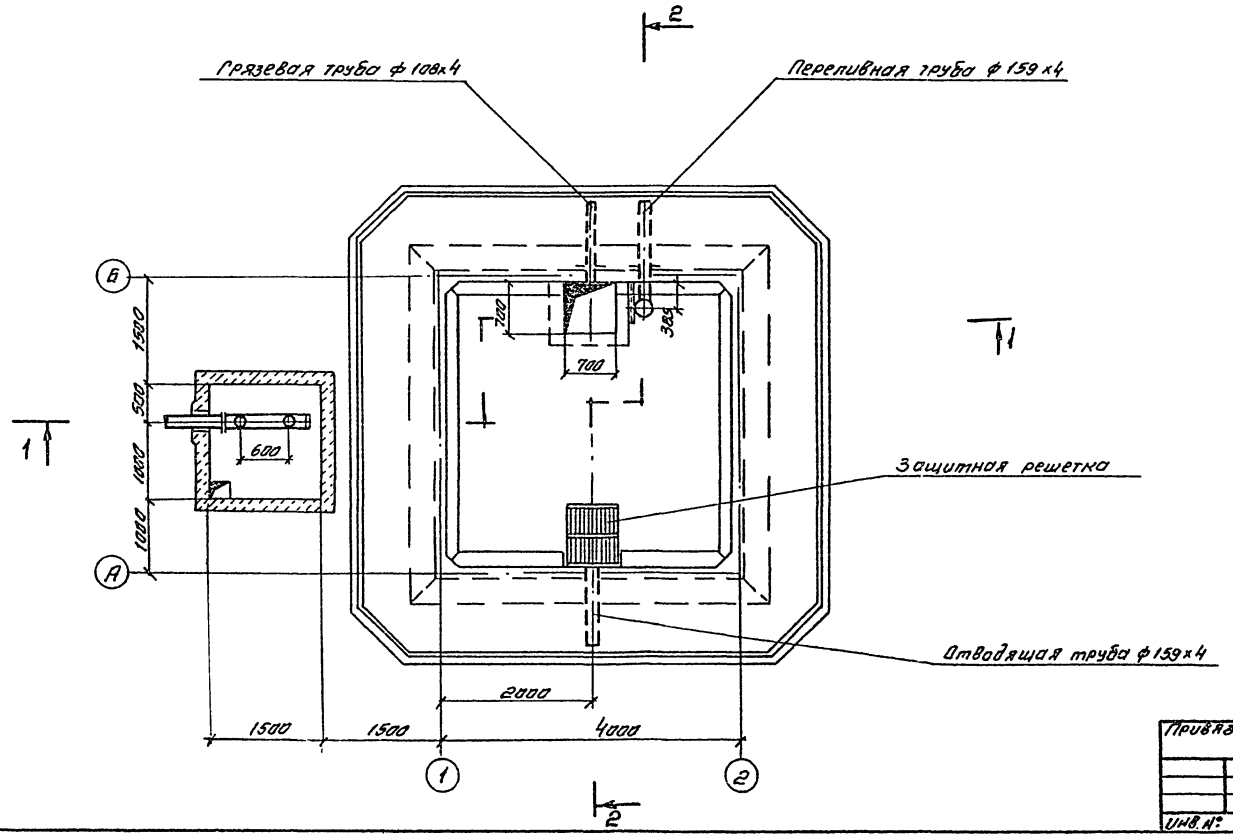

Спецификация деталей на водосборный бассейн градирни.

№№ п.п.	Наименование	Количество шт	Примечание
1	Отводящая труба охлажденной воды. ф159х4	1	
2.	Переливная труба ф159х4	1	
3	Грязевая труба, ф108х4	1	
4	Защитная решетка	1	

1. Все детали водосборного бассейна должны быть покрыты антикоррозийным составом (см. чертежи марки П3).

Нач. отд	Трубников			ТП 901-Б-76.86		НВ	
Н. контр	Стулова						
Гип	Стулова			Градирня открытого типа с капельным оросителем площадью 16м²	Лит	Лист	Листов
Рук. бриг	Христофоров				р	2	
Ст. инж.	Детков			Водосборный бассейн План. Разрезы.	СОЮЗВОДОКАНАЛПРОЕКТ		
Инж.	Антонова						

Привязан:

Инв. №

Инв. № подл. | Подпись и дата | Взам. инв. №

Копировал. Синицына 20872-01 16 формат А2

Позиция	Наименование и техническая характеристика оборудования и материалов завод-изготовитель (для импортного оборудования - страна, фирма)	Тип. марка оборудования обозначение документа и № опросного листа	Единица измерения: Наименование	Единица измерения: Код	Код завода-изготовителя	Код оборудования материалов	Цена единицы тыс. руб	Количество	Масса единицы оборудован. кг.
1	2	3	4	5	6	7	8	9	10
	Оборудование и материалы, поставляемые заказчиком								
	1. Трубопроводная арматура								
	Задвижка параллельная с выдвижным шпинделем								
	Комплектно с ответными фланцами и крепежными								
	изделиями								
1.1	ф 150 Ру10		шт			372 1151009		3	73.5
	2. Нестандартизированное оборудование								
2.1	Сопла водоразбрызгивающее ф20 х12 мм из полиэтилена		шт					48	0.05

Альбом II

Нач. отд	Трубников		ТП 901-6-76.85 НВ
Н. контр.	Стулова		
ГИП	Стулова		
Рук. бр.	Христофоров		Градирня открытого типа с капельным оросителем площадью 16 м²
Инж.	Громов		Стадия: Р; Лист: 3; Листов: 3
Инж.	Антонова		Спецификация технологического оборудования
			СОЮЗВОДОКАНАЛПРОЕКТ

Привязан

Инв №

Копировал. Синицына

20872-01 17

Формат А2

Инв. и подп. | Подпись и дата | Взам. инв. №

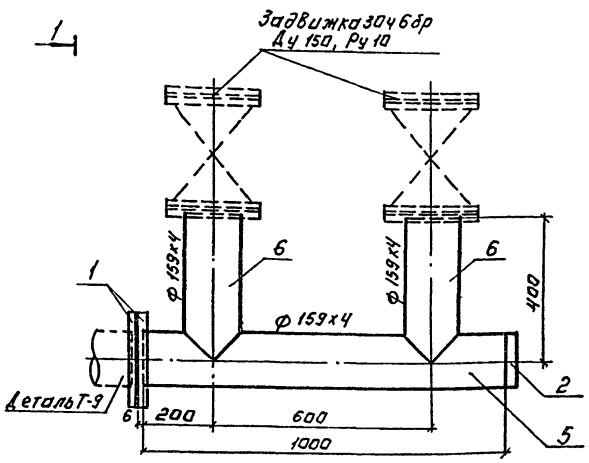

Поз.	Наименование	Кол.	Дополнительные данные
	Стандартные изделия.		
1	Фланец 1-150-2,5 Ст.20 ГОСТ 12820-80, шт	2	3.43
2	Заглушка 159х4,5 ГОСТ 17379-83, шт	1	1.5
3	Болт М16х60.58.01.15 ГОСТ 7798-70, шт	40	5.2
4	Гайка М16.5.01.15 ГОСТ 5915-70, шт	40	1.32
	Материалы		
5	Труба 159х4 I 5000 I ГОСТ 10704-76 / 8 Ст3сп ГОСТ 10705-80, м	1.0	15.29 кг
6	Труба 159х4 I 5000 I ГОСТ 10704-76 / 8 Ст3сп ГОСТ 10705-80, м	0.8	12.23 кг
7	Пластина I лист 7 МКЦ-С-3 х 250 х 250-9,9 ГОСТ 7338-71, шт	5	1.15 кг
	Масса		40.1

Нач.отд.	Трубников		Т.П. 901-6-7Б.85	НВН-	
Н.контр.	Стулова				
ГИП	Стулова				
Рук.гр.	Христофорцев		Деталь Т-1 Эскизный чертеж общего вида	Стадия	Лист	Листов
Инженер	Антонова			Р	1	
Инженер	Пивак		Союзводоканалпроект			

Инв.№ подл. | Подпись и дата | Взам.инв.№

Формат: А3

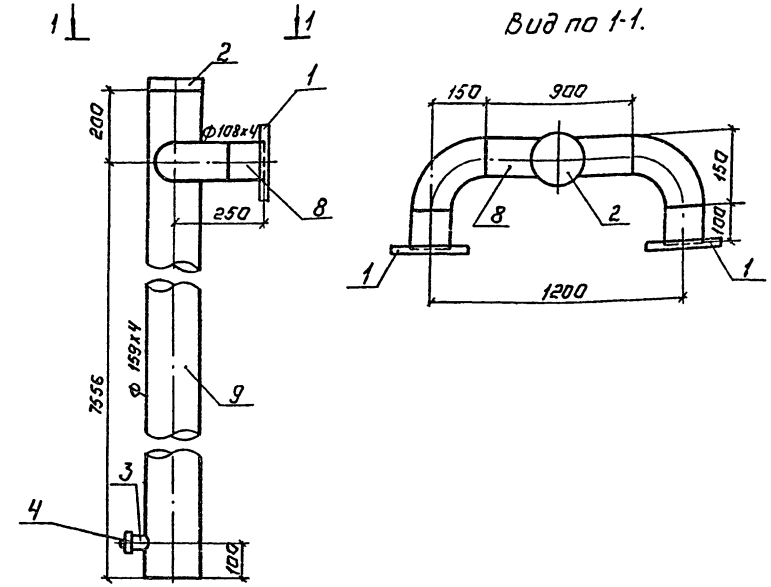

Поз.	Наименование	Кол.	Дополнительные данные
	Стандартные изделия.		
1	Фланец 1-100-2,5 Ст.20 ГОСТ 12820-80, шт.	2	4.28
2	Заглушка 159х4,5 ГОСТ 17379-83, шт.	1	1.5
3	Муфта 32-Ц ГОСТ 8966-75, шт	1	0.22
4	Пробка Ц-32 ГОСТ 8963-75, шт	1	0.16
5	Болт М16х60.58.01.15 ГОСТ 7798-70, шт	16	2.1
6	Гайка М16.5.01.15 ГОСТ 5915-70, шт	16	0.53
7	Отвод 90°/108х4 ГОСТ 17375-83, шт.	2	5.0
	Материалы		
8	Труба 108х4 I 4000 I ГОСТ 10704-76 / 8 Ст3сп ГОСТ 10705-80, м	1.1	11.3 кг
9	Труба 159х4 I 5000 I ГОСТ 10704-76 / 8 Ст3сп ГОСТ 10705-80, м	7.8	80 кг
10	Пластина I лист 7 МКЦ-С-3 х 250 х 250-9,9 ГОСТ 7338-71, шт	2	0.5 кг
	Масса		105.6

Нач.отд.	Трубников		Т.П. 901-6-7Б.85	НВН	
Н.контр.	Стулова				
ГИП	Стулова				
Рук.гр.	Христофорцев		Деталь Т-2 Эскизный чертеж общего вида.	Стадия	Лист	Листов
Инженер	Антонова			Р	2	
Инженер	Пивак		Союзводоканалпроект			

Инв.№ подл. | Подпись и дата | Взам.инв.№

Формат: А3

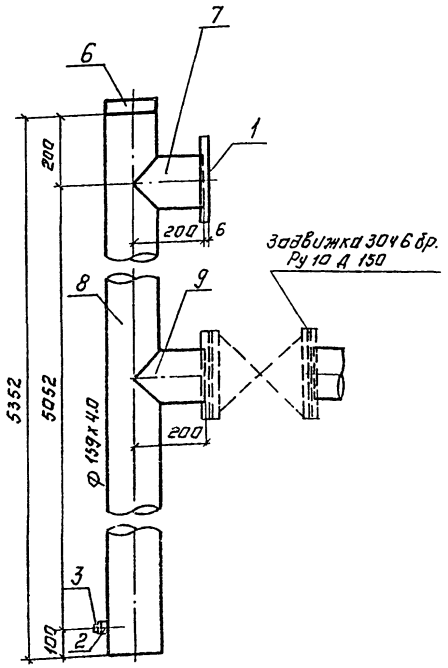

Поз.	Наименование	Кол.	Дополнительные данные
	Стандартные изделия.		
1	Фланец 1-150-2,5 ст 20 ГОСТ 12820-80, шт	1	
2	Муфта 32 Ц ГОСТ 8966-75, шт	1	
3	Пробка Ц-32 ГОСТ 8963-75, шт	1	
4	Болт М16х60 58 а1 15 ГОСТ 7798-70, шт	24	
5	Гайка М16. 5 а1. 15 ГОСТ 5915-70, шт	24	
6	Заглушка 159х4,5 ГОСТ 17379-83, шт	1	
	Материалы.		
7	Труба 159х4,0 х 3000 I ГОСТ 10704-76 / В Ст 3 сп ГОСТ 10705-76	0.2	3.06 кг
8	Труба 159х4,0 х 5000 I ГОСТ 10704-76 / В Ст 3 сп ГОСТ 10705-76, м	5.35	81.8 кг
9	Труба 159х4,0 х 3000 I ГОСТ 10704-76 / В Ст 3 сп ГОСТ 10705-80, м	0.2	3.06 кг
10	Пластина I, лист 1 НКЩ-С-3 х 250 х 250-Д 9 ГОСТ 7338-71, шт	3	0.69 кг
	Масса:		98.37 кг

Нач. отд	Рубников		ТП 901-6-76.85	НВН	
Н. контр.	Стулова				
Сип	Стулова			Стадия	Лист	Листов
Рук. гр.	Христофориди		Деталь Т-3 Эскизный чертеж общего вида	Р	3	
Инженер	Антонова			Союзводоканалпроект		
Инженер	Пивак					

Инв. № подл. | Подпись и дата | Взам. инв. №

Формат: А3

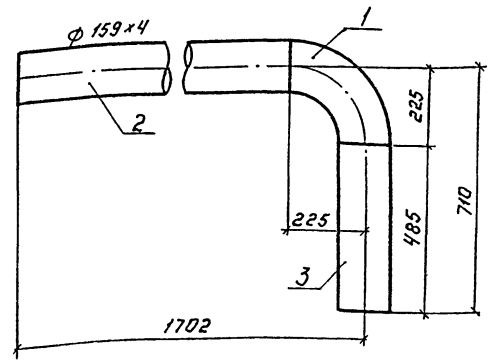

Поз.	Наименование	Кол.	Дополнительные данные
	Стандартные изделия.		
1	Отвод 90° 159х4,5 ГОСТ 17375-83, шт.	1	
	Материалы.		
2	Труба 159х4 х 3000 I ГОСТ 10704-76, м / В Ст. 3 сп ГОСТ 10705-80	1.48	22.6 кг
3	Труба 159х4 х 3000 I ГОСТ 10704-76, м / В Ст 3 сп ГОСТ 10705-80	0.49	7.5 кг
	Масса		30.1 кг

Нач. отд	Рубников		ТП. 901-6-76.85	НВН	
Н. контр.	Стулова				
Сип	Стулова			Стадия	Лист	Листов
Рук. гр.	Христофориди		Деталь Т-4 Эскизный чертеж общего вида	Р	4	
Инженер	Антонова			Союзводоканалпроект		
Инженер	Пивак					

Инв. № подл. | Подпись и дата | Взам. инв. №

Формат: А3

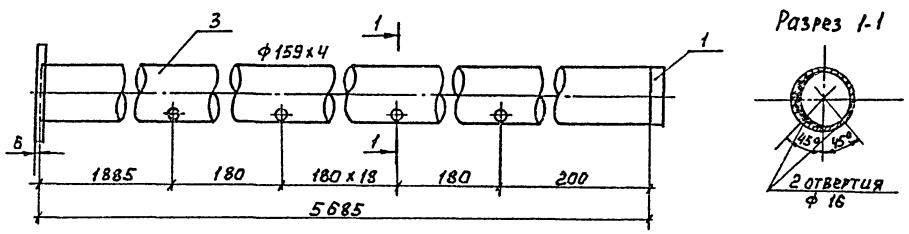

Разрез 1-1

Поз.	Наименование	Кол.	Дополнительные данные
	Стандартные изделия		
1	Заглушка 159х4,5 ГОСТ 17379-83, шт.	1	
2	Фланец 1-150-2,5 ст 20 ГОСТ 12820-80, шт.	1	
	Материалы		
3	Труба 159х4х5000 Т ГОСТ 10704-76 / В Ст3 сп ГОСТ 10705-80, м	5,685	86,9 кг
	Масса:		91,83 кг

Нач.отд.	Трубников		Т.П. 901-6-76.85 НВН
Н.контр.	Стулова		
ГИП	Стулова		Деталь Т-5 Эскизный чертеж общего вида.
Рук.бр.	Христофориди		Стадия Р; Лист 5; Листов
Инж.	Антонова		Союзводоканалпроект
Инж.	Пивак		

Инв.№ подл. | Подпись и дата | Взам.инв.№

Формат А3

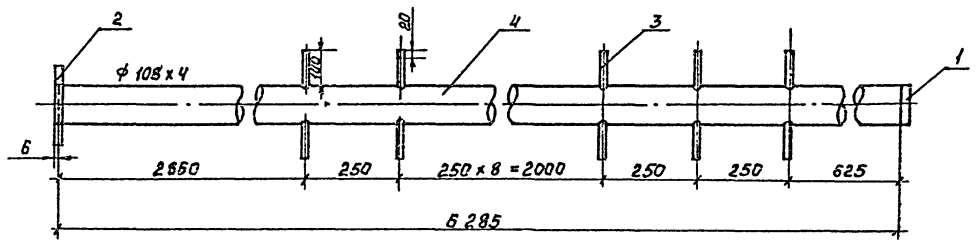

Поз.	Наименование	Кол.	Дополнительные данные
	Стандартные изделия		
1	Заглушка 108х4 ГОСТ 17379-83, шт.	1	
2	Фланец 1-100-25 Ст. 20 ГОСТ 12820-80, шт.	1	
	Материалы		
3	Труба 20х2,8 ГОСТ 3262-75, м	2,4	3,6 кг
4	Труба 108х4х4000 Т ГОСТ 10704-76 / В Ст3 ГОСТ 10705-80, м	6,285	64,5 кг
	Масса:		70,9 кг

Нач.отд.	Трубников		Т.П. 901-6-76.85 НВН
Н.контр.	Стулова		
ГИП	Стулова		Деталь Т-6 Эскизный чертеж общего вида
Рук.бр.	Христофориди		Стадия Р; Лист 6; Листов
Инж.	Антонова		Союзводоканалпроект
Инж.	Пивак		

Инв.№ подл. | Подпись и дата | Взам.инв.№

Альбом II

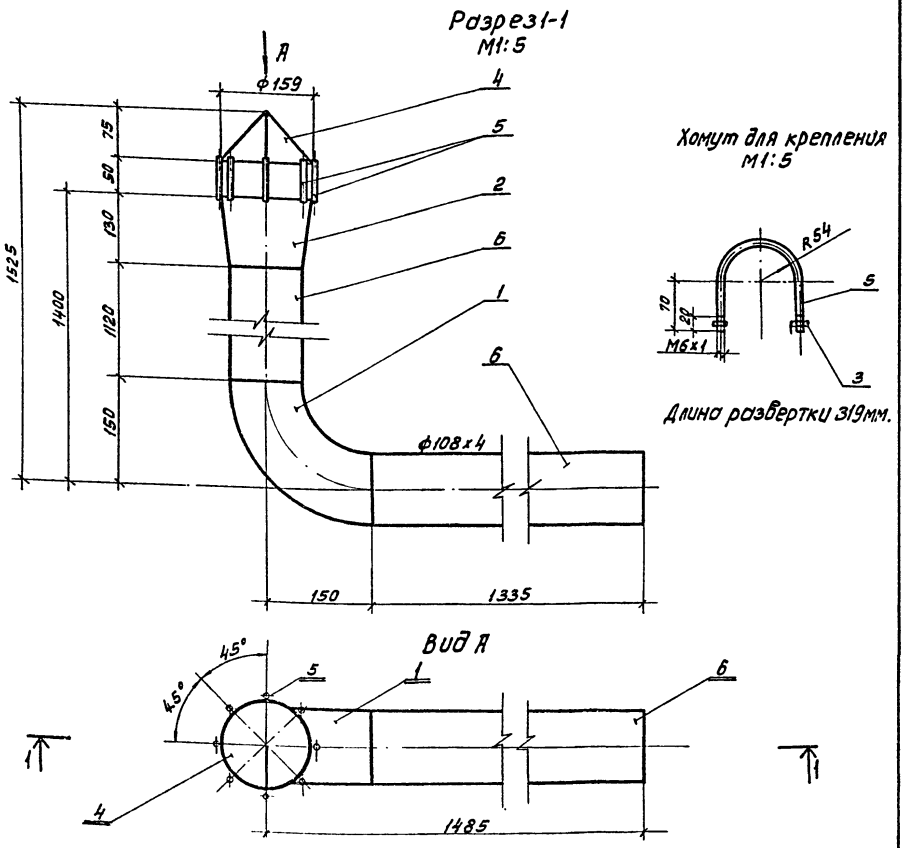

NN поз.	Обозначение	Кол.	Дополнительные указания.
	Стандартные изделия.		
1	Отвод 90° 108х4 ГОСТ 17375-83, шт.	1	2.5 кг.
2	Переход К 159х4.5-108х4 ГОСТ 17378-83, шт.	1	2.4 кг.
3	Гайка М6.5. ГОСТ 5915-70, шт.	2	0.005
	Материалы		
4	Полоса Б-4х600 ГОСТ 82-70 / Ст.3 сп ГОСТ 14637-79 М	0.4	7.54 кг.
5	Круг Б ГОСТ 2590-71 / Ст3 ГОСТ 535-79 М	2.0	0.44 кг.
6	Труба 108х4х5000 II ГОСТ 10704-76 / В Ст.3 сп ГОСТ 10705-80 М	2.455	25.2 кг
	Масса:		38.08

Нач. отд.	Трубников		
Н. контр.	Ступова		
ГИП	Ступова		
Рук. бриг.	Христофорова		
Ст. инж.	Детков		
Инж.	Антонова		

Т.П.901-6-76.85 НВН-

Переливная труба ф100
Эскизный чертеж.
Общего вида.

Лит	Лист	Листов
Р	7	

СОЮЗВОДОКАНАЛПРОЕКТ

Инв. № подл. | Подпись и дата | Взам. инв. №

Альбом II

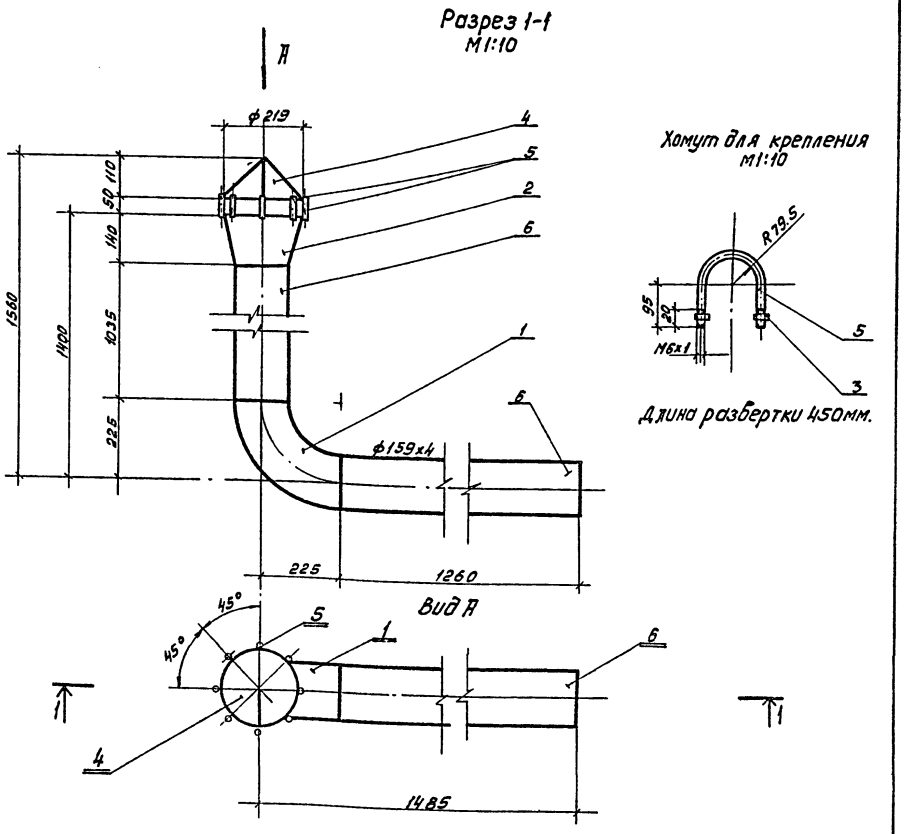

NN поз.	Обозначение	Кол.	Дополнительные указания.
	Стандартные изделия		
1	Отвод 90° 159х4.5 ГОСТ 17375-83, шт.	1	6.1 кг
2	Переход К 219х6-159х4.5 ГОСТ 17378-83, шт.	1	5.3 кг.
3	Гайка М6.5 ГОСТ 5915-70, шт.	2	0.005 кг.
	Материалы		
4	Полоса Б-4х600 ГОСТ 19903-74 / Ст.3 сп ГОСТ 14637-79 М	0.4	7.54 кг.
5	Круг Б ГОСТ 2590-71 / Ст3 ГОСТ 535-79 М	2.0	0.44 кг
6	Труба 159х4х5000 II ГОСТ 10704-76 / В Ст3 сп ГОСТ 10705-80, М	2.295	35.09 кг.
	Масса		54.47

Нач. отд.	Трубников		
Н. контр.	Ступова		
ГИП	Ступова		
Рук. бриг.	Христофорова		
Ст. инж.	Детков		
Инж.	Антонова		

Т.П. 901-6-76.85 НВН-

Переливная труба ф150
Эскизный чертеж
общего вида

Лит	Лист	Листов
Р	8	

СОЮЗВОДОКАНАЛПРОЕКТ

Инв. № подл. | Подпись и дата | Взам. инв. №

Кузнецова Доценко. 20872-01 21

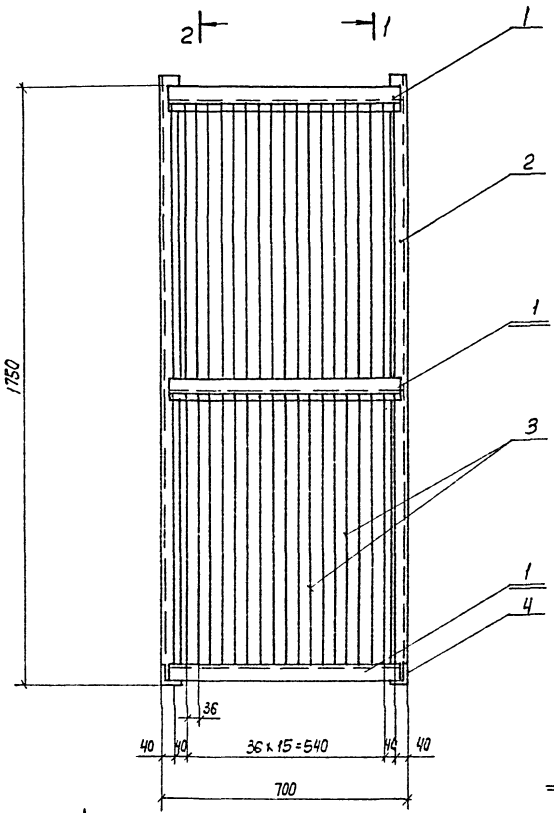

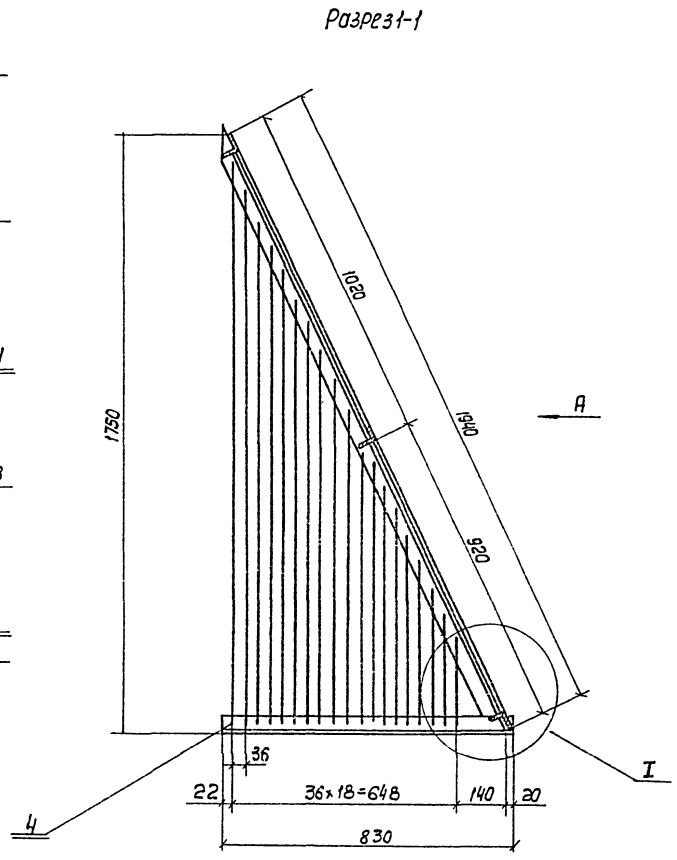

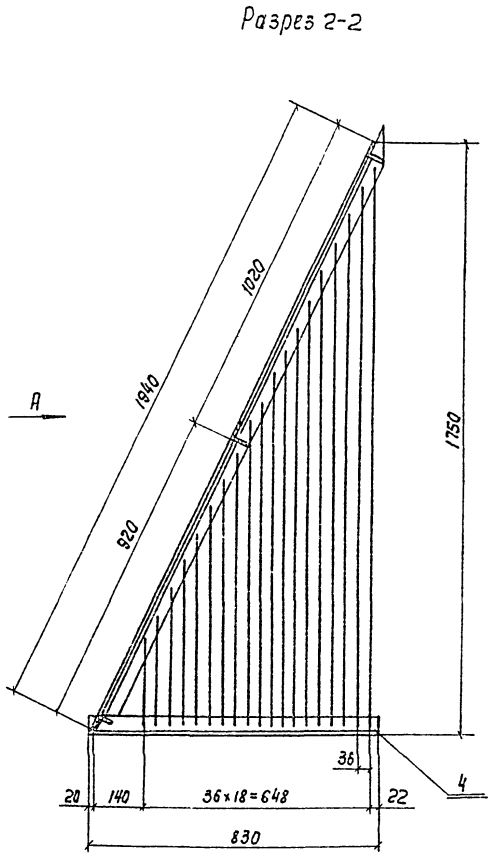

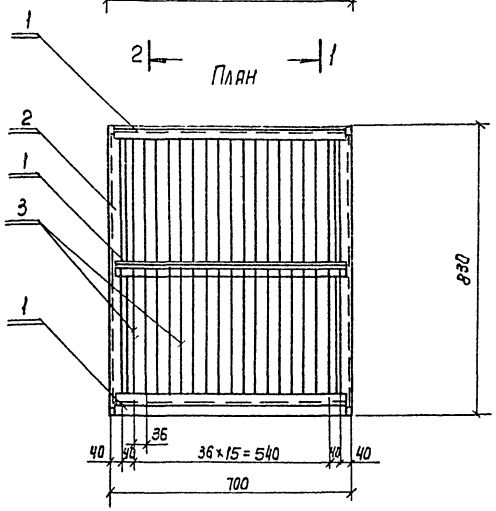

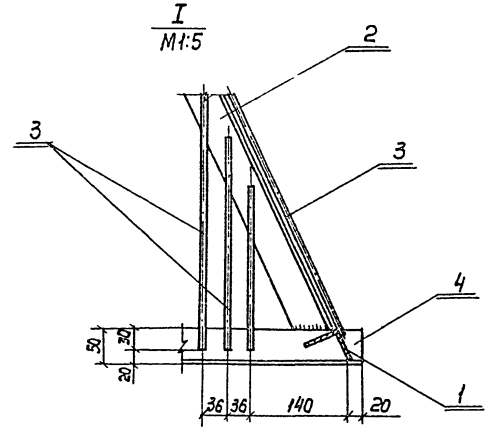

№№ поз.	Обозначение	Кол.	Дополнительные указания
	Материалы		
1	Уголок $\frac{50\times50\times4\ ГОСТ\ 8509-72}{Ст.3\ ГОСТ\ 535-79}$	2,04	7,69кг
2	Уголок $\frac{50\times50\times4\ ГОСТ\ 8509-72}{Ст.3\ ГОСТ\ 535-79}$	3.88	14,63кг
3	Круг $\frac{6\ ГОСТ\ 2590-71}{Ст.3\ ГОСТ\ 535-79}$, м	67.0	14,87кг
4	Уголок $\frac{50\times50\times4\ ГОСТ\ 8509-72}{Ст.3\ ГОСТ\ 535-79}$, м	1,66	6,26кг
	Масса:		43,45кг

Нач.отд.	Трубников		ТП 901-Б-76.85 НВН
Н.контр.	Стулова		
ГИП	Стулова		
Рук.бр.	Христофориди		Защитная решетка. Эскизный чертеж общего вида.
Ст.инж.	Детков		Лит. Р; Лист 9; Листов
			СОЮЗВОДОКАНАЛПРОЕКТ

Альбом II

Инв.№ подл. | Подпись и дата | Взам.инв.№

Копир. Лаврухина 20872-01 (22) Формат А2

gost.e-ecolog.ru