ТИПОВОЙ ПРОЕКТ
901-6-75.85

ГРАДИРНЯ

ОТКРЫТОГО ТИПА С КАПЕЛЬНЫМ ОРОСИТЕЛЕМ ПЛОЩАДЬЮ 12 м^2

Альбом II

gost.e-ecolog.ru

ЦЕНТРАЛЬНЫЙ ИНСТИТУТ ТИПОВОГО ПРОЕКТИРОВАНИЯ
ГОССТРОЯ СССР

Москва, А-445, Смольная ул., 22

Сдано в печать IV 1986 г.

Заказ № 3896 Тираж 475 экз.

ТИПОВОЙ ПРОЕКТ
901-6-75.85

ГРАДИРНЯ ОТКРЫТОГО ТИПА С КАПЕЛЬНЫМ ОРОСИТЕЛЕМ ПЛОЩАДЬЮ 12 м²

АЛЬБОМ II

СОСТАВ ПРОЕКТА:

АЛЬБОМ I	ПОЯСНИТЕЛЬНАЯ ЗАПИСКА. ПОКАЗАТЕЛИ ИЗМЕНЕНИЯ СМЕТНОЙ СТОИМОСТИ СТРОИТЕЛЬНО-МОНТАЖНЫХ РАБОТ	(ИЗ Т.П. 901-6-73.85)
АЛЬБОМ II	ТЕХНОЛОГИЧЕСКИЕ И АРХИТЕКТУРНО-СТРОИТЕЛЬНЫЕ ЧЕРТЕЖИ. СПЕЦИФИКАЦИЯ ОБОРУДОВАНИЯ	
АЛЬБОМ III	СТРОИТЕЛЬНЫЕ УЗЛЫ	(ИЗ Т.П. 901-6-73.85)
АЛЬБОМ IV	СТРОИТЕЛЬНЫЕ ИЗДЕЛИЯ	(ИЗ Т.П. 901-6-73.85)
АЛЬБОМ V	ВЕДОМОСТИ ПОТРЕБНОСТИ В МАТЕРИАЛАХ	
АЛЬБОМ VI	СМЕТЫ	

РАЗРАБОТАН
ПРОЕКТНЫМ ИНСТИТУТОМ
СОЮЗВОДОКАНАЛПРОЕКТ
ГЛАВНЫЙ ИНЖЕНЕР ИНСТИТУТА А.Н.МИХАЙЛОВ
ГЛАВНЫЙ ИНЖЕНЕР ПРОЕКТА Л.Г.СТУЛОВА

УТВЕРЖДЕН ГОССТРОЕМ СССР
ПРОТОКОЛ №94-39 ОТ 27.09.85
ВВЕДЕН В ДЕЙСТВИЕ
В/О СОЮЗВОДОКАНАЛНИИПРОЕКТ
ПРИКАЗ №254 ОТ 03.10.85

ПРИВЯЗАН

ИНВ.№

Альбом II

NN п/п	Наименование листов	NN листов	NN страниц
1	2	3	4
1	Содержание альбома		2
	Архитектурно-строительная часть.		
2	Общие данные План. Разрезы. Фасады.	КД-1	3
3	Планы деревянных конструкций на отметках 0.330 ÷ 6.900	КД-2	4
4	Разрезы 1-1; 2-2 План расположения щитов решетника	КД-3	5
5	Водосборный бассейн. Общие данные.	КЖ-1	6
6	Водосборный бассейн. Опалубочный чертеж.	КЖ-2	7
7	Водосборный бассейн. Арматурный чертеж.	КЖ-3	8
8	Водосборный бассейн Розета. Арматурный чертеж.	КЖ-4	9
9	Водосборный бассейн Приямок. Арматурный чертеж.	КЖ-5	10
10	Камера для задвижек. Планы, сечения.	КЖ-6	11
11	Металлические ограждения ОГ1, ОГ2, ОГ3.	КЖ7	12

1	2	3	4
	Технологическая часть		
12	Водораспределительная система План. Разрезы.	НВ-1	13
13	Водосборный бассейн План. Разрезы.	НВ-2	14
14	Спецификация оборудования	НВ-3	15
15	Деталь Т-1 Эскизный чертеж общего вида.	НВН-1	16
16	Деталь Т-2 Эскизный чертеж общего вида.	НВН-2	16
17	Деталь Т-3 Эскизный чертеж общего вида.	НВН-3	17
18	Деталь Т-4 Эскизный чертеж общего вида	НВН-4	17
19	Деталь Т-5 Эскизный чертеж общего вида	НВН-5	18
20	Деталь Т-6 Эскизный чертеж общего вида	НВН-6	18
21	Переливная труба ф100 Эскизный чертеж общего вида.	НВН-7	19
22	Переливная труба 150 Эскизный чертеж общего вида.	НВН-8	19
23	Защитная решетка Эскизный чертеж общего вида.	НВН-9	20

Инв. № подл. | Подп. и дата | Взам. инв. №

Привязан:

Инв. №

Нач. отд.	Трубников		
Н. контр.	Стулова		
ГИП	Стулова		
Рук. бр.	Христофорида		
Ст. инж.	Детков		

ТП901-6-75.85

Градирня открытого типа с капельным оросителем площадью 12 м².

Стадия	Лист	Листов
Р	1	1

Содержание альбома

СОЮЗВОДОКАНАЛПРОЕКТ

Копировал. Доценко.

20871-01 3

Формат А2

Альбом II

Ведомость чертежей основного комплекта КД

NN листов	Наименование	Примечание.
1	Общие данные, план, разрезы, фасады	
2	Планы деревянных конструкций на отм. 0.330 ÷ 6.900	
3	Разрезы 1-1; 2-2, План щитов	

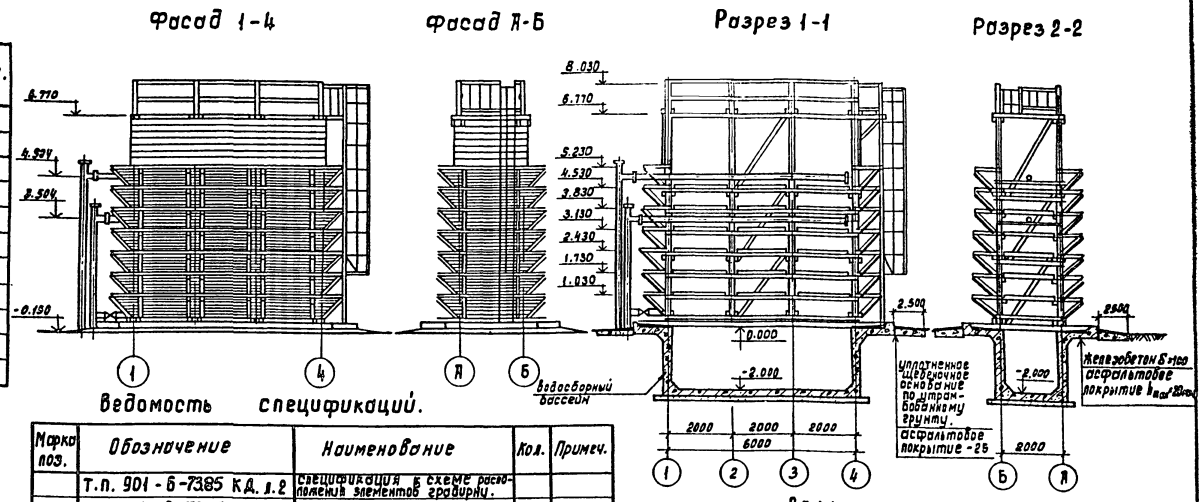

Ведомость спецификаций.

Марка поз.	Обозначение	Наименование	Кол.	Примеч.
	Т.п. 901-6-73.85 КД. л.2	Спецификация к схеме расположения элементов градирни.		
	Т.п. 901-6-73.85 КД. л.3	то же		

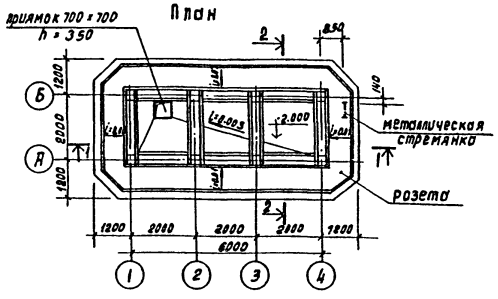

Ведомость ссылочных и прилагаемых документов.

Обозначение	Наименование	Примечание
	ссылочные документы	
1.450 -3-3 в.0;1	стальные лестницы площадки, стремянки, и ограждения.	
	прилагаемые документы	
Т.п. 901-6-73.85	строительные	
Альбом III	узлы	
Т.п. 901-6-73.85	строительные	
Альбом IV	изделия.	

Ведомость объемов деревянных конструкций по рабочим чертежам основного комплекта. марки КД.

	Наименование группы элементов конструкции	Код	Кол., м³	Примечание.
1	Брус	535400	6.85	
2	Доска	536170	4.85	

Настоящий раздел проекта разработан в соответствии с действующими нормами и правилами и обеспечивает взрыво и пожаробезопасность здания при соблюдении установленных правил его эксплуатации.

Главный инженер проекта /Стулова/

Инв. № подл. | Подпись и дата | Взам. инв. №

Инв. №			
Нач. отд.	Альтшуллер		
Н. контр.	Козловичер		
Гл. спец.	Козловичер		
Гл. арх.	Галактионов		
Гл. инж. пр.	Бердичевская		
Ст. инж.	Кибальчин		

Привязан:

Т.П. 901-6-75.85 -КД

Градирня открытого типа с капельным оросителем площадью 12 м²

Стадия	Лист	Листов
Р	1	

Общие данные
План, разрезы, фасады.

СОЮЗБОДОКАНАЛПРОЕКТ

Копировал: Доценко. 20871-01 4

Альбом II

План на отм. 1.030; 1.730; 3.130; 3.830; 5.230.

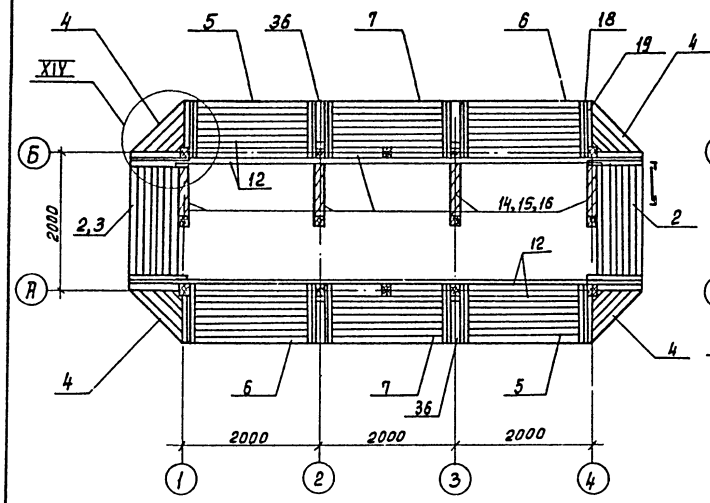

План на отм. 6.900

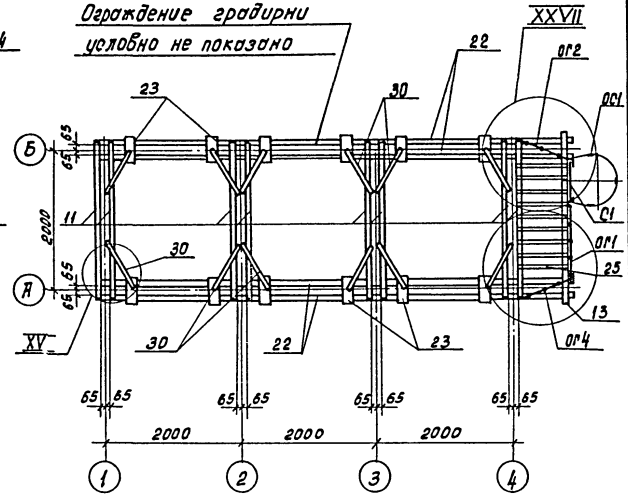

План на отм. 0.330

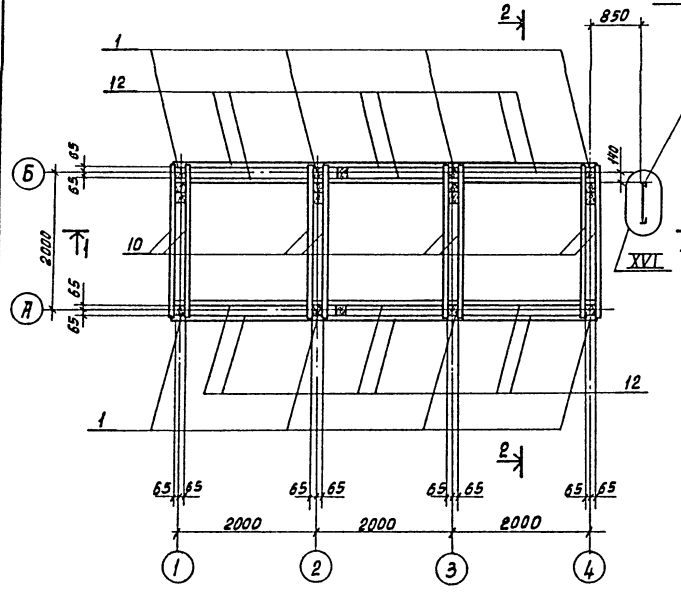

План на отм. 2.430; 4.530.

В,9 условно не показаны.

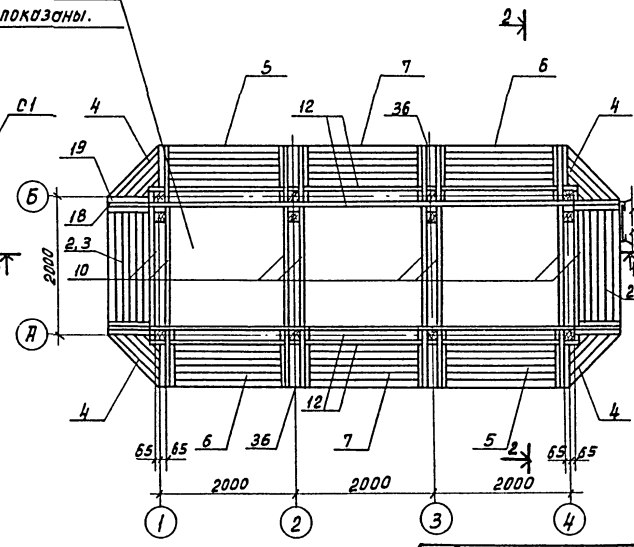

Спецификация к схеме расположения элементов градирни.

Марка поз.	Обозначение	Наименование	Кол.	Масса ед. кг.	Примечание.
		Изделия			
		Стойка			
1	ТП 901-6-73.85 КДИ.2.000		8	73.0	
		Щит			
2	2.100.СБ		11	22.7	
3	2.100-01.СБ		3	23.5	
4	2.200		28	12.0	
5	2.100-02.СБ		14	23.4	
6	-03.СБ		14	23.4	
7	-04.СБ		14	24.8	
8	2.300.СБ		35	16.3	
9	-02.СБ		1	42.2	
		Детали			
10		Брус 150×75 ℓ = 2230	24		
11		130×75 ℓ = 2230	20		
12		130×75 ℓ = 6230	20		
13		130×75 ℓ = 2400	1		
14		130×130 ℓ = 2900	4		
15		130×130 ℓ = 2760	6		
16		130×130 ℓ = 3200	4		
17*		130×75 ℓ = 1580	2		
18*		100×50 ℓ = 870	112		
19*		100×75 ℓ = 1190	112		
20		100×50 ℓ = 130	16		
21		100×50 ℓ = 900	56		
22		130×75 ℓ = 7090**	4		
23		130×130 ℓ = 400	12		
24		80×75 ℓ = 130	4		
25		Доска 150×40 ℓ = 750	12		
26*		150×19 ℓ = 1710	2		
27*		150×19 ℓ = 2100	16		
28*		150×19 ℓ = 2100	2		
	продолжение смотрите на листе		КД-3		

* Позиции 17,18,19,26,27,28 смотрите ведомость деталей

** Стыки осуществлять по узлам XXVIII, XXIX

Привязан

Инв. №

Нач. отд.	Альтшуллер		
Н. контр.	Козлобичер		
Гл. спец.	Козлобичер		
Рук. инж. пр.	Бердичевская		
Рук. др.	Миренская		
Ст. инж.	Капулин		
Инженер	Бабышево		
Инженер	Лазарева		

ТП 901-6-75.85 -КД

Градирня открытого типа с капельным оросителем площадью 12 м²

Стадия	Лист	Листов
Р	2	

Планы деревянных конструкций на отметках 0.330 ÷ 6.900

СОЮЗВОДОКАНАЛПРОЕКТ

Копировал: Доценко

20871-01 5

Инв. № подл. | Подпись и дата | Взам. инв. №

Альбом II

1-1

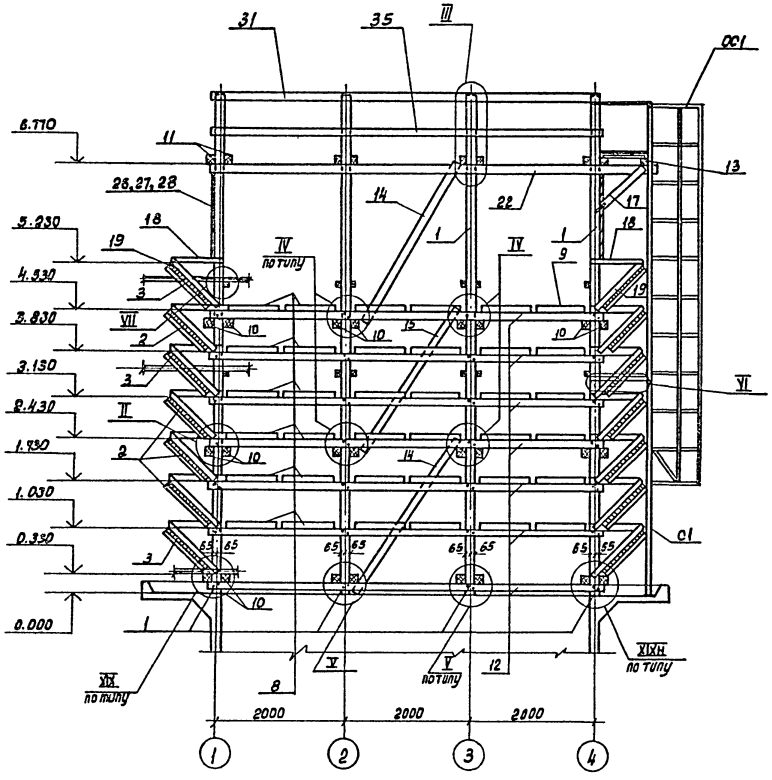

2-2

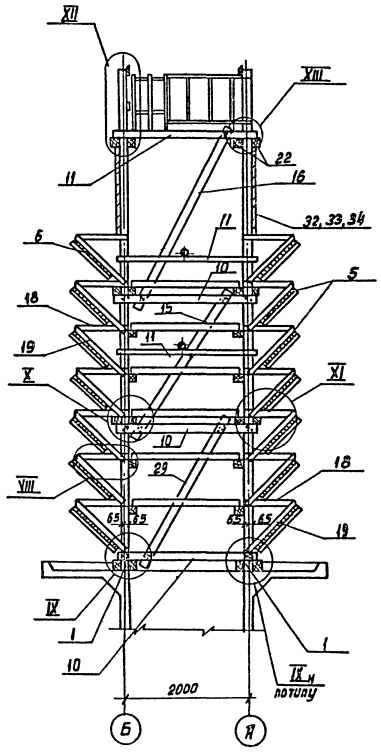

Спецификация к схеме расположения элементов градирни.

Марка Поз.	Обозначение	Наименование	Кол.	Масса ед.кг.	Примечание.
29		Брус 130×130 ℓ=2700	4		
30		100×40 ℓ=750	8		
31*		Доски 150×40 ℓ=2100	7		
32*		150×19 ℓ=6130	2		
33*		150×19 ℓ=6130	14		
34*		150×19 ℓ=6130	2		
35		150×19 ℓ=2050	7		
36		130×19 ℓ=960	28		
		Изделие соединительное			
МС1	ТП901-6-73.85КДИ.3.100		16	2.1	
МС2	— 3.101.СБ		1	6.5	
МС3	3.102		4	0.7	
МС4	3.103.СБ		304	0.414	
МС5	— 01.СБ		48	0.327	
МС6	— 02.СБ		256	0.273	
МС7	— 03.СБ		112	0.256	
МС8	— 04.СБ		4	0.211	
МС9	— 05.СБ		5	0.116	
МС10	— 06.СБ		8	0.344	
МС11	— 07.СБ		28	0.511	
		Изделия стальные			
С1	1.450.3-3 б.0.1	Стремянка Сх82	1	160.0	
ОС1	1.450.3-3	Ограждение стремянки ОГС-СХ	1	43.0	обрезать понеоту.
ОГ1	Т.П.901-6-73.85КДИ-3.200.СБ	Ограждение площадки.	1	15.1	
ОГ2	— 01		1	9.2	
ОГ4	— 03		1	8.6	

*Позиции 31,32,33,34 смотрите ведомость деталей.

План расположения щитов обрешетника.

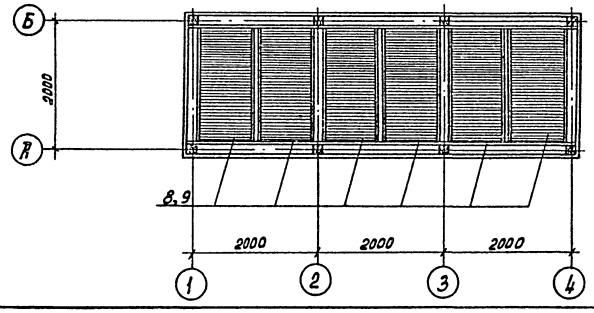

Ведомость деталей.

Поз.	Эскиз
17	75 130 75
18	60 100 50
19	60 30 30 75 100
26,32	150 19
27,33	150 19
28,34	150
31	150 40

Привязан:

Инв.№

Нач.отд.	Альтшуллер	
Н.Контр.	Козловичер	
Гл.спец.	Козловичер	
Гл.инж.пр.	Бердичевская	
Рук.бриг.	Миренская	
Ст.инж.	Капилин	
Инженер	Бабышева	
Инженер	Лазарева	

Т.П. 901-6-7585 -КД

Градирня открытого типа с капельным оросителем площадью 12 м²

Разрезы 1-1, 2-2. План расположения щитов решетника.

Стадия	Лист	Листов
Р	3	

С ПЮЗЕЦДОКАНАЛПРОЕКТ

Копировал: Доценко.

20871-01 6

Инв.№ подл. | Подпись и дата | Взам.инв.№

Ведомость чертежей основного комплекта

Лист	Наименование	Примечание
1	Общие данные	
2	Водосборный бассейн. Опалубочный чертеж.	
3	Водосборный бассейн. Арматурный чертеж.	
4	Водосборный бассейн. Розета. Арматурный чертеж.	
5	Водосборный бассейн. Приямок. Арматурный чертеж.	
6	Камера задвижек. Планы, сечения.	
7	Металлические ограждения ОГ1, ОГ2, ОГ3.	

Ведомость ссылочных и прилагаемых документов

Обозначение	Наименование	Примечание
	Ссылочные документы	
Серия 5.900-2	Сальники набивные Ду50...1400 для пропуска труб через стены	
ГОСТ 8478-81	Сетки сварные для железобетонных конструкций	
	Прилагаемые документы	
Т.П. 901-6-73.85 альбом IV	Строительные изделия	
Т.П. 901-6-73.85	ведомости материалов	

1. За отм. 0.000 принята отметка верха розетки, которая соответствует абсолютной отметке [ ]
2. Данные по расчетным условиям строительства градирен и требования к железобетонным конструкциям приведены в т.п. 901-6 в разделе "Строительные решения".

Ведомость спецификаций

Лист	Наименование	Примечание
2	Водосборный бассейн. Опалубочный чертеж.	
3	Водосборный бассейн. Арматурный чертеж.	
5	Водосборный бассейн. Приямок. Арматурный чертеж	
6	Камера задвижек. Планы, сечения.	

Альбом II

Настоящий раздел проекта разработан в соответствии с действующими нормами и правилами и обеспечивает взрыво- и пожаро-безопасность сооружения при соблюдении установленных правил его эксплуатации.
Главный инженер проекта /Стулова Л.Г./

Взам. инв. №
Подпись и дата
Инв. № подл.

Привязан

Инв. №

Нач. отд.	Альтшуллер	
Н. контр.	Козловичер	
Гл. спец.	Козловичер	
Гл. инж. пр.	Бердичевский	
Рук. бр.	Мирянская	
Инженер	Лазарева	

ТП 901-6-75.95 КЖ

Градирня открытого типа с капельным оросителем площадью 12м²

Стадия	Лист	Листов
Р	1	

Водосборный бассейн. Общие данные.

СОЮЗВОДОКАНАЛПРОЕКТ

20871-01 7

Копировал Гольденбаум Формат А2

Альбом II

1-1

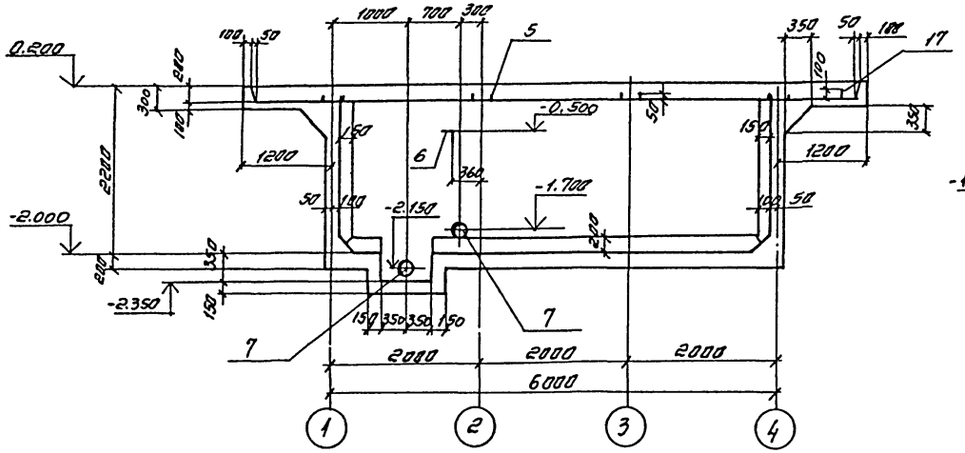

2-2

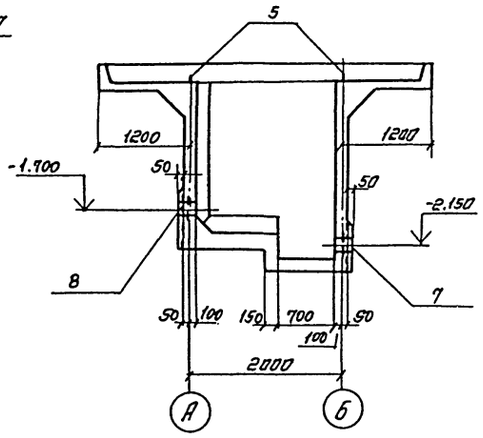

План

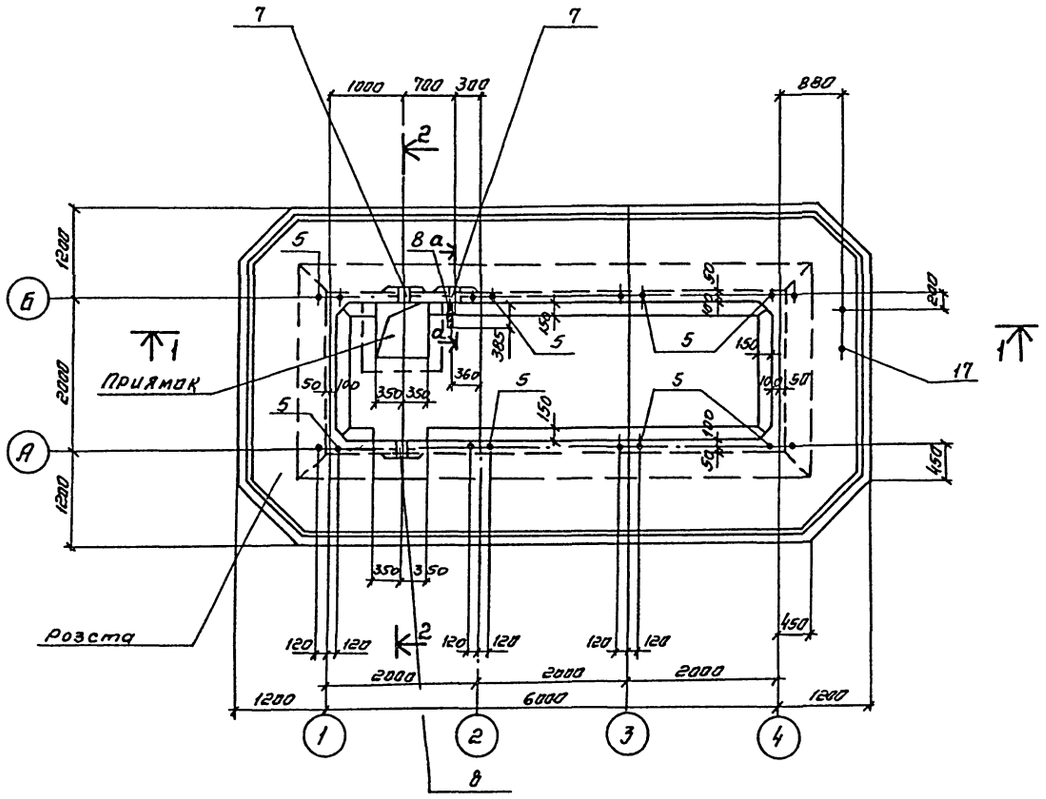

а-а

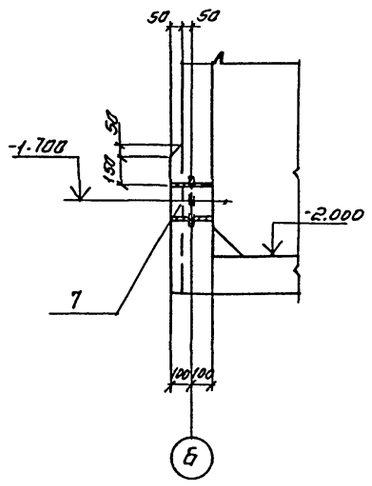

Спецификация водосборного бассейна

Формат	Зона	Поз	Обозначение	Наименование	Кол.	Примечание
				Стены и днище		
				Сетки арматурные ГОСТ 8478-81		
		1		С $\frac{6AIII-200}{8AIII-200}$ 2050×6050 $\frac{125}{125}$	1	48.1кг
		2		С $\frac{6AIII-300}{8AIII-200}$ 2150×6050 $\frac{25}{25}$	4	39.0кг
		3		С $\frac{6AIII-200}{6AIII-200}$ 2150×2050 $\frac{25}{25}$	4	10.2кг
		4		С $\frac{6AIII-300}{8AIII-200}$ 2050×6050 $\frac{125}{125}$	1	34.5кг
				Изделие закладное		
А3		5	Т.П901-6-73.85-КЖИ 1.102		8	1.6кг
А4		6	Т.П901-6-73.85-КЖИ1.101-01		1	1.9кг
		7	Серия 5.900-2	Сальник Ду 100 ℓ=200	1	8.2кг
		8	"	" Ду 150 ℓ=200	1	20.3кг
				Детали		
				ФВАIII ГОСТ 5781-82		
Б4		9*		ℓ=1240	116	0,5кг
Б4		10*		ℓ=840	116	0.3кг
Б4		11		ℓ=12.0 п.н		4.7кг
Б4		30*		ℓ=1220	80	0.5кг
				Разета		
				Сварочные единицы		
				Каркасы пространственные		
А4		12	Т.П.901-6-73.85-КЖИ-1.200-01СБ		2	3.66кг
А4		13	Т.П.901-6-73.85-КЖИ-1.200-03СБ		2	8.6кг
А4		14	Т.П.901-6-73.85-КЖИ-1.2 00СБ		4	1.24кг
				Сетки арматурные ГОСТ 5781-82		
		15		С $\frac{6AIII-300}{8AIII-200}$ 1250×5850 $\frac{25}{25}$	4	21.3кг
			Продолжение	см. лист КЖ-3		

*) Позиции 9,10,30 см. ведомость деталей на листах 3,5.

Привязан

Инв. №

Нач.отд.	Алкашкина		ТП 901-6-75.85 КЖ
Н.контр.	Козловичев		
Гл.спец.	Козловичев		Градирня открытого типа с капельным оросителем площадью 12 м²
Гл.инж.пр.	Бородкевич		
Рук.бал.	Жиренская		
Ведущ.	Фадина		Водосборный бассейн
Инженер	Лазарева		Аксонометрический чертеж

Стадия	Лист	Листов
Р	2	

Союзводоканалпроект

Копировал Синицына

20871-01 8 Формат А2

Альбом V

1-1

Арматура розеты условно не показана

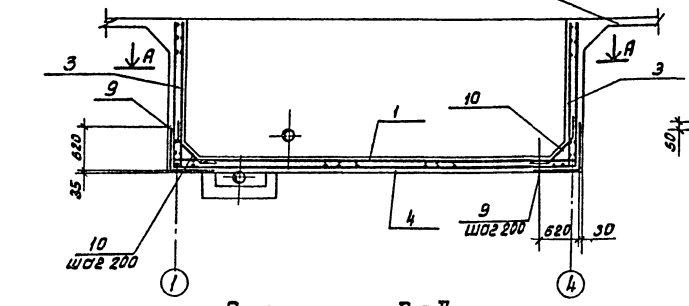

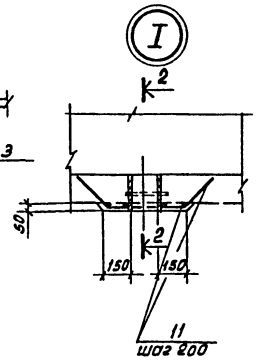

План по А-А

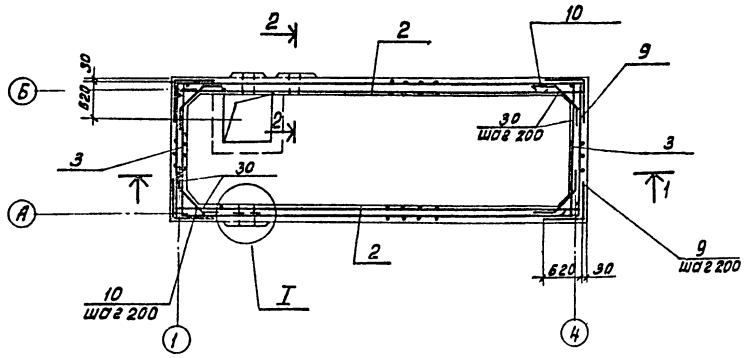

Днище

2-2

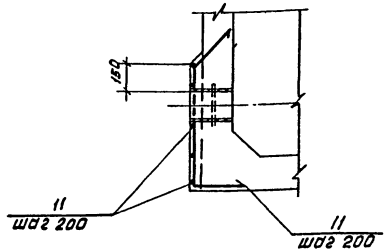

Раскладка верхней арматуры

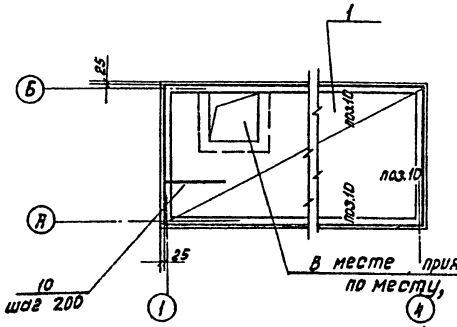

Раскладка нижней арматуры.

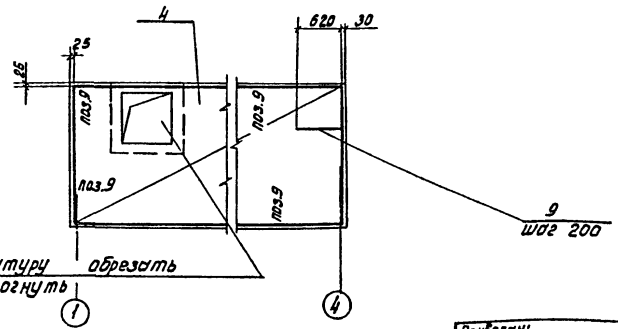

В месте приямка арматуру обрезать по месту, концы отогнуть

Защитный слой бетона принят для стен - 30мм, для днища - 35 мм.
В местах пропуска сальников арматуру вырезать по месту, концы прибарить к корпусу сальника.

Ведомость деталей.

Поз.	Эскиз
9	520, 620
10	150, 520, 45°, 150
18	850, 1000, 45°, 850
19	1100 ÷ 1600
20	520, 470
21	150, 820, 45°, 150
30	100, 420

Спецификация водосборного бассейна (продолжение)

Формат	Зона	Поз.	Обозначение	Наименование	Кол.	Примечание
		16		С $\frac{6AIII-300}{8AIII-200}$ 1250×1850 $\frac{25}{25}$	4	6.9кг.
				Изделие закладное		
А3		17	Т.П.901-6-73.85-КЖН-1.102-01		1	0.9 кг.
				Детали		
				ф8AIII ГОСТ5781-82		
Б4		18*		ℓ=2700	8	1.1кг.
Б4		19*		1100÷1600	48	0.6кг.
Б4		20*		ℓ=990	80	0.4кг.
Б4		21*		ℓ=940	96	0.4кг.
Б4		22		ℓ=150	140	0.06кг.
Б4		11		ℓ=150, 4пог.м.	—	59.4кг.
				Приямок (шт.1)		
				Изделия закладные		
			7 серия 5.900-2	Сальник Ду100, ℓ=200	1	8.2 кг.
				Детали		
				ф8AIII ГОСТ5781-82		
Б4		23*		ℓ=2140	4	0.84кг
Б4		24*		ℓ=1300	16	0.5 кг
Б4		25*		ℓ=1070	4	0.4кг.
Б4		26*		ℓ=2180	6	0.9кг.
Б4		27*		ℓ=920	12	0.4кг.
Б4		28*		ℓ=2330	6	0.9кг.
Б4		29		ℓ=6.0 п.м.	—	2.4кг.
				Материал		
				Бетон марки 300	11.9	м³

*) Позиции 23 ÷ 28 см. ведомость деталей на листе 5

Привязан:

Инв.№

Нач.отд.	Альтшуллер	
Н.контр.	Козлобичер	
Гл.спец.	Козлобичер	
Гл.инж.пр.	Бердичевская	
Рук.бриг.	Мирецкая	
Вед.инж.	Фадина	
Инженер	Кораребо	

Т.П.901-6-7585 КЖ

Градирня открытого типа с капельным оросителем площадью 12 м²
Водосборный бассейн. Арматурный чертеж.

Стадия	Лист	Листов
Р	3	

СОЮЗВОДОКАНАЛПРОЕКТ

Копировал: Доценко

20871-01 9

Инв.№ подл. | Подпись и дата | Взам.инв.№

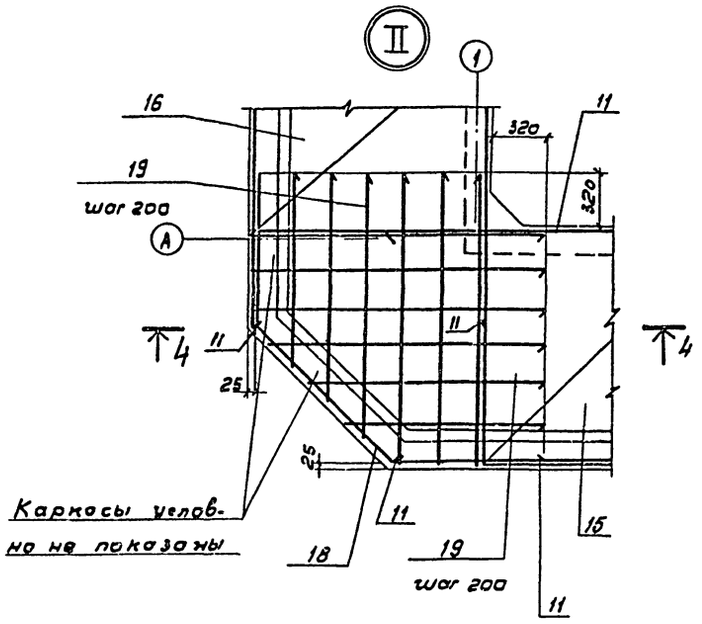

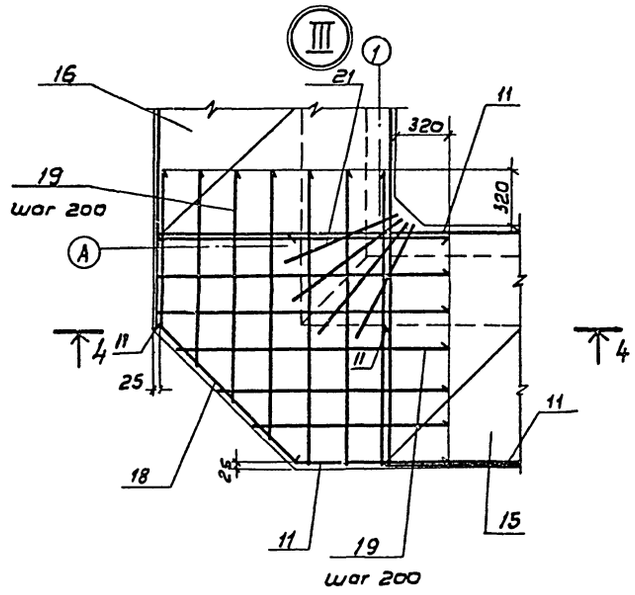

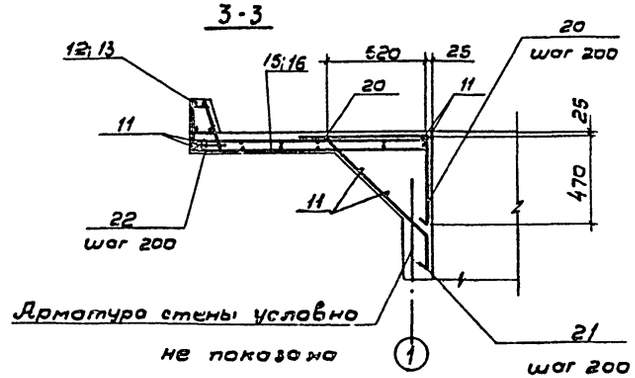

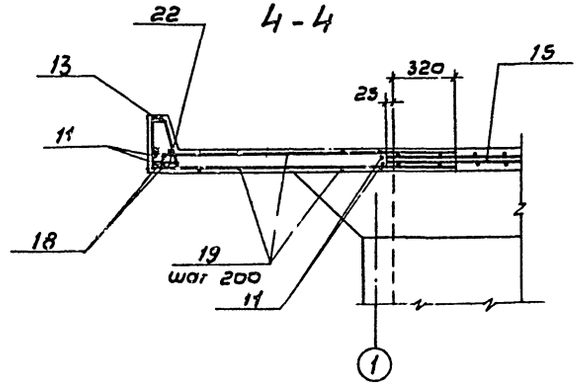

Розета

Раскладка верхней арматуры

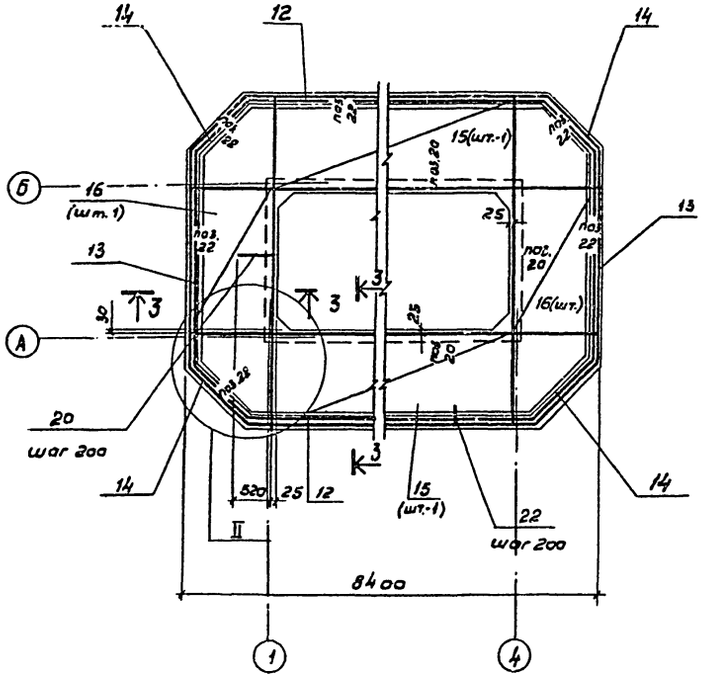

Раскладка нижней арматуры

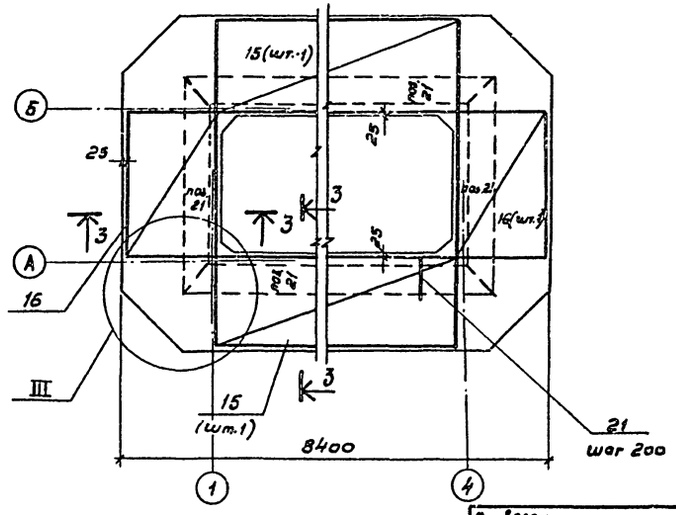

Защитный слой бетона в розете принят - 25 мм.

Альбом II

Инв. № подл.	Подпись и дата	Взам. инв. №	Привязан	Начотд.	Альтшуллер	ТП 901-6-75.85	КЖ
				Н.контр.	Козловичер		
				Гл.спец.	Козловичер	Градирня открытого типа с капельным оросителем площадью 12 м²	Стадия: Р; Лист: 4; Листов:
				Гл.инж.пр.	Бердичевская		
				Рук.бриг.	Миренская		
				Вед.инж.	Фадина	Водосборный бассейн. Розета. Арматурный чертеж	СОЮЗВОДОКАНАЛПРОЕКТ
				Инжен.	Лазарева		
			Инв. №				

20871-01 10

Альбом I

1-1

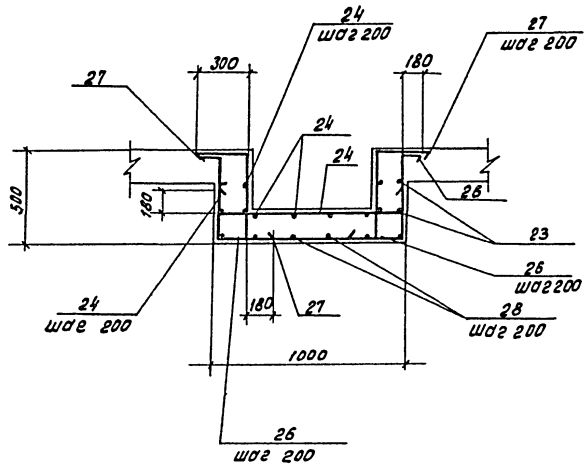

2-2

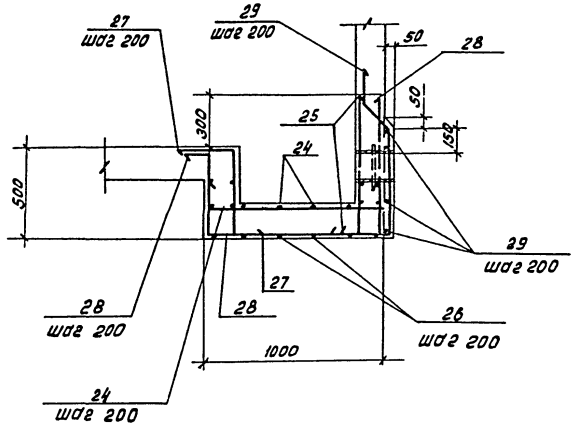

Ведомость деталей.

Поз.	Эскиз
23	460, 920, 760
24	180, 940, 180
25	300, 770
26	180, 440, 940, 180, 440
27	300, 440, 180
28	180, 440, 940, 770

Приямок

План

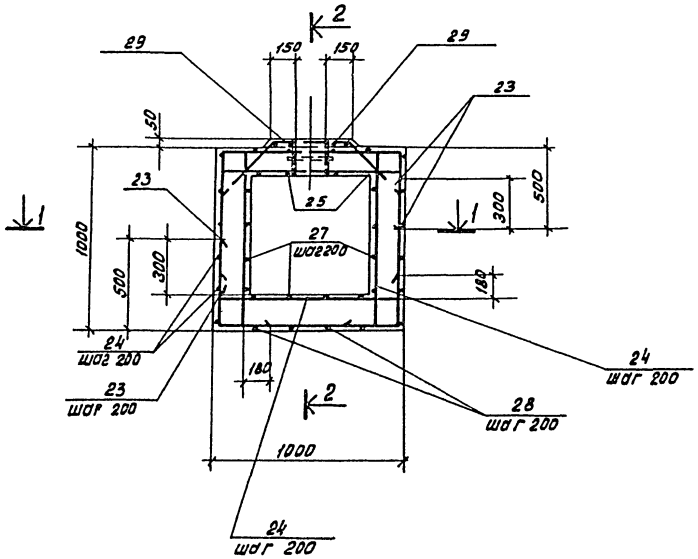

Ведомость расхода стали на элемент, кг.

Марка элемента	Изделия арматурные				Изделия закладные									Всего	Общий расход.
	Арматура класса AIII ГОСТ 5781-82				Арматура класса AI ГОСТ 5781-82					Прокат марки ВСт3кп2 ГОСТ 8509-72					
	ф6	ф8		Итого	12	16			Итого	L63×5				Итого	
Стены и днище	83.6	275.9		359.5		12.8			12.8	1.9				1.9	14.7	374.2
Розета	63.5	254.6		318.1	0.9				0.9						0.9	319.0
Приямок		31.0		31.0												31.0

Нач.отд.	Альтшуллер		Т.П. 901-6-75.85 КЖ
Н.контр.	Козловичер		
Гл.спец.	Козловичер		Градирня открытого типа с капельным оросителем площадью 12 м². Стадия Р; Лист 5; Листов
Гл.инж.пр.	Бердичевская		
Рук.бриг.	Мифенская		
Вед.инж.	Фадина		Водосборный бассейн. Приямок. Арматурный чертеж.
Инженер	Лазарева		Союзводоканалпроект

Привязан:

Инв.№

Коп. Доценко

20871-01 11

Инв.№ подл. | Подпись и дата | Взам.инв.№

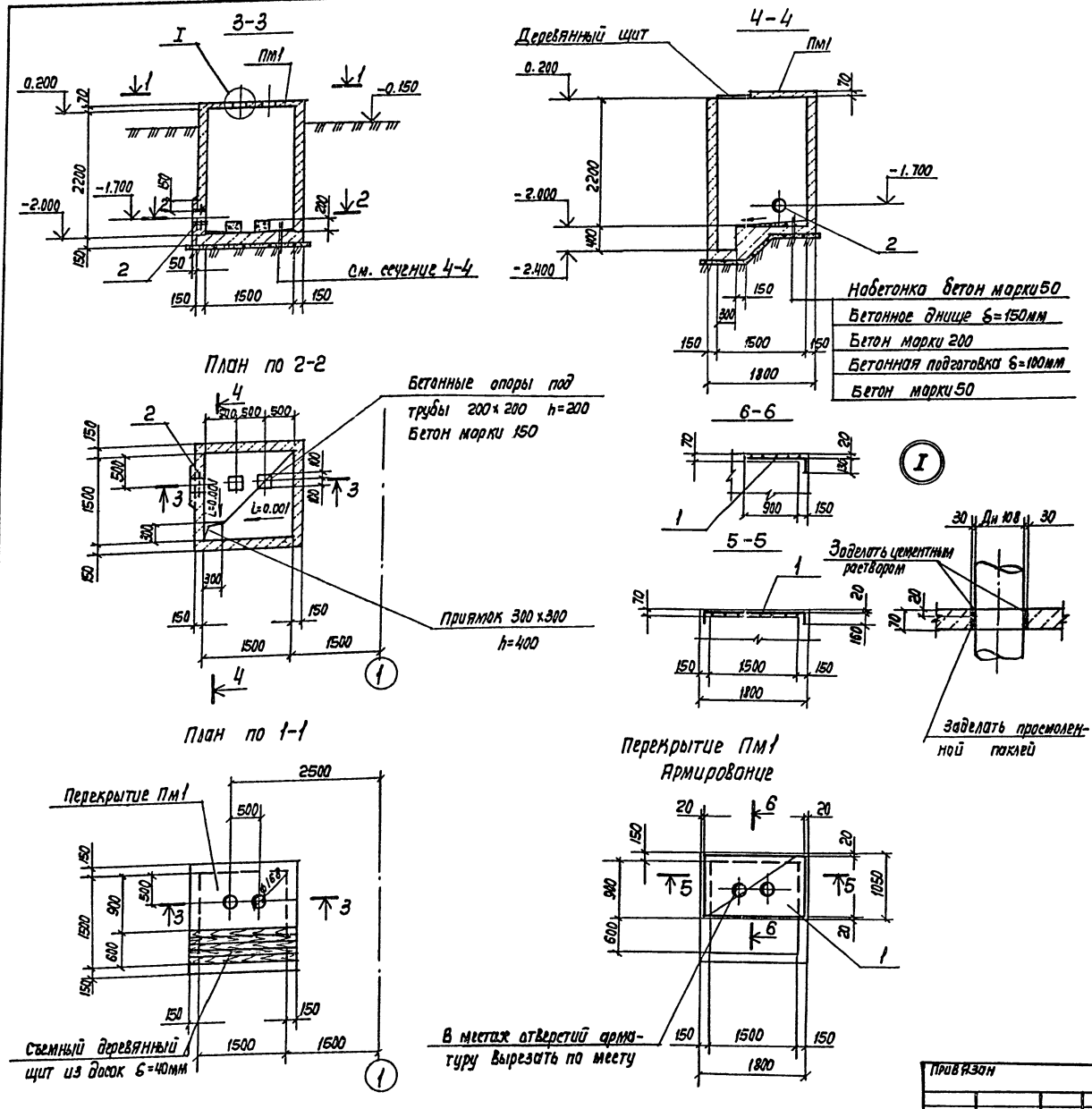

Спецификация камеры задвижек

Формат	Зона	Поз.	Обозначение	Наименование	Кол.	Примечание
				ПМ1 (шт. 1)		
				Сетки арматурные		
				ГОСТ 8478-81		
		1		С $\frac{4Вр1-(5\times200)+100}{4Вр1-(8\times200)+150}$ 1140×2030 $\frac{ГП0}{40}$	1	2,4кг
				Стены и днище		
				Изделие закладное		
		2	серия 5.900-2	сальник Ду 100 е=200	1	8,2кг
				Материал		
				Бетон марки 200	2,7	$м^3$

Ведомость расхода стали на элемент, кг

Марка элемента	Изделия арматурные								Общий расход
	Арматура класса								
	Вр1								
	ГОСТ 6727-80								
	4		Итого						
Перекрытие Пм1	2,4		2,4						2.4

Альбом II

Нач. отд.	Альтшуллер		
Н. контр.	Козловичер		
Гл. спец.	Козловичер		
Д. инж. пр.	Бердичевская		
Рук. бр.	Миренская		
Инженер	Лазарева		
Инженер	Капилин		

Привязан

Инв. № подл.

ТП 901-6-75.85 -КЖ

Градирня открытого типа с капельным оросителем площадью 12 м²

Камера задвижек
Планы, сечения.

Стадия	Лист	Листов
Р	6	

СОЮЗВОДОКАНАЛПРОЕКТ

Копир. Лаврухина

20871-01 12

Формат А2

Альбом II

Техническая спецификация

Вид профиля ГОСТ, ТУ.	Марка металла и ГОСТ	Обозначение и размер профиля мм	№№ п/п	Код: Марка металла	Код: Вид профиля	Код: Размер профиля	Количество шт.	Длина мм	Масса металла по элементам конструкций кг: Ограждение	Масса металла по элементам конструкций кг: Код элемента конструкций	Общая масса кг	Масса потребности в металле по кварталам (заполняется изготовителем): I	II	III	IV	Заполняется ВЦ
Сталь угловая равнополочная ГОСТ 8509-72	В ст.3 кп2	L50×50×5	1						28,0							
			2													
Всего профиля:			3	11230	21113				28,0		28,0					
Сталь горячекатаная круглая ГОСТ 5781-82	В ст.3 кп 2	ф 12	4						5,0							
			5													
Всего профиля:			6						5,0		5,0					
Итого марка металла по маркам			7													
Поставка элементов по кварталам (заполняется заказчиком)	I		8													
	II		9													
	III		10													
	IV		11													

Ведомость металлоконструкций по видам профилей

Наименование конструкций по номенклатуре прейскуранта № 01-09	Позиция по прейскуранту № 01-09	№№ п/п	Код конструкций	Масса конструкций кг по видам профилей стали: Крупносортная сталь	Мелкосортная сталь	Всего:	Всего с учетом 1% на массу наплавленного металла	Количество шт.
Нетиповые конструкции								
Ограждение площадок		1	5262440228	28.0	5,0	33.0		
Итого с учетом 3% на уточнение массы в чертежах КМД		2						
Итого с учетом отходов 3,7%		3						
Приведенная к обычным профилям масса металла с учетом 3% на уточнение массы в чертежах КМД и 3,7% на отходы		4						
Разница приведенной и натуральной массы.		5						
Всего приведенная масса металла с учетом 3% на уточнение массы в чертежах КМД и 3,7% на отходы.		6						

ОГ1

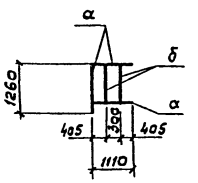

ОГ2

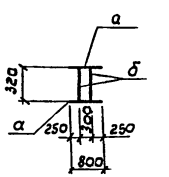

ОГ3

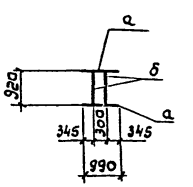

Ведомость элементов

Марка	Сечение: Эскиз	Поз.	Состав	Опорные усилия: M тс.м	N тс	A тс	Марка металла	Примечания
а	L	1	L50×5					
б	• ф 12	2	ф 12 AI					

Нач. отд.	Альтшулер		
Н. контр.	Гозловичер		
Гл. спец.	Козловичер		
ГИП	Бердичевская		
Рук. гр.	Жиренская		
Инжен.	Бобышева		

Привязан

Инв. №

ТП 901-6 75.85 КЖ

Градирни открытого типа с капельным оросителем площадью 12 м²

Металлические ограждения ОГ1, ОГ2, ОГ3

Стадия	Лист	Листов
Р	7	

СОЮЗВОДОКАНАЛПРОЕКТ

Альбом 5

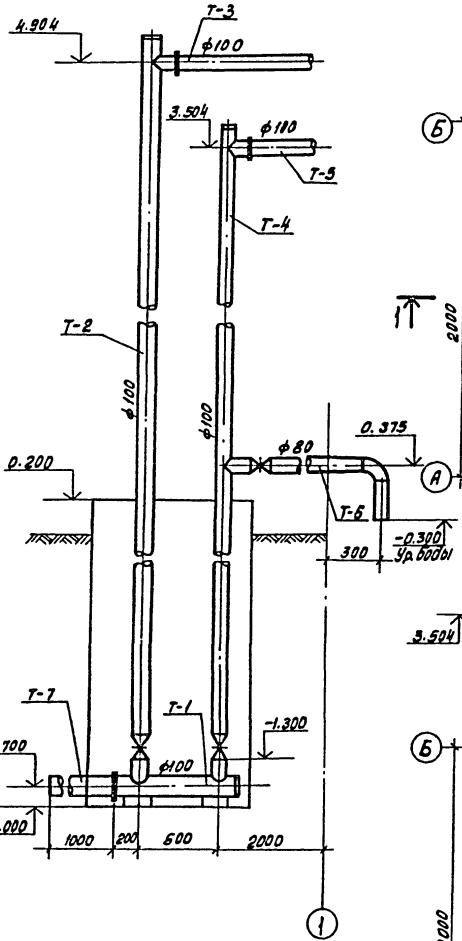

Разрез 1-1

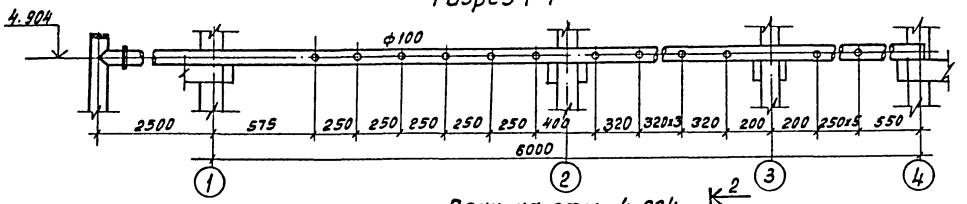

План на отм. 4.904

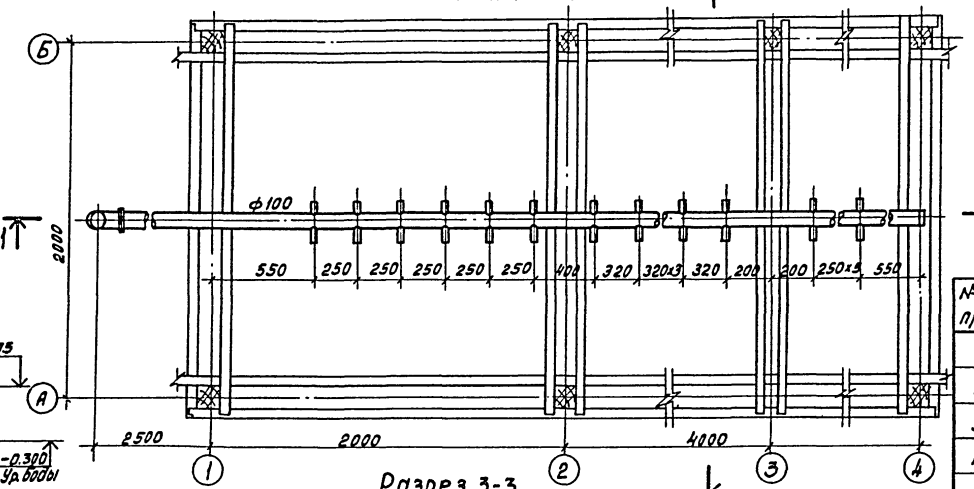

Разрез 3-3

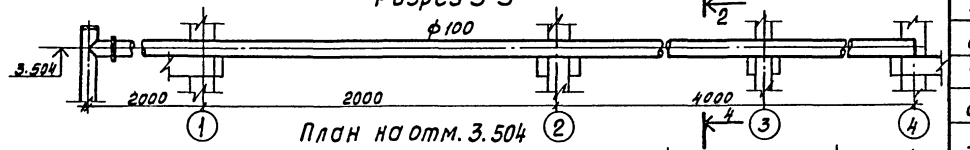

План на отм. 3.504

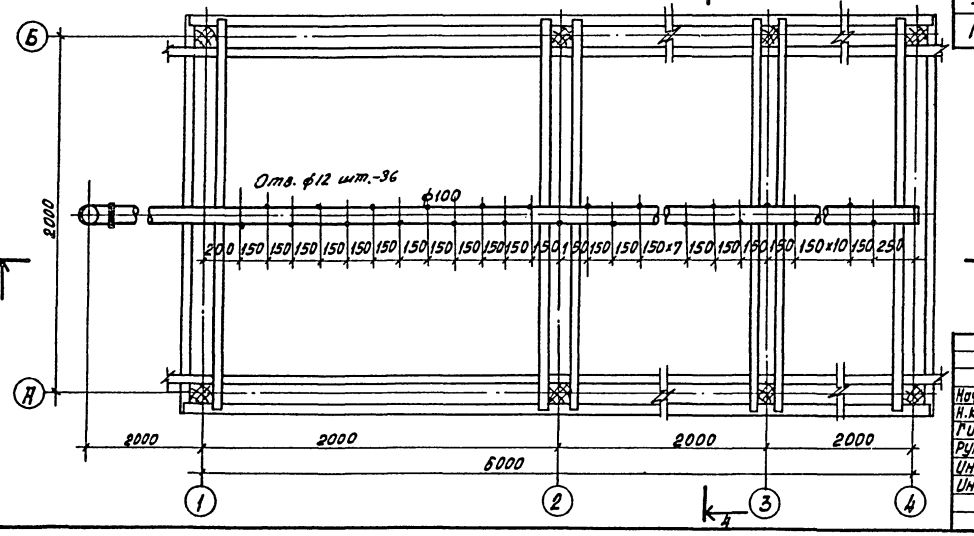
Б
А
Отв. ф12 шт.-36
ф100
2000
200
150
150
150

Альбом II

Разрез 1-1

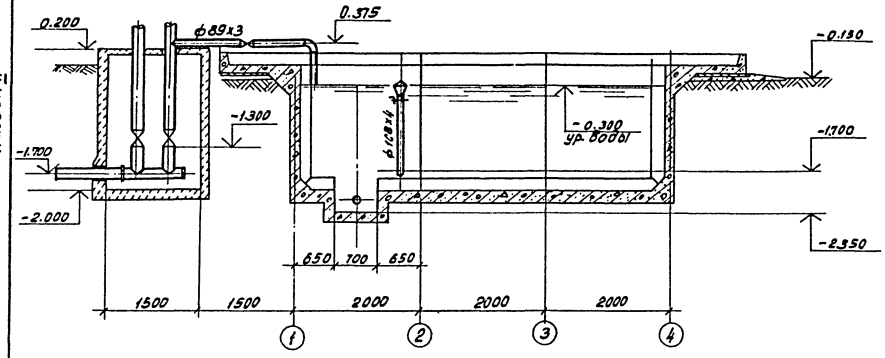

Разрез 2-2

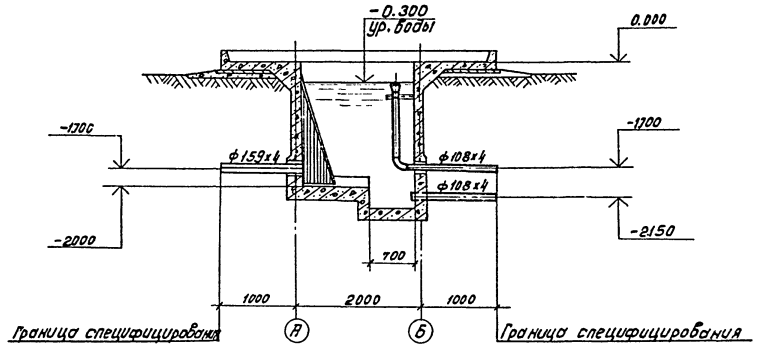

План на отм. 0.000

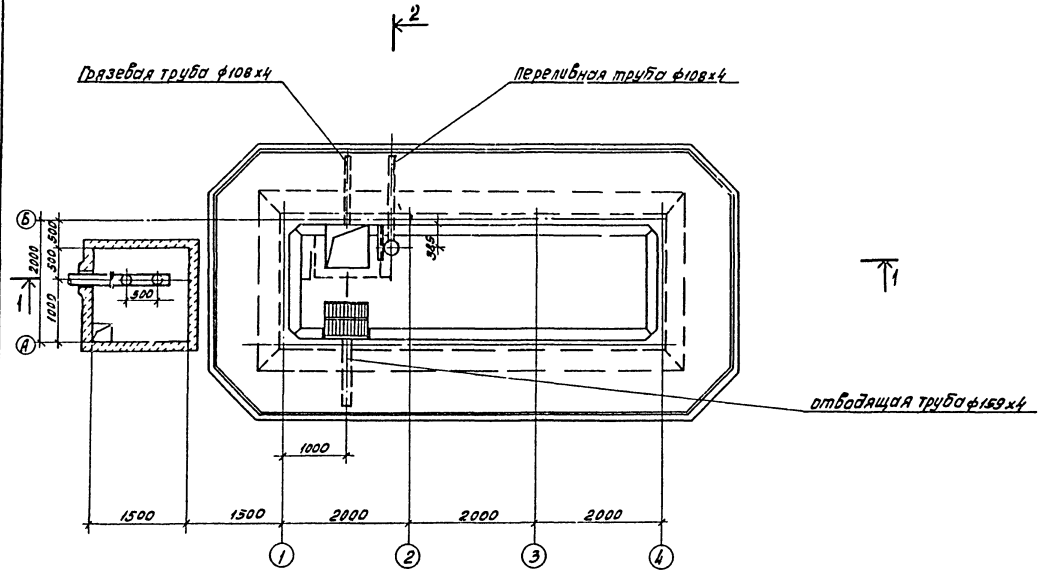

Спецификация деталей на водосборный бассейн градирни.

NN п.п.	Наименование	Количество шт.	Примечание
1	Отводящая труба охлажденной воды ф159х4	1	
2	Переливная труба ф108х4	1	
3	Грязевая труба ф108х4	1	
4	Защитная решетка	1	

1. Все детали водосборного бассейна должны быть покрыты силикорогелийным составом (см. чертежи марки ПЗ).

Инв.№ подл. | Подпись и дата | Взам. инв.№

					Т.П. 901-6-75.85	НВ-2
Нач. отд.	Трубников					
Н. контр.	Стуликова					
ГИП	Стуликова				Градирня открытого типа с капельным оросителем площадью 12 м².	Лит. Р; Лист 2; Листов 3
Рук. бриг.	Христофорова					
Ст. инж.	Деткова					
Инж.	Антонова				Водосборный бассейн. План. Разрезы1.	СОЮЗВОДОКАНАЛПРОЕКТ

Привязан:

Инв.№

Копировал: Доценко.

20871-01 15

Альбом II

Позиция	Наименование и техническая характеристика оборудования и материалов Завод-изготовитель (для импортного оборудования-страна, фирма)	Тип, марка оборудования обозначение документа № опросного листа	Единица измерения наименование	Единица измерения код	Код завода-изготовителя	Код оборудования материалов	Цена единицы тыс. руб	Количество	Масса единицы оборудования кг
1	2	3	4	5	6	7	8	9	10
	Оборудование и материалы, поставляемые заказчиком								
	1. Трубопроводная арматура								
	Задвижка параллельная с выдвижным шпинделем								
	Комплектно с ответными фланцами и крепежными								
	изделиями								
1.1	ф 80 Ру 10		шт			3721151006		1	
	ф 100 Ру 10		шт			3721151002		2	
	2. Нестандартизированное оборудование								
2.1	Сопла вадоразбрызгивающее ф20х12 мм из полиэтилена		шт					36	0.05

Инв. № подл. | Подпись и дата | Взам. инв. №

Привязан

Инв. №

Нач. отд	Трубников		
Н. контр.	Стулова		
ГИП	Стулова		
Рук. бриг.	Христофорли		
Инж.	Громов		
Инж.	Антонова		

ТП. 901-6-75.85 НВ-3

Градирня открытого типа с капельным оросителем площадью 12 м²

Стадия	Лист	Листов
Р	3	3

Спецификация технологического оборудования

СОЮЗВОДОКАНАЛПРОЕКТ

Копировал Синицына

Альбом II

Разрез 1-1

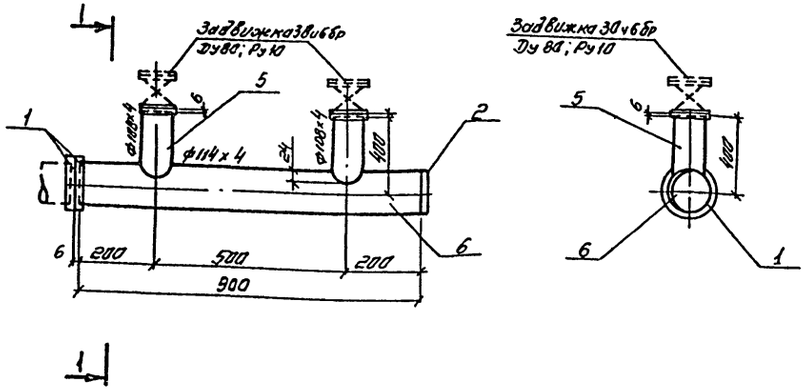

Поз.	Наименование	Кол.	Дополнительные данные
	Стандартные изделия		
1	Фланец 1-100-25 ст.20. ГОСТ 12820-80, шт	2	4.28
2	Заглушка 108х4 ст 20 ГОСТ 17379-83, шт	1	0,7
3	Болт М16х40.58.0115 ГОСТ 7798-70. шт	40	3,9
4	Гайка М16.5.0115 ГОСТ 5915-70, шт	40	1.32
	Материалы		
5	Труба 108х4х4000 ГОСТ 10704-76 / В ст. 3сп ГОСТ 10705-80, м	0,8	8,2 кг
6	Труба 108х4х4000 ГОСТ 10704-76 / В ст. 3сп ГОСТ 10705-80, м	0,9	9,76 кг
7	Прокладка резиновая ТМКЦ-С-3х140х140-1.1 ГОСТ 7338-77, шт	5	0,071 кг
	Масса:		28,23 кг

Нач.отд	Трубников			ТП 901-6-75.85	НВН-1
Н.контр	Стулова				
ГИП	Стулова			Деталь Т-1 эскизный чертеж общего вида	Стадия: Р; Лист: 1; Листов: 9
Рук.бр	Христофоров				СОЮЗВОДОКАНАЛПРОЕКТ
Инжен.	Макеева				
Инжен.	Громов				

Инв.№ подл. | Подпись и дата | Взам. инв.№

Альбом II

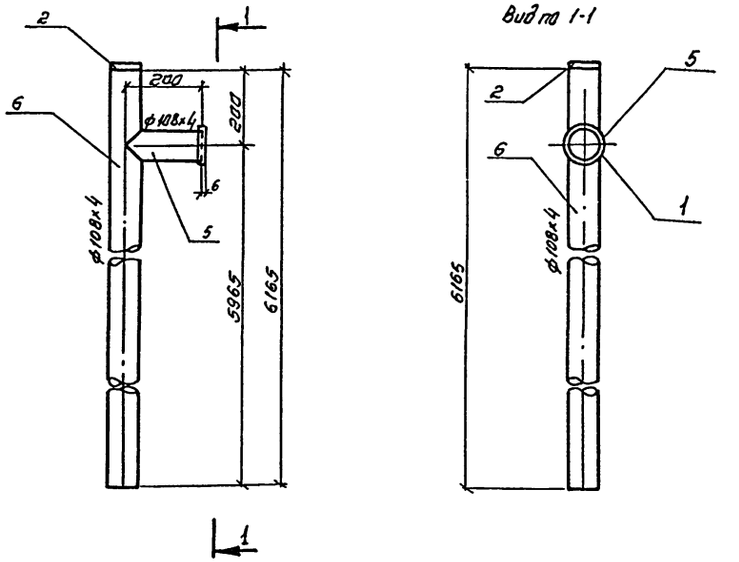

Поз	Наименование	Кол.	Дополнительные данные
	Стандартные изделия		
1.	Фланец 1-100-2.5 ст.20 ГОСТ 12820-80, шт	1	2.14
2	Заглушка 108х4 ст.20 ГОСТ 17379-83, шт	1	0,7
3	Болт М16х40.58.0115 ГОСТ 7798-70. шт	8	2.3
4	Гайка М16.50115 ГОСТ 5915-70, шт	8	0.8
	Материалы		
5	Труба 108х4х4000 ГОСТ 10704-76 / В ст. 3сп ГОСТ 10705-80, м	0,2	2.1 кг
6	Труба 108х4х4000 ГОСТ 10704-76 / В ст. 3сп ГОСТ 10705-80, м	6.17	63.3 кг
7	Прокладка резиновая ТМКЦ-С-3х140х140-1.1 ГОСТ 7338-77 шт	1	0.071 кг
	Масса:		71.4кг

Нач.отд	Трубников			ТП 901-6-75.85	НВН-2
Н.контр	Стулова				
ГИП	Стулова			Деталь Т-2 эскизный чертеж общего вида	Стадия: Р; Лист: 2; Листов: 9
Рук.бр.	Христофоров				СОЮЗВОДОКАНАЛПРОЕКТ
Инж.	Макеева				
Инж.	Громов				

Инв.№ подл. | Подпись и дата | Взам. инв.№

Копировал. Синицына

Альбом II

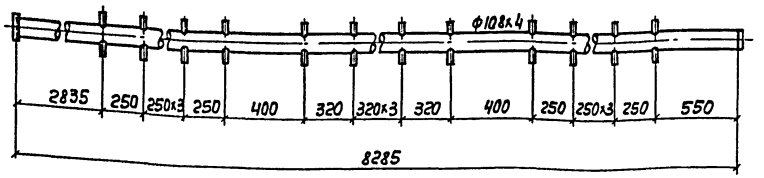

Поз.	Наименование	Кол.	Дополнительные данные
	Стандартные изделия		
1	Фланец 1-100-2,5 Ст.20 ГОСТ 12820-80, шт	1	2,14
2	Заглушка 108х4 Ст.20 ГОСТ 17379-83, шт.	1	0,7
	Материалы		
3	Труба 20х2,8 ГОСТ 3262-75, м	3,6	5,4кг
4	Труба 108х4х4000 I ГОСТ 10704-76 / В Ст.3сп ГОСТ 10705-80, м	8,28	84,9 кг
	Масса		93,14

Нач.отд.	Трубников		ТП901-Б-75.85	НВН-3	
Н.Контр.	Стулова				
ГИП	Стулова		Деталь Т-3 Эскизный чертеж общего вида	Стадия	Лист	Листов
Рук.бр.	Христофоров			Р	3	9
Инж.	Макеева			Союзводоканалпроект	
Инж.	Громов				

Копир. Лаврухина

Формат А3

Альбом II

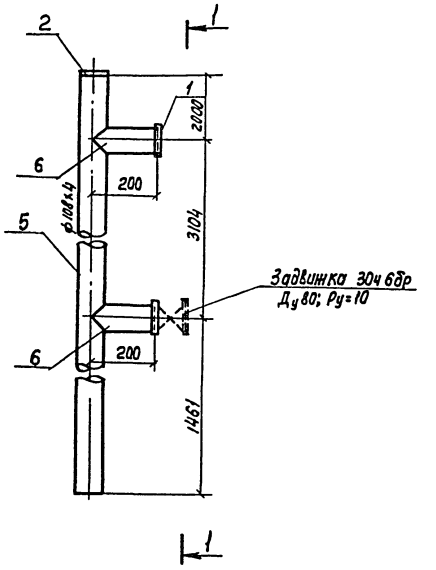

Поз.	Наименование	Кол.	Дополнительные данные
	Стандартные изделия		
1	Фланец 1-100-2,5 ст. 20 ГОСТ 12820-80, шт.	1	2,14
2	Заглушка 108х4 ст. 20 ГОСТ 17379-83, шт.	1	0,7
3	Болт М16х40.58.0115 ГОСТ 7798-70, шт.	24	2,3
4	Гайка М16.5.0115 ГОСТ 5915-70, шт.	24	0,8
	Материалы		
5	Труба 108х4х4000 I ГОСТ 10704-76 / В Ст.3сп ГОСТ 10705-80, м	4,77	48,9
6	Труба 108х4х4000 I ГОСТ 10704-76 / В Ст.3сп ГОСТ 10705-80, м	0,4	4,1
7	Прокладка резиновая тмкц-С-3х140х1401.1 ГОСТ 7338-71, шт.	3	0,071 кг
	Масса:		59,00 кг

Нач.отд.	Трубников		ТП901-Б-75.85	НВН-4	
Н.Контр.	Стулова				
ГИП	Стулова		Деталь Т-4 Эскизный чертеж общего вида	Стадия	Лист	Листов
Рук.бр.	Христофоров			Р	4	9
Инж.	Макеева			Союзводоканалпроект	
Инж.	Громов				

Копир. Лаврухина

20871-01 18

Формат А3

Инв.№ подл. | Подп. и дата | Взам.инв.№

Альбом II

Разрез 1-1

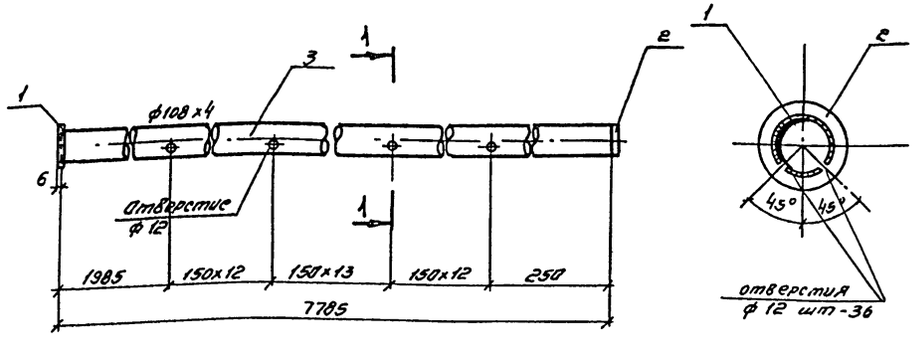

Поз.	Наименование	Кол.	Дополнительные данные
	Стандартные изделия		
1	Фланец 1-100-2.5 ст.20 ГОСТ 12820-80, шт	1	
2	Заглушка 108х4 ст 20 ГОСТ 17379, шт	1	
	Материалы		
3	Труба 108х4 х 4000 Н ГОСТ 10704-76 / Вст.3сп ГОСТ 10705-80, м	7.79	79.9 кг
	Масса:		82.74 кг

Нач.отд.	Трубников		ТП 901-6-75.85	НВН-5	
Н.Контр.	Стулова				
ГИП	Стулова				
Рук.бр.	Христофорова		Деталь Т-5 Эскизный чертеж общего вида	Стадия	Лист	Листов
Инж.	Макеева			Р	5	9
Инж.	Громов			СОЮЗВОДОКАНАЛПРОЕКТ		

Инв.№ подл. | Подпись и дата | Взам. инв.№

Альбом II

Вид по 1-1

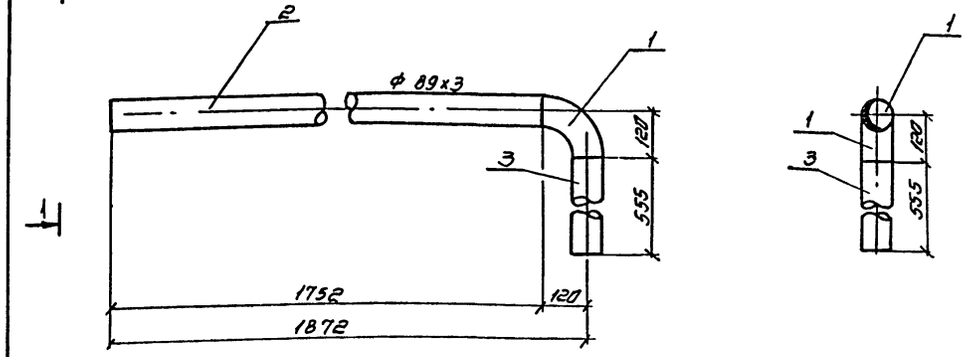

Поз.	Наименование	Кол	Дополнительные данные
	Стандартные изделия		
1	Отвод 90°89х3.5 стсп ГОСТ 17375-83, шт	1	
	Материалы		
2	Труба 89х3х4000 I ГОСТ 10704-76 / Вст.3сп ГОСТ 10705-80, м	1.75	11.1 кг
3	Труба 89х3х4000 I ГОСТ 10704-76 / Вст.3сп ГОСТ 10705-80, м	0.56	3.7 кг
	Масса:		16.2 кг

Нач.отд.	Трубников		ТП. 901-6-75.85	НВН-6	
Н.Контр.	Стулова				
ГИП	Стулова				
Рук.бр.	Христофорова		Деталь Т-6 Эскизный чертеж общего вида	Стадия	Лист	Листов
Инж.	Макеева			Р	6	9
Инж.	Громов			СОЮЗВОДОКАНАЛПРОЕКТ		

Инв.№ подл. | Подпись и дата | Взам. инв.№

Кол. Сунцова

Альбом II

Разрез 1-1
М1:5

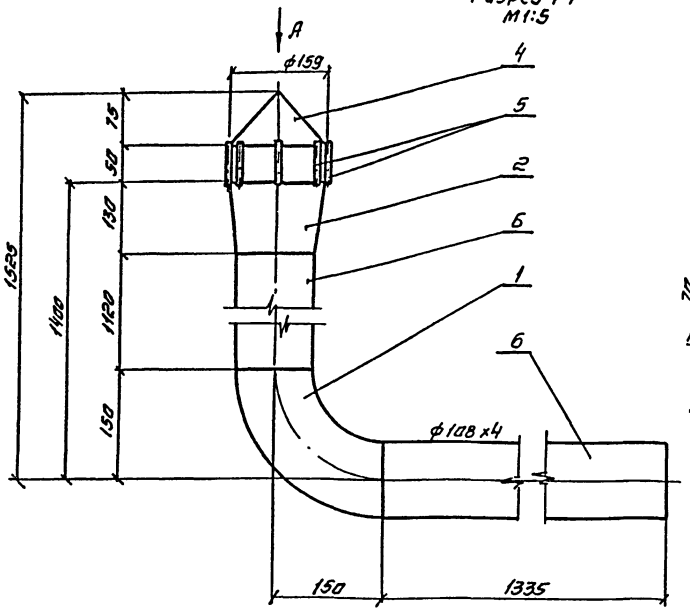

Хомут для крепления
М1:5

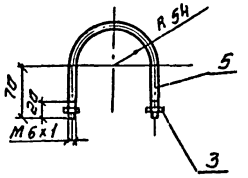

Длина развертки 319 мм

Вид А.

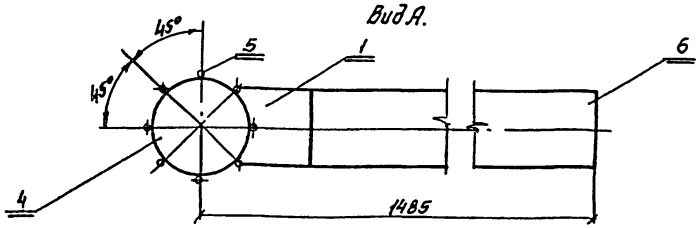

NN поз	Обозначение	кол.	Дополнительные указания
	Стандартные изделия		
1	Отвод 90° 108х4 ГОСТ 17375-83; шт	1	2.5 кг
2	Переход К 159х4,5-108х4 ГОСТ 17378-85, шт	1	2.4 кг
3	Гайка М6.5. ГОСТ 5915-70, шт	2	0.005
	Материалы		
4	Полоса $\frac{5-4\times600\ \text{ГОСТ}\ 19903-74}{\text{Ст. 3 сп ГОСТ}\ 14637-79}$ м	0.4	7.54 кг
5	Круг $\frac{6\ \text{ГОСТ}\ 2590-71}{\text{Ст3 ГОСТ}\ 535-79}$ · м	2.0	0.44 кг
6	Труба $\frac{108\times4\times5000\ \text{В ГОСТ}\ 10704-76}{\text{В Ст.3сп ГОСТ}\ 10705-80}$ · м	2.455	25.2 кг
	Масса:		38.08

Нач.отд.	Трубников		
Н. контр.	Стулова		
Гип	Стулова		
Рук.бриг.	Христофоров		
Ст.инж.	Детков		
Инж.	Антонова		

ТП 901-6-75.85 НВН-7

Переливная труба ф180
Эскизный чертеж
Общего вида

Лит	Лист	Листов
Р	7	9

СОЮЗВОДОКАНАЛПРОЕКТ

Альбом II

Разрез 1-1
М1:10

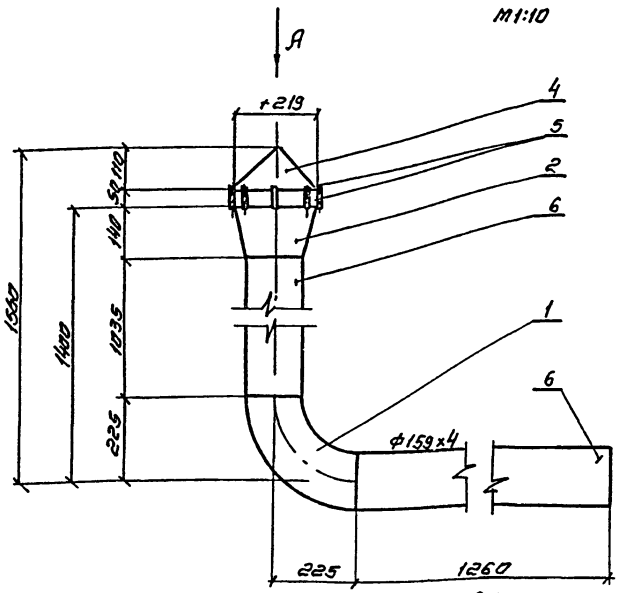

Хомут для крепления
М1:10

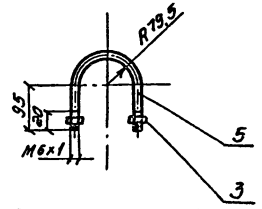

Длина развертки 450 мм.

Вид А

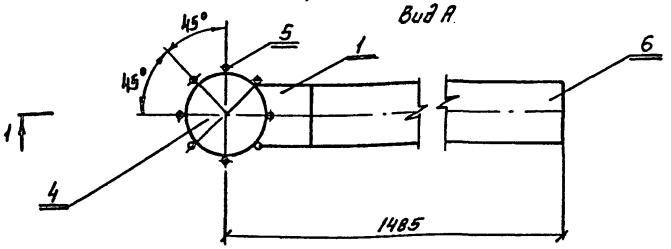

NN поз	Обозначение	кол.	Дополнительные указания
	Стандартные изделия		
1	Отвод 90° 159х4,5 ГОСТ 17375-83. шт	1	6.1 кг
2.	Переход К 219х6-159х4,5 ГОСТ 17378-83. шт	1	5.3 кг
3	Гайка М6.5 ГОСТ 5915-70, шт	2	0.005 кг
	Материалы		
4	Полоса $\frac{5-4\times600\ \text{ГОСТ}\ 19903-74}{\text{Ст. 3 сп ГОСТ}\ 14637-79}$ м	0.4	7.54 кг
5	Круг $\frac{6\ \text{ГОСТ}\ 2590-71}{\text{Ст3 ГОСТ}\ 535-79}$ · м	2.0	0.44 кг
6	Труба $\frac{159\times4\times5000\ \text{В ГОСТ}\ 10704-76}{\text{В Ст.3 сп ГОСТ}\ 10705-80}$ · м	2.235	35.09 кг
	Масса:		54.47

Нач.отд.	Трубников		
Н. контр.	Стулова		
Гип	Стулова		
Рук.бриг.	Христофоров		
Ст.инж.	Детков		
Инж.	Антонова		

ТП 901-6-75.85 НВН-8

Переливная труба ф150
Эскизный чертеж
Общего вида

Лит	Лист	Листов
Р	8	9

СОЮЗВОДОКАНАЛПРОЕКТ

Копировал. Симушина

20871-01 20

Альбом II

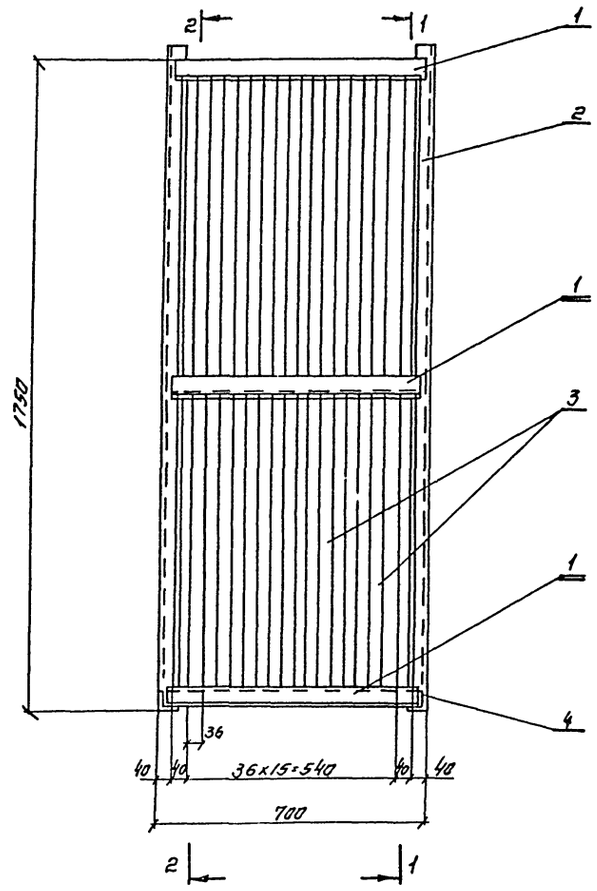

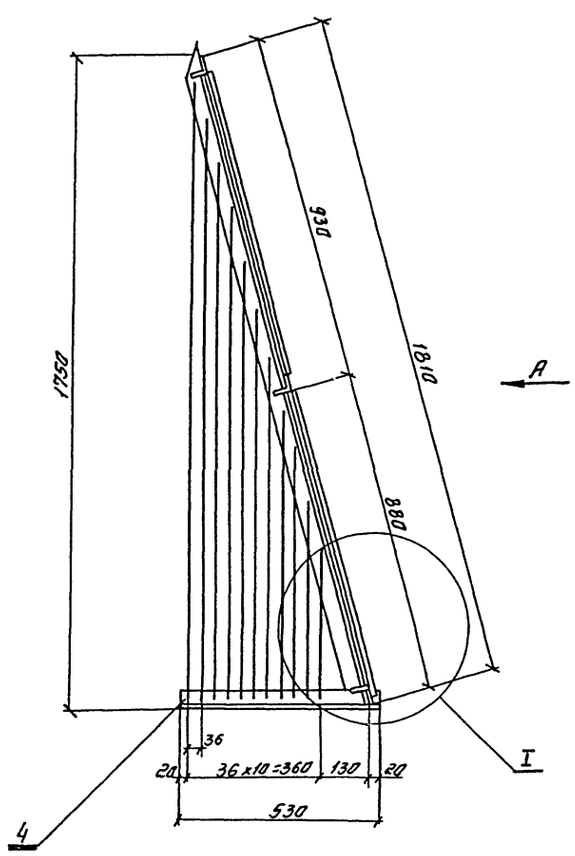

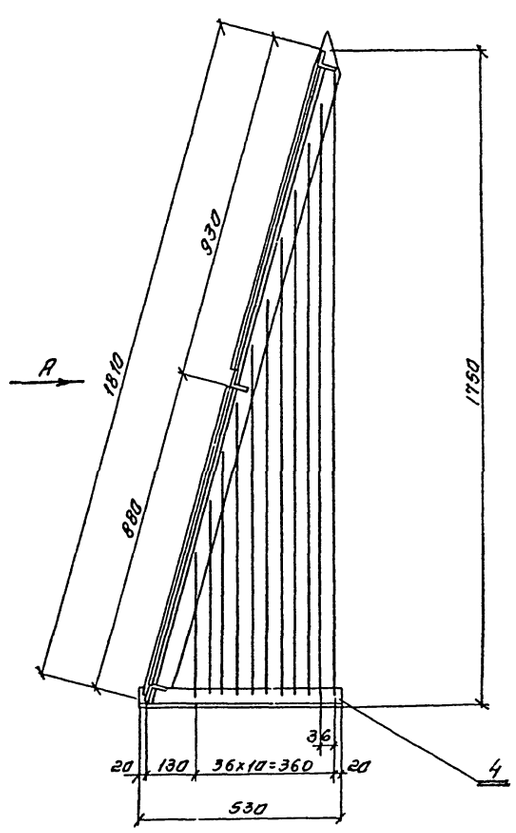

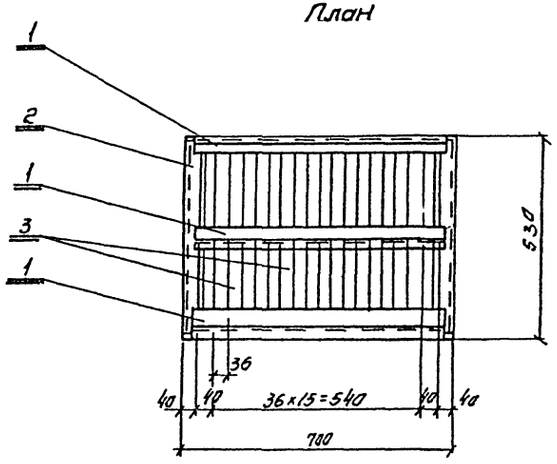

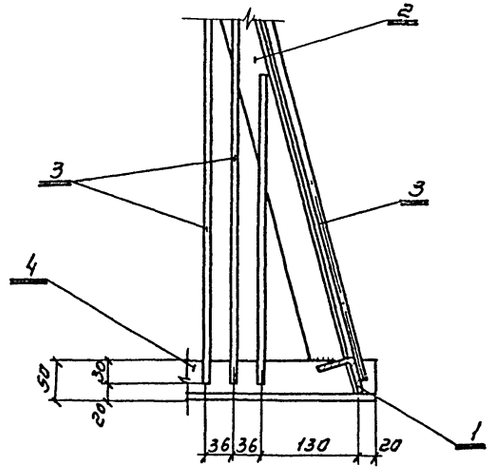

NN поз.	Обозначение	Кол.	Дополнительные указания
	Материалы		
1	Уголок 50х50х4 ГОСТ 8509-72 / Ст3. ГОСТ 535-79, м	2.04	7.69 кг
2	Уголок 50х50х4 ГОСТ 8509-72 / Ст3. ГОСТ 535-79, м	3.62	13.65 кг
3	Круг 6 ГОСТ 2590-71 / Ст3. ГОСТ 535-79, м	56.0	12.43 кг
4	Уголок 50х50х4 ГОСТ 8509-72 / Ст3. ГОСТ 535-79, м	1.06	4.0 кг
	Масса:		37.77 кг

Нач. отд.	Трубников		ТП. 901-6-75.85 НВН-9
Н. контр.	Стулова		
ГИП	Стулова		Защитная решетка. Эскизный чертеж общего вида
Рук. бр.	Христофорь		
Ст. инж.	Детков		

Лит	Лист	Листов
Р	9	9

СОЮЗВОДОКАНАЛПРОЕКТ

Копировал. Синицына

20871-01 (21)

gost.e-ecolog.ru