Типовой проект

901-6-71.85

ГРАДИРНЯ

ДВУХСЕКЦИОННАЯ С ВЕНТИЛЯТОРАМИ

2ВГ70 ПЛЕНОЧНАЯ С СЕКЦИЯМИ

ПЛОЩАДЬЮ 144 кв.м СО СТАЛЬНЫМ

КАРКАСОМ

Альбом III

20850 - 03

ЦЕНА 2-12

gost.e-ecolog.ru

ЦЕНТРАЛЬНЫЙ ИНСТИТУТ ТИПОВОГО ПРОЕКТИРОВАНИЯ
ГОССТРОЯ СССР

Москва А-445 Смольная ул. 22

Сдано в печать III 1989 года

Заказ №2860 Тираж 220 экз

ТИПОВОЙ ПРОЕКТ
901-6-71.85

ГРАДИРНЯ ДВУХСЕКЦИОННАЯ С ВЕНТИЛЯТОРАМИ 2ВГ70 ПЛЕНОЧНАЯ С СЕКЦИЯМИ ПЛОЩАДЬЮ 144 кв.м СО СТАЛЬНЫМ КАРКАСОМ

СОСТАВ ПРОЕКТА:

Альбом I	Пояснительная записка. Показатели изменения сметной стоимости строительно-монтажных работ
Альбом II	Технологические и архитектурно-строительные решения
Альбом III	Эскизные чертежи общих видов нетиповых конструкций
Альбом IV	Строительные изделия
Альбом V	Конструкции металлические
Альбом VI	Электрооборудование. Автоматизация. Электрическое освещение
Альбом VII	Задание заводу-изготовителю на крупноблочное оборудование
Альбом VIII	Спецификации оборудования
Альбом IX	Ведомости потребности в материалах
Альбом X	Сметы

АЛЬБОМ III

Разработан
Проектными институтами:
Союзводоканалпроект
Б.О. ЦНИИпроектстальконструкция
Ростовский водоканалпроект

Главный инженер института — Михайлов А.Н.
Главный инженер проекта — Никитина В.И.

© ЦИТП Госстроя СССР, 1989

Утвержден Госстроем СССР
протокол от 1.08.1985 г. № А4-32
введен в действие
в/о Союзводоканалниипроект
приказ от 4.11.1985 г. № 280

Привязан

Инв. № подл.

№№ п/п	Наименование	№№ стр.
1	Деталь Т-1. Эскизный чертеж общего вида.	3
2	Деталь Т-1а. Эскизный чертеж общего вида.	3
3	Деталь Т-1б. Эскизный чертеж общего вида.	4
4	Деталь Т-2. Эскизный чертеж общего вида.	4
5	Деталь Т-2а. Эскизный чертеж общего вида.	5
6	Деталь Т-2б. Эскизный чертеж общего вида.	5
7	Деталь Т-3. Эскизный чертеж общего вида.	6
8	Деталь Т-3а. Эскизный чертеж общего вида.	6
9	Деталь Т-4. Эскизный чертеж общего вида.	7
10	Деталь Т-4а. Эскизный чертеж общего вида.	7
11	Деталь Т-5. Эскизный чертеж общего вида.	8
12	Деталь Т-5а. Эскизный чертеж общего вида.	8
13	Деталь Т-6. Эскизный чертеж общего вида.	9
14	Деталь Т-7. Эскизный чертеж общего вида.	9
15	Деталь Т-8. Эскизный чертеж общего вида.	10
16	Защитная решетка. Эскизный чертеж общего вида.	10
17	Сопло ф32×16. Эскизный чертеж общего вида.	11
18	Блоки Б-1; Б-2. Эскизный чертеж общего вида.	11
19	Блоки Б-3; Б-4. Эскизный чертеж общего вида.	12
20	Водоуловительные решетки ВР-1 ÷ ВР-4.	12
	Эскизный чертеж общего вида.	

Инв. № подл. | Подпись и дата | Взам. инв. №

Привязан

Инв. №

Нач. отд.	Трубников		
Н. контр.	Никитина		
Рук. бр.	Никитина		
Ст. инж.	Королева		
Инжен.	Белова		
Техник	Соловьева		

ТП 901-6-71.85

Градирня двухсекционная с вентиляторами 2 В 7 10 пленочная с секциями площадью 144 кв. м со стальным каркасом.

Стадия	Лист	Листов
Р.П.		1

Содержание альбома

СОЮЗВОДОКАНАЛПРОЕКТ

Копировал Гольденбаум

Формат А2

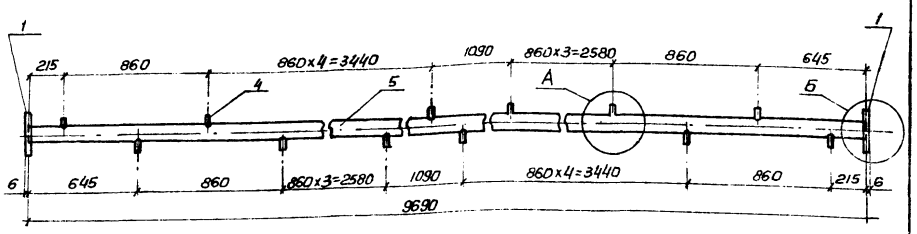

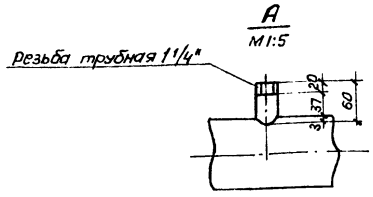

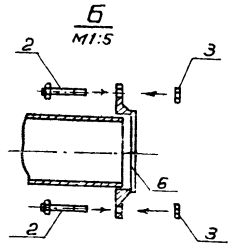

Поз	Обозначение	Кол.	Дополнительные указания
	Стандартные изделия		
1	Фланец 1-100-2,5 ст 25 ГОСТ 12820-80, шт.	2	
2	Болт М16х55 ГОСТ 7798-70, шт	8	
3	Гайка М16 ГОСТ 5915-70, шт	8	
	Материалы		
4	Труба 32х2,8 ГОСТ 3262-75, м	1,32	3,48 кг
5	Труба $\frac{108\times2,8\times4000\ II\ \text{ГОСТ}\ 10704-76}{\text{В ст 3сп ГОСТ}\ 10705-80}$, м	9,69	70,35 кг
6	Прокладка резиновая ТМКЦ-С-3х150х150-1 ГОСТ 7338-77, шт	2	0,0002 кг
	Масса		73,83 кг

				ТП 901-6-71.85 НВ.Н			
Нач. отд.	Трубников			Деталь Т-1 эскизный чертеж общего вида	Стадия	Лист	Листов
Н. контр.	Никитина				Р.П.	1	
Рук. бриг.	Никитина				Госстрой СССР Союзводоканалпроект г. Москва		
Ст. инж.	Королева						
Инженер	Белова						
Техник	Соловьева						

Альбом III

Инв. № подл. | Подпись и дата | Взам. инв. №

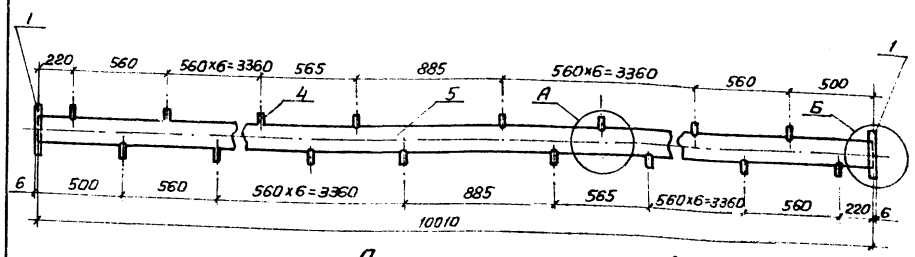

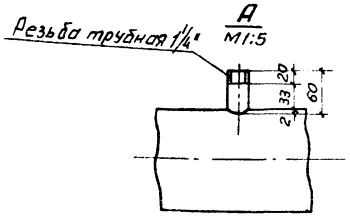

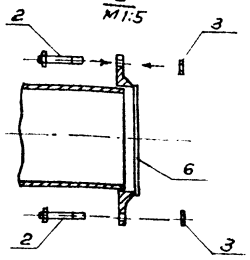

Поз.	Обозначение	Кол.	Дополнительные указания
	Стандартные изделия		
1	Фланец 1-150-2,5 ст.25 ГОСТ 12820-80	2	
2	Болт М16х55 ГОСТ 7798-70, шт.	16	
3	Гайка М16 ГОСТ 5915-70 шт.	16	
	Материалы		
4	Труба 32х2,8 ГОСТ 3262-75, м	2,04	5,39 кг
5	Труба $\frac{159\times4,0\times4000\ II\ \text{ГОСТ}\ 10704-76}{\text{В ст.3 сп ГОСТ}\ 10705-80}$, м	10,01	153,05 кг
6	Прокладка резиновая ТМКЦСх3х205х205-1 ГОСТ 7338-77 шт.	2	0,0004 кг
	Масса:		167,72 кг

				ТП 901-6-71.85 НВ.Н			
Нач. отд.	Трубников			Деталь Т-1а эскизный чертеж общего вида	Стадия	Лист	Листов
Н. контр.	Никитина				Р.П.	2	
Рук. бриг.	Никитина				Госстрой СССР Союзводоканалпроект г. Москва		
Ст. инж.	Королева						
Инженер	Белова						
Техник	Соловьева						

Инв. № подл. | Подпись и дата | Взам. инв. №

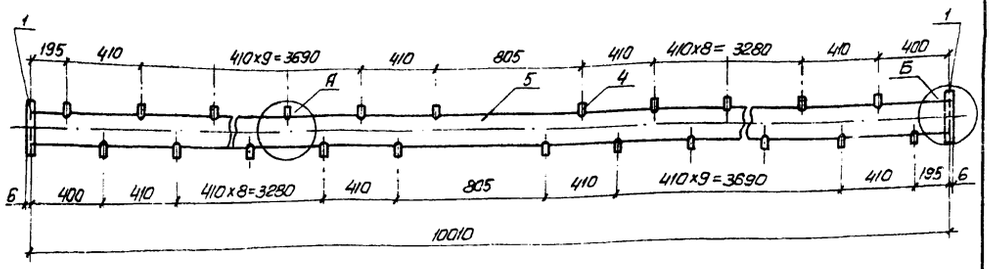

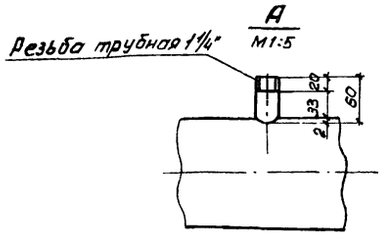

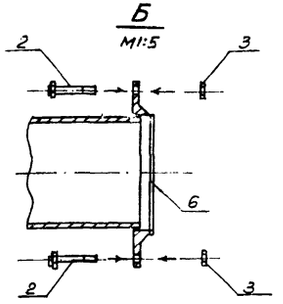

Поз.	Обозначение	Кол.	Дополнительные указания
	Стандартные изделия		
1	Фланец 1-150-2.5 ст 25 ГОСТ 12820-80. шт	2	
2	Болт М16×55 ГОСТ 7798-70, шт	16	
3	Гайка М16 ГОСТ 5915-70, шт	16	
	Материалы		
4	Труба 32×2,8 ГОСТ 3262-75, м	2,76	7.29 кг
5	Труба $\frac{159\times4,0\times4000\ \text{II ГОСТ 10704-76}}{\text{В ст 3 сп ГОСТ 10705-80}}$, м	10,01	153.05 кг
6	Прокладка резиновая ТМКЩ-С-3×205×205-1.1 ГОСТ 7338-77 шт	2	0,0004 кг
	Масса		169.62 кг

Нач.отд.	Трубников		ТП 901-6-71.85 НВ.Н	
Н.контр.	Никитина			
Рук.бриг.	Никитина		Деталь Т-1б эскизный чертеж общего вида	Стадия: РП; Лист: 3; Листов:
Ст.инж.	Королова			Госстрой СССР СОЮЗВОДОКАНАЛПРОЕКТ г. Москва
Инженер	Белова			
Техник	Соловьева			

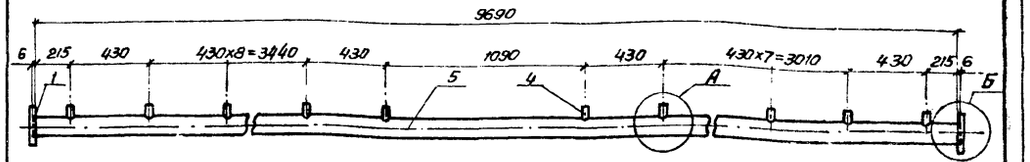

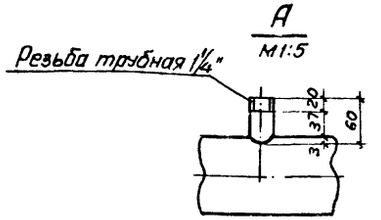

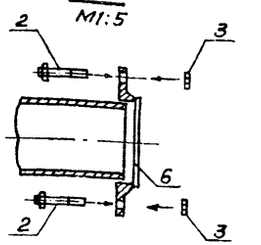

Поз.	Обозначение	кол.	Дополнительные указания
	Стандартные изделия		
1	Фланец 1-100-2.5 ст. 25 ГОСТ 12820-80. шт	2	
2	Болт М16×55 ГОСТ 7798-70, шт.	8	
3	Гайка М16 ГОСТ 5915-70, шт.	8	
	Материалы		
4	Труба 32×2.8 ГОСТ 3262-75, м	1.32	3.48 кг
5	Труба $\frac{108\times2.8\times4000\ \text{II ГОСТ 10704-76}}{\text{В ст 3 сп ГОСТ 10705-80}}$, м	9.69	70.35 кг
6	Прокладка резиновая ТМКЩ-С-3×150×150-1.1 ГОСТ 7338-77 шт	2	0,0002 кг
	Масса		73.83 кг

Нач.отд.	Трубников		ТП 901-6-71.85 НВ.Н	
Н.контр.	Никитина			
Рук.бриг.	Никитина		Деталь Т-2 эскизный чертеж общего вида	Стадия: РП; Лист: 4; Листов:
Ст.инж.	Королова			Госстрой СССР СОЮЗВОДОКАНАЛПРОЕКТ г. Москва
Инженер	Белова			
Техник	Соловьева			

Альбом III

Инв.№ подл. | Подпись и дата | Взам.инв.№

Инв.№ подл. | Подпись и дата | Взам.инв.№

Альбом III

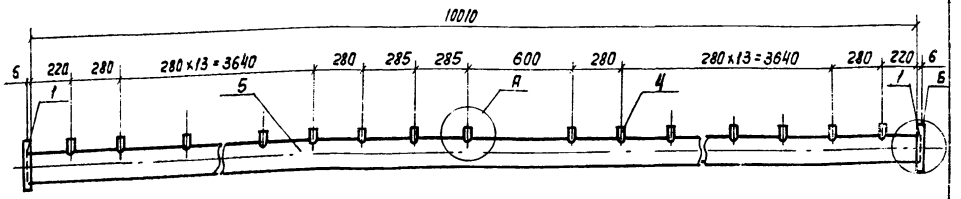

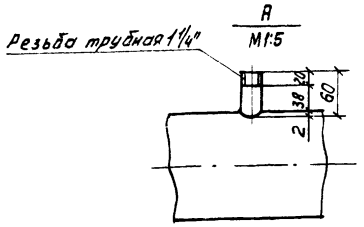

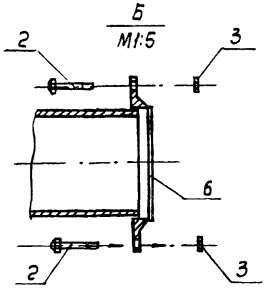

Поз.	Обозначение	Кол.	Дополнительные указания
	Стандартные изделия		
1	Фланец 1-150-2,5 Ст. 25 ГОСТ 12820-80, шт.	2	
2	Болт М16×55 ГОСТ 7798-70, шт	16	
3	Гайка М16 ГОСТ 5915-70, шт	16	
	Материалы		
4	Труба 32×2,8 ГОСТ 3262-75, м	2,04	5,39 кг
5	Труба 159×4,0×4000 Т ГОСТ 10704-76 / В Ст3сп ГОСТ 10705-80, м	10,01	153,05 кг
6	Прокладка резиновая ТМКЩ-С-3×205×205-1,1 ГОСТ 7338-77, шт	2	0,0004 кг
	Масса:		167,72 кг

Нач. отд.	Трубников		ТП 901-Б-71.85 НВН
Н. Контр.	Никитина		
Рук. Гр.	Никитина		Деталь Т-2а эскизный чертеж общего вида
Ст. инж.	Королева		Стадия: Р.П. / Лист: 5 / Листов:
Инженер	Белова		Союзводоканалпроект
Техник	Соловьева		

Инв. № подл. | Подпись и дата | Взам. инв. №

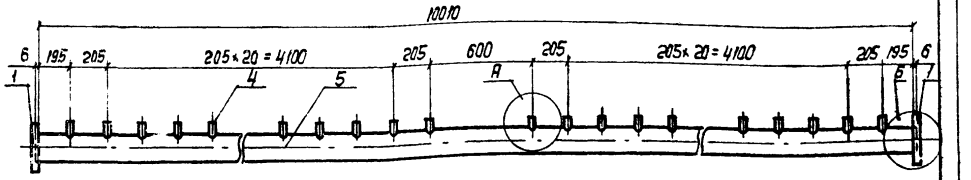

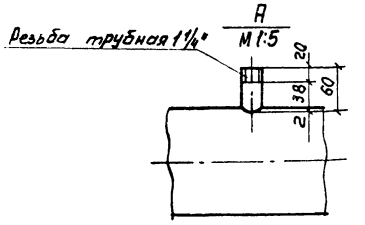

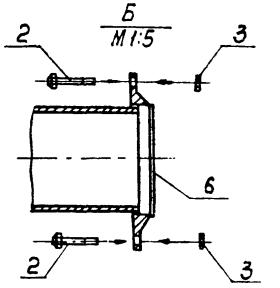

Поз.	Обозначение	Кол.	Дополнительные указания
	Стандартные изделия		
1	Фланец 1-150-2,5 ст. 25 ГОСТ 12820-80	2	
2	Болт М16×55 ГОСТ 7798-70, шт.	16	
3	Гайка М16 ГОСТ 5915-70, шт.	16	
	Материалы		
4	Труба 32×2,8 ГОСТ 3262-75, м	2,76	7,29 кг
5	Труба 159×4,0×4000 Т ГОСТ 10704-76 / В ст. 3 сп ГОСТ 10705-80, м	10,01	153,05 кг
6	Прокладка резиновая ТМКЩ-С-3×205×205-1,1 ГОСТ 7338-77 шт	2	0,0004 кг
	Масса:		169,62 кг

Нач. отд.	Трубников		ТП 901-Б-71.85 НВН
Н. Контр.	Никитина		
Рук. Гр.	Никитина		Деталь Т-2б эскизный чертеж общего вида
Ст. инж.	Королева		Стадия: Р.П. / Лист: 6 / Листов:
Инженер	Белова		Союзводоканалпроект
Техник	Соловьева		

Инв. № подл. | Подпись и дата | Взам. инв. №

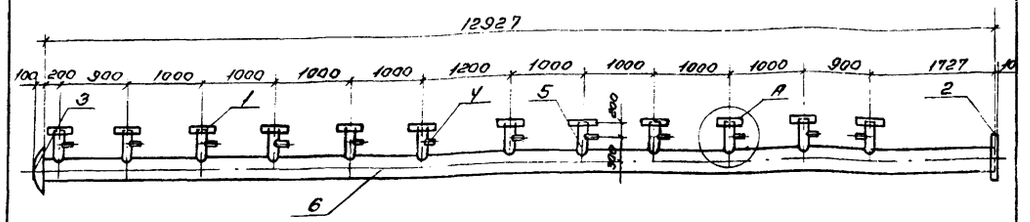

A
М 1:10

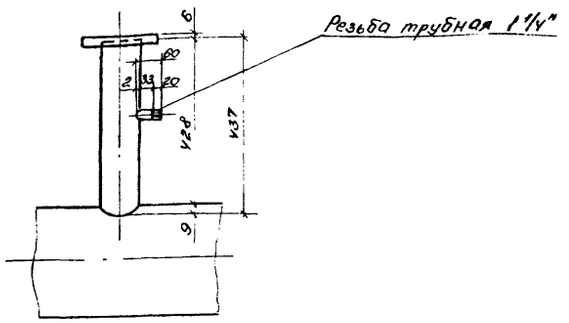

Поз.	Обозначение	Кол.	Дополнительные указания
	Стандартные изделия		
1	Фланец-1-100-2,5 ст.25 ГОСТ 12820-80	12	
2	Фланец 1-300-2,5 ст.25 ГОСТ 12820-80	1	
3	Заглушка 325х10 ГОСТ 17379-83	1	
	Материалы		
4	Труба 32х28 ГОСТ 3262-75, м	0,72	1,9 кг
5	Труба $\frac{108\times28\times4000\ \text{II ГОСТ 10704-76}}{\text{В Ст3сп ГОСТ 10705-80}}$, м	5,24	38,04 кг
6	Труба $\frac{325\times4\times5000\ \text{II ГОСТ 10704-76}}{\text{В Ст.3сп ГОСТ 10705-80}}$, м	12,93	409,49 кг
	Масса		495,04 кг

Начотд.	Трубников		
Н.контр.	Никитина		
Рук.бриг.	Никитина		
Ст.инж.	Коропова		
Инж.	Белова		
Техник	Соловьева		

ТП.901-6-71.85 НВН

Деталь Т-3
Эскизный чертеж общего вида

Стадия	Лист	Листов
Р.П.	7	

Союзводоканалпроект

Альбом III

Инв.№ подл. | Подп. и дата | Взам.инв.№

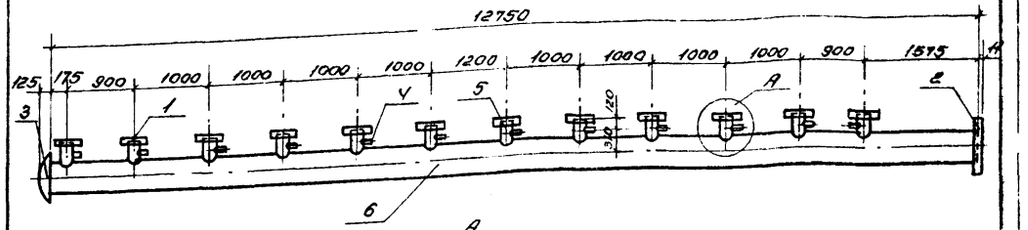

A
М 1:10

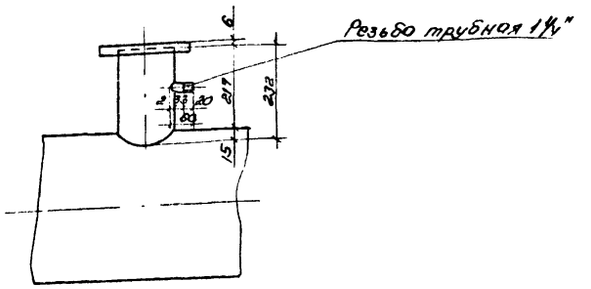

Поз.	Обозначение	Кол.	Дополнительные указания
	Стандартные изделия		
1	Фланец 1-150-2,5 ст. 25 ГОСТ 12820-80	12	
2	Фланец 1-400-2,5 ст.25 ГОСТ 12820-80	1	
3	Заглушка 426х10 ГОСТ 17379-83	1	
	Материалы		
4	Труба 32х28 ГОСТ 3262-75, м	0,72	1,9 кг
5	Труба $\frac{159\times4.0\times400\ \text{II ГОСТ 10704-76}}{\text{В Ст.3сп ГОСТ 10705-80}}$, м	2,78	42,51 кг
6	Труба $\frac{426\times4.0\times5000\ \text{II ГОСТ 10704-76}}{\text{В Ст.3сп ГОСТ 10705-80}}$, м	12,75	530,78 кг
	Масса:		646,99 кг

Начотд.	Трубников		
Н.контр.	Никитина		
Рук.бриг.	Никитина		
Ст.инж.	Коропова		
Инж.	Белова		
Техник	Соловьева		

ТП.901-6-71.85 НВН

Деталь Т-3а
Эскизный чертеж общего вида

Стадия	Лист	Листов
Р.П.	8	

Союзводоканалпроект

Инв.№ подл. | Подп. и дата | Взам.инв.№

Альбом III

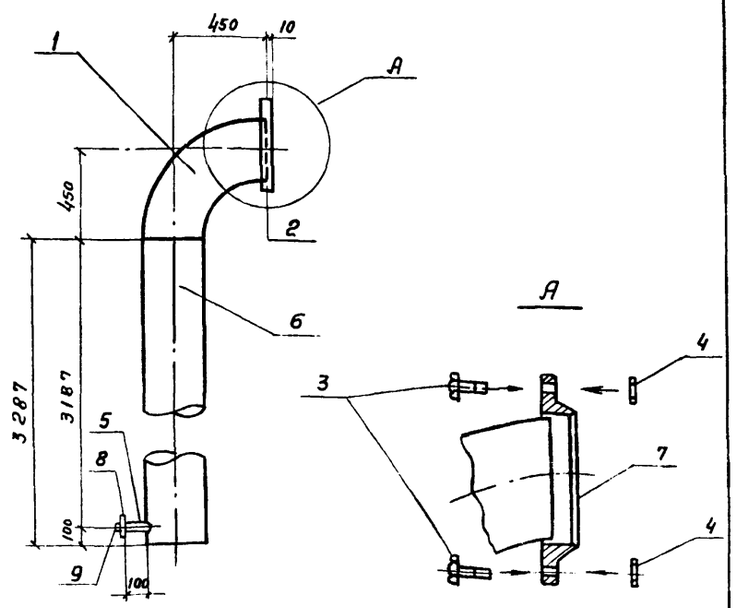

Поз.	Обозначение	Кол.	Дополнительные указания
	Стандартные изделия		
1	Отвод 90° 325×8 ГОСТ 17375-83, шт	1	
2	Фланец 1-300-2,5 ст. 25 ГОСТ 12820-80, шт	1	
3	Болт М20×70 ГОСТ 7798-70 шт	12	
4	Гайка М20 ГОСТ 5915-70, шт	12	
	Материалы		
5	Труба 25×2,8 ГОСТ 3262-75, м	0,1	0,2 кг
6	Труба $\frac{325\times4\times5000\ \text{II}\ \text{ГОСТ}\ 10704-76}{\text{В ст. 3сп ГОСТ}\ 10705-80}$, м	3,29	104.19 кг
7	Прокладка резиновая ТМКШ-С-3×365×369-1,1 ГОСТ 7338-77, шт	1	0,0006 кг
8	Муфта прямая ф25 ГОСТ 8966-75, шт	1	0,132 кг
9	Пробка ф25 ГОСТ 8963-75 шт	1	0,119 кг
	Масса:		218,57 кг

Нач. отд.	Трубников		
Н. контр.	Никитина		
Рук. бр.	Никитина		
Ст. инж.	Королева		
Инженер	Белова		
Техник	Соловьева		

ТП 901-6-71.85 НВ.Н

Деталь Т-4
Эскизный чертеж общего вида

Стадия	Лист	Листов
Р.П.	9	

СОЮЗВОДОКАНАЛПРОЕКТ

Инв. № подл. | Подпись и дата | Взам. инв. №

Копировал Гольденбаум Формат А2

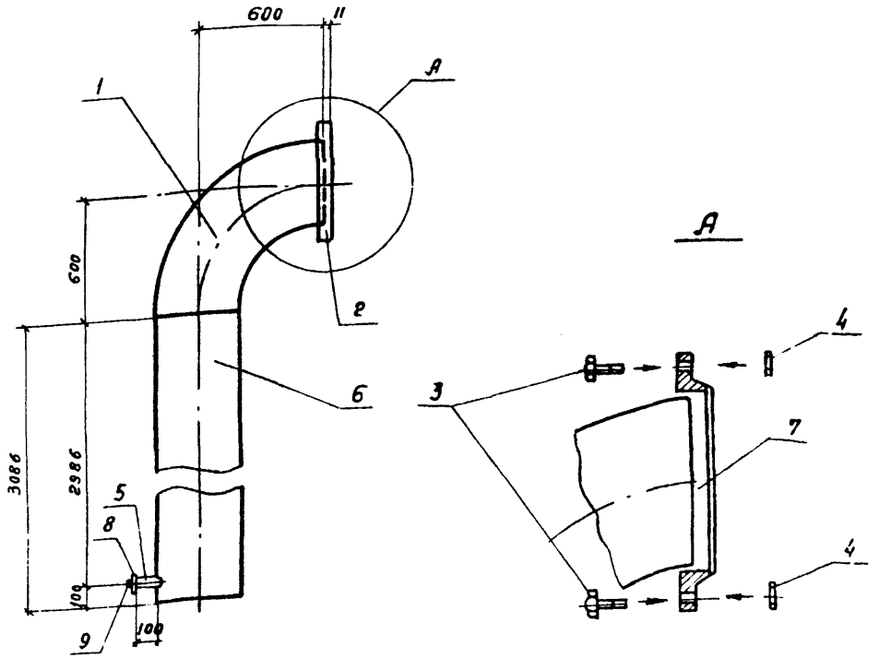

Поз.	Обозначение	Кол.	Дополнительные указания
	Стандартные изделия		
1	Отвод 90° 426×10 ГОСТ 17375-83, шт.	1	
2	Фланец 1-400-2,5 ст. 25 ГОСТ 12820-80. шт	1	
3	Болт М20×70 ГОСТ 7798-70 шт	16	
4	Гайка М20 ГОСТ 5915-70, шт	16	
	Материалы		
5	Труба 25×2,8 ГОСТ 3262-75, м	0,1	0,2 кг
6	Труба $\frac{426\times7\times5000\ \text{II}\ \text{ГОСТ}\ 10704-76}{\text{В ст. 3сп ГОСТ}\ 10705-80}$, м	3.09	223,5 кг
7	Прокладка резиновая ТМКШ-С-3×465×465-1,1 ГОСТ 7338-77, шт	1	0,001 кг
8	Муфта прямая ф25 ГОСТ 8966-75, шт.	1	0,132 кг
9	Пробка ф25 ГОСТ 8963-75 шт	1	0,119 кг
	Масса:		361.41 кг

Нач. отд.	Трубников		
Н. контр.	Никитина		
Рук. бр.	Никитина		
Ст. инж.	Королева		
Инжен.	Белова		
Техник	Соловьева		

ТП 901-6-71.85 НВ.Н

Деталь Т-4а
Эскизный чертеж общего вида

Стадия	Лист	Листов
РП	10	

СОЮЗВОДОКАНАЛПРОЕКТ

Инв. № подл. | Подпись и дата | Взам. инв. №

20850-03 8

Копировал Гольденбаум Формат А2

Альбом III

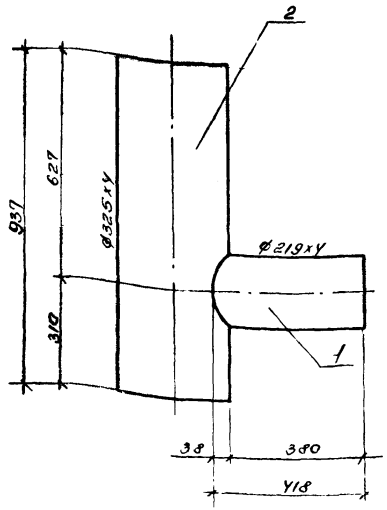

Поз	Обозначение	Кол.	Дополнительные указания
	Материалы		
1	Труба 219×V×5000 II ГОСТ 10704-76 / В-БСТ 3СП ГОСТ 10705-80, м	0,42	8,91 кг
2	Труба 325×V×5000 II ГОСТ 10704-76 / В ст.3СП ГОСТ 10705-80, м	0,84	29,74 кг
	Масса:		38,65 кг

Нач.отд.	Трубников		ТП.901-6-71.85 НВ.Н			
Н.контр.	Никитина		Деталь Т-5 Эскизный чертеж общего вида	Стадия	Лист	Листов
Рук.бриг.	Никитина			Р.П	11	
Ст.инж.	Королова			Союзводоканалпроект		
Инж.	Белова					
Техник	Соловьева					

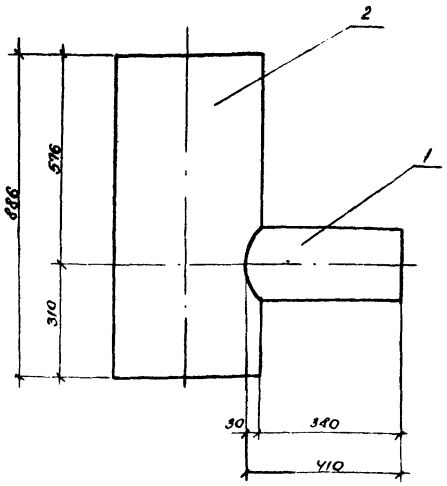

Поз	Обозначение	Кол.	Дополнительные указания
	Материалы		
1	Труба 219×V×5000 II ГОСТ 10704-76 / В-БСТ 3СП ГОСТ 10705-80, м	0,41	8,7 кг
2	Труба 426×7×5000 II ГОСТ 10704-76 / В ст.3СП ГОСТ 10705-80, м	0,89	64,37 кг
	Масса:		73,07 кг

Нач.отд.	Трубников		ТП.901-6-71.85 НВ.Н			
Н.контр.	Никитина		Деталь Т-5а Эскизный чертеж общего вида	Стадия	Лист	Листов
Рук.бриг.	Никитина			Р.П	12	
Ст.инж.	Королова			Союзводоканалпроект		
Инж.	Белова					
Техник	Соловьева					

Альбом III

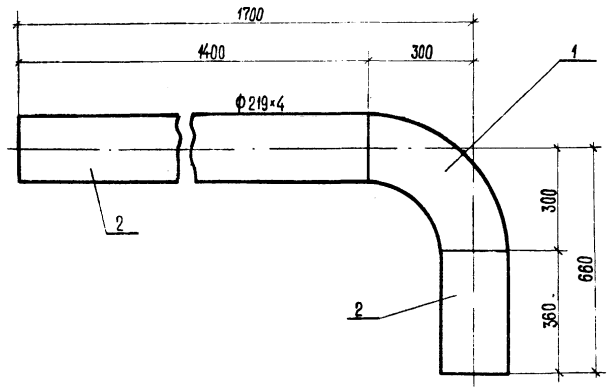

Поз.	Обозначение	Кол.	Дополнительные указания
	Стандартные изделия		
1	Отвод 90°219×6 ГОСТ 17375-83	1	
	Материалы		
2	Труба $\frac{219\times4\times5000\ II\ ГОСТ\ 10704-76}{В\ ст\ 3сп\ ГОСТ\ 10705-80}$, м	1,76	37,33 кг
	Масса:		52,23 кг

				ТП 901-6-71.85 НВ.Н			
Нач.отд.	Трубников			Деталь Т-6 Эскизный чертеж общего вида	Стадия	Лист	Листов
Н.контр.	Никитина				р.п.	13	
Рук.бр.	Никитина				СОЮЗВОДОКАНАЛПРОЕКТ		
Ст.инж.	Коропова						
Инженер	Белова						
Техник	Соловьева						

Инв.№ подл. | Подпись и дата | Взам.инв.№

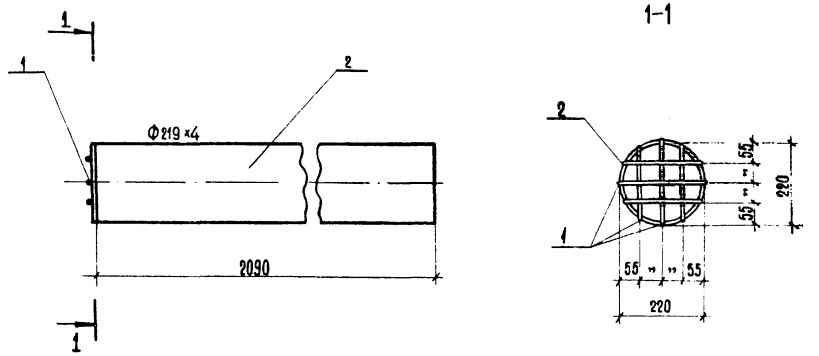

Поз.	Обозначение	Кол.	Дополнительные указания
	Материалы		
1	Круг $\frac{6\ ГОСТ\ 2590-71}{ст.3\ ГОСТ\ 535-79}$, м	1,2	0,36 кг
2	Труба $\frac{219\times4\times5000\ II\ ГОСТ\ 10704-76}{В\ ст.3\ сп\ ГОСТ\ 1075-80}$, м	2,09	44,33 кг
	Масса:		44,69 кг.

				ТП 901-6-71.85 НВ.Н			
Нач.отд.	Трубников			Деталь Т-7 Эскизный чертеж общего вида	Стадия	Лист	Листов
Н.контр.	Никитина				р.п.	14	
Рук.бр.	Никитина				СОЮЗВОДОКАНАЛПРОЕКТ		
Ст.инж.	Коропова						
Инженер	Белова						
Техник	Соловьева						

Инв.№ подл. | Подпись и дата | Взам.инв.№

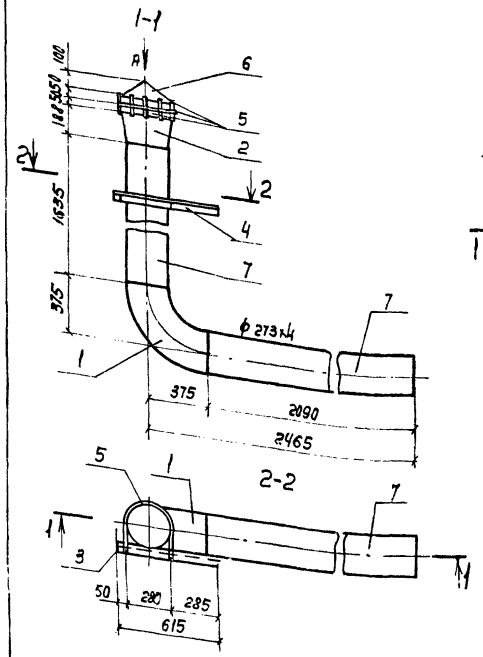

Вид А

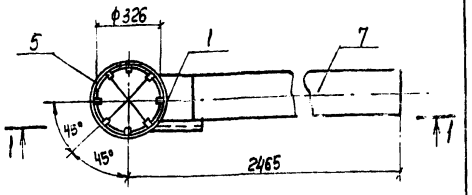

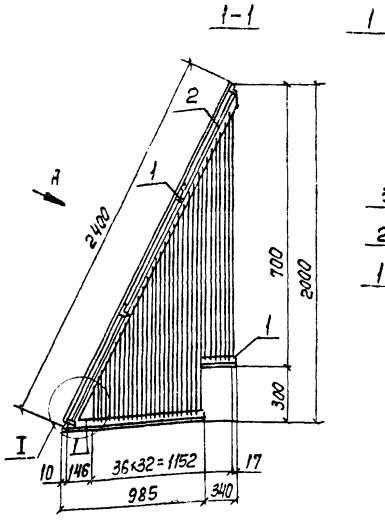

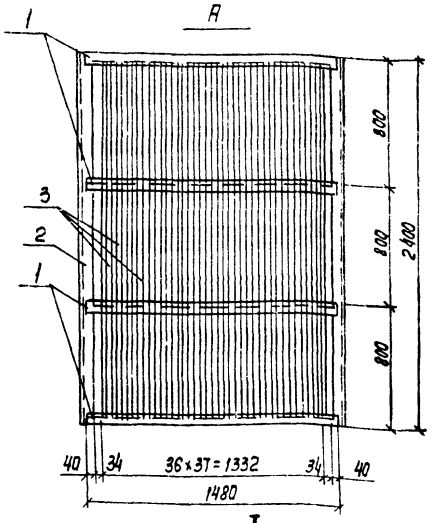

План

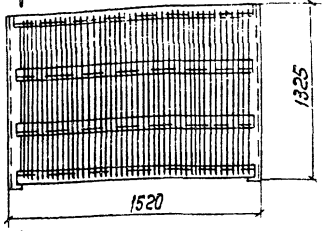

I
М1:10

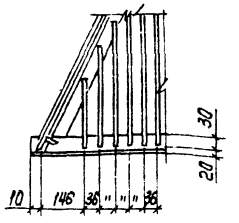

Поз.	Обозначение	Кол.	Дополнительные указания
	Стандартные изделия		
1	Отвод 90° 273х7 ГОСТ 17375-83	1	
2	Переход К325х8-273х8 ГОСТ 17378-83	1	
3	Гайка М6	2	
	Материалы		
4	Уголок 50х50х4 ГОСТ 8509-72 / Ст. 3 ГОСТ 535-79, м	1,05	3,2 кг
5	Круг 6 ГОСТ 2590-71 / Ст. 3 ГОСТ 535-79, м	2,84	0,63 кг
6	Полоса 6х400 ГОСТ 82-70 / Ст. 3 сп ГОСТ 14637-79, м	0,4	7,54 кг
7	Труба 273х4х5000 II ГОСТ 10704-76 / А Ст. 3 сп ГОСТ 10705-80, м	3,73	99,0 кг
	Масса:		152,06 кг

Нач. отд.	Трубников		
Н. Контр.	Никитина		
Рук. бр.	Никитина		
Ст. инж.	Коропова		
Инженер	Белова		
Техник	Соловьева		

ТП 901-Б-71.85 НВ.Н

Деталь Т-8 Эскизный чертеж общего вида

Стадия	Лист	Листов
Р.П.	15	

СОЮЗВОДОКАНАЛПРОЕКТ

Копир. Лаврухина

Формат А3

Поз.	Обозначение	Кол.	Дополнительные указания
	Материалы		
1	Уголок 50х50х4 ГОСТ 8509-72 / Ст. 3 ГОСТ 535-79, м	13.20	40.26 кг
2	Уголок 75х75х6 ГОСТ 8509-72 / Ст. 3 ГОСТ 535-79, м	4,5	31.0 кг
3	Круг 6 ГОСТ 2590-71 / Ст. 3 ГОСТ 535-79, м	151,0	33,52 кг
	Масса		104,78 кг

Нач. отд.	Трубников		
Н. Контр.	Никитина		
Рук. бр.	Никитина		
Ст. инж.	Коропова		
Инженер	Белова		
Техник	Соловьева		

ТП 901-Б-71.85 НВ.Н

Защитная решетка Эскизный чертеж общего вида

Стадия	Лист	Листов
Р.П.	16	

СОЮЗВОДОКАНАЛПРОЕКТ

Копир. Лаврухина

Формат А3

Альбом III

Инв. № подл. | Подпись и дата | Взам. инв. №

Инв. № подл. | Подпись и дата | Взам. инв. №

Альбом III

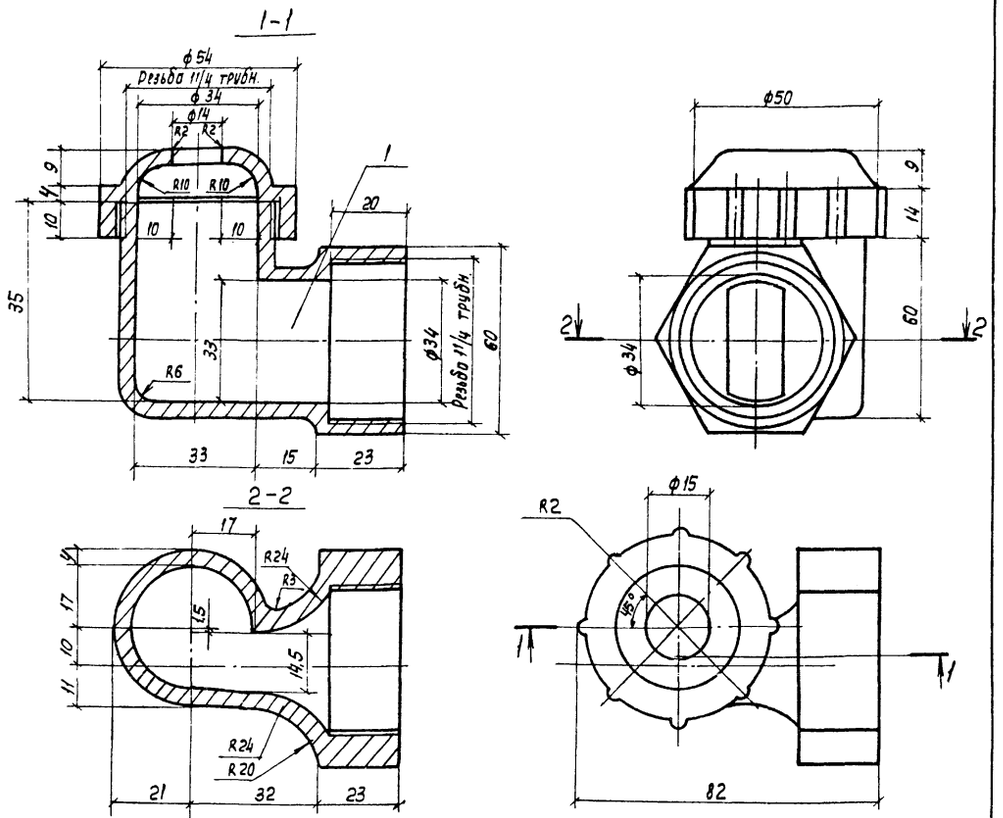

Поз.	Обозначение	Кол.	Дополнительные указания
	Материалы		
1	Полиэтилен низкого давления высокой плотности марок П-4040-Ⅱ ИП-4070-П; ГОСТ 16338-70	1	0.05

Нач. отд.	Трубников		ТП901-Б-71.85 НВ.Н
Н. контр.	Никитина		
Рук. бр.	Никитина		Сопло ф32к16 Эскизный чертеж общего вида
Ст. инж.	Коротова		Стадия: Р.П. — Лист: 19 — Листов:
Инженер	Белова		Союзводоканалпроект
Техник	Соловьева		

Копир. Лаврухина — Формат А2

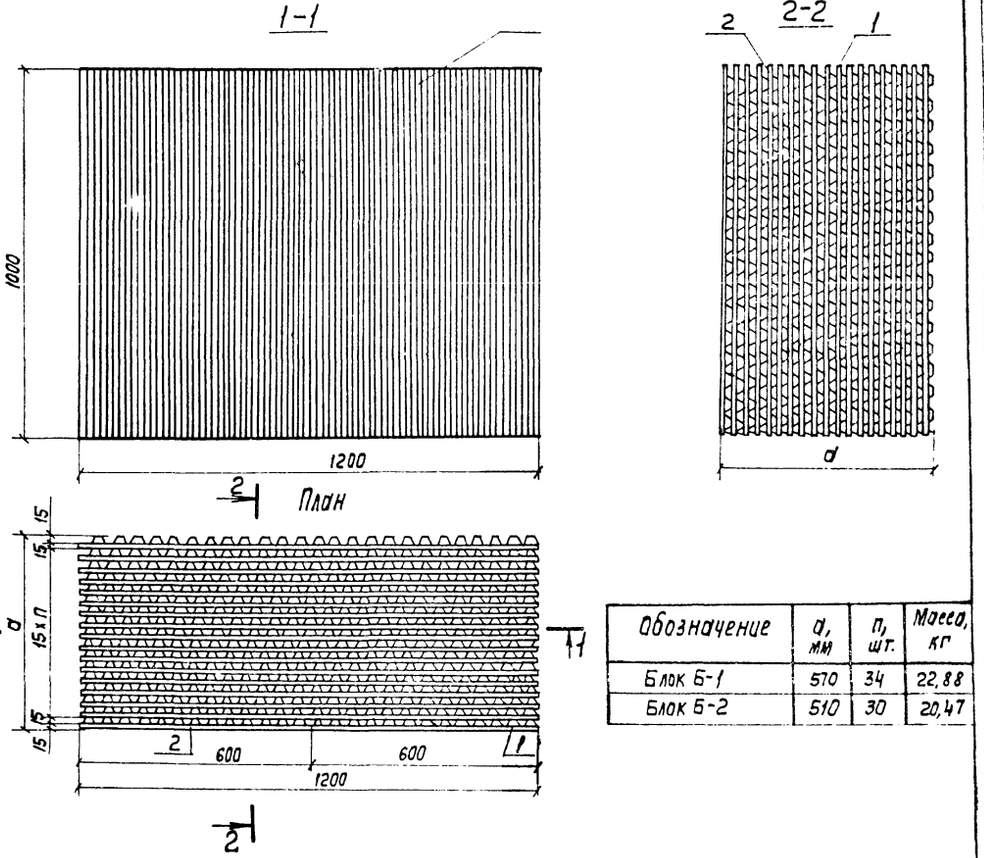

Обозначение	d, мм	n, шт.	Масса, кг
Блок Б-1	570	34	22,88
Блок Б-2	510	30	20,47

Поз.	Наименование	Кол. на исполн. Б-1	Б-2
	Детали		
	Лист поливинилхлоридный, тип I, марки ГОСТ 16398-81 ТУ6-19-051-499-84		
1	0.6 x 1000 x 1200, шт.	19	17
2	0.6 x 800 x 1000, шт.	38	34
	Материалы		
	Клей ПВХ ТУ6-10-893-15		
	марки Б кг	0,077	0,07

Нач. отд.	Трубников		ТП901-Б-71.85 НВ.Н
Н. контр.	Никитина		
Рук. бр.	Никитина		Блоки Б-1; Б-2 Эскизный чертеж общего вида
Ст. инж.	Коротова		Стадия: Р.П. — Лист: 18 — Листов:
Инженер	Троценко		Союзводоканалпроект
Техник	Соловьева		

Копир. Лаврухина — 20850-03 12 — Формат А2

Инв. № подл. | Подп. и дата | Взам. инв. №

Альбом III

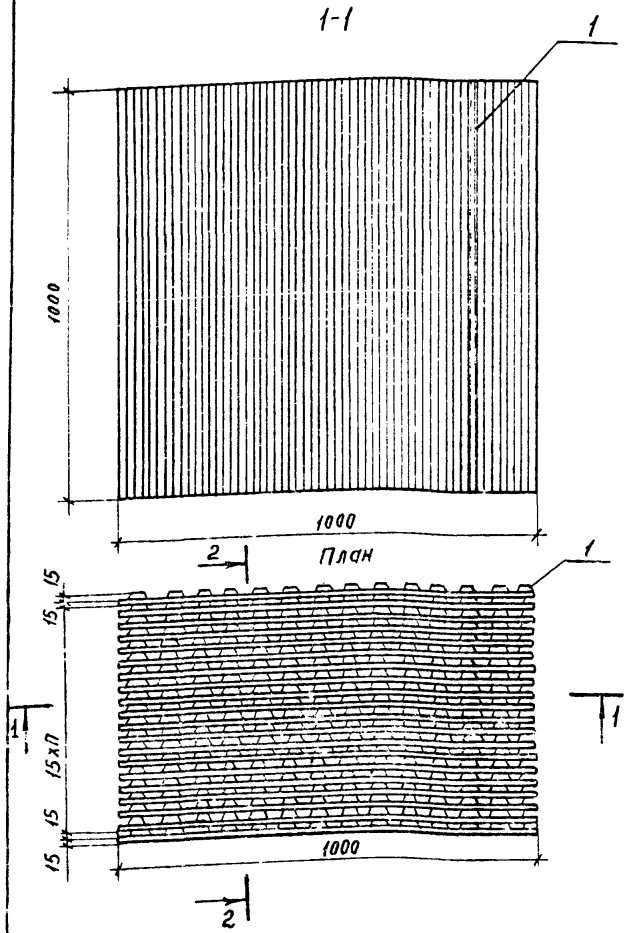

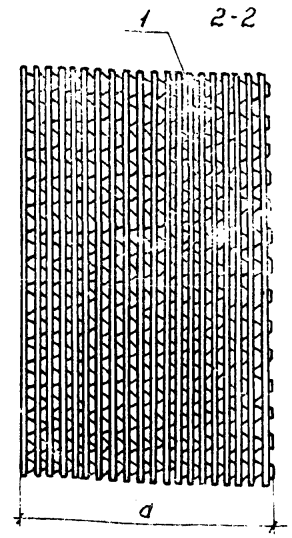

Обозначение	a мм	П шт.	Масса кг
Блок Б-3	570	34	19.10
Блок Б-4	510	3	3.52

Поз.	Наименование	Кол. на исполнение	
		Б-3	Б-4
	Детали		
	Лист поливинилхлоридный,		
	тип I, марки ГОСТ16398-81		
	ТУ6-19-051-499-84		
1	0,6 x 1000 x 1000, шт.	38	7
	Материалы		
	Клей ПВХ-ТУ6-10-893-75		
	Марки 6, кг	0.086	0,02

Нач.отд.	Трубников		
Н. контр.	Никитина		
Рук.бр.	Никитина		
Ст.инж.	Коропова		
Инжен.	Троценко		
Техник	Соловьева		

ТП901-Б-71.85 НВ.Н

Блоки Б-3; Б-4
Эскизный чертеж общего вида

Стадия	Лист	Листов
Р	19	

СОЮЗВОДОКАНАЛПРОЕКТ

Инв. № подл. | Подп. и дата | Взам. инв. №

gost.e-ecolog.ru

Пров. Жил 7.2 89, Коп. Франтов

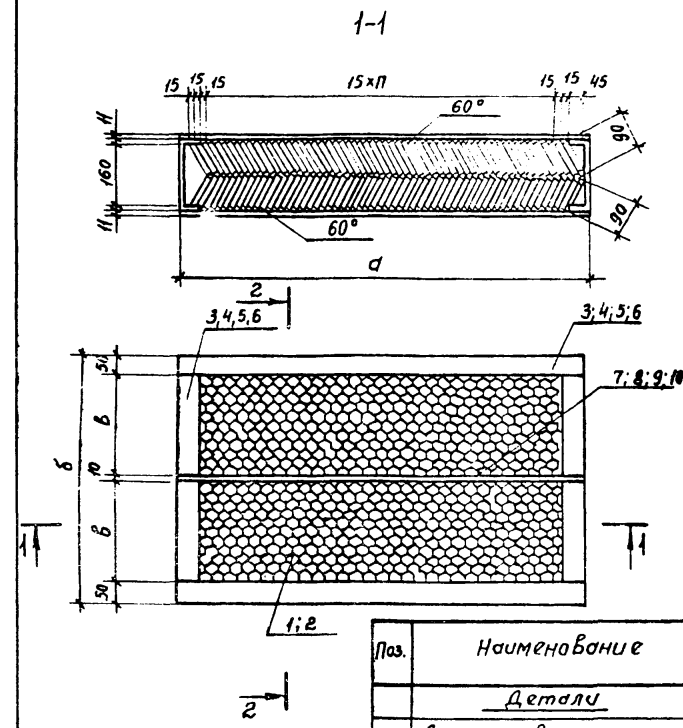

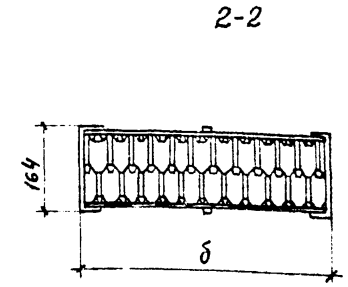

Обозначение	Размеры мм			п, шт.	Масса, кг
	а	б	в		
ВР-1	1130	560	225	67	4,36
ВР-2	560	1130	505	29	4,15
ВР-3	385	1130	505	16	2,76
ВР-4	900	560	225	52	3,56

Поз.	Наименование	Кол. на исполн.			
		ВР-1	ВР-2	ВР-3	ВР-4
	Детали				
	Лист поливинилхлоридный				
	гофрированный тип I марки				
	ГОСТ16398-81; ТУ6-19-051-499-84				
1	0,6 x 560 x 90, шт.	144			114
2	0,6 x 1130 x 90, шт.		68	42	
	Лист из полиэтилена				
	низкой плотности марки				
	10702-78 ТУ6-05-1313-85				
3	1,0 x 260 x 365, шт.			2	
4	1,0 x 260 x 560, шт.	2	2		2
5	1,0 x 260 x 900, шт.				2
6	1,0 x 260 x 1130 шт.	2	2	2	
7	1,0 x 10 x 365, шт.			2	
8	1,0 x 10 x 560, шт.		2		
9	1,0 x 10 x 900, шт.				2
10	1,0 x 10 x 1130, шт.	2			
	Материалы				
	Клей ПВХ ТУ6-10-893-75				
	Марки Б кг	0,02	0,02	0.013	0.016

Нач.отд.	Трубников		
Н. контр.	Никитина		
Рук.бр.	Никитина		
Ст.инж.	Коропова		
Инж.	Троценко		
Техник	Соловьева		

ТП901-Б-71.85 НВ.Н

Водоуловительные решетки ВР1-ВР-4.
Эскизный чертеж общего вида

Стадия	Лист	Листов
Р	20	

СОЮЗВОДОКАНАЛПРОЕКТ

20850-03 (13)