ТИПОВОЙ ПРОЕКТ
А-III-200-307.86

ОТДЕЛЬНО СТОЯЩЕЕ ЗАГЛУБЛЕННОЕ СООРУЖЕНИЕ ВСПОМОГАТЕЛЬНОГО НАЗНАЧЕНИЯ

АЛЬБОМ-5

СОСТАВ ПРОЕКТА

АЛЬБОМ-0 Пояснительная записка (распространяет Гипрониздрав г. Киев).
АЛЬБОМ-1 Архитектурные решения. Конструкции бетонные и железобетонные. Технологическое оборудование.
АЛЬБОМ-2 Отопление и вентиляция. Водопровод и канализация. Электрооборудование. Связь и сигнализация. Автоматизация.
АЛЬБОМ-3 Дизельная электростанция.
АЛЬБОМ-4 Изделия заводского изготовления бетонные, железобетонные, металлические.
АЛЬБОМ-5 Чертежи заданий заводу-изготовителю.
АЛЬБОМ-6 Спецификация оборудования.
АЛЬБОМ-7 Сметы.
АЛЬБОМ-8. Ведомость потребности в материалах.

РАЗРАБОТАН
Киевским филиалом Гипрониздрава
Главный инженер Н.М. Граб
Главный архитектор проекта Д.П. Попенко

УТВЕРЖДЕН
НА СТАДИИ „ПРОЕКТ" ПРИКАЗОМ ПО ГОСГРАЖДАНСТРОЮ ОТ 7 ФЕВРАЛЯ 1985 г. № 36
РАБОЧАЯ ДОКУМЕНТАЦИЯ ВВЕДЕНА В ДЕЙСТВИЕ ПРИКАЗОМ ПО К. Ф. „ГИПРОНИИЗДРАВА ОТ 12 ДЕКАБРЯ 1985 г № 75
КФ ЦИТП инв. № 9257/5

				Привязан	
Инв. №					

© Кор. ЦИТП Госстроя СССР 1988 г

Копировал Ю. [illegible]

Формат А3

gost.e-ecolog.ru

Содержание альбома

Лист	Наименование	Стр.	Примечан.
АИО-И	Обложка.	1	
АИО-И	Содержание альбома.	2	
АИО-И1	Щит автоматизации приточной системы П1.		
	Эскиз общего вида.	3	
АИО-И2	Щит автоматизации фекального насоса и насоса уплотнения сальников.		
	Эскиз общего вида.	8	
АИО1-И1	Щит автоматизации вентиляции дизельной.		
	Эскиз общего вида.	11	
Э1-И1	Щит аварийного освещения дизельной.		
	Эскиз общего вида.	14	
Э-И1	Опросный лист для заказа вводного устройства серии ВРУ1	17	

Лист	Наименование	Стр.	Примечан

9257/5 2

ГАП	Попенко		
М.О.начато	Чередник		
Гл.с пец.	Грабовский		
Рук.гр.	Примушко		
Ст инж	Кабезкая		
Инж.	Ковтун		
Н контр	Примушко		1985

Привязан

Инв.№

А-III-200-307.86 АИО

Отдельно стоящее заглубленное сооружение вспомогательного назначения на 2 ост

А-III-200.

Стадия	Лист	Листов
Р	1	1

Содержание альбома

ГИПРОНИИЗДРАВ Киевский филиал

формат А3

Инв № подл. | Подпись и дата | Взам.инв №

Поз.	Обозначение	Наименование	Кол.	Примеч.
		Детали		
1		Рейка	2	
2		Рейка	1	
3		Рейка	9	
		Стандартные изделия		
		Шкаф щита		
4		ЩШМ. 1000×600×350 УХЛ4 IP30		
		ОСТ36. 13.76	1	

9257/5

		А-III-200-307.86 АИО-И1	
ГАП	Попенко	Отдельно стоящее заглубленное сооружение вспомогательного назначения на 200 мест	
Н.отд.	Чередник	А-III-200	Стадия: Р; Лист: 1; Листов: 7
Гл.спец.	Грабовецкий		
Рук.гр.	Прончишко	Щит автоматизации приточной системы П1. Эскиз общего вида.	ГИПРОНИИЗДРАВ Киевский филиал
Стинж.	Кабелкая		
Инж.	Ковтун		
Н.контр.	Прончишко		

Инв.№подл. | Подп. и дата | Взам.инв.№

Копировал: [illegible] Формат А4

Поз.	Обозначение	Наименование	Кол.	Примеч.
		Прочие изделия		
6	SA1	Переключатель универсальный ТУ 16.524.074-75 УП5312-С86	1	ТМЧ-1215-73
6	SA2	Переключатель „Тумблер" тип ТВ1-1	1	
		Кнопка КЕ011У3 ТУ16-526.407-79		ТМЧ-1148-73
7	SB5	желтый без надписи, исп.2	1	
8	SB2, SB4	черный „пуск", исп.2	2	
9	SB1, SB3	красный „стоп" исп.2	2	
		Арматура сигнальная АС-220, ~220В ТУ16.535.426-70		ТМЧ-1147-73
10	HL1, HL2	линза зеленого цвета	2	Лампа Ц-220-8
11	HL3	линза красного цвета	1	

9257/5 3

А-III-200-307.86 АИО-И1		Лист 2

Инв.№подл. | Подп. и дата | Взам.инв.№

Копировал: [illegible] Формат А4

Поз.	Обозначение	Наименование	Кол.	Примеч.
12	KT1, KT2	Реле времени		ТМЗ-
		пневматическое		13-77
		РВП72-3221-00У4 ~220В		
		ТУ16-523-472-74	2	
13	KV1... KV7	Реле промежуточное		ТМЗ-
		универсальное		13-77
		РПУ-2-36.420.393, ~ 220В		
		ТУ16-523-331-78	7	
		Выключатель автомати-		ТМЗ-
		ческий ~220В		14-77
		А63-М. ТУ16.522.110-74		
14	SF1	Iн=2А	1	
15	SF2	Iн=4А	1	
16	XT1... XT4	Блок зажимов Б310		
		ТУ36-1750-74	4	
17		Упор		
		ТУ36-1751-74	2	

Инв.№ подл. | Подп. и дата | Взам. инв.№

9257/5

А-III-200-307.86 АИО-И1 Лист 3

Копировал: Формат А4

4

Поз.	Обозначение	Наименование	Кол.	Примеч.
18		Перемычка		
		ТУ36-1752-74	3	
19		Рамка 66х26		
		ТУ36-1130-74	13	
		Материалы		
20		Провод 380		
		ГОСТ 6323-79		
		ПВ 1х1.0	90м	
21		Провод 380		
		ТУ16-505-434-73		
		ПМВГ 1х0,15	20м	

Инв.№ подл. | Подп. и дата | Взам. инв.№

4

9257/5

А-III-200-307.86 АИО-И1 Лист 4

Копировал: Формат А4

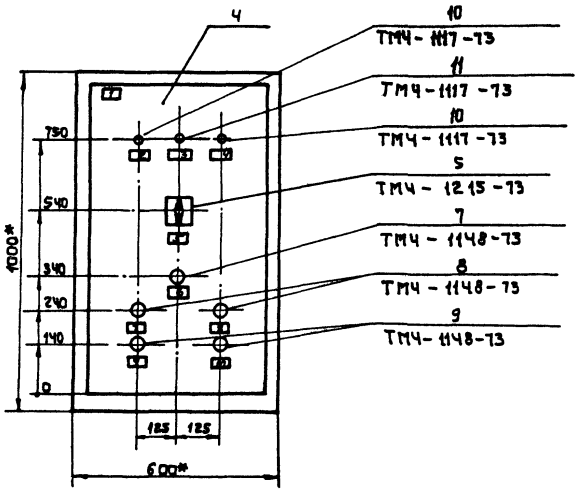

1.*Размеры. Для справок

2. Покрытие-Вариант 1
ОСТ 36. 13-76

3. По данному чертежу изготовить один щит.

4. Таблицы соединений и подключений выполнять на основании схемы АИО лист 3.

Инв.№подл. | Подп. и дата | Взам.инв.№

Вид на внутренние плоскости (развернуто).

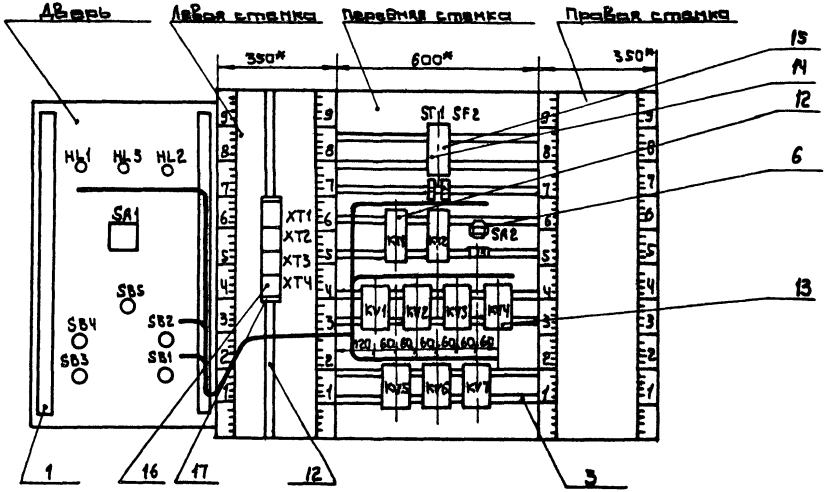

Надписи на табло и в рамках

№ надписи	Надпись	Кол.
	Рамка 66×26	
1	Щит автоматиза-	
	ции приточной	
	системы П1	1
2	Вентиль	
	открыт	1
3	Сработала защита	
	от замораживания	1
4	Вентилятор	
	Включен	
5	Режим	
	работы	
	Опроб. −45° / откл. 0 / Рабоч. +45	
		1
6	Съем сигнала	
	«Авария»	1
7	Опробование	
	Вентилятора «Пуск»	1

№ надписи	Надпись	Кол.
9	Опробование Венти-	
	лятора, Стоп.	1
8	Включение системы	1
10	Отключение системы	1
11	Схема управления ~220В	1
12	Схема защиты колори-	
	фера от заморажи-	
	вания, ~ 220В	1
13	Режим работы	
	зима / лето	1

9257/5

А-II-280-307.86 АИО-И1	Лист 7

Копировал: Формат А4

Инв. № подл. | Подп. и дата | Взам. инв. №

Поз.	Обозначение	Наименование	Кол	Примеч
		Детали		
1		Рейка	2	
2		Рейка	2	
3		Рейка	1	
4		Рейка	4	
		Стандартные изделия		
5		Шкаф щита		
		ШШМ-600×400×250УХЛ41Р30		
		ОСТ36.13-76.		
		Прочие изделия		
6	SA1	переключатель универсаль-		
		ный УП5312-С29		
		ТУ16.524.074-75	1	
		Кнопка КЕ011У3		
		ТУ16.526.407-79		
7	SB2	черный „пуск" исп.2	1	
8	SB1	красный „стоп" исп.2	1	

9257/5

ГАП	Попенко		
Ц.О.Начато	Чередник		
Гл.спец.	Грабовский		
Рук.гр.	Примушко		
Ст.инж.	Кабезкая		
Инжен.	Ковтун		
Н.контр.	Примушко		1985

А-III-200-307.86 АИО-И2

Отдельно стоящее заглубленное сооружение вспомогательного назначения на 200 мест

А-III-200

Стадия	Лист	Листов
Р	1	5

Щита автоматизации фекального насоса и насоса уплотнения сальников. Эскиз общего вида.

ГИПРОНИИЗДРАВ Киевский филиал

Копировал: Б

Формат А4

Взам.инв.№ | Подпись и дата | Инв.№ подл.

8

Поз.	Обозначение	Наименование	Кол	Примечан.
		Арматура сигнальная		
		АС-220 ТУ16.535.426-70		
9	HL1, HL3	зеленого цвета	2	
10	HL2, HL4	красного цвета	2	
11	KV1	Реле РПУ2-36420ЗУ3ТУ16523331-78	1	
12	KV2, KV3	Реле РПУ2-36220ЗУ3.ТУ16523331-78	2	
		Выключатель автоматичес-		
		кий А63-М. Jрасц.=1,3Jн		
		ТУ16.522.110-74		
13	SF1	Jн=1А	1	
14	SF2	Jн=0.63А	1	
15	XT1, XT2, XT3	Блок зажимов ВЗ-10		
		ТУ36.1750-74	3	
16		Рамка 66×26	10	
17		Упор ТУ.36.1751-74	2	
		Материалы		
		Провод ПВ 1×1,0 380		
		ГОСТ 6323-79	30м	
		Провод ПМВГ 1×0,75 380		
		ТУ16.505.434-73	10м	

9257/5 8

А-III-200-307.86 АИО-И2

Лист 2

Копировал: Б

Формат А4

Взам.инв.№ | Подпись и дата | Инв.№ подл.

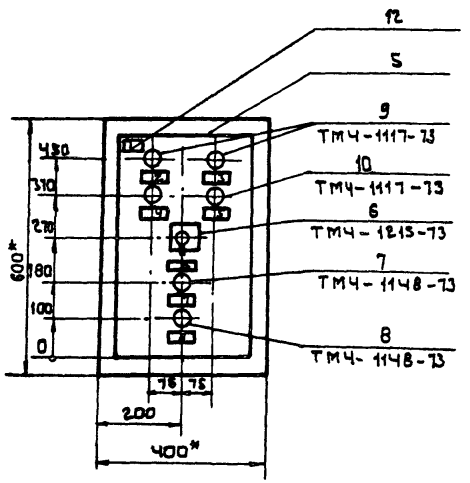

1* Размеры для справок.

2. Покрытие - Вариант 1 ОСТ36.13-76.

3. Таблицы соединений и подключений выполнять на основании схемы АИО лист 7.

4. По данному чертежу изготовить 1 щит.

Вид на внутренние плоскости (развернуто)

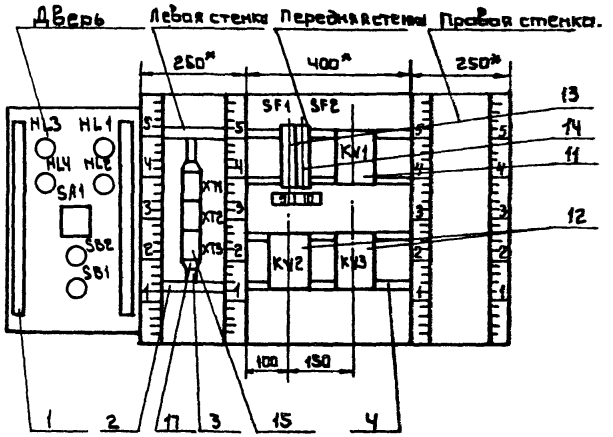

Надписи на табло и в рамках

№ надписи	Надпись	Кол.	№ надписи	Надпись	Кол.
	Рамка 66х26				
1.	Щит автоматизации		8	Отключение насоса	
	фекального насоса и			уплотнения	
	насоса уплотнения			сальников	1
	сальников	1	9	~ 220В. Схема фе-	
2	Фекальный			кального насоса	1
	насос включен	1	10	~ 220В Схема насоса	
3	Насос уплотнения			уплотнения саль-	
	сальников вклю-			ников.	
	чен	1			
4	Аварийный уровень в				
	фекальном резервуаре	1			
5	Нижний уровень в				
	баке разрыва струи	1			
6	Выбор режима				
	Местн.-откл.-автом.	1			
7	Выключение насоса				
	уплотнения				
	сальников	1			

Инв.№ подл. | Подпись и дата | Взам.инв.№

9257/5

А-III-200-307.86 АИО-И2 Лист 5

Копировал: Б Формат А4

Поз.	Обозначение	Наименование	Кол.	Прим.
		Детали		
1		Рейка	2	
2		Рейка	2	
3		Рейка	1	
4		Рейка	6	
		Стандартные изделия		
5		Шкаф щита		
		ЩШМ-600х400х250 УХЛ4 1Р30		
		ОСТ 36.13-76	1	

9257/5

ГАП	Попенко		
Ц.О.начальн.	Чередник		
Гл.спец.	Грабовский		
Рук.гр.	Примушко		
Ст.инж.	Лысенко		
Инжен.	Ковтун		
Н.контр.	Примушко		1985

А-III-200-307.86 АИ01-И1

Отдельно стоящее заглубленное сооружение вспомогательного назначения на 200 мест

А-III-200. Дизельная электростанция

Стадия	Лист	Листов
Р	1	6

Щит автоматизации вентиляции дизельной, эскиз общего вида.

ГИПРОНИИЗДРАВ Киевский филиал

Копировал: Формат А4

Взам. инв. № | Подпись и дата | Инв. № подл.

Поз.	Обозначение	Наименование	Кол.	Прим.
		Прочие изделия		
6	SA1	Переключатель универсальный УП5313-С10, ТУ16.524.074-75	1	
7	SA2	Переключатель „Тумблер" типа ТВ1-1	1	
8	HL1	Арматура сигнальная АС-220, ТУ16.535.426-70, линза зеленого цвета	1	Лампа Ц-220-10
9	KV1... KV5	Реле РПУ-2-36420 ЗУ3, ~220В ТУ16.523.331-78	5	
10	KV6	Реле РПУ-2-36440 ЗУ3, ~220В ТУ16.523.331-78	1	
11	SF	Выключатель автоматический, А63-М, Jн=1А, Jотс.=1,3Jн, ТУ16.522.110-74	1	
12	XT1...XT5	Блок зажимов ВЗ10 ТУ36-1750-74	5	

9257/5 11

А-III-200-307.86 АИ01-И1 Лист 2

Копировал: Формат А4

Взам. инв. № | Подпись и дата | Инв. № подл.

Поз.	Обозначение	Наименование	Кол.	Прим.
13		Упор		
		ТУ36-1751-74	2	
14		Перемычка		
		ТУ36-1752-74	3	
15		Рамка 66×26		
		ТУ 36-1130-74	5	
16		Материалы		
17		Провод ЗВО		
		ГОСТ 6323-79		
		ПВ1×1,0	40м	
18		Провод ЗВО		
		ТУ16-505-434-73		
		ПМВГ 1×0,75	10м	

Инв.№ подл. | Подпись и дата | Взам.инв.№

9257/5

А-III-200-307.86	АН01-И1	Лист 3

Копировал: [illegible] формат А2

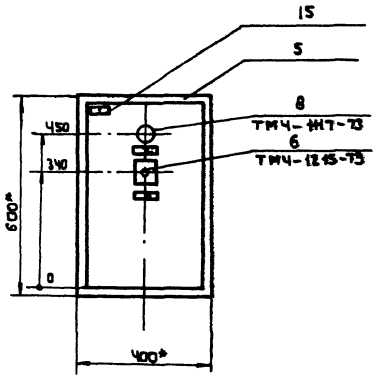

1.*Размеры для справок.

2.Покрытие-вариант 1 ост.36.13-76.

3.Таблицы соединений и подключений выполнены на основании схемы АН0 лист 3.

4.По данному чертежу изготовить один щит.

Инв.№ подл. | Подпись и дата | Взам.инв.№

12

9257/5

А-III-200-307.86	АН01-И1	Лист 4

формат А4

Вид на внутренние плоскости (развернуто)

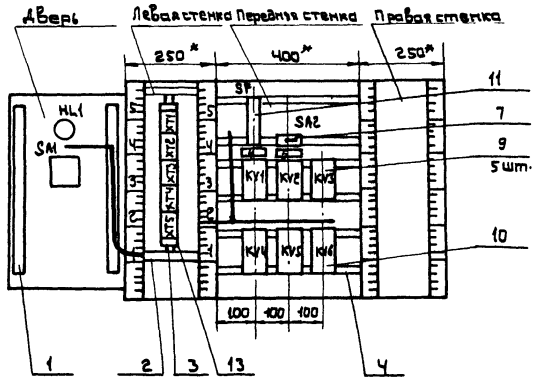

№ надписи	Надпись	Кол.	№ надписи	Надпись	Кол.
	Рамка 66х26				
1	Щит автоматиза-				
	ции вентиляции				
	дизельной	1			
2	Вентилятор В2				
	Включен	1			
3	Режим работы				
	Местный - Откл. - Авто-				
	матический	1			
4	~ 220В.	1			
5	Датчики темпера-				
	туры. Включено-				
	отключено.	1			

Инв. № подл. | Подпись и дата | Взам. инв. №

9257/5

А-III-200-307.86 АИОI-И1 Лист 5

Формат А4

Инв. № подл. | Подпись и дата | Взам. инв. №

13

9257/5

А-III-200-307.86 АИОI-И1 Лист 6

Копировал:

Формат А4

Поз.	Обозначение	Наименование	Кол.	Примеч.
		Детали		
1		Рейка	2	
2		Рейка	1	
3		Рейка	5	
		Стандартные изделия		
4		Шкаф щита		
		ЩШМ – 600×400×250 УХЛ41Р30		
		ОСТ 36.13-76	1	
		Прочие изделия		
5	SA	Выключатель пакетный		
		двухполюсный типа ПВ2-10.		
		Jн=10А, ~220В	1	
6	K	Пускатель магнитный пер-		
		вой величины нереверсив-		
		ный, без теплового реле		
		открытого исполнения		

9257/5

Нач.АСМ-1	Бадзюх		
Гл.инж.	Сухаренко		
ГАП	Попенко		
Гл.спец.	Курцер		
Гл.спец.	Грабовский		
Инжен.	Ковтин		
Н.контр.	Притчинко		1985

А-III-200-307.86 Э1-И1

Отдельно стоящее заглубленное сооружение вспомогательного назначения на 200 мест

А-III-200.
Дизельная электростанция
Щит аварийного освещения дизельной.
Эскиз общего вида.

Стадия	Лист	Листов
Р	1	5

ГИПРОНИИЗДАРАВ
Киевский филиал

Инв.№ подл. | Подпись и дата | Взам.инв.№

формат А4

Поз.	Обозначение	Наименование	Кол.	Примеч.
		типа ПМЛ-110004 с контак-		
		тной приставкой		
		типа ПКЛ-2004. 2з кон-		
		такта, Jн=10А	1	
7	SF	Выключатель автоматичес-		
		кий двухполюсный с		
		электромагнитным		
		расцепителем на ток 10А		
		типа АП50Б-2М	1	
8	XT	Блок зажимов БЗ-10		
		ТУ36.1750-74	1	
9		Рамка 66×26	3	
10		Упор ТУ 36.1751-74	2	
		Материалы		
11		Провод ПВ 1×1.0 380		
		ГОСТ 6323-79	20м	

9257/5 14

А-III-200-307.86 Э1-И1 Лист 2

Инв.№ подл. | Подпись и дата | Взам.инв.№

формат А4

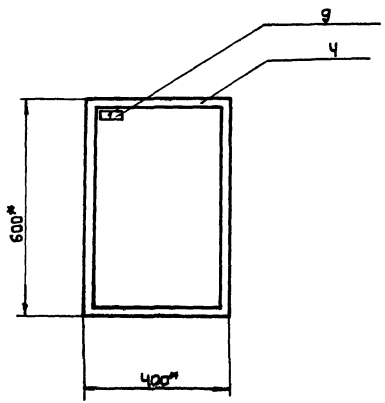

*Размеры для справок.

2. Покрытие – вариант 1 ОСТ 36.13-76.

3. По данному чертежу изготовить один щит.

4. Таблицы соединений и подключений выполнять на основании схемы 31 лист 3.

Инв.№ подл. | Подпись и дата | Взам.инв.№

Вид на внутренние плоскости (развернуто)

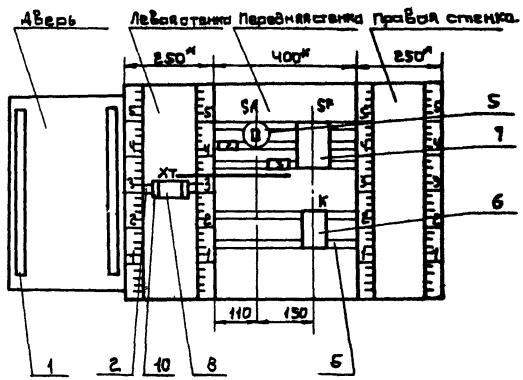

Инв.№ подл. | Подпись и дата | Взам.инв.№

Надписи в рамках и на табло

№ надписи	Надпись	Кол.	№ надписи	Надпись	Кол.
	Рамка 66×26				
1	Щит аварийного				
	освещения дизель-				
	ной	1			
2	~220В	1			
3	=12В	1			

Инв.№ подл. | Подпись и дата | Взам.инв.№

9257/S

Схема межпанельных соединений		
Схема ВРУ	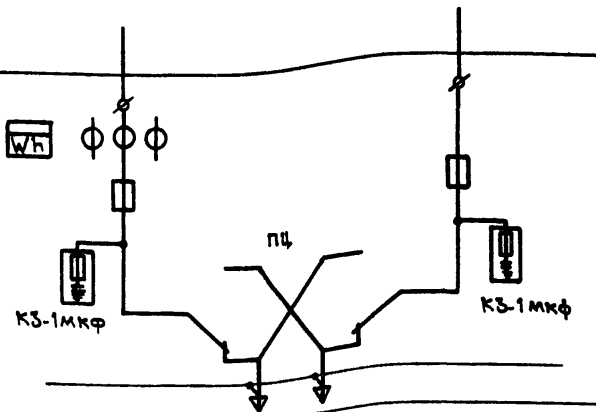	
Тип панели	ВРУ1-12-10УХЛ4	
№-№ групп	Ввод	—
Номинальный ток плавкой вставки, А	100	—
Тип и технические данные счетчика непосредственного включения или через трансформаторы тока	САЧУ-И672М 380В, 5А	
Тип и технические данные трансформатора тока	ТК-20 100/5А	

17

9257/5

				А-III-200-307.86 Э-И1			
				Отдельно стоящее заглубленное сооружение вспомогательного назначения на 200 мест			
Нач.АСМ	Бадзюх			А-III-200	Стадия	Лист	Листов
Гл.инж.	Сухаренко				Р	1	1
ГАП	Попенко						
Гл.спец.Э	Курцер						
Рук.гр.	Тарасенко			Опросный лист для заказа вводного устройства серии ВРУ1	ГИПРОНИИЗДРАВ Киевский филиал		
Ст.инж.	Тыкуль						
Н.контр.	Курцер						

Привязан

Инв. №

Копировал

Формат А3

Инв.№ | Подпись и дата | Взам.инв.№

gost.e-ecolog.ru