ТИПОВОЙ ПРОЕКТ
А-III-200-307.86

ОТДЕЛЬНО СТОЯЩЕЕ ЗАГЛУБЛЕННОЕ СООРУЖЕНИЕ ВСПОМОГАТЕЛЬНОГО НАЗНАЧЕНИЯ

АЛЬБОМ-4

СОСТАВ ПРОЕКТА

АЛЬБОМ-0 Пояснительная записка (распространяет Гипрониздрав г. Киев).
АЛЬБОМ-1 Архитектурные решения. Конструкции бетонные и железобетонные. Технологическое оборудование.
АЛЬБОМ-2 Отопление и вентиляция. Водопровод и канализация. Электрооборудование. Связь и сигнализация. Автоматизация.
АЛЬБОМ-3 Дизельная электростанция.
АЛЬБОМ-4 Изделия заводского изготовления бетонные, железобетонные, металлические.
АЛЬБОМ-5 Чертежи заданий заводу-изготовителю.
АЛЬБОМ-6 Спецификация оборудования.
АЛЬБОМ-7 Сметы.
АЛЬБОМ-8 Ведомость потребности в материалах.

РАЗРАБОТАН
Киевским филиалом Гипрониздрава
Главный инженер Н.М. Граб
Главный архитектор проекта Д.П. Попенко

УТВЕРЖДЕН
на стадии „Проект" приказом по Госгражданстрою от 7 февраля 1985 г. № 36
Рабочая документация введена в действие приказом по К.Ф. „Гипрониздрава от 12 декабря 1985 г. № 75
КФ ЦИТП Инв. № 9287/5

Привязан

Инв. №

Копировал

Формат А3

© Госстрой СССР 1988г
gost.e-ecolog.ru

Ведомость рабочих чертежей основного комплекта марки ИЖ; ИМ

Лист	Наименование	Стр.	Примечание
1	2	3	4
	Обложка		
	Титульный лист	1	
	Содержание альбома	2,3	
	Чертежи марки ИЖ		
1	Панель стеновая ПС1-10а-1; ПС1-10а-2; ПС1-10а-3; ПС1-10а-4; ПС1-10а-5; ПС1-10а-6; ПС1-10а-7. Спецификация.	4	
2	Панель стеновая ПС1-10а-8; ПС1-10а-9; ПС1-10а-12. Спецификация. Ведомость расхода стали на дополнительные закладные изделия	5	
3	Панель стеновая ПС1-10а-1; ПС1-10а-2; ПС1-10а-3. Сборочный чертеж.	6	
4	Панель стеновая ПС1-10а-4; ПС1-10а-5; ПС1-10а-6. Сборочный чертеж.	7	
5	Панель стеновая ПС1-10а-7; ПС1-10а-8; ПС1-10а-9; ПС1-10а-10. Сборочный чертеж.	8	
6	Панель стеновая ПС1-10а-11; ПС1-10а-12.	9	
7	Плиты покрытия П2-5-1; П2-5-2; П2-5-3; П2-5-4; П2-5-5. Спецификация.	10	
8	Плиты покрытия П2-5-1; П2-5-2. Сборочный чертеж	11	
9	Плиты покрытия П2-5-3; П2-5-4. Сборочный чертеж	12	
10	Плита покрытия П2-5-5. Сборочный чертеж. Ведомость расхода стали на дополнительные закладные изделия.	13	

1	2	3	4
	Чертежи марки ИМ		
1	Каркасы пространственные КП-113÷КП-116 Спецификация. Ведомость расхода стали	14	
2	Каркасы пространственные КП-113; КП-114; КП-115; КП-116.	15	
3	Каркасы пространственные КП27-1; КП27-2, КП27-3. Спецификация	16	
4	Каркасы КР-84; КР-85; КР-104; КР-105; КР-109÷КР-112. Спецификации.	17	
5	Каркасы КР-86÷КР-88; КР-97÷КР-100; КР-102, КР-103. Спецификации	18	
6	Каркасы КР89÷КР-94; КР113÷КР-115. Спецификация.	19	
7	Каркасы КР-95; КР-96; КР-101; КР-106; КР-107; КР-108; КР-116; КР-117. Спецификация	20	
8	Каркасы КР-84; КР-85; КР-109÷КР-111	21	
9	Каркасы КР-86; КР-87; КР-88; КР-98; КР-99; КР-100; КР-102; КР-103÷КР 105; КР-112; КР-116	22	
10	Каркасы плоские КР-89÷КР-92	23	
11	Каркасы плоские КР-93; КР-94; КР-113	24	
12	Каркасы КР-95÷КР-97, КР-101; КР-106; КР-107; КР-108; КР-114; КР-115; КР-117.	25	

9257/4 2

Нач. АСР	Бадзюл		1985
Гл. инж.	Сухаренко		
ГАП	Поленко		
ГИП	Дрозд		
Рук. гр.	Матияш		
Ст. техн.	Ландышева		
Н. контр.	Бадзюл		

Привязан

Инв. №

А-III-200-307.86 ИЖ, ИМ

Отдельно стоящее заглубленное сооружение вспомогательного назначения на 200 мест

А-III-200

Стадия	Лист	Листов
Р		

Содержание альбома (начало)

ГИПРОНИИЗДРАВ Киевский филиал

Копир.

Формат А3

Инв. № подл. | Подпись и дата | Взам. инв. №

Ведомость рабочих чертежей основного комплекта марки ИМ

Лист	Наименование	Стр.	Примечание
1	2	3	4
13	Сетки С-115; С-117; С-118; С-119; С-120; С-121; С-122; С-123; С-124. Спецификация.	26	
14	Сетки С-125; С-126; С-127; С-128; С-129; С-130; С-131; С-132; С-133. Спецификация.	27	
15	Сетки С-134; С-135; С-136; С-137; С-138; С-139. Спецификация	28	
16	Сетки С-116; С-117; С-118; С-119.	29	
17	Сетки С-120; С-121; С-122; С-123; С-124.	30	
18	Сетки С-125; С-126; С-127; С-128; С-129	31	
19	Сетки С-130; С-131; С-132; С-133	32	
20	Сетки С-134; С-135; С-136	33	
21	Сетки С-137; С-138; С-139	34	
22	Изделия закладные МУ-1000, МУ-1200. Решетки Р-1, Р-2. Спецификация. Ведомость расхода стали	35	
23	Изделия закладные МУ-1200; МУ-1000. Сборочный чертеж.	36	
24	Пояски „1" („7"); „2" („8"); „3"; „4"; „5"; „6". Решетки Р-1; Р-2.	37	
25	Изделия закладные ИМ-1; ИМ-2; ИМ-3; МЗ-1; МЗ-2; ЗФ-1 ÷ ЗФ-7	38	
26	Изделия закладные ИМ-1; ИМ-2	39	

1	2	3	4
27	Изделия закладные ИМ-3; МЗ-1; МЗ-2	40	
28	Изделия закладные ЗФ-1; ЗФ-2; ЗФ-3; ЗФ-4; ЗФ-5; ЗФ-6; ЗФ-7.	41	
29	Металлическая решетка МР-2	42	

9257/4 3

Нач.отд.	Бабаюк		
Гл.инж.	Сухарева		
ГАП	Попенко		
ГИП	Дроздов		
Рук.гр.К	Магомедов		
Ст.техн.	Волобуева		
Н.контр.	Бабаюк		

А-Ш-200-307.86 ИМ ИМ

Отвалы отстойников глубокого сооружения биологического назначения на 200 мест

А-Ш-200

Стадия	Лист	Листов
Р		

Содержание альбома (окончание)

ГИПРОНИИЗДРАВ Киевский филиал

Инв.№ подл. | Подпись и дата | Взам.инв.№

Копир. 130 Формат А3

Формат	Зона	Поз.	Обозначение	Наименование	Кол.	Примечан.
				ПС1-10д-1		
			У-01-01/80, Вып.1	Опалубочный чертеж ПС1-10д		
			ИЖ, л.3	Сборочный чертеж ПС1-10д-1		
				Дополнительные закладные детали		
		1	03.003-5 Вып.2, ал.2 Т-198.250.08.000-01	КПК-2	3	
				ПС1-10д-2		
			У-01-01/80, Вып.1	Опалубочный чертеж ПС1-10д		
			ИЖ, л.3	Сборочный чертеж ПС1-10д		
				Дополнительные закладные детали		
		2	03.003-5 Вып.2, ал.4 Т-198.250.10.000-04	КПК-4	3	
				ПС1-10д-3		
			У-01-01/80, Вып.1	Опалубочный чертеж ПС1-10д		
			ИЖ, л.3	Сборочный чертеж ПС1-10д-3		
				Дополнительные закладные детали		
		1	03.003-5 Вып.2, ал.2 Т-198.250.08.000-13	КПК-2	1	
				ПС1-10д-4		
			У-01-01/80, Вып.1	Опалубочный чертеж ПС1-10д		
			У-01-01/80, Вып.1	Сборочный чертеж ПС1-10д-4		
			ИЖ, л.4	Дополнительные закладные детали		
		1	03.003-5 Вып.2, ал.4 Т-198.250.10.000-13	КПК-4	1	

Формат	Зона	Поз.	Обозначение	Наименование	Кол.	Примечан.
				ПС1-10д-5		
			У-01-01/80, Вып.1	Опалубочный чертеж ПС1-10д		
			ИЖ, л.4	Сборочный чертеж ПС1-10д-5		
				Дополнительные закладные детали		
		1	03.003.05, Вып.2, ал.4 Т-198.250.10.000-19	КПК-4	1	
				ПС1-10д-6		
			У-01-01/80, Вып.1	Опалубочный чертеж ПС1-10д		
			ИЖ, л.4	Сборочный чертеж ПС1-10д-6		
				Дополнительные закладные детали		
		2	03.003-05, Вып.2, ал.2 Т-198.250.08.000-13	КПК-2		
				ПС1-10д-7		
			У-01-01/80, Вып.1	Опалубочный чертеж ПС1-10д		
			ИЖ, л.5	Сборочный чертеж ПС1-10д-7		
				Дополнительные закладные детали		
		2	03.003-5, Вып.2 ал.4 Т-198.250.10.000-19	КПК-4		

9287/9 4

Привязан

Инв. №

Нач.АСиИ	Бадалян		
Гл.инж.	Свкарчук		
ГАП	Попенко		
ГИП	Дрозд		
Рук.гр.	Метницкий		
Пятник	Колобкова		
Н.контр.	Бадалян		

А-III-200-307.86 ИЗМ

Панель стеновая ПС1-10д-1, ПС1-10д-2, ПС1-10д-3, ПС1-10д-4, ПС1-10д-5, ПС1-10д-6 ПС1-10д-7. Спецификация

Стадия	Масса	Масштаб
Р		
Лист 1	Листов 10	

ГИПРОНИИЗДРАВ Киевский филиал

Копировал Ал. Формат А3

Инв. № подл. | Подпись и дата | Взам. инв. №

Формат	Зона	Поз	Обозначение	Наименование		Примеч
				ПС1-10а-8		
			У-01-01/80, Вып.1	Опалубочный чертеж ПС1-10а		
			ИЖ, л.5	Сборочный чертеж ПС1-10а-8		
				Дополнительные закладные детали		
		1	03.005-3 Вып. 2 ал.2 Т-199. 2.50.08.000-13	КПК-2	1	
				ПС1-10а-9		
			У-01-01/80 Вып.1	Опалубочный чертеж ПС1-10а		
			ИЖ, л.5	Сборочный чертеж ПС1-10а-9		
				Дополнительные закладные детали		
		1	03.005 5 Вып. 2-ал.4 Т-199. 2.50.10.000-13	КПК-4	1	
				ПС1-10а-10		
			У-01-01/80, Вып.1	Опалубочный чертеж ПС1-10а		
			ИЖ, л.5	Сборочный чертеж ПС1-10а-10		
				Дополнительные закладные детали		
		2	03.005-3 Вып. 2, ал.2 Т-199. 2.50.08.000-13	КПК-2	1	
				ПС1-10а-11		
			У-01-01/80, Вып1	Опалубочный чертеж ПС1-10а		
			ИЖ, л.6	Сборочный чертеж ПС1-10а-11		
				Дополнительные закладные детали		
		1	03.005-3, Вып. 2 ал.2	КПК-16	3	
				ПС1-10а-12		
			У-01-01/80, Вып.1	Опалубочный чертеж ПС1-10а		
			ИЖ, л.6	Сборочный чертеж ПС1-10а-12		
				Дополнительные закладные		
			03.005-3/80. Вып. 2 ал.2	КПК-16	3	

Ведомость расхода стали на дополнительные закладные изделия, кг

Марка элемента	Изделия закладные								Всего
	Прокат марки								
	В Ст 3 сп				В Ст 2сп				
	ГОСТ 19903-74*				ГОСТ 8732-78				
	-δ=6	-δ=10		Итого	Ан=45	Ан=57	Ан=11	Итого	
ПС1-10а-1	45,3	8,1		53,4	7,5	—		7,5	60,9
ПС1-10а-2	31,4	—		31,4	3,9	—		3,9	35,3
ПС1-10а-3	15,9	2,9		18,8	—	3,2		3,2	22,0
ПС1-10а-4	10,8	—		10,8	—	1,6		1,6	12,4
ПС1-10а-5	10,8	—		10,8	—	1,6		1,6	12,4
ПС1-10а-6	15,9	2,9		18,8	—	3,2		3,2	22,0
ПС1-10а-7	10,8	—		10,8	—	1,6		1,6	12,4
ПС1-10а-8	15,9	2,9		18,8	—	3,2		3,2	22,0
ПС1-10а-9	10,8	—		10,8	—	1,6		1,6	12,4
ПС1-10а-10	15,9	2,9		18,8	—	3,2		3,2	22,0
ПС1-10а-11	—	—		—	—	—	0,9		0,9
ПС1-10а-12	—	—					0,9		0,9

Привязан

Инв.№

Нач.АСМ	Вавзюх	
Гл.инж.АСМ	Сухаренко	
ГАП	Попенко	
ГИП	Дрозд	
Рук.гр.К.	Матиаш	
Техник	Соловьева	
Н.контр.	Вавзюх	

9257/4 5

А-III-200-307.86 ИЖ

Панель стеновая ПС1-10а-8, ПС1-10а-9, ПС1-10а-10, ПС1-10а-11, ПС1-10а-12. Спецификация. Ведомость расхода стали на дополнительные закладные изделия.

Стадия	Масса	Масштаб
Р		
Лист 2	Листов	

ГИПРОНИИЗАРАВ киевский филиал

Копировал:

ПС1-10а-1, ПС1-10а-2

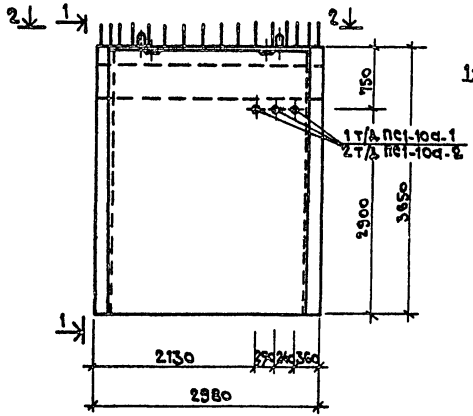

1-1

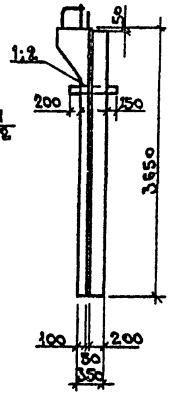

ПС1-10а-3

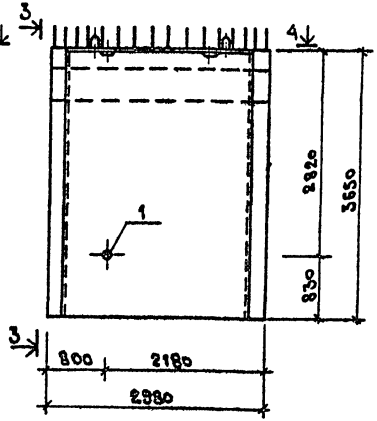

3-3

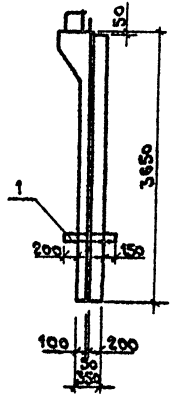

2-2

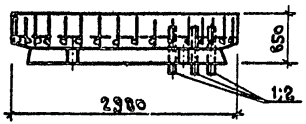

4-4

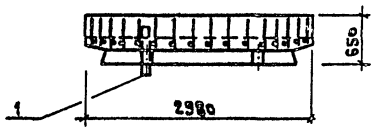

1. Спецификацию панелей стеновых ПС1-10а-1, ПС1-10а-2 ПС1-10а-3 см. л.1.

9257/4 6

				А-III-200-307.86 ИИС	
				Панель стеновая ПС1-10а-1, ПС1-10а-2, ПС1-10а-3 Сборочный чертеж.	Стадия: Р; Масса: 9,5т; Масштаб; Лист 3; Листов
Привязан				Бетон М300	ГИПРОНИИЗДРАВ Киевский филиал
Инв. №		Нач. АСМ-1	Бадалюх		
		Гл. инж.	Сидоренко		
		ГАП	Пепенко		
		ГИП	Дрозд		
		Рук. гр.	Матиящ		
		Техник	Соловьева		
		Н. контр.	Бадалюх		

Копировал Гл. Филиал 3 Формат А3

Инв. № подл. | Подпись и дата | Взам. инв. №

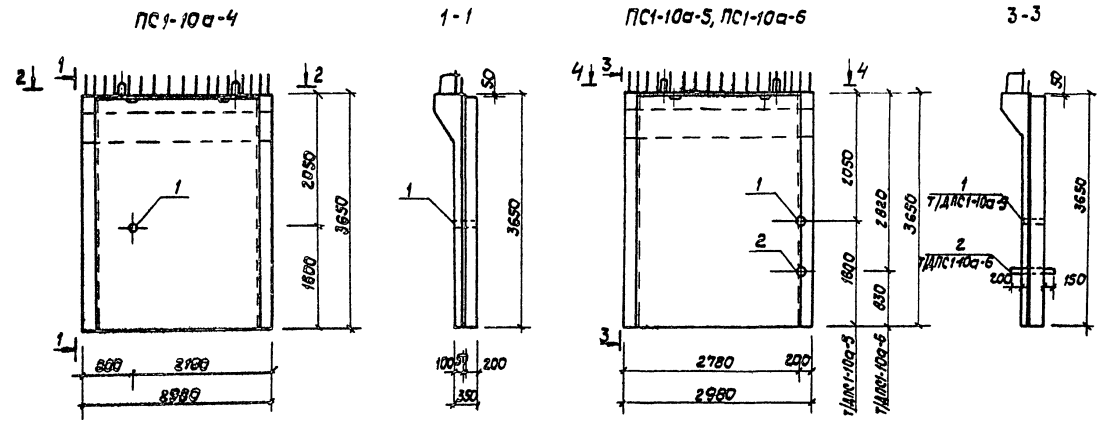

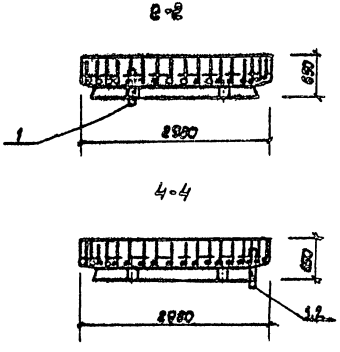

Спецификацию панелей стеновых ПС1-10а-4, ПС1-10а-5, ПС1-10а-6 см. л. 1.

9257/4 7

Нач. АСМ	Бадзюх		А-II-200-307.86 ИЖ		
Гл. инж. АСМ	Сухаренко		Панель стеновая. ПС1-10а-4, ПС1-10а-5, ПС1-10а-6. Сборочный чертеж	Стадия	Масса	Масштаб
ГАП	Попенко			Р	9,5т	
ГИП	Дрозд			Лист 4	Листов	
Рук. гр.	Матияш		Бетон М300	ГИПРОНИИЗДРАВ Киевский филиал		
Техник	Соловьева					
Инв. №	Бадзюх					

Привязан

Инв. №

Копир.

Формат А3

ПС1-10а-7, ПС1-10а-8

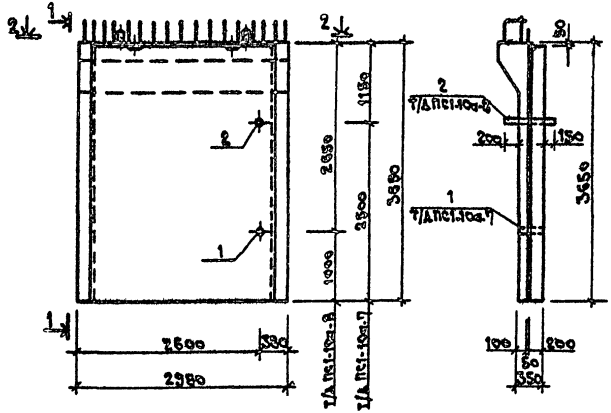

ПС1-10а-9, ПС1-10а-10

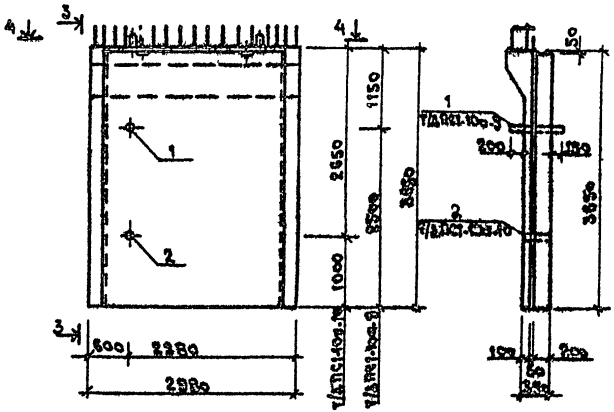

2-2



4-4



1. Спецификацию панелей стеновых ПС-1-10а-7, ПС1-10а-8, ПС-1-10а-9, ПС1-10а-10 см. л. 1.

9257/4 8

ПС1-10а-11

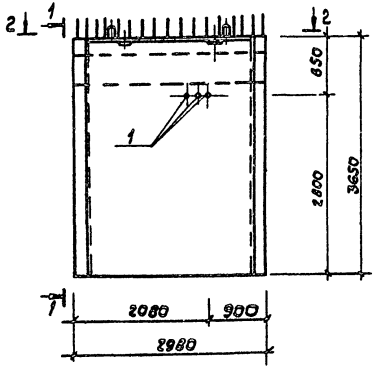

1-1

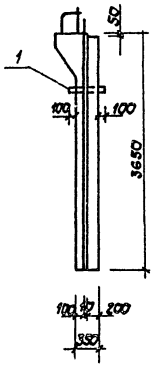

ПС1-10а-12

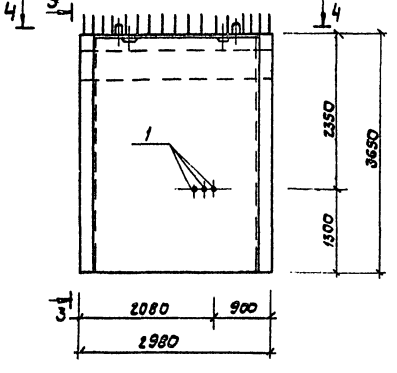

3-3

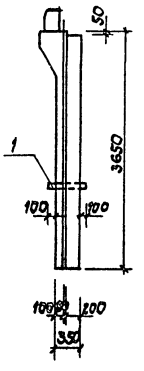

2-2

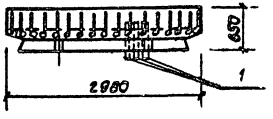

4-4

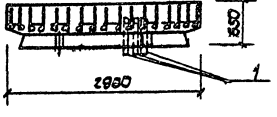

1. Спецификацию панелей стеновых ПС1-10а-Н, ПС1-10а-12 см. л. 1.

9257/4 9

Спецификация

Формат	Зона	Поз.	Обозначение	Наименование	Кол.	Примечан.
				П2-5-1		
			ИЖ, л.8	Опалубочный чертеж П2-5-1		
			У-01-01/80, вып. 1	Сборочный чертеж П2-5		
				Дополнительные изделия закладные		
		1	ИМ, л.25	МЗ-1	1	
		2	03.005, вып. 2, ал.20	КПК-19, $Д_1$=159, t=400	1	
				П2-5-2		
			ИЖ, л.8	Опалубочный чертеж П2-5-2		
			У-01-01/80, вып.1	Сборочный чертеж П2-5		
				Дополнительные изделия закладные		
		3	ИМ, л.25	МЗ-2	1	
				П2-5-3		
			ИЖ, л.9	Опалубочный чертеж П2-5-3		
			У-01-01/80 вып.1	Сборочный чертеж П2-5		
				Дополнительные изделия закладные		
		3	ИМ, л.25	МЗ-2	4	
				П2-5-4		
			ИЖ, л.9	Опалубочный чертеж П2-5-4		
			У-01-01/80, вып.1	Сборочный чертеж П2-5		
				Дополнительные изделия закладные		
		3	ИМ, л.25	МЗ-2	3	

Спецификация

Формат	Зона	Поз.	Обозначение	Наименование	Кол.	Примечан.
				П2-5-5		
			ИЖ, л.10	Опалубочный чертеж П2-5-5		
			У-01-01/80, вып. 1	Сборочный чертеж П2-5		
				Дополнительные изделия закладные		
		4	03.005-05, вып.2, ал.4 Т-199.250.10.000	КПК-4, $Д_1$=530, t=400	1	

9257/4 10

Нач. АСК-1	Бадзюк		
Гл. инж.	Сухаренко		
ГАП	Попенко		
ГИП	Дразд		
Рук. гр.	Матияш		
Техник	Бидочко		
Н. контр.	Бадзюк		

А-III-200-307.86 ИЖ

Плиты покрытия П2-5-1; П2-5-2; П2-5-3; П2-5-4; П2-5-5 Спецификация

Стадия	Масса	Масштаб
Р		

Лист 7 | Листов

ГИПРОНИИЗДРАВ
Киевский филиал

Привязан

Инв. №

Копировал Ш. Фомаз.

Формат А3

Инв. № подл. | Подпись и дата | Взам. инв. №

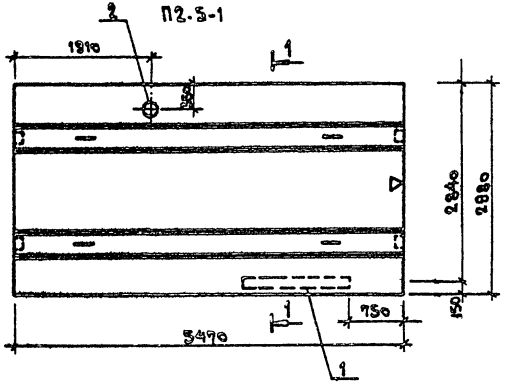

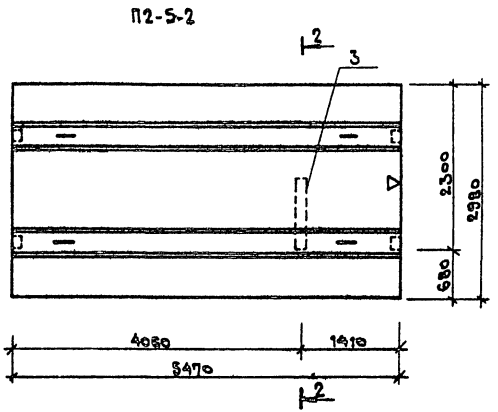

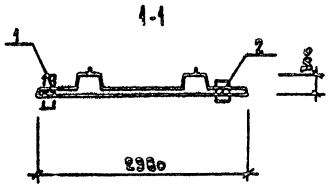

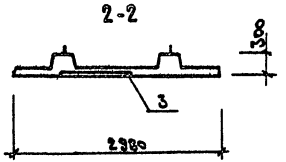

1. Знак ▽ нанести несмываемой яркой краской.
2. Спецификацию см. л.7, ведомость расхода стали на дополнительные закладные изделия см. л.10.

9257/4 11

Нач. АСМ	Бадзюх			А-II-200-307.86 ИЖС			
Гл. инж.	Сухаренко			Плиты покрытия П2-5-1; П2-5-2. Сборочный чертеж	Стадия	Масса	Масштаб
ГАП	Попенко				Р	5,8т	
ГИП	Дрозд				Лист 8	Листов	
Рук. гр.	Матвеев						
Техник	Бидочко			Бетон М 300	ГИПРОНИИЗДРАВ Киевский филиал		
Н. контр.	Бадзюх						

Привязан

Инв. №

Копировал м. Фомин

Формат А3

П2-5-3

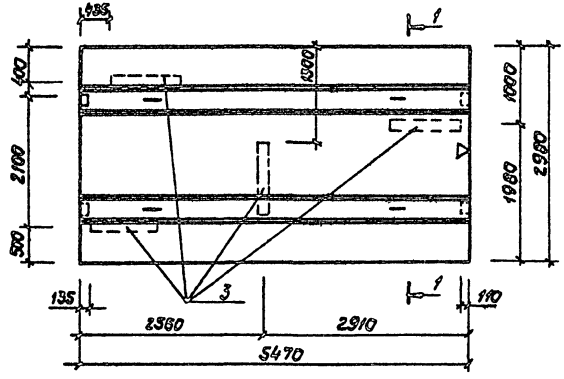

П2-5-4

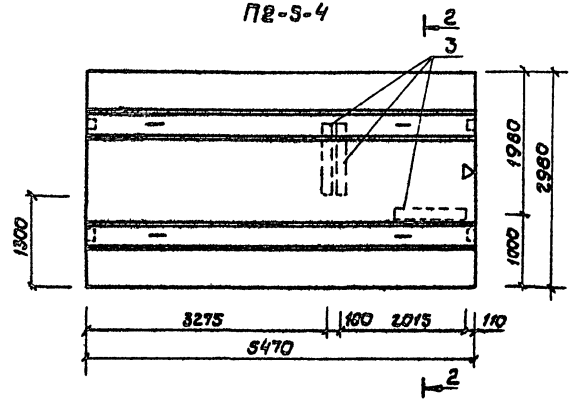

1-1

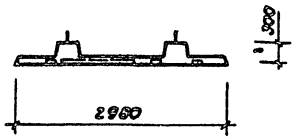

2-2

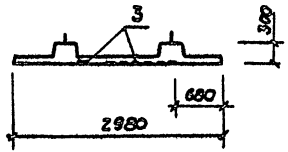

1. Знак ▽ нанести яркой несмываемой краской.
2. Спецификацию см. л.7, ведомость расхода стали на дополнительные закладные изделия см. л10.

9257/4 12

Нач. АСМ-1	Бадзюх			А-III-200-307.86 ИЖ		
Гл. инж. АСМ	Сухаренко			Плиты покрытия П2-5-3, П2-5-4. Сборочный чертеж	Стадия	Масса	Масштаб
ГАП	Попенко				Р	5,8т	
ГИП	Дрозд				Лист 9	Листов	
Рук. гр.	Матияш			Бетон М300	ГИПРОНИИЗДРАВ Киевский филиал		
Техник	Бидочко						
Н. контр.	Бадзюх						

Привязан

Инв. №

Копир.

Формат А3

Инв. № подл. | Подпись и дата | Взам. инв. №

П2-5-5

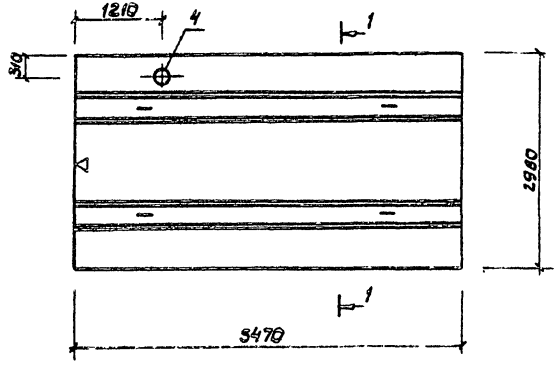

1-1

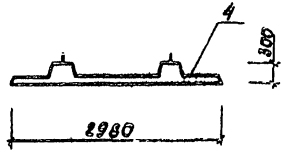

Ведомость расхода стали
на дополнительные закладные изделия, кг

Марка элемента	Изделия закладные									Всего
	Арматура класса			Прокат марки						
	AI			В Ст3сп			В Ст2сп			
	ГОСТ 5781-82			ГОСТ 19903-74*			ГОСТ 8732-78; 10704-76			
	Ф12		Итого	-δ=6	-δ=10	Итого	A_{II} Ф426	A_{II} Ф530	Итого	
П2-5-1	4,0		4,0	4,1	17,7	21,8	25,0	—	25,0	50,8
П2-5-2	2,4		2,4	—	11,8	11,8	—	—	—	14,2
П2-5-3	9,6		9,6	—	47,2	47,2	—	—	—	56,8
П2-5-4	7,2		7,2	—	35,4	35,4	—	—	—	43,6
П2-5-5	—		—	—	—	—	—	44,9	44,9	44,9

1. В плите покрытия П2-5-5 устанавливать КПК-4 Ф426 мм для Ia, II районов; КПК-4 Ф530 мм - для III, IV районов.
2. Знак ▽ нанести яркой несмываемой краской.
3. Спецификацию см. л. 7.

9257/4 13

				А-II-200-307.86 ИЖ		
Нач. АСИ	Бадзюк			Плита покрытия П2-5-5. Сборочный чертеж. Ведомость расхода стали на дополнительные закладные изделия.	Стадия	Масса	Масштаб
Н. инж. АСИ	Сидоренко				Р	5,8т	
ГАП	Поленко				Лист 10	Листов	
ГИП	Дрозд						
Рук. гр. К	Матиящ			Бетон М300	ГИПРОНИИЗДРАВ Киевский филиал		
Техник	Бибичко						
Инженер	Бадзюк						

Привязан

Инв. №

Инв. № подл. | Подпись и дата | Взам. инв. №

Копир

Формат А3

Формат	Зона	Поз.	Обозначение	Наименование	Кол.	Примечание
			ИМ, л.2	Каркас пространственный КП-113		
				Сборочные единицы и детали		
		3	ИМ, л.4	Каркас плоский КР-84	2	
		4	То же	Каркас плоский КР-85	13	
		1	ГОСТ 5781-82	ф8АI ℓ=4400	5	5,7
		2	ГОСТ 5781-82	ф8АI ℓ=3640	2	2,9
			ИМ, л.2	Каркас пространственный КП-114		
				Сборочные единицы и детали		
		3	ИМ, л.4	Каркас плоский КР-84	2	
		4	То же	Каркас плоский КР-85	8	
		9	ГОСТ 5781-82	ф8АI ℓ=2900	5	5,7
		10	ГОСТ 5781-82	ф8АI ℓ=2140	2	1,7
			ИМ, л.2	Каркас пространственный КП-115		
				Сборочные единицы и детали		
		3	ИМ, л.4	Каркас плоский КР-84	2	
		4	То же	Каркас плоский КР-85	7	
		7	ГОСТ 5781-82	ф8АI ℓ=2700	5	5,3
		8	ГОСТ 5781-82	ф8АI ℓ=1340	2	1,5

Формат	Зона	Поз.	Обозначение	Наименование	Кол.	Примечание
			ИМ, л.2	Каркас пространственный КП-116		
				Сборочные единицы и детали		
		3	ИМ, л.4	Каркас плоский КР-84	2	
		4	То же	Каркас плоский КР-85	6	
		5	ГОСТ 5781-82	ф8АI ℓ=2300	5	4,5
		6	ГОСТ 5781-82	ф8АI ℓ=1540	2	1,2

Ведомость расхода стали на элемент, кг

Марка элемента	Изделия арматурные				Всего
	Арматура классов				
	AI				
	ГОСТ 5781-82*				
	8	10	20	Итого	
КП-113	48,3	13,4	121,6	190,3	190,3
КП-114	31,9	12,4	78,6	122,9	122,9
КП-115	28,5	11,0	70,0	110,5	110,5
КП-116	24,8	9,6	61,4	95,8	95,8

Привязан

Инв. №

Нач.ОСМ	Бадмаев	
Гл.инж.	Сапрыкина	
ГАП	Попенко	
ГИП	Дрозд	
Рук.гр.	Матичин	
Техник	Соловьева	
Н.контр.	Бадмаев	

А-II-200-307.86 ИМ

Каркасы пространственные КП-113÷КП-116. Спецификация. Ведомость расхода стали

Стадия	Масса	Масштаб
Р		
Лист 1	Листов 29	

ГИПРОНИИЗДРАВ
Киевский филиал

Копировал

Формат А3

9257/4 14

Инв.№ подл. | Подпись и дата | Взам. инв.№

КП-113

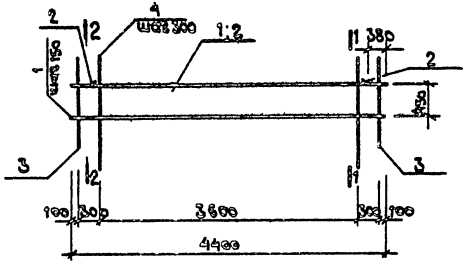

1-1

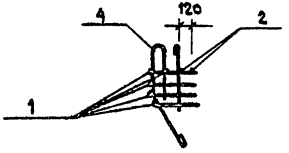

2-2

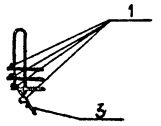

3-3

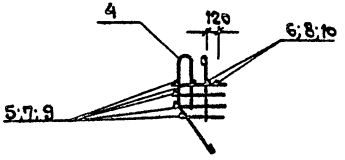

4-4

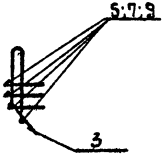

КП-114, КП-115, КП-116

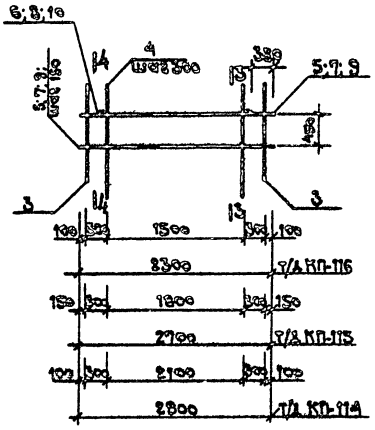

1. Все элементы пространственных каркасов соединять между собой контактной точечной сваркой типа КТ-2 (ГОСТ 14098-68) во всех точках соприкасания. Соединение элементов дуговой сваркой не допускается.
2. Спецификацию пространственных каркасов см. л. 1.

9257/4 15

Нач. АСМ	Бадзюк		А-II-200-307.86 ИМ			
Гл. инж.	Сухаренко		Каркасы пространственные КП-113, КП-114, КП-115, КП-116.	Стадия	Масса	Масштаб
ГАП	Попенко			Р		
ГИП	Дрозд			Лист 2	Листов	
Рук. гр.	Матвиян			ГИПРОНИИЗДРАВ Киевский филиал		
Техник	Соловьева					
Н. контр.	Бадзюк					

Привязан

Инв. №

Копировал

Формат А3

КП27-1

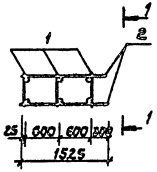

КП 27-2

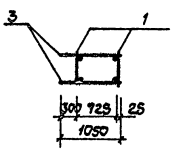

1-1

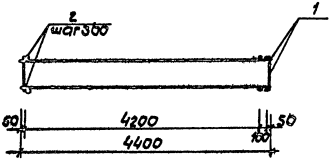

КП27-3

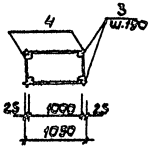

Спецификация

Формат	Зона	Поз.	Обозначение	Наименование	Кол.	Примечан.
				КП27-1		
				Сборочные единицы		
		1	У-01-01/80. 4-00011	Каркас плоский КР27	3	22,8
				Детали		
		2	ГОСТ 5781-82	Ф 25А III, ℓ=1525	32	5.9
				КП27-2		
				Сборочные единицы		
		1	У-01-01/80. 4-00011	Каркас плоский КР27	2	22.8
				Детали		
		3	ГОСТ 5781-82	Ф 25А III, ℓ=1050	32	4.0
				КП27-3		
				Сборочные единицы		
		4	ИМ, л.9	Каркас плоский КР86	2	4.7
				Детали		
		3	ГОСТ 5781-82	Ф 25А III ℓ=1050	8	4.0

9257/4 16

Нач. АСМ	Бадзюл		
Гл. инж.	Сухоренко		
ГАП	Попенко		
ГИП	Дрозд		
Рук. гр. кон.	Матияш		
Техник	Бидочко		
Н. контр.	Бадзюл		

Привязан

Инв. №

А-III-200-377.86 ИМ

Каркасы пространственные КП27-1; КП27-2, КП27-3. Спецификация

Стадия	Масса	Масштаб
Р		

Лист 3 Листов

ГИПРОНИИЗДРАВ
Киевский филиал

Копир

Формат А3

Инв. № подл. Подпись и дата Взам. инв. №

Спецификация

Формат	Зона	Поз.	Обозначение	Наименование	Кол.	Примечан.
			ИМ л.8	Каркас КР-84		
				Детали		
		1	ГОСТ 5781-82	Ф20АI L = 2000	1	4,9кг
		2	ГОСТ 5781-82	Ф10АI L = 370	2	0,2кг
		3	ГОСТ 5781-82	Ф10АI L = 250	1	0,2кг
			ИМ л.8	Каркас КР-85		
				Детали		
		4	ГОСТ 5781-82	Ф20АI L = 2420	1	6,0кг
		5	ГОСТ 5781-82	Ф20АI L = 1040	1	2,6кг
		6	ГОСТ 5781-82	Ф10АI L = 620	2	0,4кг
		7	ГОСТ 5781-82	Ф10АI L = 510	1	0,3кг
		8	ГОСТ 5781-82	Ф10АI L = 410	1	0,2кг
			ИМ л.8	Каркас КР-109		
				Детали		
		9	ГОСТ 5781-82	Ф18АIII L = 1580	4	3,2кг
		10	ГОСТ 5781-82	Ф10АI L = 380	8	0,2кг
			ИМ л.8	Каркас КР-110		
				Детали		
		11	ГОСТ 5781-82	Ф18АIII L = 1480	4	3,0кг
		10	ГОСТ 5781-82	Ф10АI L = 380	8	0,2кг

Спецификация

Формат	Зона	Поз.	Обозначение	Наименование	Кол.	Примечан.
			ИМ л.8	Каркас КР-111		
				Детали		
		12	ГОСТ 5781-82	Ф16АIII L = 3350	1	5,3кг
		13	ГОСТ 5781-82	Ф16АIII L = 550	2	0,9кг
		14	ГОСТ 5781-82	Ф8АI L = 380÷780	4	0,2кг
			ИМ л.9	Каркас КР-104		
				Детали		
		17	ГОСТ 5781-82	Ф18АIII L = 880	2	1,8кг
		10	ГОСТ 5781-82	Ф10АI L = 480	5	0,2кг
			ИМ л.9	Каркас КР-105		
				Детали		
		18	ГОСТ 5781-82	Ф18АIII L = 2180	2	4,4кг
		15	ГОСТ 5781-82	Ф10АI L = 480	12	0,3кг
			ИМ л.9	Каркас КР-112		
				Детали		
		17	ГОСТ 5781-82	Ф18АIII L = 880	2	1,8кг
		19	ГОСТ 5781-82	Ф10АI L = 730	5	0,5кг

9257/4 17

Нач.АСМ-1	Бадзюк		
Гл.инж.АСА	Сухаренко		
ГАП	Попенко		
ГИП	Дрозд		
Рук.гр.	Матияш		
Вед.инж.	Гончаренко		
Н.контр.	Бадзюк		

А-III-200-307.86 ИМ

Каркасы КР-84, КР-85
КР-104, КР-105
КР-109÷КР-112
Спецификации

Стадия	Масса	Масштаб
Р		

Лист 4 | Листов

ГИПРОНИИЗДРАВ
Киевский филиал

Привязан

Инв. №

Копир

Формат А3

Инв. № подл. | Подпись и дата | Взам. инв. №

Спецификация

Формат	Зона	Поз.	Обозначение	Наименование	Кол.	Примечан.
			ИМ, л. 9	Каркас КР-86		
				Детали		
		1	ГОСТ 5781-82	ф25АIII L=900	1	3,5 кг
		2	ГОСТ 5781-82	ф12АI L=900	1	0,8 кг
		3	ГОСТ 5781-82	ф8АIII L=310	4	0,1 кг
			ИМ, л. 9	Каркас КР-87		
				Детали		
		4	ГОСТ 5781-82	ф12АI L=5760	2	5,1 кг
		5	ГОСТ 5781-82	ф8АI L=250	20	0,1 кг
			ИМ, л. 9	Каркас КР-88		
				Детали		
		6	ГОСТ 5781-82	ф28АIII L=5760	1	27,8 кг
		7	ГОСТ 5781-82	ф16АI L=5760	2	9,1 кг
		8	ГОСТ 5781-82	ф12АIII L=350	38	0,3 кг
			ИМ, л. 12	Каркас КР-97		
				Детали		
		9	ГОСТ 5781-82	ф28АIII L=3060	2	14,8 кг
		10	ГОСТ 5781-82	ф10АI L=480	16	0,3 кг
			ИМ, л. 9	Каркас КР-98		
				Детали		
		11	ГОСТ 5781-82	ф18АIII L=750	2	1,5 кг
		10	ГОСТ 5781-82	ф10АI L=380	5	0,2 кг

Спецификация

Формат	Зона	Поз.	Обозначение	Наименование	Кол.	Примечан.
			ИМ, л. 9	Каркас КР-100		
				Детали		
		12	ГОСТ 5781-82	ф18АIII L=1060	2	2,1 кг
		10	ГОСТ 5781-82	ф10АI L=380	6	0,2 кг
			ИМ л. 9	Каркас КР-102		
				Детали		
		13	ГОСТ 5781-82	ф18АIII L=830	2	1,7 кг
		10	ГОСТ 5781-82	ф10АI L=480	5	0,3 кг
			ИМ, л. 9	Каркас КР-99		
				Детали		
		14	ГОСТ 5781-82	ф18АIII L=2480	2	4,9 кг
		15	ГОСТ 5781-82	ф10АI L=480	13	0,3 кг
			ИМ, л. 9	Каркас КР-103		
				Детали		
		16	ГОСТ 5781-82	ф18АIII L=1980	2	3,9 кг
		10	ГОСТ 5781-82	ф10АI L=380	12	0,2 кг

9257/4 18

Взам. инв. №

Подпись и дата

Инв. № подл.

Привязан

Инв. №

Нач. АСМ	Бадзюк	
Гл. инж.	Сухаренко	
ГАП	Попенко	
ГИП	Дрозд	
Рук. гр.	Матияш	
Ст. инж.	Березовская	
Н. контр.	Бадзюк	

А-III-200-307.86 ИМ

Каркасы КР-86 ÷ КР-88
КР-97 ÷ КР-100
КР-102; КР-103
Спецификации

Стадия	Масса	Масштаб
Р		

Лист 5 Листов

ГИПРОНИИЗДРАВ
Киевский филиал

Копировал

формат А3

Спецификация

Формат	Зона	Поз.	Обозначение	Наименование	Кол.	Примечан.
			ИМ л.10	Каркас КР-89		
				Детали		
		1	ГОСТ 5781-82	Ф16АIII L = 3980	1	6,3кг
		2	ГОСТ 5781-82	Ф20АIII L = 2400	1	5,9кг
		3	ГОСТ 5781-82	Ф10АIII L = 290	14	4,1кг
		4	ГОСТ 5781-82	Ф10АIII L = 1000	1	0,4кг
			ИМ л. 10	Каркас КР-90		
				Детали		
		5	ГОСТ 5781-82	Ф16АIII L = 2800	2	4,4кг
		6	ГОСТ 5781-82	Ф10АIII L = 370	17	0,2кг
			ИМ л. 10	Каркас КР-91		
				Детали		
		3	ГОСТ 5781-82	Ф10АIII L = 290	13	0,2кг
		4	ГОСТ 5781-82	Ф10АIII L = 1000	1	0,4кг
		7	ГОСТ 5781-82	Ф16АIII L = 3630	1	5,7кг
		8	ГОСТ 5781-82	Ф20АIII L = 2050	1	5,1кг
			ИМ л. 10	Каркас КР-92		
				Детали		
		9	ГОСТ 5781-82	Ф16АIII L = 880	2	1,4кг
		10	ГОСТ 5781-82	Ф10АII L = 270	3	0,2кг
			ИМ л.12	Каркас КР-114		
				Детали		
		1	ГОСТ 5781-82	Ф10АI L = 480	7	0,3кг
		2	ГОСТ 5781-82	Ф28АII L = 1060	2	5,1кг

Спецификация

Формат	Зона	Поз.	Обозначение	Наименование	Кол.	Примечан.
			ИМ л. 12	Каркас КР-115		
				Детали		
		3	ГОСТ 5781-82	Ф10АI L = 480	19	0,2кг
		5	ГОСТ 5781-82	Ф28АIII L = 3630	2	4,4кг
			ИМ л.11	Каркас КР-113		
				Детали		
		7	ГОСТ 5781-82	Ф16АIII L = 2980	1	5,7кг
		8	ГОСТ 5781-82	Ф20АIII L = 2730	1	5,1кг
		3	ГОСТ 5781-82	Ф10АIII L = 290	14	0,2кг
			ИМ л. 11	Каркас КР-93		
				Детали		
		9	ГОСТ 5781-82	Ф25АIII L = 2670	1	10,3кг
		10	ГОСТ 5781-82	Ф25АIII L = 3700	1	14,2кг
		11	ГОСТ 5781-82	Ф10АIII L = 300	12	0,2кг
		12	ГОСТ 5781-82	Ф10АIII L = 1000	1	0,4кг
			ИМ л.11	Каркас КР-94		
				Детали		
		9	ГОСТ 5781-82	Ф25АIII L = 2670	1	10,3кг
		11	ГОСТ 5781-82	Ф10АIII L = 300	12	0,2кг
		12	ГОСТ 5781-82	Ф10АIII L = 1000	1	0,4кг
		13	ГОСТ 5781-82	Ф20АIII L = 3700	1	9,1кг

9257/4 19

Инв. № подл. | Подпись и дата | Взам. инв. №

Привязан

Инв. №

Нач. АСУ	Бадзюх	
Гл. инж. АСУ	Сухаренко	
ГАП	Попенко	
ГИП	Дрозд	
Рук. гр.	Матияш	
Вед. инж.	Гончаренко	
Н. контр.	Бадзюх	

А-III-200-307.86 ИМ

Каркасы КР-89÷КР-94
КР-113÷КР-115

Спецификация

Стадия	Масса	Масштаб
Р		

Листы | Листов

ГИПРОНИИЗДРАВ
Киевский филиал

Копир

Формат А3

Формат	Зона	Поз.	Обозначение	Наименование	Кол.	Примечан.
			ИМ л.12	Каркас КР-95		
				Детали		
		1	ГОСТ 5781-82	Ф 10АI L=380	16	0,2кг
		2	то же	Ф 18АIII L=3060	2	6,1кг
			ИМ л. 12	Каркас КР-96		
				Детали		
		1	ГОСТ 5781-82	Ф 10АI L=380	19	0,2кг
		5	то же	Ф 18АIII L=3630	2	7,3кг
			ИМ л. 12	Каркас КР-101		
				Детали		
		3	ГОСТ 5781-82	Ф 10АI L=480	19	0,3кг
		5	то же	Ф 18АIII L=3630	2	7,3кг
			ИМ л. 12	Каркас КР-106		
				Детали		
		4	ГОСТ 5781-82	Ф 10АI L=730	19	0,5кг
		5	то же	Ф 18АIII L=3630	2	7,3кг
			ИМ л.12	Каркас КР-117		
		1	ГОСТ 5781-82	Ф 10АI L=480	19	0,3кг
		5	то же	Ф 28АIII L=3630	2	1,75кг

Формат	Зона	Поз.	Обозначение	Наименование	Кол.	Примечан.
			ИМ л.12	Каркас КР-107		
				Детали		
		3	ГОСТ 5781-82	Ф 10АI L=480	16	0,3кг
		6	то же	Ф 18АIII L=3480	2	7,0кг
		7	"	Ф 18АIII L=1250	2	2,5кг
			ИМ л. 12	Каркас КР-108		
				Детали		
		1	ГОСТ 5781-82	Ф 10АI L=380	16	0,2кг
		6	то же	Ф 18АIII L=3480	2	7,0кг
		7	"	Ф 18АIII L=1250	2	2,5кг
			ИМ л.9	Каркас КР-116		
				Детали		
		10	ГОСТ 5781-82	Ф 10АI L=480	5	0,3кг
		13	то же	Ф 28АIII L=830	2	4,1кг

9257/4 20

А-III-200-307.86 ИМ

Каркасы КР-95, КР-96, КР-101, КР-106, КР-107, КР-108, КР-116, КР-117. Спецификация

Нач.АСМ	Бадзюх	
Гл.инж.	Сухоренко	
ГАП	Попенко	
ГИП	Дрозд	
Рук.гр.к.	Матияш	
Инженер	Фабрико	
Н.контр.	Бадзюх	

Стадия	Масса	Масштаб
Р		

Лист 7 | Листов

ГИПРОНИИЗДРАВ
Киевский филиал

Привязан

Инв. №

Копир.

Формат А3

Инв. № подл. | Подпись и дата | Взам. инв. №

КР-84

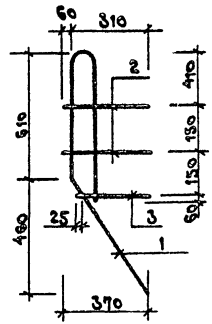

Поз.1

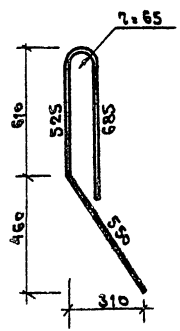

КР-85

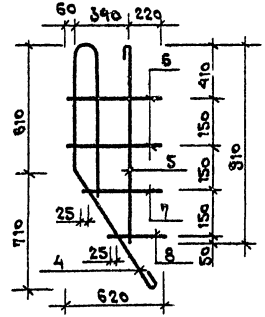

Поз.4

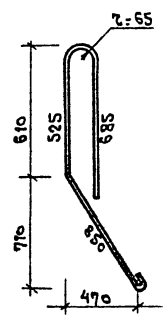

КР-109, КР-110

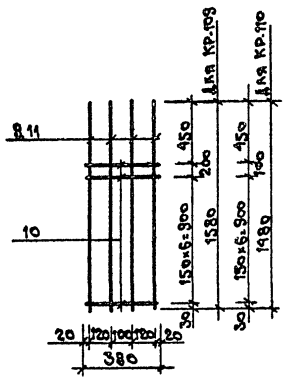

КР-111

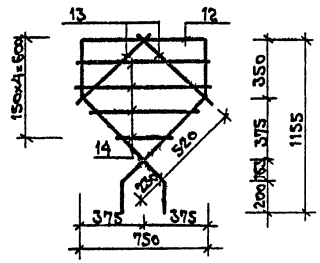

1. Спецификацию см. л.4
2. Указание по сварке каркасов см. л.12.

9257/4 21

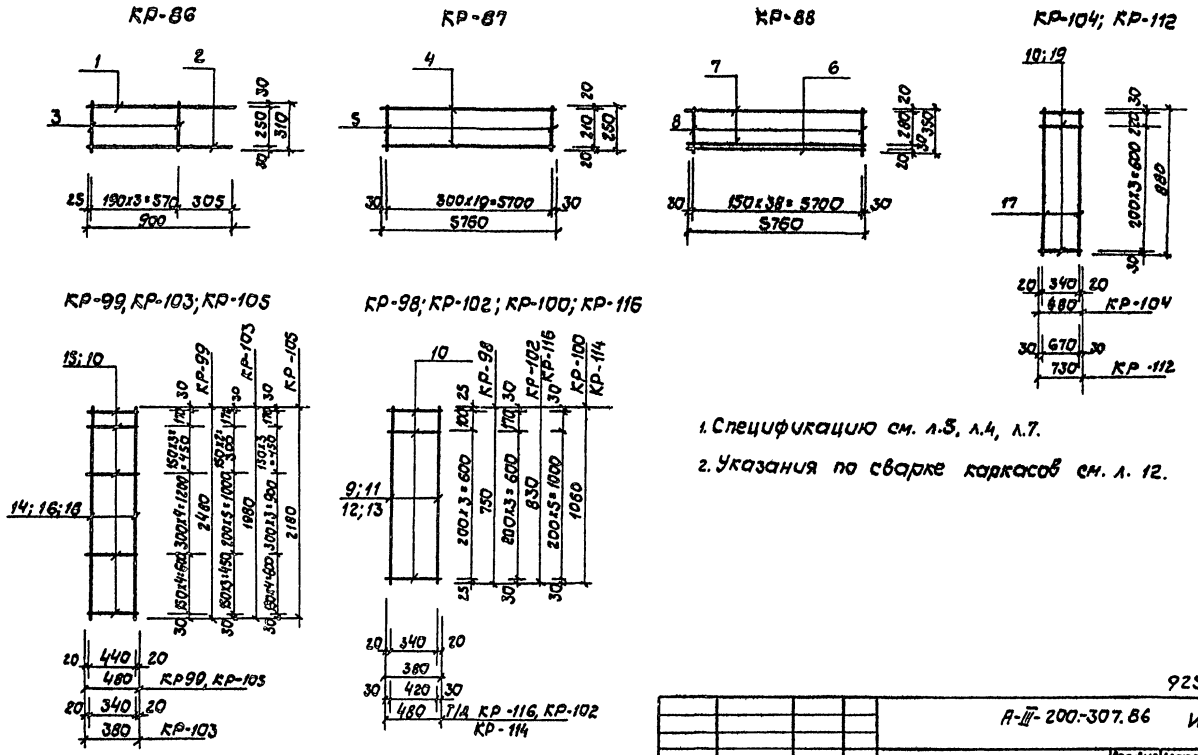

1. Спецификацию см. л.5, л.4, л.7.
2. Указания по сварке каркасов см. л. 12.

9257/4 22

А-III-200-307.86 ИМ

Нач.АСМ	Бадзюк		Каркасы КР-86, КР-87 КР-88; КР-98; КР-99; КР-100 КР-102, КР-103÷КР-105; КР-112 КР-114, КР-116	Стадия	Масса	Масштаб
Гл.инж.	Сухаренко			Р		
ГАП	Попенко					
ГИП	Дрозд			Лист 9	Листов	
Рук.гр.к	Матияш			ГИПРОНИИЗДРАВ Киевский филиал		
Ст.инж.	Березовская					
Н.контр.	Бадзюк					

Привязан

Инв. №

Копир.

Формат А3

Инв. № подл. | Подпись и дата взам. инв. №

КР-89

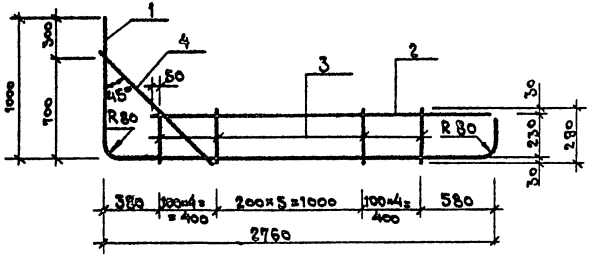

КР-91

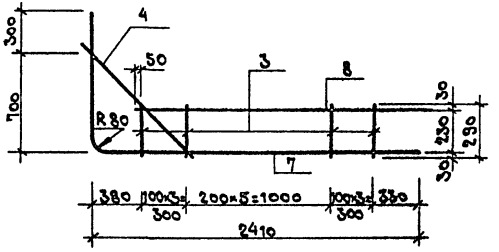

КР-90

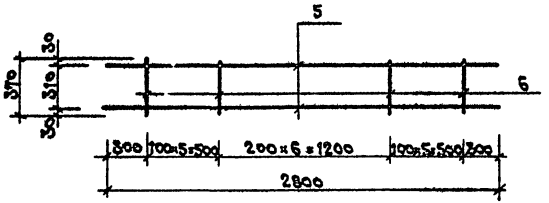

КР-92

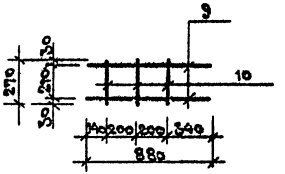

1. Спецификацию см. л. 6.
2. Указания по сварке каркасов см. л. 12.

9257/4 23

Нач. АСМ	Бадзюл			А-III-200-307.86 ИМ		
Гл. инж.	Сухаренко			Каркасы плоские КР-89 ÷ КР-92	Стадия	Масса	Масштаб
ГАП	Попенко				Р		
ГИП	Дрозд				Лист 10	Листов	
Рук. гр.	Матияш				ГИПРОНИИЗДРАВ Киевский филиал		
Вед. инж.	Гончаренко						
Н. контр.	Бадзюл						

Привязан

Инв. №

Инв. № подл. | Подпись и дата | Взам. инв. №

Копировал

Формат А3

КР-93, КР-94

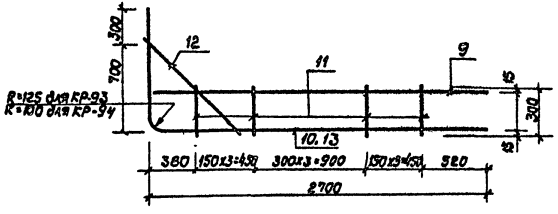

КР-113

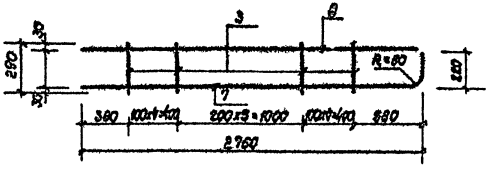

1. Спецификацию стали см. л. 6.
2. Указания по сварке см. л. 12.

9257/4 24

Нач. АСМ	Бадзюх			А-III-200-307.86 ИМ	
Гл. инж. АСМ	Сухаренко			Каркасы плоские КР-93, КР-94, КР-113	Стадия: Р; Масса; Масштаб
ГАП	Попенко				
ГИП	Дрозд				Лист 11; Листов
Рук. гр.	Матияш				ГИПРОНИИЗДРАВ Киевский филиал
Вед. инж.	Гончаренко				
Н. контр.	Бадзюх				

Привязан

Инв. №

Копир

Формат А3

Инв. № подл. | Подпись и дата | Взам. инв. №

КР-95, КР-97

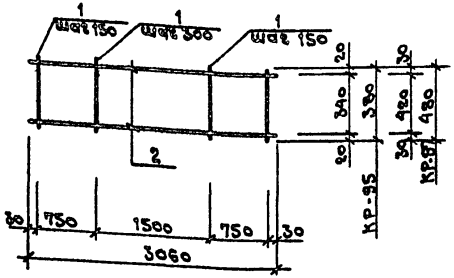

КР-96, КР-101, КР-106, КР-115, КР-117

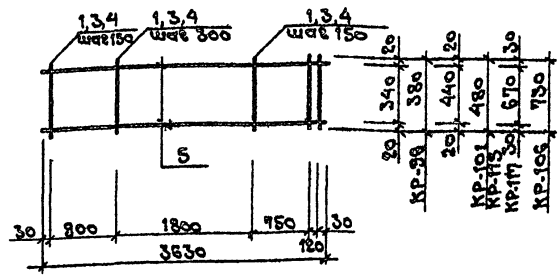

КР-107, КР-108

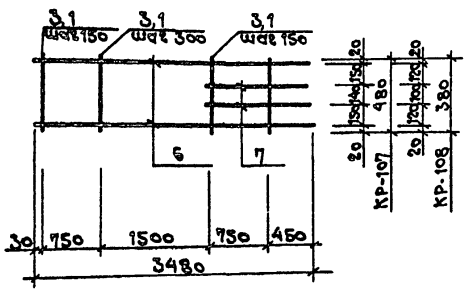

1. Спецификацию каркасов КР-95, КР-96, КР-101, КР-106, КР-107, КР-108 см. л.7, КР-97 л.5, КР-114, КР-115, КР-117 л.6.
2. Арматурные каркасы изготавливать при помощи точечной электросварки в соответствии со СН 393-78.
3. Все плоские каркасы в местах пересечений должны быть соединены точечной сваркой.

9257/4 25

Нач.АСМ	Бадзюх		А-III-200-307.86 ИМ		
Гл.инж.	Сухаренко		Каркасы КР-95÷КР-97 КР-101; КР-106; КР-107; КР-108; КР-115; КР-117	Стадия	Масса	Масштаб
ГАП	Попенко			Р		
ГИП	Дрозд			Лист 12	Листов	
Рук.гр.	Матияш			ГИПРОНИИЗДРАВ Киевский филиал		
Инженер	Фабрико					
Н.контр	Бадзюх					

Привязан

Инв.№

Копировал

Формат А3

Инв.№ подл. | Подпись и дата | Взам.инв.№

Формат	Зона	Поз.	Обозначение	Наименование	Кол.	Примечан. кг
			ИМ, л. 16	Сетка С-116		
				Детали		
		1	ГОСТ 5781-82	ф25АIII ℓ=3570	19	13,7
		2	ГОСТ 5781-82	ф8АI ℓ=2800	13	1,1
			ИМ, л. 16	Сетка С-117		
				Детали		
		1	ГОСТ 5781-82	ф25АIII ℓ=3570	16	13,7
		3	ГОСТ 5781-82	ф8АI ℓ=2300	13	0,9
			ИМ, л. 16	Сетка С-118		
				Детали		
		1	ГОСТ 5781-82	ф25АIII ℓ=3570	25	13,7
		4	ГОСТ 5781-82	ф8АI ℓ=3600	13	1,4
			ИМ, л. 16	Сетка С-119		
				Детали		
		5	ГОСТ 5781-82	ф25АIII ℓ=3450	20	13,3
		6	ГОСТ 5781-82	ф8АI ℓ=2970	13	1,2
			ИМ л. 17	Сетка С-120		
				Детали		
		1	ГОСТ 5781-82	ф25АIII ℓ=3450	26	13,3
		2	ГОСТ 5781-82	ф8АI ℓ=3800	8	1,5

Формат	Зона	Поз.	Обозначение	Наименование	Кол.	Примечан.
			ИМ, л. 17	Сетка С-121		
				Детали		
		1	ГОСТ 5781-82	ф25АIII ℓ=3450	17	13,3
		3	ГОСТ 5781-82	ф8АI ℓ=2500	8	1,0
			ИМ, л. 17	Сетка С-122		
				Детали		
		1	ГОСТ 5781-82	ф25АIII ℓ=3450	19	13,3
		4	ГОСТ 5781-82	ф8АI ℓ=2800	8	1,1
			ИМ, л. 17	Сетка С-123		
				Детали		
		1	ГОСТ 5781-82	ф25АIII ℓ=3450	27	13,3
		5	ГОСТ 5781-82	ф8АI ℓ=3900	8	1,5
			ИМ, л. 17	Сетка С-124		
				Детали		
		1	ГОСТ 5781-82	ф25АIII ℓ=3450	27	13,3
		5	ГОСТ 5781-82	ф8АI ℓ=3900	8	1,5

Инв. № подл. | Подпись и дата | Взам. инв. №

Привязан

Инв. №

9257/4 26

Нач. отд.	Бадагов	
Гл. инж.	Суворенко	
ГАП	Потапкин	
ГИП	Дрозд	
Разраб.	Матвиец	
Гл. спец.	Соколовская	
Н. контр.	Бадагов	

А-II-200-307.86 ИМ

Сетки С-116, С-117, С-118, С-119, С-120, С-121, С-122, С-123, С-124. Спецификация.

Стадия	Масса	Масштаб
Р		
Лист 13	Листов	

ГИПРОНИИЗДРАВ Киевский филиал

Копировал Ал. Фомина

Формат А3

Формат	Зона	Поз.	Обозначение	Наименование	Кол.	Примечан.
			ИМ л. 18	Сетка С-125		
				Детали		
		1	ГОСТ 5781-82	Ф 16 А III ℓ=3000	19	4,7 кг
		2	То же	Ф 8 А I ℓ=3700	10	1,5 кг
			ИМ л. 18	Сетка С-126		
				Детали		
		1	ГОСТ 5781-82	Ф 16 А III ℓ=3000	9	4,7 кг
		3	То же	Ф 8 А I ℓ=1580	10	0,6 кг
			ИМ л. 18	Сетка С-127		
				Детали		
		5	ГОСТ 5781-82	Ф 14 А III ℓ=1480	7	1,8 кг
		6	То же	Ф 14 А III ℓ=1980	20	2,4 кг
		7	"	Ф 8 А I ℓ=5030	8	2,0 кг
		8	"	Ф 8 А I ℓ=3750	2	1,5 кг
			ИМ л. 18	Сетка С-128		
				Детали		
		4	ГОСТ 5781-82	Ф 8 А I ℓ=3050	11	1,2 кг
		6	То же	Ф 14 А III ℓ=1980	13	2,4 кг
			ИМ л. 19	Сетка С-133		
				Детали		
		5	ГОСТ 5781-82	Ф 12 А III ℓ=1900	10	1,7 кг
		6	То же	Ф 8 А I ℓ=1900	10	0,8 кг

Формат	Зона	Поз.	Обозначение	Наименование	Кол.	Примечан.
			ИМ л. 18	Сетка С-129		
				Детали		
		4	ГОСТ 5781-82	Ф 8 А I ℓ=3050	11	1,2 кг
		5	То же	Ф 14 А III ℓ=1480	13	1,8 кг
			ИМ л. 19	Сетка С-130		
				Детали		
		1	ГОСТ 5781-82	Ф 8 А I ℓ=1700	8	0,7 кг
		2	То же	Ф 12 А III ℓ=1780	12	1,6 кг
			ИМ л. 19	Сетка С-131		
				Детали		
		3	ГОСТ 5781-82	Ф 8 А I ℓ=4650	12	1,8 кг
		4	То же	Ф 12 А III ℓ=2240	24	1,9 кг
			ИМ л. 19	Сетка С-132		
				Детали		
		8	ГОСТ 5781-82	Ф 12 А III ℓ=2840	10	2,5 кг
		7	То же	Ф 8 А I ℓ=1900	15	0,8 кг

9257/4 27

Нач. АСМ	Бадзюк		
Гл. АСМ	Сухаренко		
ГАП	Попенко		
ГИП	Дрозд		
Рук. гр.	Матияш		
Техник	Соловьева		
Н. контр.	Бадзюк		

Привязан

Инв. №

А-III-200-307.86 ИМ

Сетки С-125, С-126, С-127, С-128, С-129, С-130, С-131 С-132, С-133.
Спецификация

Стадия	Масса	Масштаб
Р		

Лист 14 Листов

ГИПРОНИИЗДРАВ
Киевский филиал

копир.

Формат А3

Инв. № подл. | Подпись и дата | Взам. инв. №

Формат	Зона	Поз.	Обозначение	Наименование	Кол.	Примечан.
			ИМ л. 20	Сетка С-134		
				Детали		
		1	ГОСТ 5781-82*	ф8АI ℓ=5600	17	2,2 кг
		3	ГОСТ 5781-82*	ф12АI ℓ=4100	19	3,6 кг
			ИМ, л.20	Сетка С-135		
				Детали		
		1	ГОСТ 5781-82*	ф8АI ℓ=5600	14	2,2 кг
		2	ГОСТ 5781-82*	ф8АI ℓ=4000	19	1,6 кг
			ИМ, л. 20	Сетка С-136		
				Детали		
		4	ГОСТ 5781-82*	ф12АIII ℓ=860÷1060	20	0,9 кг
		5	ГОСТ 5781-82*	ф12АIII ℓ=2980	20	2,6 кг
			ИМ, л.21	Сетка С-137		
				Детали		
		1	ГОСТ 5781-82*	ф12АIII ℓ=1680	31	1,5 кг
		2	ГОСТ 5781-82*	ф8АI ℓ=5050	10	2,0 кг

Формат	Зона	Поз.	Обозначение	Наименование	Кол.	Примечан.
			ИМ, л. 21	Сетка С-138		
				Детали		
		4	ГОСТ 5781-82*	ф12АIII ℓ=960÷1130	24	0,9 кг
		5	ГОСТ 5781-82*	ф12АIII ℓ=2980	16	2,6 кг
			ИМ, л. 21	Сетка С-139		
				Детали		
		2	ГОСТ 5781-82*	ф12АIII ℓ=4450	10	4,0 кг
		3	ГОСТ 5781-82*	ф8АI ℓ=1680	28	0,7 кг

28
9257/4

Инв.№ подл. | Подпись и дата | Взам.инв.№

Привязан

Инв.№

Нач.ассиг.	Бадзюк	
Гл.инж.	Сухаренко	
ГАП	Попенко	
ГИП	Дрозд	
Рук.гр.	Матияш	
Техник	Соловьева	
Н.контр.	Бадзюк	

А-III-200-307.86 ИМ

Сетки С-134, С-135, С-136
С-137, С-138, С-139
Спецификация

Стадия	Масса	Масштаб
Р		

Лист 15 | Листов

ГИПРОНИИЗДРАВ
Киевский филиал

Копировал Ш. Фомин

Формат А3

С-116

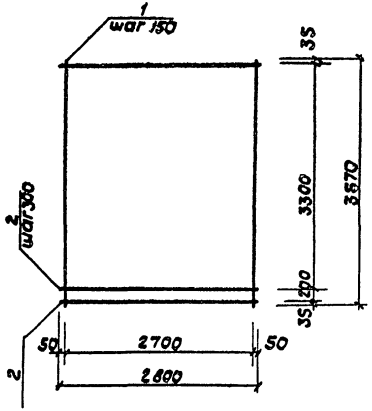

С-117

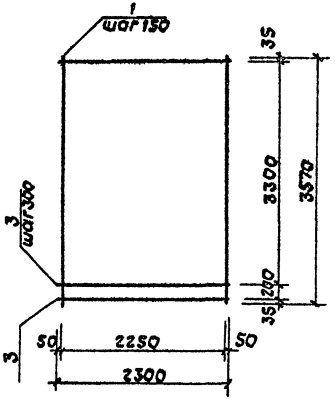

С-118

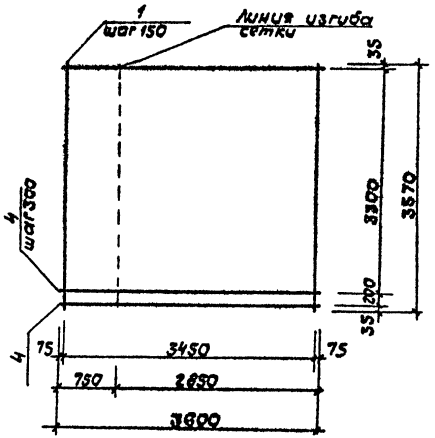

С-119

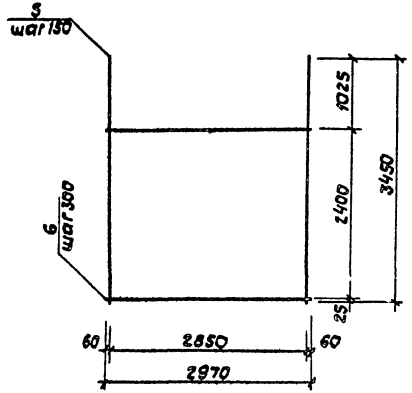

1. Спецификацию сеток см. л. 13.
2. Арматурные сетки изготавливать при помощи точечной электросварки в соответствии с СН 393-78.
3. Все плоские сетки в местах пересечений должны быть соединены точечной сваркой.

9257/4 29

Нач. АСМ-1	Бадзюх			А-II-200-307.86		ИМ	
Гл. инж. АСМ	Сухаренко			Сетки С-116, С-117, С-118, С-119	Стадия	Масса	Масштаб
ГАП	Попенко				Р		
ГИП	Дрозд				Лист 16	Листов	
Рук. гр. к	Матияш				ГИПРОНИИЗДРАВ		
Техник	Соловьева				Киевский филиал		
Н. контр.	Бадзюх						

Привязан

Инв. №

Копир.

Формат А3

Инв. № подл. | Подпись и дата | Взам. инв. №

С-120

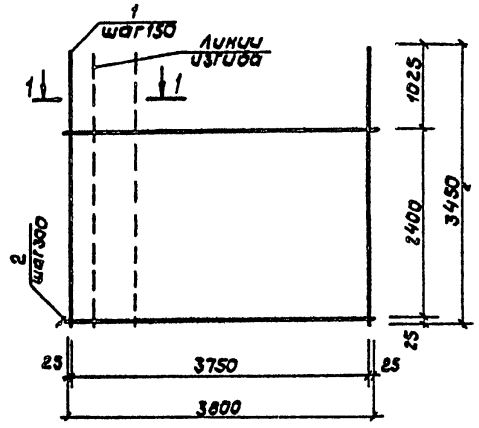

С-121

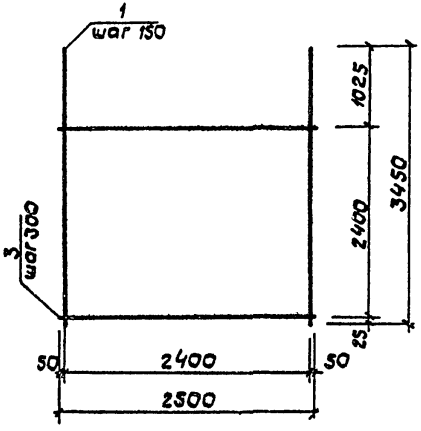

С-122

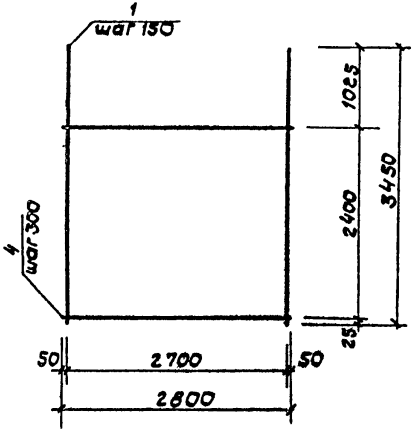

С-123, С-124

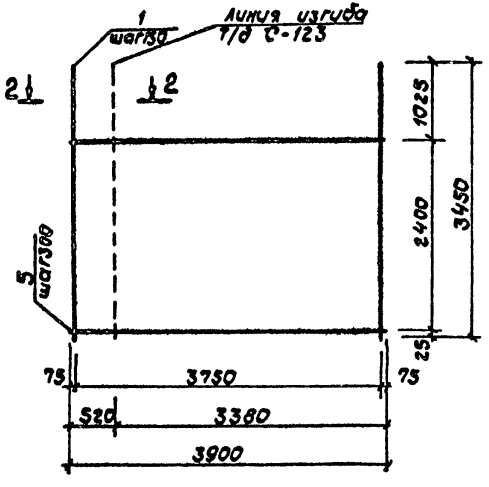

1-1

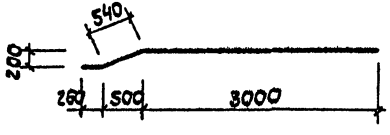

2-2

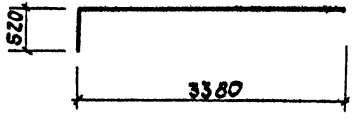

1. Общие примечания см. л. 16
2. Спецификацию см. л. 13

30

9257/4

С-125

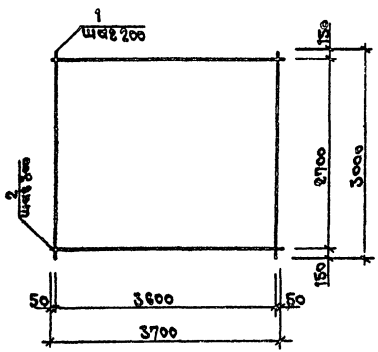

С-126

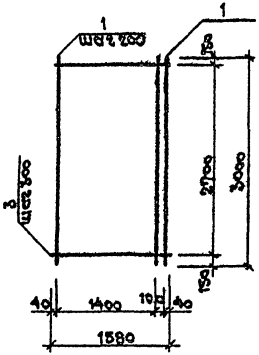

С-128, С-129

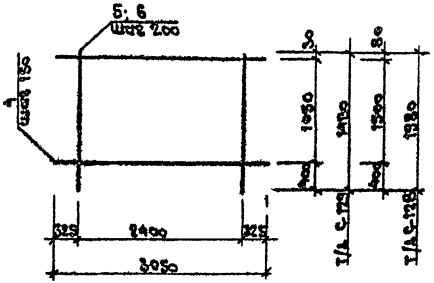

С-127

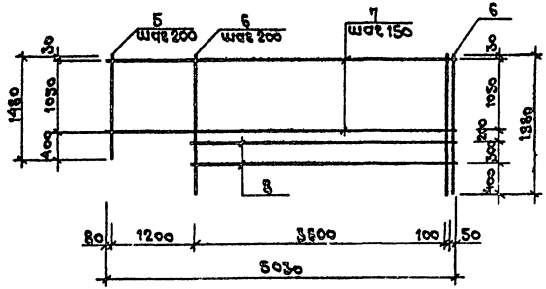

1. Спецификацию сеток С-125, С-126, С-127, С-129, С-132 см. л. 14.
2. Общие примечания см. л. 16.

31

9257/4

С-130

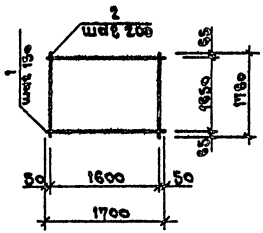

С-131

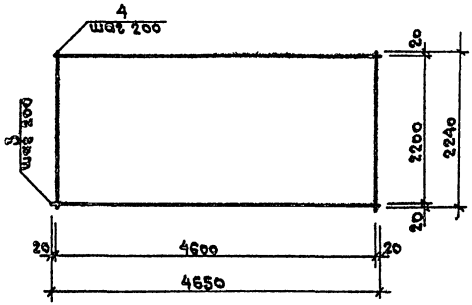

С-133

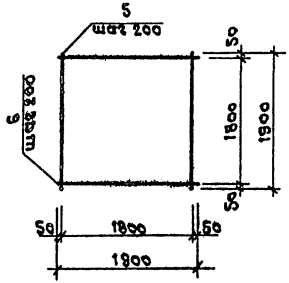

С-132

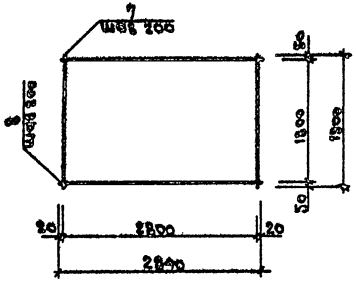

1. Спецификацию сеток С-130, С-131, С-132, С-133 см. л. 14.
2. Общие примечания см. 16.

9257/4 32

				А-II-200-307.86 ИМ		
Нач.АСМ	Бадзюх			Сетки С-130; С-131; С-132; С-133.	Стадия	Масса	Масштаб
Гл.инж.	Сухаренко				Р		
ГАП	Попенко				Лист 19	Листов	
ГИП	Дрозд				ГИПРОНИИЗДРАВ Киевский филиал		
Рук.гр.	Матияш						
Техник	Соловьева						
Н.контр.	Бадзюх						

Привязан

Инв. №

Копировала

Формат А3

Инв. № подл. | Подпись и дата | Взам. инв. №

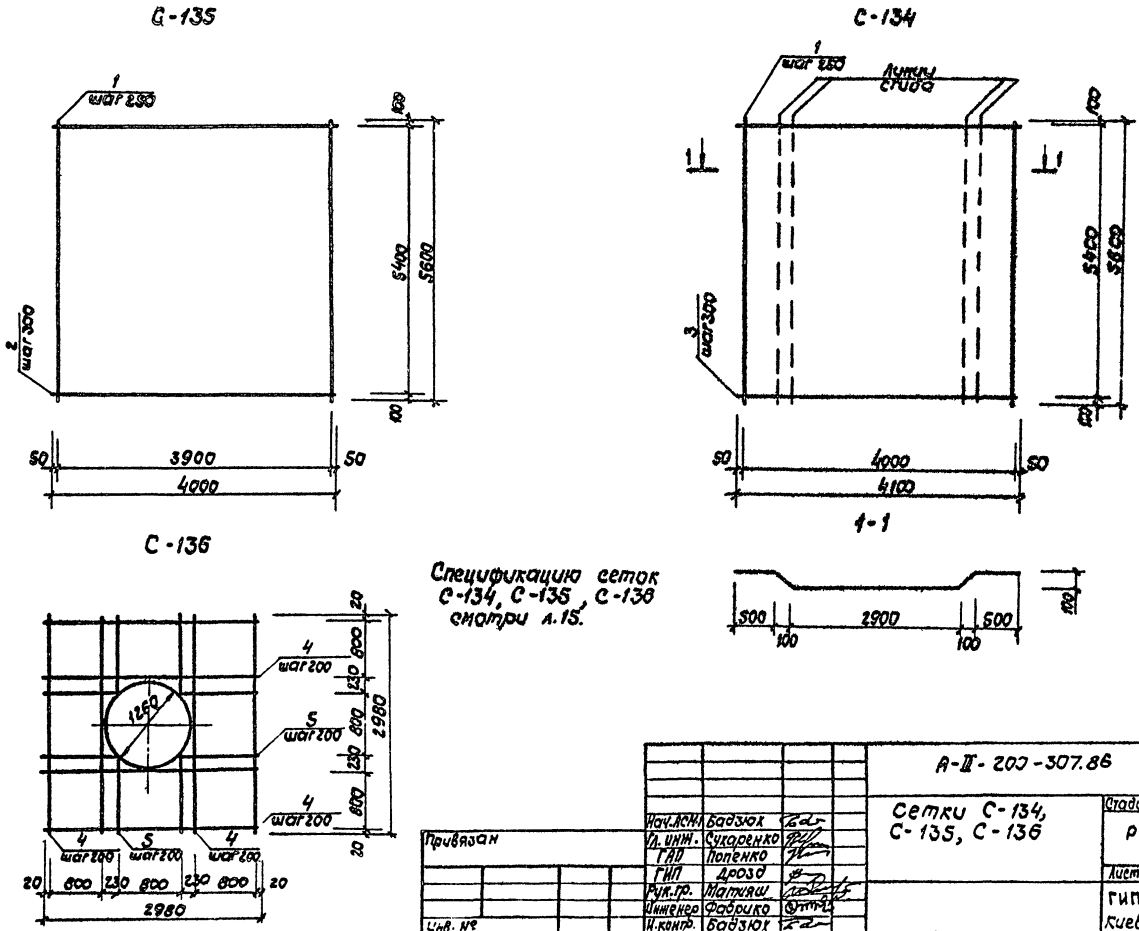

Спецификацию сеток С-134, С-135, С-136 смотри л.15.

33

9257/4

				А-II-200-307.86	ИМ	
Нач.АСМ	Бадзюх			Сетки С-134, С-135, С-136	Стадия	Масса	Масштаб
Гл. инж.	Сухаренко				Р		
ГАП	Попенко						
ГИП	Дрозд				Лист 20	Листов	
Рук.гр.	Матияш				ГИПРОНИИЗДРАВ		
Инженер	Фабрико				Киевский филиал		
Н.контр.	Бадзюх						

Привязан

Инв. №

Копир

Формат А3

Инв.№ подл. | Подпись и дата | Взам.инв.№

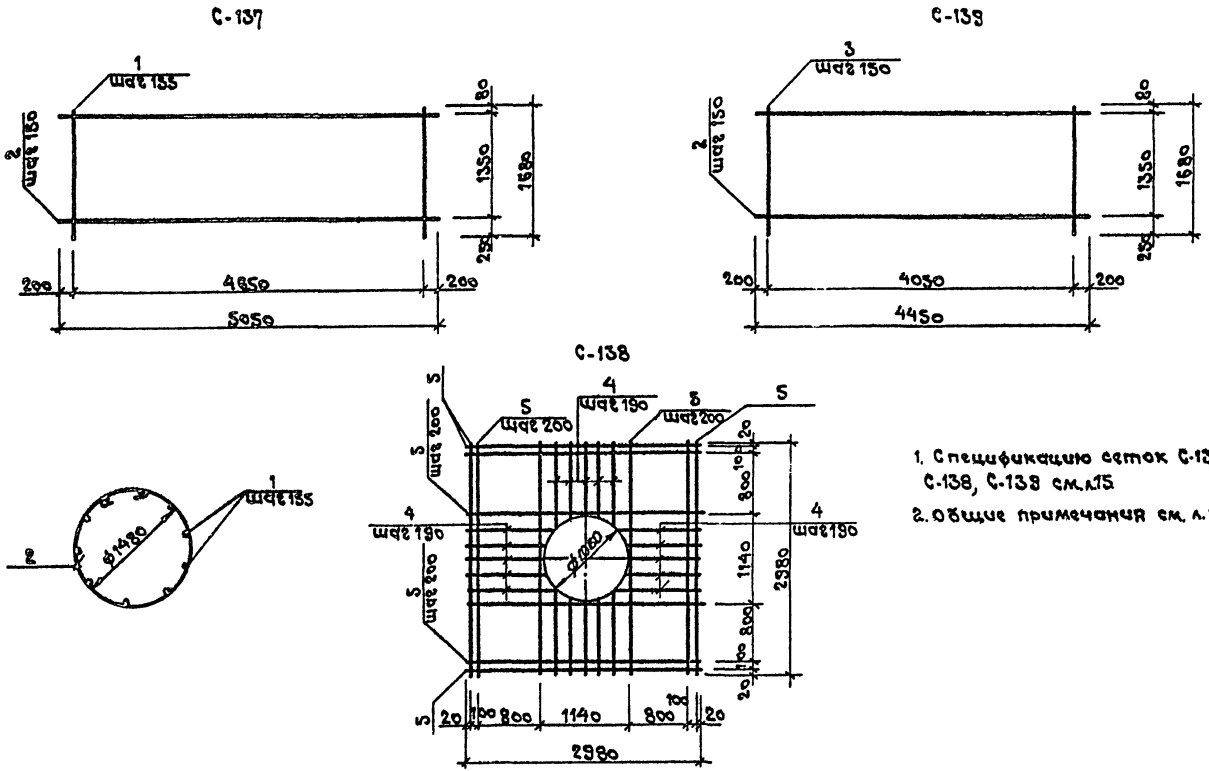

1. Спецификацию сеток С-137, С-138, С-139 см. л.15.
2. Общие примечания см. л.16.

34
9257/4

Нач. АСМ-1	Бадзюх		А-II-200-307.86 ИМ			
Гл. инж.	Сухаренко		Сетки С-137, С-138, С-139	Стадия	Масса	Масштаб
ГАП	Попенко			Р		
ГИП	Дрозд			Лист 21	Листов	
Рук. гр.	Матийш			ГИПРОНИИЗДРАВ Киевский филиал		
Техник	Соловьева					
Н. контр.	Бадзюх					

Привязан

Инв. №

Инв. № подл. | Подпись и дата | Взам. инв. №

Копировал Ф. Фомин

Формат А3

Формат	Зона	Поз.	Обозначение	Наименование	Кол.	Примечан.
				Изделие закладное МУ-1200		
				Детали		
		1	ГОСТ 10704-76	Труба Ф1220х10 ℓ=1800	1	537,1кг
		2	ГОСТ 82-70	-500х8 ℓ=765	8	24,0кг
		3	То же	-1297х6 ℓ=2586	2	158,4кг
		4	ГОСТ 103-76	-80х6 ℓ=8145	1	30,7кг
		5	То же	-180х6 ℓ=1212	8	10,3кг
		6	ГОСТ 10704-76	Труба Ф159х4,5 ℓ=160	1	2,74кг
				Изделие закладное МУ-1000		
				Детали		
		3	ГОСТ 82-70	-1297х6 ℓ=2586	2	158,4кг
		4	ГОСТ 103-76	-80х6 ℓ=8145	1	30,7кг
		5	То же	-180х6 ℓ=1212	8	10,3кг
		6	ГОСТ 10704-76	Труба Ф159х4,5 ℓ=160	1	2,74кг
		7	То же	Труба Ф1020х10 ℓ=1800	1	448,4кг
		8	ГОСТ 82-70	-500х8 ℓ=705	8	22,1кг
				Решетка Р-1		
				Детали		
		9	ГОСТ 5336-80	Сетка N12-1,6 ℓ=600	1	1,78кг
		10	ГОСТ 5781-82	ФВАI ℓ=1960	1	0,77кг

Формат	Зона	Поз.	Обозначение	Наименование	Кол.	Примечан.
				Решетка Р-2		
				Детали		
		11	ГОСТ 5781-82	ФВАI ℓ=1790	1	0,64кг
		12	ГОСТ 5336-80	Сетка N12-1,6 ℓ=500	1	1,48кг

Ведомость расхода стали на элемент, кг

Марка элемента	Изделия закладные												Всего
	Арматура класса			Прокат марки									
	AI												
	ГОСТ 5781-82			ГОСТ 82-70 103-76			ГОСТ 10704-76				ГОСТ 5336-80		
	Ф8		Итого	δ=6	δ=8	Итого	Ф1220х10	Ф1020х10	Ф159х4,5	Итого	N12-1,6	Итого	
МУ-1200	—		—	429,6	192,2	621,8	537,1	—	2,74	539,8	—	—	1161,6
МУ-1000	—		—	429,6	177,1	606,7	—	448,4	2,74	451,1	—	—	1057,8
Р-1	0,77		0,77	—	—	—	—	—	—	-	1,78	1,78	2,55
Р-2	0,64		0,64	—	—	—	—	—	—	—	1,48	1,48	2,12

9257/4 35

А-III-200-307.86 ИМ

Изделия закладные МУ-1000, МУ-1200. Решетки Р-1, Р-2. Спецификация. Ведомость расхода стали

Стадия	Масса	Масштаб
Р		

Лист 22 листов

ГИПРОНИИЗДРАВ Киевский филиал

Формат А3

Нач.АСМ1 Бадзюх
Гл.инж.АСМ4 Сухаренко
ГАП Попенко
ГИП Дрозд
Рук.гр.к Матуяш
Техник Соловьева
Н.контр. Бадзюх

Привязан

Инв. №

Инв. № подл. | Подпись и дата | Взам. инв. №

Копир.

МУ-1200 (МУ-1000)

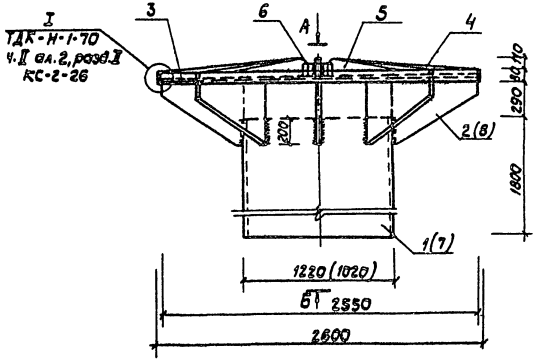

Вид по „Б"

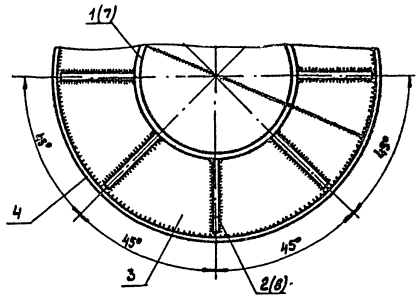

Вид по „А"

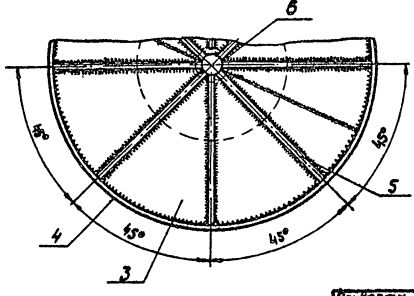

1. Сварку элементов производить электродами типа Э-42А. ГОСТ 9467-75 сплошным швом h=4мм по длине соединения.
2. Торцевые поверхности всех деталей обрабатывать по 3му классу чистоты.
3. Размеры и позиции в скобках даны для изделия закладного МУ-1000.
4. Спецификацию МУ-1200, МУ-1000 см. на л.22.
5. Позиции „1" ÷ „8" разработаны на л.24.

36

9257/4

Нач.АСМ-1	Бадзюх			А-III-200-307.86 ИМ			
Гл.инж.АСМ	Сухаренко			Изделия закладные МУ-1200, МУ-1000. Сборочный чертеж	Стадия	Масса	Масштаб
ГАП	Лопенко				Р		
ГИП	Дрозд				Лист 23	Листов	
Рук.гр.к	Матияш				ГИПРОНИИЗДРАВ Киевский филиал		
Техник	Соловьева						
Н.контр.	Бадзюх						

Привязан

Инв. №

Копир

Формат А3

Инв. № подл. | Подпись и дата | Взам. инв. №

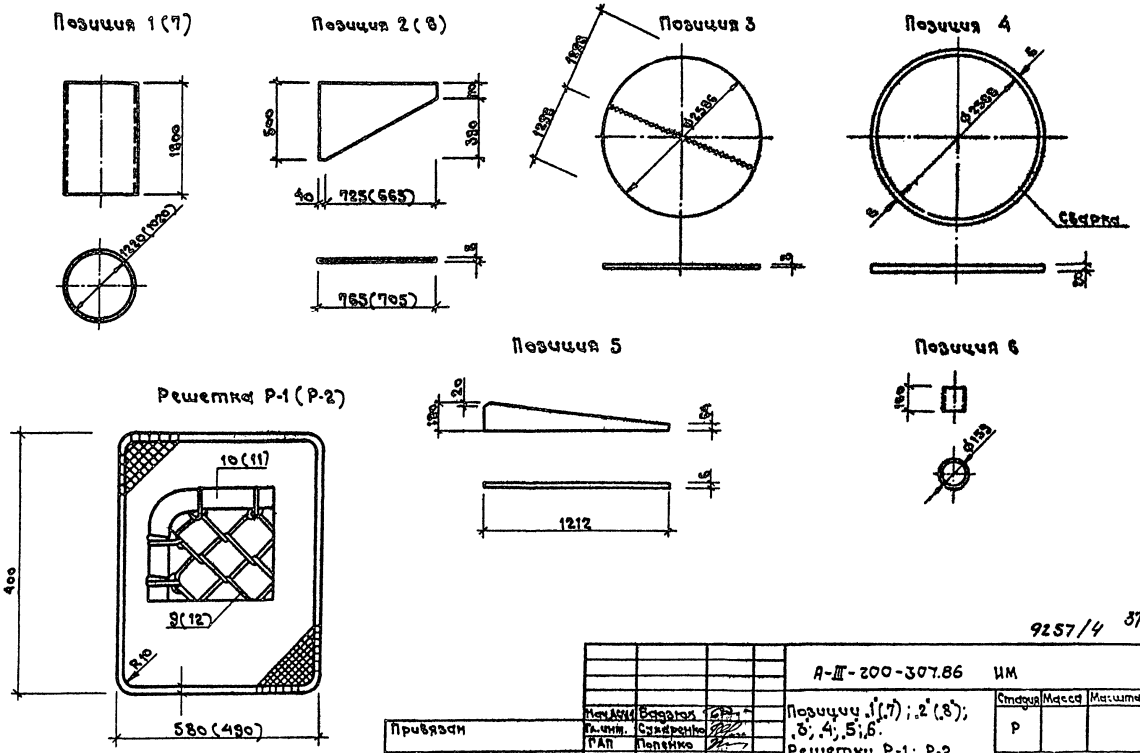

9257/4 37

Нач.АСУ	Бадзюх		А-III-200-307.86 ИМ		
Гл.инж.	Сухаренко		Позиции 1 (7); 2 (8); 3; 4; 5; 6. Решетки Р-1; Р-2	Стадия	Масса	Масштаб
ГАП	Попенко			Р		
ГИП	Дрозд			Лист 24	Листов
Рук.гр.	Матвиш			ГИПРОНИИЗДРАВ Киевский филиал	
Техник	Соловьева				
Н.контр.	Бадзюх				

Привязан

Инв. №

Копировал

Формат А3

Инв.№ подл. | Подпись и дата | Взам.инв.№

Спецификация

Формат	Зона	Поз.	Обозначение	Наименование	Кол.	Примечан.
			ИМ, л.26	ИМ-1		
				Детали		
		1	ГОСТ 10704-76*	Труба Дн=1020, S=10, ℓ=700	1	174,4
		2	ГОСТ 19903-74*	−1520×10, ℓ=1520	1	179,1
		3	ГОСТ 19903-74*	−1220×10, ℓ=1220	1	116,9
			ИМ л.26	ИМ-2		
				Детали		
		1	ГОСТ 10704-76*	Труба Дн=1220, S=10, ℓ=700	1	208,9
		2	ГОСТ 19903-74*	−1720×10 ℓ=1720	1	236,2
		3	ГОСТ 19903-74*	−1420×10 ℓ=1420	1	158,3
			ИМ, л 27	ИМ-3		
				Детали		
		1	ГОСТ 10704-76*	Труба Дн=630, S=6, ℓ=700	1	64,6
		2	ГОСТ 19903-74*	−830×10 ℓ=830	1	55,4
			ИМ, л.27	МЗ-1		
				Детали		
		3	ГОСТ 5781-82*	ф12АI ℓ=850	5	0,8
		4	ГОСТ.103-76	−100×10 ℓ=1500	1	11,9
			ИМ, л 27	МЗ-2		
				Детали		
		3	ГОСТ 5781-82*	ф12АI ℓ=850	4	0,8
		5	ГОСТ 103-76	−100×10 ℓ=1000	1	7,9
			ИМ, л.28	Зд-1		
				Детали		
		1	ГОСТ 10704-76*	Труба Дн=1020, S=10, ℓ=700	1	174,4
		3	ГОСТ 19903-74*	−1220×10 ℓ=1220	1	116,9

Спецификация

Формат	Зона	Поз.	Обозначение	Наименование	Кол.	Примеч.
			ИМ, л. 28	Зд-2		
				Детали		
		2	ГОСТ 10704-76*	Труба Дн=820, S=10, ℓ=700	1	139,9
		4	ГОСТ 19903-74*	−1020×10 ℓ=1020	1	80,1
			ИМ, л. 28	Зд-3		
				Детали		
		5	ГОСТ 5781-82*	ф12АI, ℓ=1020	1	0,9
			ИМ, л. 28	Зд-4		
				Детали		
		6	ГОСТ 5781-82*	ф22АI ℓ=1680	1	5,0
			ИМ, л.28	Зд-5		
				Детали		
		7	ГОСТ 5781-82*	ф12АI ℓ=500	1	0,4
		8	ГОСТ 5781-82*	ф12АI ℓ=600	1	0,5
			ИМ л.28	Зд-6		
				Детали		
		9	ГОСТ 5781-82*	ф10АIII ℓ=250	20	0,2
		10	ГОСТ 103-76	−300×8 ℓ=2800	1	52,6
			ИМ, л.28	Зд-7		
				Детали		
		9	ГОСТ 5781-82*	ф10АIII ℓ=250	24	0,2
		11	ГОСТ 103-76	−250×8 ℓ=3450	1	54,2

38

9257/4

Привязан

Инв.№

Нач.АСМ	Бадзюх	
Гл.инж.	Сухаренко	
ГАП	Попенко	
ГИП	Дрозд	
Рук.гр.	Матияш	
Техник	Бидочко	
Н.контр.	Бадзюх	

А-III-200-307.86 ИМ

Изделия закладные ИМ-1; ИМ-2; ИМ-3; МЗ-1 МЗ-2; Зд-1 ÷ Зд-7.

Стадия	Масса	Масштаб
Р		

Лист 25 | Листов

ГИПРОНИИЗДРАВ Киевский филиал

Копировал [illegible]

Формат А3

Инв.№ подл. | Подпись и дата | Взам.инв.№

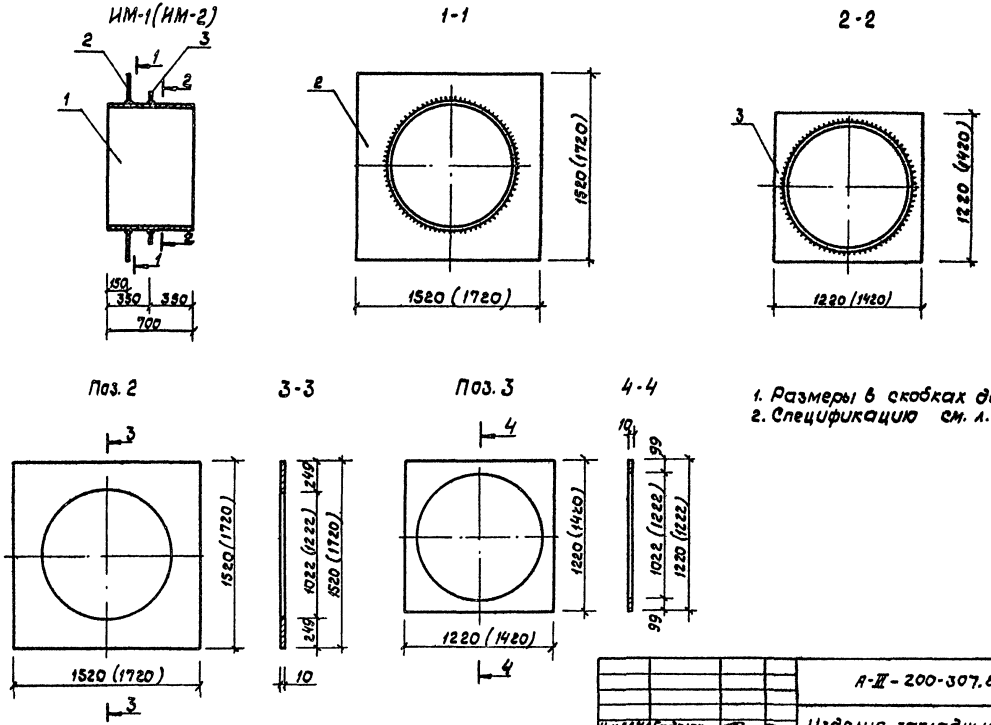

1. Размеры в скобках даны для ИМ-2.
2. Спецификацию см. л.25

9257/4 39

Нач.ПСМ	Бадзюх		А-II-200-307.86 ИМ				
Гл.инж.ПСМ	Сухаренко		Изделия закладные ИМ-1, ИМ-2.	Стадия	Масса	Масштаб	
ГАП	Поленко			Р			
ГИП	Дрозд			лист 26	листов		
Рук.гр.к	Матияш			ГИПРОНИИЗДРАВ Киевский филиал			
Техник	Бидочко						
Н.контр.	Бадзюх						

Привязан

Инв. №

Копир.

Формат А3

Инв. № подл. | Подпись и дата | Взам. инв. №

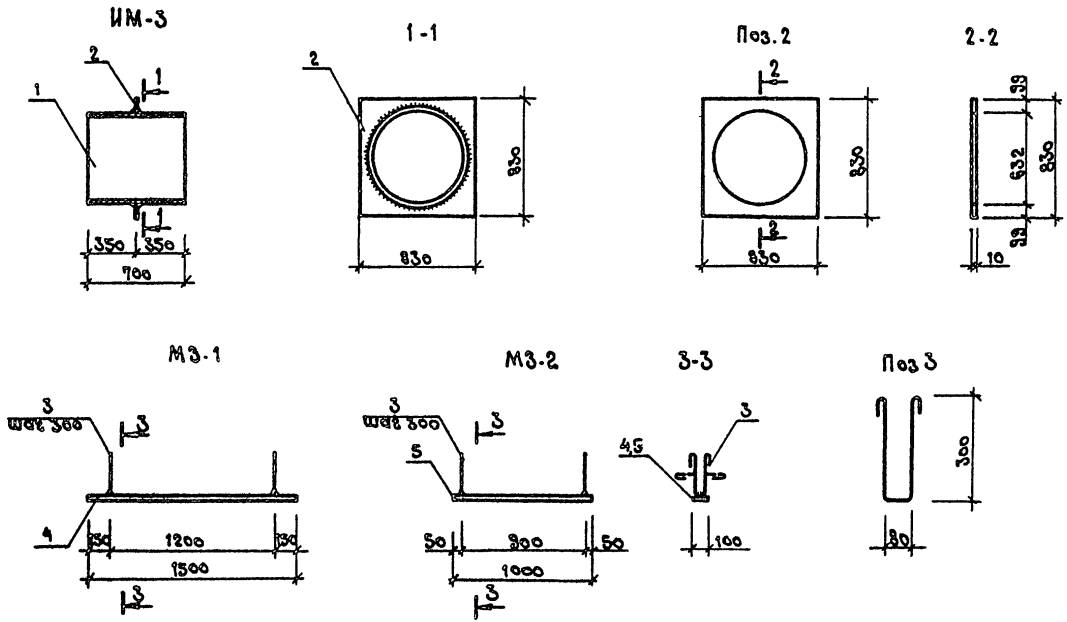

1. Спецификацию см. л. 25.

9257/4 40

Нач.АСМ	Бадзюх		А-III-200-307.86 ИМ			
Гл.инж.	Сухаренко		Изделия закладные ИМ-3; МЗ-1; МЗ-2	Стадия	Масса	Масштаб
ГАП	Попенко			Р		
ГИП	Дрозд			Лист 27	Листов	
Рукор.	Матияш			ГИПРОНИИЗДРАВ Киевский филиал		
Техник	Бидочко					
Н.контр.	Бадзюх					

Привязан

Инв. №

Копировал

Формат А3

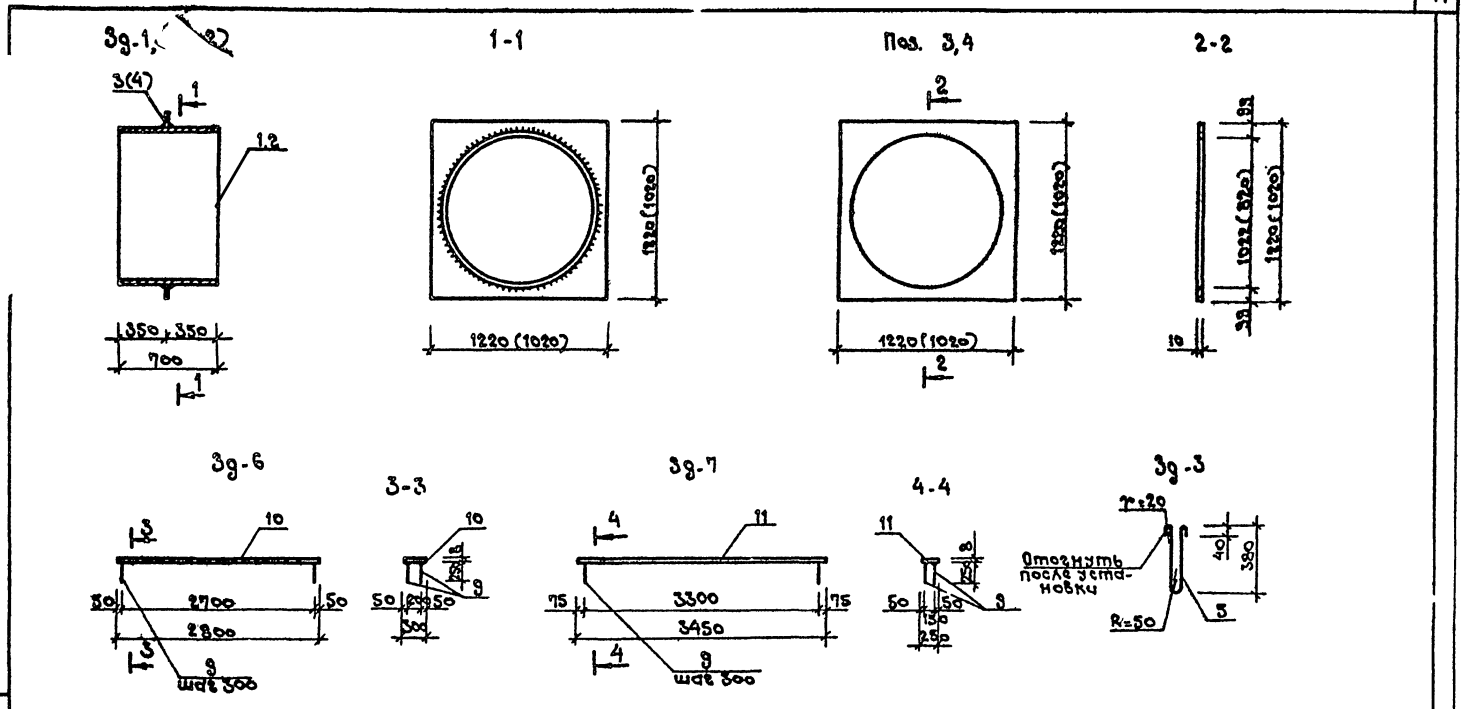

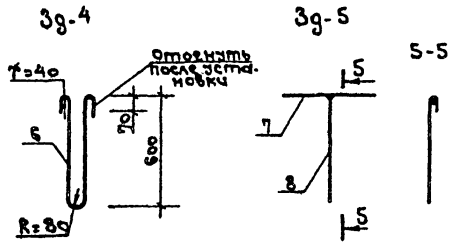

1. Спецификацию см. л. 25.
2. Размеры в скобках даны для Зд-2.

9257/4 41

Нач.ВСМ	Бадзюх			А-II-200-307.86 ИМ			
Гл.инж.	Сухаренко			Изделия закладные Зд-1; Зд-2; Зд-3; Зд-4; Зд-5; Зд-6; Зд-7	Стадия	Масса	Масштаб
ГАП	Попенко				Р		
ГИП	Дрозд				Лист 22	Листов	
Рук.гр.	Матияш				ГИПРОНИИЗДРАВ		
Техник	Бидочко				Киевский филиал		
Н.контр.	Бадзюх						

Привязан

Инв. №

Копировал М. Дорбов.

Формат А3

Инв. № подл. | Подпись и дата | Взам. инв. №

Металлическая решетка МР-2

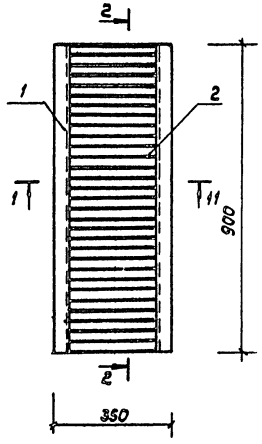

2-2

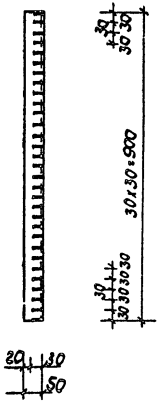
30
30
30

ЦЕНТРАЛЬНЫЙ ИНСТИТУТ ТИПОВОГО ПРОЕКТИРОВАНИЯ
ГОССТРОЯ СССР
КИЕВСКИЙ ФИЛИАЛ
г Киев 57 ул Эжена Потье № 12

77/11
Заказ № 590/р Инв № 9257/4 Тираж 80

Сдано в печать 22/г 1988 Цена 1·67

gost.e-ecolog.ru