ТИПОВОЙ ПРОЕКТ
А-III-200-307-86

ОТДЕЛЬНО СТОЯЩЕЕ ЗАГЛУБЛЕННОЕ СООРУЖЕНИЕ ВСПОМОГАТЕЛЬНОГО НАЗНАЧЕНИЯ

АЛЬБОМ-2

СОСТАВ ПРОЕКТА

АЛЬБОМ 0 –	Пояснительнля записка (Распространяет Гипрониздрав г.Киев).
АЛЬБОМ 1	Архитектурные решения. Конструкции бетонные и железобетонные. Технологическое оборудование.
АЛЬБОМ 2 –	Отопление и вентиляция. Водопровод и канализация. Электрооборудование. Связь и сигнализация. Автоматизация.
АЛЬБОМ 3 –	Дизельная электростанция.
АЛЬБОМ 4	Изделия заводского изготовления бетонные, железобетонные, металлические.
АЛЬБОМ 5	Чертежи заданий заводу-изготовителю.
АЛЬБОМ 6	Спецификация оборудования.
АЛЬБОМ 7	Сметы.
АЛЬБОМ 8	Ведомость потребности в материалах.

РАЗРАБОТАН
Киевским филиалом Гипрониздрава
Главный инженер
Главный архитектор проекта Н. М. Грав
А.П. Попенко

УТВЕРЖДЕН на стадии "Проект" приказом по Госгражданстрою от 7 февраля 1985г. №36.
Рабочая документация введена в действие приказом по КФ Гипрониздрава от 12 декабря 1985г. №75

КФ ЦИТП инв. № 9257/2

Привязан

Инв. №

© КФ ЦИТП Госстроя СССР 1988г.

gost.e-ecolog.ru

Формат А2

Лист	Наименование	Стр.	Примечание
	Ведомость рабочих чертежей комплекта ОВ	2	
1	Общие данные /начало/	3	
2	Общие данные /продолжение/	4	
3	Общие данные /продолжение/.	5	
4	Общие данные /окончание/	6	
5	План сооружения (Iв, II климатические районы/	7	
6	План сооружения (III климатический район.)	8	
7	План сооружения (IV климатический район)	9	
8	Принципиальная схема вентиляции сооружения	10	
9	Схемы систем отопления и теплоснабжения калориферов	11	
10	Схемы приточных систем (Iв, II климатические районы)	12	
11	Схемы приточных систем (III климатический район)	13	
12	Схемы приточных систем (IV климатический район	14	
13	Установка системы В1. Схема системы В1 (Iв, II климатические районы)	15	
14	Установка системы В1. Схема системы В1 (III климатический район)	16	
15	Установка системы В1. Схема системы В1 (IV климатический район)	17	
16	Фильтровентиляционная камера. Разрезы 1-1, 2-2, 3-3	18	
17	Фильтровентиляционная камера. Разрезы 4-4; 5-5. Спецификация	19	
	Ведомость рабочих чертежей комплекта СК		
1	Общие данные	20	
2	План	21	
3	Схема систем В1, Т3, В3	22	
4	Схема систем К1, В3	23	
	Ведомость рабочих чертежей комплекта ЭМ		
1	Общие данные /начало/	24	
2	Общие данные /окончание/	25	
3	Принципиальная схема питающей сети. Электрощитовая.	26	
4	План размещения сети электроосвещения.	27	
5	План размещения силовой сети	28	
6	Схема расчетная сети. Щиты ЩС-1 и ЩКС-1.	29	
	Ведомость рабочих чертежей комплекта АИО		
1	Общие данные	30	
2	Приточная система П1. Схема функциональная	31	
3	Приточная система П1. Схема электрическая принципиальная управления	32	
4	Приточная система П1. Схема электрическая принципиальная защиты калориферов от замораживания	33	
5	Приточная система П1. Схема подключения	34	
6	Фекальный насос Насос уплотнения сальников. Схема функциональная	35	
7	Фекальный насос. Насос уплотнения сальников. Схема электрическая принципиальная управления	36	
8	Фекальный насос. Насос уплотнения сальников. Схема подключений	37	
9	План. Расположение средств автоматизации и проводок	38	
	Ведомость рабочих чертежей комплекта СС		
1	Общие данные	39	
2	План расположения комплексной сети связи и сигнализации	40	

Инв. № подл. | Подпись и дата | Взам. инв. №

привязан

Инв. №

Нач. АСМ	Байзюк	
Гл. инж.	Сухаренко	
ГАП	Рапенко	
Рук. гр.	Примушко	
Техник	Лукашина	
Инженер	Тыкуль	
Инженер	Лебедь	
Техник	Мордовцев	
Н. контр.	Байзюк	

А-III-200-307.86

Отдельно стоящее заглубленное сооружение вспомогательного назначения на 200 мест

А-III-200

Содержание альбома

Стадия	Лист	Листов
Р		

ГИПРОНИИЗДРАВ
Киевский филиал

Копир.

Формат А2

9257/2

Ведомость рабочих чертежей основного комплекта ОВ

Лист	Наименование	Примечание
1	Общие данные /начало/	
2	Общие данные /продолжение/	
3	Общие данные /продолжение/	
4	Общие данные /окончание/	
5	План сооружения (IВ, II климатические районы)	
6	План сооружения /III климатический район/	
7	План сооружения /IV климатический район/	
8	Принципиальная схема вентиляции	
9	Схемы систем отопления и теплоснабжения калориферов	
10	Схемы приточных систем (IВ, II климатические районы)	
11	Схемы приточных систем (II климатический район)	
12	Схемы приточных систем /IV климатический район/	
13	Установка системы В1. Схема системы В1 (IВ, II климатические районы)	
14	Установка системы В1. Схема системы В1. /III климатический район/	
15	Установка системы В1. Схема системы В1. /IV климатический район/	
16	Фильтровентиляционная камера. Разрезы 1-1; 2-2; 3-3.	
17	Фильтровентиляционная камера. Разрезы 4-4; 5-5. Спецификация.	

Ведомость ссылочных и прилагаемых документов

Обозначение	Наименование	Примечание
	Ссылочные документы	
03.005-5 в.1,2	Конструкции ввода и пропуска коммуникаций в убежищах гражданской обороны.	
07.904-3	Люк-вставка	
1.494-8	Решетки воздухоприточные Тип РР	
1.494-21	Крепление решеток воздухоприточных типа РР и щелевых регулирующих типа Рк воздуховодам и строительным конструкциям	
1.494-39	Дроссель-клапаны с ручным управлением круглого и прямоугольного сечения	
4.904-69	Детали крепления санитарно-технических приборов и трубопроводов	
5.903-1	Узлы обвязки регулирующих клапанов на трубопроводах теплоснабжения калориферных установок	
5.904-1	Детали крепления воздуховодов	
5.904-5	Гибкие вставки к центробежным вентиляторам	
5.904-13 в.1,2	Заслонки воздушные унифицированные круглого сечения	
5.904-17 в.1-1	Глушители шума вентиляционных установок	
ТДК-Н-1-70 ч.II, разд.I; альбом 2	Аварийные выходы, воздухозаборные, воздуховыбросные и газовыхлопные устройства	
ТДК-Н-1-70 ч.II, разд.III, альбом 3	Установка дверей и противовзрывных устройств	
	Прилагаемые документы	
ОВ. СО	Спецификация оборудования	
ВМ	Ведомости потребности в материалах	

Основные показатели по чертежам отопления и вентиляции

Наименование здания /сооружения/ помещения	Объем, м³	Периоды года при $t_н$ °С	Расход тепла, Вт (ккал/ч) на отопление	на вентиляцию	на горячее водоснабжение	Общий	Расход холода, ккал/ч	Установленная мощность эл/двигателей, кВт
Отдельно стоящее заглубленное сооружение	2852	-40	57960 (32725)	73865 (63677)	118320 (102000)	230145 (198402)	—	4.5
		-30	31604 (27245)	61555 (53064)	118320 (102000)	211479 (182309)	—	4.5
		-20	25055 (21600)	53252 (45907)	118320 (102000)	196627 (169507)	—	4.5
		-20	25055 (21600)	61337 (52877)	118320 (102000)	204712 (176477)	—	5.9
		-10	19000 (16380)	46003 (39658)	118320 (102000)	183323 (158038)	—	5.9

Площадь здания полезн., м²	Расч. наружн. т-ра, °С	Уд. расх. тепла на отоплен. на 1м² полезной площ.	Расчетная температура горячей воды, °С, в системе: отопл.	теплоснабж.	конд.	гор. вод.	Расч. потери давл., кгс/м² в системе: отопл.	теплоснабж.
661,8	-30	47,8 (41,1)	150-70	150-70	—	55	3000 (300)	5000 (500)

Условные обозначения

- Воздуховод из стальной трубы
- ГК — Герметический клапан, люк-вставка
- Защитное устройство
- Фильтр-поглотитель на схеме
- СД — Сетка с движком
- Манометр
- Термометр

Виды систем	Расход черных металлов: Всего, стали, т	Всего, чугуна, т	На 1м² полезной площади, стали, кг	На 1м² полезной площади, чугуна, кг
Отопление	0,52	—	0,93	—
В том числе отопительные приборы	0,52	—	0,78	—
Вентиляция	4,04	—	6,11	—

Согласовано: Нач. ТО Бакаев; Гл. спец. ТО Самойленко

Взам. инв. №; Подпись и дата; Инв. № подл.

Настоящий проект выполнен в соответствии с действующими нормами и правилами /в том числе по взрыво-пожарной безопасности/.

Главный архитектор проекта Попенко

Привязка настоящего типового проекта выполнена в соответствии с действующими нормами и правилами /в том числе по взрывопожарной безопасности/.

Гл. арх. проекта

9257/2 3

Привязан

Инв. №

А-III-200-307.86 ОВ

Отдельно стоящее заглубленное сооружение вспомогательного назначения на 200 мест

Нач. АСМ	Бадзюк		
Гл. инж.	Сухоренко		
ГАП	Попенко		
Гл. спец. ОВ	Левицкий		10.84
Вед. инж.	Слюсаренко		
Техник	Мордухович		
Н. контр.	Левицкий		

А-III-200

Стадия	Лист	Листов
Р	1	17

Общие данные /начало/

ГИПРОНИИЗДРАВ Киевский филиал

Копир.

Формат А2

Характеристика отопительно-вентиляционных систем

Обозначение системы	Кол. систем	Наименование обслуживаемого помещения /технологического оборудования/	Тип установки агрегата	Вентилятор: Тип, исполн. взрывозащите	№	Схема исполнен.	Положение	L, м³/ч	P, пд (кгс/м²)	n, об/мин	Электродвигатель: Тип, исполнение по взрывозащите	N_2 квт	n, об/мин	Воздухонагреватель: Тип	№	Кол.	Т-ра нагрева, °С от	до	Расход тепла, вт (ккал/ч)	ΔP, кгс/м²	Фильтр: Тип	№	Кол.	ΔP, кгс/м²	Концентрация мг/м³ начальная	конечная	Примечание
I В климатический подрайон																											
П1	1	Убежище	А5100-2б	В-Ц4-70	5	1	Пр0°	3685	840 (84)	1420	4А80В4	1,5	1415	КВБ95-ПУ3	9	1	-40	+20	73865 (63677)	—	ФяР	—	3	—	—	—	
П2	1	то же	А3,15100-2б	В-Ц4-70	3,15	1	Л0°	2685	1100 (110)	2850	4А80А2	1,5	2850	—	—	—	—	—	—	—	ФяР	—	2	—	—	—	
																					ФП-300	—	9	—	—	—	
В1	1	"	А5090-2	В-Ц4-70	5	1	Л0°	3315 / 1647	590 (59)	1420	4А80В4	1,5	1415	—	—	—	—	—	—	—	—	—	—	—	—	—	
II климатический район																											
П1	1	Убежище	А5100-2б	В-Ц4-70	5	1	Пр0°	3685	840 (84)	1420	4А80В4	1,5	1415	КВБ66-ПУ3	8	1	-30	+20	61555 (53064)	—	ФяР	—	3	—	—	—	
П2	1	то же	А3,15100-2б	В-Ц4-70	3,15	1	Л0°	2685	1100 (110)	2850	4А80А2	1,5	2850	—	—	—	—	—	—	—	ФяР	—	2	—	—	—	
																					ФП-300	—	9	—	—	—	
В1	1	"	А5090-2	В-Ц4-70	5	1	Л0°	3315 / 1647	590 (59)	1420	4А80В4	1,5	1415	—	—	—	—	—	—	—	—	—	—	—	—	—	
III климатический район																											
П1	1	Убежище	А5100-2б	В-Ц4-70	5	1	Пр0°	3985	840 (84)	1420	4А80В4	1,5	1415	КВБ76-ПУ3	7	1	-20	+20	53252 (45907)	—	ФяР	—	3	—	—	—	
П2	1	то же	А3,15100-2б	В-Ц4-70	3,15	1	Л0°	2685	1100 (110)	2850	4А80А2	1,5	2850	—	—	—	—	—	—	—	ФяР	—	2	—	—	—	
																					ФП-300	—	9	—	—	—	
В1	1	"	А5090-2	В-Ц4-70	5	1	Л0°	3587 / 1647	600 (60)	1420	4А80В4	1,5	1415	—	—	—	—	—	—	—	—	—	—	—	—	—	
IV климатический район																											
П1	1	Убежище	А5100-2а	В-Ц4-70	5	1	Пр0°	4590	820 (82)	1420	4А90L4	2,2	1425	КВБ95-ПУ3	8	1	-20	+20	61337 (52877)	—	ФяР	—	3	—	—	—	
П2	1	то же	А3,15100-2а	В-Ц4-70	3,15	1	Л0°	3281	1000 (100)	2350	4А80В2	2,2	2850	—	—	—	—	—	—	—	ФяР	—	3	—	—	—	
																					ФП-300	—	11	—	—	—	
В1	1	"	А5095-2б	В-Ц4-70	5	1	Л0°	4130 / 2243	680 (68)	1420	4А80В4	1,5	1415	—	—	—	—	—	—	—	—	—	—	—	—	—	
IV климатический район																											
П1	1	Убежище	А5100-2а	В-Ц4-70	5	1	Пр0°	4590	820 (82)	1420	4А90L4	2,2	1425	КВБ66-ПУ3	6	1	-10	+20	46003 (39658)	—	ФяР	—	3	—	—	—	
П2	1	то же	А3,15100-2а	В-Ц4-70	3,15	1	Л0°	3281	1000 (100)	2850	4А80В2	2,2	2850	—	—	—	—	—	—	—	ФяР	—	3	—	—	—	
																					ФП-300	—	11	—	—	—	
В1	1	"	А5095-2б	В-Ц4-70	5	1	Л0°	4130 / 2243	680 (68)	1420	4А80В4	1,5	1415	—	—	—	—	—	—	—	—	—	—	—	—	—	

Спецификация закладных деталей для КИП

Марка, поз.	Обозначение	Наименование	Кол.	Масса ед, кг	Примечание
КИП-1	ЗКЧ-45-70	Установка манометра в корпусе Ф до 250мм на горизонтальном т-де Ру до 16 кгс/см² t до 80°С ТКЧ-3136-70	1		
КИП-2	ЗКЧ-46-70	Установка манометра в корпусе Ф до 250мм на горизонтальном т-де Ру до 16 кгс/см² t до 225°С ТКЧ-3138-70	1		
КИП-3	ЗКЧ-45-70	Установка отборного устройства для измерения давления на т-де Ру до 10 кгс/см² t до 80°С ТКЧ-3152-70	2		
КИП4	5-ЗКЧ-3-75	Установка термометра технического ртутного в оправе на тр-де Ф57Х3 ТМЧ-143-75	2		
КИП5	3-ЗКЧ-2-75	Установка на тр-де термометра сопротивления ТМ-150-75	1		

Для системы В1 приведено количество воздуха в числителе для режима 1, в знаменателе - для режима 2.

9257/2 4

Инв. № подл. | Подпись и дата | Взам. инв. №

Привязан

Инв. №

Нач. АСМ-1	Бадзюх	
Гл. инж.	Сухаренко	
ГАП	Попенко	
Гл. спец. ОВ	Левицкий	
Вед. инж.	Слюсаренко	
Техник	Мордухович	
Н. контр.	Левицкий	

А-III-200-307.86 ОВ

Отдельно стоящее заглубленное сооружение вспомогательного назначения на 200 мест

А-II-200 | Стадия Р | Лист 2 | Листов

Общие данные /продолжение/

ГИПРОНИИЗДРАВ Киевский филиал

Копир

Формат А2

Общие указания

Рабочая документация выполнена на основании утвержденного проекта, СНиП II-11-77 с учетом дополнений и изменений, внесенных в СНиП по состоянию на август 1985г.

Проект отопления и вентиляции разработан для IV, III и II климатических районов и Iб климатического подрайона с расчетной зимней температурой наружного воздуха -10, -20, -30 (основное решение), -40С для нормальной зоны влажности, для сухих и водонасыщенных грунтов.

Климатологические данные для проектирования систем ОВ приняты слевующие:

Расчетные параметры наружного воздуха	Климатический район, подрайон			
	Iб	II	III	IV
Расчетная зимняя наружная температура для проектирования отопления $t_{но}$, °С	-40	-30	-20	-20,-10
Расчетная температура и теплосодержание наружного воздуха для проектирования вентиляции в теплый период (параметр А) t, °С	21	22	26,3	32,5
J, ккал/кг.	10,7	10,8	13,7	14,4
Расчетная среднемесячная температура и теплосодержание наружного воздуха самого жаркого месяца t, °С	20,8	20,8	24,2	27,6
J, ккал/кг	10,8	10,8	13,5	13,2

Отопление и теплоснабжение калориферов

Источник теплоснабжения - ТЭЦ или районная котельная. Теплоноситель - вода с параметрами 150°-70°С.

Тепловой ввод предусмотрен из стальных электросварных труб ф 38х2 по ГОСТ 10704-76.* Снаружи трубы прокладывают в непроходном ж/б. бетонном канале (решается при привязке проекта).

В качестве нагревательных приборов приняты гладкие стальные трубы. Трубы прокладывают по наружным стенам на высоте 0.3 метра от пола.

Необходимость работы системы отопления при заполнении убежища определяется местными условиями.

Для всех климатических районов расчетная внутренняя температура помещений в холодное время года принята $t_в$=20°С.

Трубопроводы теплоснабжения калориферов, подающий и обратный коллекторы изолировать минераловатными изделиями δ=40мм с покровным слоем из стеклоткани.

Вентиляция

Система вентиляции убежища запроектирована приточно-вытяжная с механическим побуждением.

Режимы вентиляции:

первый - чистая вентиляция,

второй - фильтровентиляция.

I режим вентиляции используется для вентиляции сооружения в условиях мирного времени.

Количество подаваемого воздуха в помещения для больных и персонала приведено ниже.

Количество наружного воздуха при I режиме

Климатический район	Расчетные параметры А наружного воздуха		Количество подачи вентиляционного воздуха, м³/ч. чел
	Температура, °С	Теплосодержание, ккал/кг	
Iб, II	от +20 до +25	от 10,5 до 12,5	15,0
III	от +25 до +30	от 12,5 до 14,0	16,5
IV	более 30	более 14,0	19,5

Количество подаваемого наружного воздуха в помещения для укрываемых в режиме II принимается 10м³/ч.чел., за исключением помещения для больных в IV климатическом районе, для которого количество подаваемого воздуха по расчету принимается 13,5 м³/ч. чел. (согласовано Главтехнормированием Госстроя СССР - письмо N1-2392 от 11.09.85г.)

Вастальных помещениях воздухообмен принят по кратностям в соответствии со СНиП II-69-78 „Лечебно-профилактические учреждения". В зимний период в режиме I предусмотрен подогрев наружного воздуха до t = 20°С.

Работа систем вентиляции.

Для подачи воздуха в убежище запроектированы слевующие системы вентиляции:

П1, работающая при режиме I, которая оборудуется противопыльными фильтрами ФяР, калорифером и ц/б вентилятором

П2, работающая при режиме II, которая оборудуется фильтрами ФяР, фильтрами-поглотителями ФП-300 и ц/б вентилятором.

Вентилятор системы П2 устанавливается последовательно с вентилятором системы П1, который работает постоянно. При переводе убежища на режим II вентилятор системы П1 переключается на рециркуляцию, при этом воздух фильтровентиляции подается в воздуховод перед вентилятором чистой вентиляции, т. е. подмешивается к рециркуляционному воздуху. Рециркуляционный воздух проходит очистку в бактериологическом фильтре типа „ЛАИК."

Для обеспечения стерильности воздуха в операционно-перевязочной на впуске воздуха в это помещение устанавливают фильтр „ЛАИК".

Эксплуатационный подпор воздуха в убежище поддерживается не менее 50 Па (5 кгс/м²)

На приточных и вытяжных системах устанавливают герметические клапаны. В воздуховодах для осмотра герметических клапанов после них (со стороны внутренних помещений) предусмотрена установка люков-вставок.

Воздуховоды приточных вытяжных систем выполняют из следующих материалов:

- Воздуховоды до герметических клапанов, вентиляции тамбуров, соединительные воздуховоды между воздухозаборами чистой и фильтровентиляции - из стальных труб по ГОСТ 10704-76*;
- Воздуховоды фильтров-поглотителей - из листовой стали толщиной 2мм;
- Воздуховоды внутри помещений после герметических клапанов и фильтров-поглотителей - из тонколистовой стали по ГОСТ 19904-74* в соответствии со СНиП II-33-75*.

Герметические клапаны на воздуховодах установить так, чтобы тарель клапана открывалась навстречу движению воздуха в воздуховоде. Металлические воздуховоды приточных и вытяжных систем окрасить внутри и снаружи масляной краской.

Воздуховоды в вентиляционной камере окрасить масляной краской за два раза в условные цвета:

Воздуховод для забора наружного воздуха до герметических клапанов - белый;

Воздуховод для забора наружного воздуха к фильтрам-поглотителям - желтый;

Приточные воздуховоды в помещениях - голубой;

Вытяжные воздуховоды - зеленый.

Вентиляторы, герметические клапаны и опорные конструкции - стального цвета.

Привязку воздухозаборных и воздуховыбросных шахт см. проект ЛС.

Инв.№ подл. | Подпись и дата | Взам.инв.№

Привязан

Инв.№

Нач.отд.	Бадзюк		
Гл.инж.	Сухаренко		
Гл.спец.	Папенко		
Рук.гр.	Левицкий		
Вед.инж.	Сингаренко		
Техник	Мордухович		
Н.контр.	Левицкий		

9257/2 5

A-III-200-307.86 ОВ

Отдельно стоящее заглубленное сооружение вспомогательного назначения на 200 мест

A-III-200	Стадия	Лист	Листов
	Р	3	

Общие данные (продолжение)

ГИПРОНИИЗДРАВ Киевский филиал

Копировал:

Формат А2

Контрольно-измерительные приборы

Предусмотрены следующие виды местного контроля:

1. Зараженность воздуха отравляющими веществами на приточных системах контролируется переносными приборами ВПКР-54, укомплектованными дополнительно индикаторными трубками для определения бактериальных средств
2. Зараженность наружного воздуха радиоактивными веществами определяется переносными индикаторами – приборами ДП-24.
3. Измерение температуры и влажности воздуха производить аспирационными психрометрами МВ-4м;
4. Подпор воздуха определяют тягонапоромером жидкостным ТНЖ-Н со шкалой 0,25 кг/м².

Указания по монтажу и наладке.

Работы по монтажу систем отопления и вентиляции выполнять в соответствии со СНиП III-28-75, Правила производства и приемки работ." Крепление труб отопления выполнять к наружным стенам на кронштейнах, а воздуховодов – к перекрытию на подвесках в соответствии с типовыми деталями серии 5.904-1 и 4.904-69.

Кронштейны приварить к закладным деталям в стенах, подвески – к выпускам из перекрытия предусмотренным в строительной части проекта. По окончании монтажа трубопроводы испытать и окрасить за 2 раза масляной краской. Монтаж вентиляционного оборудования и контрольно-измерительных приборов производить в соответствии с рабочими чертежами и заводскими инструкциями.

Воздуховоды окрасить масляной краской с внутренней и наружной стороны. Пропуск трубопроводов и воздуховодов через линию герметизации выполнять в соответствии с типовыми чертежами серии 03.005-5 Вып. 1.2.

Наладку вентиляции произвести силами специализированной наладочной организации. На дроссель-клапанах, используемых как в I, так и во II режимах работы вентиляции, отметить несмываемой краской положение рукоятки дроссель-клапана при каждом режиме вентиляции. При наладке вентиляционных систем пользоваться принципиальными и аксонометрическими схемами вентиляции.

Указания по привязке проекта

1. По СНиП 2.01.01-82 „Строительная климатология и геофизика" определить климатический район строительства.
2. В соответствии с выбранным климатическим районом привязать чертежи и таблицы относящиеся к данному климатическому району.

Чертежи и таблицы, не относящиеся к данному климатическому району, аннулировать.

Таблица воздухообмена (режим I)

№ п/п	Наименование помещения	Объем помещения, м³	Кратность воздухообмена +	Кратность воздухообмена –	Климатический район, подрайон IB, II к-во воздуха, м³/ч +	IB, II –	III к-во воздуха, м³/ч +	III –	IV к-во воздуха, м³/ч +	IV –
1	Помещение для больных (169 чел)	1140	по расчету		2535	1862	2788	2189	3295	2647
2	Помещение для мед. персонала (31 чел)	42	по расчету		465	415	512	460	605	545
3	Буфетная с помещением для подогрева пищи	50	—	1	—	50	—	50	—	50
4	Предоперационно-стерилизационная	39	1,5	2	60	80	60	80	60	80
5	Операционно-перевязочная	61	10	5	610	305	610	305	610	305
6	Санкомната	33	—	5	—	165	—	165	—	165
7	Санузел для персонала	13,5	—	50 м³ на 1 ун	—	100	—	100	—	100
8	Канализационная насосная	11	—	5	—	55	—	55	—	55
9	Помещение для баков питьевой воды	145	—	1	—	145	—	145	—	145
10	Помещение для баллонов с кислородом	10	—	1	—	10	—	10	—	10
11	Электрощитовая	28	—	1	—	28	—	28	—	28
12	Фильтровентиляционная камера	158			15	—	15	—	20	—
	Всего				3685	3315	3985	3587	4590	4130

Таблица воздухообмена (режим II)

№ п/п	Наименование помещения	Объем помещения, м³	Кратность воздухообмена +	Кратность воздухообмена –	Климатический район, подрайон IB, II к-во воздуха, м³/ч +	IB, II –	III к-во воздуха, м³/ч +	III –	IV к-во воздуха, м³/ч +	IV –
1	Помещение для больных (169 чел)	1140	по расчету		1890	709	1636	709	2281 *	1305
2	Помещение для мед. персонала (31 чел)	42	по расчету		310	—	310	—	310	—
3	Буфетная помещением для подогрева пищи	50	—	1	—	50	—	50	—	50
4	Предоперационно-стерилизационная	39	1,5	2	60	80	60	80	60	80
5	Операционно-перевязочная	61	10	5	610	305	610	305	610	305
6	Санкомната	33	—	5	—	165	—	165	—	165
7	Санузел для персонала	13,5	—	50 м³ на 1 ун	—	100	—	100	—	100
8	Канализационная насосная	11	—	5	—	55	—	55	—	55
9	Помещение для баков питьевой воды	145	—	1	—	145	—	145	—	145
10	Помещение для баллонов с кислородом	10	—	1	—	10	—	10	—	10
11	Электрощитовая	28	—	1	—	28	—	28	—	28
12	Фильтровентиляционная камера	158			15	—	15	—	20	—
	Всего				2685	1647	2685	1647	3281	2243

* из расчета 13,5 м³/ч на одного больного

9257/2 6

Инв.№ подл.	Подпись и дата	Взам. инв.№	

привязан

Инв.№

Нач. АОПМ	Вавилов		
Гл. инж.	Сухорученко		
ГАП	Полежко		
Гл. спец. ОВ	Левчинский		
Зав. сект.	Стрекопытов		
Техник	Мороховский		
Инженер	Левицкий		

Ar III-200-307/86 ОВ

Отдельно стоящее заглубленное сооружение вспомогательного назначения на 200 мест

А-III-200	Стадия	Лист	Листов
	Р	4	

Общие данные (окончание)

ГИПРОКИИЗДРАВ Киевский филиал

Копировал:

Формат А2

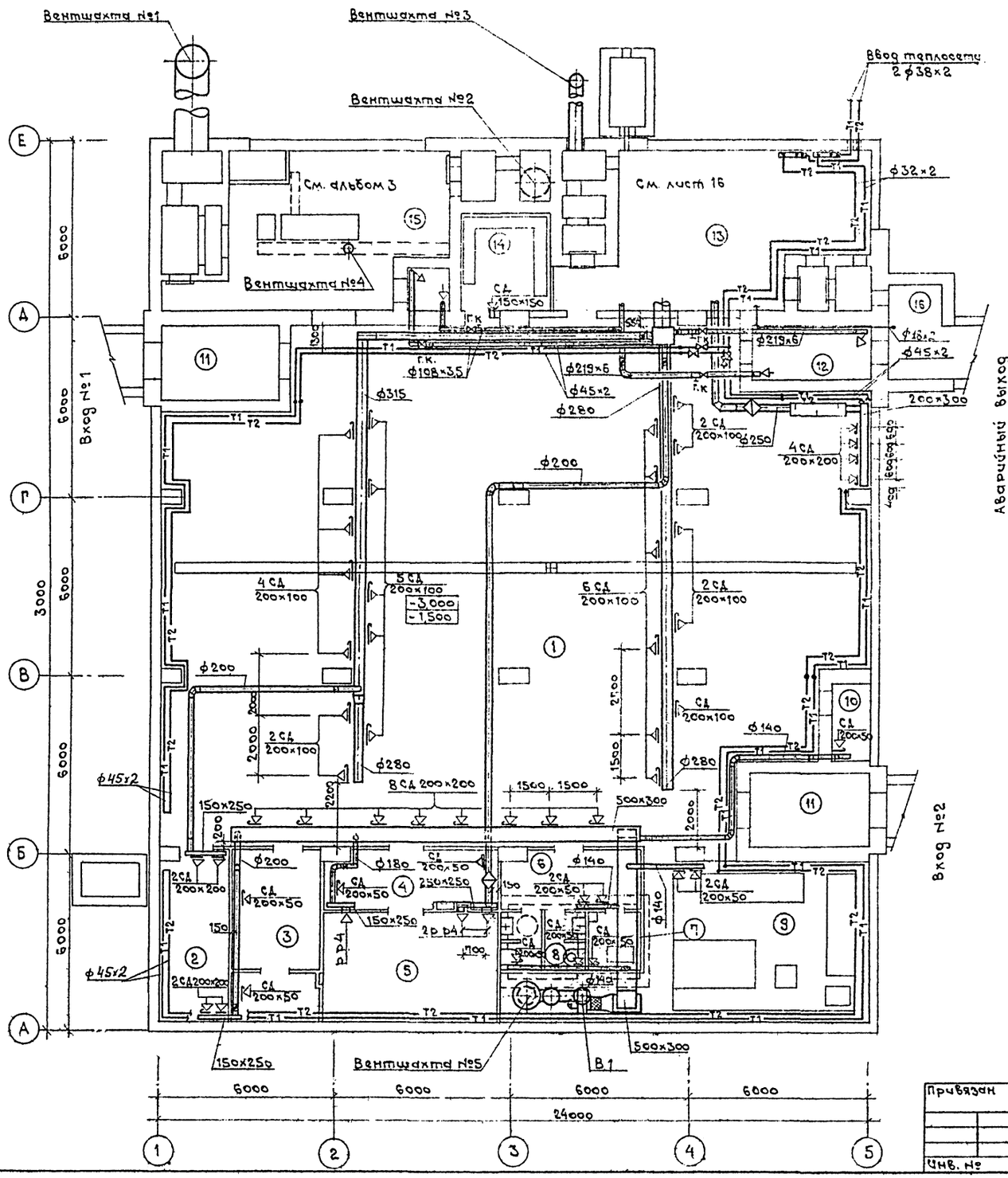

Экспликация помещений

№ помещ.	Наименование
1	Помещение для больных
2	Помещение для медицинского и обслуживающего персонала
3	Буфетная с помещением для подогрева пищи
4	Предоперационно стерилизационная
5	Операционно- перевязочная
6	Санкомната
7	Канализационная насосная
8	Санузел для персонала
9	Помещение для баков питьевой и технической воды и вытяжн. вентилятора
10	Помещение для баллонов с кислородом
11	Тамбур - шлюз
12	Тамбур
13	Фильтровентиляционная камера
14	Электрощитовая
15	Дизельная электростанция
16	Предтамбур

Согласовано

Нач. ИТО Черезник
ГИП. констр. Дрозд
Взам. инв. №
Подпись и дата
Инв. № подл.

Привязан

Инв. №

Нач. АСМ	Гаврюк	
Гл. инж.	Сухаренко	
ГАП	Попенко	
Гл. спец.	Левицкий	
Рук. гр.	Сирявая	
Ведущий	Сухаренко	
Н. контр.	Левицкий	

А-III-200-307.86 ОВ

Отдельно стоящее заглубленное сооружение вспомогательного назначения на 200 мест

А-III-200

Стадия	Лист	Листов
Р	5	

План сооружения (IB, IIB климатический район)

ГИПРОНИИЗДРАВ
Киевский филиал

9257/2 7

Копировал

Формат А2

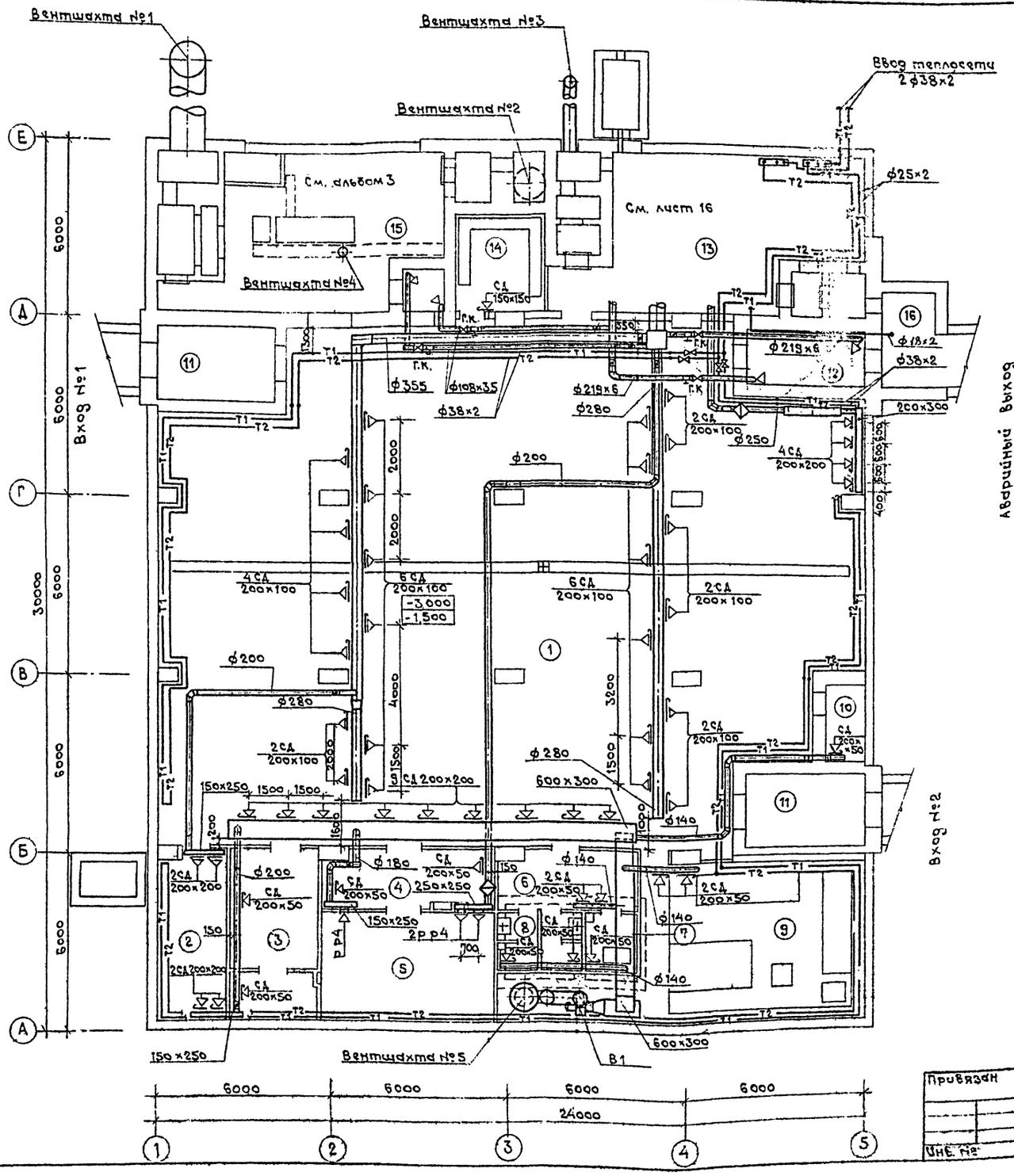

Экспликация помещений

№ помещен.	Наименование
1.	Помещение для больных
2.	Помещение для медицинского и обслуживающего персонала
3.	Буфетная с помещением для подогрева пищи
4.	Предоперационно-стерилизационная
5	Операционно-перевязочная
6	Санкомната
7	Канализационная насосная
8	Санузел для персонала.
9	Помещение для баков питьевой и технической воды и вытяжн. вентилятора
10	Помещение для баллонов с кислородом.
11	Тамбур-шлюз
12	Тамбур
13	Фильтровентиляционная камера
14	Электрощитовая
15	Дизельная электростанция
16	Предтамбур

Согласовано:
Нач. ИТО
ГИП констр.
Черепник
Дрозд

Инв. № подл. | Подпись и дата | Взам. инв. №

Привязан

Инв. №

Нач. АСМ	Бадзюх		
Гл. инж.	Сухаренко		
ГАП	Попенко		
Гл. специалист	Левицкий		
Рук. гр.	Гирявая		
Вед. инж.	Глазоренко		
Н. контр.	Левицкий		10.85

9257/2 8

А-III-200-307.86 ОВ

Отдельно стоящее заглубленное сооружение вспомогательного назначения на 200 мест

А-III-200

Стадия	Лист	Листов
Р	6	

План сооружения (III климатический район)

ГИПРОНИИЗДРАВ Киевский филиал

Копировал: Формат А2

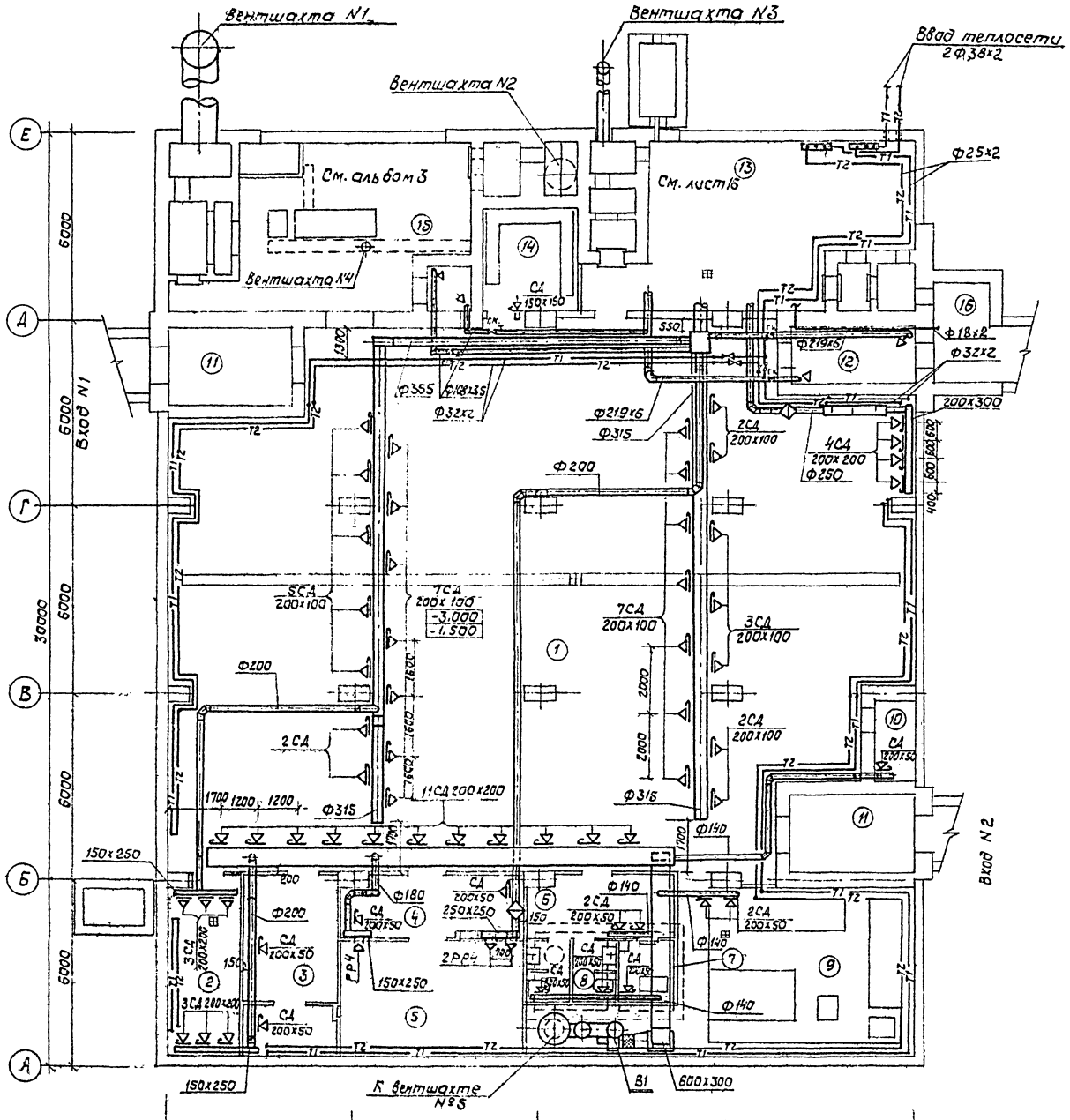

Экспликация помещений

№ помещ.	Наименование
1	Помещение для больных
2	Помещение для медицинского и обслуживающего персонала
3	Буфетная с помещением для подогрева пищи
4	Предоперационно-стерилизационная
5	Операционно-перевязочная
6	Санкомната
7	Канализационная насосная
8	Санузел для персонала
9	Помещение для баков питьевой и технической воды и вытяжн. вентилятора
10	Помещение для баллонов с кислородом
11	Тамбур-шлюз
12	Тамбур
13	Фильтровентиляционная камера
14	Электрощитовая
15	Дизельная электростанция
16	Предтамбур

Согласовано: Нач. ИТО, Чередник; Гл. конструктор, Адаев

Инв. № подл. | Подпись и дата | Взам. инв. № | Инв. № дубл. | Подпись и дата

9257/2 9

				А-III-200-307.86 ОВ
				Отдельно стоящее заглубленное сооружение вспомогательного назначения
Нач. ОПМ	Бадзюх			А-III-200 — Стадия: Р; Лист: 7; Листов:
Гл. инж.	Сукоренко			
Гл. спец.	Поленко			План сооружения — ГИПРОНИИЗДРАВ
Рук. гр.	Левицкий			IV климатический район — Киевский филиал
Вед. инж.	Гуравая			
Н. контр.	Слесаренко			
	Левицкий			

Привязан

Инв. №

Копир.

Формат А2

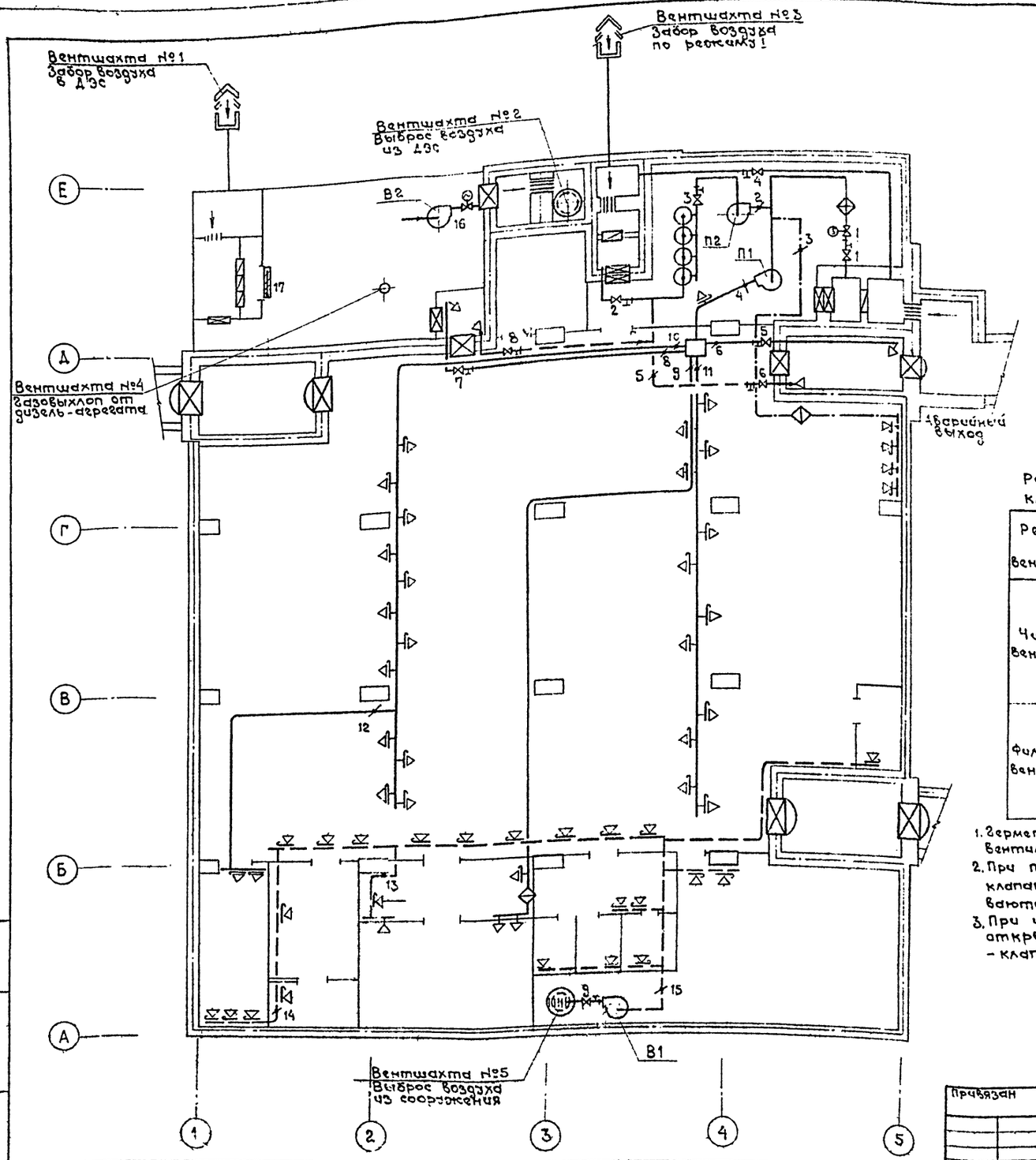

Условные обозначения

- Граница герметизации
- Защитно-герметическая дверь или ставень
- Герметическая дверь или ставень
- Противовзрывное устройство в стене, в покрытии
- Приточный воздуховод
- Вытяжной воздуховод
- Рециркуляционный воздуховод
- Вентилятор с электроприводом
- Фильтр-поглотитель
- Противопыльный фильтр
- Клапан герметический ручным приводом
- Дроссель-клапан с ручным приводом
- Направление движения воздуха
- Калорифер
- Фильтр „ЛАИК"
- Заслонка воздушная утепленная с электроприводом
- Заслонка с электроприводом
- Люк-вставка

Работа вентиляторов и положение герметических клапанов, дроссель-клапанов и воздушных заслонок по режимам и системам вентиляции

Режим вентиляции	Система вентиляции	Вентиляторы		Герметические клапаны		Дроссель-клапаны воздушные заслонки	
		Включен	Выключен	открыт	закрыт	открыт	закрыт
Чистая вентиляция	Приточная система П1	П1	—	1	—	1,4,9,10,11,12	—
	Приточная система П2	—	П2	—	2,3,4,5,6,7,8	—	2,3,5,6,7,8
	Вытяжная система В1	В1	—	9	—	13,14,15	—
	Вытяжная система В2	В2	—	—	—	16,17	—
Фильтро-вентиляция	Приточная система П1	П1	—	—	1	—	1
	Приточная система П2	П2	—	2,3	4,5,6,7,8	2,3,4,9,10,11,12	5,6,7,8
	Вытяжная система В1	В1	—	9	—	13,15	14
	Вытяжная система В2	В2	—	—	—	16,17	—

1. Герметический клапан 4 открывается только для забора воздуха на фильтро-вентиляцию при использовании воздухозабора чистой вентиляции.
2. При проветривании тамбура аварийного выхода открывать герметические клапаны 5,6 и дроссель-клапаны 5,6. При проветривании тамбура ДЭС открываются герметические клапаны 7,8 и дроссель-клапаны 7,8.
3. При использовании сооружения под помещение для занятий с персоналом открываются герметические клапаны 1,9, воздушная заслонка 1, дроссель-клапаны 4,10,15.

9257/2 10

Инв.№подл. | Подпись и дата | Взам.инв.№

Привязан

Инв.№

Нач.Арх.	Бадзюк		
Гл.инж.	Сидоренко		
ГАП	Попенко		
Гл.спец.	Левицкий		
Рук.гр.	Гирявая		
Ведущ.	Слюсаренко		
Н.контр.	Левицкий		

А-III-200-307.86 ОВ

Отдельно стоящее заглубленное сооружение вспомогательного назначения на 200 мест

А-III-200

Стадия	Лист	Листов
Р	8	

Принципиальная схема вентиляции сооружения.

ГИПРОНИИЗДРАВ Киевский филиал

Копировал Формат А2

Узел управления

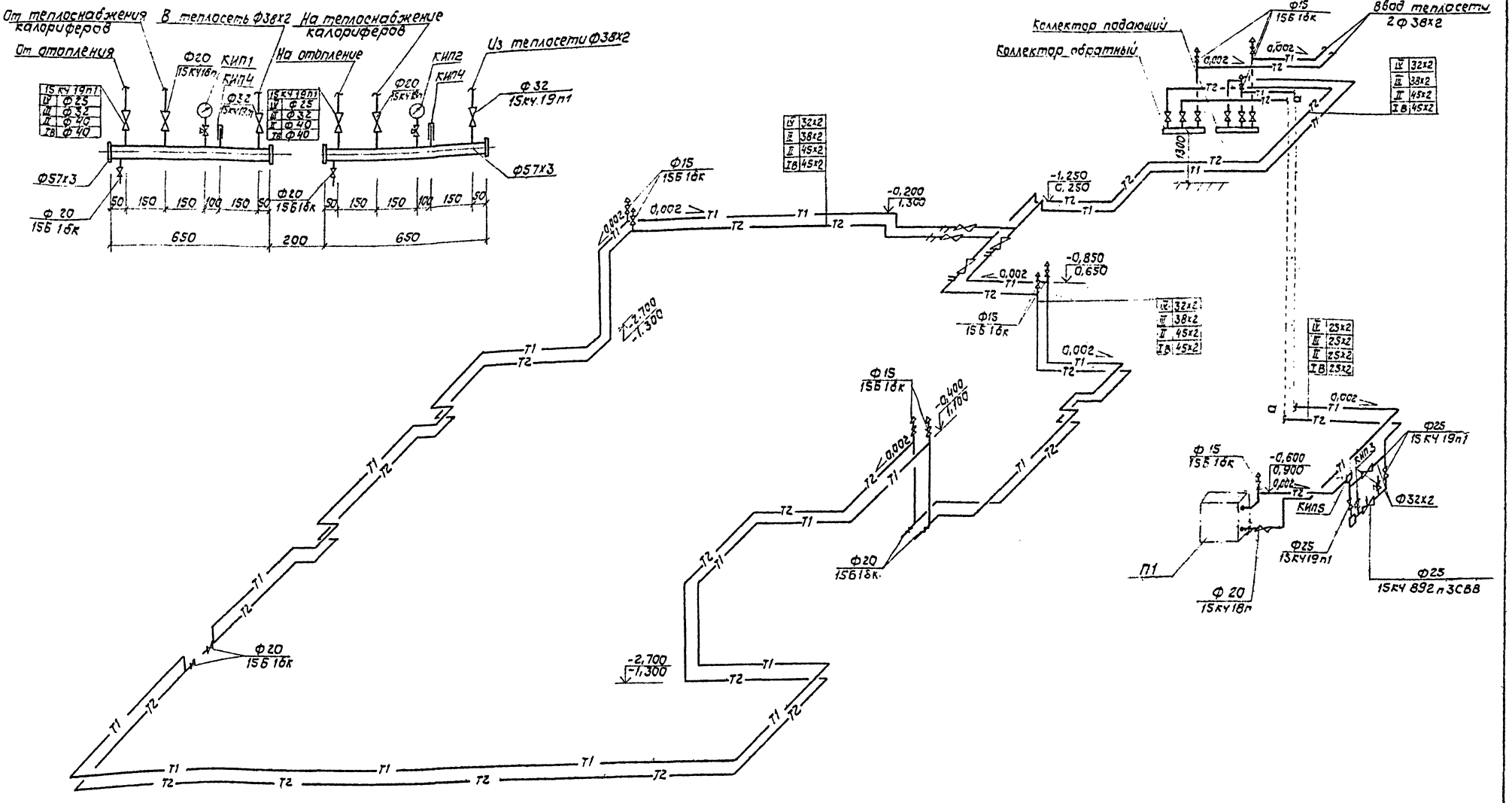

Спецификацию закладных деталей для КИП см. лист 2.

9257/2 11

Нач. АСМ-1	Бадзюх		А-III-200-307.86 ОВ	
Гл.инж.	Сухаренко		Отдельно-стоящее заглубленное сооружение вспомогательного назначения на 200 мест	
ГАП	Попенко		А-III-200	Стадия: Р; Лист: 9; Листов:
Гл.спец.СВ	Левицкий		Схемы систем отопления и теплоснабжения калориферов.	ГИПРОНИИЗДРАВ Киевский филиал
Рук.гр.	Гирявая			
Вед.инж.	Слюсаренко			
Н.контр.	Левицкий			

Привязан

Инв. №

Инв. № подл. | Подпись и дата | Взам.инв. №

Копир. | Формат А3

Воздухораспределитель

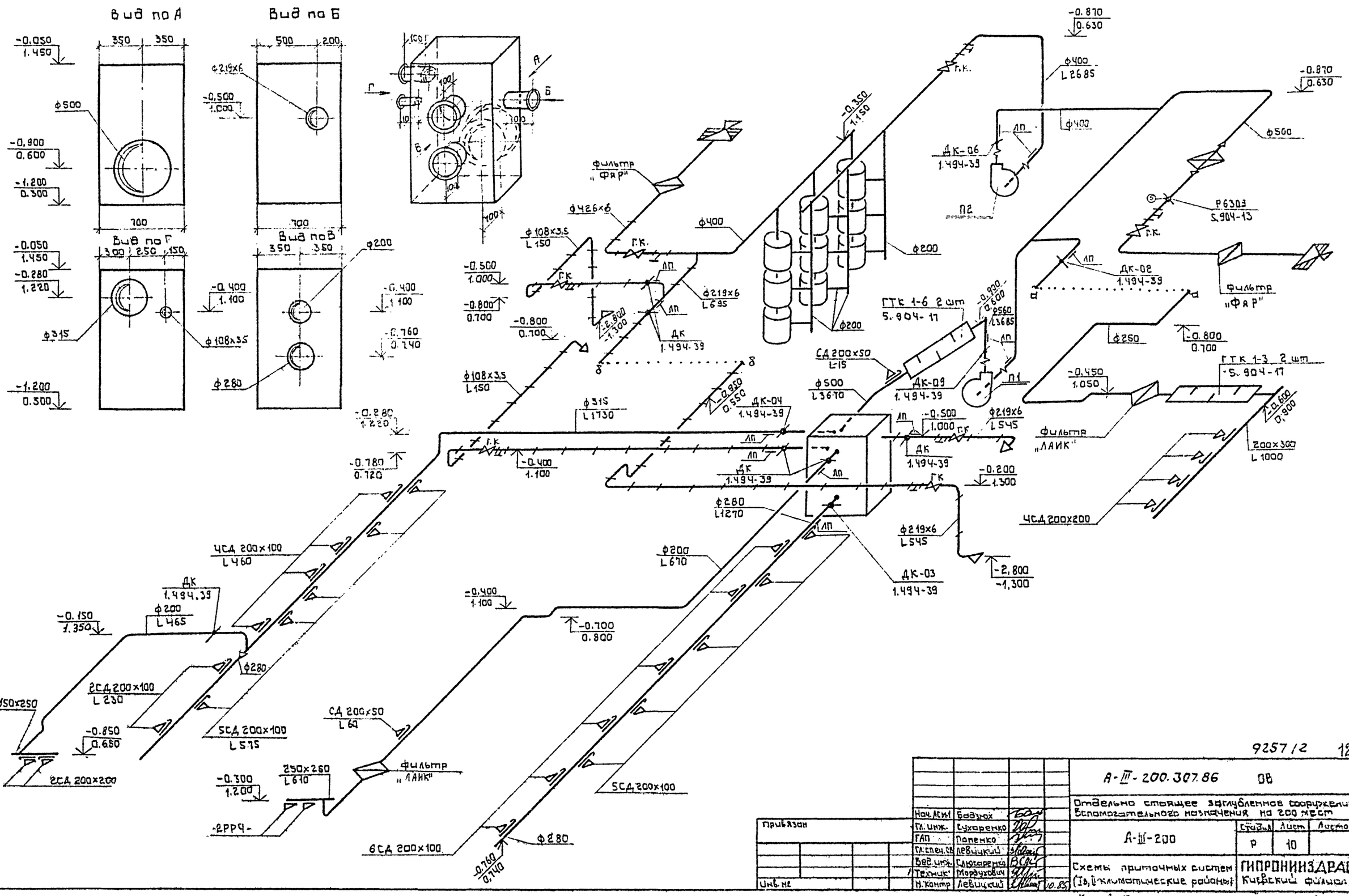

9257/2 12

Нач. АСИ	Бадзюх			
Гл. инж.	Сухаренко			
ГАП	Попенко			
Гл. спец. СВ	Левицкий			
Вед. инж.	Слюсаренко			
Техник	Мордухович			
Н. контр	Левицкий		10.85	

Привязан

Инв. №

А-III-200.307.86 ОВ

Отдельно стоящее заглубленное сооружение вспомогательного назначения на 200 мест

А-III-200

Стадия	Лист	Листов
Р	10	

Схемы приточных систем (Iв, II климатические районы)

ГИПРОНИИЗДРАВ Киевский филиал

Копировал: Б

Формат А2

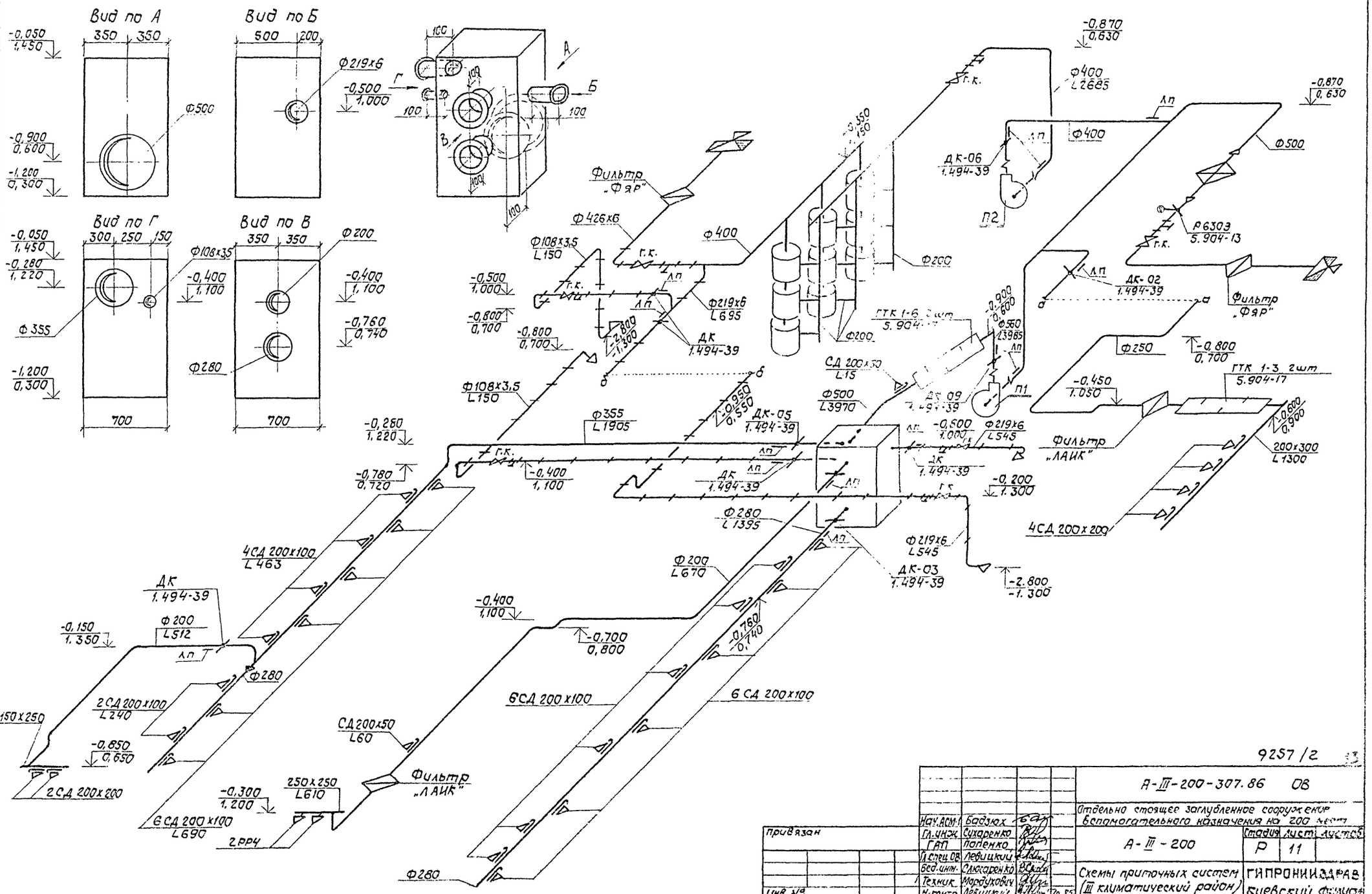
Воздухораспределитель
Вид по А
Вид по Б
Вид по Г
Вид по В
Фильтр „Фяр"
Фильтр „ЛАИК"
ДК-06 1.494-39
ДК-02 1.494-39
ДК-05 1.494-39
ДК-03 1.494-39
ДК 1.494-39
ГТК 1-6 2шт 5.904-17
ГТК 1-3 2шт 5.904-17
Р6303 5.904-13
СД 200х50 L15
СД 200х50 L60
4СД 200х100 L463
2СД 200х100 L240
6СД 200х100 L690
6СД 200х100
4СД 200х200
2СД 200х200
2РРЧ
Ф400 L2685
Ф500 L3970
Ф355 L1905
Ф280 L1395
Ф200 L670
Ф219х6 L695
Ф219х6 L545
Ф108х3,5 L150
Ф426х6
Ф200 L512
Ф250
Ф560 L3985
200х300 L1300
150х250
250х250 L610
П1
П2
9257/2
А-III-200-307.86 ОВ
Отдельно стоящее заглубленное сооружение вспомогательного назначения на 200 мест
А-III-200
Стадия Р
Лист 11
Схемы приточных систем (III климатический район)
ГИПРОНИИЗДРАВ Киевский филиал
Нач.АСМ-1 Бадзюх
Гл.инж. Сухаренко
ГАП Попенко
Гл.спец.ОВ Левицкий
Вед.инж. Слюсаренко
Техник Мордухович
Н.контр. Левицкий
Привязан
Инв. №
Копир.
Формат А2
Инв.№ подл. Подпись и дата Взам.инв.№

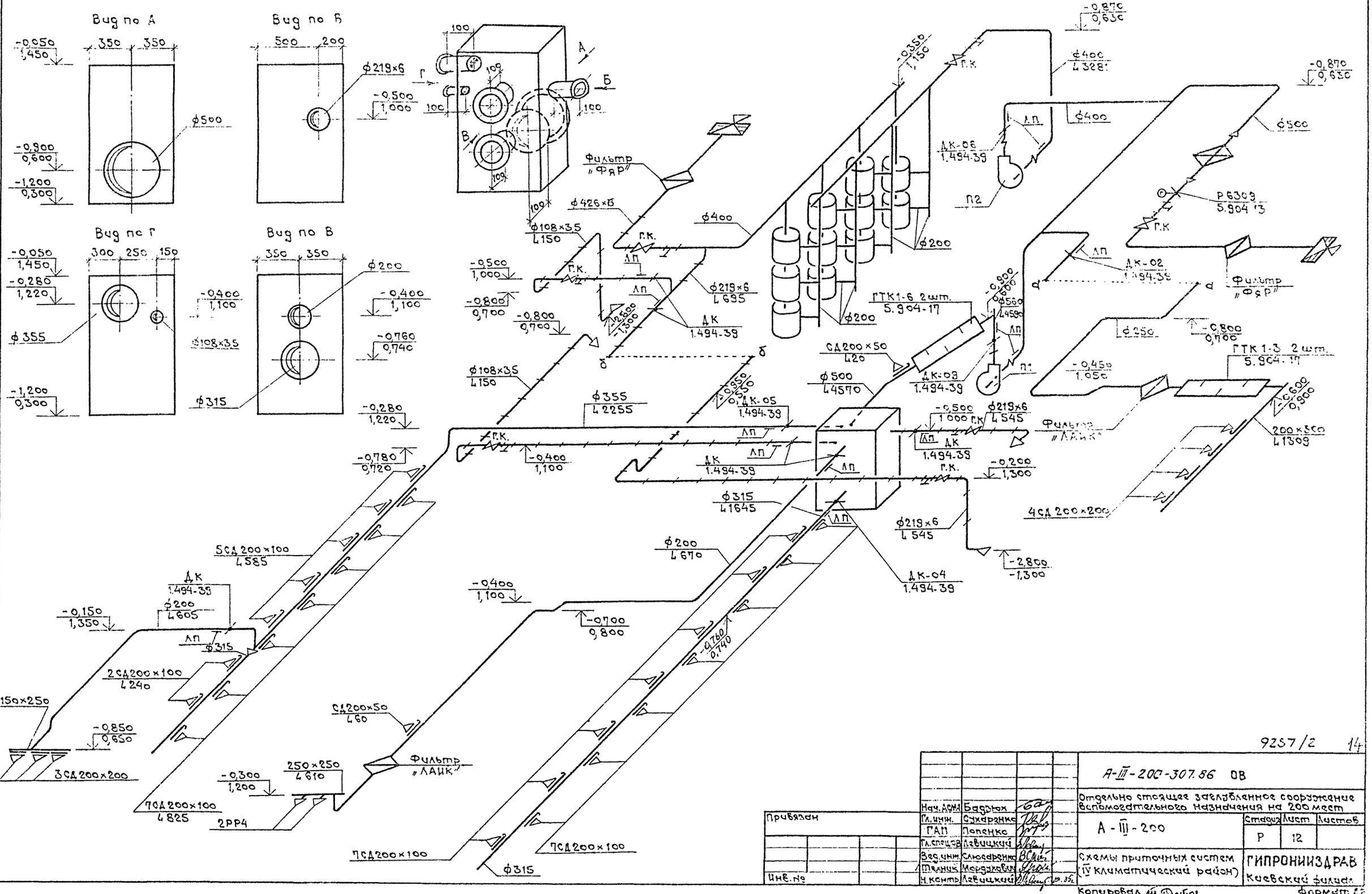
Воздухораспределитель
Вид по А
Вид по Б
Вид по Г
Вид по В
Фильтр „ФяР"
Фильтр „ЛАИК"
ГТК1-6 2шт. 5.904-17
ГТК 1-3 2шт. 5.904-17
Р6309 5.904-13
ДК-06 1.494-39
ДК-02 1.494-39
ДК-09 1.494-39
ДК-05 1.494-39
ДК-04 1.494-39
ДК 1.494-39
П1
П2
ЛП
Г.К.
СД200×50 L20
СД200×50 L60
5СД200×100 L585
2СД200×100 L240
3СД200×200
7СД200×100 L825
2РР4
4СД200×200
150×250
250×250 L610
200×300 L1309
ф500 L4570
ф400 L3281
ф219×6 L695
ф219×6 L545
ф355 L2255
ф315 L1645
ф200 L670
ф108×3,5 L150
ф426×8
ф250
ф315
ф200
ф500
ф400
ф355
ф315
ф108×3,5
ф219×6
-0,050 1,450
-0,900 0,600
-1,200 0,300
-0,280 1,220
-0,400 1,100
-0,760 0,740
-0,500 1,000
-0,800 0,700
-0,780 0,720
-0,150 1,350
-0,850 0,650
-0,300 1,200
-0,700 0,800
-0,350 1,150
-0,870 0,630
-0,450 1,050
-0,600 0,900
-0,200 1,300
-2,800 -1,300
9257/2 14
А-III-200-307.86 ОВ
Отдельно стоящее заглубленное сооружение вспомогательного назначения на 200 мест
А-III-200
Стадия Р
Лист 12
Листов
Схемы приточных систем (IV климатический район)
ГИПРОНИИЗДРАВ Киевский филиал
Нач.АСМ Бадзюх
Гл.инж. Сухаренко
ГАП Попенко
Гл.спец.ов Левицкий
Вед.инж. Слюсаренко
Технич. Мордухович
Н.контр. Левицкий
Привязан
Инв.№
Взам.инв.№
Подпись и дата
Инв.№ подл.
Копировал
Формат А2

Разрез 1-1

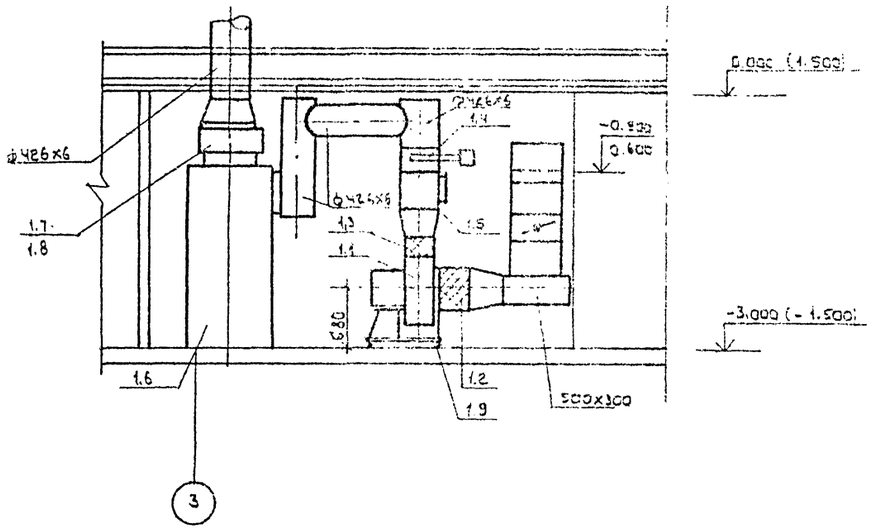

Спецификация

Марка поз.	Обозначение	Наименование	Кол.	Масса ед. кг	Примечание
		В1			
В 1.1		Вентилятор центро-			
		бежный В Ц4-70 N5	1	91.8	компл.
В 1.2	5.904-5	Вставка гибкая ВВ-20	1		
В 1.3	5.904-5	Вставка гибкая ВН-13	1		
В 1.4		Гермоклапан ИА01010-400	1	134	
В 1.5	ОТ.904-3	Люк-вставка АВ-4-7 ф400	1	55	
В 1.6	По чертежам Моспромпроект	Расширительная			
	121019 г.Москва пр.Маркса 17	камера РК-211	1	237	
В 1.7	То же	Коробка УЗ-3	1	186	
В 1.8		Противовзрывное			
		устройство УЗС-1	1	43	
В 1.9		Виброизолятор ДО-40	5		

В1

План

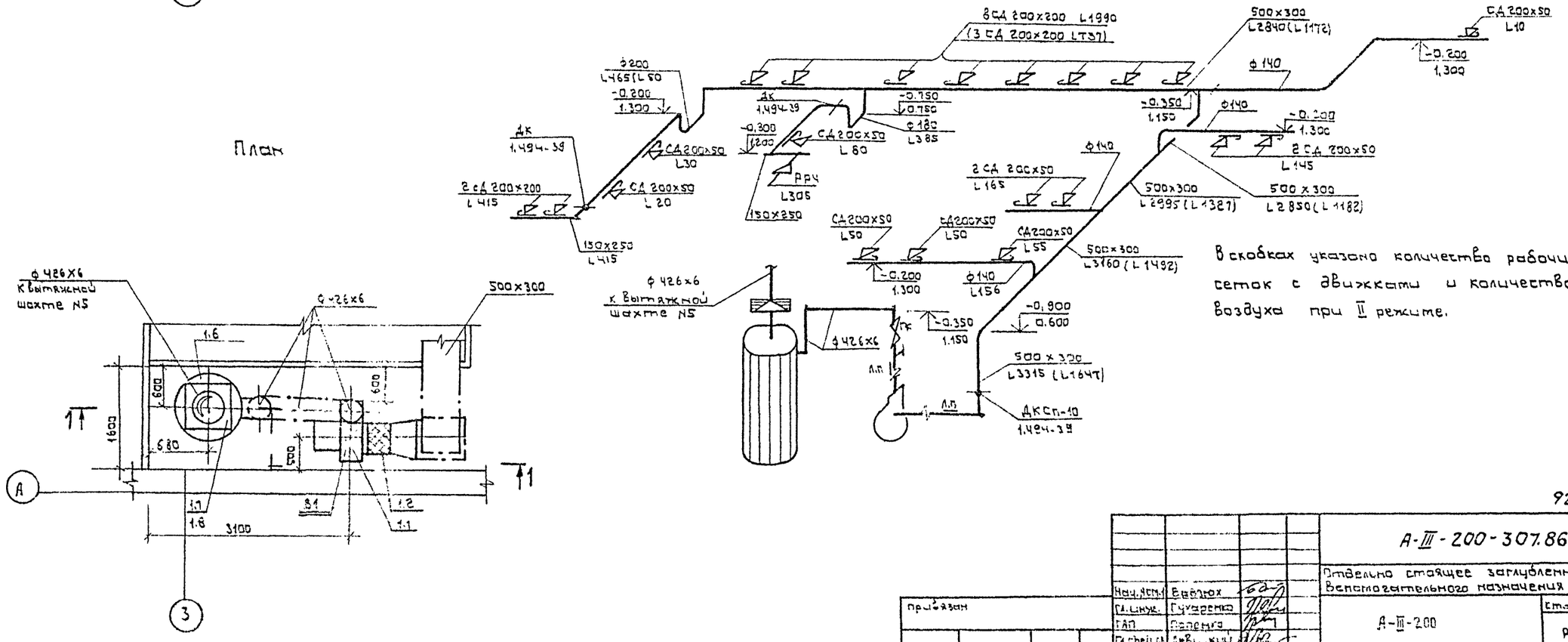

В скобках указано количество рабочих сеток с движками и количество воздуха при II режиме.

9257/2 15

Нач.ЦСП	Вавдюх		А-III-200-307.86 ОВ		
Гл.инж.	Гухаренко		Отдельно стоящее заглубленное сооружение вспомогательного назначения на 200 мест		
ГАП	Попенко		А-III-200	Стадия	Лист	Листов
Гл.спец.ст.	Левицкий			Р	13	
Рук.гр.	Гиревая		Установка системы В1 Схема системы В1. (IВ, II климатический район)	ГИПРОНИИЗДРАВ Киевский филиал		
Вед.инж.	Слюсаренко					
Н.контр.	Левицкий					

Привязан

Инв №

Копировал: Формат 12

Разрез 1-1

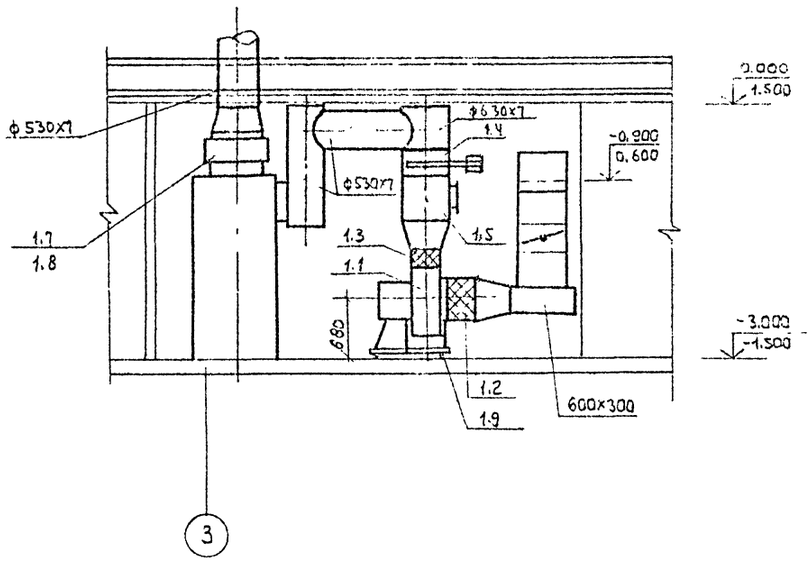

Спецификация

Марка поз.	Обозначение	Наименование	Кол.	Масса ед., кг	Примечание
		В1			
В 1.1		Вентилятор центробежный ВЧ4-70N5	1	91.8	компл.
В 1.2	5.904-5	Вставка гибкая ВВ-20	1		
В 1.3	5.904-5	Вставка гибкая ВН-13	1		
В 1.4		Гермоклапан ИА01010-600	1	290	
В 1.5	5.904-3	Люк-вставка ЛВ-6 ф600	1	32.4	
В 1.6	По чертежам "Моспромпроект"	Расширительная			
	[illegible] Москва пр. Маркса 17	камера РК-211	1	237	
В 1.7	То же	Коробка УЗ-3	1	186	
В 1.8		Противовзрывное			
		устройство УЗС-1	1	43	
В 1.9		Виброизолятор ДО-40	5		

В 1

План

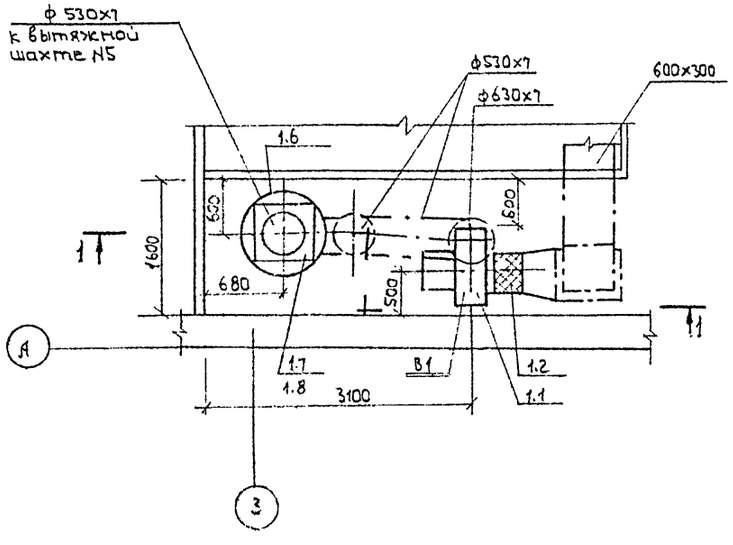

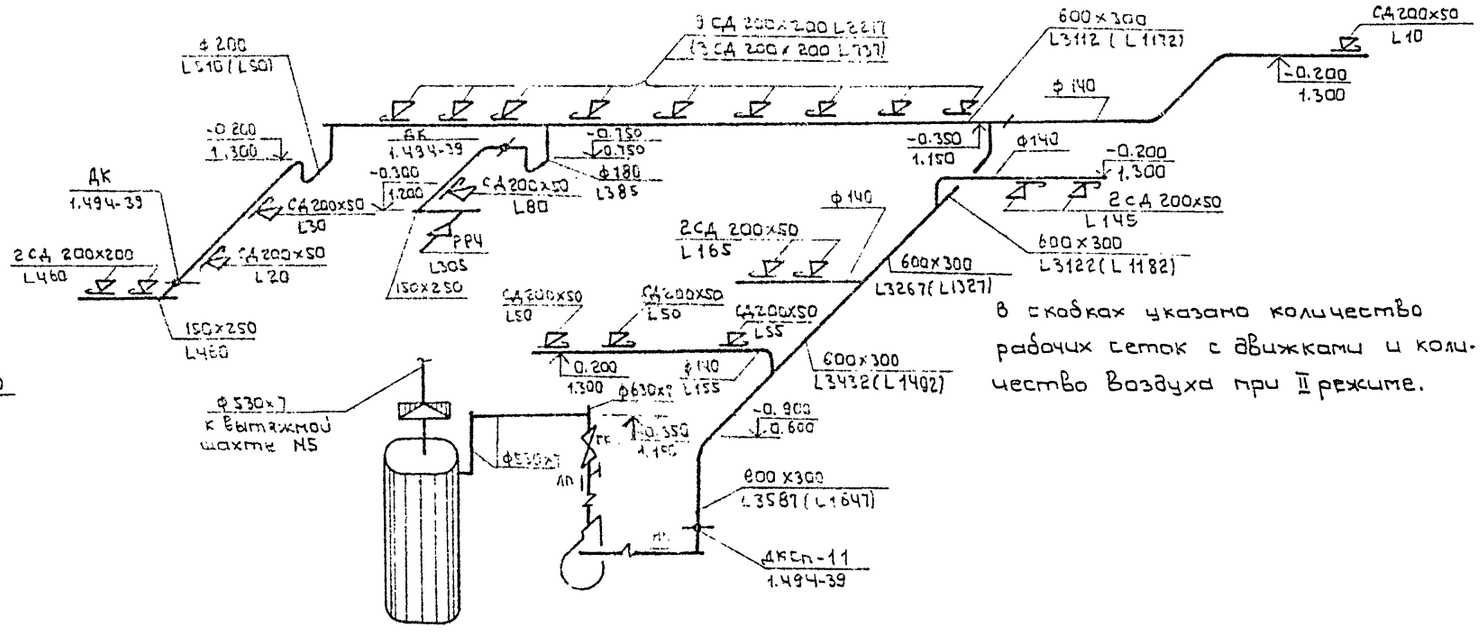

В скобках указано количество рабочих сеток с движками и количество воздуха при II режиме.

9257/2 16

Нач.АСМ.1	Садзюк			А-III-200-307.86 ОВ
Гл.инж.	Сухаренко			Отдельно стоящее заглубленное сооружение вспомогательного назначения на 200 мест
Гл.АП.	Попенко			А-III-200 — Стадия: Р; Лист: 14; Листов:
Гл.спец.ОВ	Левицкий			
Рук.гр.	Гирявая			Установка системы В1. Схема системы В1. (III климатический район)
Вед.инж.	Слюсаренко			ГИПРОНИИЗДРАВ Киевский филиал
Н.контр.	Левицкий		10.85	

Копировал: [illegible]

Формат А2

Инв. № подл. | Подпись и дата | Взам. инв. №

Разрез 1-1

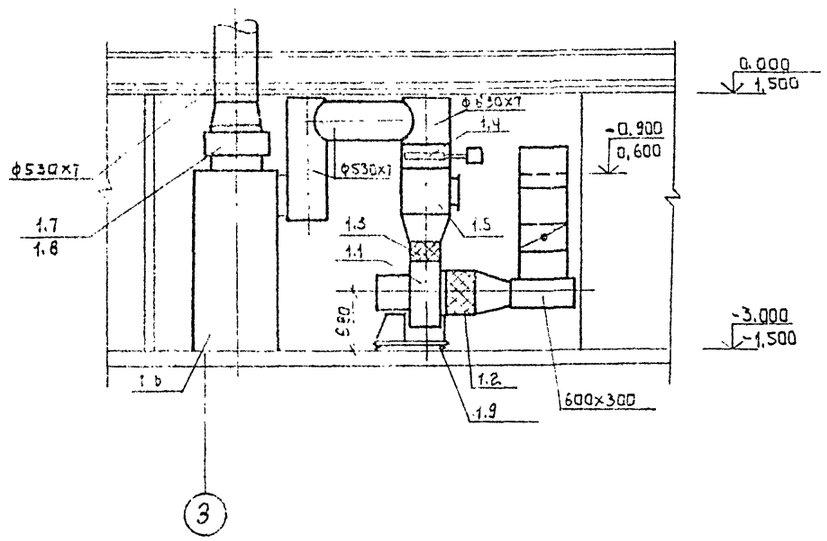

Спецификация

Марка, поз.	Обозначение	Наименование	Кол.	Масса сб, кг	Примечание
		В1			
В1.1		Вентилятор центробежный ВЦ4-70 N5	1	35.2	компл.
В1.2.	5.904-5	Вставка гибкая ВВ-20	1		
В1.3	5.904-5	Вставка гибкая ВН-13	1		
В1.4		Гермоклипан ИА01010-600	1	290	
В1.5	07.904-3	Люк-вставка ЛВ-6Ф600	1	52,4	
В1.6	По чертежам Моспромпроект	Расширительная			
	121019, г. Москва пр. Маркса	камера РК-211	1	237	
В1.7	То же	Коробка УЗ-3	1	135	
В1.8		Противовзрывное			
		устройство УЗС-1	1	43	
В1.9		Виброизолятор АО-40	5		

План

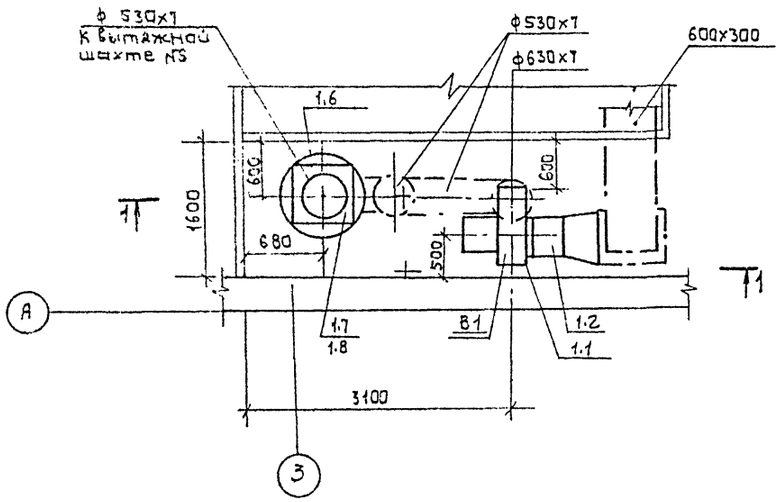

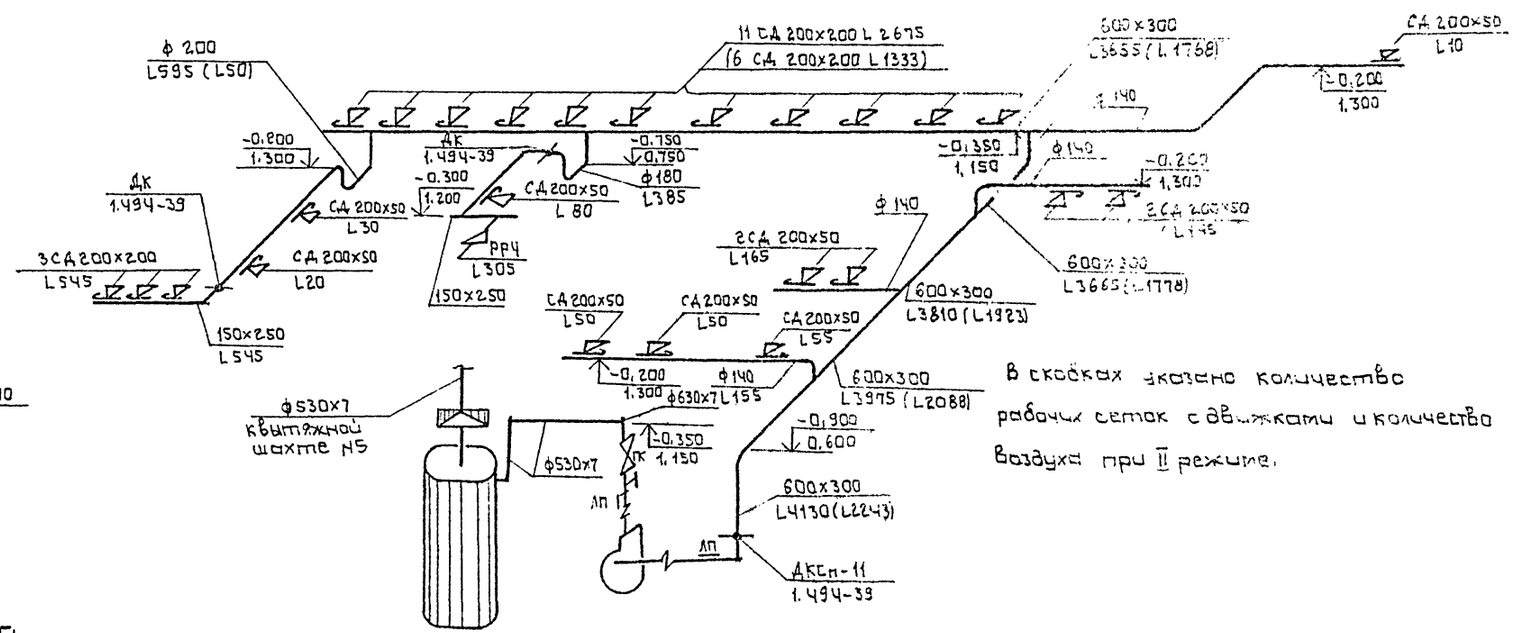

В скобках указано количество рабочих сеток с движками и количество воздуха при II режиме.

9257/2 17

Нач. АСМ	Бадзюх			А-III-200-307.86 ОВ
Гл. инж.	Сухаренко			Отдельно стоящее заглубленное сооружение вспомогательного назначения на 200 мест
СЛП	Попенко			А-III-200 — Стадия: Р; Лист: 15; Листов:
Гл. спец. ОВ	Левицкий			Установка системы В1. Схема системы В1. (IV климатический район).
Рук. гр.	Гурявая			ГИПРОНИИЗДРАВ Киевский филиал
Вед. инж.	Сухаренко			
Н. контр.	Левицкий		10.85	

привязан

инв. №

Копировал: Б

Формат А2

Разрез 1-1

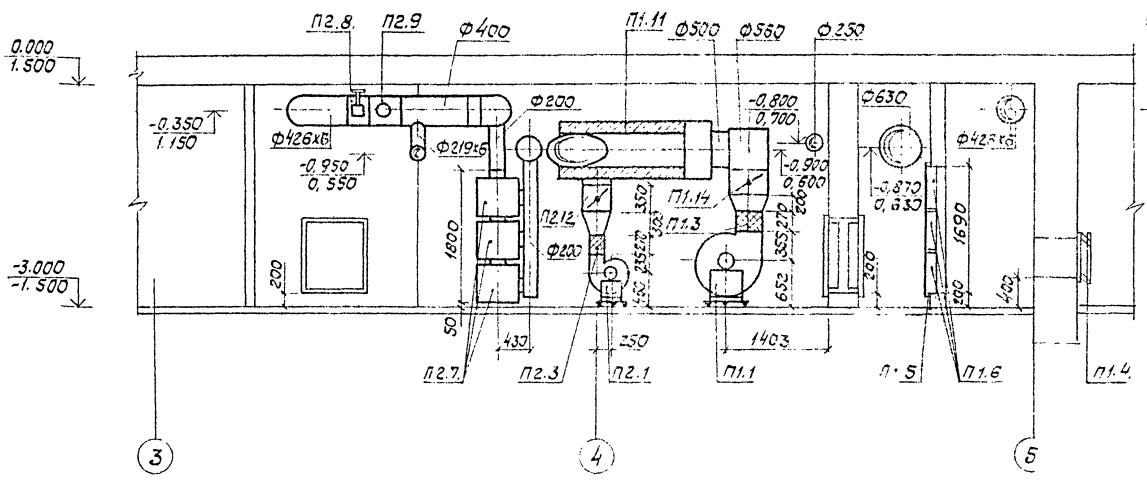

Разрез 2-2

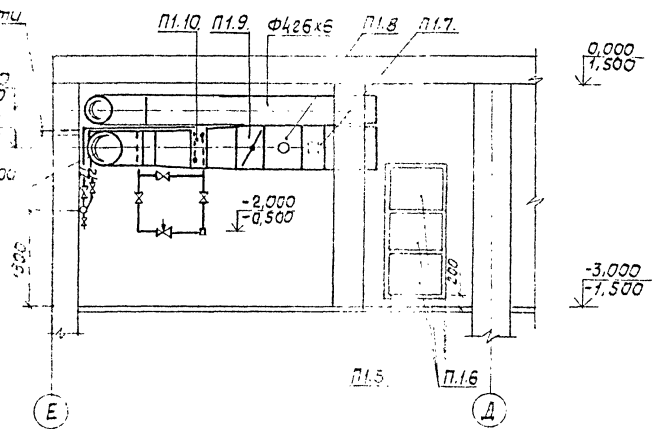

План М 1:50

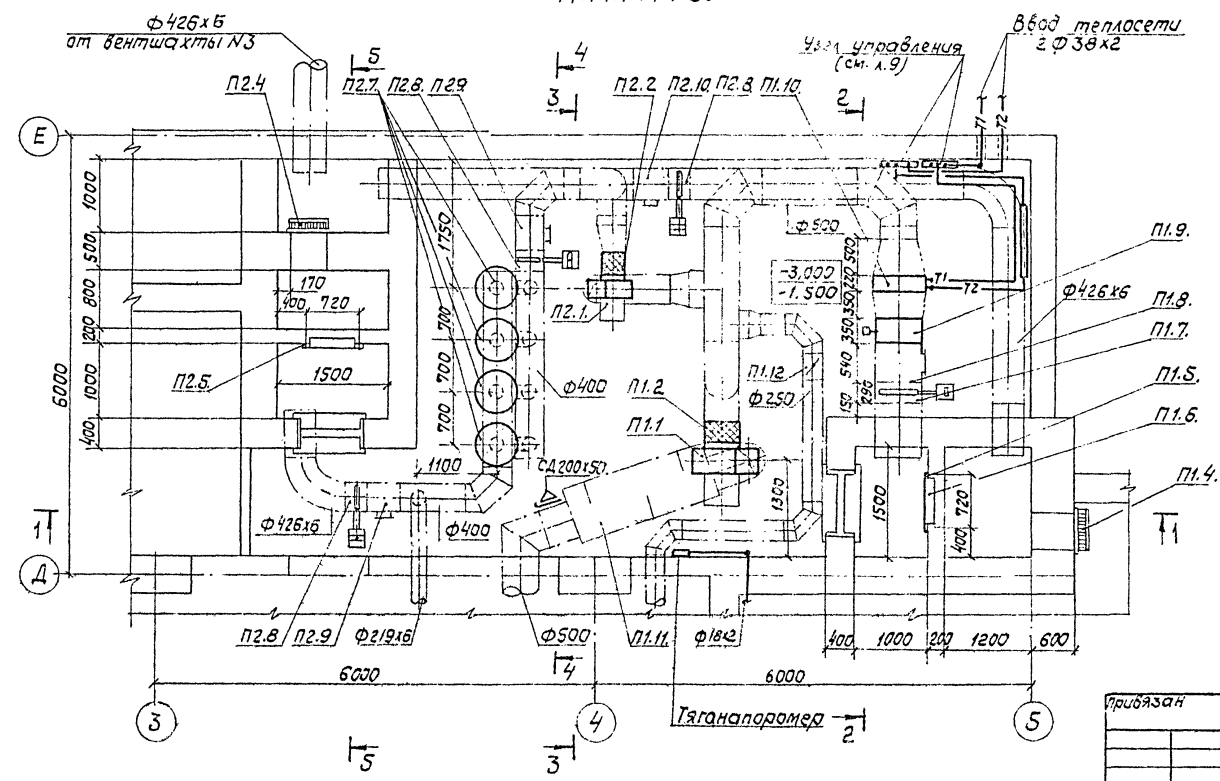

Разрез 3-3

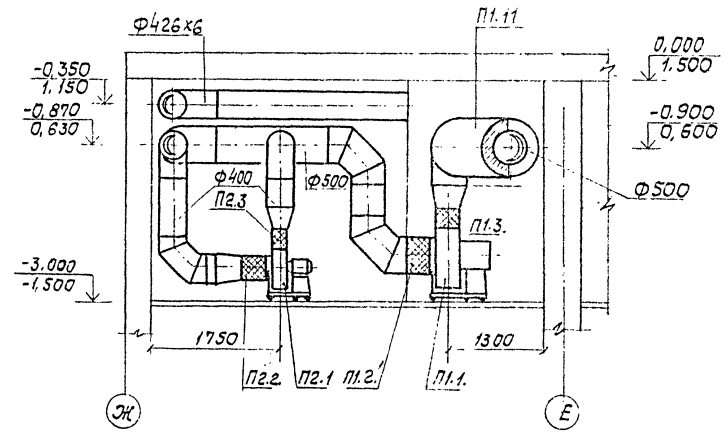

Инв. № подл.	Подпись и дата	Взам. инв. №	

				А-III-200-307.86	ОВ
				Отдельно стоящее заглубленное сооружение вспомогательного назначения на 200 мест	
				А-III-200	Стадия: Р; Лист: 15; Листов:
				Фильтровентиляционная камера. Разрезы 1-1, 2-2, 3-3	ГИПРОНИИЗДРАВ Киевский филиал
Нач. АОМ-1	Бадзюх				
Гл. инж.	Сухаренко				
ГАП	Попенко				
Гл. спец. ОВ	Лейцкий				
Вед. инж.	Слюсаренко				
Техник	Мороховец				
Н. контр.	Левицкий				

Привязан

Инв. №

Копир.

Формат А2

9257/2 18

Разрез 4-4

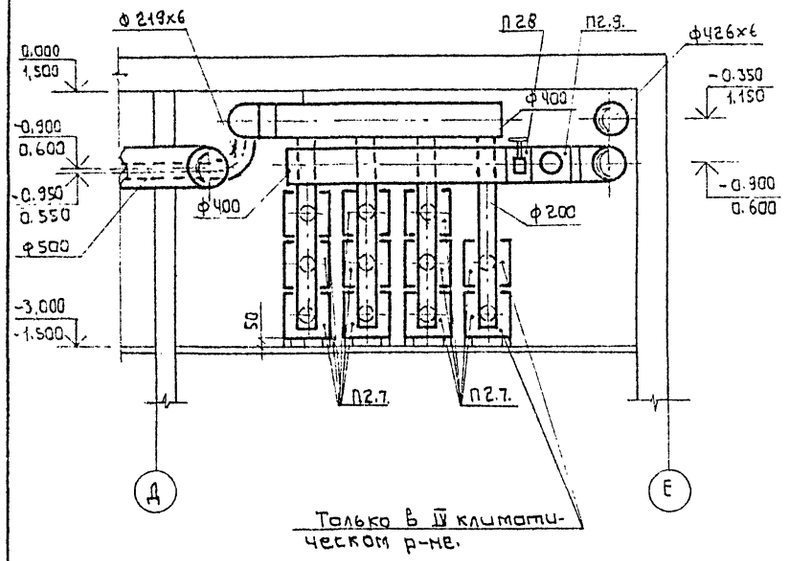

Разрез 5-5

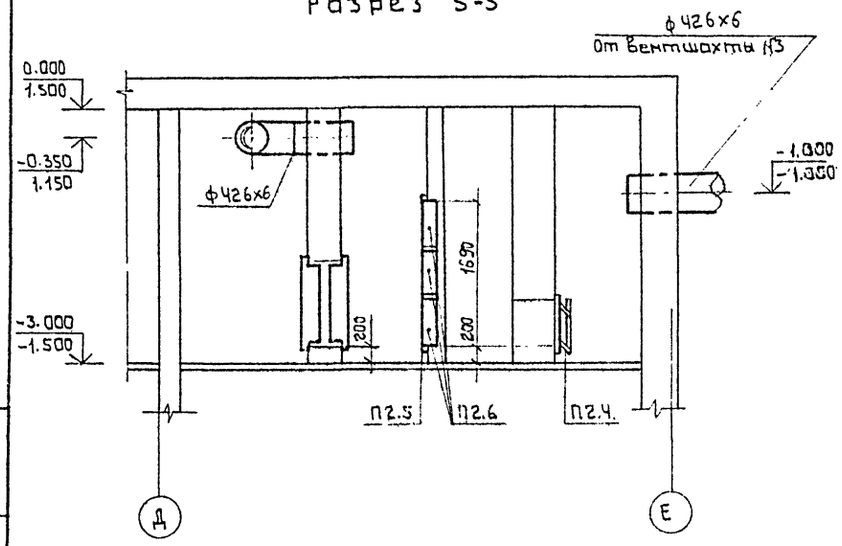

Спецификация

Марка, поз.	Обозначение	Наименование	Кол.	Масса ед., кг	Примечание	Марка, поз.	Обозначение	Наименование	Кол.	Масса ед., кг	Примечание
		П1						П2			
П1.1		Вентилятор центро-				П2.1.		Вентилятор центро-			
		бежный ВЦ4-70 N5	1	96	компл.			бежный ВЦ4-70 N3, 15	1	49	компл.
П1.2.	5.904-5	Вставка гибкая ВВ-20	1			П2.2	5.904-5	Вставка гибкая ВВ-18	1		
П1.3	5.904-5	Вставка гибкая ВН-13	1			П2.3.	5.904-5	Вставка гибкая ВН-11	1		
П1.4		Противовзрывное				П2.4		Противовзрывное			
		устройство УЗС-8	1	76				устройства УЗС-8	1	76	
П1.5.	ТДК-Н-1-70 часть II	Двери для установки				П2.5	ТДК-Н-1-70 часть II	Двери для установки			
	разд. III альб. 3	фильтров типа ФяР	1	152.5			раздел III альб. 3	фильтров типа ФяР	1	152.5	
П1.6.		Фильтр ячейковый ФяР	3			П2.6.		Фильтр ячейковый ФяР	2		IB, II, III
П1.7		Гермоклапан ИА01010-600	1	290		П2.6.1		Фильтр ячейковый ФяР	3		IV
П1.8.	07.904-3	Люк-вставка ЛВ-6ф600	1	32.4		П2.7.		Фильтр-поглотитель			
П1.9	5.904-13 В, 1-2	Заслонка воздушная						ФП-300 (3 колонки по 3 шт),	9	65	IB, II, III
		Р6907 с электроприво-				П2.7.1		Фильтр-поглотитель			
		дом МЭО-6.3/25-0,25	1	35,2				ФП-300 (3 колонки по 3 шт)			
П1.10.		Калорифер пластинча-						1 колонка - 2 шт)	11	65	IV
		тый КВБ9Б-ПУ3	1	111	IB	П2.8.		Гермоклапан ИА01010-400	3	194	
		КВБ8Б-ПУ3	1	97	II	П2.9	07.904-3	Люк-вставка ЛВ-4 ф400	2		
		КВБ7Б-ПУ3	1	8.4	III	П2.10.	07.904-3	Люк-вставка ЛВ-4-7 ф400	1	55	
		КВБ6Б-ПУ3 (при $t_н$ -10°С) КВБ8Б-ПУ3 (при $t_н$ -20°С)	1	71 97	II	П2.11		Виброизолятор ДО-38	5		
П1.11.	5.904-17 В. 1-1	Шумоглушитель ГТК1-6	2	43,5		П2.12	1.494-39	Дроссель-клапан ДК-06	1		
П1.12.	1.494-39	Дроссель-клапан									
		ДК-02	1								
П1.13		Виброизолятор ДО-40	5								
П1.14	1.494-39	Дроссель-клапан ДК-09	1								

9257/2 14

Нач. АСМ-1	Бодзюх		
Гл. инж.	Сухаренко		
ГАП	Попенко		
Гл. спец. ОВ	Левицкий		
Вед. инж.	Слюсаренко		
Техник	Мордухович		
Н. контр.	Левицкий		10.85

Привязан

Инв. №

А-III-200-307.86 ОВ

Отдельно стоящее заглубленное сооружение вспомогательного назначения на 200 мест

А-III-200

Стадия	Лист	Листов
Р	17	

Фильтровентиляционная камера
Разрезы 4-4; 5-5.
Спецификация.

ГИПРОНИИЗДРАВ
Киевский филиал

Копировал

Формат 52

Инв. № подл. | Подпись и дата | Взам. инв. №

Ведомость рабочих чертежей основного комплекта ВК

Лист	Наименование	Примечание
1	Общие указания	
2	План	
3	Схема систем В1, В3. Т3	
4	Схема систем К1, В3	

Экспликация технологического оборудования

№поз	Наименование оборудования	Тип, марка
1	Аквадистиллятор	ДЭ-4
3	Умывальник хирургический	
4	Ванна моечная стационарная секционная модулированная	В1СМ-1
5	Электрокипятильник непрерывного действия с автоматикой	КНЭ-5М
7	Слив больничный фаянсовый	СБ-1
8	Мойка чугунная эмалированная на одно отделение.	МЧ1-СВ

Основные показатели по чертежам водоснабжения и канализации

Наименование системы	Потребный напор на вводе м.вод.ст.	Расчетный расход м³/сут.	м³/ч	л/с	при пож.	Установл. мощность эл.двигателей кВт	Примечание
Система В1	12	*43,0	2,43	2,8	—	3	
Система Т3			1,89	1,1	—		
Система К1		43,0	—	4,4		1,5	

* Расходы посчитаны при условии действующих наружных сетей.

Настоящий проект выполнен в соответствии с действующими нормами и правилами /в том числе по взрыво-пожарной безопасности/.

Главный архитектор проекта /Попенко/

ГИП ВК /Прушанский/

Привязка настоящего типового проекта выполнена в соответствии с действующими нормами и правилами /в том числе по взрыво-пожарной безопасности/

Гл. арх. проекта

Ведомость ссылочных и прилагаемых документов

Обозначение	Наименование	Примечание
	Ссылочные документы	
Серия 03.005-5	Конструкции ввода и пропуска коммуникаций в убежище ГО	
СНиП 3.01.09-84	Приемка в эксплуатацию законченных строительством защитных сооружений и их содержание в мирное время	
07.900-2	Баки водопроводные	
4.904-69	Детали крепления санитарно-технических приборов и трубопроводов	
3.903-10	Бачок разрыва струи	
	Прилагаемые документы	
ВК СО	Спецификация оборудования /на 5 листах/	

Таблица расходов черных металлов

Виды систем	Всего стали, т	Всего чугуна, т	На 1 кв.м. полезной площади стали, кг	На 1 кв.м. полезной площади чугуна, кг
Холодное и горячее водоснабжение	0,6	—	0,87	—
Канализация	—	1,06	—	1,6

Примечание: санитарно-технические приборы, арматура, фасонные части для труб не учитываются.

Общие указания

Настоящий раздел проекта выполнен на основании:
- задания на проектирование;
- указания по разработке и корректировке типовой проектной документации общественных зданий и сооружений - СН 227-82, СНиП II-11-77, II-30-76, дополнений и изменений к ним по состоянию на 1 июня 1985г.

Водоснабжение сооружения предусмотрено от заводомерной внутриплощадочной сети хозпитьевого водопровода больницы.

В случае повреждения системы наружного водопровода в сооружении предусмотрен запас питьевой воды в количестве 6,95м³, хранимый в 8 проточных вертикальных баках, типа 5В-0,9.

Внутренняя поверхность баков обрабатывается:
- очистка от ржавчины;
- окраска суриком за 2 раза на олифе ГОСТ 8135-74*.

Баки покрываются теплоизоляцией по следующей схеме:
- противокоррозийная изоляция поверхности слоем битумного лака 5Т-577;
- минераловатные плиты на синтетическом связующем марки 125, ГОСТ 9573-82, толщиной 40мм;
- рубероид РП-250, ГОСТ 20429-84 с креплением винтами самонарезающими 4х12. ГОСТ 10621-80.

Трубопроводы хоз. питьевого водопровода выполняются из оцинкованных труб ГОСТ 3262-75*.

Для предупреждения конденсации трубопроводов сети хоз-питьевого водопровода, проходящие в сооружении к бакам изолируются:
- 2 слоя без грунта органосиликатной эмалью ВМ-30, ТУ 6-41-20-68.

Трубопроводы диаметром менее 50мм теплоизолируются пухшнуром из минеральной ваты в оплетке стеклянной нитью ТУ 36-386-67. Толщина слоя 20мм.

Сооружение оборудуется внутренней канализацией с отводом хоз-бытовых стоков в подземный резервуар с последующей перекачкой их в наружную канализационную сеть.

Фекальный насос СД-16/10 работает в автоматическом режиме, в зависимости от уровня стоков в резервуаре. Проектом предусмотрен аварийный сброс стоков на поверхность земли.

При включении фекального насоса автоматически включается насос для уплотнения сальников.

Вода для уплотнения сальников предусматривается из бачка разрыва струи V=100л. Вода от уплотнения сальников фекального насоса собирается в приямке, откуда ручным насосом типа „Родник" перекачивается в бак разрыва струи.

Удаление грунтовых вод, проникших в сооружение, предусмотрена путем устройства лотка с отводом воды через трап в резервуар.

Канализационные выпуски выполняются из стальных оцинкованных труб ГОСТ 3262-75*

Вводы и выпуски через ограждающие конструкции герметизированы.

Отметки на схемах даны для двух вариантов

-3,000 = вариант для сухих грунтов

-1,500 = вариант для водонасыщенных грунтов.

9257/2 20

Привязан

Инв. №

А-III-200-307.86 ВК

Отдельно стоящее заглубленное сооружение вспомогательного назначения на 200 мест

				Стадия	Лист	Листов
Нач.КМ	Бадюк		А-III-200	Р	1	4
Гл.инж.	Бухарина					
ГАП	Попенко					
ГИП ВК	Прушанский		Общие данные	ГИПРОНИИЗДРАВ Киевский филиал		
Ст.инж.	Шаула					
Инженер	Лебедь					
Н.контр.	Лукашевский					

Копир.

Формат А2

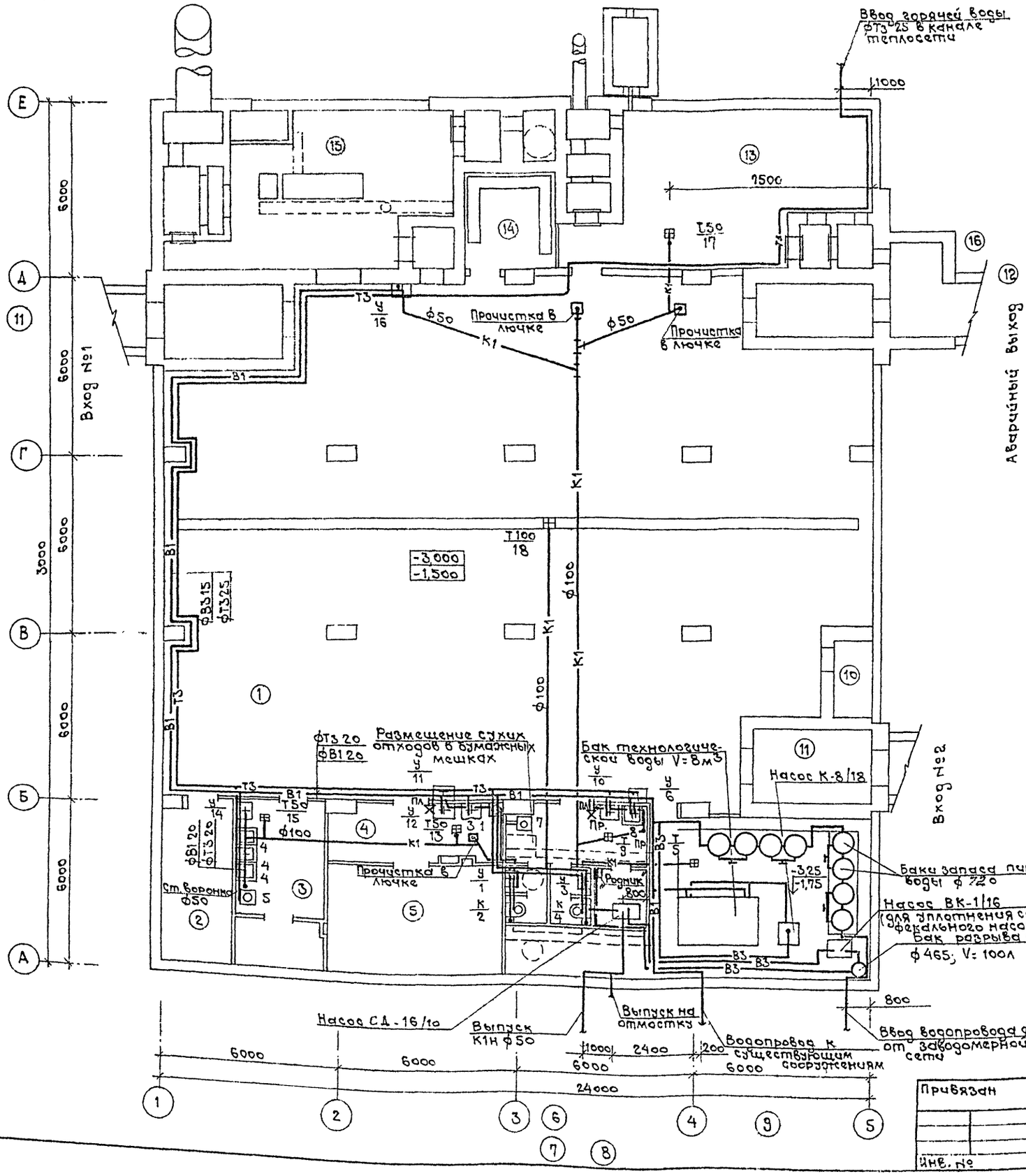

Экспликация помещений

№ помещен.	Наименование
1	Помещение для больных
2	Помещение для медицинского и обслуживающего персонала
3	Буфетная с помещением для подогрева пищи
4	Предоперационно-стерилизационная
5	Операционно-перевязочная
6	Санкомната
7	Канализационная насосная
8	Санузел для персонала
9	Помещение для баков питьевой и технической воды и вытяжн. вентилятора
10	Помещение для баллонов с кислородом
11	Тамбур-шлюз 10×2
12	Тамбур
13	Фильтровентиляционная камера
14	Электрощитовая
15	Дизельная электростанция
16	Предтамбур

9257/2 21

Нач. ДСМ	Бадзюл		
Гл. инж.	Сухаренко		
ГАП	Попенко		
ГИП ВК	Прушанский		
Ст. инж.	Грачева		
Инженер	Лебедь		
Н. контр.	Прушанский		

Привязан

Инв. №

А-III-200-307.86 ВК

Отдельно стоящее заглубленное сооружение вспомогательного назначения на 200 мест

А-III-200

Стадия	Лист	Листов
Р	2	

План

ГИПРОНИИЗДРАВ Киевский филиал

Копировал М. Фомичев

Формат А2

Согласовано: Нач. ИТО, Чередник

Согласовано: Нач. техн. отд. Бакаев; Гл. спец. техн. Коржова; ГИП конструк. Дрозд

Инв. № подл. | Подпись и дата | Взам. инв. №

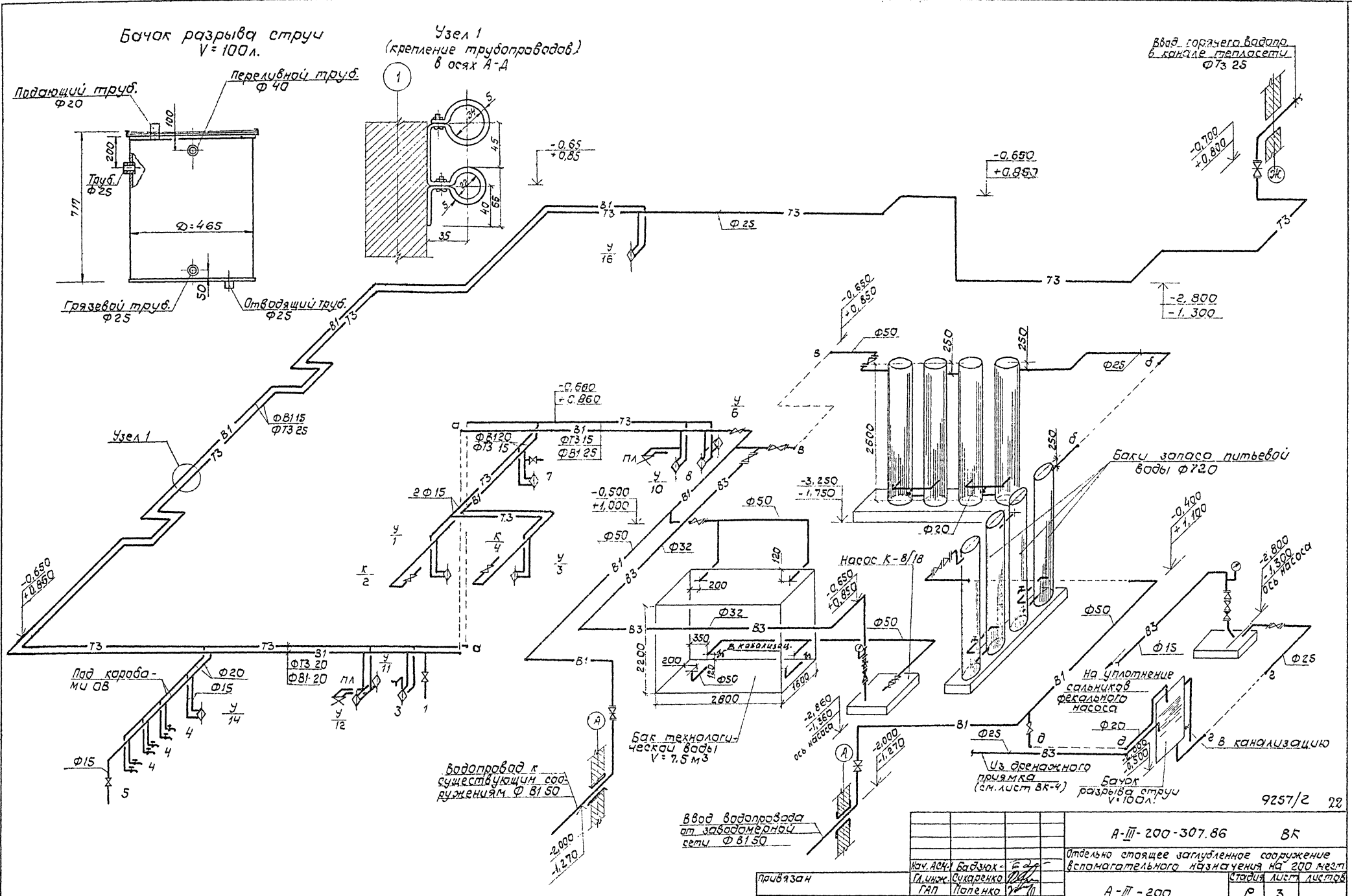

				А-III-200-307.86	ВК
				Отдельно стоящее заглубленное сооружение вспомогательного назначения на 200 мест	
Нач. АСН-1	Бадзюк			А-III-200	Стадия: Р; Лист: 3; Листов:
Гл. инж.	Сухаренко				
ГАП	Попенко				
ГИП ВК	Прушанский				
Ст. инж.	Грачева			Схема систем В1, В3, Т3	ГИПРОНИИЗДРАВ Киевский филиал
Инженер	Лебедь				
Н. контр.	Прушанский				

Привязан

Инв. №

Копир.

Формат А2

Инв. № подл. | Подпись и дата | Взам. инв. №

Узел 1

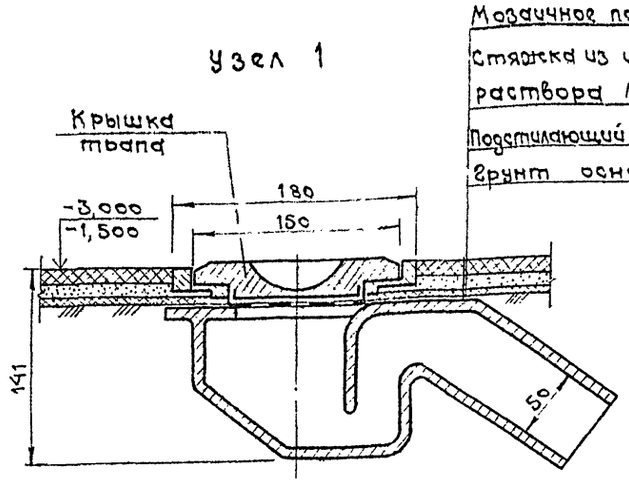

Нач.ОСМ-1	Бадзюк		
Гл.инж.	Сухаренко		
ГАП	Попенко		
Рук.гр.ВК	Пручанский		
Ст.инж.	Врачева		
Инженер	Лебедь		
Н.контр.	Пручанский		

Привязан

Инв.№

Инв.№ подл. | Подпись и дата | Взам.инв.№

9257/2 23

А-III-200-307.86 ВК			
Отдельно стоящее заглубленное сооружение вспомогательного назначения на 200 мест			
А-III-200	Стадия	Лист	Листов
	Р	4	
Схема систем К1, В3	ГИПРОНИИЗДРАВ Киевский филиал		

Копировал

Формат А2

Ведомость рабочих чертежей основного комплекта Э

Лист	Наименование	Примечание
1.	Общие данные /начало/	
2	Общие данные /окончание/	
3	Принципиальная схема питающей сети. Электрощитовая	
4	План расположения сети электроосвещения	
5	План расположения силовой сети	
6	Схема расчетная сети. Щиты ЩС1 и ЩХС-1.	

Ведомость ссылочных и прилагаемых документов

Обозначение	Наименование	Примечание
	Ссылочные	
ТДК-Н-I-70 часть II раздел III, альбом 4.	Типовые решения систем и устройств внутреннего оборудования сооружений гражданской обороны. Герметизирующие устройства и компенсация вводов	
	Прилагаемые	
Э1-1 ÷ Э1-3	Дизельная электростанция	Альбом 3
Э-И1	Опросный лист для заказа вводного устройства серии ВРУ1	Альбом 5
Э.СО	Спецификация оборудования	Альбом 6

Настоящий проект выполнен в соответствии с действующими нормами и правилами /в том числе по взрыво-пожарной безопасности/.

Главный архитектор проекта [подпись] /Попенко/

Привязка настоящего типового проекта выполнена в соответствии с действующими нормами и правилами /в том числе по взрыво-пожарной безопасности/.
Главный архитектор проекта

Общие указания.

I. Общая часть

Рабочие чертежи раздела „Электрооборудование" разработаны на основании утвержденного технического проекта, а также, на основании заданий архитектурно-строительного, технологического и санитарно-технических разделов.

Питание электроэнергией сооружения предусмотрено одной кабельной линией 0,4кВ от внешнего источника

Внешний источник питания, а также марка и сечение кабеля определяются при привязке проекта.

Напряжение электросети 380/220В с глухозаземленной нейтралью.

В случае прекращения подачи электроэнергии от внешней сети в качестве резервного источника электроснабжения предусмотрен дизель-электрический агрегат типа ДГМА50М1-3 I степени автоматизации с генератором ЕСС5-91-4-У2 мощностью 50кВт, расположенного в убежище. Панель управления генератором поставляется комплектно с агрегатом и установлена в электрощитовой.

В электрощитовой убежища на вводе кабельной линии от ТП установлено вводное устройство, на котором также осуществляется ручное переключение на питание от ДЭС. Учет электроэнергии предусмотрен в электрощитовой.

II. Электроосвещение

Электроосвещение помещений запроектировано в соответствии со СНиП II-11-77, СНиП II-4-79 и СНиП II-69-78.

В здании предусмотрено два вида освещения: рабочее и аварийное. Для помещений принята система комбинированного освещения общее и местное.

Светильники приняты с лампами накаливания. Расчет произведен по методу удельной мощности. Для местного освещения в помещениях запроектирована сеть штепсельных розеток на напряжении 220В.

Для электроосвещения зоны, выделенной для занятия персонала в мирный период, предусматривается дополнительная установка люминесцентных светильников типа ЛП001 и ЛП012, которые при переводе на режим ГО должны демонтироваться.

Питание указателей „Вход" и светильников тамбуров-шлюзов выделяется на отдельную группу для возможности отключения их при наполнении убежища.

В помещениях машинного зала ДЭС, электрощитовой, операционно-перевязочной и предоперационно-стерилизационной предусматривается установка аварийных светильников, питающихся от стартерной аккумуляторной батареи дизель-генератора при исчезновении внешнего питания. Щит аварийного освещения дизельной разработан в разделе „АИО."

Ремонтное освещение предусмотрено переносными светильниками, включаемыми в штепсельные розетки на напряжение 36В.

III. Электросиловое оборудование.

Силовыми электроприемниками сооружения являются электродвигатели и нагревательные элементы медицинского, технологического и санитарно-технического оборудования. В качестве пусковой аппаратуры использованы магнитные пускатели и шкафы дистанционного управления серии ШУ5100.

Управление электроприемниками технологического оборудования и электродвигателями вентсистемы П2 и насоса технологической воды предусмотрено по месту.

Для вентсистемы В1 предусмотрено местное и дистанционное управление у входа в убежище.

Схема управления разработана в разделе „АИО."

Сети управления автоматизированными вентсистемами П1 и В2 и насосами, а также отключение вентсистем при пожаре, разработаны в разделе „АИО."

IV. Конструктивное выполнение сетей.

Групповые распределительные щитки приняты серии ПР11

Питающие, распределительные и групповые сети выполняются кабелями марки АВВГ, проложенными открыто по стенам, в канале и в лотках.

Гибкие вводы к электродвигателям, установленным на виброоснованиях, выполняются проводом марки ПВ2.

Сети рабочего и аварийного освещения, а также питающая и распределительные сети силового оборудования прокладываются на отдельных лотках.

9257/2 24

Инв. №			
Нач. АСН	Бадзюх		
Гл. инж.	Сухаренко		
ГАП	Попенко		
Гл. спец. Э	Курцер		
Рук. гр.	Тарасенко		
Ст. инж.	Тыкуль		
Н. контр.	Курцер		

Привязан

А-III-200-307.86 Э

Отдельно стоящее заглубленное сооружение вспомогательного назначения на 200 мест

Стадия	Лист	Листов
Р	1	6

А-III-200

Общие данные /начало/

ГИПРОНИИЗДРАВ Киевский филиал

Копир. [подпись]

Формат А2

Согласовано: Нач. техн. отд. Бакаев

Инв. № подл. | Подпись и дата | Взам. инв. №

V. Заземление и зануление

Нейтраль генератора ДЭС соединяется с нулевым проводом питающего кабеля городской сети.

На вводе предусматривается устройство повторного заземления нулевого провода с сопротивлением растеканию не более 10 Ом.

Наружный контур заземления принят для условного грунта с удельным сопротивлением 100 Ом.м и выполняется из двух электродов (круглая сталь диаметром 16мм, длиной 5м), расположенных на расстоянии 5м друг от друга и соединенных между собой стальной полосой сечением 40×4мм.

Размещение и количество электродов контура должно быть уточнено при привязке проекта к конкретным условиям строительства.

В щитовой контур заземления должен быть соединен с нулевой шиной вводного устройства.

В качестве магистрали заземления в сооружении принята сталь полосовая 25×4мм, присоединенная к нулевой шине вводного устройства.

Для защиты от поражения людей электрическим током предусмотрено устройство зануления.

Занулению подлежат все металлические нетоковедущие части электроустановки, которые могут оказаться под напряжением вследствие нарушения изоляции.

Металлические конструкции здания и металлические стационарно-проложенные трубопроводы всех назначений должны быть надежно соединены с заземляющим устройством или нулевым проводом.

В качестве нулевых защитных проводников использовань нулевые рабочие проводники питающей сети.

Для зануления электромедицинской аппаратуры от нулевой шины распределительного щита к пусковым устройствам, щиткам и штепсельным розеткам предусмотрена прокладка дополнительного провода.

Повторное заземление и устройство систем выравнивания потенциалов в операционной выполняется согласно схемы приведенной на листе 5.

VI. Монтажные указания

Конструкции пропуска коммуникаций приведены в архитектурно-строительной части проекта.

Щитки в щитовой установлены на высоте 1,2м от пола. Выключатели должны быть установлены на высоте 1,5м, штепсельные розетки - на высоте 1м от пола.

Монтаж электросетей вести в увязке с прокладкой технологических, сантехнических и слаботочных сетей.

Монтажные работы производить в соответствии с действующими ПУЭ, ПТБ, СНиП III-33-76,* СН 102-76*, „Инструкцией по заземлению электромедицинской аппаратуры в учреждениях МЗ СССР" (1973г) и РТМ42-2-4-80.

„Операционные блоки, правила эксплуатации, техники безопасности и производственной санитарии."

Графические условные обозначения (не предусмотренные ГОСТ 2.754-72 и ГОСТ 21.608-84).

Условные обозначен.	Наименование
1	2
	Панель операционная
	Нагревательный электроаппарат
	Облучатель бактерицидный
	Светоуказатель с надписью „Горит бактерицидный облучатель"
В1	Номер вытяжной системы
	Светильники с лампами накаливания:
○	Потолочный
⊗	Подвесной
◎	Настенный
	Светильники с люминесцентными лампами:
	Потолочный
	Настенный

Итоговые данные по сооружению

Наименование	Климатические районы	
	I - III	IV
Мощность установленная (в том числе освещения), кВт	60,7 (11,7)	63,9 (11,7)
Мощность потребляемая, кВт	38,6	41,4
Коэффициент мощности	0,92	0,92
Потеря напряжения в осветительной сети, % (макс.)	2,3	2,3
Полезная площадь освещаемых помещений, м²	662,3	662,3
Количество светильников	131	131

Ведомость потребности в кабелях и проводах с использованием меди.

Наименование, тип, марка изделия (ГОСТ или ТУ)	Потребность в кабелях (проводах)		Назначение кабеля (провода). Характеристика места (зоны) прокладки и среды	Условия эксплуатации		Обоснование
	км	масса меди, кг		Рабочее напряжение, В	Механические воздействия	
Провод ПВ2-2,5мм² (ГОСТ 6323-79*)	0,11	3,4	Прокладка проводов в гибких вводах к электродвигателям на виброизолирующих опорах	380/220	Вибрация	ПУЭ п. 2,1,49 п. 5.3.29
ПВ-4мм²	0,05	1,8	Сеть выравнивания потенциалов в операционной	—	—	Операционные блоки. Правила эксплуатации РТМ 42-2-4-80 МЗ СССР

9257/2 25

Нач.АСМ-1	Бадзюх		А-III-200-307.86 Э	
Гл.инж.	Сухаренко		Отдельно стоящее заглубленное сооружение вспомогательного назначения на 200 мест	
ГАП	Попенко		А-III-200	Стадия: Р; Лист: 2; Листов:
Гл.спец.Э	Курцер			
Рук.гр.	Тарасенко		Общие данные (окончание)	ГИПРОНИИЗДРАВ Киевский филиал
Ст.инж.	Тыкуль			
Н.контр.	Курцер			

Привязан

Инв. №

Копировал

Формат А2

Согласовано

Нач. техн. отд. Бахаев

Взам. инв. №

Подпись и дата

Инв. № подл.

Принципиальная схема питающей сети.

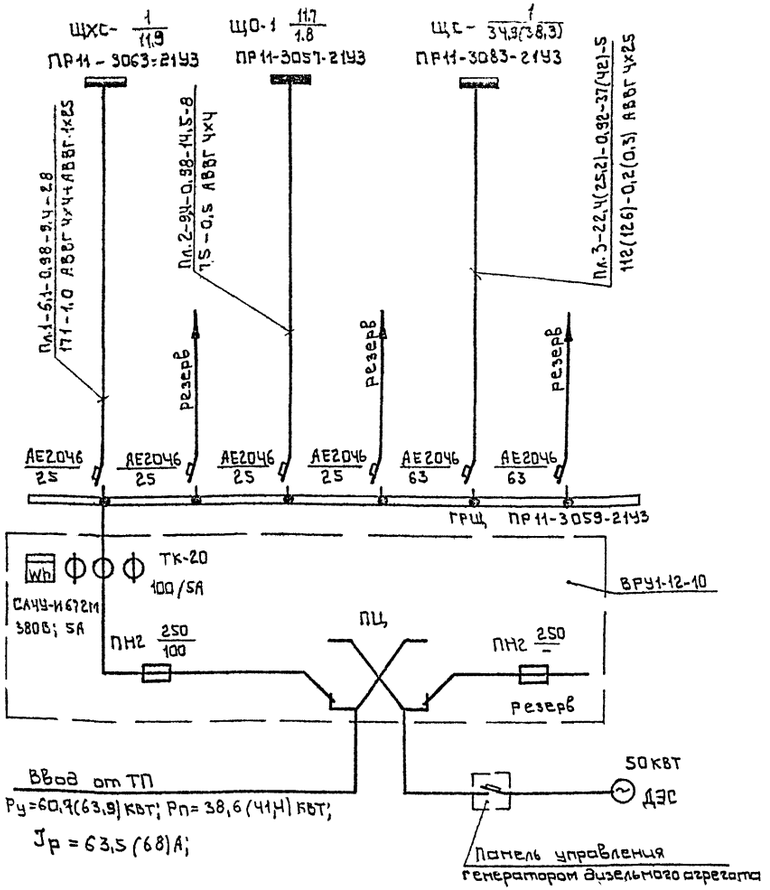

1. Общие данные см. листы 1,2.
2. Расчет нагрузок на вводе произведен с учетом мощности вентилятора дизель-агрегата.
3. В скобках приведены данные для IV климатического района.

План электрощитовой
М 1:500

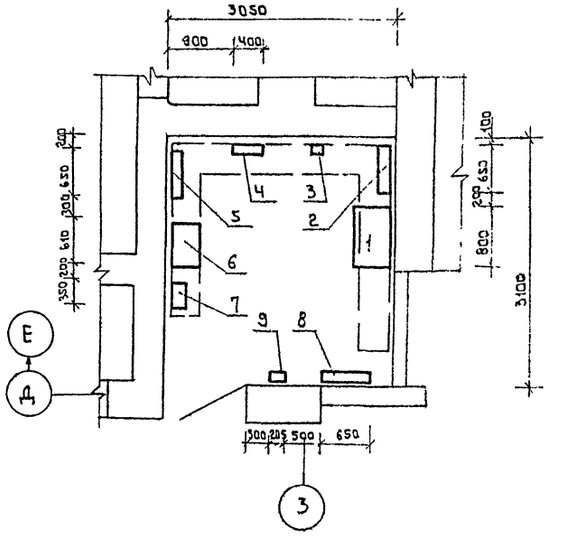

Экспликация оборудования

№ поз.	Наименование	Тип	Кол. шт.	Примеч.
1	Панель вводная	ВРУ1-12-10	1	
2	Щит силовой	ПР11-3059	1	ГРЩ
3	Пускатель магнитный	ПМЛ-221002	1	
4	Щит аварийного освещения дизельной		1	по черт. Э1-1 альбом 5
5	Щит осветительный	ПР11-3057	1	ЩО-1
6	Панель управления генератором	ЩУП-91-4-II	1	Входит в комплект поставки дизель-агрег.
7	Агрегат селеновый выпрямительный	ВСА-6К	1	
8	Щит силовой	ПР11-3083	1	ЩС-1
9	Ящик с понижающим трансформатором 220/36В.	ЯТП-0.25	1	

9257/2 26

Нач. АСМ-1	Бадзюх		
Гл. инж.	Сухаренко		
ГАП	Попенко		
Гл. спец. Э	Курцер		
Рук. гр.	Тарасенко		
Ст. инж.	Тыкуль		
Н. контр.	Курцер		

Прив. язан

Инв. №

А-III-200-307.86 Э

Отдельно стоящее заглубленное сооружение вспомогательного назначения на 200 мест

А-III-200

Стадия	Лист	Листов
Р	3	

Принципиальная схема питающей сети. Электрощитовая

ГИПРОНИИЗДРАВ Киевский филиал

Инв. № подл. | Подпись и дата | Взам. инв. №

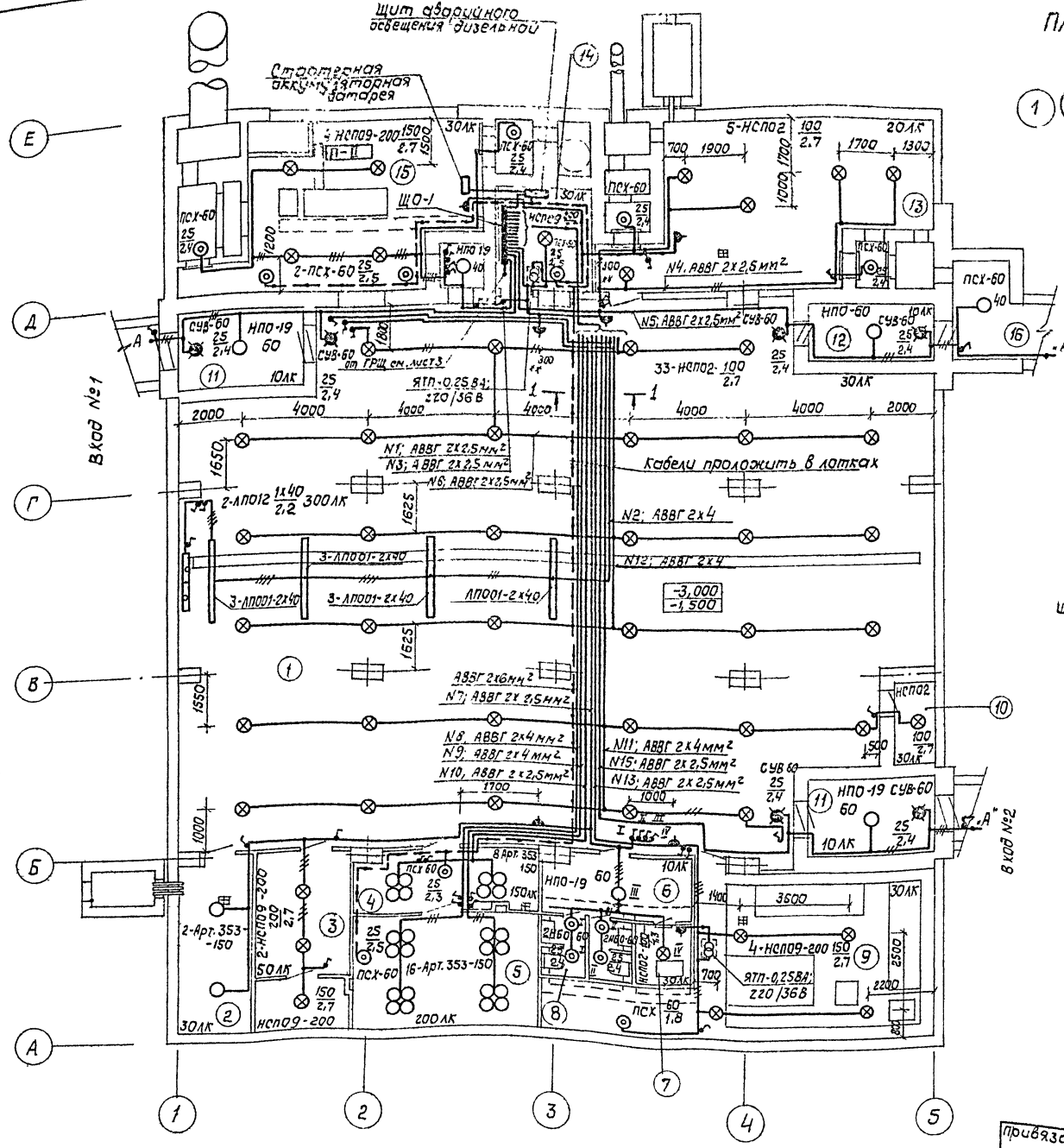

План лестничного спуска входов и аварийного выхода

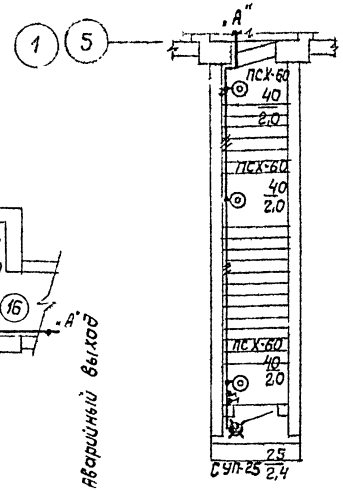

1. Общие данные см. листы 1, 2.
2. Принципиальную схему питающей сети см. лист 3.
3. Разрез 1-1 см. лист 5.

Экспликация помещений

№ помещ.	Наименование	Площадь №2
1.	Помещение для больных	379,30
2	Помещение для медицинского и обслуживающего персонала	13,10
3	Буфетная с помещением для подогрева пищи	16,90
4	Предоперационно-стерилизационная	13,10
5	Операционно-перевязочная	20,20
6	Санкомната	10,90
7	Канализационная насосная	3,60
8	Санузел для персонала	4,50
9	Помещение для баков питьевой и технической воды и вытяжн. вентилятора	48,00
10	Помещение для баллонов с кислородом	3,40
11	Тамбур-шлюз 10х2	20,00
12	Тамбур	7,20
13	Фильтровентиляционная камера	52,62
14	Электрощитовая	9,50
15	Дизельная электростанция	52,80
16	Предтамбур	5,70

Данные о групповых щитках

Номер щита	Тип	Установленная мощность кВт	Номера автоматических выключателей				Ток расцепителя, А	
			Однополюсные		Трехполюсные		на вводе	на линиях
			Занятые	Резервные	Занятые	Резервные		
ЩО-1	ПР11-3057-2143	11,7	1÷13; 15,17	14÷16,18	—	—	—	16

Согласовано:
ГИП констр. Дарда
Нач. технол. Чередниг
Нач. техн. отд. Бакаев

Инв. № подл. | Подпись и дата | Взам. инв. № | Нач. АСМ I Бадзюк | Гл. инж. Сукаренко | ГАП Попенко | Гл. спец. Э Курцер | Рук. гр. Тарасенко | Инженер Литвак | Н. контр. Курцер

Привязан:

Инв. №

Калир.

9257/2 27

А-III-200-307.86 Э

Отдельно стоящее заглубленное сооружение вспомогательного назначения на 200 мест

А-III-200

Стадия	Лист	Листов
Р	4	

План расположения сети электроосвещения

ГИПРОНИИЗДРАВ Киевский филиал

Формат А2

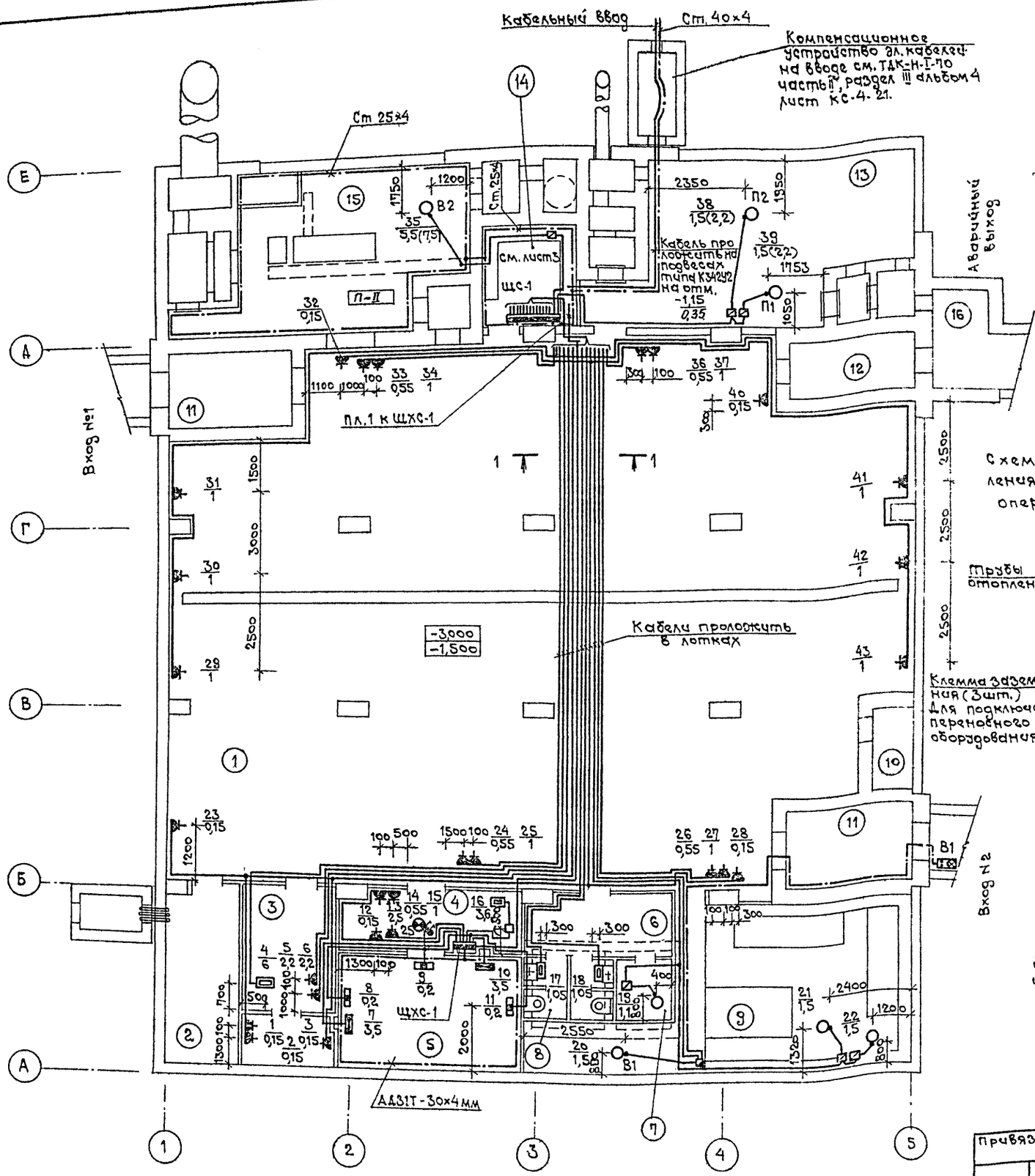

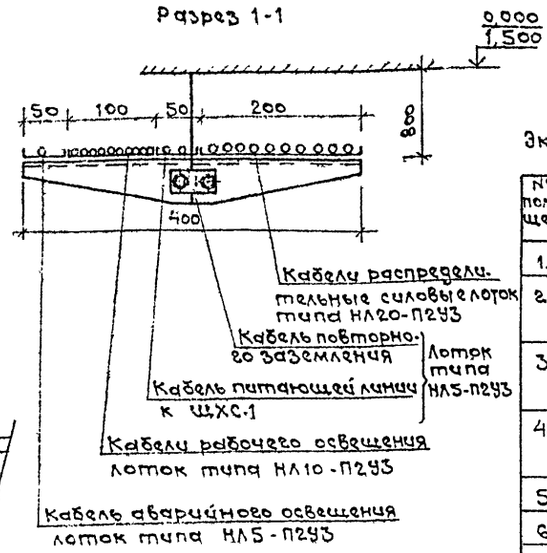

Схема принципиальная повторного заземления и выравнивания потенциалов в операционно-перевязочной

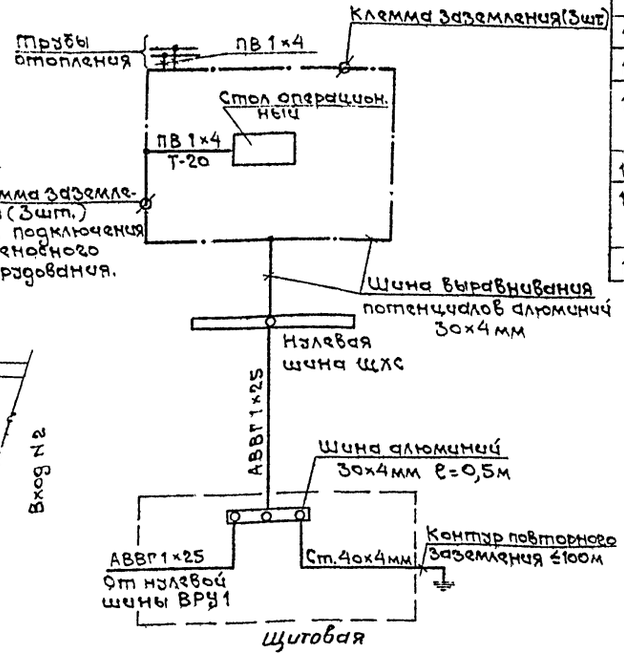

Экспликация помещений

№ помещен.	Наименование
1.	Помещение для больных
2	Помещение для медицинского и обслуживающего персонала
3	Буфетная с помещением для подогрева пищи.
4	Предоперационно-стерилизационная
5	Операционно-перевязочная
6	Санкомната
7	Канализационная насосная
8	Санузел для персонала
9	Помещение для баков питьевой и технической воды и вытяжн. вентилятора
10	Помещение для баллонов с кислородом.
11	Тамбур-шлюз 10×2
12	Тамбур
13	Фильтровентиляционная камера.
14	Электрощитовая
15	Дизельная электростанция
16	Предтамбур

1. Общие данные см. листы 1,2.
2. Принципиальную схему питающей сети см. лист 3.
3. Схему расчетную сети щитов ЩС-1 и ЩХС-1 см. лист 6.
4. В скобках приведены данные для IV климатического района.
5. Выпуски для крепления подвесок лотков выполнены в разделе АС на листе 2D.

9257/2 28

Нач.дсм.	Бадзюх		А-III-200-307.86 Э
Гл.инж.	Сухаренко		Отдельно стоящее заглубленное сооружение вспомогательного назначения на 200 мест
ГАП.	Попенко		А-III-200 — Стадия: Р; Лист: 5; Листов:
Гл.спец.Э	Курцер		
Рук.гр.	Тарасенко		План расположения силовой сети
Ст.инж.	Тыкуль		ГИПРОНИИЗДРАВ Киевский филиал
Н.контр.	Курцер		

Привязан

Инв. №

Копировал

Формат А2

Согласовано:

Гип конст.	Дрозд	
Нач. технол. отд.	Чередник	
Нач. техн. отд.	Бакаев	

Инв. № подл. | Подпись и дата | Взам. инв. №

Данные распределительного щита	Предохранитель или автомат		N распределительной линии	Распределительная линия до пускателя						Пусковой аппарат		Линия к электроприемнику				Электроприемник					Наименование электроприемника
	тип	уставка, А		Рн, кВт	Iн, А	Марка провода	Число и сечение проводов, мм2	Способ прокладки	Длина, м	тип	Iн расц. Iн тэл, А	Марка провода	Число и сечение проводов, мм2	Способ прокладки	Длина, м	N по плану	тип	Рн, кВт	Iн, А	Условное обозначение на плане	
1	2	3	4	5	6	7	8	9	10	11	12	13	14	15	16	17	18	19	20	21	22
ЩС-1 ПР11-3083-2193 Ру=34,9(38,3)кВт	АЕ2044-10	16		1,55	7,1	АВВГ	3×2,5	на скобах	10							33,34		1;0,55	7,1		Кипятильники
	АЕ2044-10	16		1	4,6	АВВГ	3×2,5	на скобах	60							29÷31 41÷43		1×6× ×0,2	4,6	6шт	Переносная аппаратура
	АЕ2044-10	16		1,55	7,1	АВВГ	3×2,5	на лотках на скобах	26							24,25		1;0,55	7,1		Кипятильники
	АЕ2046-10	16		6	9,3	АВВГ	1(3×2,5)+ +1(2×2,5)	на лотках на скобах	36							4		6	9,3		Электрокипятильник
	АЕ2044-10	16		2,2	10	АВВГ	3×2,5	на лотках на скобах	34							6		2,2	10		Плита электрическая
	АЕ2044-10	16		2,2	10	АВВГ	3×2,5	на лотках на скобах	36							5		2,2	10		Плита электрическая
	АЕ2044-10	16		1,05	4,8	АВВГ	3×2,5	на лотках на скобах	28							17		1,05	4,8		Рукосушитель
	АЕ2044-10	16		1,05	4,8	АВВГ	3×2,5	на лотках на скобах	30							18		1,05	4,8		Рукосушитель
	АЕ2046-10	16		4,1	9,6	АВВГ	4×2,5	на скобах	6	ПМЛ-12100 2	РТЛ-1008 4	АПВ	4(1×2,5)	Т-20	3	19		1,1	2,76		Насос фекальный
						АВВГ	4×2,5	на лотках на скобах	38	ПМЛ-12200 2	РТЛ-1008 4	АПВ	4(1×2,5)	Т-20	3	21		1,5	3,3		Насос технологической воды
	АЕ2044-10	16		1,55	7,1	АВВГ	4×2,5	на скобах	4	ПМЛ-12100 2	РТЛ-1008 4	АПВ	4(1×2,5)	Т-20	3	22		1,5	3,57		Насос для уплотнения сальников
						АВВГ	3×2,5	на скобах на лотках	24							26,27		1;0,55	7,1		Кипятильники
	АЕ2044-10	16		1,55	7,1	АВВГ	3×2,5	на скобах	10							36,37		1;0,55	7,1		Кипятильники
	АЕ2044-10	16		1,05	4,8	АВВГ	3×2,5	на скобах на лотках	80							1,2,3,40 23,28,32		0,15×7	4,8	7шт	Холодильники
	АЕ2046-10	16		1,5	3,57	АВВГ	4×2,5	на скобах	30	ШУ5102-03026	5/4	ПВ2	4(1×2,5)	К1082 Т-20	1/4	20		1,5	3,57		В1
	АЕ2046-10	16				1гр	резерв					АВВГ	1(3×2,5)+ +1(2×2,5)	на скобах	22						
	АЕ2046-10	16		5,5(7,5)	11,5(17,1)	АВВГ	4×2,5	на скобах	4	ПМЛ-22100 2	РТЛ-1016 14	(РТЛ-1021) 19 ПВ2	4(1×2,5)	К1082 Т-20	1/10	35		5,5(7,5)	11,5(17,1)	ПКЧ-15	В2
	АЕ2046-10	16		3,0(4,4)	7,1(9,7)	АВВГ	4×2,5	на скобах	16	ПМЛ-12200 2	РТЛ-1008 4	(РТЛ-1010) 6 ПВ2	4(1×2,5)	К1082 Т-20	1/6	38		1,5(2,12)	3,3(4,7)		П2
						АВВГ	4×2,5	на скобах	4	ПМЛ-12100 2	РТЛ-1008 4	(РТЛ-1010) 6 ПВ2	4(1×2,5)	К1082 Т-20	1/5	39		1,5(2,12)	3,57(5,08)		П1
	АЕ2044-10	16				2гр.	резерв														
ЩХС-1 ПР11-3063-2193 Ру=11,9кВт	АЕ2044-10	16		2,5	11,3	АВВГ	3×2,5	на скобах	6							13		2,5	11,3		Стерилизатор воздушный
	АЕ2044-10	16		1,7	7,8	АВВГ	3×2,5	на скобах	8			АВВГ	3×2,5	на скобах	3	14,15		1;0,55	7,1		Кипятильники
	АЕ2044-10	16				2гр	резерв					АВВГ	3×2,5	на скобах	2	12		0,15	0,68		Холодильник
	АЕ2044-10	16		0,6	2,7	ПВ АВВГ	1×4 2×2,5	на скобах	5 5	СУП-М		ПВ АВВГ	1×4 3×2,5	на скобах	18 18	8,9 11		0,2×3	2,7		Бактерицидный облучатель
	АЕ2044-10	16		3,6	16,6	АВВГ	3×2,5	на скобах	4	компл.											
	АЕ2046-10	16		3,5	5,3	ПВ АВВГ	1×4 4×2,5	на скобах	10 10			АВВГ	3×2,5	на скобах	3	16		3,6	16,6		Дистиллятор
	АЕ2046-10	16		3,5	5,3	ПВ АВВГ	1×4 4×2,5	на скобах	3 3							7		3,5	5,3		Панель операционная
	АЕ2046-10	16				2гр.	резерв									10		3,5	5,3		Панель операционная

* в скобках приведены данные для II климатического района.

Нач.АСМ-1	Бавзюк		А-III-200-307.86 ЭЗ
Гл.спец.	Сухаренко		Отдельно стоящее заглубленное сооружение вспомогательного назначения на 200 мест
ГАП	Попенко		А-III-200
Гл.спец.Э	Курцер		Стадия Р; Лист 6; Листов
Рук.гр.	Тараненко		Схема расчетная сети. Щиты ЩС-1 и ЩХС-1.
Ст.инж.	Тыкуль		ГИПРОНИИЗДРАВ Киевский филиал
Н.контр.	Курцер		

Привязан

Инв.№

Инв.№ подл. | Подпись и дата | Взам.инв.№

Ведомость рабочих чертежей основного комплекта АИО

Лист	Наименование	Стр.	Примечание
1	Общие данные.		
2	Приточная система П1. Схема функциональная.		
3	Приточная система П1. Схема электрическая принципиальная управления		
4	Приточная система П1. Схема электрическая принципиальная защиты калорифера от замораживания.		
5	Приточная система П1. Схема подключений.		
6	Фекальный насос. Насос уплотнения сальников. Схема функциональная.		
7	Фекальный насос. Насос уплотнения сальников. Схема электрическая принципиальная управления.		
8	Фекальный насос. Насос уплотнения сальников. Схема подключений.		
9.	План. Расположение средств автоматизации и проводок.		

Ведомость ссылочных и прилагаемых документов

Обозначение	Наименование	Примечан.
АИО, СО	Спецификация оборудования	

Настоящий проект выполнен в соответствии с действующими нормами и правилами /в том числе по взрыво-пожарной безопасности/.
Главный архитектор проекта Попенко Д.П.
Главный специалист Грабовский А.В.

Привязка настоящего типового проекта выполнена в соответствии с действующими нормами и правилами /в том числе по взрыво-пожарной безопасности/.
Гл. арх. проекта.

Согласовано
Инв. № подл. | Подпись и дата | Взам. инв. №

Общие указания

Рабочие чертежи раздела автоматизации инженерного оборудования (АИО) разработаны на основании утвержденного технического проекта, а также на основании заданий архитектурно-строительного, технологического и санитарно-технического разделов и в соответствии со СНиП-II-33-75, СНиП-II-30-76, СН 202-81*.

В данном проекте предусматривается автоматизация следующих сантехнических устройств:
- приточной системы П1;
- фекального насоса;
- насоса уплотнения сальников.

В проекте предусматривается также автоматическое отключение приточной системы П1 при пожаре и включение вытяжной системы В1 по сигналу станции пожарной сигнализации (определяется при привязке). Реле блокировки систем при пожаре учтено в проекте дизельной (см. альбом 3).

Автоматизация приточной системы П1.

Схемой автоматизации предусматривается:
- местное управление электродвигателем вентилятора со щита автоматизации;
- сблокированное управление исполнительным механизмом заслонки наружного воздуха с электродвигателем вентилятора;
- защита калорифера от замораживания;
- сигнализация нормальной работы и аварийного состояния;
- автоматическое отключение системы при пожаре.

Автоматизация фекального насоса и насоса уплотнения сальников.

Схемой автоматизации предусматривается:
- местное управление электродвигателями насосов;
- автоматическое управление электродвигателями насосов в функции уровня в фекальном резервуаре и баке разрыва струи;
- звуковая и световая сигнализация верхнего аварийного уровня в фекальном резервуаре, выносная на пост дежурной сестры;
- световая сигнализация нижнего уровня в баке разрыва струи (на щите автоматизации).

Технические указания

1. Прокладку трасс автоматики вести в строгой увязке с монтажом сантехнического и электротехнического оборудования.
2. При монтаже приборов автоматики руководствоваться инструкциями заводов-изготовителей и техническими условиями Главмонтажавтоматики.
3. Электромонтажные работы вести в строгом соответствии с действующими правилами устройств электроустановок /ПУЭ/, „Правилами производства и приемки работ" /СНиП III-34-74 гл. 34/.
„Инструкцией по устройству сетей заземления и зануления в электроустановках /СН 102-76/.

Условные обозначения, не предусмотренные стандартом

Обозначение	Наименование
●	Первичные датчики
⊠	Соленоидный вентиль
Ⓜ	Исполнительный механизм
⊠	Регулятор-сигнализатор уровня
○	Термометр манометрический

9257/2 30

			Привязан	
Инв. №				
			А-III-200-307.86 АИО	
ГАП	Попенко		Отдельно стоящее заглубленное сооружение вспомогательного назначения на 200 мест	
Нач. отд	Чередник		А-III-200	Стадия: Р; Лист: 1; Листов: 9
Гл. спец.	Грабовский			
Рук. гр.	Примушко			
Ст. инж.	Кобезская		Общие данные	ГИПРОНИИЗДРАВ Киевский филиал
Инженер	Ковтун			
Н. контр.	Примушко	1985		

Копировал

Формат А3

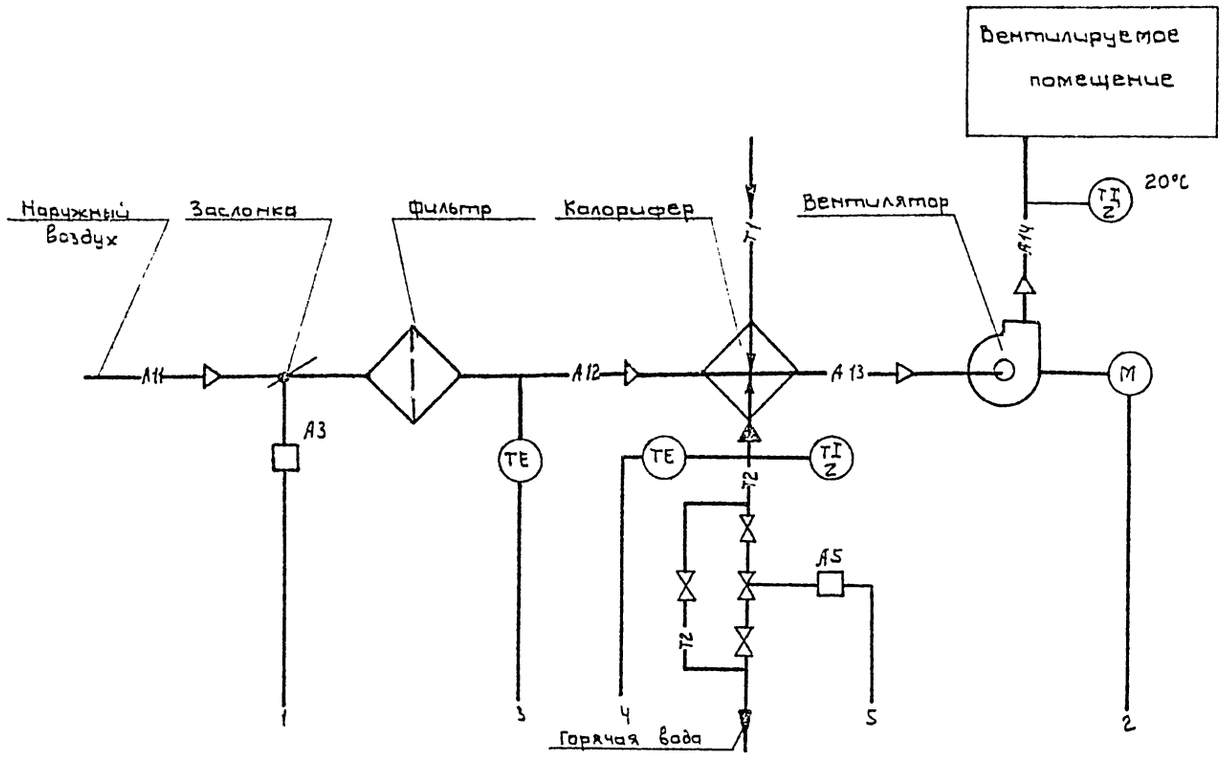

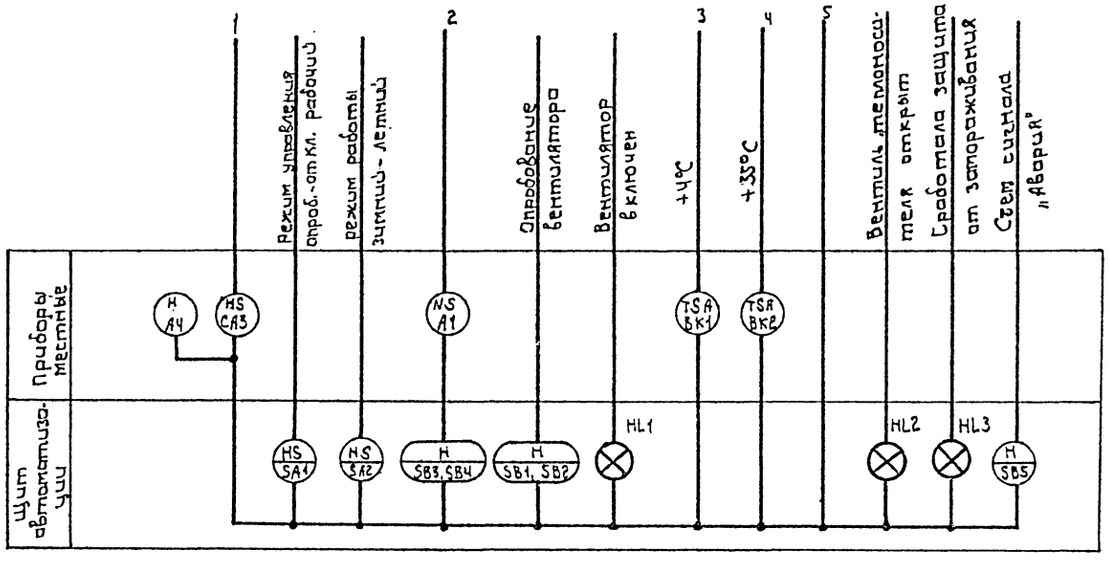

1. Резервная буква N применена для обозначения магнитного пускателя.
2. Приборы, обозначенные резервной буквой Z, учтены в разделе ОВ.

Инв. № подл. | Подпись и дата | Взам. инв. №

				А-III-200-307.86 АНО	
				Отдельно стоящее заглубленное сооружение вспомогательного назначения на 200 мест	
				А-III-200	Стадия: Р; Лист: 2; Листов:
				Приточная система П1. Схема функциональная.	ГИПРОНИИЗДРАВ Киевский филиал
			ГАП	Попенко	
			Нач. НТО	Черевник	
			Гл. спец.	Гробовский	
			Рук. гр.	Примушко	
			Ст. инж.	Кабезкая	
			Инженер	Ковтун	
			Н. контр.	Примушко	1985г.

Привязан

Инв. №

9257/2 31

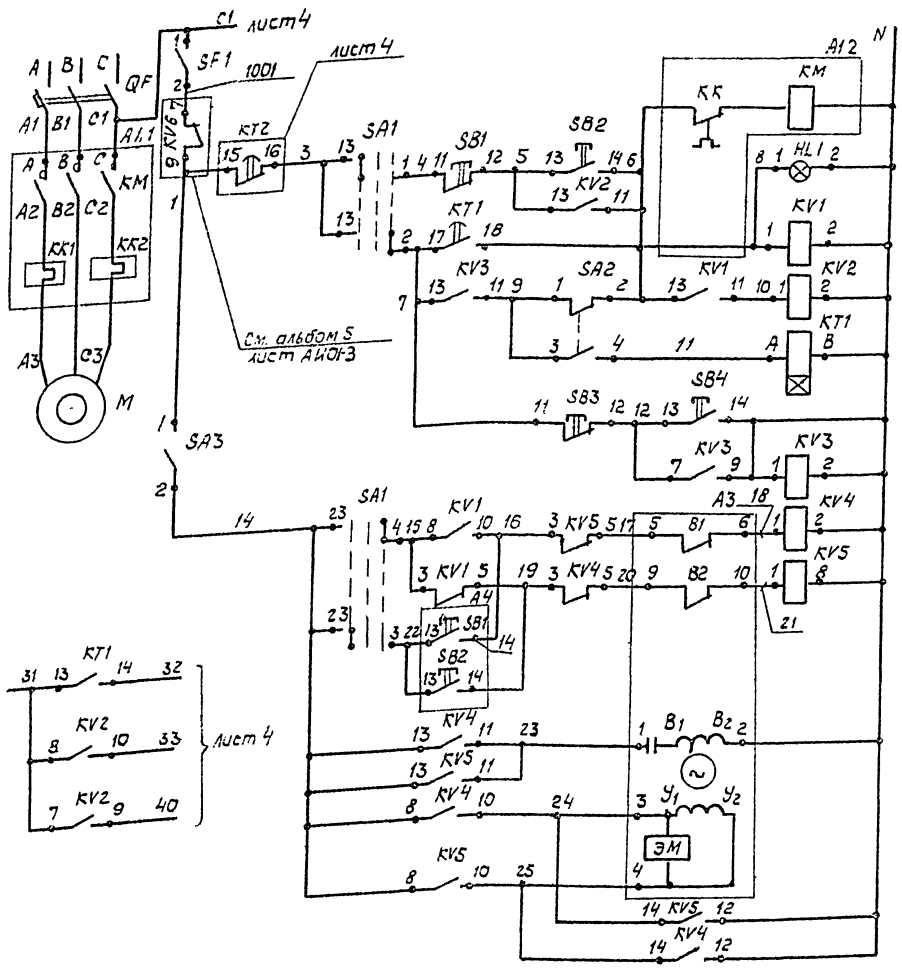

~ 220В		
Управление электродвигателем приточного вентилятора	Опробование	
	3х минутный прогрев калорифера	
	Рабочий режим	
Управление электроприводом заслонки наружного воздуха	Открыто	Автомат.
	Закрыто	
	Открыто	Местное
	Закрыто	
	Обмотка возбужден.	
	Обмотка управления	

Диаграмма замыкания контактов переключателя SA1

Номер секции	Номер контакта		положение рукоятки					
			-45°		0		+45°	
	А	П	Л	П	Л	П	Л	П
I	1	2	X					X
II	3	4	X					X
III	5	6	X					X
IV	7	8	X					X

-45° - опробование
0° - отключено
+45° - рабочий режим

Поз. обозначение	Наименование	Кол.	Примечание
	Щит автоматизации		
HL1	Арматура сигнальная АС 220 с линзой		
	зеленого цвета ТУ16-535.426.70	1	Лампа Ц 220-10
KT1	Реле РВП72-3221-00У4-ТУ16-523-472-74	1	
KV1...KV5	Реле РПУ 2-364 203У3		
	ТУ 16-523-331-78	5	
SA1	переключатель универсальный УП5312-С86	1	ТУ 16.524.074-75
SA2	Переключатель „Тумблер" Тип ТВ1-1	1	
	Кнопка КЕ011У3 ТУ16.526.407-79		
SB1, SB3	Красный „Стоп" исп. 2	2	
SB2, SB4	Черный „Пуск" исп. 2	2	
SF1	Выключатель автоматический А-63М		$J_н$=2А, $J_{отс}$=1,3$J_н$
	ТУ 16.522.110-74	1	
	По месту		
A1	Пускатель магнитный	1	Учтено в разд. „Э"
A3	Механизм исполнительный МЭО 6,3/2,5	1	Учтено в разд. „ОВ"
SA3	Выключатель пакетный ВПК-2-10		
	ОСТ 16.0526.001-77	1	
A4	Пост управления кнопочный ПКЕ-222-2У3		
	ТУ 16.526.216-78		
	1/2" N1-Ц,4, 1р+1з „Пуск"		
	N2-Ц,К, 1р+1з „Стоп"	1	

Диаграмма замыкания контактов А3 (МЭО)

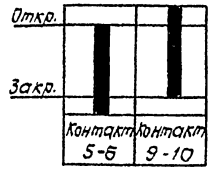

9257/2 32

ГАП	Попенко			А-III-200-307.86	АИО
Н.о.нач.АП	Чередник			Отдельно стоящее заглубленное сооружение вспомогательного назначения на 200 мест	
Гл.спец.	Грабовский			А-III-200	Стадия: Р; Лист: 3; Листов:
Рук.гр.	Примушко				
Ст.инж.	Кобезкая			Приточная система П1. Схема электрическая принципиальная управления.	ГИПРОНИИЗДРАВ Киевский филиал
Инженер	Ковтун				
Н.отд.	Примушко		1985г		

Привязан

Инв. №

Инв. № подл. | Подпись и дата | Взам. инв. №

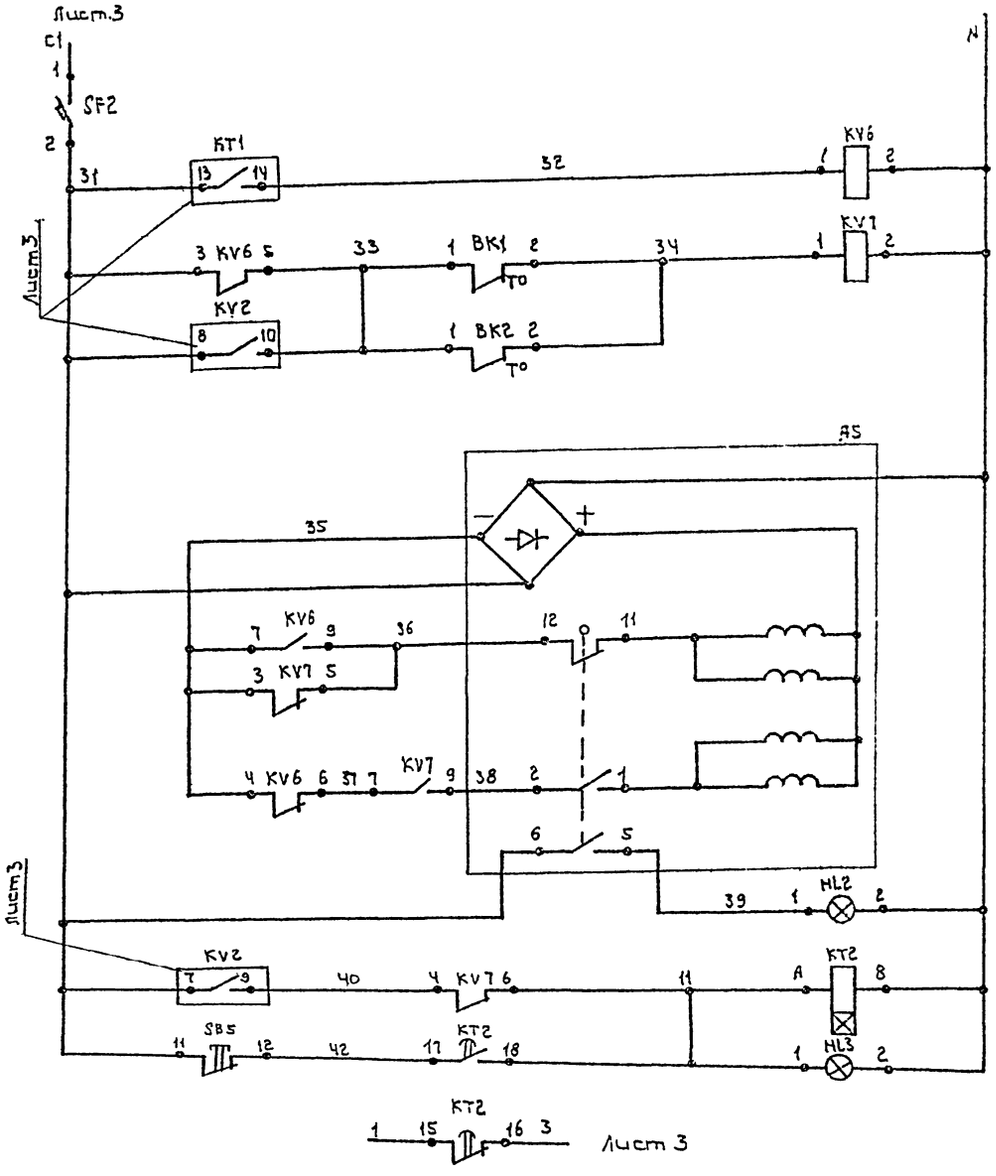

~220в	
Защита калорифера от замораживания	Управление соленоидных вентилем
	Температура воздуха перед калорифером
	Температура обратного теплоносителя
Управление соленоидным вентилем на теплоносителе	Выпрямитель
	Открывание вентиля
	Закрывание вентиля
	Вентиль открыт
Аварийное отключение системы	
Сработала защита от замораживан.	

Диаграммы замыкания контактов манометрических термометров

Обозначение	Температура °C	
ВК-1	−50°	+4°–50°
ВК-2	0 +35°	+150°

Схема выводов контактов и обмотки реле КТ2

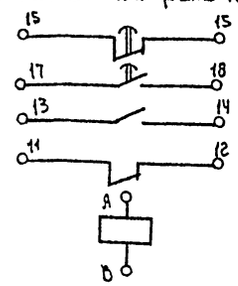

Поз. обозначение	Наименование	Кол.	Примечание
	Щит автоматизации:		
	Арматура сигнальная АС-220		
	ТУ16.535.426-70		
HL2	Линза зеленого цвета	1	Лампа Ц-220-10
HL3	Линза красного цвета	1	Лампа Ц-220-10
KT2	Реле РВП72-3221-00 У4ТУ16.523.472-74	1	
KV6, KV7	Реле РПУ2-3642 03У3. ТУ16.523.331-78	2	
	Кнопка КЕ01143 ТУ16.526.407-79		
SB5	желтый, без надписи исп.2	1	
SF2	Выключатель автоматический А63М	1	$I_н$=4А, $I_{отс}$=1,3$I_н$
	ТУ16.522.110-74		
	По месту		
A5	Вентиль запорный с электромагнитным приводом	1	Учтено в разд. „ОВ"
	Термометр манометрический показывающий ТПГ-СК		
ВК1	−50° ÷ +50°C, $l_{кап}$=6м	1	Глубина погруж.=160мм
ВК2	0° ÷ +150°C, $l_{кап}$=10м	1	Глубина погруж.=160мм

9257/2 33

ГАП	Попенко		
И.О.нач.ИТО	Чередник		
Гл.спец.	Грабовский		
Рук.гр.	Примушко		
Ст.инж.	Кабезкая		
Инжен.	Ковтун		
Н.контр.	Примушко		1985

Привязан.

Инв.№

А-III-200-307.86 АИО

Отдельно стоящее заглубленное сооружение вспомогательного назначения на 200 мест

А-III-200

Стадия	Лист	Листов
Р	4	

Приточная система П1. Схема электрическая принципиальная защиты калорифера от замораживания.

ГИПРОНИИЗДРАВ Киевский филиал

Копировал: Гз.

Формат А2

Инв.№ подл. | Подпись и дата | Взам.инв.№

Пакетный выключатель	Кнопки управления	Исполнительный механизм	Магнитный пускатель	Соленоидный Вентиль	Контроль температуры воздуха перед. калорифером	Контроль температуры обратного теплоносителя
SA3	A4	A3	A1	A5	BK1	BK2

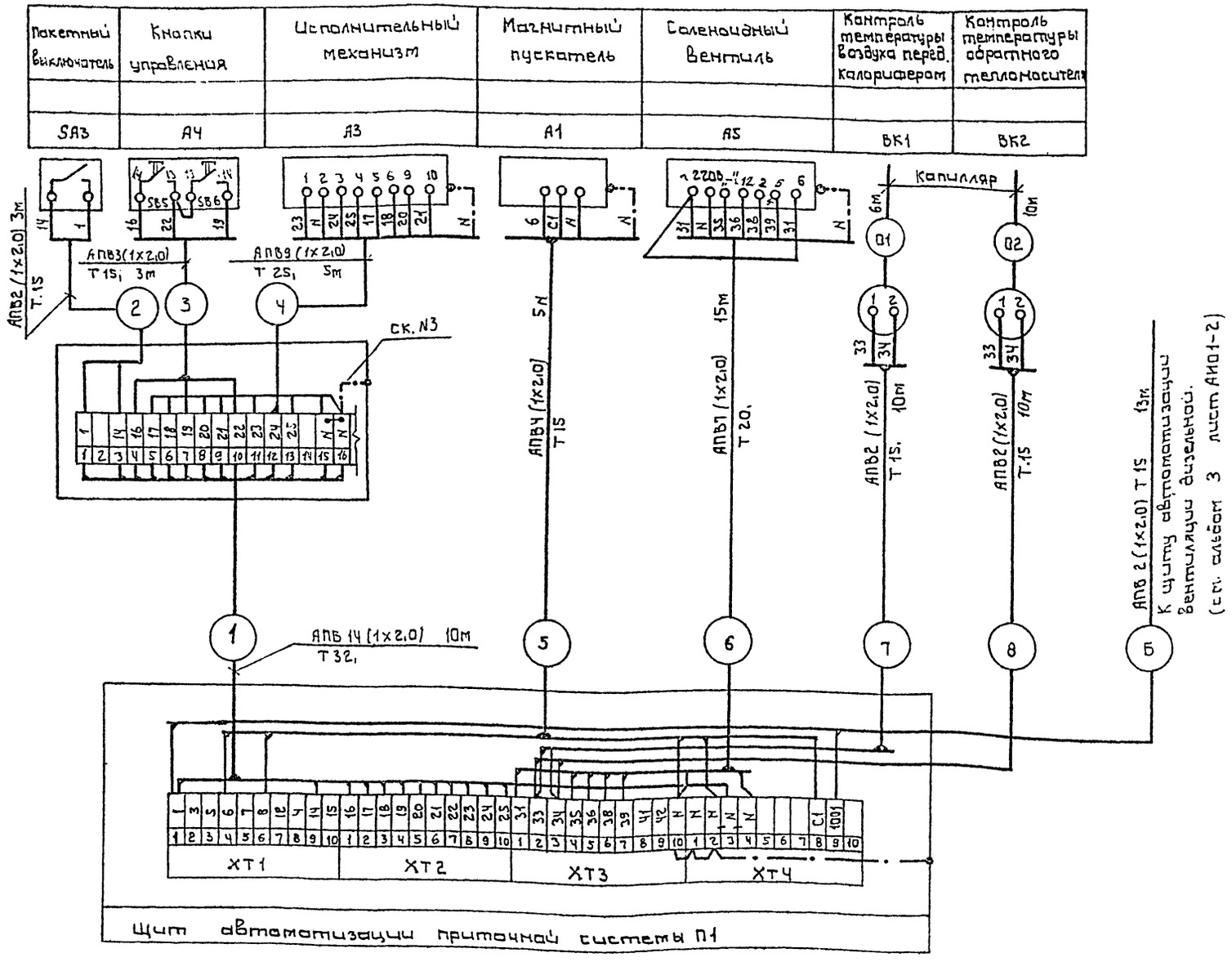

Длины трасс уточнить по месту.

ГАП	Попенко		
Н.отд.ИТО	Чередник		
Гл.спец.	Грабавский		
Рук. гр.	Примчишко		
Ст.инж.	Кабезкая		
Инженер	Ковтун		
Н.контр.	Примчишко		1985

Привязан

Инв.№

Копировал:

А-III-200-307.86 АИО	
Отдельно стоящее заглубленное сооружение вспомогательного назначения на 200 мест	
А-III-200	Стадия: Р; Лист: 5; Листов:
Приточная система П1 Схема подключений.	ГИПРОНИИЗДРАВ Киевский филиал

Формат А2

Инв.№подл. | Подпись и дата | Взам.инв.№

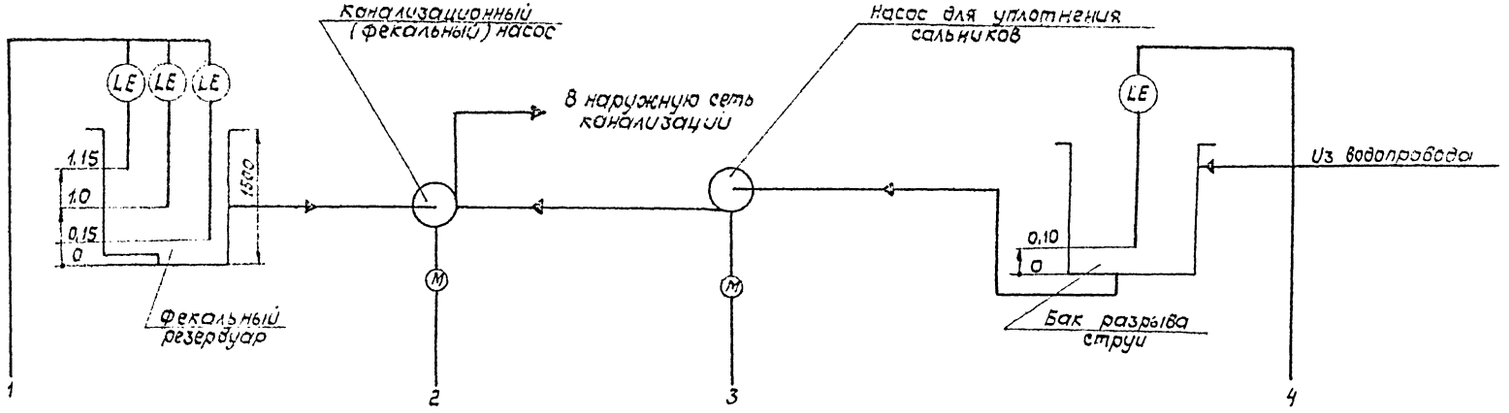

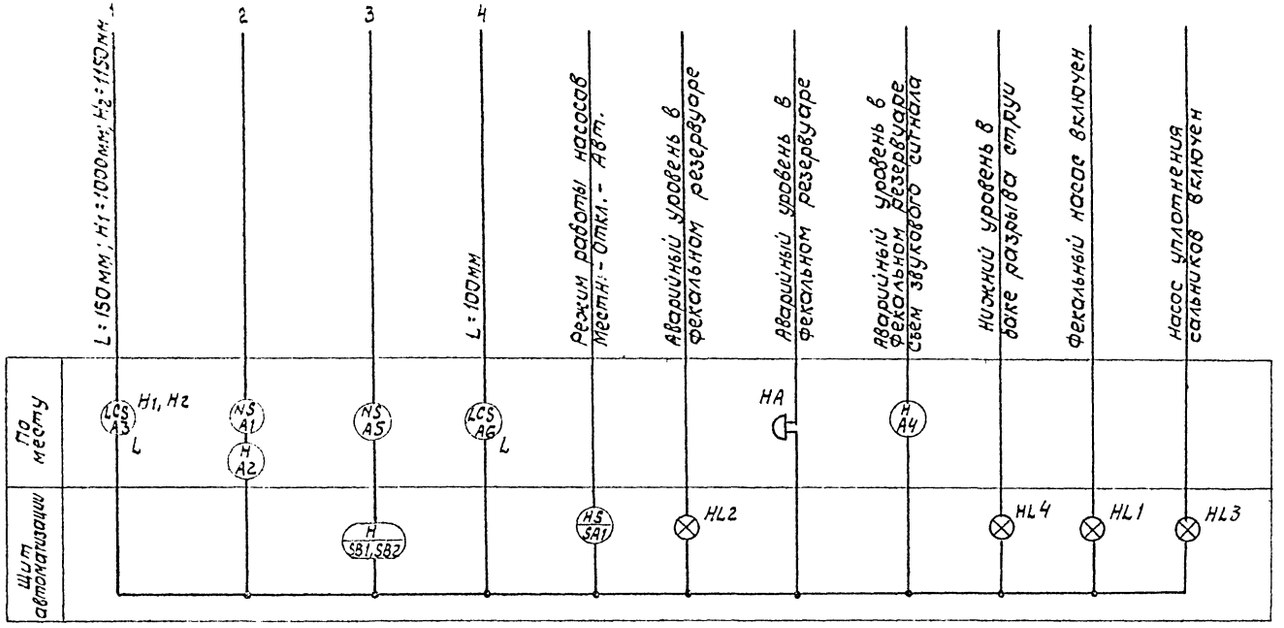

9257/2 35

				А-III-200-307.86 АИО	
				Отдельно стоящее заглубленное сооружение вспомогательного назначения на 200 мест	
Привязан	ГАП	Папенко		А-III-200	Стадия: Р; Лист: 6; Листов:
	И.о.нач.ИТО	Чередник			
	Гл.спец.	Грабовский			
	Рук.гр.	Принушко		Фекальный насос. насос уплотнения сальников. Схема функциональная	ГИПРОНИИЗДРАВ Киевский филиал
	Ст.инж.	Кобезкая			
	Инженер	Ковтун			
Инв. №	Н.контр.	Принушко	1985г		

Копир.

Согласовано: Нач. ТО Бакаев; Нач. АСМ-1 Бадзюк

Инв.№ подл. | Подпись и дата | Взам.инв.№

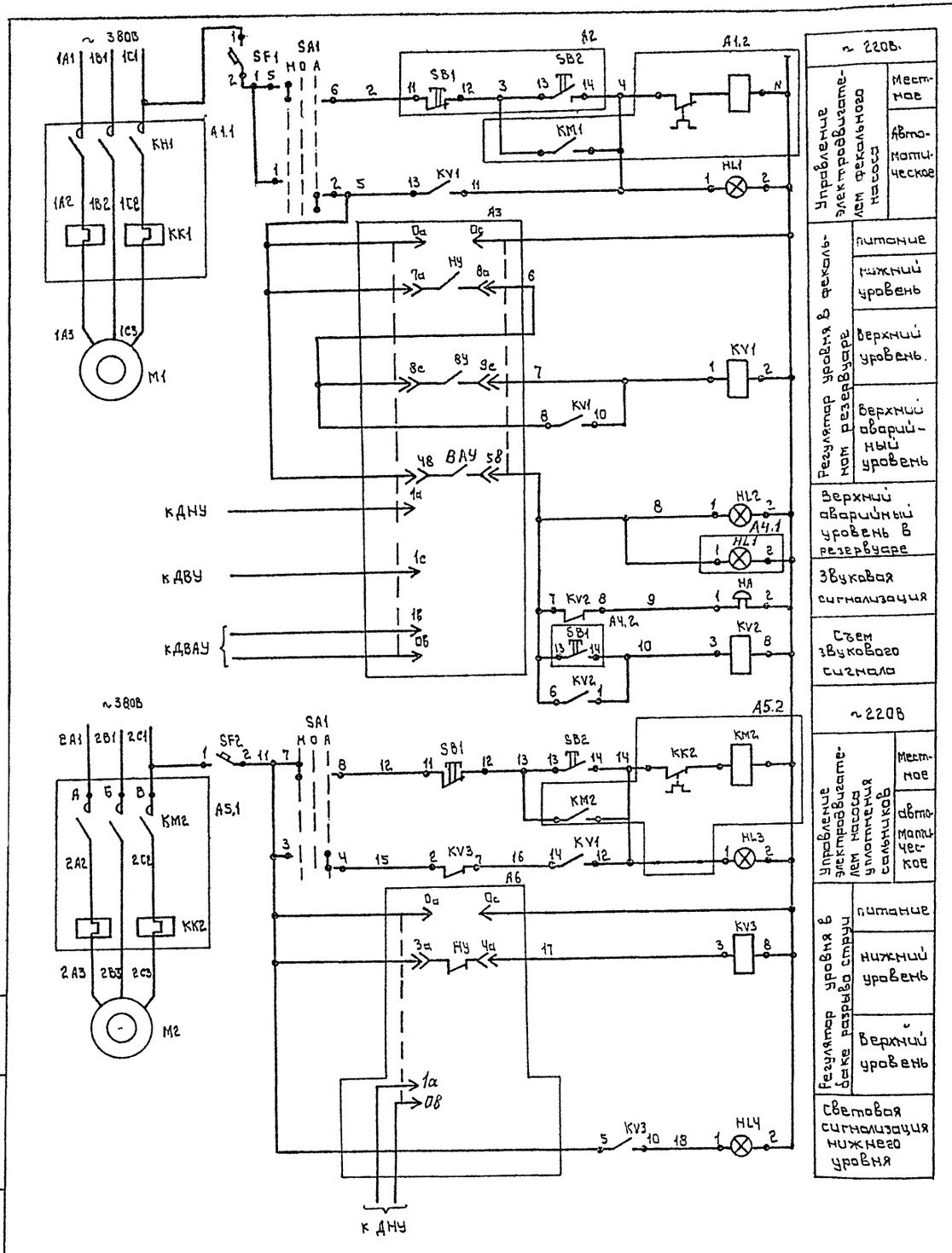

Диаграмма замыкания контактов переключателя SA1

N секции	Номер контак		Положение рукоятки					
			-45°		0		+45°	
	Л	П	Л	П	Л	П	Л	П
I	1	2					X	X
II	3	4					X	X
III	5	6	X	X				
IV	7	8	X	X				
Режим работы			Мест		0		Авт.	

Диаграмма замыкания контактов ЭРСУ-3 (А3)

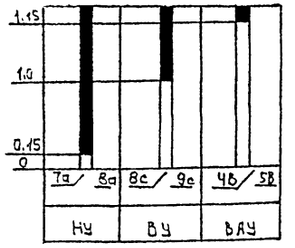

Диаграмма замыкания контактов ЭРСУ-3 (А6).

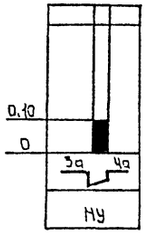

Обознач.	Наименование	Кол.	Примечание
	Щит автоматизации фекального		
	насоса и насоса уплотнения		
	сальников.		
	Арматура сигнальная АС-220, ~220В		
	ТУ16.535.426-70		
HL1, HL3	Линза зеленого цвета	2	Лампа
HL2, HL4	Линза красного цвета	2	Ц-220-10
KV1.	Реле РПУ2-36420ЗУ3, ~220В	1	ТУ16.523.331-78
KV2, KV3	Реле РПУ2-36220ЗУ3. ~220В	2	ТУ16.523.331-78
SA1	Переключатель универсальный		
	УП5312-С29 ТУ16.524.074-75	1	
	Кнопка управления КЕ011У3		
	ТУ16.526 407-79		
SB1	Красный „Стоп" исп.2	1	
SB2	Черный „Пуск" исп.2	1	
SF1	Выключатель автоматический		
	А63-М, ТУ16.522.110-74, Jн=1А	1	Jрасц. 1.3Jн
SF2	Выключатель автоматический		
	А63-М, ТУ16.522.110-74, Jн=0,63А	1	Jрасц.=1.3Jн
	По месту		
А1, А5	Пускатель магнитный	2	Учтено в разд. „Э"
А2	Пост управления ПКУ15.19.121.54У3,		
	1-КУ,4,1р+1з „Фекальный насос-Пуск",		
	2-КУГФ,К,1р+1з „Фекальный насос-Стоп"		
	ТУ-16.526.333-80	1	
А3	Регулятор-сигнализатор уровня		
	ЭРСУ-3, с датчиками $L_1=L_2=1.6м$, $L_3=0.6м$	1	
А4	Пост управления ПКУ15.19.121.54У3.		
	1-АСТК, Тр.220, „Аварийный уровень в фе-		
	кальном резервуаре", 2-КУ,4,1р+1з „Съем зву-		
	кового сигнала", ТУ-16.526.333-80	1	
А6	Регулятор-сигнализатор уровня ЭРСУ-3		
	с датчиком $L_1=1.0м$	1	
НА	Звонок электрический ЗВП-220	1	~220В

9257/2 36

ГАП	Попенко			А-III-200-307.86 АИО
Конач.ЧТО	Чередник			Отдельно стоящее заглубленное сооружение вспомогательного назначения на 200 мест
Гл.спец.	Грабовский			А-III-200
Рук гр.	Примушко			Стадия: Р; Лист: 7; Листов:
Ст инж.	Кабезкая			Фекальный насос. Насос уплотнения сальников. Схема электрическая принципиальная управления.
Инженер	Ковтун			ГИПРОНИИЗАРАВ Киевский филиал
Н контр.	Примушко		1985г	

Привязан.

Инв №

Взам. инв. №

Подпись и дата

Инв №подл.

Схема подключений канализационного насоса и насоса уплотнения сальников

Магнитный пускатель фекального насоса	Магнитный пускатель насоса уплотнения сальников	Пост управления кнопочный	Датчики уровня в фекальном резервуаре			Датчик уровня в баке разрыва струи	Звуковая сигнализация аварийного уровня в фекальном резервуаре	Пост управления фекальным насосом
			нижний	верхний	верхний аварийный			
А1	А5	А4	ДНУ	ДВУ	ДВАУ		НА	А2

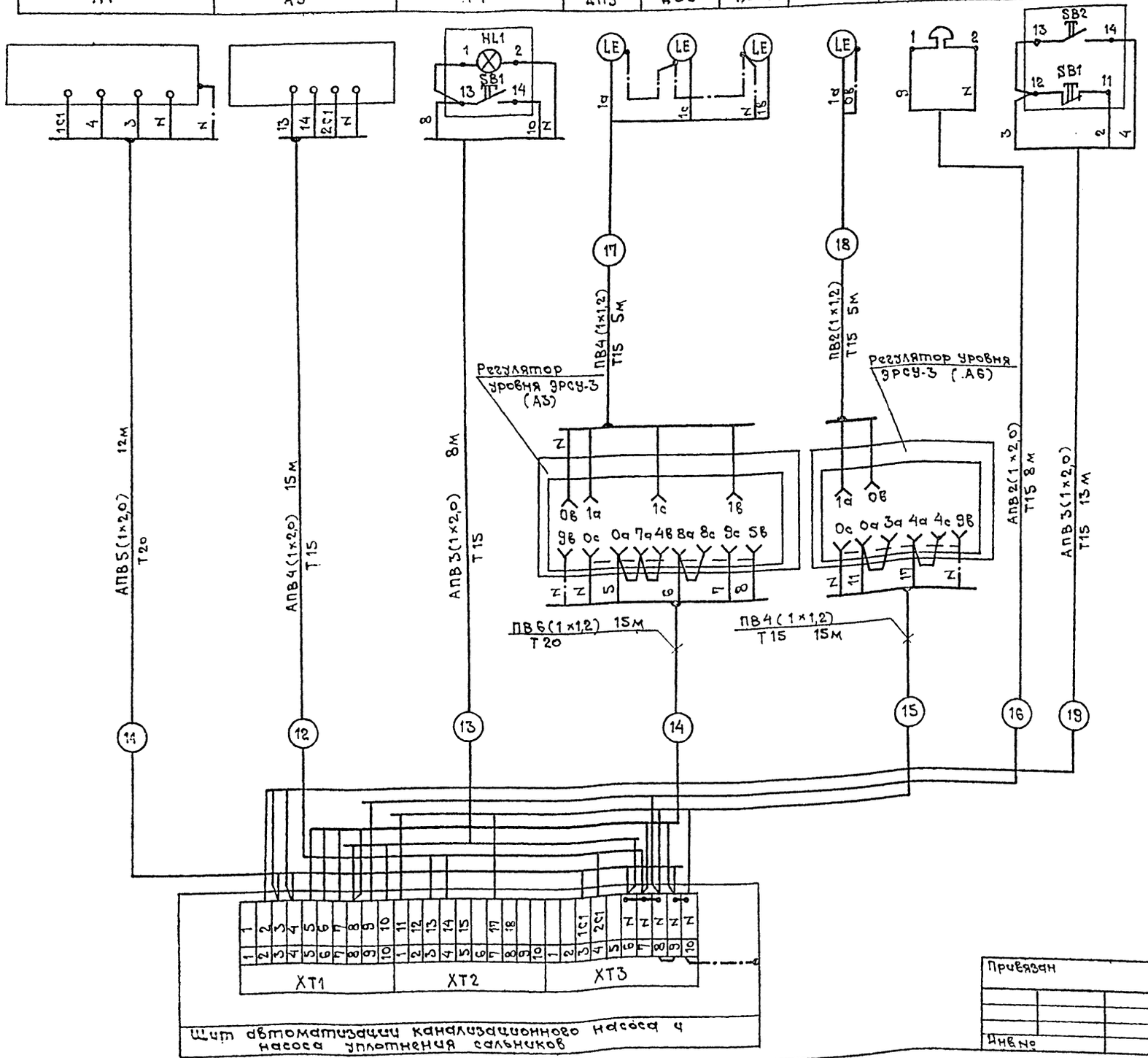

Наименование	Марка	Ед. изм.	Кол.	Примечание
Провод с алюминиевой жилой с поливинилхлоридной изоляцией, сеч. 2,0мм²	АПВ,380	км	0,750	ГОСТ 6323-79
Провод с медной жилой с поливинилхлоридной изоляцией, сеч. 1,2 мм²	ПВ, 380	км	0,250	ГОСТ 6323-79
Труба стальная электросварная	20×1,6×6000 ст ГОСТ 10704-76 / Б-20 ГОСТ 10705-80	км	0,135	
Труба стальная электросварная	26×1,8×2000 ГОСТ 10704-76 / Б-20 ГОСТ 10705-80	км	0,055	
Труба стальная электросварная	32×2,0×2000 ГОСТ 10704-76 / Б-20 ГОСТ 10705-80	км	0,010	
Труба стальная электросварная	40×2,0×2000 ГОСТ 10704-76 / Б-20 ГОСТ 10705-80	км	0,015	
Коробка соединительная	КСК-16	шт	2	
Металлоизделия		кг	20	

ГАП	Попенко		
Нач.ИТО	Чередник		
Гл.спец.	Грабовский		
Рук.гр.	Примушко		
Ст.инж.	Кобезская		
Инженер	Ковтун		
Н.контр.	Примушко		1985 г.

Привязан

Инв.№

А-III-200-307.86 АИО

Отдельно стоящее заглубленное сооружение вспомогательного назначения на 200 мест

Стадия	Лист	Листов
А-III-200	Р	8

Фекальный насос, насос уплотнения сальников. Схема подключений

ГИПРОНИИЗДРАВ Киевский филиал

9257/2 37

Инв.№ подл. | Подпись и дата | Взам.инв.№

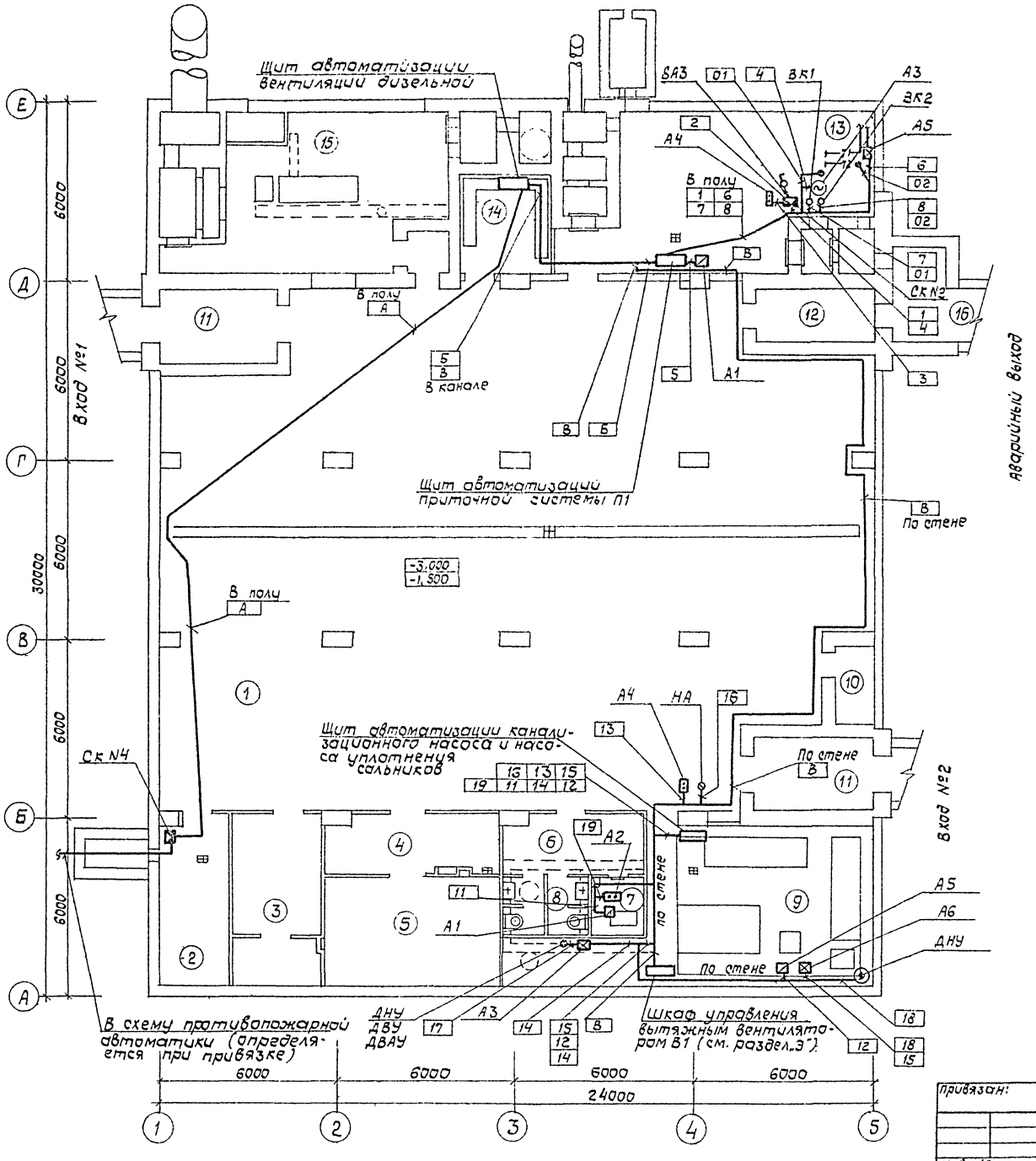

Экспликация помещений

№ помещен.	Наименование
1	Помещение для больных
2	Помещение для медицинского и обслуживающего персонала
3	Буфетная с помещением для подогрева пищи
4	Предоперационно-стерилизационная
5	Операционно-перевязочная
6	Санкомната
7	Фекальная насосная
8	Санузел для персонала
9	Помещение для баков питьевой и технической воды и вытяжн. вентилятора
10	Помещение для баллонов с кислородом
11	Тамбур-шлюз 10х2
12	Тамбур
13	Фильтровентиляционная камера
14	Электрощитовая
15	Дизельная электростанция
16	Предтамбур

9257/2 38

				А-III-200-307.86 АИО
				Отдельно стоящее заглубленное сооружение вспомогательного назначения на 200 мест
				А-III-200 — Стадия: Р; Лист: 9; Листов:
				План расположения средств автоматизации и проводок — ГИПРОНИИЗДРАВ Киевский филиал
Привязан:	ГАП	Попенко		
	Н.о.нач.ИТО	Чередник		
	Гл.спец.	Грабовский		
	Рук.гр.	Примушко		
	Ст.инж.	Кобезкая		
	Инженер	Ковтун		
Инв. №	Н.контр.	Примушко		

Копир.

Согласовано: Нач. ТО Бакаев

Инв. № подл. | Подпись и дата | Взам. инв. №

Ведомость рабочих чертежей основного комплекта СС

Лист	Наименование	Примечание
1.	Общие данные	
2.	План расположения комплексной сети связи и сигнализации.	

Ведомость ссылочных и прилагаемых документов

Обозначение	Наименование	Примечание
СС, СО	Спецификация оборудования	на 8 листах

Общие указания

Раздел проекта связь и сигнализация выполнен в соответствии с нормами и правилами, и включает в себя следующие виды устройств связи:

Городская телефонная связь.
Комплексная сеть.
Проводное радиовещание.
Пожарная сигнализация.

Условные обозначения.

- Извещатель пожарной комбинированный ДИП-1
- Извещатель тепловой ИП104-1
- Коробка ответвительная КО-1
- Аппарат телефонный городской связи
- Часы электрические вторичные
- Громкоговоритель абонентский
- Сеть пожарной сигнализации

Настоящий проект выполнен в соответствии с действующими нормами и правилами (в том числе по взрыво-пожарной безопасности).

Главный архитектор проекта Попенко/
Главный специалист (Грабовский)

Привязка настоящего типового проекта выполнена в соответствии с действующими нормами и правилами (в том числе по взрыво-пожарной безопасности).

Главный архитектор проекта.

Городская телефонная связь.

Для осуществления городской телефонной связи в помещении медицинского и обслуживающего персонала проектом предусматривается установка одного телефонного аппарата.
На коробку КРТП-10 с телефонной канализации заводится кабель связи ТПП 10х2х0,5.
Абонентская сеть выполняется проводом ТРП 1х2х0,5, проложенного в винипластовой трубе в подготовке пола.
Телефонную розетку установить в подштукатурной коробке КП-4 на высоте 0,4м от пола.

Комплексная сеть.

Для подключения вторичных электрочасов, извещателей пожарной сигнализации проектом предусматривается комплексная сеть устройств связи.
Комплексная сеть выполняется кабелями марки ТПП с диаметром жил 0,4мм.

Проводное радиовещание.

Радиофикация осуществляется от радиотрансляционной сети. Ввод радиосети выполняется из телефонной канализации кабелем ПРППМ 2х1,2 мм. Абонентскую сеть выполнить проводом ПТПЖ 2х1,2 мм. по стенам под потолком скрыто в слое штукатурки.

Пожарная сигнализация.

В качестве извещателей пожарной сигнализации применяются извещатели типа ИП104-1 и ДИП-1. Извещатели устанавливаются на потолках в местах свободных от светильников (15÷20 см. от них). В один луч включается до 10 извещателей ДИП-1 и до 20 извещателей ИП104-1.
Датчик ДИП-1 включается последовательно.
Проводка к извещателям от распределительной коробки КРТП-10 выполняется проводом ТРП 1х2х0,5 мм открыто с установкой ответвительных коробок КО-1.
Питание комбинированных извещателей ДИП-1 выполняется кабелем ПРПВМ 2х0,8 мм на коробку КСК-8, от КСК-8 на выпрямительный блок ВБ-24/3-3 кабелем ВРГ 2х1,5.

Все работы по прокладке сетей связи и сигнализации выполнять в увязке с прокладкой электротехнических и сантехнических сетей в соответствии с нормами и правилами.

9257/2 39

Инв. №			
ГАП	Попенко		
Н.О.нач.отд.	Чередник		
Гл.спец.	Грабовский		
И.о.рук.сек.	Чепель		
Инжен.	Аношкина		
С.т.техн.	Гринько		
Н.контр.	Чепель		

Привязан

А-III-200-307.86 СС

Отдельно стоящее заглубленное сооружение вспомогательного назначения на 200 мест

А-III-200

Стадия	Лист	Листов
Р	1	2

Общие данные.

ГИПРОНИИЗДРАВ Киевский филиал

Копировал: Б

Формат А2

Согласовано
Нач.ТО Вакаев
Взам.инв.№
Подпись и дата
Инв.№подл.

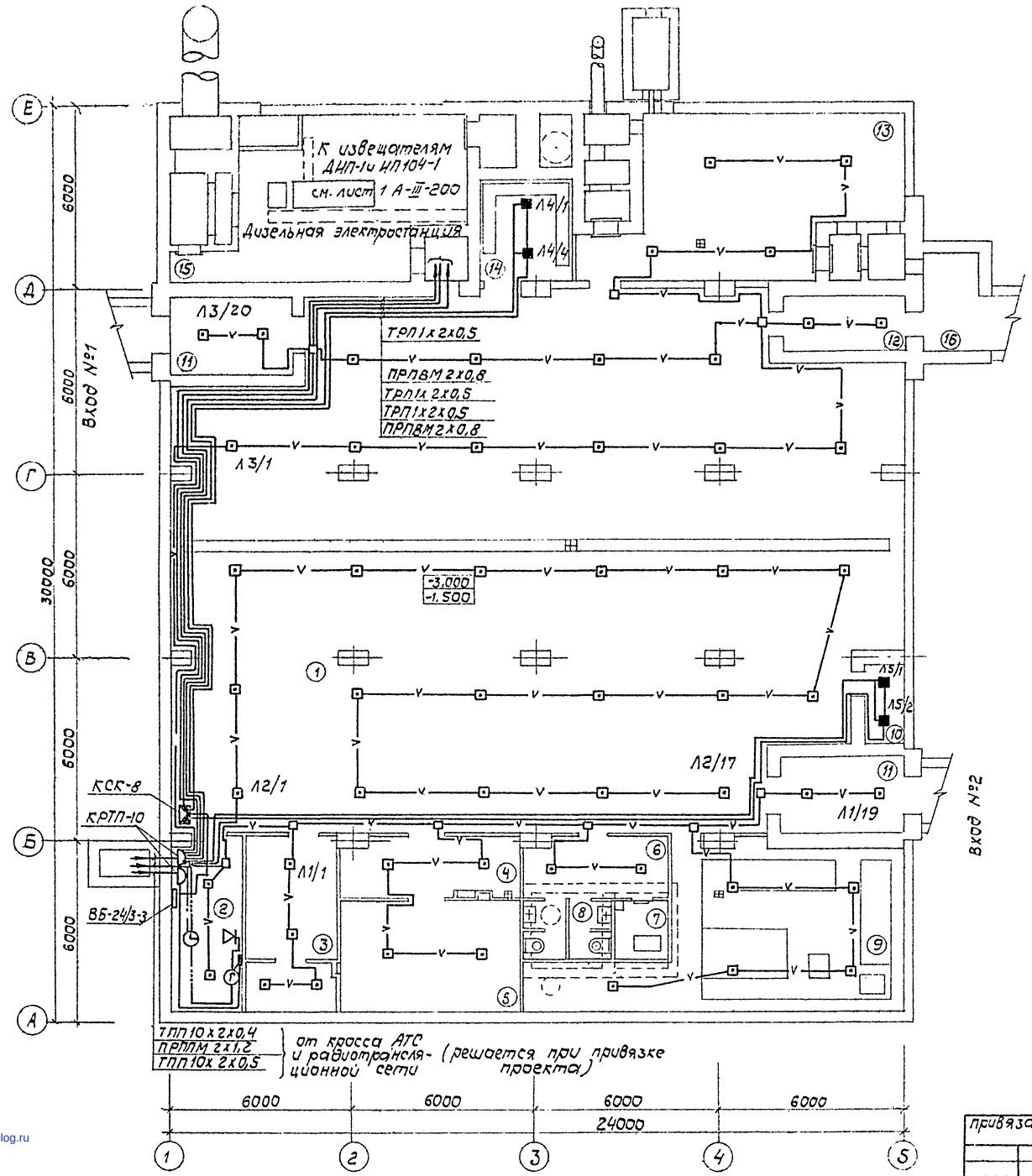

Экспликация помещений

№ помещ.	Наименование
1	Помещение для больных
2	Помещение для медицинского и обслуживающего персонала
3	Буфетная с помещением для подогрева пищи
4	Предоперационно-стерилизационная
5	Операционно-перевязочная
6	Санкомната
7	Канализационная насосная
8	Санузел для персонала
9	Помещение для баков питьевой и технической воды и вытяжн. вентилятора
10	Помещение для баллонов с кислородом
11	Тамбур-шлюз 10кг
12	Тамбур
13	Фильтровентиляционная камера
14	Электрощитовая
15	Дизельная электростанция
16	Предтамбур

Питание выпрямительного блока ВБ-24/3-3 решается при привязке проекта.

Согласовано: нач. ТО, нач. АСМ-1, ВОВ, ВОВ

Взам. инв. №, Подпись и дата, Инв. № подл.

привязан:

Инв. №

ГАП	Полтенко	
Нач. сект.	Чередник	
Гл. спец.	Грабовский	
Нач. сект.	Челель	
Инженер	Анюшкина	
Ст. техн.	Гринько	
Н. контр.	Челель	

копир:

А-III-200-307.86 СС

Отдельно стоящее заглубленное сооружение вспомогательного назначения на 200 мест

А-III-200

Стадия	Лист	Листов
Р	2	

План расположения комплексной сети связи и сигнализации

ГИПРОНИИЗДРАВ Киевский филиал

Формат А2

40

9257/2

gost.e-ecolog.ru