ТИПОВОЙ ПРОЕКТ
А-III-200-307.86

ОТДЕЛЬНО СТОЯЩЕЕ ЗАГЛУБЛЕННОЕ СООРУЖЕНИЕ ВСПОМОГАТЕЛЬНОГО НАЗНАЧЕНИЯ

АЛЬБОМ-1

СОСТАВ ПРОЕКТА

АЛЬБОМ 0	Пояснительная записка (Распространяет Гипрониздрав г.Киев).
АЛЬБОМ 1	Архитектурные решения. Конструкции бетонные и железобетонные. Технологическое оборудование.
АЛЬБОМ 2	Отопление и вентиляция. Водопровод и канализация. Электрооборудование. Связь и сигнализация. Автоматизация.
АЛЬБОМ 3	Дизельная электростанция.
АЛЬБОМ 4	Изделия заводского изготовления бетонные, железобетонные, металлические.
АЛЬБОМ 5	Чертежи заданий заводу-изготовителю.
АЛЬБОМ 6	Спецификация оборудования.
АЛЬБОМ 7	Сметы.
АЛЬБОМ 8	Ведомость потребности в материалах.

РАЗРАБОТАН
Киевским филиалом Гипрониздрава
Главный инженер Н.М. Граб
Главный архитектор проекта Д.П. Попенко

УТВЕРЖДЕН на стадии „Проект" приказом по Госгражданстрою от 7 февраля 1985г. №36.
Рабочая документация введена в действие приказом по КФ Гипрониздрава от 12 декабря 1985г. № 75

КФ ЦИТП инв. № 9257/1

Привязан

Инв. №

© Проя СССР 1988г
gost.e-ecolog.ru

Формат 42

Лист	Наименование	Стр.	Примечание
1	2	3	4
	Обложка.		
	Титульный лист.		
	Содержание альбома.	2	
	Схемы генерального плана.	3	
	Ведомость рабочих чертежей раздела АС		
1	Общие данные (начало).	4	
2,3	Общие данные (продолжение).	5,6	
4	Общие данные (окончание).	7	
5	План сооружения.	8	
6	Разрез 1-1. Сечение а-а.	9	
7	Входы №1; №2. Аварийный выход. Сечение В-В.	10	
8	Схема расположения элементов фундаментов (для сухих грунтов).	11	
9	Схема расположения элементов фундаментов (для сухих грунтов). Сечения 1-1 ÷ 9-9.	12	
10	Схема расположения элементов фундаментов (для сухих грунтов). Сечения 10-10, 11-11. Спецификация.	13	
11	Схема расположения элементов фундаментов (для сухих грунтов). Сечения 12-12, 13-13, А-А. Спецификация.	14	
12	Схема расположения элементов фундаментов (для водонасыщенных грунтов).	15	
13	Схема расположения элементов фундаментов для водонасыщенных грунтов). Узлы I, II. Сечение 1-1 ÷ 7-7.	16	
14	Схема расположения нижних арматурных сеток пространственных каркасов.	17	
15	Схема расположения верхних стыковых сеток. Сечение 2-2. Спецификация.	18	
16	Схема расположения арматурных изделий лотковой части. Ведомость расхода стали.	19	
17	Схема расположения элементов фундаментов (для водонасыщенных грунтов). Узлы I ÷ IV.	20	
18	Схема расположения сборных железобетонных конструкций.	21	
19	Сечения а-а ÷ г-г. Спецификация сборных железобетонных элементов.	22	
20	Схема установки каркасов и сеток в сборных ж.б. стенах. Схема установки закладных изделий в покрытии.	23	
21	Схема установки закладных деталей в покрытии. Сечения 1-1 ÷ 4-4. Спецификация.	24	
22	Схема расположения нижних арматурных сеток и каркасов покрытия. Спецификация. Ведомость расхода стали.	25	
23	Схема расположения верхних арматурных сеток покрытия. Сечения 1-1 ÷ 3-3.	26	
24	Схема расположения монолитных стен и компенсационного устройства.	27	
25	Внутренние монолитные стены См-1 ÷ См-3. Спецификация.	28	
26	Внутренние монолитные стены См-4 ÷ См-6. Спецификация.	29	
27	Внутренние монолитные стены См-6А ÷ См-8. Спецификация.	30	
28	Внутренние монолитные стены См-9 ÷ См-11. Спецификация.	31	
29	Внутренние монолитные стены См-12 ÷ См-14. Спецификация.	32	
30	Внутренние монолитные стены См-15 ÷ См-17. Спецификация.	33	
31	Внутренние монолитные стены См-18 ÷ См-20. Спецификация.	34	
32	Внутренние монолитные стены См-21 ÷ См-23. Спецификация.	35	
33	Внутренняя монолитная стена См-24. Спецификация. Ведомость расхода стали.	36	
34	Схема расположения наружных монолитных стен. Сечение 1-1.	37	
35	Схема расположения наружных монолитных стен. Сечения 2-2 ÷ 6-6. Схема расположения закладных изделий на уровне верха стен.	38	
36	Схема расположения наружных монолитных стен. Сечение а-а. Спецификация. Ведомость расхода стали.	39	
37	Схема расположения элементов входов №1; №2 (для сухих грунтов).	40	
38	Схема расположения элементов входов №1; №2 (для водонасыщенных грунтов).	41	
39	Схема расположения элементов аварийного выхода (для сухих грунтов).	42	
40	Схема расположения элементов аварийного выхода (для сухих грунтов). Армирование.	43	
41	Аварийный выход (для водонасыщенных грунтов). Опалубка.	44	
42	Аварийный выход (для водонасыщенных грунтов). Армирование.	45	
43	Вентиляционные шахты Дy=1200; Дy=1000. Армирование.	46	
44	Детали крепления перегородок. Узел „А"	47	
45	Фундаменты под оборудование Фо-1 ÷ Фо-5. Сечение 1-1 ÷ 4-4.	48	
46	Фундаменты под оборудование Фо-6; Фо-7.	49	
47	Схема расположения подпольных каналов.	50	
	Ведомость рабочих чертежей раздела ТО		
1	План сооружения. Ведомость чертежей.	51	
2	План сооружения с Растановкой оборудования для мирного времени.	52	
3	Спецификация оборудования.	53	
4	Спецификация оборудования.	54	

Согласовано: Нач. техн. отд. Бакаев

Инв. № подл. | Подпись и дата | Взам. инв. №

9257/1 2

Привязан

Инв. №

Нач. АСМ	Бадзюх	1986
Гл. инж.	Сухаренко	
ГАП	Попенко	
ГИП	Дрозд	
Рук. гр.	Щур	
Рук. гр.	Шпилевой	
Ст. техн.	Ландышева	
Н. контр.	Бадзюх	

А-III-200-307.86

Отдельно стоящее заглубленное сооружение вспомогательного назначения на 200 мест.

А-III-200

Стадия	Лист	Листов
Р		

Содержание альбома

ГИПРОНИИЗДРАВ Киевский филиал

Копировал

Формат А2

Схема генплана

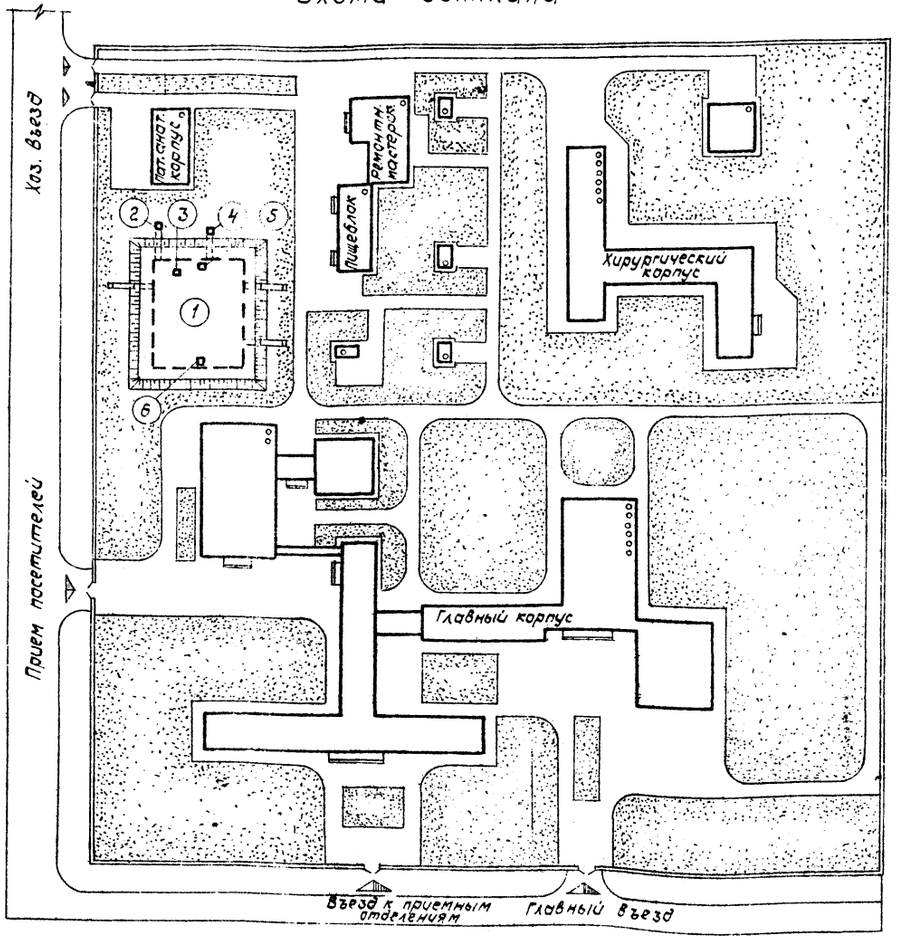

Схема генплана (Вариант с подземным переходом)

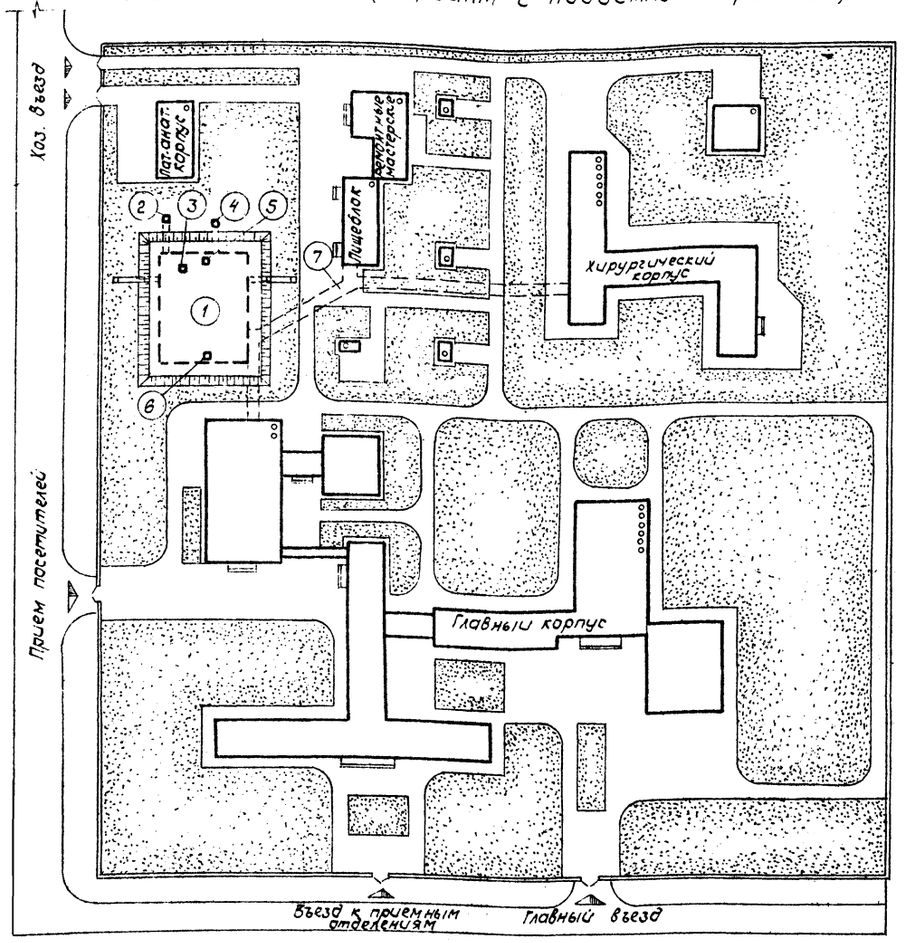

Экспликация генплана

№ по генпл.	Наименование	Примечание
1	Отдельно стоящее заглубленное сооружение вспомогательного назначения	
2	Вентиляционная шахта №1	
3	Вентиляционная шахта №4	
4	Вентиляционная шахта №3	
5	Вентиляционная шахта №2	
6	Вентиляционная шахта №5	
7	Подземный переход	

Условные обозначения

- Надземные здания и сооружения
- Подземные сооружения

Схема генплана разработана для показа ориентации размещения входов, аварийного выхода и вентшахт проектируемого ГО в системе больничных сооружений.

9257/1 3

Гл.инж.ин	Граб		1985г
Нач.АСМ-1	Сухаренко		
Гл.инж.АСМ	Бадзюх		
ГАП	Попенко		
ГИП	Дрозд		
Рук.гр.арх.	Шпилевой		
Провер.	Шпилевой		
Разраб.	Ландышева		
Н.контр.	Бадзюх		

Привязан

Инв.№

А-III-200-307.86

Отдельно стоящее заглубленное сооружение вспомогательного назначения на 200 мест

А-III-200

Стадия	Лист	Листов
Р		

Схемы генплана

ГИПРОНИИЗДРАВ
Киевский филиал

Копир.

Формат А2

Согласовано:
Нач. тех. отд. Бакаев
Взам.инв.№
Подпись и дата
Инв.№ подл.

Ведомость основных комплектов рабочих чертежей

Обозначение	Наименование	Примечание
АС	Архитектурно-строительные решения.	Ведомость рабочих чертежей разд. АС см. содержание альбома
ТО	Технологическое оборудование.	
ОВ	Отопление и вентиляция.	
ВК.	Водопровод и канализация.	
Э.	Электрооборудование.	
СС.	Связь и сигнализация.	
АИО	Автоматизация.	
ОВ1. ЭИ, АИО1	Дизельная электростанция.	

Ведомость прилагаемых документов

Обозначение	Наименование	Примечание
ИЖ, ИМ.	Изделия заводского изготовления бетонные, железобетонные и металлические.	
АИО1-И, АИО-И, ЭИ1	Чертежи задания заводу-изготовителю.	
СО	Спецификация оборудования.	
СМ	Сметы.	
ВМ	Ведомость потребности в материалах.	

Ведомость ссылочных документов

Обозначение	Наименование	Примечание
1	2	3
Серия У-01-01/80 Вып. 0-1; 0-2; 1:2; 3; 4; 5.	Унифицированные сборно-монолитные конструкции заглубленных помещений с перекрытиями балочного типа.	
ТДК-Н-I-67 часть II раздел IV	Альбом типовых решений систем и устройств внутреннего оборудования сооружений гражданской обороны.	
ТДК-Н-I-68 часть II раздел II	Металлические двери распашные.	
ТДК-Н-I-70 часть II, разд III, альбом 3, часть II, разд II, альбом 2.	Типовые решения систем и устройств внутреннего оборудования сооружений гражданской обороны.	
Серия 03,005-1 Вып. 0; 1; 2; 3; 4	Гидроизоляция убежищ гражданской обороны.	
Серия 03.005-2	Теплоизоляция убежищ гражданской обороны.	
Серия 03.005-3	Герметизация убежищ гражданской обороны.	
Серия 03.005-4 Вып. 1; 2; 3.	Отделка помещений, конструкция полов убежищ гражданской обороны.	

1	2	3
Серия 03.005-5 Вып. 1; 1-5; 6-18.	Конструкции ввода и пропуска коммуникаций в убежищах гражданской обороны.	
Серия 03,005-6 Вып. 0; 1; 2.	Входы, подходные галереи, тамбуры и шлюзы, аварийные выходы, грузовые въезды и рампы из сборных ж.б. блоков в убежищах II-IV классов.	
Серия 01.036-I альбом 0;5,	Защитно-герметические и герметические двери и ставни для убежищ.	
Серия 2.244-1.в2.	Детали полов общественных зданий.	

Ведомость спецификаций

Лист	Наименование	Примечание
1	2	3
4	Спецификация заполнений дверных проемов.	Табл. 3
7	Спецификация металла.	
8	Спецификация к схеме расположения элементов фундаментов (для сухих грунтов).	
10	Спецификация на фундаменты ф-3÷ф-5.	
11	Спецификация на фундаментные плиты фп-1÷фп-6.	
12	Спецификация к схеме расположения элементов фундаментов (для водонасыщенных грунтов).	
15	Спецификация к схемам раскладки арматурных изделий в фундаментной плите (для водонасыщенных грунтов.	
19	Спецификация к схеме расположения сборных железобетонных конструкций.	
21	Спецификация к схеме расположения закладных изделий в покрытии.	
22	Спецификация к схемам расположения арматурных изделий в покрытии.	
27	Спецификация к схемам расположения монолитных стен.	
25	Спецификация на внутренние монолитные стены См-1÷См-3.	
26	Спецификация на внутренние монолитные стены См-4÷См-6.	
27	Спецификация на внутренние монолитные стены См-6А÷См-8.	
28	Спецификация на внутренние. Монолитные стены См-9÷См-11.	
29	Спецификация на внутренние монолитные стены См-12÷См-14.	
30	Спецификация на внутренние монолитные стены См-15÷См-17.	

1	2	3
31	Спецификация на внутренние монолитные стены. См-18÷См-20.	
32	Спецификация на внутренние монолитные стены См-21÷См-23.	
33	Спецификация на внутренние монолитные стены См-24.	
36	Спецификация к наружным монолитным стенам.	
37	Спецификация к схеме расположения элементов входов №1; №2, (для сухих грунтов).	
38	Спецификация к схеме расположения элементов входов №1; №2 (для водонасыщенных грунтов).	
39	Спецификация к схеме расположения элементов аварийного выхода (для сухих грунтов).	
40	Спецификация арматурных изделий аварийного выхода (для сухих грунтов).	
42	Спецификация арматурных изделий аварийного выхода (для водонасыщенных грунтов).	
43	Спецификация на вентиляционные шахты Ду=1000. Ду=1200.	
44	Спецификация на детали крепления перегородок.	
46	Спецификация на фундаменты под оборудование.	
47	Спецификация к схеме расположения подпольных каналов.	

Проект выполнен в соответствии с действующими нормами и правилами (в том числе по взрывопожарной безопасности).
Главный архитектор проекта Попенко Д. П.

Привязка проекта выполнена в соответствии с действующими нормами и правилами (в том числе по взрывопожарной безопасности).
Главный архитектор проекта

9257/1 4

Инв. №				привязан
Гл. инж.	Граб		1985	А-III-200-307.86 АС
Нач. АСМ	Бадзюх			Отдельно стоящее заглубленное сооружение вспомогательного назначения на 200 мест
Гл. инж.	Сухаренко			А-III-200 — Стадия: Р; Лист: 1; Листов:
ГАП	Попенко			
ГИП	Дрозд			
Рук. грар.	Шпилевой			Общие данные (начало) — ГИПРОНИИЗДРАВ Киевский филиал
Ст. техн.	Гандышева			
Н. контр.	Бадзюх			

Копировал: Фармат А2

Общая часть.

Настоящий проект разработан на основании проекта, утвержденного приказом по Государственному комитету по гражданскому строительству и архитектуре при Госстрое СССР (Госгражданстрой) от 7 февраля 1985г. №36.

Применение проекта предусматривается для II, III, IV климатических районов и IB климатического подрайона с расчетной зимней температурой наружного воздуха -10°, -20°, -30° (основное решение) -40°С, для нормальной зоны влажности, исключая районы вечной мерзлоты, просадочных грунтов и на подрабатываемых территориях.

При разработке конструкций настоящего проекта приняты следующие данные:

1) класс здания - II;
2) Степень долговечности - II;
3) Степень огнестойкости - II;
4) Площадка горизонтальная;
5) Грунты непучинистые со следующими нормативными характеристиками: γ=1800 кгс/м³; φ°_{II}=20° (φ_{II}=18° и φ°_{II}=26° соответственно для обратной засыпки при сухих и водонасыщенных грунтах) C_{II}=0,11 кгс/см²;
6) Гидрогеологические условия в 2х вариантах:
   - грунтовые воды отсутствуют;
   - уровень грунтовых вод на уровне планировочной отметки земли (-0,100);
7) Временная нагрузка класса A III согласно СНиП II-11-77;
8) Вертикальная посадка в 2х вариантах:
   - низ покрытия на 0,10м выше планировочной отметки земли (для сухих грунтов);
   - низ покрытия на 1,60м выше планировочной отметки земли (для водонасыщенных грунтов).

2. Архитектурно-планировочное и технологические решения.

Отдельно стоящее заглубленное сооружение вспомогательного назначения на 200 мест предназначено для укрытия нетранспортабельных больных общесоматического профиля и обслуживающего персонала в военное время.

В мирное время сооружение используется для занятий с персоналом по ГО.

Строительство сооружения предусматривается на территории лечебного заведения, имеющего коечный фонд.

Схема генерального плана разработана на примере типового больничного комплекса.

Сооружение расположено в садово-парковой зоне рядом с хоззоной у границы участка из расчета использования его для группы больничных комплексов. Как вариант представлена схема генплана, где сооружение соединено с палатными корпусами подземной транспортной галереей.

Сооружение запроектировано подземным одноэтажным прямоугольной формы.

В сооружении размещены помещения основного назначения: помещение для больных, тамбур-шлюзы входов №1;2, операционно-перевязочная, предоперационно-стерилизационная, помещение для медицинского персонала; помещения вспомогательного назначения: буфетная, санкомната, санузлы, канализационная насосная, помещение для баков питьевой и технической воды и вытяжного вентилятора, помещение для баллонов с кислородом, тамбур аварийного выхода, фильтровентиляционная камера, электрощитовая, предтамбур аварийного выхода, дизельная электростанция.

В сооружении предусмотрено два входа и один аварийный выход.

Забор и выброс воздуха осуществляется через вентиляционные шахты, расположенные на покрытии сооружения, а также за пределами его пятна.

Согласно заданию, численный состав укрываемых составляет: больных - 168 человек, медицинский и обслуживающий персонал - 31 человек.

В сооружении предусмотрено необходимое оборудование и аппаратура.

В помещении пребывания медицинского и обслуживающего персонала устанавливаются двухъярусные нары для отдыха, имеющие 4 сидячих места внизу и одно лежачее место на втором ярусе. Установлено 6 штук нар для обеспечения всего медперсонала местами отдыха.

В помещении для укрываемых больных установлены одноярусные кровати (20%) и двухъярусные кровати (80%).

Согласно норм, проходы между койками приняты:
- для одноярусных - 0,6 метра;
- для двухъярусных - 1,0 метр.

Для наблюдения за состоянием больных предусмотрено 4 поста дежурных медсестер, оборудованных умывальниками, медицинскими шкафами, холодильниками, кипятильниками, стерилизаторами для инструментов.

В помещении для больных имеются розетки для подключения переносной аппаратуры.

В случае необходимости оказания срочной хирургической помощи, больные через предоперационную доставляются в операционную, оборудованную всем необходимым медицинским оборудованием и аппаратурой, снабженной сантехническими и электротехническими подводками.

Буфетная предназначена для хранения запасов пищи, ее подогрева и раздачи. Буфетная оборудована электрокипятильником, двумя электрическими плитками, тремя однонездовыми мойками для мытья посуды. В подсобной установлено три холодильника и стеллаж для хранения продуктов.

Санитарная комната предназначена для мойки и дезинфекции предметов ухода за больными и хранения отходов в контейнерах.

К приборам в санкомнате и буфетной предусмотрена подводка воды из запасного резервуара технической воды. Это обеспечит снабжение их водой в случае выхода из строя источников хозпитьевого водоснабжения.

Хранение запаса кислорода для оперируемых и тяжело больных предусмотрено в баллонах, устанавливаемых в изолированном помещении. Доставка кислорода к местам потребления осуществляется в подушках и баллончиках дыхательной аппаратуры.

Для использования сооружения в мирное время в помещении для укрываемых предусмотрено:

1) 22 стола аудиторных одноместных;
2) 3 столов аудиторных двухместных;
3) доска передвижная;
4) стол преподавательский;
5) диапроектор для показа фильмов по ГО.

В помещении одновременно может заниматься 40 человек персонала.

Согласовано: Нач. техн. отд. Бакаев

Инв. № подл. | Подпись и дата | Взам. инв. №

Гл. инж.	Граб		1985
Нач. АСМ	Бадзюх		
Гл. инж.	Сахаренко		
ГАП	Попенко		
ГИП	Дрозд		
Гл. технолог	Ноженко		
Рук. группы	Шур		
Рук. гр.	Шпилевой		
Ст. техник	Ландышева		
Н. контр.	Бадзюх		

Привязан

Инв. №

А-III-200-307.86 АС		
Отдельно стоящее заглубленное сооружение вспомогательного назначения на 200 мест		
А-III-200	Стадия: Р	Лист: 2	Листов:
Общие данные (продолжение)	ГИПРОНИИЗДРАВ Киевский филиал	

9257/1 5

Копировал М. Фомад. Формат А2

Полы предусмотрены из цементной стяжки с железнением. В операционной и предоперационной - мозаичные.

Двери приняты по действующим ГОСТам и сериям, соответствующим специфике сооружения, см. таблицу 3.

Внутренняя отделка помещений принята согласно требованиям СНиП II-11-77, таблица 2.

Конструктивные решения.

Отдельно стоящее заглубленное сооружение запроектировано из унифицированных конструкций по серии У-01-01/80, „Унифицированные сборно-монолитные конструкции заглубленных помещений с перекрытием балочного типа" с поперечным и продольным размещением рам пролетом 6,0м, шагом 6,0м.

Высота от пола до потолка - 3,0м. Высота от пола до низа выступающих конструкций - 2,4м.

Входы отделены от сооружения деформационными швами (кроме аварийного выхода для водонасыщенных грунтов).

Конструкция сооружения состоит из сборных несущих продольных стен, внутренних монолитных колонн, неразрезных продольных балок, укладываемых вдоль помещений и неразрезной сборно-монолитной плиты покрытия.

Конструкции сооружения рассчитаны для использования их в сухих и водонасыщенных грунтах. Для сухих грунтов предусмотрены отдельно стоящие фундаменты и ленточные фундаменты лоткового типа под продольные и торцевые стены, в водонасыщенных грунтах - сплошная монолитная ребристая плита.

Конструкции заглубленных помещений рассчитаны на особое сочетание нагрузок.

Помимо особой нагрузки, соответствующей третьему классу заглубленного сооружения, в сочетание нагрузок включены: собственный вес конструкций, Вес грунтовой засыпки над перекрытием, общей толщиной 1200мм, временная нагрузка на перекрытие и призму обрушения, боковое давление грунта на стены, временная нормативная нагрузка на перекрытие и призму обрушения принята равной 1,0кгс/м².

Усилия в элементах конструкций получены из статического расчета двух условных взаимно-перпендикулярных плоских рам, имеющих участки бесконечной жесткости в узлах и участки повышенной жесткости в местах утолщения стеновых панелей

Расчет рам выполнен на ЭВМ по программе „Супер". Расчетные схемы рам приведены в серии У-01-01/80 выпуск 0-1; 0-2.

Подбор сечений произведен в соответствии с требованиями СНиП II-11-77, СНиП II-21-75 и „Руководства по проектированию бетонных и железобетонных конструкций из тяжелого бетона (без предварительного напряжения).

Для варианта сухих грунтов подбор фундаментов под колонны и стены в зависимости от класса заглубленного сооружения, эксплуатационной нормативной нагрузки и расчетного давления на основание произведен по графикам, помещенным в серии У-01-01/80 вып.0-1.

Для варианта водонасыщенных грунтов тип фундаментной плиты разработан; в соответствии с классом заглубленного сооружения и принятой сетки колонн в соответствии с рекомендациями серии У-01-01/80, вып. 0-2.

В проекте применены индустриальные изделия и конструктивные элементы по действующим сериям типовых конструкций и деталей.

Фундаменты запроектированы монолитными железобетонными по серии У-01-01/80 вып. 0-1; 0-2.

Стены наружные из сборных ж.б. панелей толщиной 350мм по серии У-01-01/80 вып.1. В местах примыкания входов, вентиляционных камер - монолитные железобетонные толщиной 400-600 мм.

Стены внутренние - несущие, монолитные, железобетонные толщиной 500мм.

Покрытие - сборно-монолитное из сборных ж.б. опалубочных плит по серии У-01-01/80 вып.1 и укладываемого по ним, монолитного железобетонного слоя, армированного сетками и каркасами по серии У-01-01/80 вып.5.

Входы и аварийный выход: для сухих грунтов приняты из сборных ж.б. элементов по серии 03.005-6.0, для водонасыщенных грунтов - входы из сборных ж.б. элементов, аварийный выход из монолитного и сборного железобетона.

Перемычки в кирпичных стенах и перегородках - сборные железобетонные по серии 1.138-10.

Вентиляционные шахты заборов и выбросов - монолитные железобетонные по серии ТДК-Н-I-70 ч.II раздел II.

Компенсационное устройство на вводах электрокабелей и кабельной связи - монолитное железобетонное с толщиной стен 300мм перекрываемых сборными ж.б. плитами по серии ТДК-Н-I-74 ч. II раздел III.

Гидроизоляция перекрытия для вариантов в сухих и водонасыщенных грунтах принята из 3х слоев изола на битумной мастике.

Для стен и пола в варианте с водонасыщенными грунтами из 4х слоев изола на битумной мастике. Для стен в варианте в сухих грунтах - обмазка горячим битумом за 2 раза.

Перегородки кирпичные в 1/2 кирпича, армированные арматурой 3ф3 Вр-1 через 600мм по высоте.

9257/1 6

Гл.инж.	Граб		1985г	А-III-200-307.86 АС
Нач.АСМ	Бадзюх			Отдельно стоящее заглубленное сооружение вспомогательного назначения на 200 мест
Гл.инж.	Сухаренко			А-III-200 — Стадия: Р; Лист: 3; Листов:
ГАП	Попенко			
ГИП	Дрозд			
Рук.гр.	Шпилевой			Общие данные (продолжение)
Ст.техн.	Ландышева			ГИПРОНИИЗДРАВ Киевский филиал
Н.контр.	Бадзюх			

Привязан

Инв. №

Копировал

Формат А2

Согласовано

Нач.техн.отд. Бакаев

Взам.инв.№

Подпись и дата

Инв.№ подл.

Технико-экономические показатели.

Таблица 1

Наименование показателей	Сухие грунты	Водонасыщенные грунты
Строительный объем $м^3$	2852,0	2792,0
Объем основных помещений $м^3$	1339,35	1339,35
Площадь застройки $м^2$	823,0	817,0
Рабочая площадь $м^2$	469,0	469,0
Полезная площадь $м^2$	661,6	661,6
Общая площадь $м^2$	781,0	772,0
Площадь основных помещений $м^2$	446,5	446,5
K_1	0,7	0,7
K_2	6,08	5,87
Объем основных помещений приходящихся на 1го укрываемого $м^3$	6,6	6,6
Общая сметная стоимость строительства тыс. руб	199,04	230,24
Сметная стоимость строительно-монтажных работ тыс. руб.	187,95	219,15

Указания по привязке проекта.

Проект может быть осуществлен в натуре после его привязки к участку строительства.

При привязке из него исключают все материалы не относящиеся к выбранному варианту.

Для привязки фундаментов к конкретному проекту необходимо по данным гидрогеологических изысканий определить R для грунтов участка строительства и принять фундаменты, соответствующие полученому значению R.

Условные обозначения.

- Кирпичные стены и перегородки;
- Стены из сборного железобетона;
- Стены из монолитного железобетона.

Авторский коллектив:

Архитекторы: Шпилевой Б.А.
Пихоцкая Л.А.

Конструктор Дрозд В.Г.

Ведомость отделки помещений и деталей полов

Таблица 2

№ помещ.	Индекс отделки	№ детали пола по серии	Площадь, $м^2$			
			Потолок	Стены и перегородки	Понель	Пол
1	8п	216	379,30		—	379,30
2	8п	216	13,90		—	13,90
3	8п	216	16,90		—	16,90
4	8п	214	13,10		—	13,10
5	8п	214	20,20		—	20,20
6	8п	216	10,90		—	10,90
7	8п	216	3,6		—	3,60
8	8п	216	4,50		—	4,56
9	8п	216	48,00		—	48,00
10	8п	216	3,40		—	3,40
11	8п	216	20,00		—	20,00
12	8п	216	7,20		—	7,20
13	8п	216	52,60		—	52,60
14	8п	216	9,50		—	9,50
15	8п	216	52,80		—	52,80
16	8п	216	5,70		—	5,70
				1305,8		

Общие указания к архитектурно-строительной части и внутренней отделке помещений.

1. За условную отметку 0,000 принята отметка пола площадок входов.
2. Масштаб плана 1:100, размеры в миллиметрах отметки в метрах.
3. В проемах кирпичных стен и перегородок при кладке заложить деревянные антисептированные пробки для крепления дверных блоков.

Для установки обычных дверных блоков во входных проемах тамбуров с защитно-герметическими и герметическими дверями предусматривается специальная деревянная обвязка, которая крепится к деревянным антисептированным пробкам, заложенным в железобетон.

Спецификация

Таблица 3

Марка, поз.	Обозначение	Наименование	Кол.	Масса ед., кг	Примечание
ДГ21-7	ГОСТ 6629-74*	Дверной блок ДГ21-7	4	.	.
ДГ21-7л	То же	То же ДГ21-7л	2		
ДГ21-10	"	" ДГ21-10	4		
ДГ21-13	"	" ДГ21-13	2		
ДС19-9	ГОСТ 24698-81	" ДС19-9	8		
ДС21-13	То же	" ДС21-13	3		
ДУ-1-7	ТДК-Н-I-71ч.II альбом 5	" ДУ-1-7	1		
ДУ-1-8	ТДК-Н-I-71ч.II альбом 5	" ДУ-1-8	4		
ДУ-IV-3	То же	" ДУ-IV-3	4		
СУ-IV-1	ТДК-Н-I-67ч.2, раздел IV	Ставня СУ-IV-1	7		
МР-2	см. альбом 4 л.29	Решетка МР-2	26		
МР-3	Серия ИИ03-03 альб.71-64	То же МР-17	1		

4. Детали полов, установка трапов, устройство лотка, примыкание полов к стенам и перегородкам приняты по серии 2.244-1 вып.2,3. "Детали полов общественных зданий."
5. Полы выполнять после прокладки инженерных коммуникаций.
6. В помещениях, где установлены трапы, уклон пола выполнять в сторону трапов.
7. Все деревянные изделия окрасить масляной краской за 2 раза.
8. 8п - простая масляная покраска
9. В таблице 2. площадь стен и перегородок приведена суммарной для всех помещений.

9257/1 7

Гл.инж.	Граб		1985г
Нач.АСМ-1	Бадзюх		
Гл.инж АСМ	Сухаренко		
ГАП	Попенко		
ГИП	Дрозд		
Рук.гр	Шпилевой		
Ст.техн.	Ландышева		
Н.контр	Бадзюх		

Привязан

Инв. №

А-III-200-307.86 АС

Отдельно стоящее заглубленное сооружение вспомогательного назначения на 200 мест

А-III-200

Стадия	Лист	Листов
Р	4	

Общие данные. (окончание)

ГИПРОНИИЗДРАВ Киевский филиал

Копировал

Формат А2

Инв. № подл. | Подпись и дата | Взам. инв. № | Нач. техн. отд. | Бакаев

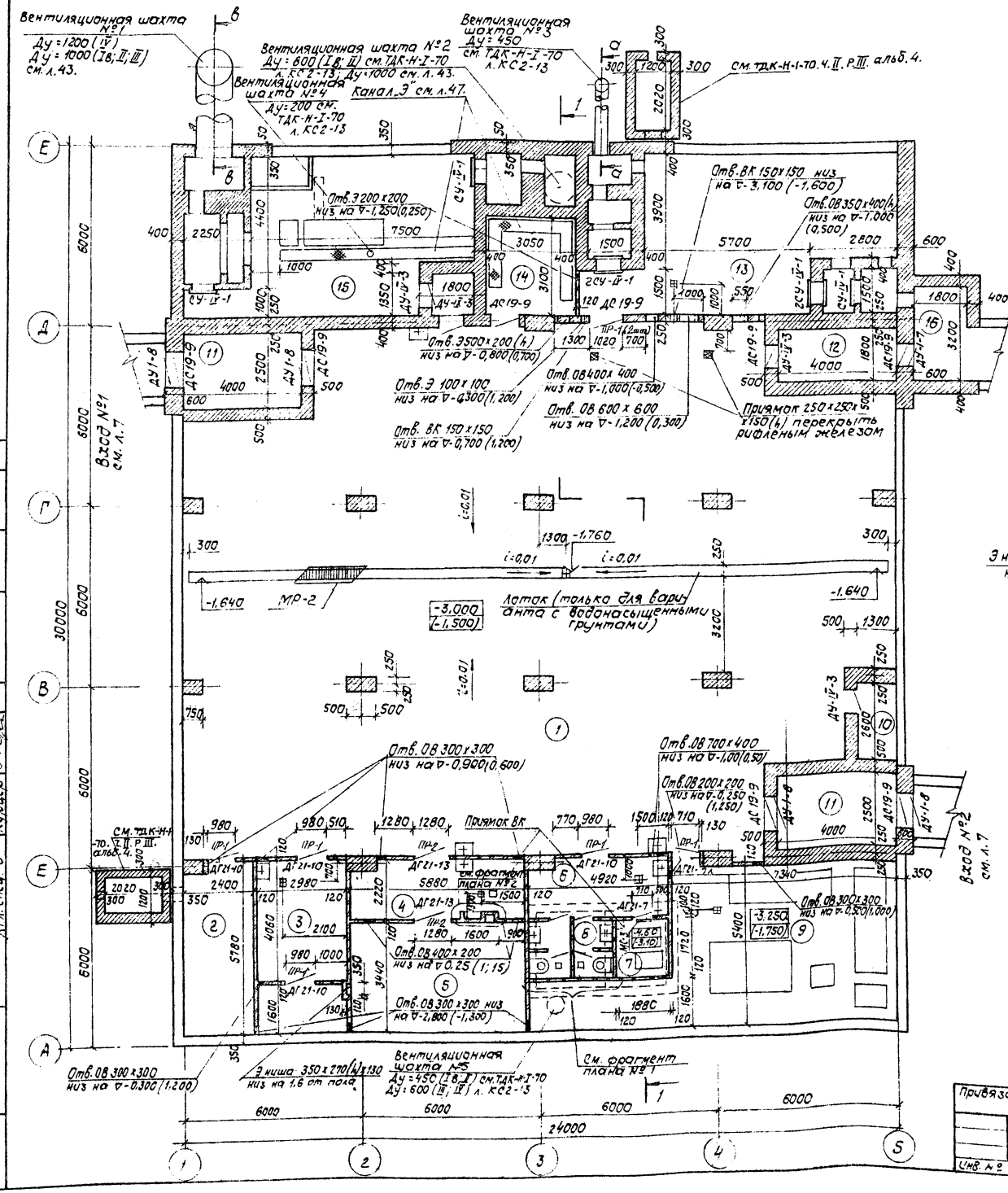

Фрагмент плана №1

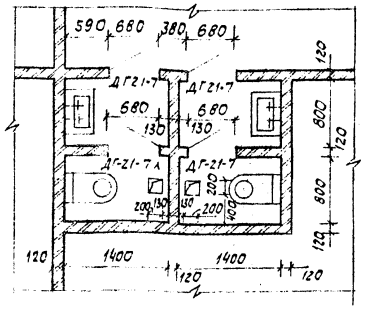

Фрагмент плана №2

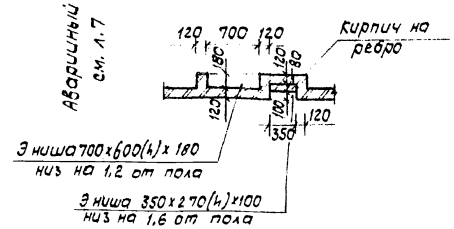

Экспликация помещений

№ помещ.	Наименование	Площадь м²
1	Помещение для больных	379,30
2	Помещение для медицинского и обслуживающего персонала	13,10
3.	Буфетная с помещением для подогрева пищи	16,90
4	Предоперационно-стерилизационная	13,10
5	Операционно-перевязочная	20,20
6	Санкомната	10,90
7	Канализационная насосная	3,60
8	Санузел для персонала 2,4 х2	4,50
9	Помещение для баков питьевой и технической воды и вытяжн. вентилятора	48,00
10	Помещение для баллонов с кислородом	3,40
11	Тамбур-шлюз 10х2	20,00
12	Тамбур	7,20
13	Фильтровентиляционная камера	52,60
14	Электрощитовая	9,50
15	Дизельная электростанция	52,80
16	Предтамбур	5,70

1. Привязку и размеры проемов в ж.б монолитных участках см. на л.24.
2. Отметки в скобках приведены для варианта с водонасыщенными грунтами.
3. Уклон пола в помещении для больных приведен только для варианта с водонасыщенными грунтами.
4. Ведомость отделки помещений см. л.4.
5. Спецификацию дверей см. л.4.
6. Привязку вентиляционных шахт см. л.6.7.
7. Спецификацию перемычек см. л.44.

Согласовано: Гип. ВК Пушкина; Гл. спец. ОВ Левицкий; Гл. спец. Э Куфцов

Инв.№ подл. | Подпись и дата | Взам. инв.№ | Инв.№ дубл. | Подпись и дата

Нач.тех.отд. Бокарев; Нач.нач. НТО Чередник

9257/

Гл.инж.им	Граб		1985	А-III-200-307.86 АС
Нач.АСМ	Бадзюх			Отдельно стоящее заглубленное сооружение Вспомогательного назначения на
Гл.инж.	Сухаренко			А-III-200
ГАП	Лопенко			Стадия Р; Лист 5
ГИП	Дрозд			План сооружения
Вр.техн.	Чередник			ГИПРОНИИ Киевский
Ак.гр.архитектор	Шпилевой			
Ст.техн	Лапышева			
Н.контр.	Бадзюх			

Привязан

Инв. №

Копир.

Формат А1

Защитный слой из бетона М100 -50мм
3 слоя изола на битумной мастике
Подуклонка из бетона М100 от 20 до 100мм
Сборно-монолитное ж.б. перекрытие -400мм

1 - 1
(для сухих грунтов)

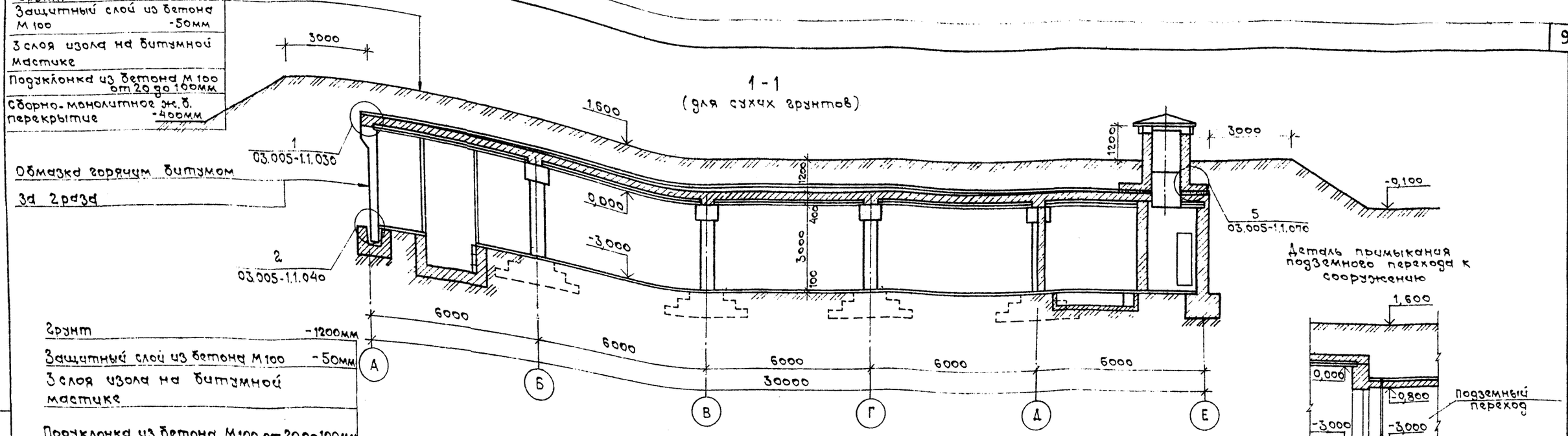

Грунт -1200мм
Защитный слой из бетона М100 -50мм
3 слоя изола на битумной мастике
Подуклонка из бетона М100 от 20 до 100мм
Сборно-монолитное ж.б. перекрытие - 400мм

Деталь примыкания подземного перехода к сооружению

1 - 1
(для водонасыщенных грунтов)

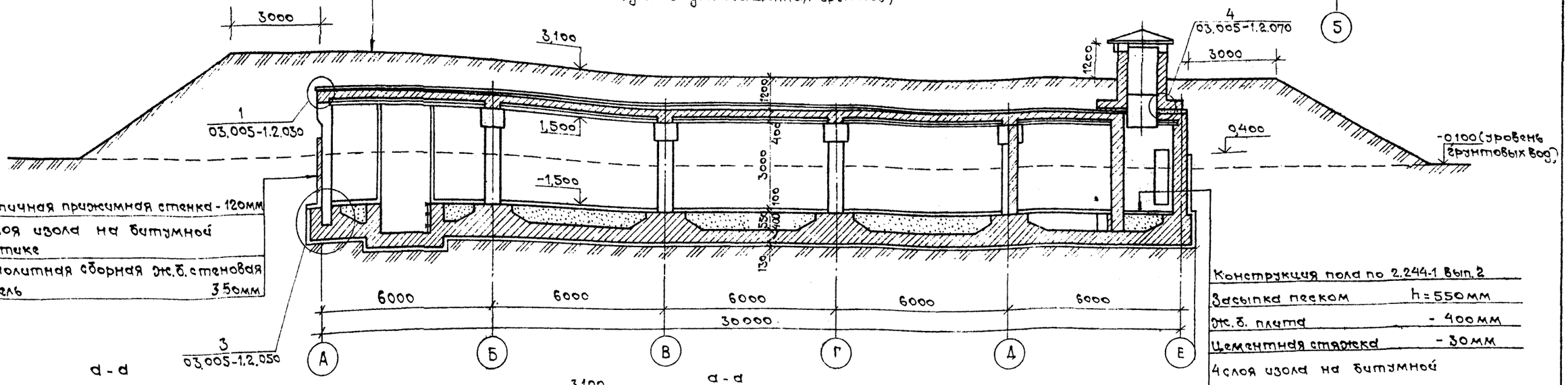

Кирпичная прижимная стенка - 120мм
4 слоя изола на битумной мастике
Монолитная сборная ж.б. стеновая панель 350мм

Конструкция пола по 2.244-1 Вып. 2
Засыпка песком h=550мм
ж.б. плита -400мм
Цементная стяжка -30мм
4 слоя изола на битумной мастике
Бетонная подготовка из бетона М50 -100мм

д - д
(для сухих грунтов)

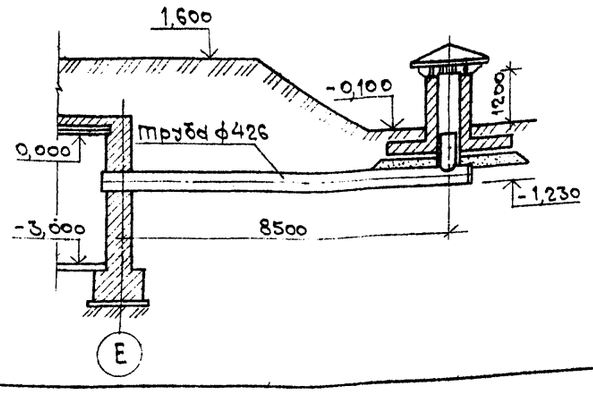

а - а
(для водонасыщенных грунтов)

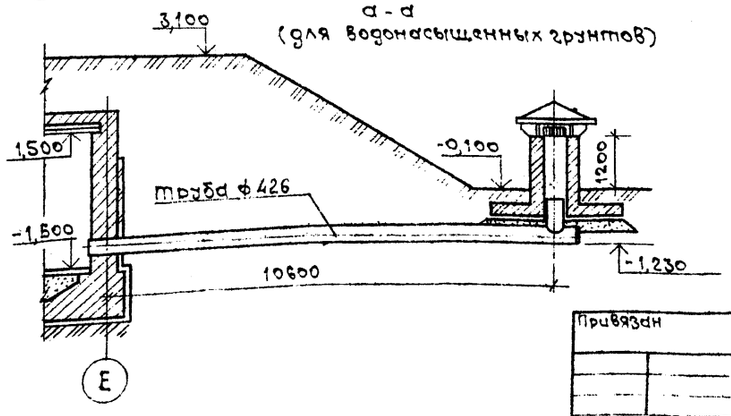

Гл.инж.	Гращ		1985
Нач.АСМ-1	Бадзюх		
Гл.инж.	Сахаренко		
ГАП	Попенко		
ГИП	Дрозд		
Рук.гр.	Шпилевой		
Ст.техн.	Ландышева		
Н.контр.	Бадзюх		

Привязан

Инв. №

А-III-200-307.86 АС

Отдельно стоящее заглубленное сооружение вспомогательного назначения на 200 мест

А - III - 200	Стадия	Лист	Листов
	Р	6	

Разрез 1-1; сечение д-д.

ГИПРОНИИЗДРАВ Киевский филиал

Копировал М. Файац. Формат А2

9257/1 9

Согласовано
Гл. спец. ОВ
Нач. техн. отд. Гип ВК
Гл. спец. Э
Гл. спец. Кавичкий
Баканов
Прушинский
Кузнер
Взам. инв. №
Подпись и дата
Инв. № подл.

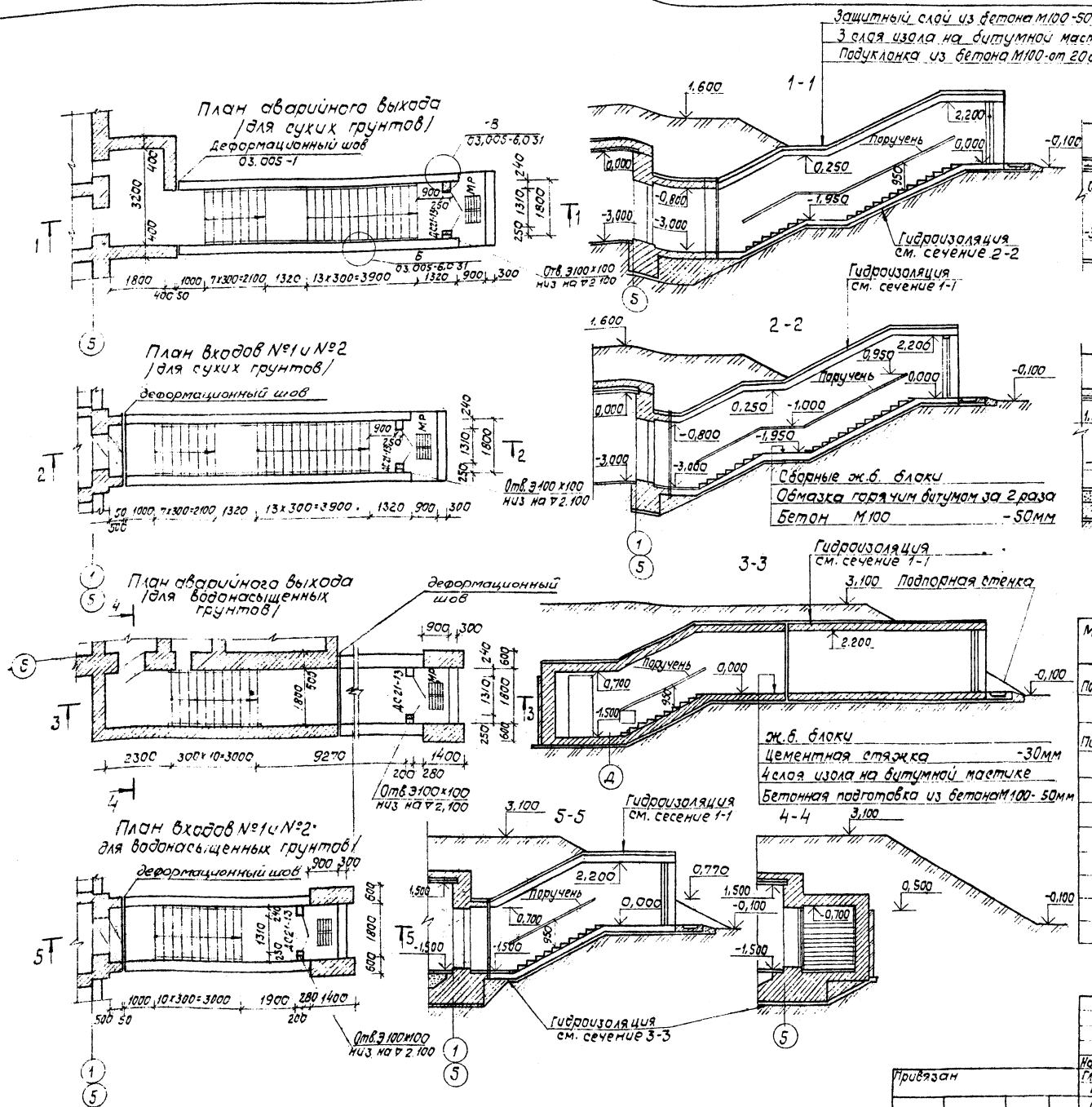

Спецификация

Марка, поз.	Обозначение	Наименование	Кол.	Масса кг	Примечание
Поручень	ГОСТ 5381-82*	Ф16АI ℓ=150мм	60	14,30	Для сухих грунтов
"	ГОСТ 103-76	-4х36 ℓ=8300мм	6	56,30	"
Поручень	ГОСТ 5381-82*	Ф16АI ℓ=150мм	21	5,00	Для водонасыщ. гр.
"	ГОСТ 103-76	-4х36 ℓ=3500мм	6	23,70	"
МР	Серия 03.005-6,0-32	Решетка для вытирания ног шт.	6	108,0	
	ГОСТ 10704-76	Труба Ф426 ℓ=10,0м	1	519,10	Для сухих грунтов
	то же	Труба Ф1020 ℓ=11,0м	1	2740,10	"
	"	Труба Ф1220 ℓ=11,0м	1	3282,40	"
	"	Труба Ф426 ℓ=12,0м	1	622,8	Для водонасыщ. гр.
	"	Труба Ф1020 ℓ=14,0м	1	3487,40	"
	"	Труба Ф1220 ℓ=14,0м	1	4177,60	"

9257/1 10

А-III-200-307.86 АС

Отдельно стоящее заглубленное сооружение вспомогательного назначения на 200 мест

Нач.АСМ	Бадзюх		1985г.
Гл.инж.	Сухаренко		
ГАП	Попенко		
ГИП	Дрозд		
Рук.гр.	Шпилевой		
Ст.техн.	Ландышева		
Н.контр.	Бадзюх		

А-III-200

Стадия	Лист	Листов
Р	7	

Входы №1; №2. Аварийный выход. Сечение В-В.

ГИПРОНИИЗДРАВ Киевский филиал

Привязан

Инв. №

Копир.

Формат А2

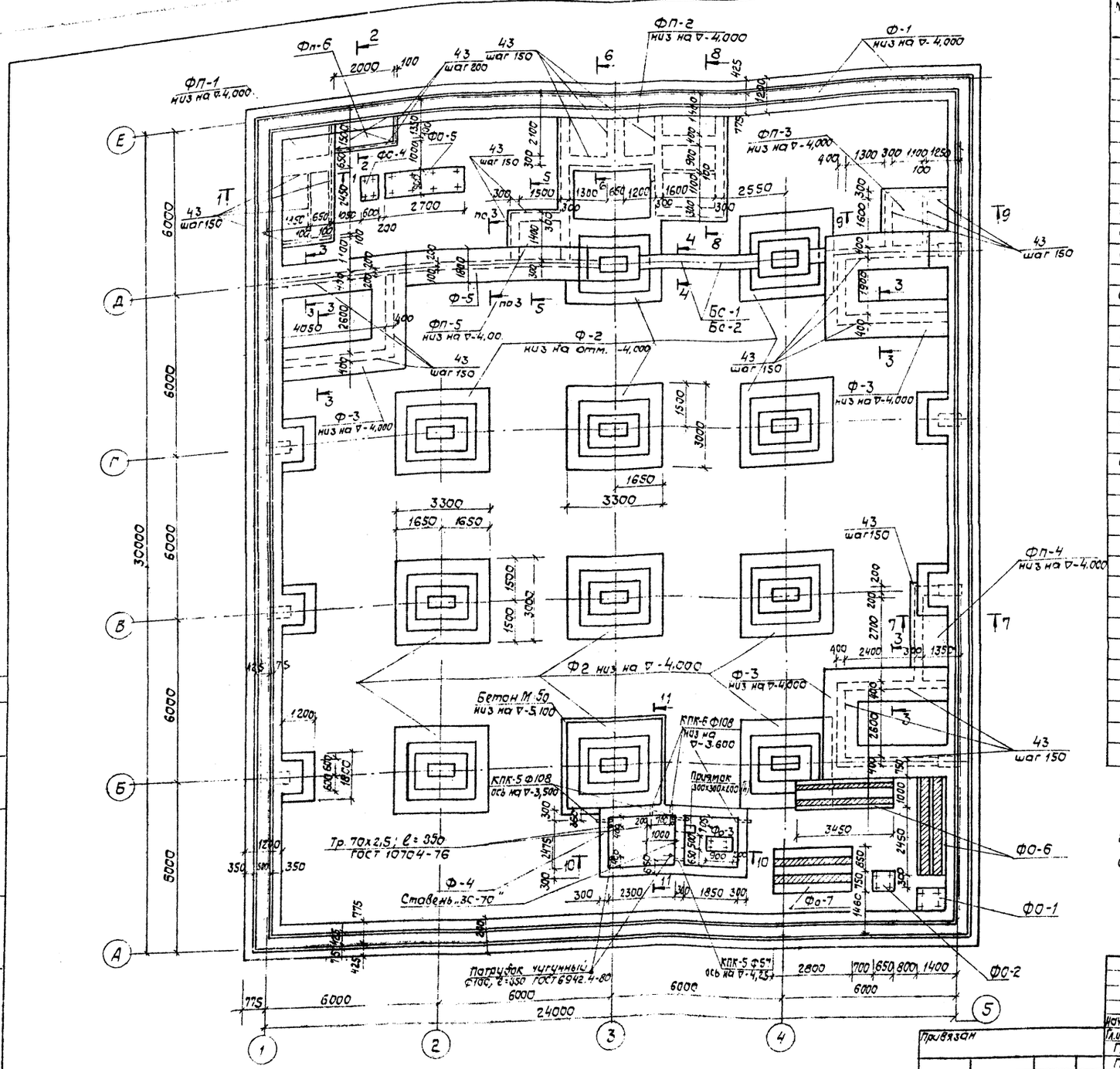

Марка, поз.	Обозначение	Наименование	Кол.	Масса ед., кг	Примечание
		Фундаменты			
Ф-1	У-01-01/80.01-38	ФЛ 1-1	1		
Ф-2	У-01-01/80.01-18	ФШ-4	11		
Ф-3	лист 9	Ф-3	3		
Ф-4	лист 10	Ф-4	1		
Ф-5	лист 9	Ф-5	1		
		Фундаментные плиты			
Фп-1	лист 9	ФП-1	1		
Фп-2	то же	ФП-2	1		
Фп-3	"	ФП-3	1		
Фп-4	"	ФП-4	1		
Фп-5	"	ФП-5	1		
Фп-6	"	ФП-6	1		
		Фундаменты под оборудование			
ФО-1	лист 45	Фо-1	1		
Фо-2	то же	Фо-2	1		
Фо-3	"	Фо-3	1		
Фо-4	"	Фо-4	1		
Фо-5	"	Фо-5	1		
Фо-6	лист 46	Фо-6	2		
Фо-7	то же	Фо-7	1		
		Блоки стен подвала			
Бс-1	ГОСТ 13579-78	ФБС 12.5.3-Т	2	380	
Бс-2	то же	ФБС 24.5.6-Т	1	1630	
		Изделия закладные			
	03.005-5, в.1	КПК-5, Д1=108, t=300	3	7,8	
	то же	КПК-5, Д1=57, t=300	1	3,90	
	"	КПК-6, Д1=108, t=300	2	3,10	
	ТДК-Н-1-67.ч.IIр.IV	Ставень „3С-70"	1	186,4	
	ГОСТ 6942.4-80	Патрубок чугун Ф100, ℓ=350	2	5,9	
	ГОСТ 10704-76	Труба Ф70×2,5, ℓ=400	2	17	
		Материалы:			
		Бетон М200 м³	142,5		Ф-1, Ф-2
		Бетон М50 м³	49,0		
		Бетон М100 м³	12,0		

1. Сечение 1-1 ÷ 9-9 см. л. АС-9, 10-10; 11-11. л. АС-10.
2. Под фундаменты устроить бетонную подготовку из бетона М50, h=100 мм.
3. Поз. „43" см. ведомость деталей л. АС-10

9257/1 11

				А-III-200-307.86 АС	
Нач. АСМ-1	Бадзюх		1985г.	Отдельно стоящее заглубленное сооружение вспомогательного назначения на 200 мест	
Гл. инж. АСМ	Сухаренко			А-III-200	Стадия Р; Лист 8; Листов
ГАП	Поленко			Схема расположения элементов фундаментов (для сухих грунтов)	ГИПРОНИИЗДРАВ Киевский филиал
ГИП	Дрозд				
Рук. гр.	Матияш				
Ст. инж.	Томов				
Н. контр.	Бадзюх				

Привязан

Инв. №

Инв. № подл. | Подпись и дата | Взам. инв. №

Копир.

Формат А2

1-1

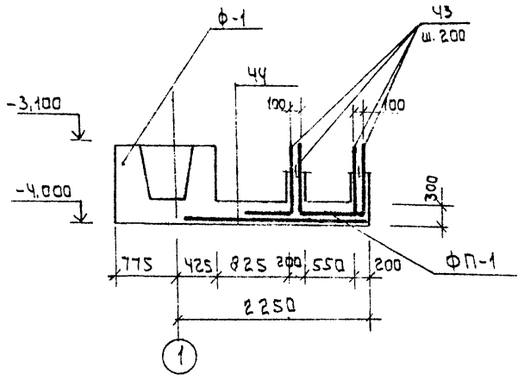

2-2

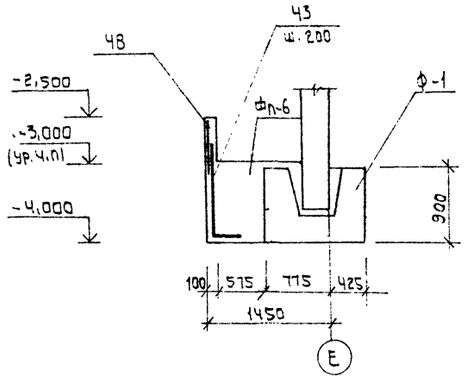

3-3

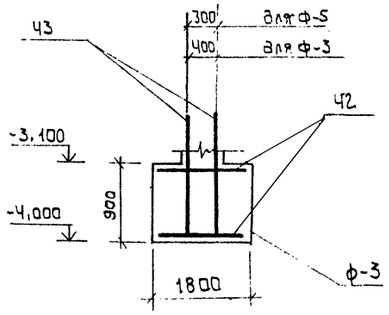

4-4

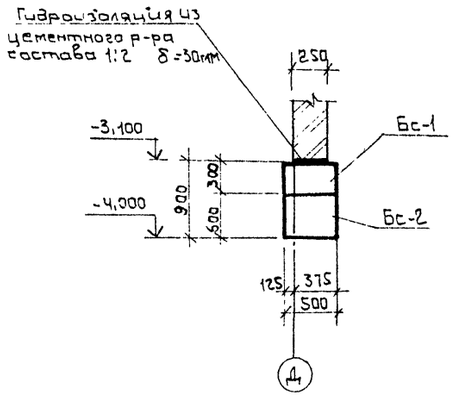

5-5

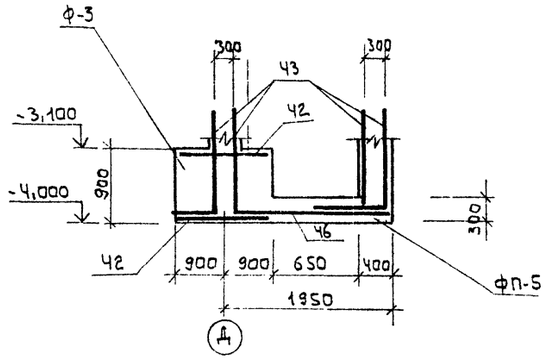

6-6

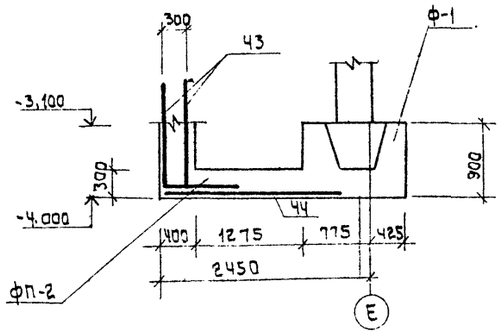

7-7

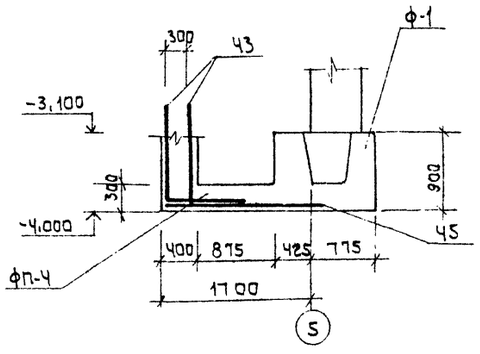

8-8

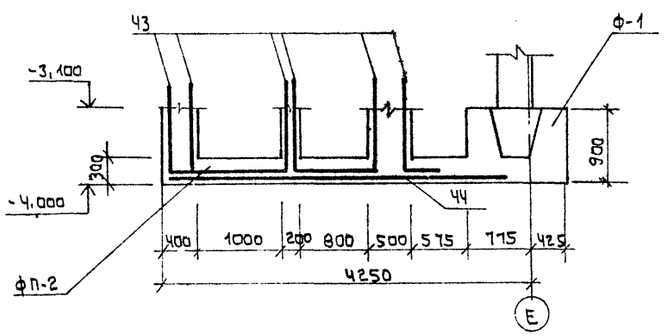

9-9

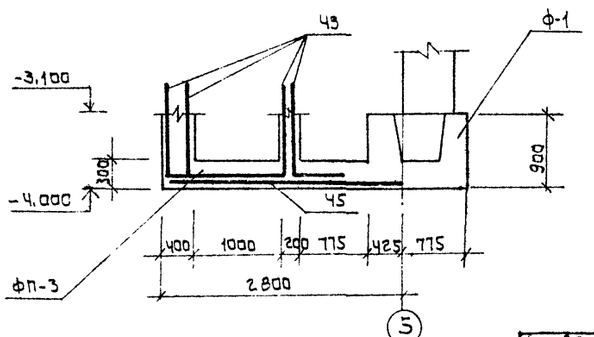

1. Сечения обозначены на л. АС-8
2. В сечениях арматура фундамента ф-1 условно не показана.
3. Защитный слой для рабочей арматуры фундаментов-35мм.
4. Спецификацию см. л АС-10

9257/1 12

Мач АСМ-1	Бадзюх		1985г	А-III-200-307.86 АС
Гл. инж АСМ	Сухаренко			Отдельно стоящее заглубленное сооружение вспомогательного назначения на 200 мест
ГАП	Попенко			А-III-200 — Стадия: Р; Лист: 9; Листов:
ГИП	Дрозд			
Рук. гр.	Матияш			Схема расположения элементов фундаментов для сухих грунтов. Сечения 1-1 ÷ 9-9.
Ст. инж	Томов			ГИПРОНИИЗДРАВ Киевский филиал
Нормск	Бадзюх			

Привязан

Инв №

Копировал:

Формат А2

Инв. № подл. | Подпись и дата | Взам. инв №

10-10

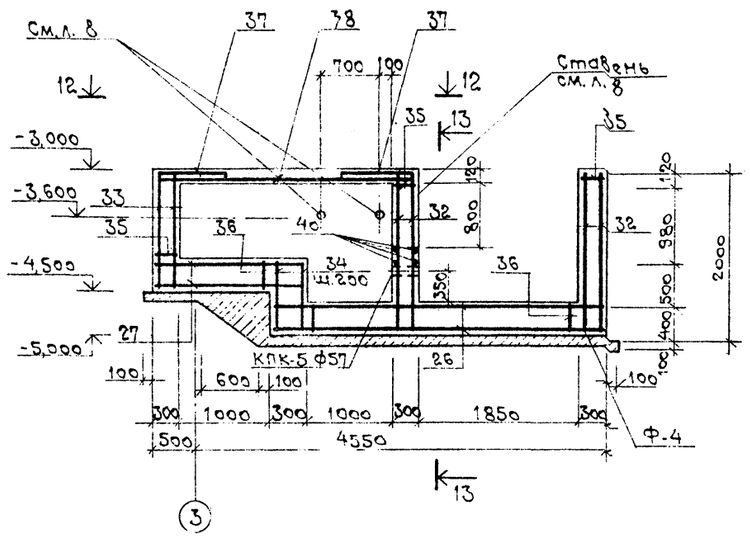

11-11

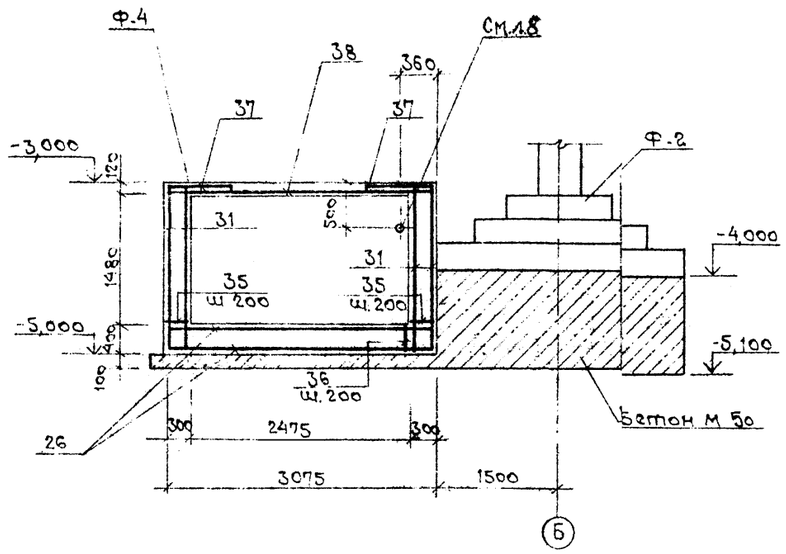

Ведомость деталей

Поз.	Эскиз
35	50, 50, 300
36	50, 50, 400
37	800, 60, 60
43	300, 350

Спецификация

Формат	Зона	Поз.	Обозначение	Наименование	Кол.	Примеч.
				Фундамент Ф-3 шт.		
				Сборочные единицы		
				Сетка		
		42	ИМ-л.19	С-130	8	
				Детали		
		43*	ГОСТ 5781-82*	ф16АIII, ℓ=1250	144	
				Материалы:		
				Бетон М200 м³	10,6	
				Фундамент Ф-4 шт.		
				Сборочные единицы		
				Сетки арматурные		
		26	ИМ л.18	С125	2	
		27	То же	С126	2	
		31	"	С127	4	
		32	"	С128	4	
		33	"	С129	2	
		38	ГОСТ 8478-81	С $\frac{8AIII-200}{8AIII-200}$ 2880×3020 $\frac{10}{40}$	1	36,7 кг
				Детали		
		34	ГОСТ 5781-82*	ф14АIII, ℓ=880	32	1,06
		35*	То же	ф8АI, ℓ=290	200	0,12
		36*	"	ф8АI, ℓ=390	150	0,16

Спецификация

Формат	Зона	Поз.	Обозначение	Наименование	Кол.	Примеч.
		37*	ГОСТ 5781-82	ф8АI, ℓ=920	62	0,36
		39	То же	ф6АI, ℓобщ.=8000		1,8
		40	"	ф16АIII, ℓ=1800	4	
		41	"	ф16АIII, ℓ=1300	8	
				Материалы:		
				Бетон М200 м³	15,3	
				Фундамент Ф-5 шт.1		
				Сборочные единицы		
				Сетка		
		42	ИМ л.19	С-130	4	
				Детали		
		43*	ГОСТ 5781-82*	ф16АIII, ℓ=1250	84	
				Материалы		
				Бетон М200 м³	10,2	

1. Фундаменты Ф-3 ÷ Ф-5 замаркированы на листе АС-8.
2. Сечение 12-12, 13-13 см. лист АС-11.
3. Позиции помеченные знаком * см. ведомость деталей.
4. Защитный слой для рабочей арматуры фундамента-35мм.
5. Сечения 10-10, 11-11 замаркированы на л.8.
6. Ведомость расхода стали на фундаменты и фундаментные плиты смотри лист 16.

9257/1 13

Взам. инв. №
Подпись и дата
Инв. № подл.

Привязан

Инв. №

Нач. АСМ	Бадзюх		1985 г.
Гл. инж. АСМ	Сухаренко		
Гл. АП	Попенко		
ГИП	Дрозд		
Рук. гр.	Матиящ		
Ст. инж.	Томов		
Н. контр.	Бадзюх		

A-III-200-30.86 АС

Отдельно стоящее заглубленное сооружение вспомогательного назначения на 200 мест

A-III-200

Стадия	Лист	Листов
Р	10	

Схема расположения элементов фундаментов (для сухих грунтов). Сечения 10-10, 11-11. Спецификация.

ГИПРОНИИЗДРАВ Киевский филиал

Копировал

Формат А2

12-12

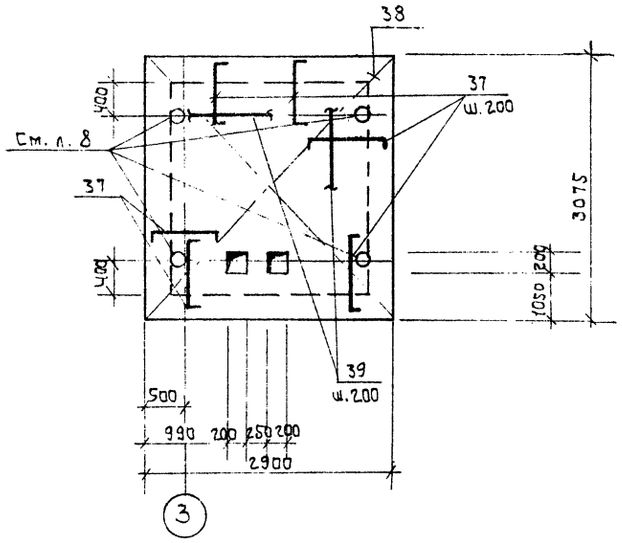

13-13

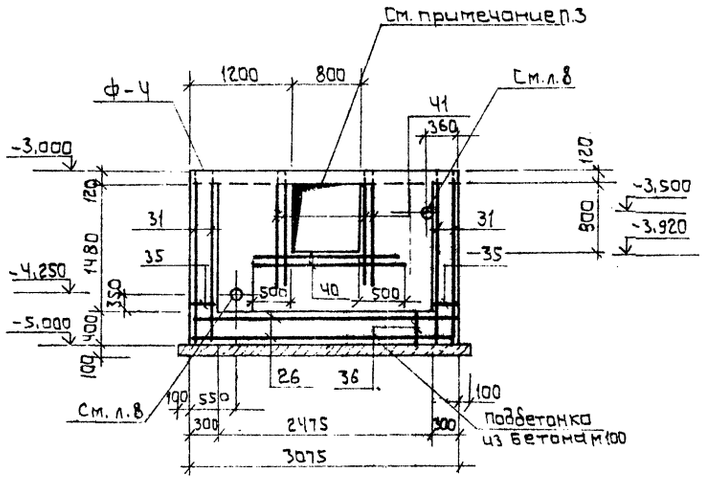

А-А

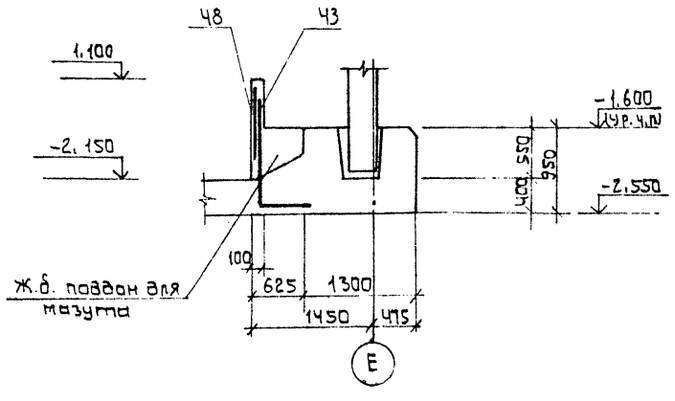

Спецификация

Формат	Зона	Поз.	Обозначение	Наименование	Кол.	Примечание
				Фундаментная плита ФП-1		
				Сборочные единицы		
		44	ИМ л.19	Сетка С-131	1	
				Детали		
		43*	ГОСТ 5781-82*	ф16 А III, ℓ=1250	140	
				Материалы:		
				Бетон М200 м³	2,5	
				Фундаментная плита ФП-2		
				Сборочные единицы		
				Сетка		
		44	ИМ л.19	С-131	2	
				Детали		
		43*	ГОСТ 5781-82*	ф16 А III; ℓ=1250	250	
				Материалы		
				Бетон М200 м³	6,8	
				Фундаментная плита ФП-3		
				Сборочные единицы		
				Сетка		
		45	ИМ л.19	С-132	1	
				Детали		
		43	ГОСТ 5781-82*	ф16 А III; ℓ=1250	78	
				Материалы:		
				Бетон М200 м³	1,5	
				Фундаментная плита ФП-4		
				Сборочные единицы		
				Сетка		
		45	ИМ л.19	С-132	1	

Спецификация

Формат	Зона	Поз.	Обозначение	Наименование	Кол.	Примечание
				Детали		
		43*	ГОСТ 5781-82*	ф16 А III; ℓ=1250	53	
				Материалы:		
				Бетон М200 м³	0,5	
				Фундаментная плита ФП-5		
				Сборочные единицы		
				Сетка		
		46	ИМ л.19	С-133	1	
				Детали		
		43*	ГОСТ 5781-82*	ф16 А III; ℓ=1250	44	
				Материалы:		
				Бетон М200 м³	0,6	
				Фундаментная плита ФП-6		
				Сборочные единицы		
				Сетка		
		48	ГОСТ 8478-81	С $\frac{8AIII-150}{8AIII-150}$ 650×2000 $\frac{2,5}{2,5}$	1	8,0 кг
				Детали		
		43*	ГОСТ 5781-82*	ф16 А III; ℓ=1250	16	
				Материалы		
				Бетон М200 м³	1,4	

1. Сечения 12-12, 13-13 заармированы на л.8 сеч. А-А на л.12.
2. Позиции помещенные знаком * см. ведомость деталей л. 10
3. Коробку стакана 3С-70 установить в опалубку до бетонирования.

Инв. № подл. | Подпись и дата | Взам. инв. №

Привязан

Инв. №

Нач. АСМ-1	Бабэюх		1985г
Гл. инжен	Сухоренко		
ГАП	Попенко		
ГИП	Двозэ		
Рук. груп.	Матиящ		
Инженер	Метель		
Нормок.	Бабэюх		

9257/1 14

А-III-200-307.86 АС

Отдельно стоящее заглубленное сооружение вспомогательного назначения на 200 мест

А-III-2.00

Стадия	Лист	Листов
Р	11	

Схема расположения элементов фундаментов (для сухих грунтов) сечения 12-12, 13-13, А-А. Спецификация.

ГИПРОНИИЗДРАВ Киевский филиал

Копировал:

Формат А2

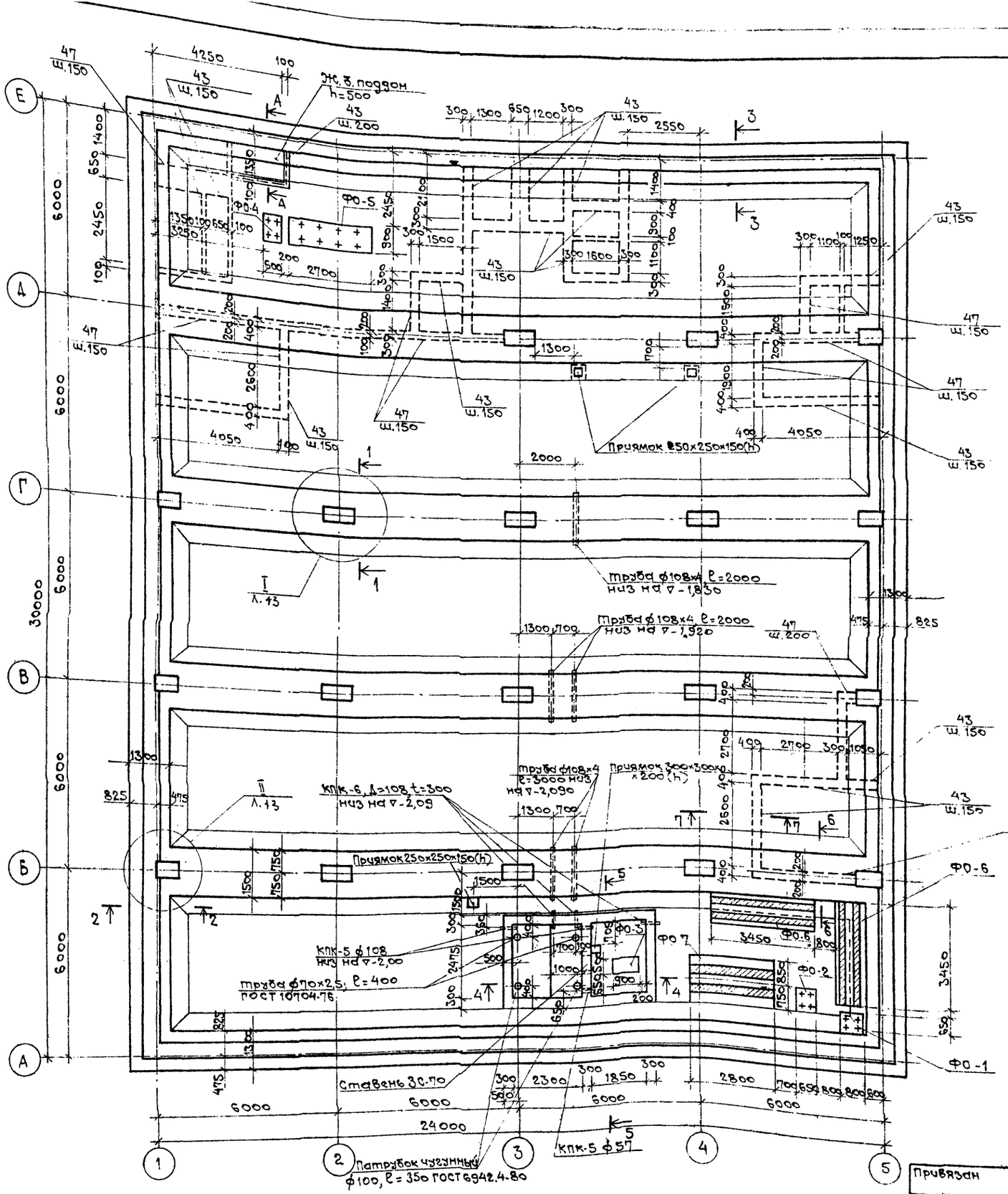

Спецификация

Марка, поз.	Обозначение	Наименование	Кол.	Масса ед., кг	Примечание
		Фундаментная плита	1		
		Фундаменты под оборудования			
	л.45	ФО-1	1		
	То же	ФО-2	1		
	"	ФО-3	1		
	"	ФО-4	1		
	"	ФО-5	1		
	л. 46	ФО-6	2		
	То же	ФО-7	1		
		Закладные изделия			
	ГОСТ 10704-76	ф70×2,5 ℓ=400	2	1,7	
	ГОСТ 10704-76	ф108×4 м.п.	12	123,1	
	ОЗ; 005-5, в.1	КПК-5, Д1=108, t=300	2	7,8	
	То же	КПК-5, Д1=57, t=300	1	3,90	
	"	КПК-6, Д1=108, t=300	2	3,10	
	ТДК-Н-1-67, ч.II, р IV	Ставень ЗС-70	1	186,4	
	ГОСТ 6942.4-80	Патрубок чугунный			
		ф 100, ℓ=350	2	5,9	

1. Узлы I, II см. л. АС-13
2. Сечения 1-1 ÷ 7-7 см. л13 А-А- л.11
3. Фундаментную плиту армировать и бетонировать одновременно с примыкающими к ней плитами днищ входов №№ 1,2 и аварийного выхода.
4. Выпуски поз. 43,47 установить до бетонирования фундаментной плиты.
5. Армирование фундаментной плиты см. л. АС-14 ÷ АС-16
6. Под фундаментной плитой выполнить подготовку из бетона М50, h=100мм. Расход бетона дан в спецификации на л. АС-15.

9257/1 15

Согласовано
ГИП ЗК Прушанский
Инв. № подл. | Подпись и дата | Взам. инв. №

Привязан

Инв. №

Нач. АСМ	Бадзюх		1985г.
Гл. инж.	Сухаренко		
ГАП	Попенко		
ГИП	Дрозд		
Рук. гр.	Матияш		
Инженер	Метель		
Н. контр.	Бадзюх		

А-III-200-307.86 АС

Отдельно стоящее заглубленное сооружение вспомогательного назначения на 200 мест

А-III-200

Стадия	Лист	Листов
Р	12	

Схема расположения элементов фундаментов (для водонасыщенных грунтов)

ГИПРОНИИЗДРАВ Киевский филиал

Копировал М. Шотов

Формат А2

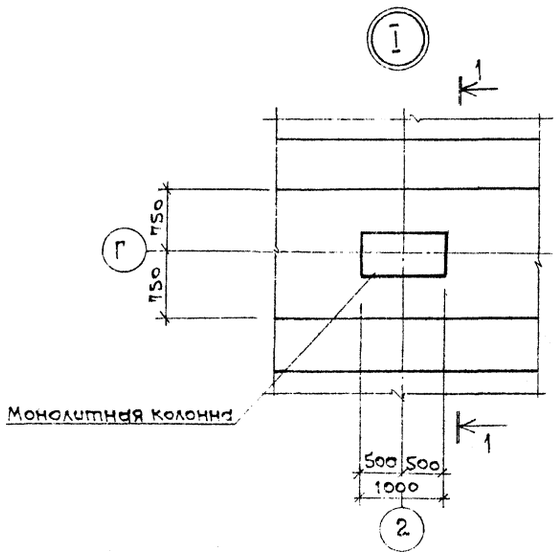

1-1

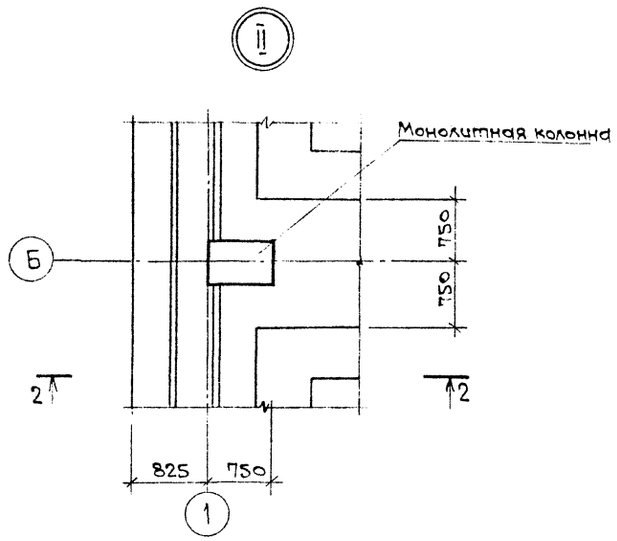

2-2

5-5

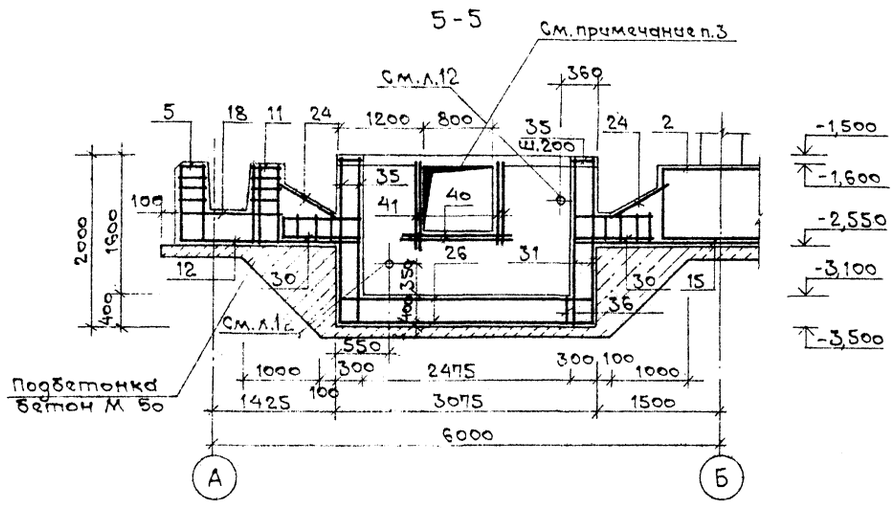

6-6

7-7

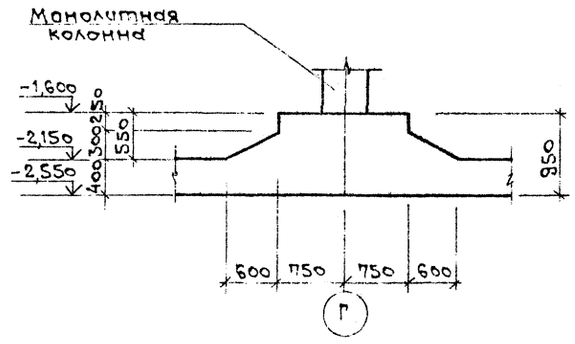

3-3

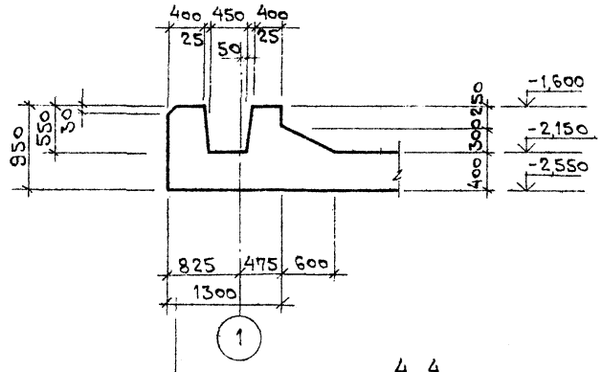

4-4

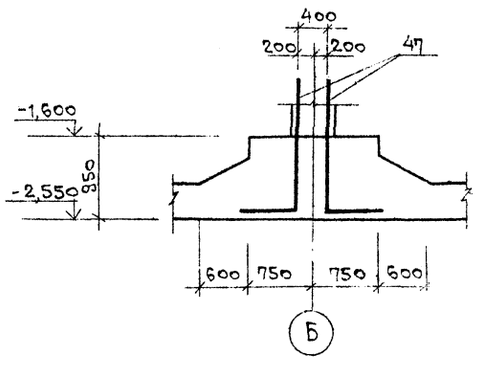

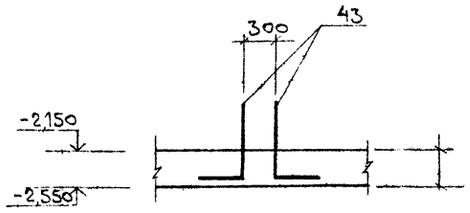

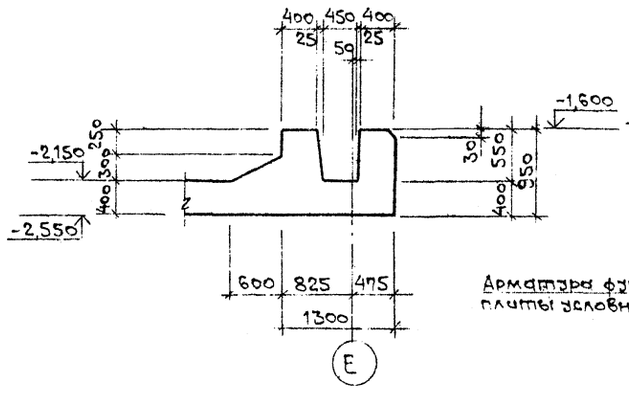

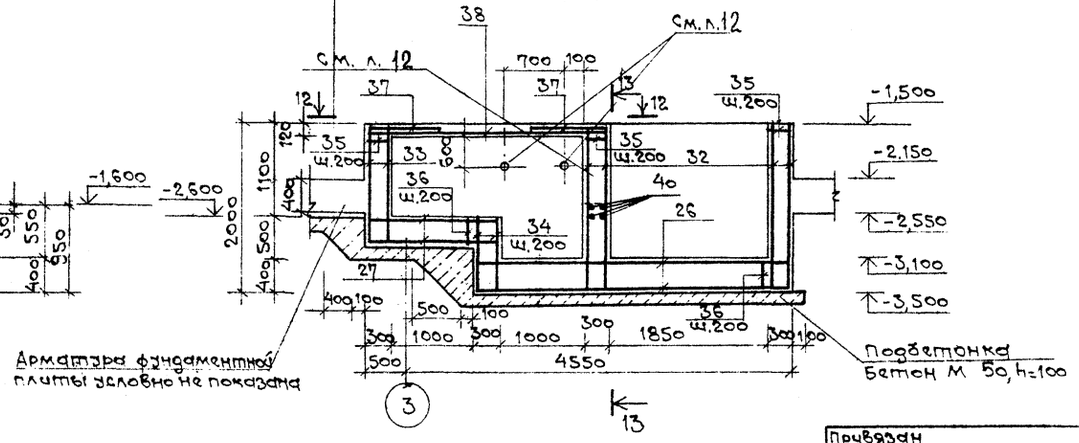

1. Узлы и сечения замаркированы на листе АС-12
2. Сечения 12-12, 13-13 см. лист АС-11
3. Коробку ставня ЗС-70 установить в опалубку до бетонирования.

9257/1 16

Нач. дсм	Бадзюх		1985 г.	А-III-200-307.86 АС	
Гл. инж.	Сухаренко			Отдельно стоящее заглубленное сооружение вспомогательного назначения на 200 мест	
ГАП	Попенко			А-III-200	Стадия: Р; Лист: 13; Листов:
ГИП	Дрозд				
Рук. гр.	Матияш			Схема расположения элементов фундаментов для водонасыщенных грунтов. Узлы I, II, сечения 1-1 ÷ 7-7	ГИПРОНИИЗДРАВ Киевский филиал
Инженер	Метель				
Н. контр.	Бадзюх				

Привязан

Инв. №

Копировал

Формат А2

Инв. № подл. | Подпись и дата | Взам. инв. №

Схема расположения нижних арматурных сеток

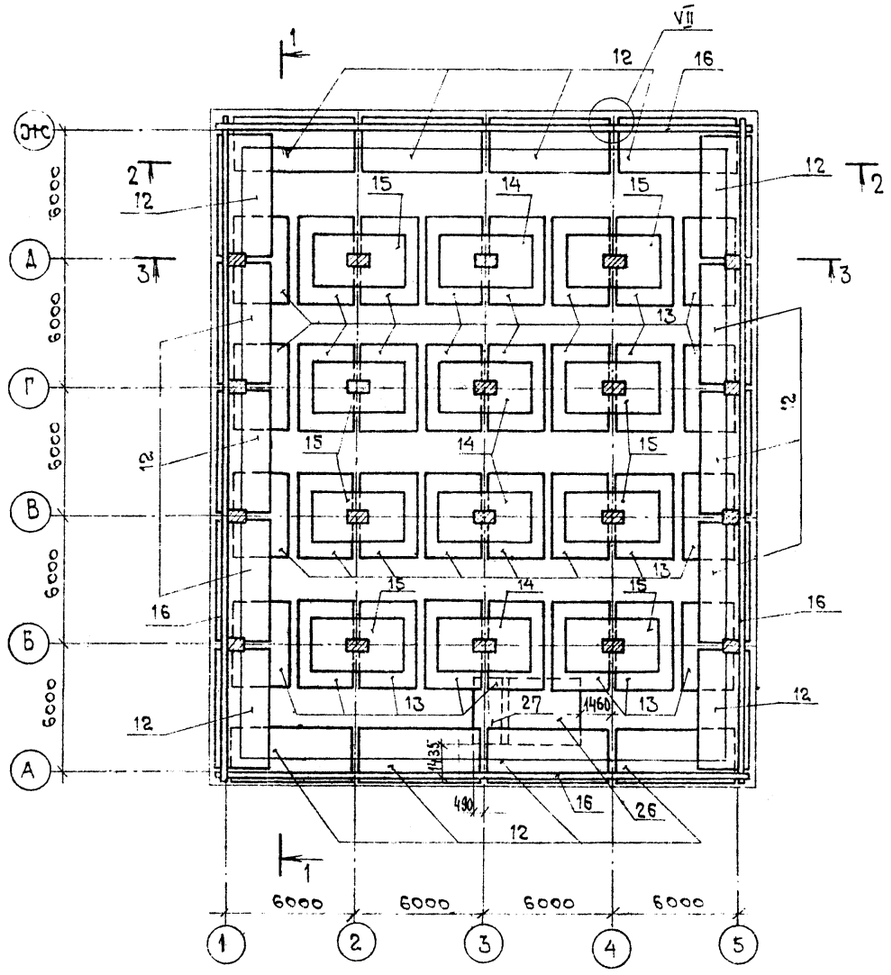

Схема расположения арматурных пространственных каркасов и сеток

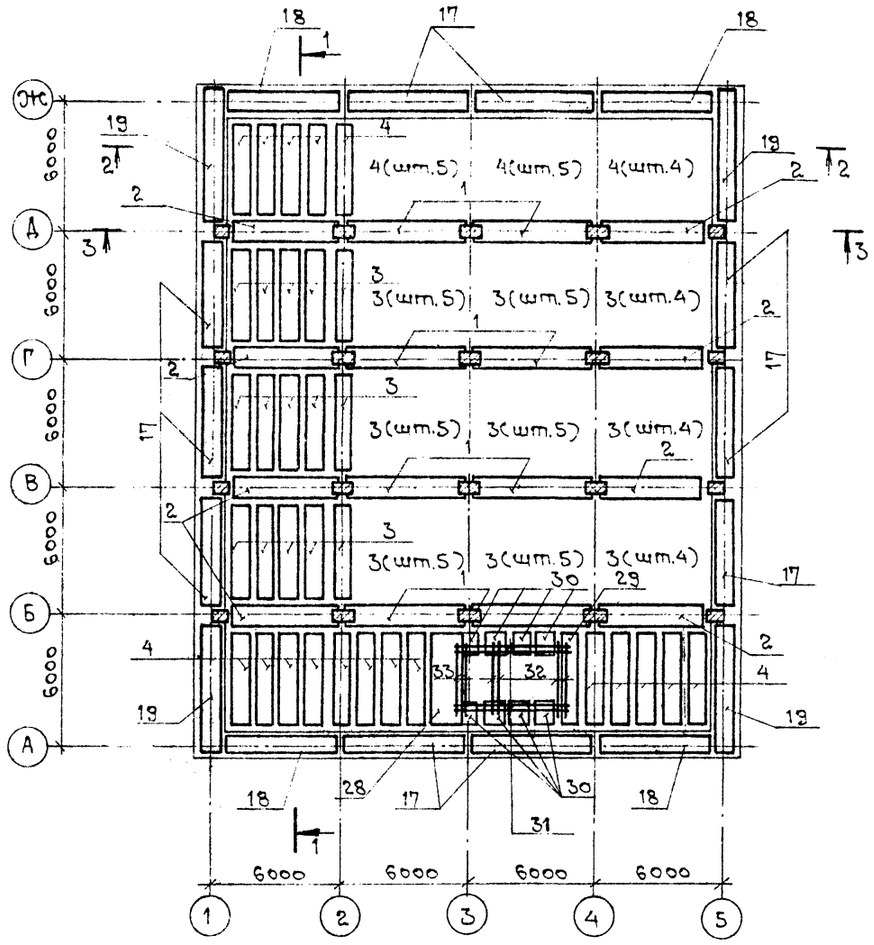

1 - 1

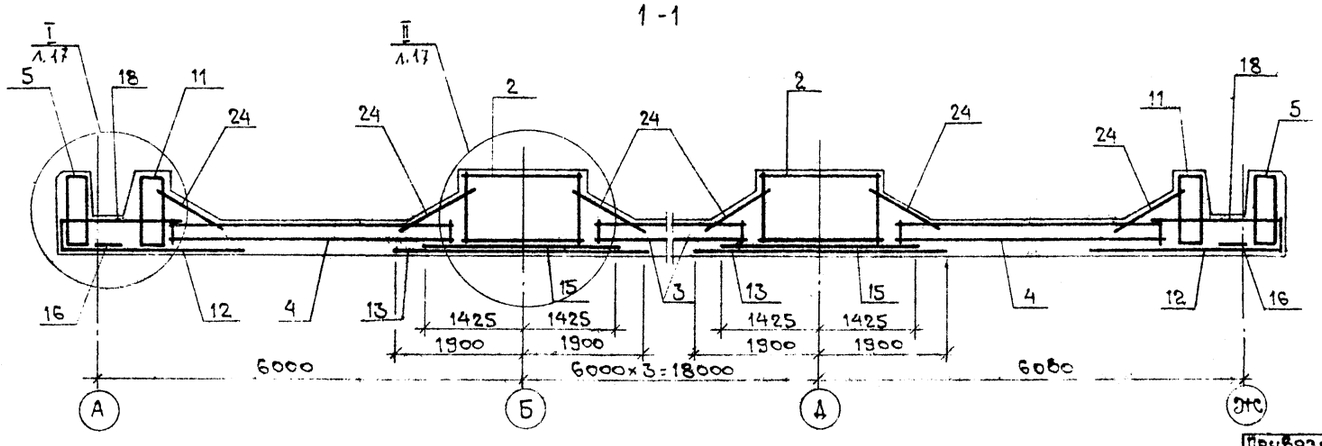

1. Спецификацию арматурных изделий см. л. 15
Ведомость расхода стали см. л. 16.
2. Для установки каркасов поз. 30 в рабочее положение в сетках поз. 12 и 13 вырезать продольные стержни в местах установки каркасов.
3. Узлы I ÷ IX см. л. 17

9257/1 17

				А-III-200-307.86 АС			
				Отдельно стоящее заглубленное сооружение вспомогательного назначения на 200 мест			
Нач.АСМ.1	Бадзюх		1985	А-III-200	Стадия	Лист	Листов
Гл.инж.	Сухаренко				Р	14	
ГАП	Попенко						
ГИП	Дрозд						
Рук.гр.	Матияш			Схема расположения нижних арматурных сеток, пространственных каркасов	ГИПРОНИИЗДРАВ Киевский филиал		
Инженер	Метель						
Н.контр	Бадзюх						

Привязан

Инв. №

Копировал: Ш. Фомая

Формат А2

Инв. № подл. | Подпись и дата | Взам. инв. №

Схема расположения верхних стыковых сеток

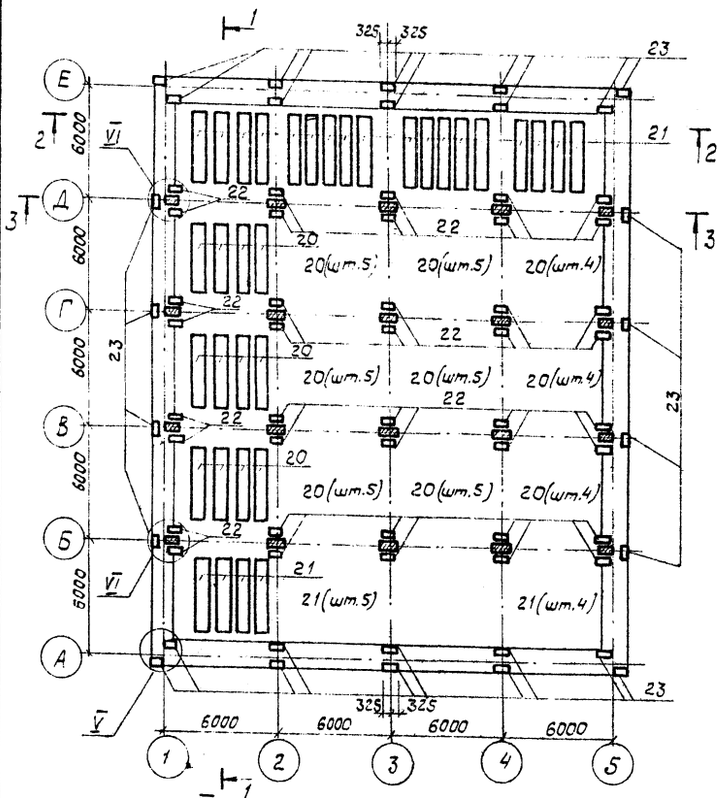

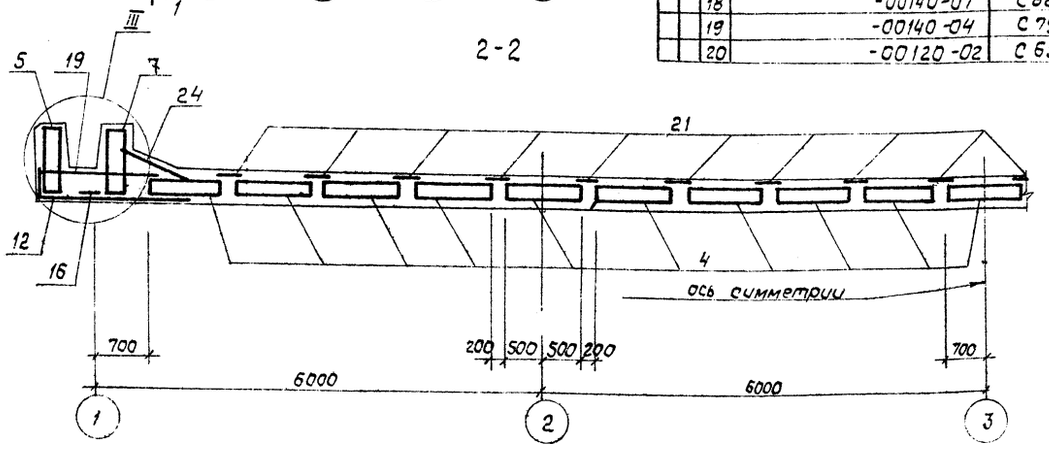

2-2

Спецификация

Формат	Зона	Поз.	Обозначение	Наименование	Кол.	Примечание
				Фундаментная плита-шт.		
				Сборочные единицы		
				Каркас пространственный		
		1	У-01-01/80.4-05000-01	КП55	8	
		2	-04000-01	КП51	8	
		3	-01000-03	КП29	57	
		4	-01000-01	КП27	32	
		5	-06000-04	КП66	8	
		6	-06000-01	КП63	10	
		7	-08000-01	КП78	2	
		8	-08000-04	КП81	2	
		9	-06000-10	КП84	6	
		10	-07000-01	КП72	4	
		11	-07000-04	КП75	4	
		28	ИМ л.3	КП27-1	1	
		29	то же	КП27-2	1	
		30	"	КП27-3	8	
			"			
				Сетки арматурные		
		12	У-01-01/80.4-00090-01	С46	18	
		13	-00100-01	С51	32	
		14	-00110-02	С57	4	
		15	-00110-01	С56	8	
		16	-00120	С63	18	
		17	-00140-01	С76	10	
		18	-00140-07	С82	4	
		19	-00140-04	С79	4	
		20	-00120-02	С65	56	
		21	У-01-01/80.4-00130	С68	31	
		22	-00130-07	С87	40	
		23	-00130-08	С88	28	
		24	-00140-12	С89	50	
		25	-00130-09	С95	14	
		26	ИМ л.18	С125	2	
		27	то же	С126	2	
		31	"	С127	4	
		32	"	С128	4	
		33	"	С129	2	
		38	ГОСТ 8478-81	$С\frac{8AIII-200}{8AIII-200}$ 2880х3020 $\frac{10}{10}$	1	
		48	"	$С\frac{8AIII-150}{8AIII-150}$ 650х2000 $\frac{2.5}{2.5}$	1	
				Детали		
		34	ГОСТ 5781-82*	Ф14AIII ℓ=880	32	11кг
		35*	то же	Ф8AI ℓ=290	200	0,12кг
		36*	"	Ф8AI ℓ=390	150	0,16кг
		37*	"	Ф8AI ℓ=920	62	0,36
		39	ГОСТ 5781-82*	Ф6AI ℓобщ=8000		1,8кг
		40	то же	Ф16AIII ℓ=1800	4	2,8кг
		41	"	Ф16AIII ℓ=1300	8	2,1кг
		43*	"	Ф16AIII ℓ=1250	800	2,0кг
		47*	"	Ф16AIII ℓ=1800	500	2,9кг
				Материалы		
				Бетон М200		459,2м³
				Бетон М50		80,0 м³
				Бетон М100		14,4 м³

1. Ведомость расхода стали см. л. 16.
2. Позиции помечены знаком* см. ведомость деталей л. 10.

Инв. № подл. | Подпись и дата | Взам. инв. №

Привязан

Инв. №

				А-III-200-307.86 АС
Нач. АСМ1	Бадзюх		1985	Отдельно стоящее заглубленное сооружение вспомогательного назначения на 200 мест
Гл. инж.	Сухаренко			А-III-200 — Стадия Р; Лист 15; Листов
Гл. инж.	Поленко			
ГИП	Дрозд			
Рук. гр.	Татияш			Схема расположения верхних стыковых сеток. Сечение 2-2. Спецификация
Инженер	Метель			ГИПРОНИИЗДРАВ Киевский филиал
Н. контр.	Бадзюх			

Копир.

9257/1 18

Формат А2

Схема расположения арматурных изделий лотковой части

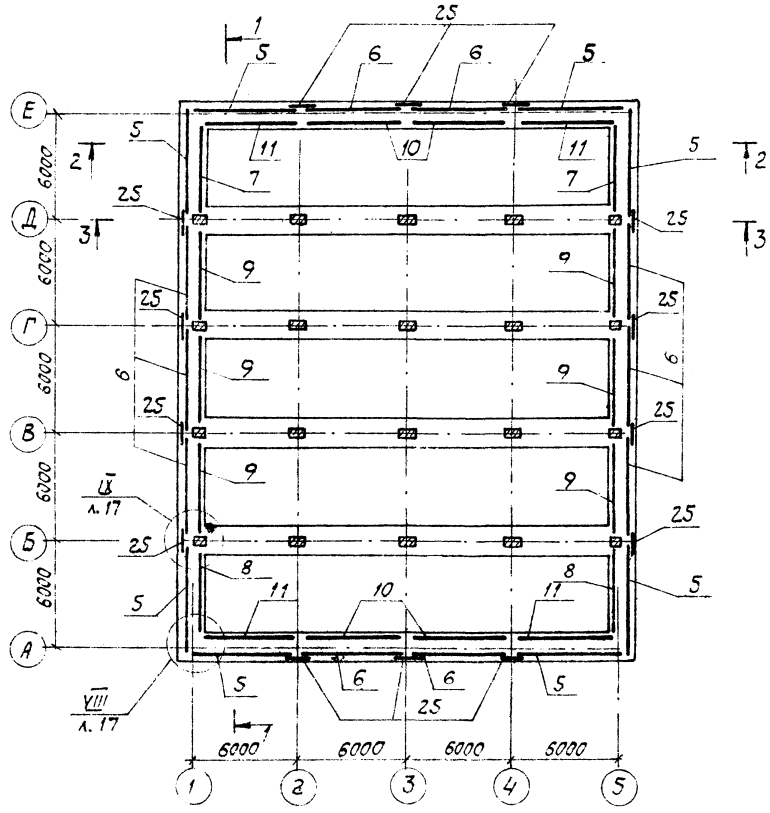

3-3

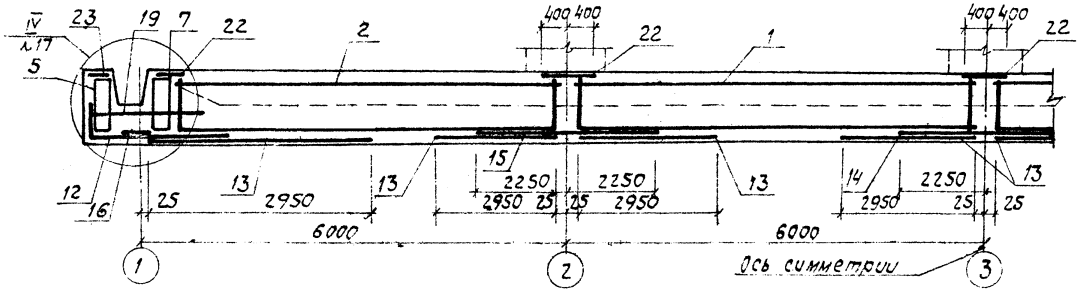

Ведомость расхода стали на элемент, кг

Марка элемента	Изделия арматурные																Всего
	Арматура класса AI ГОСТ 5781-82*							Арматура класса AIII ГОСТ 5781-82*									
	6	8	10	12			Итого	8	10	12	14	16	20	22	25	Итого	
Фундаменты для водонасыщенных грунтов	1161,0	1384,2	1044,0	828,3			4418,0	2436,0	4791,5	753,6	1772,0	1027,0	67,0	5434,0	1414,0	40271,0	44690,0
Фундаменты для сухих грунтов	475,5	452,7	65,3	379,5			1373,0	44,7	775,9	1378,4	447,9	1906,5		1600,5	3579,4	9735,4	11106,3

Спецификацию арматурных изделий см. л. 15

				9257/1	19
				А-III-200-307.86 АС	
Нач. ПОиП	Бадзюх		1985	Отдельно стоящее заглубленное сооружение вспомогательного назначения на 200 мест	
Гл. инж.	Сухаренко				
ГАП	Папенко			А-III-200	Стадия: Р; Лист: 16; Листов:
ГИП	Дрозд				
Рук. гр.	Матиящук			Схема расположения арматурных изделий лотковой части. Ведомость расхода стали.	ГИПРОНИИЗДРАВ Киевский филиал
Инженер	Метель				
Н. контр.	Бадзюх				
Копир.					Формат А2

Привязан

Инв. №

Инв. № подл. | Подпись и дата | Взам. инв. №

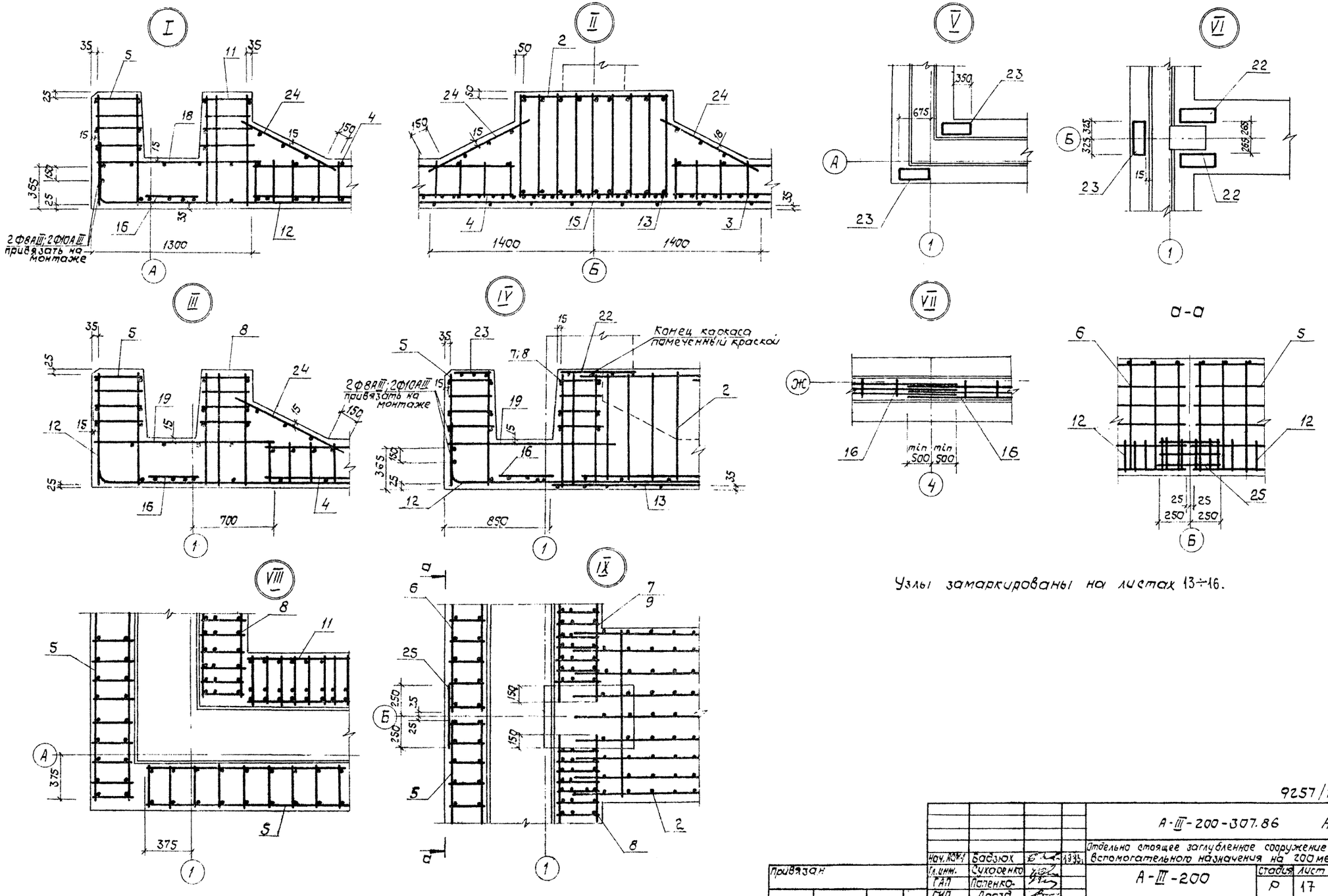

Узлы замаркированы на листах 13÷16.

9257/1 20

				А-III-200-307.86 АС	
				Отдельно стоящее заглубленное сооружение вспомогательного назначения на 200 мест	
Нач. АСМ-1	Бадзюх		1935	А-III-200	Стадия: Р; Лист: 17; Листов:
Гл. инж.	Сухоренко				
ГАП	Попенко				
ГИП	Дрозд				
Рук. гр.	Матияш			Схема расположения элементов фундаментов (для водонасыщенных грунтов). Узлы I÷IX.	ГИПРОНИИЗДРАВ Киевский филиал
Инженер	Метель				
Н. контр.	Бадзюх				

Привязан

Инв. №

Копир

Формат А2

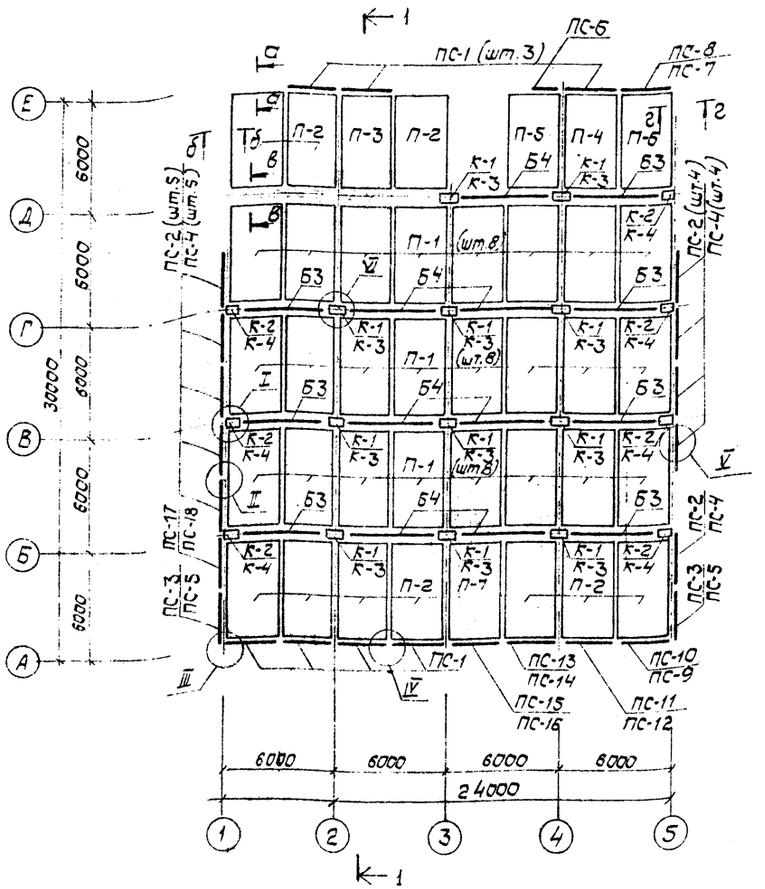

1. Настоящий лист рассматривать совместно с листом 19.

2. На монтажных схемах марки конструкций даны: в числителе – для сухих грунтов; в знаменателе – для водонасыщенных грунтов.

3. Узлы I – VIII разработаны в серии У-01-01/80.0-1-55.

4. Сечения а-а ÷ г-г см. л. 19.

1 - 1

(для сухих грунтов)

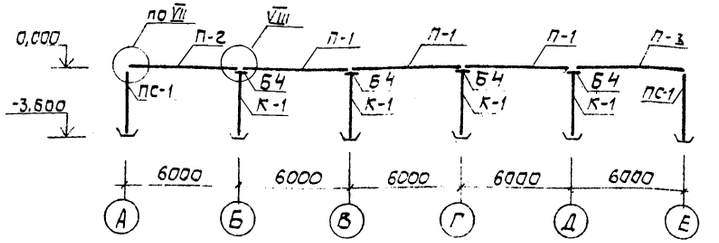

1 - 1

(для водонасыщенных грунтов)

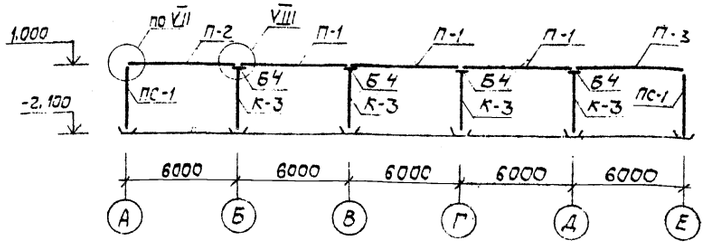

9257/1 21

Нач. АСМ-1	Бадзюк		1985г.	А-III-200-307.86 АС	
Гл. инж. АСМ	Сухаренко			Отдельно стоящее заглубленное сооружение вспомогательного назначения на 200 мест	
ГАП	Попенко			А-III-200	Стадия: Р; Лист: 18; Листов:
ГИП	Дрозд				
Рук. гр.	Матияш			Схема расположения сборных железобетонных конструкций	ГИПРОНИИЗДРАВ Киевский филиал
Техник	Бидочко				
Н. контр.	Бадзюк				

Привязан

Инв. №

Копир.

Формат А2

Инв. № подл. | Подпись и дата | Взам. инв. №

Гл. спец. ОВ | Ведущий

а - а

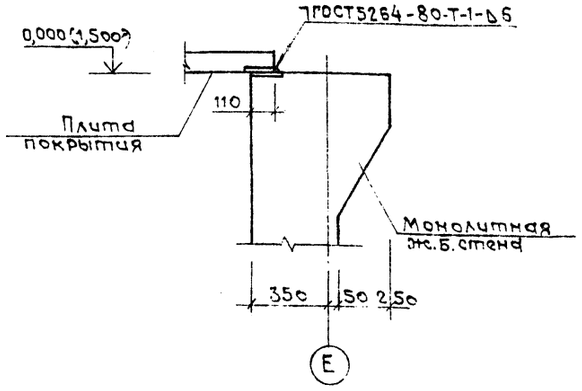

б - б

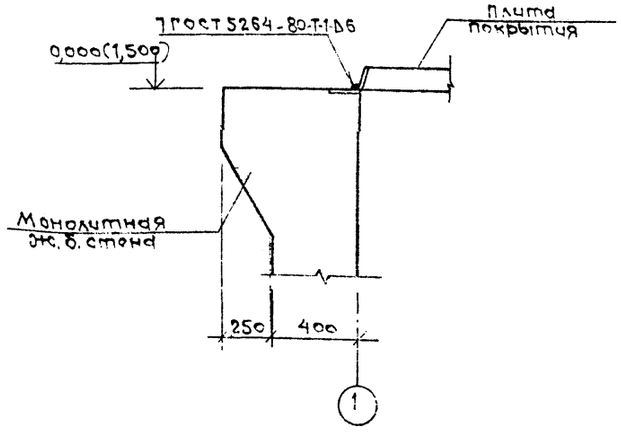

в - в

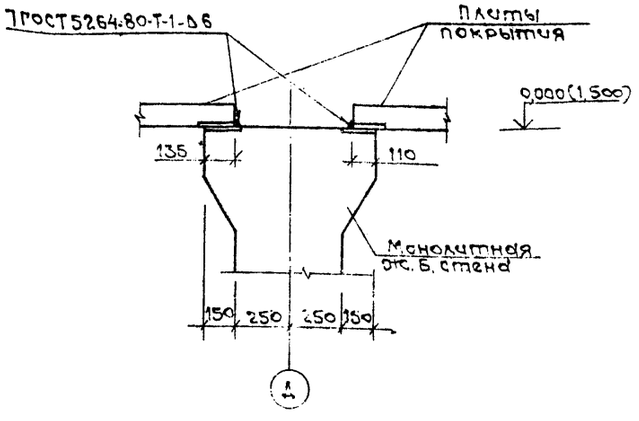

г - г

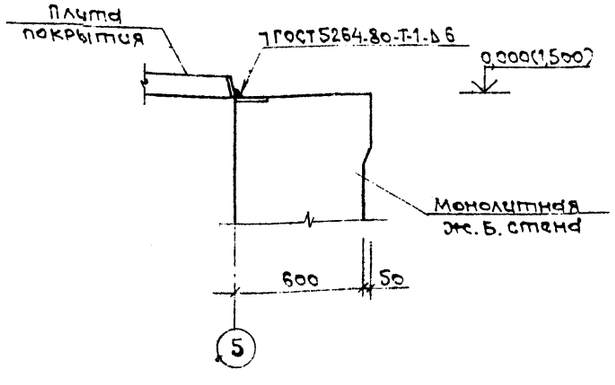

Спецификация

Марка, поз.	Обозначение	Наименование	Кол. Для сухих	Кол. Для водонас.	Масса ед., кг.	Примечание
		Колонны				
К-1	У-01-01/80.0-1.54	КМ2-4	11	—		
К-2	У-01-01/80.0-1-54	КМ3-9	7			
К-3	У-01-01/80.0-2.04	КМ3-1	—	11		
К-4	У-01-01/80.0-2-04	КМ4	—	7		
		Балки				
Б3	У-01-01/80.1-21	Б3	7	7	6800	
Б4	У-01-01/80.1-21	Б4	7	7	6800	
		Плиты покрытия				
П-1	У-01-01/80.1-32	П2-2	24	24	5800	
П-2	У-01-01/80.1-32	П2-5	10	10	5800	
П-3	Иж л.8	П2-5-1	1	1	5800	
П-4	То же л.8	П2-5-2	1	1	5800	
П-5	" л.9	П2-5-3	1	1	5800	
П-6	" л.9	П2-5-4	1	1	5800	
П-7	" л.10	П2-5-5	1	1	5800	
		Панели стеновые				
ПС-1	У-01-01/80.1-11	ПС1-10а	7	7	9500	
ПС-2	У-01-01/80.1-11	ПС1-7	11	—	9500	
ПС-3	У-01-01/80.1-12	ПС2-5	2	—	9400	
ПС-4	У-01-01/80.1-11	ПС1-6	—	11	9500	
ПС-5	У-01-01/80.1-12	ПС2-2	—	2	9400	
ПС-6	У-01-01/80.1-13	ПСД1-10а	1	1	4300	
ПС-7	Иж л. 3	ПС1-10а-1	—	1	9500	
ПС-8	То же л. 3	ПС1-10а-2	1	—	9500	
ПС-9	" л. 3	ПС1-10а-3	—	1	9500	
ПС-10	" л.4	ПС1-10а-4	1	—	9500	
ПС-11	" л. 4	ПС1-10а-5	1	—	9500	
ПС-12	" л.4	ПС1-10а-6	—	1	9500	
ПС-13	" л. 5	ПС1-10а-7	1	—	9500	
ПС-14	" л. 5	ПС1-10а-8	—	1	9500	
ПС-15	" л. 5	ПС1-10а-9	1	—	9500	
ПС-16	" л. 5	ПС1-10а-10	—	1	9500	
ПС-17	" л. 6	ПС1-10а-11	1		9500	
ПС-18	" л. 6	ПС1-10а-12	—	1	9500	

1. Схему расположения сборных железобетонных конструкций см. л.18.
2. Сечения замаркированы на л.18.
3. Сварку производить электродами типа Э-42А по ГОСТ 9467-75.
4. Отметки в скобках даны для варианта водонасыщенных грунтов.

9257/1 22

Нач. АСМ	Бадзюх		1985г
Гл.инж.	Сухаренко		
ГАП	Попенко		
ГИП	Дрозд		
Рук.гр.	Матияш		
Техник	Бидочко		
Н.контр.	Бадзюх		

Привязан

Инв. №

А-III-200-307.86 АС

Отдельно стоящее заглубленное сооружение вспомогательного назначения на 200 мест

А-III-200

Стадия	Лист	Листов
Р	19	

Сечения а-а ÷ г-г. Спецификация сборных железобетонных элементов

ГИПРОНИИЗДРАВ Киевский филиал

Копировал

Формат А2

Инв. № подл. | Подпись и дата | Взам. инв. №

Схема установки каркасов и сеток в сборных железобетонных стенах

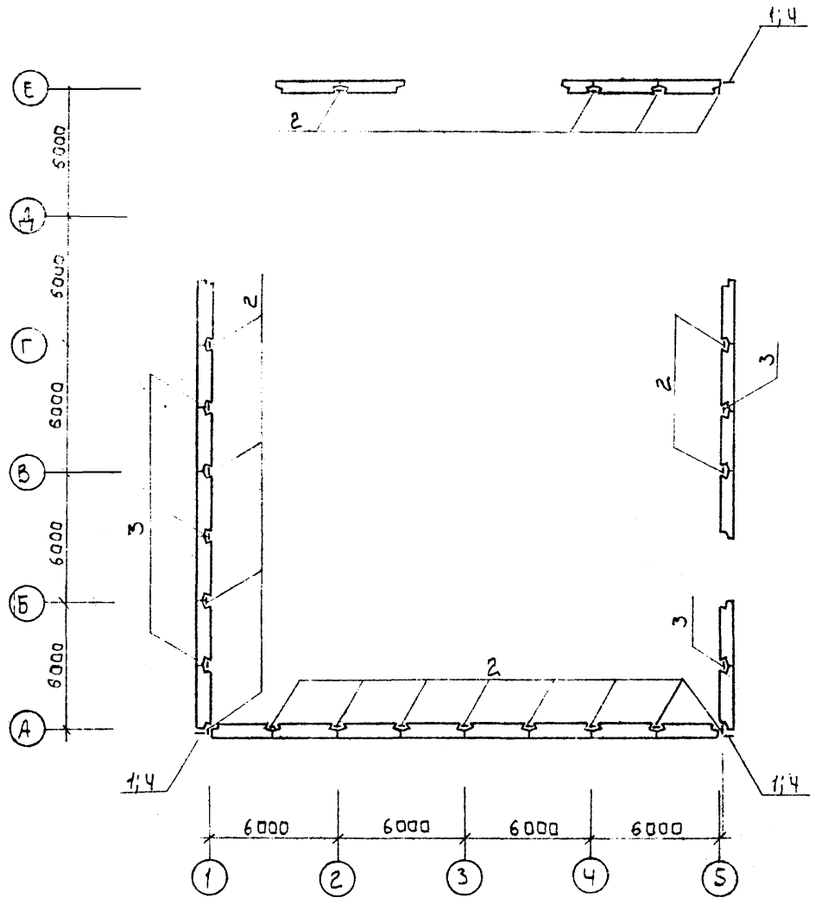

Схема установки закладных изделий в покрытии

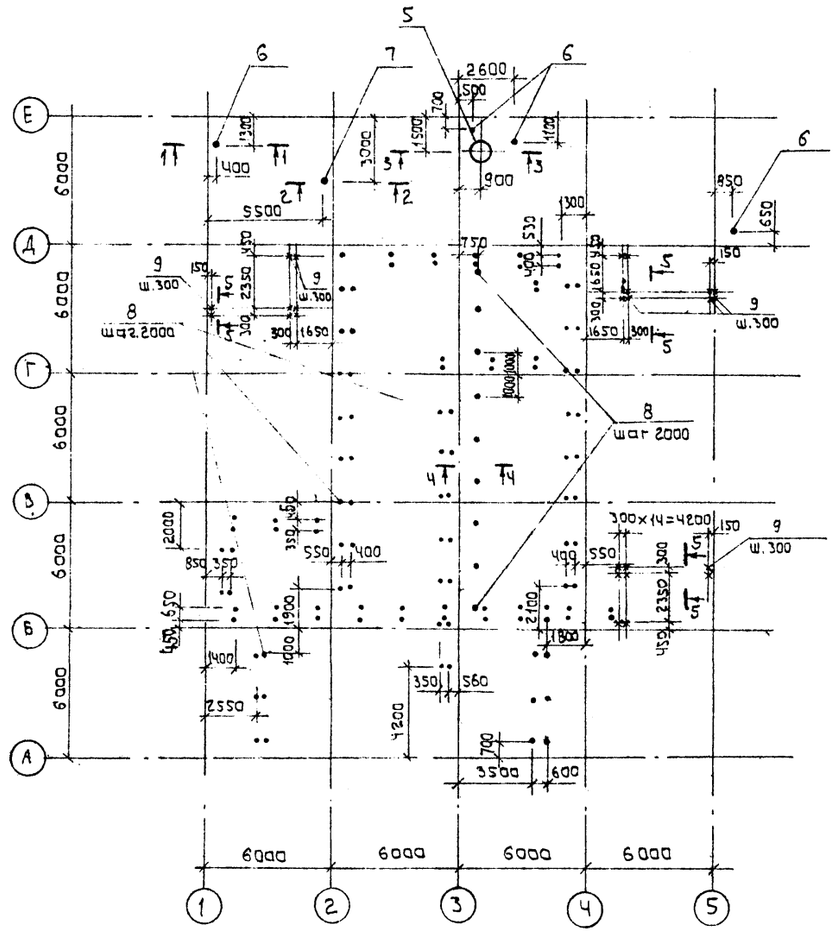

Сечения 1-1÷5-5, спецификацию закладных изделий см. л. 21

9257/1 23

Нач. АСМ-1	Бадзюх		1985г.	А-III-200-307.86 АС
Гл. инж. АСМ	Сухаренко			Отдельно стоящее заглубленное сооружение вспомогательного назначения на 200 мест
ГАП	Папенко			А-III-200
ГИП	Дрозд			Стадия: Р; Лист: 20; Листов:
Рук. гр.	Матияш			Схема установки каркасов и сеток в сборных ж.б. стенах. Схема установки закладных изделий в покрытии.
Техник	Бидочко			ГИПРОНИИЗДРАВ Киевский филиал.
Нормок.	Бадзюх			

Привязан

Инв. №

Копировал:

Формат А2.

1-1

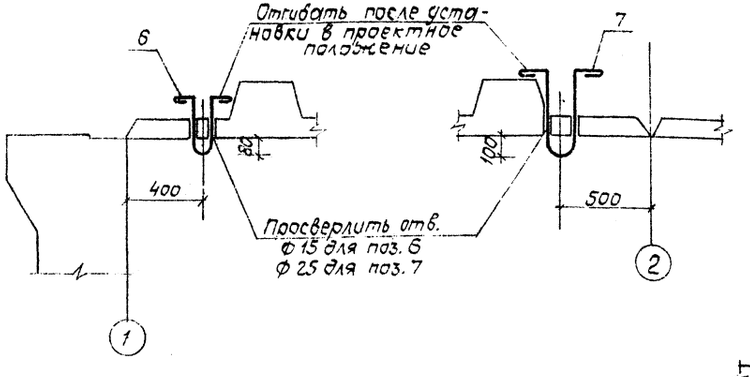

2-2

5-5

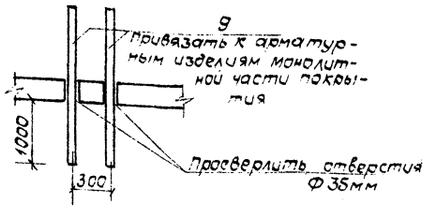

3-3

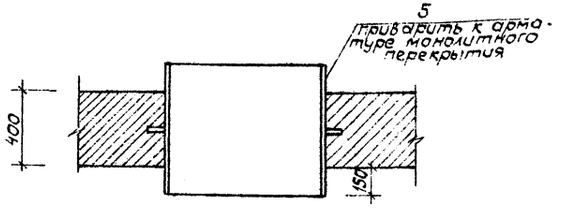

4-4

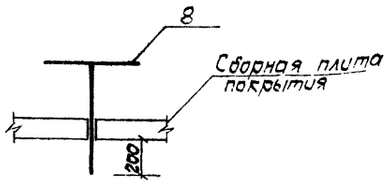

Спецификация

Формат	Зона	Поз.	Обозначение	Наименование	Кол.	Примечан.
				Сборочные единицы		
				Каркасы пространственные		
		1	У-01-01/80, в.5	КП99	3	
		2	У-01-01/80; в.5	КП100	18	
		3	У-01-01/80, в.5	КП101	5	
				Сетки		
		4	У-01-01/80, в.5	С-115	3	
				Изделия закладные		
		5	ИМ л.28	ЗД1 (ЗД2)	1	
		6	ИМ л. 28	ЗД-3	1	
		7	ИМ л.28	ЗД-4	3	
		8	ИМ л.28	ЗД-5	120	
				Детали		
		9	ГОСТ 5781-82*	Ф28 А-III, ℓ=1450	140	

1. Схему установки закладных изделий в покрытии см. л. 20
2. Армирование монолитной части покрытия в сечениях условно не показано.
3. Закладные изделия поз. 6, 7 отгибать после установки в проектное положение и привязать к арматурным изделиям монолитной части покрытия.

9257/1 24

				А-III-200-307.86 АС	
				Отдельно стоящее заглубленное сооружение вспомогательного назначения на 200 мест	
Нач. АСМ	Бадзюх		1985г	А-III-200	Стадия: Р; Лист: 21; Листов:
Гл. инж. АСМ	Сухаренко				
ГАП	Лапенко				
ГИП	Дрозд			Схема установки закладных изделий в покрытии. Сечения 1-1 ÷ 4-4. Спецификация	ГИПРОНИИЗДРАВ Киевский филиал
Рук. гр. АОВ	Матияш				
Техник	Будочко				
Н. контр.	Бадзюх				

Привязан

Инв. №

Инв. № подл. | Подпись и дата | Взам. инв. №

Копир.

Формат А2

Схема расположения нижних арматурных сеток и каркасов покрытия

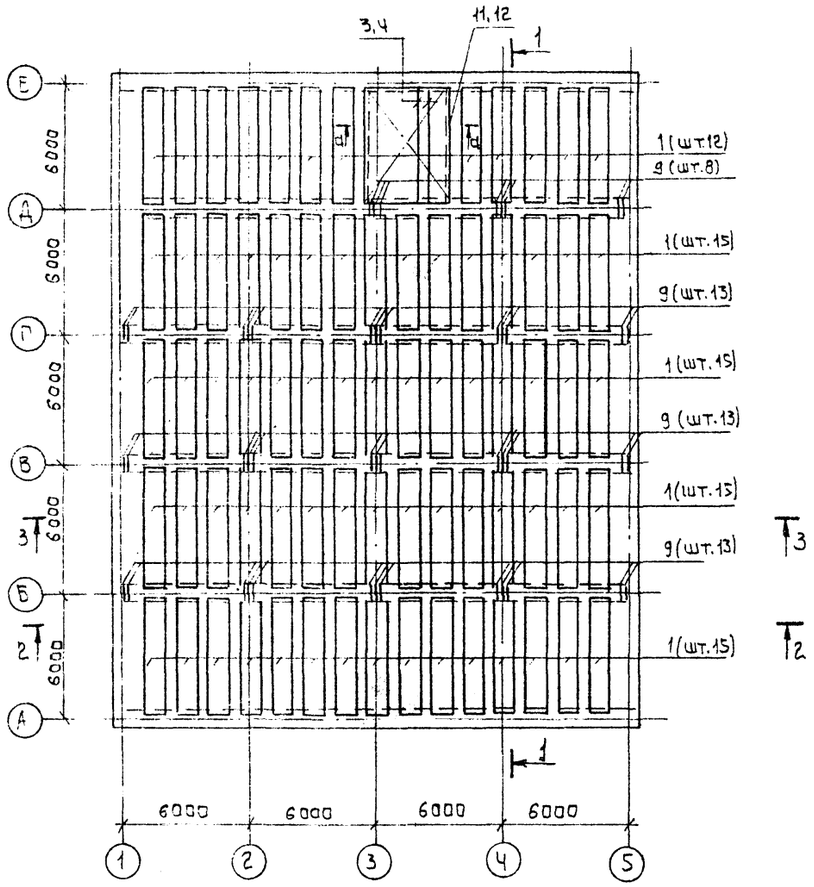

а-а

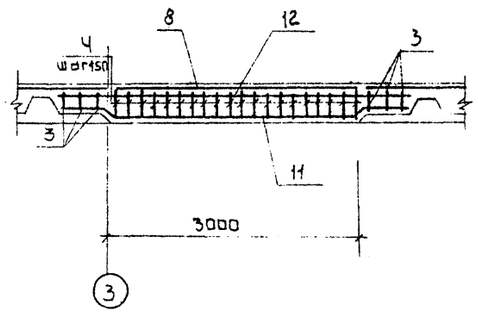

Спецификация

Формат	Зона	Поз.	Обозначение	Наименование	Кол.	Примечание
				Сборочные единицы		
				Каркасы пространственные		
		1	У-01-01/80, Вып. 5	КП 112	72	
		2	У-01-01/80, Вып. 5	КП 106	40	
				Каркасы плоские		
		3	ИМ-л.9	КР 87	6	
		4	ИМ-л.9	КР 88	20	
				Сетки арматурные		
		5	У-01-01/80, Вып. 5	С 96	8	
		6	У-01-01/80, Вып. 5	С 101	32	
		7	У-01-01/80, Вып. 5	С 104	8	
		8	У-01-01/80, Вып. 5	С 105	4	
		9	У-01-01/80, Вып. 5	С 112	47	
		10	У-01-01/80, Вып. 5	С 113	18	
		11	ИМ л. 20	С 134	1	
		12	ИМ л. 20	С 135	1	
				Материалы:		
				Бетон М300		222,7м³

Ведомость расхода стали на элемент, кг

Марка элемента	Изделия арматурные													Всего
	Арматура класса													
	AI							AIII						
	ГОСТ 5781-82*							ГОСТ 5781-82*						
	ф6	ф8	ф10	ф12	ф14	ф16	Итого	ф8	ф12	ф16	ф25	ф28	Итого	
Монолитная часть покрытия	590,9	257,1	1994,4	339,5	1382,4	388,6	4932,9	547,2	245,7	1120,0	24779,1	564,5	27256,5	32189,4

1. Сечения 1-1 ÷ 3-3 см. л. 23

9257/1 25

				А-III-200-307.86 АС	
				Отдельно стоящее заглубленное сооружение вспомогательного назначения на 200 мест	
				А-III-200	Стадия: Р; Лист: 22; Листов:
Нач. АСМ	Вайзох-		1985г.	Схема расположения нижних арматурных сеток и каркасов покрытия. Спецификация. Ведомость расхода стали.	ГИПРОНИИЗДРАВ Киевский филиал
Сличкам	Сухаренко				
ГАП	Попенко				
ГИП	Дрозд				
Рук. гр.	Матиящ				
Техник	Бибочко				
Конток	Вайзох				

привязан

Инв. №

Инв. № подл. | Подпись и дата | Взам. инв. №

Копировал:

Формат А2

Схема расположения верхних арматурных сеток покрытия

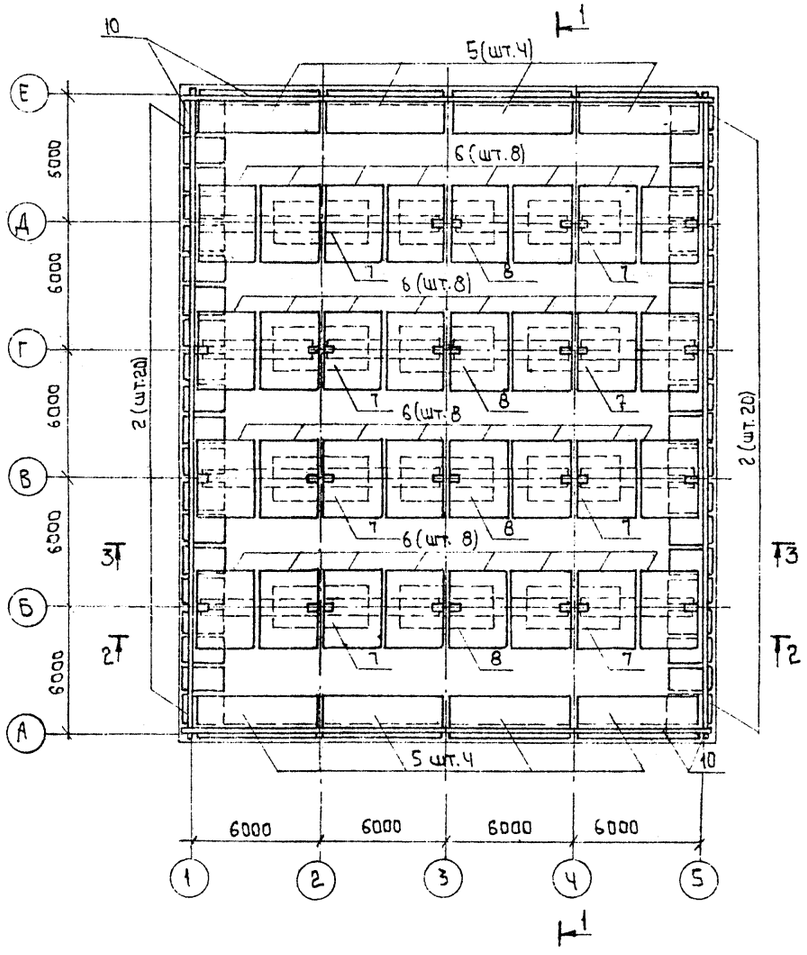

1-1

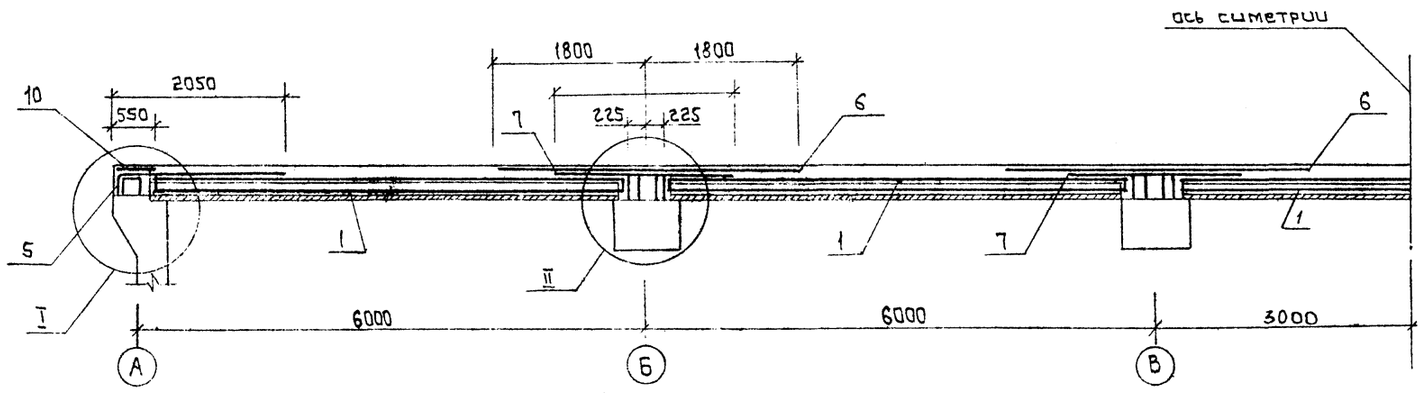

2-2

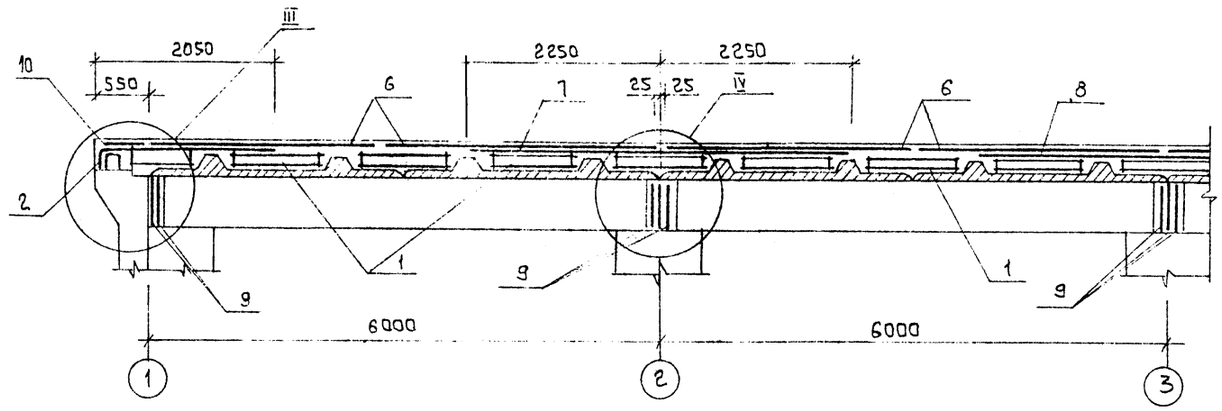

3-3

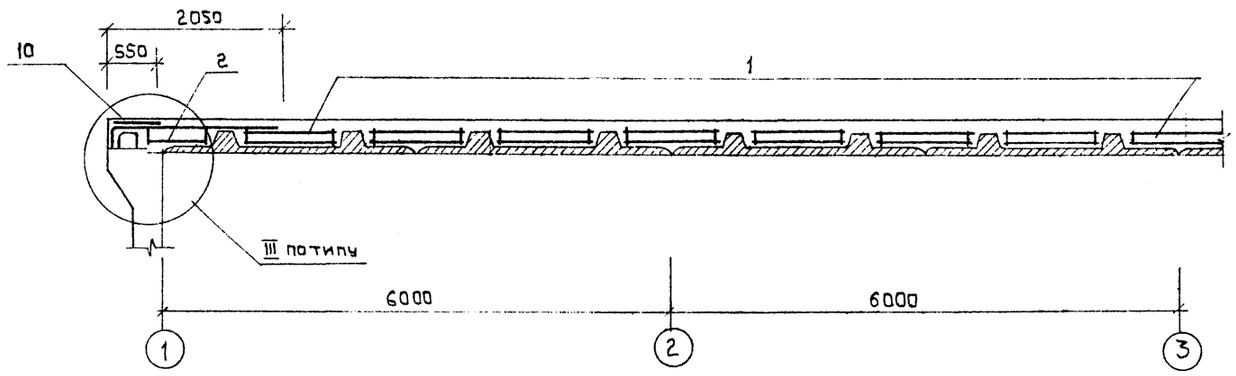

1 Данный лист рассматривать совместно с листом 22.
2. Узлы I ÷ IV разработаны в серии 4-01-01/80.0-1-56.

9257/1 26

				А-III-200-30786 АС	
				Отдельно стоящее заглубленное сооружение вспомогательного назначения на 200 мест	
Начальник	Бадзюк		1985г.	А-III-200	Стадия: Р; Лист: 23; Листов:
Гл.инженер	Сухаренко				
ГИП	Паленко				
Рук.гр.кон.	Дрозд				
Техник	Матиящ			Схема расположения верхних арматурных сеток покрытия. Сечения 1-1 ÷ 3-3.	ГИПРОНИИЗДРАВ Киевский филиал
Нормок	Бадзюк				

Привязан

Инв. №

Инв. № подл. | Подпись и дата | Взам. инв. №

Копировал

Формат А2

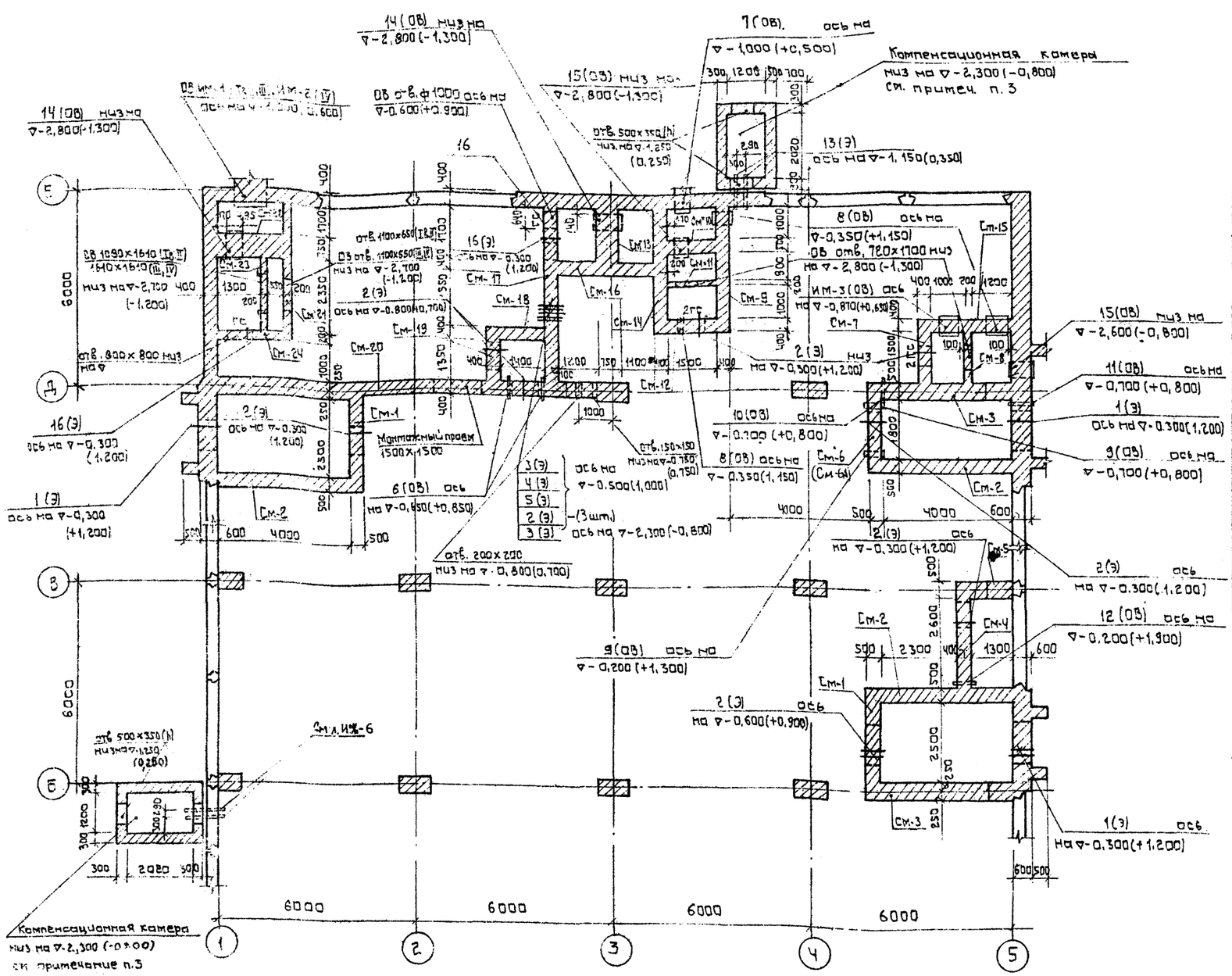

1. Развертки, сечения и армирование внутренних (См-1÷См-24) и наружных монолитных стен см. л. 25÷36
2. Отметки в скобках даны для варианта с водонасыщенными грунтами
3. Чертеж компенсационной камеры см. ТДК-Н-Т-70 ч. II, р. III, альб. 4
4. При бетонировании стен в проемы для герметических дверей (ДУ), ставней (ГС), противовзрывных устройств (УЗС), фильтров установить металлические рамы или анкера по чертежам ОВ и серии ТДК-Н.
5. На развертках стен закладные детали (КПК, УЗС, ГС, ИМ) и обрамление проемов угловой сталью условно не показано.
6. Позиции 15, 14 учтены в разделе ОВ.

СПЕЦИФИКАЦИЯ
закладных изделий

Марка поз.	Обозначение	Наименование	Кол.	Масса ед., кг	Примечание
1	03.005-5 ал. 16	КПК-17(СКПТ-27) Д=26,8, t=600	3	2.0	
2	то же	КПК-17(СКПТ-27) Д=26,8, t=400	9	1.9	
3	"	КПК-17(СКПТ-76) Д=75,5, t=400	2	7.2	
4	"	КПК-17(СКПТ-20) Д=21,3, t=400	1	1.4	
5	"	КПК-17(СКПТ-42) Д=42,3, t=400	1	3.2	
6	" ал.5	КПК-5, $Д_1$=89, t=400	1	4.4	
7	" ал.3	КПК-3 $Д_1$=426, t=400	1	93.8	
8	" ал.5	КПК-5, $Д_1$=426, t=400	2	47.5	
9	"	КПК-5, $Д_1$=219, t=400	2	15.6	
10	"	КПК-5, $Д_1$=21,3, t=500	1	1.3	
11	"	КПК-5 $Д_1$=21,3, t=600	1	1.5	
12	"	КПК-5 $Д_1$=108, t=400	1	5.7	
13	"	КПК15(СКПТ-90) Д=89,5, t=500	2	20.4	
14	ТДК-Н-Т-70 ч. II, Р. III, Альб.3	УЗС-25	2	308.0	см. п.6
15	то же	УЗС-8	2	77.0	см. п.6
16	03.005-5	КПК 6, $Д_1$=57, t=400	2	5.7	
	ИМ л. 25	ИМ-1	1	470.4	для IIв, II, III р-на
	то же	ИМ-2	1	603.4	для IV р-на
	"	ИМ-3	1	120.0	

9257/1 27

Мон. дем-1	Вадзюк		1985 г.
Гл. инж.	Сухаренко		
ГАП	Попенко		
ГИП	Дрозд		
Рук. груп.	Матияш		
Инженер	Томов		
Нормок.	Бадзюк		

А-III-200-307.86 АС

Отдельно стоящее заглубленное сооружение вспомогательного назначения на 200 мест

А-III-200

Стадия	Лист	Листов
Р	24	

Схема расположения монолитных стен и компенсационной камеры. Спецификация закладных изделий.

ГИПРОНИИЗДРАВ
Киевский филиал

Копировал: Гаа

Формат А2

Инв. № подл. | Подпись и дата | Взам. инв. № | Гл. спец. | Гл. спец. | Левицкий | Курцер

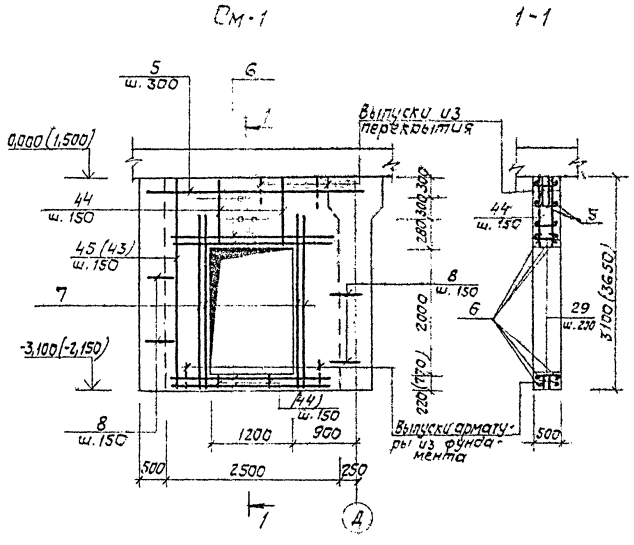

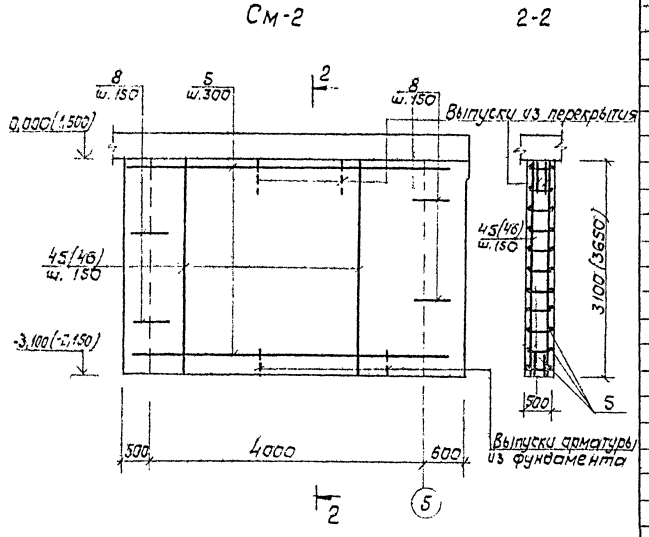

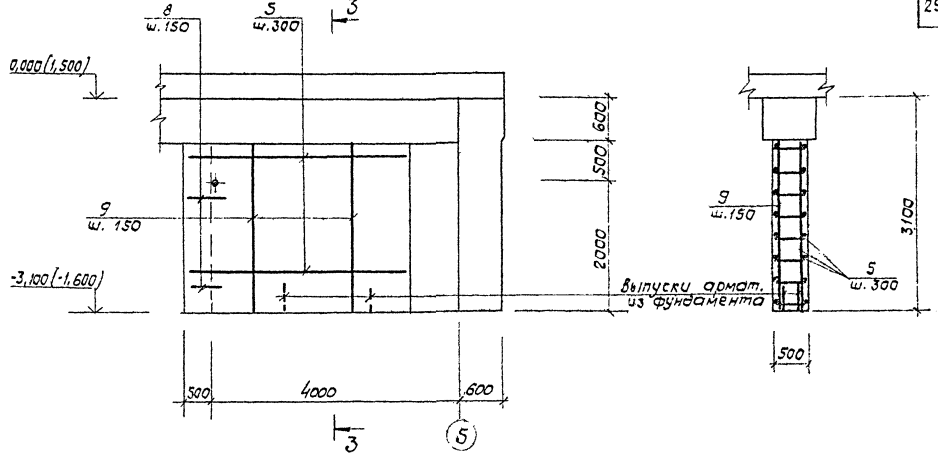

Спецификация

Формат	Зона	Поз.	Обозначение	Наименование	Кол.	Примечан.
				Стена монолитная См-1; шт.2		
				Сборочные единицы		
		45 (43)	ИМ л. 12	Каркас плоский КР-97 (КР-115)	5	
		44	То же 9	Каркас плоский КР-116	26	
				Детали		
		5	ГОСТ 5781-82*	ФВАIII; $l_{общ}$ = 48000	–	19,0
		6	То же	Ф32АIII; l = 2700	8	17,0
		7	"	Ф32АIII; l = 3400	8	21,5
		8*	"	ФВАIII; l = 1900	100	0,8
		29*	"	ФВАI; l = 500	14	0,2
				Материалы		
				Бетон М300, м³	2,15 (2,70)	
				Стена монолитная См-2 шт.3		
				Сборочные единицы		
		45 (46)	ИМ л. 12	Каркас плоский КР-97 (КР-117)	27	
				Детали		
		5	ГОСТ 5781-82*	ФВАIII; $l_{общ}$ = 100000	–	39,5
		8*	То же	ФВАIII; l = 1900	100	0,5
				Материалы		
				Бетон М300, м³	4,96 (5,84)	
				Стена монолитная См-3 шт.2		
				Сборочные единицы		
		9	ИМ л. 9	Каркас плоский КР-99	22	
				Детали		
		5	ГОСТ 5781-82*	ФВАIII; $l_{общ}$ = 60000	–	23,7
		8*	То же	ФВАIII; l = 1900	34	0,8
				Материалы		
				Бетон М300, м³	6,2	

Ведомость деталей

Поз.	Эскиз
8*	950 / 950 — 160 / 360
29*	55 55 / 390

1. Отметки и размеры в скобках даны для водонасыщенных грунтов.
2. Ведомость расхода стали см. л.33
3. Схему расположения монолитных стен см. л.24

9257/1 28

Нач. АСМ-1	Бадзюх		1985г.	А-III-200-307.86 АС
Гл. инж.	Сухаренко			Отдельно стоящее заглубленное сооружение вспомогательного назначения на 200 мест
ГАП	Лопенко			А-III-200
ГИП	Дрозд			Стадия: Р; Лист: 25; листов:
Рук. гр.	Матияш			Внутренние монолитные стены См-1 – См-3 Спецификация
Инженер	Метель			ГИПРОНИИЗДРАВ Киевский филиал
Н. контр.	Бадзюх			

Привязан

Инв. №

Копир.

Формат А2

Инв. № подл. | Подпись и дата | Взам. инв. №

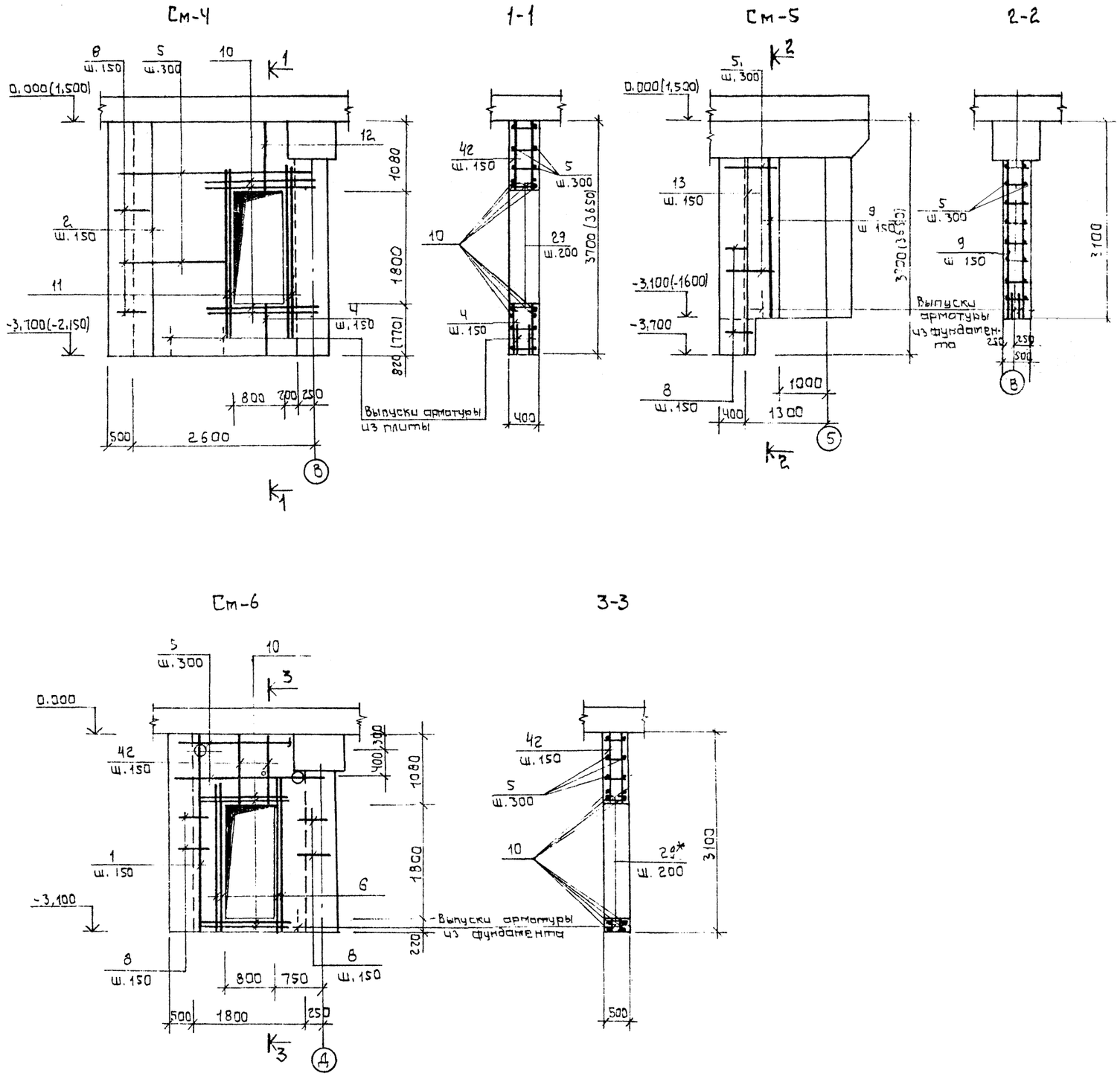

Спецификация

Формат	Зона	Поз.	Обозначение	Наименование	Кол.	Примечание
				Стена монолитная См-4 шт.1		
				Сборочные единицы		
		2	ИМ л. 12	Каркас плоский КР-96	10	
		4	То же л. 9	Каркас плоский КР-98	6	
		42	То же л. 9	— " — КР-114	6	
				Детали		
		5	ГОСТ 5781-82*	ф8АIII; ℓ общ = 48000	–	19.0
		8*		ф8АIII; ℓ = 1900	65	0.8
		10		ф32АIII; ℓ = 2200	8	13.9
		11	"	ф32АIII; ℓ = 3200	8	20.2
		29*	"	ф8АI; ℓ = 500	10	0.2
				Материалы		
				Бетон М300	2,4	
				Стена монолитная См-5 шт 1		
				Сборочные единицы		
		9	ИМ л. 9	Каркас плоский КР-99	2	
		13	То же л. 12	Каркас плоский КР-101	2	
				Детали		
		5	ГОСТ 5781-82*	ф8АIII; ℓ общ = 9000	–	3.6
		8*	то же	ф8АIII; ℓ = 1900	40	0.8
				Материалы		
				Бетон М300 м3	2,64	
				Стена монолитная См-6 шт.1		
				Сборочные единицы		
		1	ИМ л. 12	Каркас плоский КР-97	4	
		42	то же л. 9	Каркас плоский КР-114	6	
				Детали		
		5	ГОСТ 5781-82*	ф8АIII; ℓ общ = 15000	–	5,9
		6	то же	ф32АIII; ℓ = 2700	8	17,0
		8*	"	ф8АIII; ℓ = 1900	75	0,8
		10	"	ф32АIII; ℓ = 2200	8	13,9
		29*	"	ф8АI; ℓ = 500	10	0,2
				Материалы		
				Бетон М300 м³	1,91	

1. Отметки и размеры в скобках даны для водонасыщенных грунтов
2. Позиции 8*, 29* разработаны на листе 25
3. Схему расположения монолитных стен см. л. 24
4. Ведомость расхода стали см. л. 33

9257/1 29

Нач. АСМ-1	Бадзюх		1985г	А-III-200-307.86 АС
Гл. инж.	Сухаренко			Отдельно стоящее заглубленное сооружение вспомогательного назначения на 200 мест
ГАП	Попенко			А-III-200 — Стадия: Р; Лист: 26; Листов:
ГИП	Дрозд			
Рук. груп.	Матияш			Внутренние монолитные стены см-4 ÷ См-6. Спецификация.
Инженер	Метел			ГИПРОНИИЗДРАВ Киевский филиал
Нормок	Бадзюх			

Привязан

Инв. №

Копировал: Бо

Формат А2

См-6А

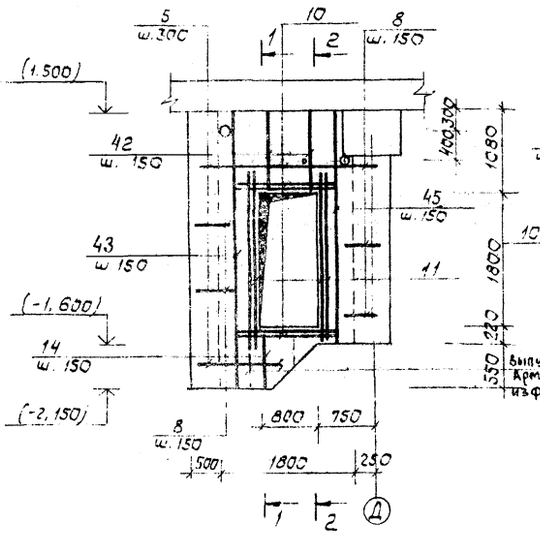

См-7

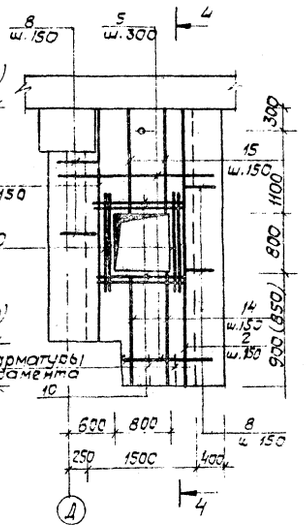

Ведомость деталей

Поз.	Эскиз
18*	55 55 / 190

См-8

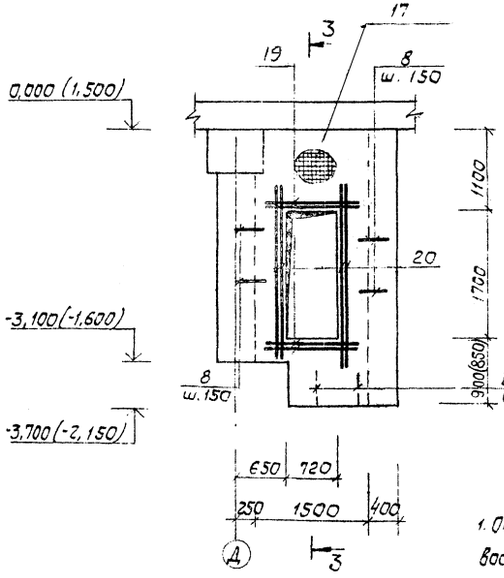

3-3

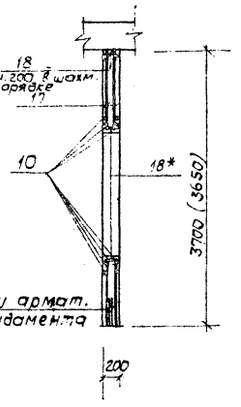

4-4

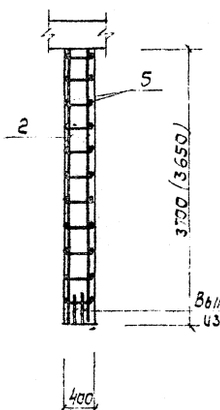

1. Отметки и размеры в скобках даны для водонасыщенных грунтов.
2. Позиции 8*, 29* см. ведомость деталей л. 25 поз. 18* - данный лист.

Спецификация

Формат	Зона	Поз.	Обозначение	Наименование	Кол.	Примечан.
				Стена монолитная См-6А шт.1		
				Сборочные единицы		
		45	ИМ л.12	Каркас плоский КР-97	4	
		43	то же л.12	" КР-115	3	
		14	" л.9	" Кр-102	4	
		42	" л.9	" КР-114	6	
				Детали		
		5	ГОСТ 5781-82*	ФВАIII, ℓобщ. 30000	-	11,9
		8*	То же	ФВАIII; ℓ=1900	90	0,8
		10	"	Ф32АIII, ℓ=2200	8	13,9
		11	"	Ф32АIII, ℓ=3200	8	20,2
		29*	"	ФВАI; ℓ=500	10	0,2
				Материалы		
				Бетон М300 м³	1,9	
				Стена монолитная См-7ш.1		
				Сборочные единицы		
		1	ИМ л.12	Каркас плоский КР-95	2	
		2	то же л.12	" КР-96	3	
		14	" л.9	" КР-102	6	
		15	" л.9	" КР-103	6	
				Детали		
		5	ГОСТ 5781-82*	ФВАIII; ℓобщ=25000	-	9,9
		8*	То же	ФВАIII; ℓ=1900	90	0,8
		10		ФЗ2АIII; ℓ=2200	16	13,9
		29*	"	ФВАI; ℓ=500	10	0,2
				Материалы		
				Бетон М300, м³	2,6	
				Стена монолитная См-8 шт.1		
				Сборочные единицы		
				Сетка		
		17	ГОСТ 8478-81	С ВАIII-100 / ВАIII-100 3100×1500	2	36,8
				Детали		
		8*	ГОСТ 5781-82*	ФВАIII; ℓ=1900	80	0,8
		18*	То же	ФВАI; ℓ=300	26	0,1
		19	"	Ф25АIII; ℓ=1700	8	6,5
		20	"	Ф25АIII; ℓ=2700	8	10,4
				Материалы		
				Бетон М300, м³	0,87	

9257/1 30

Привязан

Инв.№

Нач. АСМ	Бадзюх		1985
Гл.инж.	Сухаренко		
ГАП	Поленко		
ГИП	Дрозд		
Рук. гр.	Матиаш		
Инженер	Метель		
Н.контр.	Бадзюх		

А-III-200-307.86 АС

Отдельно стоящее заглубленное сооружение вспомогательного назначения на 200 мест

А-III-200 | Стадия Р | Лист 27 | Листов

Внутренние монолитные стены См-6А ÷ См-8. Спецификация

ГИПРОНИИЗДРАВ Киевский филиал

Копир.

Формат А2

Инв.№ подл. | Подпись и дата | Взам. инв.№

См-9

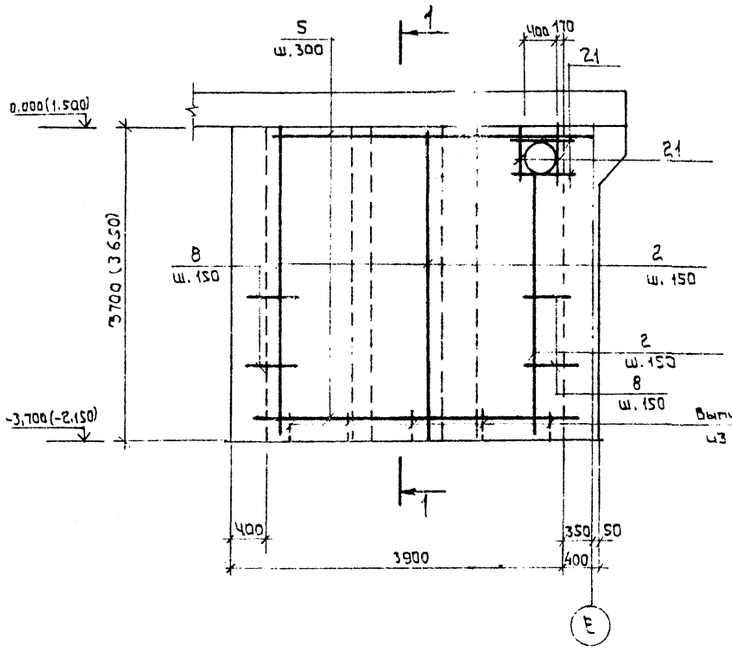

1-1

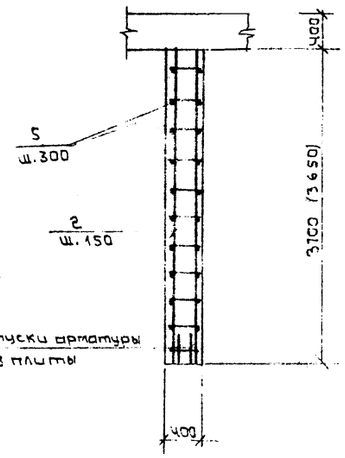

2-2

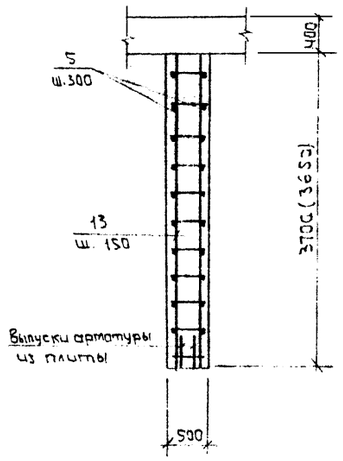

См-10

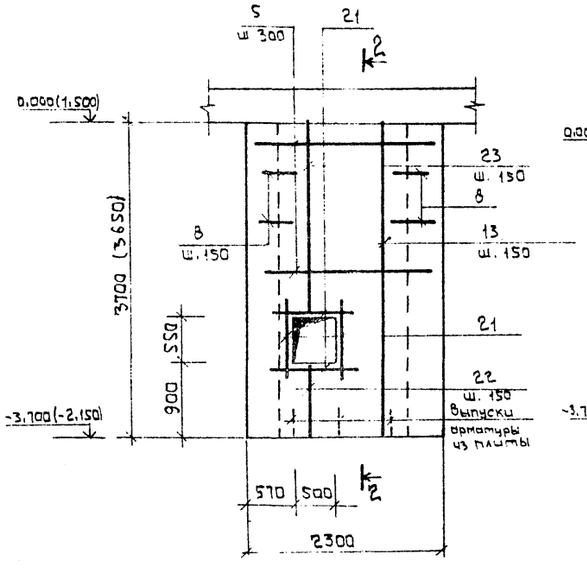

См-11

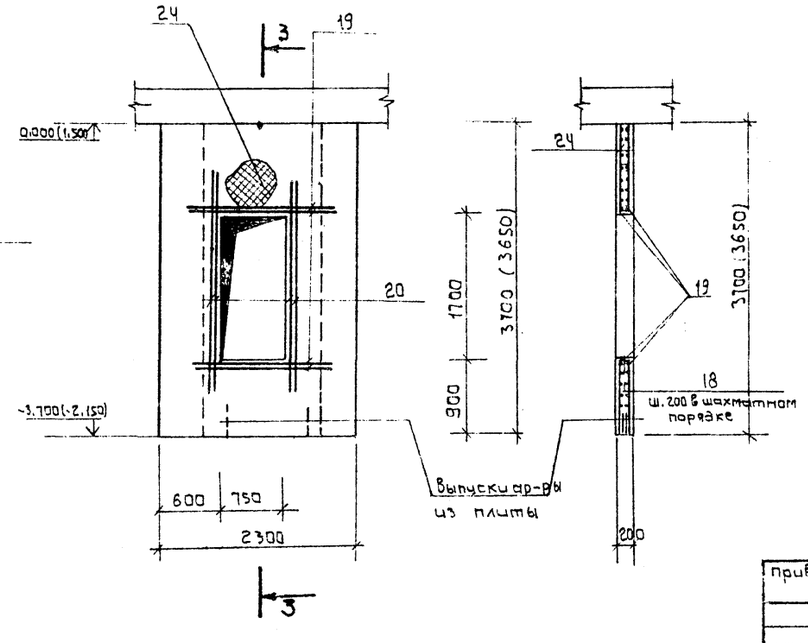

3-3

Спецификация.

	Обозначение	Наименование		Примечание
		Стена монолитная См-9 шт.1		
		Сборочные единицы		
2	ИМ л. 12	Каркас плоский КР-96	26	
		Детали		
5	ГОСТ 5781-82*	ф 8 A III; P общ = 96000	–	37,9
8*	"	ф 8 A III; P = 1900	95	0,8
21	то же	ф 25 A III; P = 1500	8	5,8
		Материалы		
		Бетон М 300 м³	5,8	
		Стена монолитная См-10 шт.1		
		Сборочные единицы		
13	ИМ л. 12	Каркас плоский КР-101	7	
22	то же л. 9	Каркас плоский КР-104	4	
23	" л. 9	Каркас плоский КР-105	4	
		Детали		
5	ГОСТ 5781-82*	ф 8 A III; P общ = 38000	–	15,0
8*	"	ф 8 A III; P = 1900	96	0,8
21	то же	ф 25 A III; P = 1500	8	5,8
		Материалы		
		Бетон М300 м³	2,66	
		Стена монолитная См-11шт1		
		Сборочные единицы		
		Сетка	2	
24	ГОСТ 8478-81	С $\frac{8AIII-100}{8AIII-100}$ 3650×1500	2	43,3
		Детали		
18*	ГОСТ 5781-82*	ф 8 AI; P = 300	100	0,1
19	ГОСТ 5781-82*	ф 25 A III; P = 1700	8	6,5
20	то же	ф 25 A III; P = 2700	8	10,4
		Материалы		
		Бетон М 300 м³	0,86	

1. Схему расположения монолитных стен смотри на листе 24
2. Отметки и размеры в скобках даны для водонасыщенных грунтов.
3. Ведомость расхода стали см. л. 33
4. поз. 8* см. Ведомость деталей поз. 18*, л. 27

9257/1 31

Инв.№ подл. | Подпись и дата | Взам. инв.№

Привязан

Инв.№

Нач. Атом-1	Бавзюх		1985
Гл. инжен	Сухаренко		
ГАП	Попенко		
ГИП	Дрозд		
Рук. груп.	Матияш		
Инжемер	Метель		
Нормок.	Бавзюх		

А-III-200-307.86 АС

Отдельно стоящее заглубленное сооружение вспомогательного назначения на 200 мест

А-III-200

Стадия	Лист	Листов
Р	28	

Внутренние монолитные стены См-9 ÷ См-11 Спецификация.

ГИПРОНИИЗДРАВ Киевский филиал

Копировал: А2 Формат А2

См-12 1-1

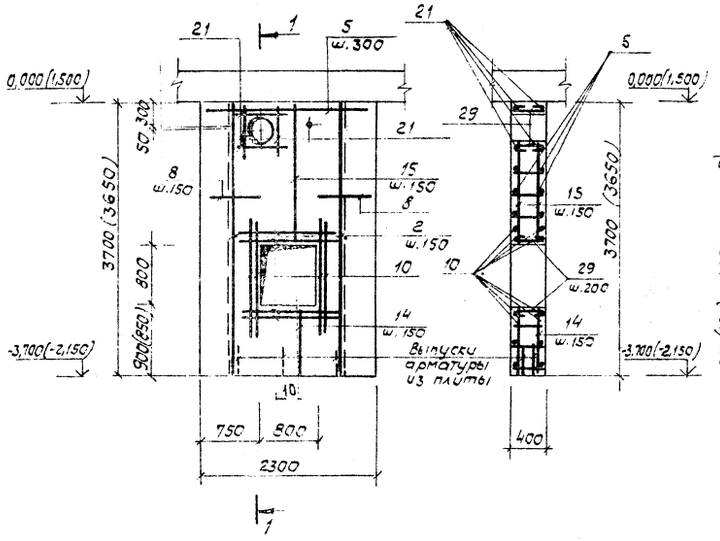

См-13 2-2

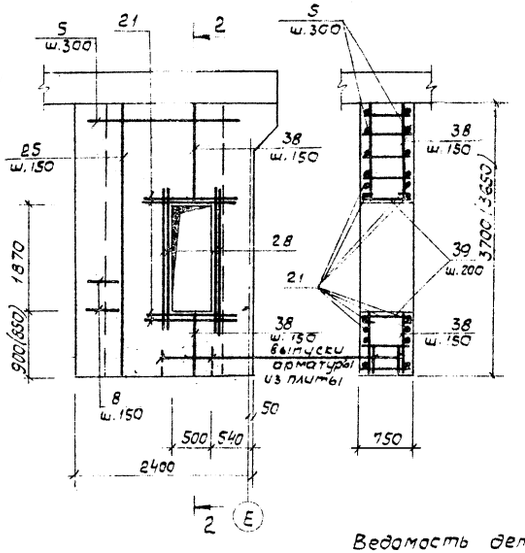

См-14 3-3

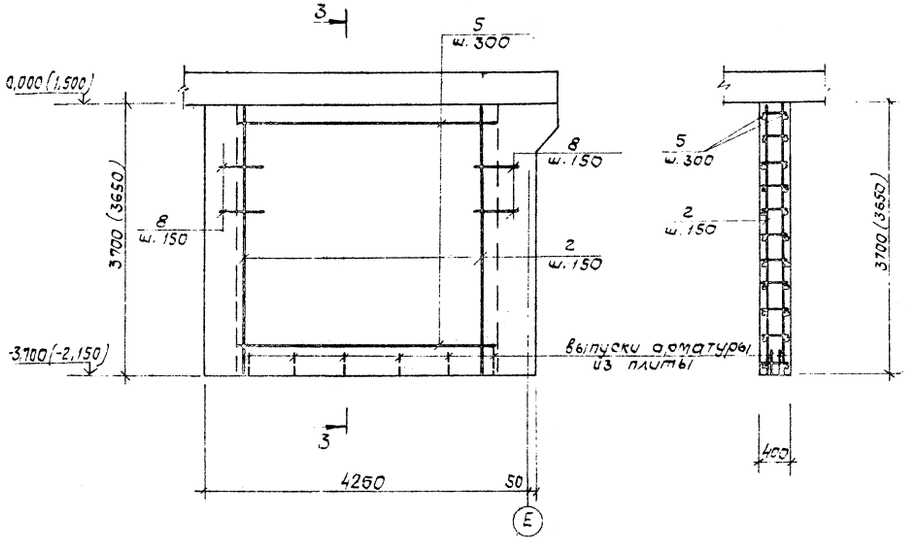

Ведомость деталей

Поз.	Эскиз
39*	55 740 55

1. Схему расположения монолитных стен см. л. 24
2. Отметки и размеры в скобках даны для водонасыщенных грунтов.
3. Поз 8*, 29* см. ведомость деталей л. 25 поз. 39* на данном листе.
4. Ведомость расхода стали см. л. 33

Спецификация

Формат	Зона	Поз	Обозначение	Наименование	Кол.	Примечан.
				Стена монолитная См-12 шт. 1		
				Сборочные единицы		
		2	ИМ л. 12	Каркас плоский КР-96	6	
		14	То же л. 9	Каркас плоский КР-102	6	
		15	" л. 9	" КР-103	6	
				Детали		
		5	ГОСТ 5781-82*	ФВАIII; ℓ общ. = 40000	-	15,8
		8*	То же	ФВАIII, ℓ = 1900	80	0,8
		10	"	Ф32АIII; ℓ = 2200	16	13,9
		21	"	Ф25АIII, ℓ = 1500	8	5,8
		29*	"	ФВАI; ℓ = 500	15	0,2
				Материалы		
				Бетон М300, м3	1,96	
				Стена монолитная См-13 шт. 1		
				Сборочные единицы		
		25	ИМ л. 12	Каркас плоский КР-106	8	
		38	То же л. 9	" КР-112	8	
				Детали		
		5	ГОСТ 5781-82*	ФВАIII, ℓ = 35000	-	13,8
		8*	То же	ФВАIII, ℓ = 1900	90	0,8
		21	"	Ф25АIII, ℓ = 1500	8	5,8
		28	"	Ф25АIII, ℓ = 3200	8	12,3
		39	"	ФВАI, ℓ = 850	6	0,3
				Материалы		
				Бетон М300, м3	4,85	
				Стена монолитная См-14 шт. 1		
				Сборочные единицы		
		2	ИМ л. 12	Каркас плоский КР-96	27	
				Детали		
		5	ГОСТ 5781-82*	ФВАIII, ℓ общ. = 96000	-	37,9
		8*	То же	ФВАIII, ℓ = 1900	98	0,8
				Материалы		
				Бетон М300, м3	6,8	

925 7/1 32

				А-III-200-307.86	АС
Нач. АТМ-1	Бадзюх		1985	Отдельно стоящее заглубленное сооружение вспомогательного назначения на 200 мест	
Гл. инж.	Сухоренко			А-III-200	Стадия: Р; Лист: 29; Листов:
ГАП	Паленко				
ГИП	Дрозд			Внутренние монолитные стены. См-12 ÷ См-14 Спецификация	ГИПРОНИИЗДРАВ Киевский филиал
Рук. гр.	Матяш				
Инженер	Метель				
Н. контр.	Бадзюх				

Привязан

Инв. №

Инв. № подл. | Подпись и дата | Взам. инв. №

Копир.

Формат А2

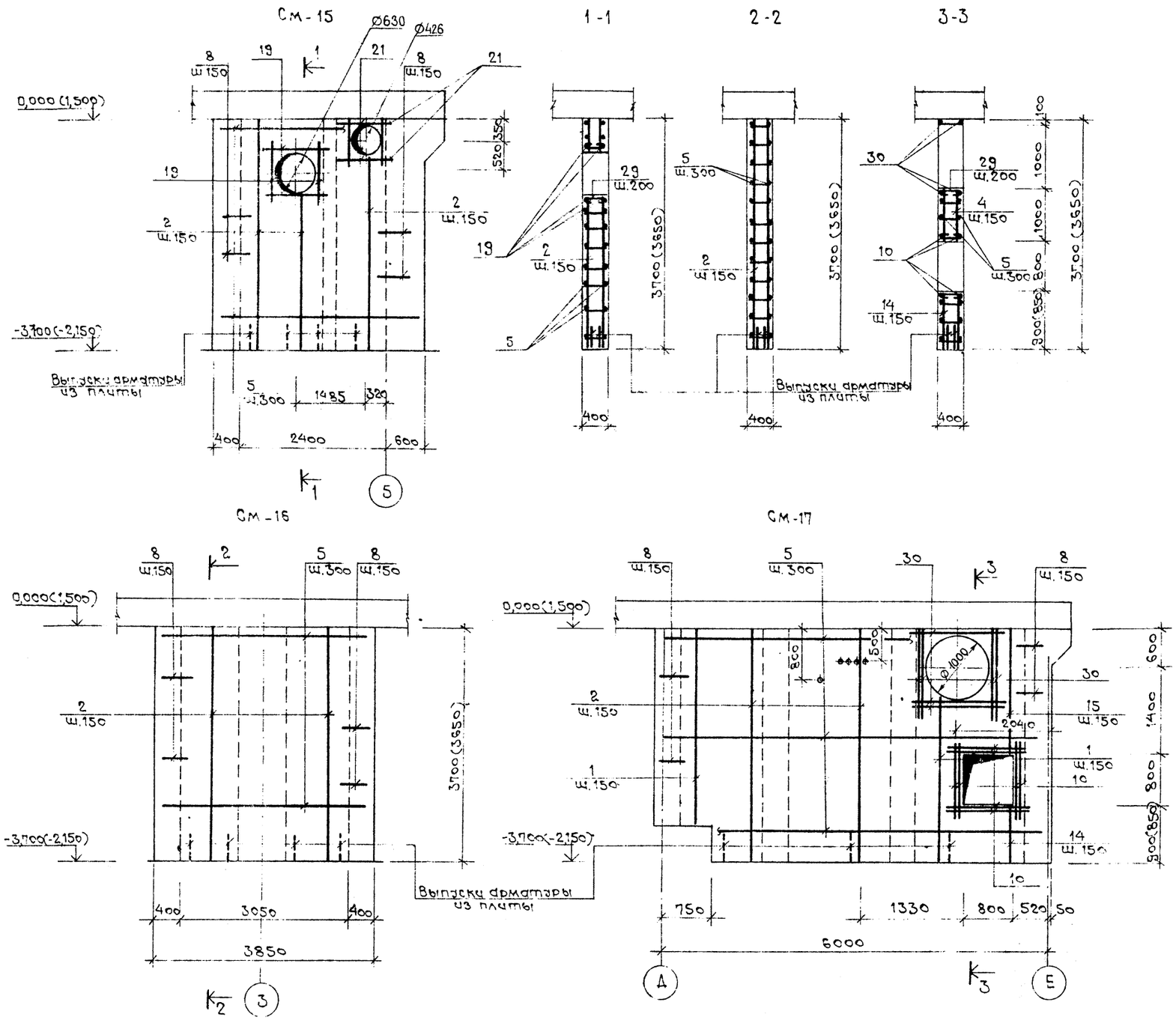

1. Схему расположения монолитных стен см. л.24
2. Отметки и размеры в скобках даны для водонасыщенных грунтов.
3. Поз. 8*, 29* см. ведомость деталей л.25
4. Ведомость расхода стали см. лист 33.

Спецификация

Формат	Зона	Поз.	Обозначение	Наименование	Кол.	Примечан
				Стена монолитная См-15 шт		
				Сборочные единицы		
		2	ИМ л.12	Каркас плоский КР-96	16	
				Детали		
		5	ГОСТ 5781-82*	ф 8АIII, ℓ общ. = 90000		35,6
		8*	То же	ф 8АIII, ℓ = 1900	95	0,8
		19	"	ф 25АIII, ℓ = 1700	8	6,5
		21	"	ф 25АIII, ℓ = 1500	8	5,8
		29*	"	ф 8АI, ℓ = 500	17	0,2
				Материалы		
				Бетон М 300 м³	4,44	
				Стена монолитная См-16		
				Сборочные единицы		
		2	ИМ л.12	Каркас плоский КР-96	20	
				Детали		
		5	ГОСТ 5781-82*	ф 8АIII, ℓ общ. = 60000	—	23,7
		8*	То же	ф 8АIII, ℓ = 1900	100	0,8
				Материалы		
				Бетон М 300 м³	4,5	
				Стена монолитная См-17		
				Сборочные единицы		
		1	ИМ л. 12	Каркас плоский КР-95	10	
		2	То же л. 12	Каркас плоский КР-96	25	
		14	" л. 9	" КР-102	6	
		15	" л. 9	" КР-103	2	
				Детали		
		5	ГОСТ 5781-82*	ф 8АIII, ℓ общ. = 120000	—	47,4
		8*	То же	ф 8АIII, ℓ = 1900	90	0,8
		10	"	ф 32АIII, ℓ = 2200	16	13,9
		29*	"	ф 8АI, ℓ = 500	15	0,2
		30	"	ф 25АIII, ℓ = 2000	14	7,7
				Материалы		
				Бетон М 300 м³	8,5	

9257/1 33

Нач. АСМ-1	Бадзюх		1985г
Гл. инж.	Сухаренко		
ГАП	Попенко		
ГИП	Дрозд		
Рук. гр.	Матияш		
Инженер	Метель		
Н. контр.	Бадзюх		

Привязан

Инв. №

А-III-200-307.86 АС

Отдельно стоящее заглубленное сооружение вспомогательного назначения на 200 мест

А-III-200

Стадия	Лист	Листов
Р	30	

Внутренние монолитные стены См-15 ÷ См-17. Спецификация.

ГИПРОНИИЗДРАВ Киевский филиал

Копировал

Формат А2

Инв. № подл. | Подпись и дата | Взам. инв. №

См. 18

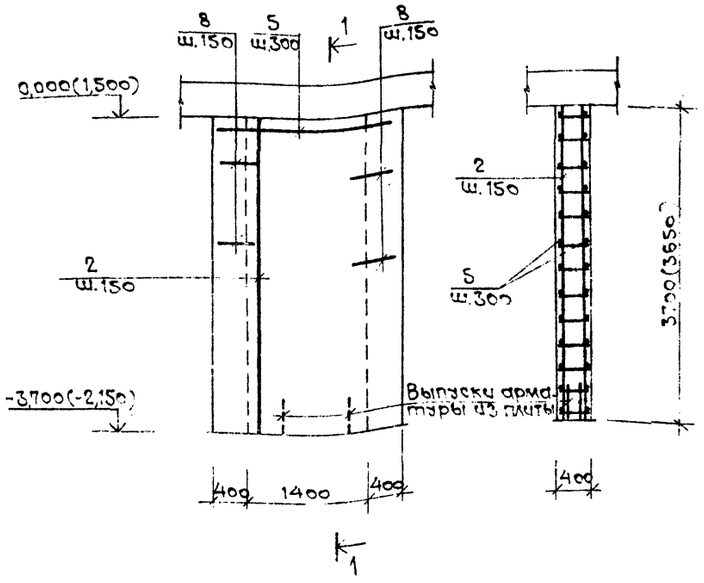

См. 19

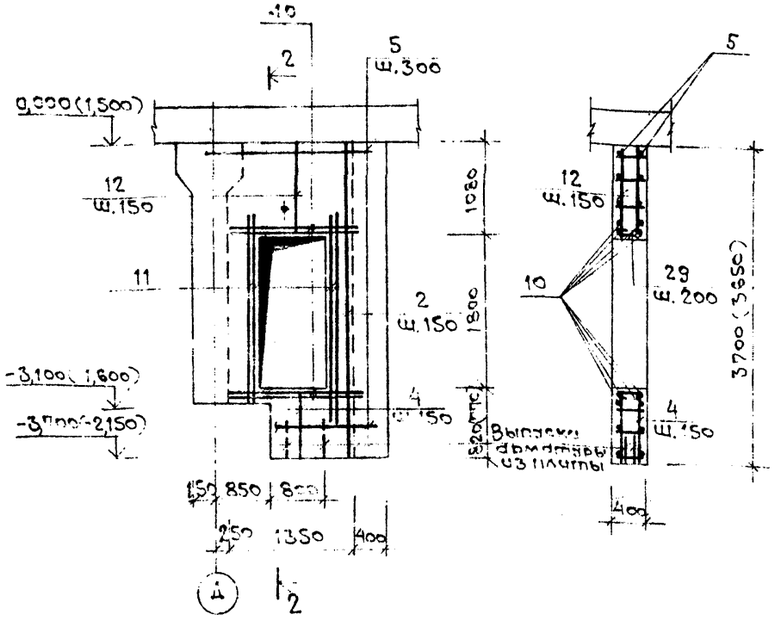

См. 20

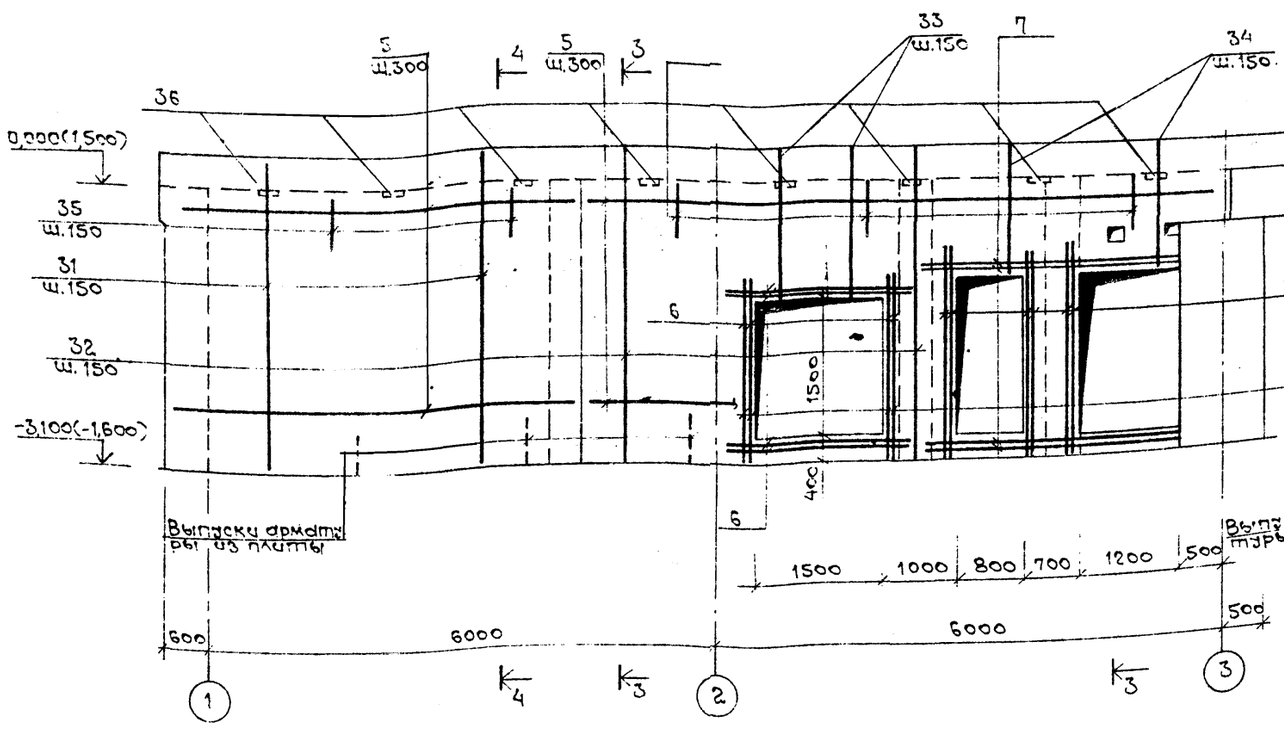

1. Схему расположения монолитных стен см. л. 24
2. Отметки и размеры в скобках даны для водонасыщенных грунтов.
3. Поз. 8*, 29* см. ведомость деталей л. 25
4. Ведомость расхода стали см. л. 33

Спецификация

Формат	Зона	Поз.	Обозначение	Наименование	Кол.	Примеч.
				Стена монолитная См.18		
				Сборочные единицы		
		2	ИМ л. 12	Каркас плоский КР-96	10	
				Детали		
		5	ГОСТ 5781-82*	ф8AIII, ℓобщ. = 33000	—	13,0
		8*	то же	ф8AIII, ℓ = 1900	96	9,8
				Материалы		
				Бетон М300 м³	21	
				Стена монолитная См.19		
				Сборочные единицы		
		2	ИМ л. 12	Каркас плоский КР-96	2	
		4	то же л. 9	" КР-98	6	
		12	" л. 9	" КР-100	6	
				Детали		
		5	ГОСТ 5781-82*	ф8AIII, ℓобщ. = 20000	—	7,9
		10	то же	ф32AIII, ℓ = 2200	8	13,9
		11	"	ф32AIII, ℓ = 3200	8	20,2
		29*	"	ф8AI, ℓ = 500	10	0,2
				Материалы		
				Бетон М300 м³	3,2	
				Стена монолитная См.20		
				Сборочные единицы		
		31	ИМ л. 12	Каркас плоский КР-107	38	
		32	то же л. 12	" КР-108	5	
		33	" л. 8	" КР-109	19	
		34	" л. 8	" КР-110	11	
		35	" л. 8	" КР-111	81	
				Детали		
		5	ГОСТ 5781-82*	ф8AIII, ℓобщ. = 200000	—	79,00
		6	то же	ф32AIII, ℓ = 2700	16	17,0
		7	"	ф32AIII, ℓ = 3400	12	21,5
		11	"	ф32AIII, ℓ = 3200	8	20,2
				Материалы		
				Бетон М300 м³	163,4	

Инв. № подл. | Подпись и дата | Взам. инв. №

Привязан

Инв. №

Нач. АСМ	Бадзюх		1985
Гл. инж.	Сухаренко		
ГАП	Поленко		
ГИП	Дрозд		
Рук. гр.	Матиящук		
Инженер	Метель		
Н. контр.	Бадзюх		

А-III-200-307.86 АС

Отдельно стоящее заглубленное сооружение Вспомогательного назначения на 200 мест

А - III - 200

Стадия	Лист	Листов
Р	31	

Внутренние монолитные стены См.18 ÷ См.20. Спецификация

ГИПРОНИИЗДРАВ Киевский филиал

Копировал М. Фомай

Формат А2

9257/1 34

См-21

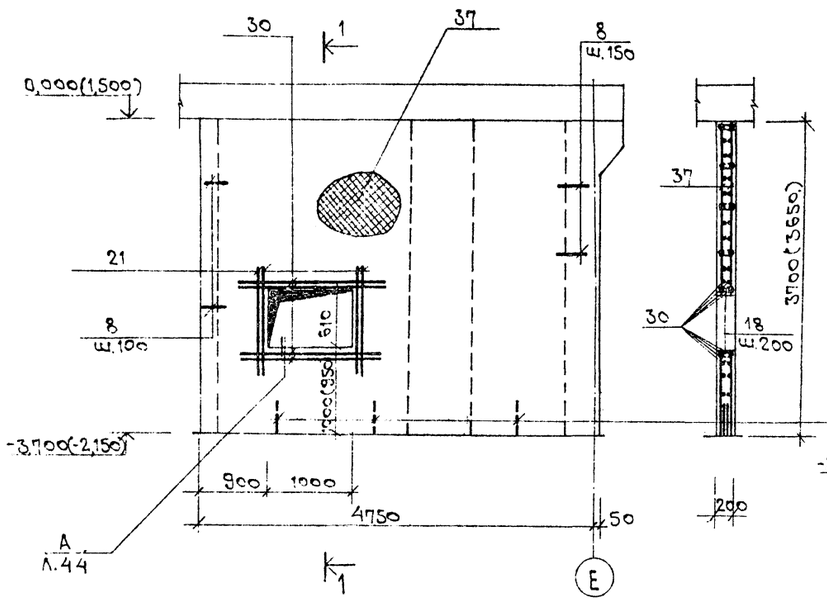

1-1

См-22

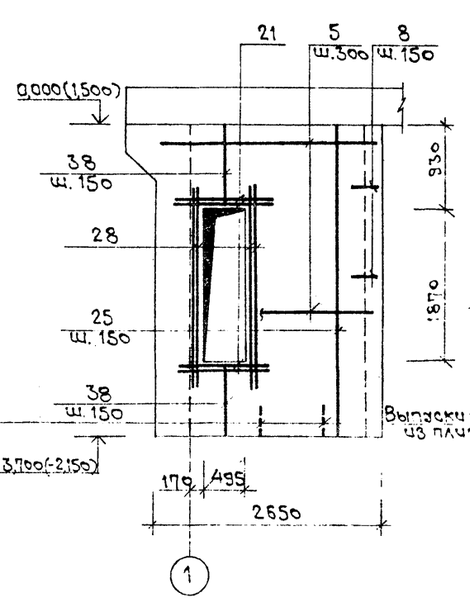

2-2

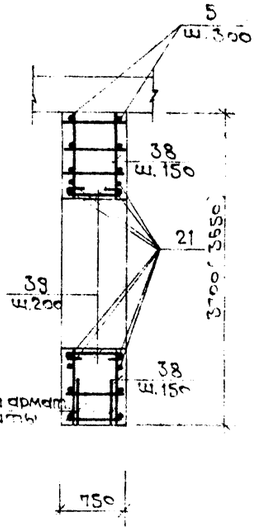

См-23

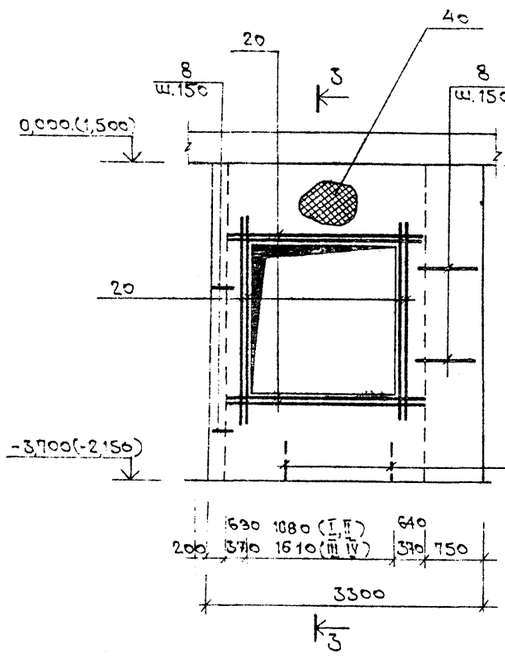

3-3

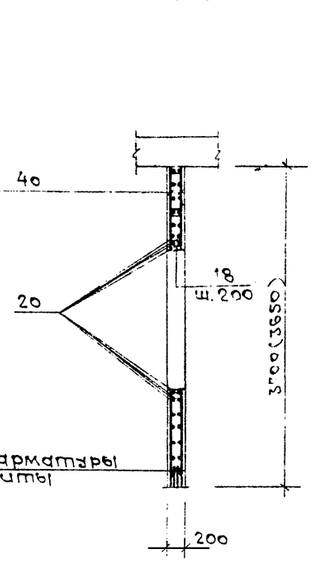

Спецификация

Формат	Зона	Поз.	Обозначение	Наименование	Кол.	Примеч.
				Стена монолитная См.21		
				Сборочные единицы		
				Сетка		
		37	ГОСТ 8478-81	С $\frac{8AIII-100}{8AIII-100}$ 4700×3650 $\frac{200\times300}{2.5}$	2	
				Детали		
		8*	ГОСТ 5781-82*	ф8AIII, ℓ=1900	100	0,8
		18*	То же	ф8AI ℓ=300	12	0,1
		21	"	ф25AIII, ℓ=1500	8	5,8
		30	"	ф25AIII, ℓ=2000	8	7,7
				Материалы:		
				Бетон М300 м³	3,13	
				Стена монолитная См.22		
				Сборочные единицы		
		25	ИМ л.12	Каркас плоский КР-106	10	
		38	То же л.9	Каркас плоский КР-112	8	
				Детали		
		5*	ГОСТ 5781-82*	ф8AIII, ℓобщ.=50000	—	19,8
		8*	То же	ф8AIII, ℓ=1900	52	0,8
		21	"	ф25AIII, ℓ=1500	8	5,8
		28	"	ф25AIII, ℓ=3200	8	12,3
		39*	"	ф8AI, ℓ=850	6	0,3
				Материалы		
				Бетон М300 м³	5,0	
				Стена монолитная См.23		
				Сборочные единицы		
				Сетка		
		40	ГОСТ 8478-81	С $\frac{8AIII-100}{8AIII-100}$ 3250×3650 $\frac{300}{2.5}$	2	
				Детали		
		8*	ГОСТ 5781-82*	ф8AIII, ℓ=1900	96	0,8
		20	То же	ф25AIII, ℓ=2700	16	10,4
				Материалы		
				Бетон М300, м³	14	

1. Схему расположения монолитных стен см. 24
2. Отметки и размеры в скобках даны для водонасыщенных грунтов.
3. Поз. 8* см. ведомость деталей л. 25; 18* - л. 27; 39* - л. 29
4. Ведомость расхода стали см. л. 33.

Инв. № подл. | Подпись и дата | Взам. инв. №

Привязан

Инв. №

Нач. АСМ-1	Бадзюх		1985г.
Гл. инж.	Сухаренко		
ГАП	Попенко		
ГИП	Дрозд		
Рук. гр.	Матяш		
Инженер	Метель		
Н. контр.	Бадзюх		

9257/1 35

А-III-200-307.86 АС

Отдельно стоящее заглубленное сооружение вспомогательного назначения на 200 мест

А-III-200

Стадия	Лист	Листов
Р	32	

Внутренние монолитные стены См.21 ÷ См.23. Спецификация.

ГИПРОНИИЗДРАВ Киевский филиал

Копировал

Формат А2

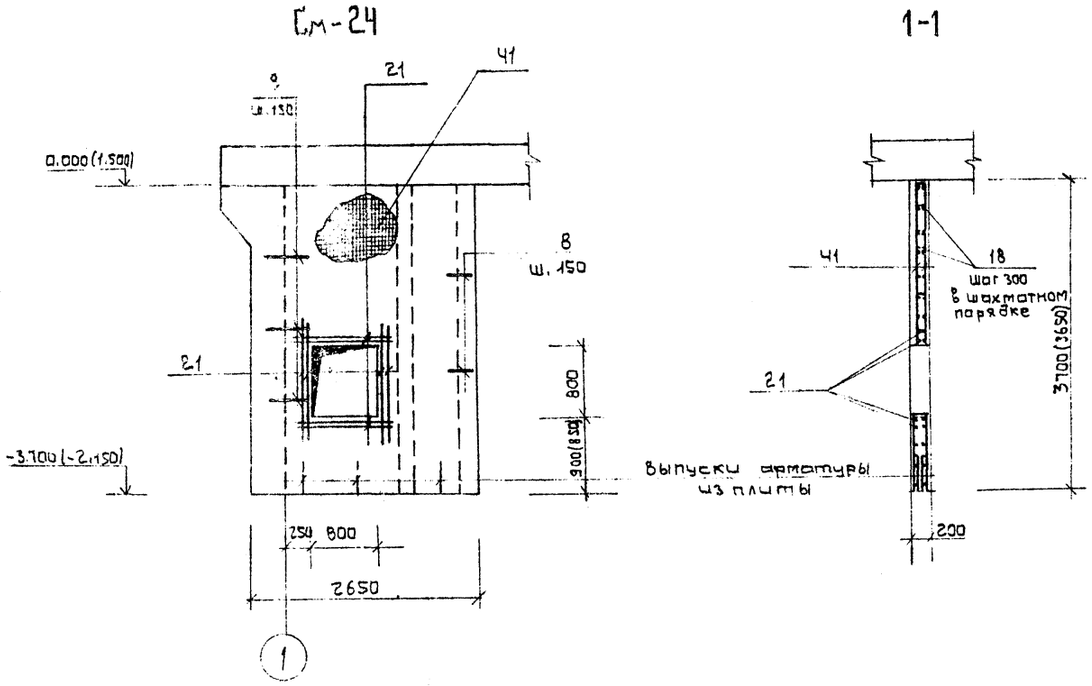

Спецификация

Формат	Зона	Поз.	Обозначение	Наименование	Кол.	Примечан
				Стена монолитная См-24 шт.1		
				Сборочные единицы		
				Сетка		
		41	ГОСТ 8478-81	С $\frac{8А III\ 100}{8А III\ 100}$ 2525×3650 $\frac{300\times23}{25}$	2	
				Детали		
		8*	ГОСТ 5781-82*	ф8 А III, ℓ = 1900	100	0,8
		18*	"	ф8 А I; ℓ = 300	70	0,1
		21	ГОСТ 5781-82*	ф25 А III; ℓ = 1500	16	5,8
				Материалы		
				Бетон М300 $м^3$	1,4	

Ведомость расхода стали на элемент, кг

Марка элемента	Изделия арматурные										Всего
	Арматура класса										
	А I				А III						
	ГОСТ 5781-82*				ГОСТ 5781-82*						
	ф 8	ф 10		Итого	ф 8	ф 16	ф 18	ф 25	ф 32	Итого	
Внутренние монолитные стены	164,6	2135,1		2299,7	3063,1	575,1	7487,9	1272,6	3040,4	15439,1	17738,8

1. Схему расположения монолитных стен см. л.24
2. Отметки и размеры в скобках даны для водонасыщенных грунтов.
3. Поз. 8* см. Ведомость деталей л.25; 18* см. л. 27.

9257/1 36

Нач. Асм.	Бадзюх		1985г	А-III-200-307.86	АС
Гл. инжен	Сухаренко			Отдельно стоящее заглубленное сооружение вспомогательного назначения на 200 мест	
ГАП	Попенко			А-III-200	Стадия: Р; Лист: 33; Листов:
ГИП	Дрозд				
Рук. груп	Матияш			Внутренняя монолитная стена См-24. Спецификация. Ведомость расхода стали.	ГИПРОНИИЗДРАВ Киевский филиал
Инженер	Метель				
Нормок.	Бадзюх				

Привязан

Инв. №

Копировал: Б.

Формат А2

Взам. инв. №

Подпись и дата

Инв. № подл.

Схема расположения наружных монолитных стен

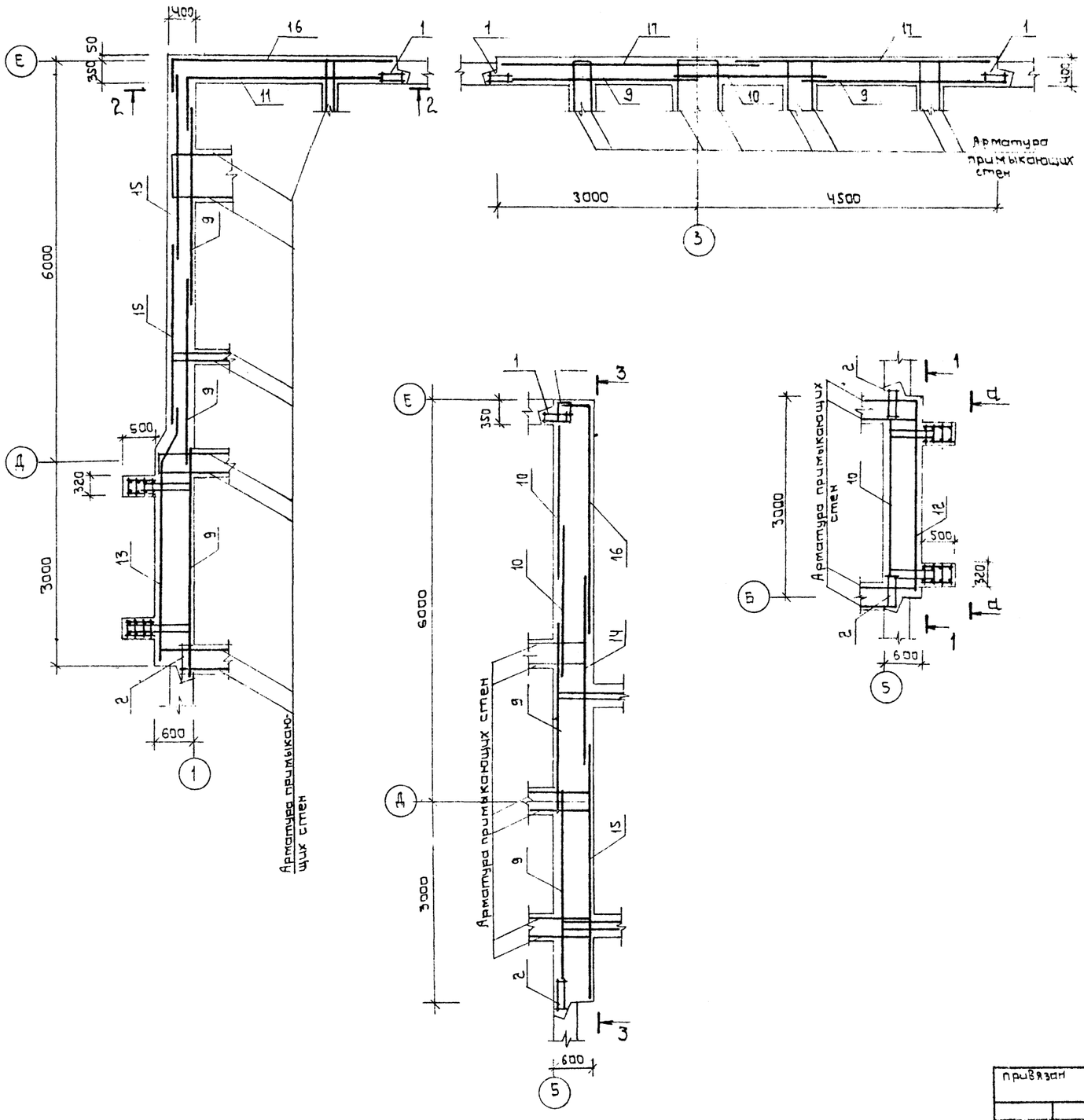

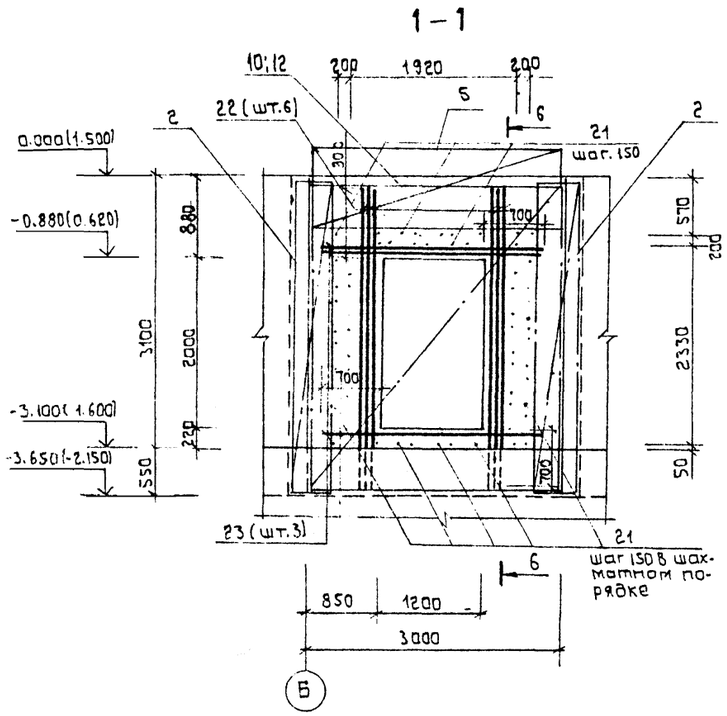

1. Данный лист рассматривать совместно с листами 35, 36.
2. Каркасы КП-113 (поз.3) укладывать в монолитной стене по оси 1, каркас КП-116 (поз.6) – по оси 5; КП-115 (поз.5), КП-116 (поз.6) – по оси Е, установка остальных каркасов выполнить по сечениям 4-4 ÷ 6-6.
3. Отметки и размеры в скобках даны для варианта с водонасыщенными грунтами.

9257/1 37

Нач. АСМ-1	Бадзюх		1985г.	А-III-200-307.86 АС
Гл. инж. АСМ	Сухаренко			Отдельно стоящее заглубленное сооружения вспомогательного назначения на 200 мест.
ГАП	Попенко			А-III-200 — Стадия: Р; Лист: 34; Листов:
ГИП	Дрозд			
Рук. гр.	Матияш			Схема расположения наружных монолитных стен. Сечение 1-1.
Техник	Бидочко			ГИПРОНИИЗДРАВ Киевский филиал
Нормок.	Бадзюх			

Привязан

Инв. №

Копировал:

Формат А2

Инв. № подл. | Подпись и дата | Взам. инв. №

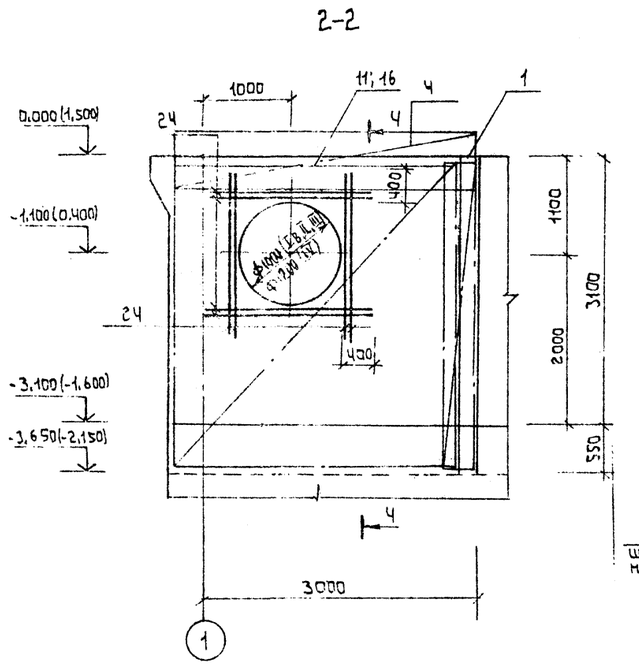

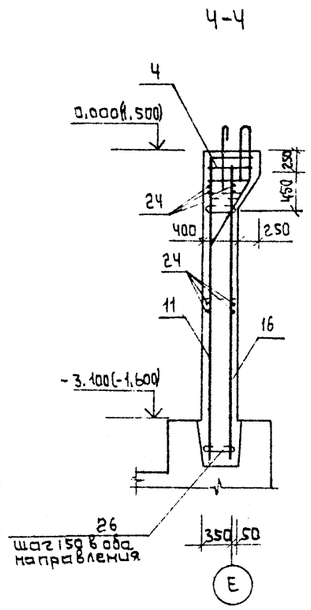

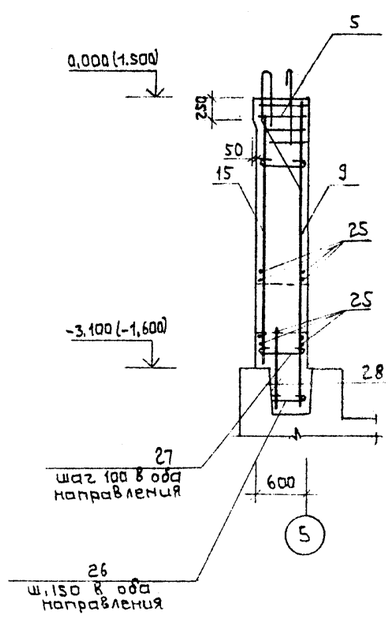

Схема расположения закладных изделий на уровне верха стен

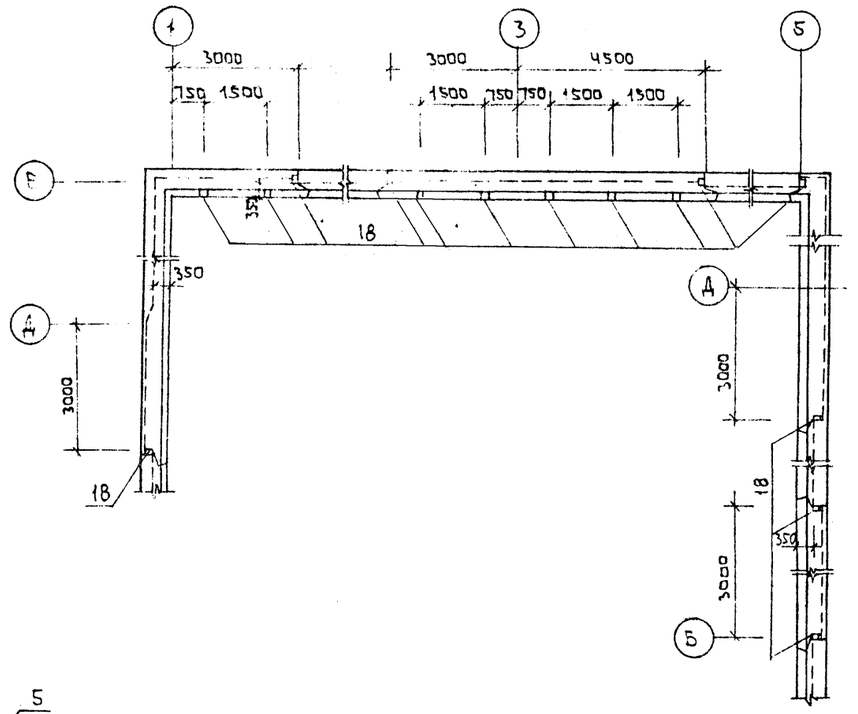

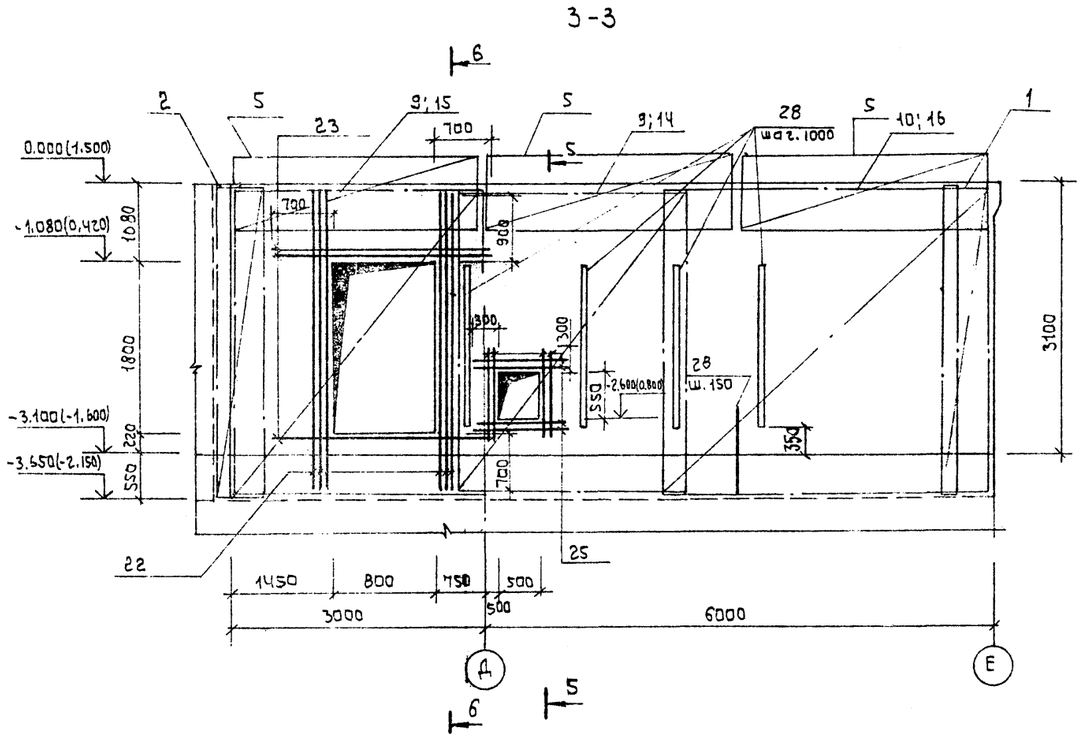

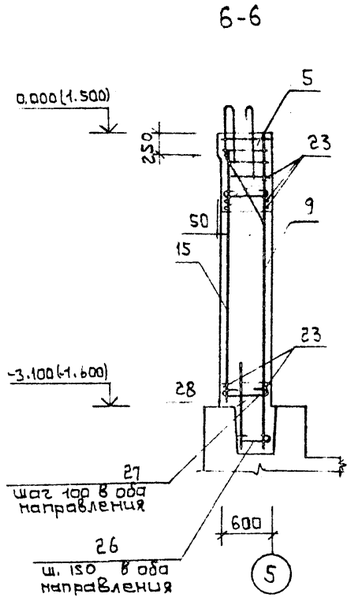

1. Данный лист рассматривать совместно с листом 34.
2. Отметки и размеры в скобках даны для варианта с водонасыщенными грунтами.

9257/1 38

Нач. АГМ-1	Бадзюх		1985 г.	А-III-200-307.86 АС
Гл. инж. АСМ-1	Сухаренко			Отдельно стоящее заглубленное сооружение вспомогательного назначения на 200 мест
ГАП	Попенко			А-III-200 — Стадия: Р; Лист: 35; Листов:
ГИП	Дрозд			
Рук. гр.	Матияш			Схема расположения наружных монолитных стен сечение 2-2÷6-6
Техник	Бидочко			Схема расположения закладных изделий на уровне верха стен
Нормок.	Бадзюх			ГИПРОНИИЗДРАВ Киевский филиал

Копировал: Ка

Формат А2

Инв. № подл. | Подпись и дата | Взам. инв. №

Инв. №

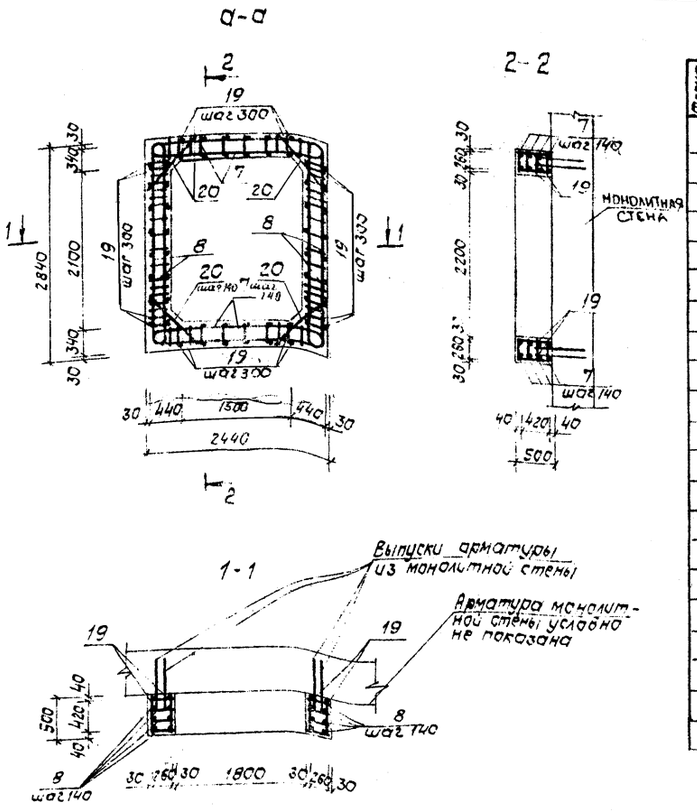

Спецификация

Формат	Зона	Поз.	Обозначение	Наименование	Кол.	Примечан.
				Наружные		
				монолитные стены		
				Сборочные единицы		
				Каркасы пространственные		
		1	У-01-01/80, в.5	КП-100	4	
		2	У-01-01/80, в.5	КП-101	4	
		3	ИМ л.2	КП-113	2	
		4	то же	КП-114	1	
		5	"	КП-115	4	
		6	"	КП-116	3	
				Каркасы плоские		
		7	03.005-6, в.2	К 11	8	
		8	03.005-6, в.2	К 16	8	
				Сетки		
		9	ИМ л.16	С-116	7	
		10	то же	С-117	4	
		11	"	С-118	1	
		12	"	С-119	1	
		13	" л.17	С-120	1	

Спецификация

Формат	Зона	Поз.	Обозначение	Наименование	Кол.	Примечан.
		14	ИМ л.17	С-121	1	
		15	то же	С-122	3	
		16	"	С-123	2	
		17	"	С-124	2	
				Изделия закладные		
		18	1.400-6/76.1 л.84	М4-1	15	
		28	03.005-6, в.2	МН2	4	
				Детали		
		19	ГОСТ 5781-82*	Ф10АIII ℓ=490	56	0,3кг
		20	то же	Ф10АIII ℓ=1040	16	0,6кг
		21*	"	Ф22АIII ℓ=2150	120	6,4кг
		22	"	Ф32АIII ℓ=3600	12	22,7кг
		23	"	Ф25АIII ℓ=2600	6	10,0кг
		24	"	Ф25АIII ℓ=2000	8	7,7кг
		25	"	Ф16АIII ℓ=1150	8	1,8кг
		26*	"	Ф8АI ℓ=440	2420	0,2кг
		27*	"	Ф10АI ℓ=660	2590	0,4кг
		28	"	Ф25АIII ℓ=1300	133	5,0кг
				Материалы		
				Бетон М300		59,1м³

Ведомость деталей

Поз.	Эскиз
21	900 / 900 — 350
26	50 — 340 — 50
27	60 — 540 — 60

1. Данный лист рассматривать совместно с листами 34, 35.

Ведомость расхода стали на элемент, кг

Марка элемента	Изделия арматурные													Всего	Изделия закладные							Общий расход
	Арматура класса														Арматура класса			Прокат марки			Всего	
	А-I					А-III									А-III			ВСТ3 ПС6				
	ГОСТ 5781-82*					ГОСТ 5781-82*									ГОСТ 5781-82*			ГОСТ 19903-74*				
	Ф6	Ф8	Ф10	Ф20	Итого	Ф10	Ф14	Ф16	Ф20	Ф22	Ф25	Ф32	Итого		Ф8		Итого	-δ=6	-δ=8 -δ=5	Итого		
Монолитные ж.б. стены	30,7	1093,0	1165,6	820,4	3109,7	57,2	20,0	239,4	14,4	918,4	5829,9	272,4	7351,7	10461,4	1,5		1,5	19,5	38,0/48	62,3	63,8	10525,2

9257/1 39

Нач.АСМ	Бадзюх		1985г
Гл.инж.АСМ	Сухаренко		
ГАП	Попенко		
ГИП	Дрозд		
Рук.гр.	Матияш		
Техник	Бидочко		
Н.контр.	Бадзюх		

Привязан

Инв. №

А-III-200-307.86 АС

Отдельно стоящее заглубленное сооружение вспомогательного назначения на 200 мест

А-III-200

Стадия	Лист	Листов
Р	36	

Наружные монолитные стены. Сечение а-а. Спецификация. Ведомость расхода стали.

ГИПРОНИИЗДРАВ Киевский филиал

Копир.

Формат А2

Инв. № подл. | Подпись и дата | Взам. инв. №

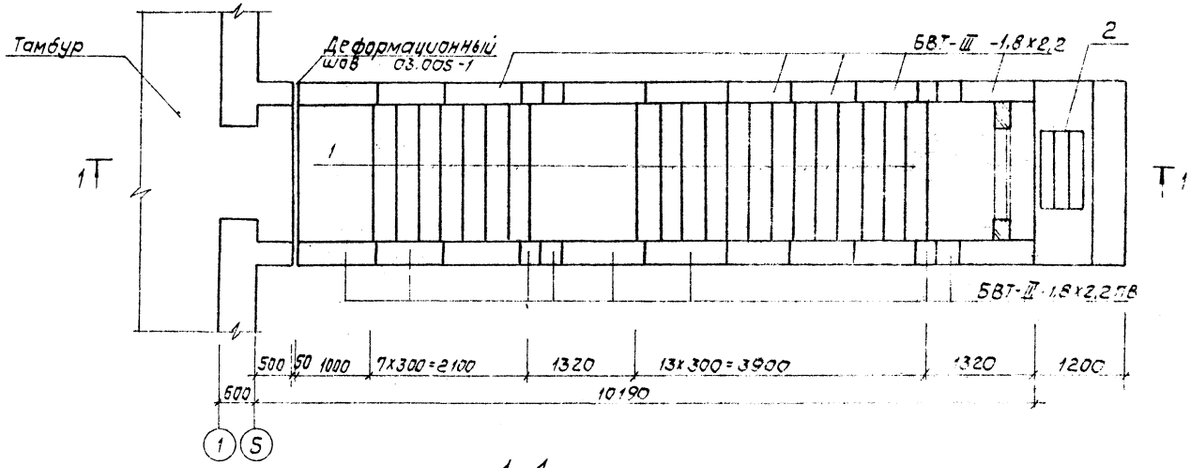

1 - 1

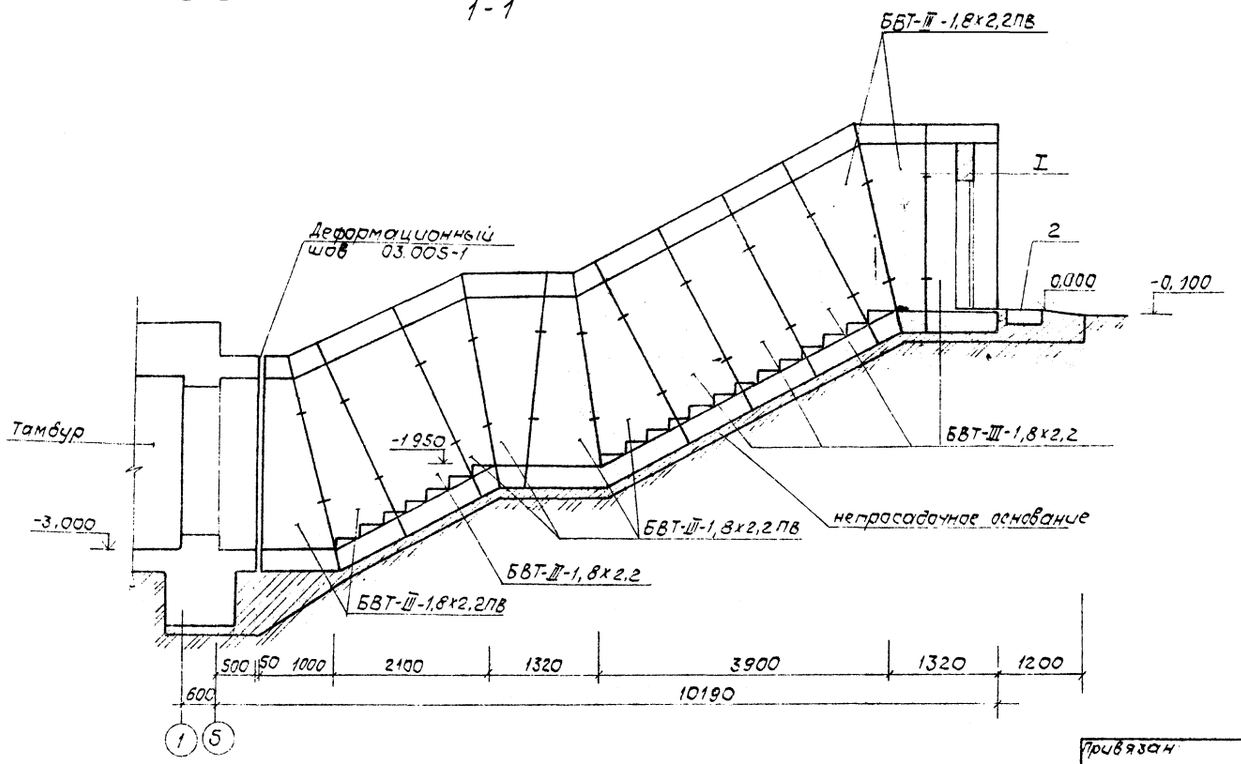

Спецификация на 1 вход

Марка поз.	Обозначение	Наименование	Кол.	Масса ед., кг	Примечание
		Сборные блоки входов			
	03.005-6 в.2	БВТ-III - 1,8х2,2	5	7300	
	То же	БВТ-III - 1,8х2,2 пв	8	4900	
1	03.005-6.0.32	Ступень	20	230	
2	03.005-6.0.32	Приямок с металлической решеткой	1	—	
		Детали			
	ГОСТ 380-71*	-8х60, ℓ=100	48		

1. Стыки между блоками заполнять цементным раствором М100.
2. Узел I см серию 03.005-6.0.00 ПЗ.

9257/1 40

Нач. АСМ-1	Бадзюх		1985г.	А-III-200-307.86
Гл. инж.	Сухаренко			Отдельно стоящее заглубленное сооружение вспомогательного назначения на 200 мест
ГАП	Попенко			А-III-200 — Стадия: Р; Лист: 37; Листов:
ГИП	Дрозд			
Рук. гр.	Матияш			Схема расположения элементов входов №№ 1,2 /для сухих грунтов/
Инженер	Фабрико			ГИПРОНИИЗДРАВ Киевский филиал
Н. контр.	Бадзюх			

Привязан

Инв. №

Копир.

Формат А2

Инв. № подл. | Подпись и дата | Взам. инв. №

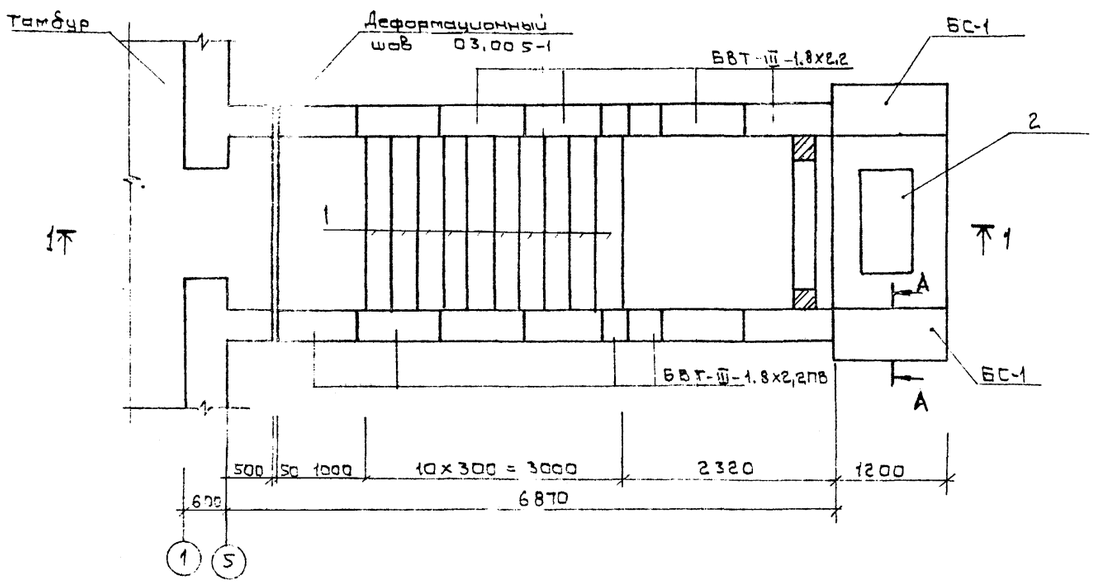

1 - 1

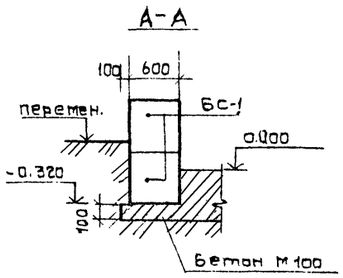

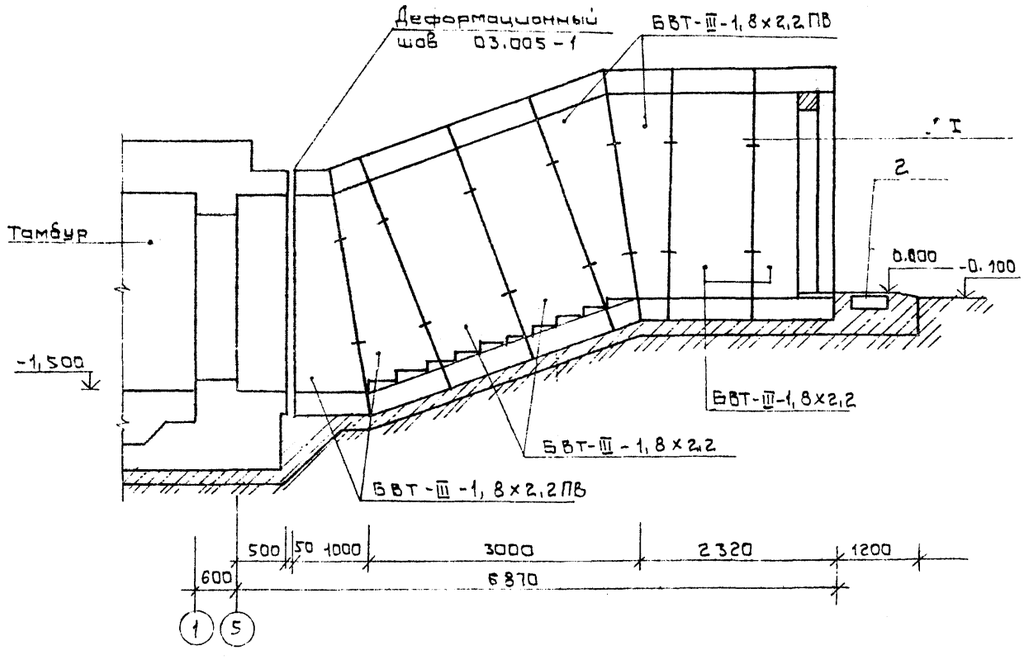

Спецификация на 1 вход

Марка, поз.	Обозначение	Наименование	Кол.	Масса ед.кг	Примечание
		Сборные блоки входов			
	03.005-6, в.2	БВТ-Ⅲ-1,8х2,2	4	7300	
	то же	БВТ-Ⅲ-1,8х2,2 п.в	4	4900	
1	03.005-6.0 32	Ступень	10	230	
2	03.005-6.0 32	Приямок с металлической решеткой	1	—	
		Блоки стен подвалов			
БС-1	ГОСТ 13579-78	ФБС 12-6-6-Т	4	960	
		Изделия закладные			
	ГОСТ 380-71*	-8х60, ℓ=100	28		

1. Стыки между блоками заполнять цементным раствором М100.
2. Узел I см. серия 03.005-6.00 ПЗ.

9257/1 41

					А-Ⅲ-200-307.86 АС
					Отдельно стоящее заглубленное сооружение вспомогательного назначения на 200 мест
привязан					А-Ⅲ-200
		Нач.АСМ	Бавзюк	1985г.	Стадия: Р; Лист: 38; Листов:
		Гл.инж.КСМ	Сухаренко		
		ГАП	Папенко		
		ГИП	Дрозд		
		Рук.гр.	Матяш		Схема расположения элементов входов №№ 1,2 /для вавилонских грунтов/
		Инжен.	Фабрика		ГИПРОНИИЗДРАВ Киевский филиал
		Нормок.	Бавзюк		
Инв.№					

Копировал: Вал Формат А2

Инв.№ подл. | Подпись и дата | Взам.инв.№

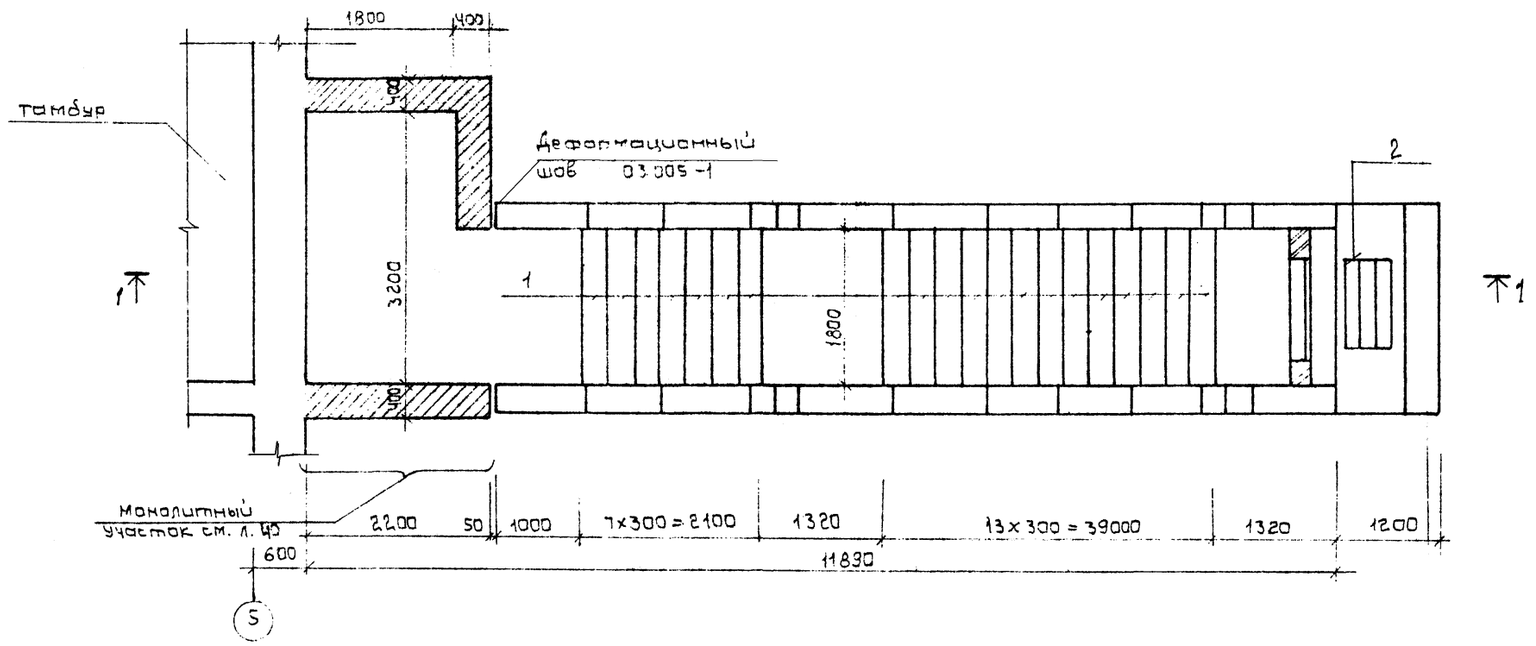

Спецификация

Марка поз.	Обозначение	Наименование	Кол.	Масса ед., кг	Примечание
		Сборные блоки входов			
	03.005-6 в.2	БВТ-Ⅲ-1.8×22	5	7300	
	то же	БВТ-Ⅲ-1.8×22 ПВ	8	4900	
1	03.005-6.0 32	Ступень	20		
2	03-005-6.0 32	Приямок с металлической решеткой	1		
		Детали			
	ГОСТ 380-71*	-8×60, ℓ=100	48	0.4	
		Монолитный участок			
		материал: Бетон М300, м³	11.0		

Ведомость расхода стали на элемент, кг

Марка элемента	Изделия арматурные									Всего:
	Арматура класса									
	AI			AIII						
	ГОСТ 5781-82*									
	ф16		Итого	ф10	ф16	ф20	ф25		Итого:	
Монолитный участок	0.8		0.8	592.5	864.6	357.1	154.6		2068.8	2068.6

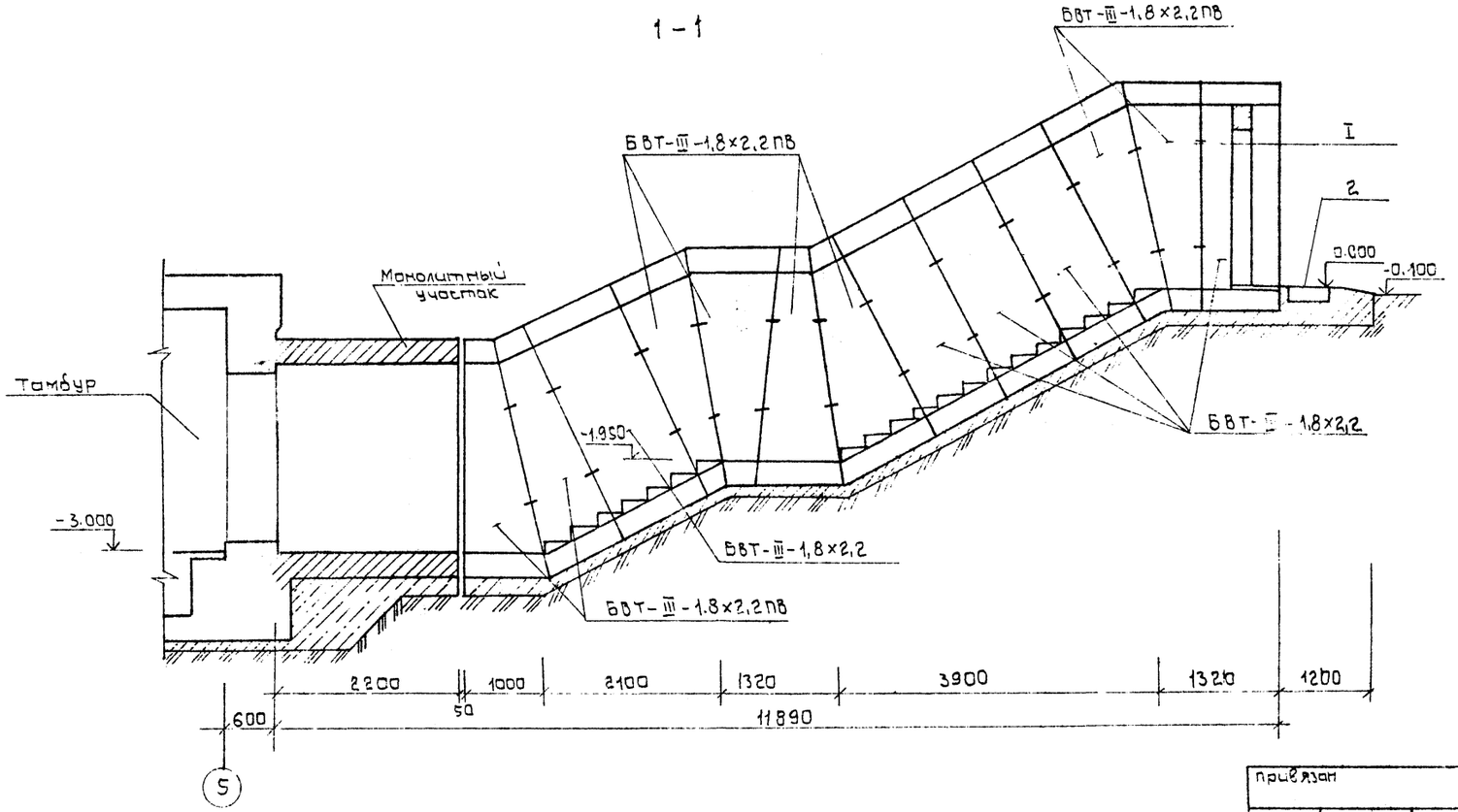

1. Армирование монолитного участка см. л. 40
2. Стыки между блоками заполнять цементным раствором М100
3. Узел I см. серию 03.005-6.0 ОО ПЗ.

9257/1 42

				А-Ⅲ-200-307.86 АС	
Нач. отд.	Бабзюк			Отдельно стоящее заглубленное сооружение вспомогательного назначения на 200 мест	
Гл. инж.	Сухаренко		1985г.		
ГАП	Поленко			А-Ⅲ-200	Стадия: Р; Лист: 39; Листов:
ГИП	Дроздов				
Рук. гр.	Матиящ			Схема расположения элементов аварийного выхода (для сухих грунтов)	ГИПРОНИИЗДРАВ Киевский филиал
Вед. инж.	Гончаренко				
Нормок.	Бабзюк				

Привязан

Инв. №

Инв. № подл. | Подпись и дата | Взам. инв. №

Копировал: [illegible]

Формат А2

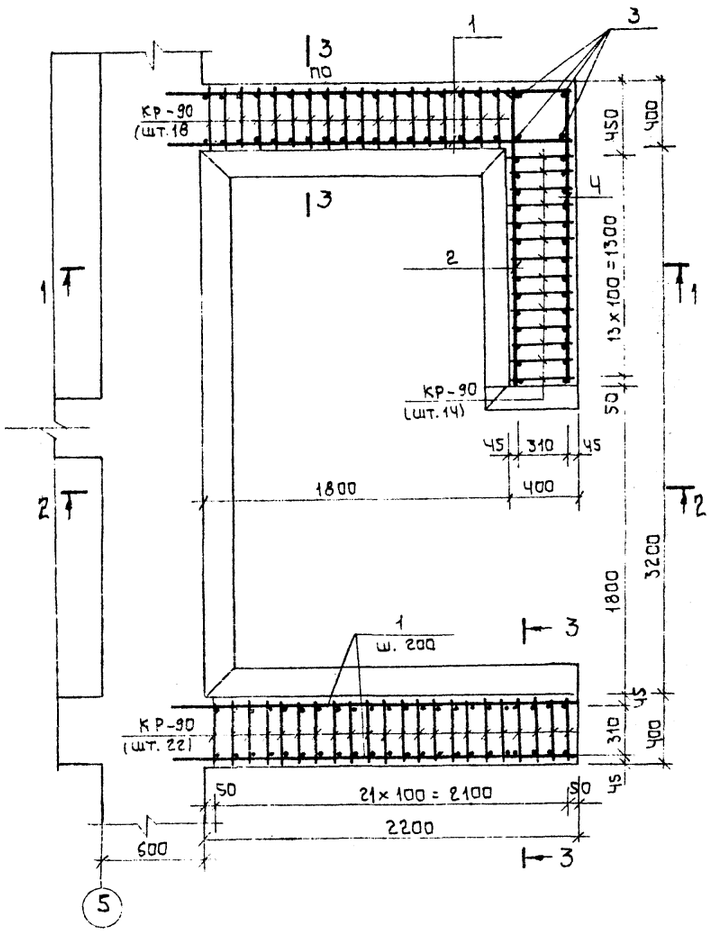

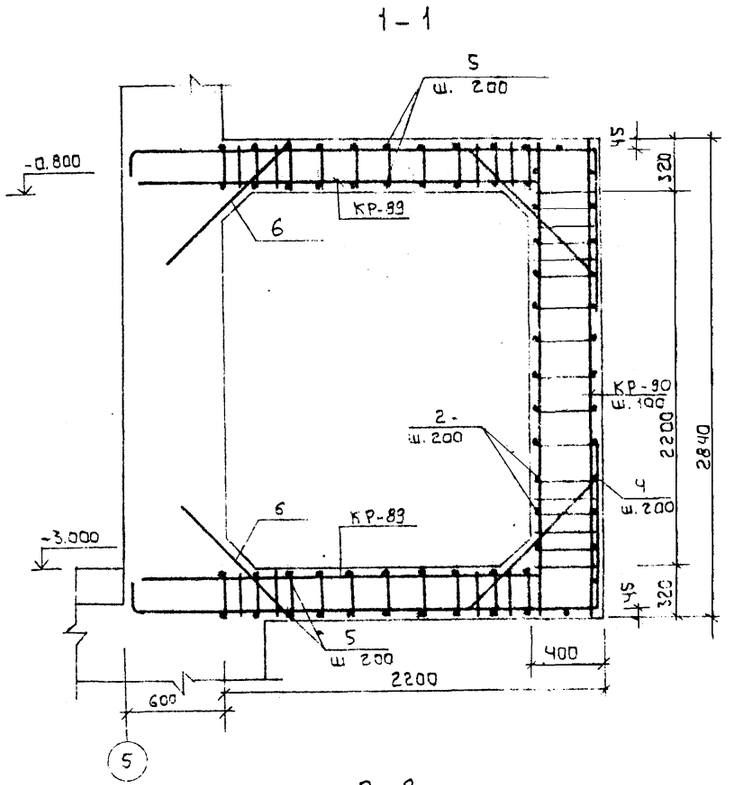

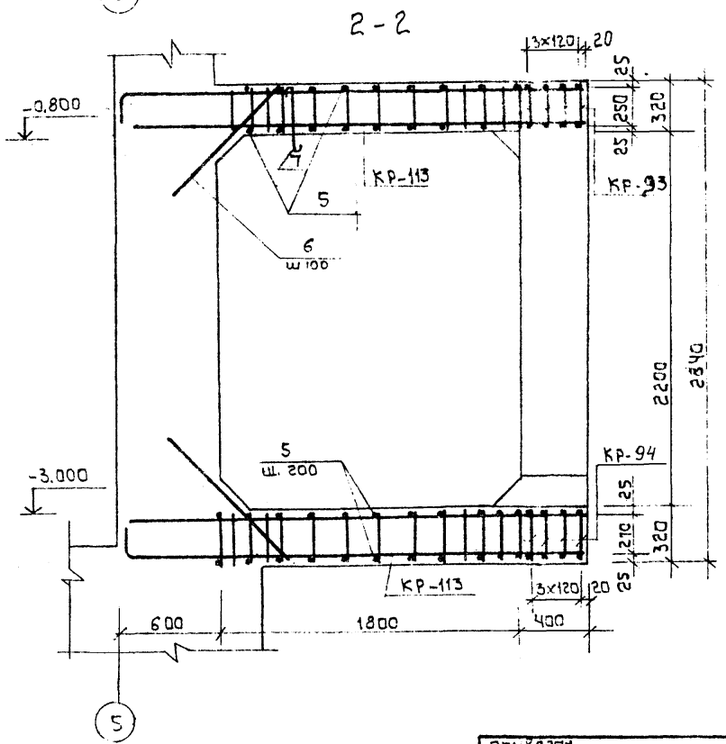

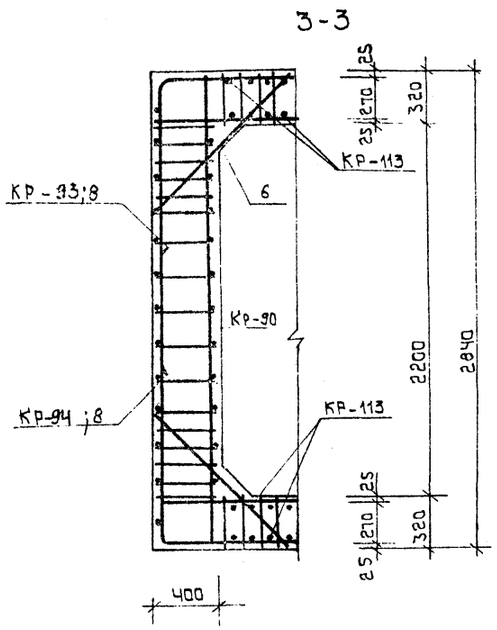

Спецификация

Формат	Зона	Поз.	Обозначение	Наименование	Кол.	Примечание
				Сборные единицы		Масса одной поз.
			ИМ. л.10	Плоский каркас КР-89	28	15.32
			то же л.10	" КР-90	54	12.17
			" л.11	" КР-113	36	11.5
			" л.11	" КР-93	4	27.3
			" л.11	" КР-94	4	22.2
				Отдельные стержни		
		1	ГОСТ 5781-82*	ф 10А III ℓ = 2500	50	1.54
		2	то же	ф 10А III ℓ = 1770	12	1.09
		3	"	ф 10А III ℓ = 2800	4	1.73
		4*	"	ф 10А III ℓ = 2170	15	1.34
		5	"	ф 10А III распр. ар. ℓ = 170 пм общ.		
		6	"	ф 10А III ℓ = 1000	124	0.617
		7	"	ф 16А I ℓ = 500	1	0.8
		8*	"	ф 16А III ℓ = 2000	38	1.23

Ведомость деталей

Поз.	Эскиз
4	400 R=50 1770
8	1000 R=80 1000

1. Данный лист см. совместно см. л.39.
2. Конструкции входа армировать и бетонировать совместно с наружными стенами сооружения

9257/1 43

Нач. АСМ	Бадзюх		1.IX.5р
Гл. инж. АСМ	Сухаренко		
ГИП	Попенко		
ГАП	Дрозд		
Рук. гр.	Матияш		
Вед. инж.	Гончаренко		
Нормок.	Бадзюх		

Привязан

Инв. №

А-III-200-307.86 АС

Отдельно стоящее заглубленное сооружение вспомогательного назначения на 200 мест

А-III-200

Стадия	Лист	Листов
Р	40	

Схема расположения элементов аварийного выхода/для сухих грунтов/. Армирование.

ГИПРОНИИЗДРАВ Киевский филиал

Копировал

Формат А2

Инв. № подл. | Подпись и дата | Взам. инв. №

1 - 1

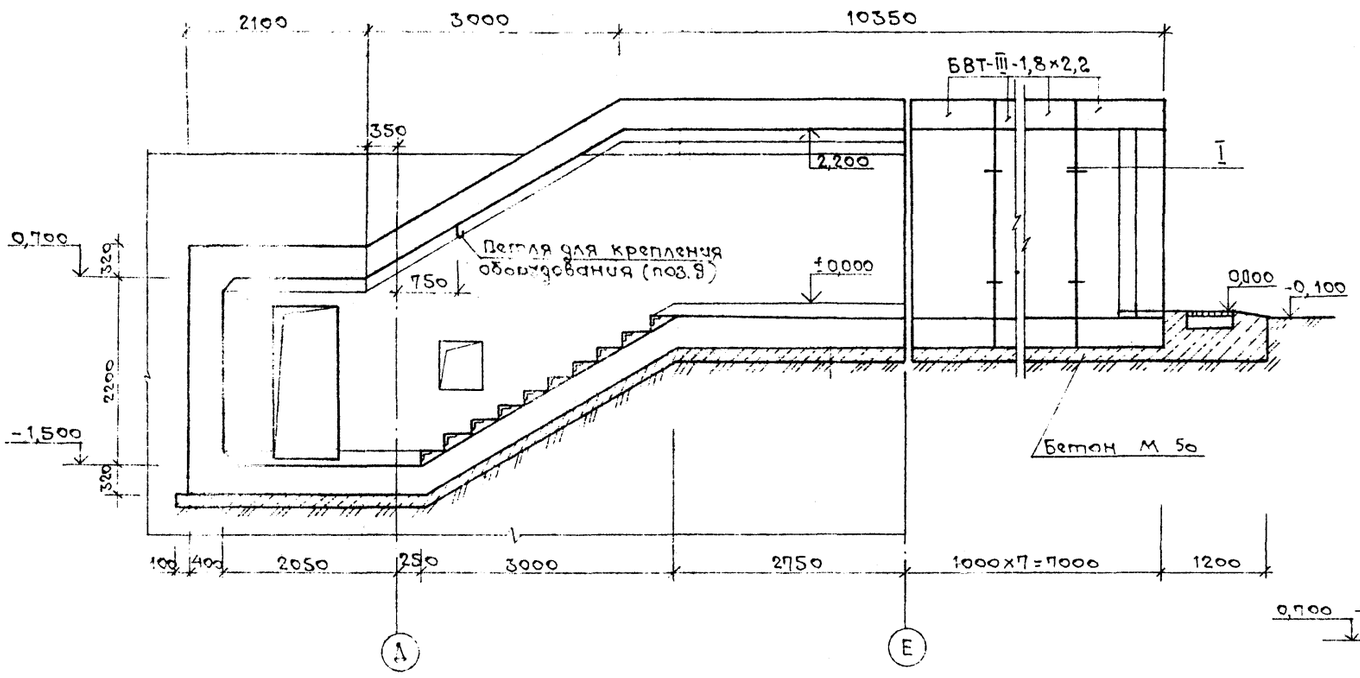

План

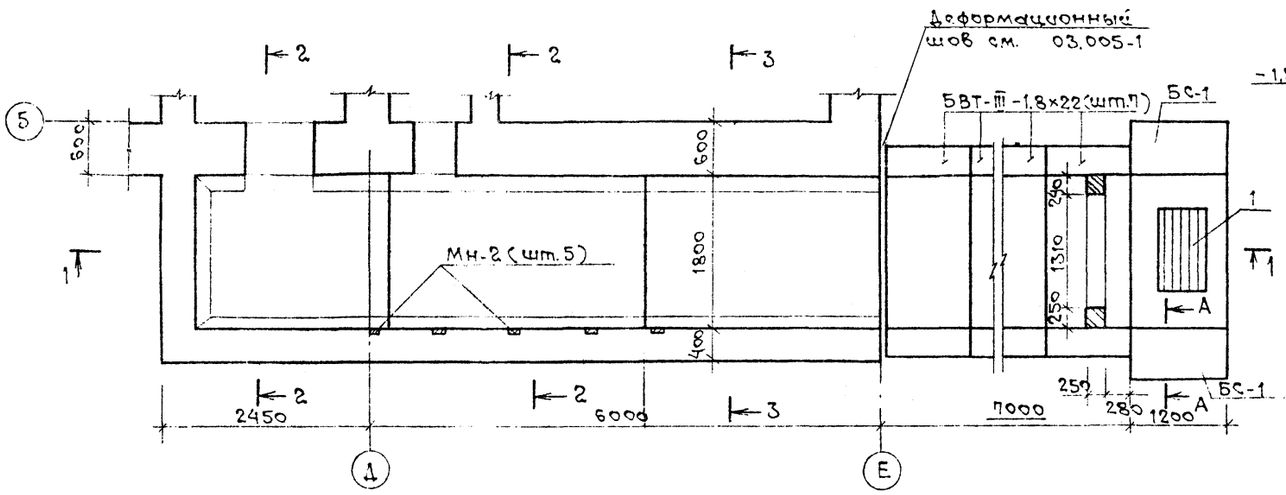

Спецификация

Марка поз	Обозначение	Наименование	Кол.	Масса ед., кг	Примечание
		Сборные блоки входов			
	03.005-6, в 2	БВТ-III-1,8×2,2	7	7300	
1	03.005-6.0 32	Приямок с металлической решеткой	1	—	
	ГОСТ 13579-78	Блоки стен подвалов			
БС-1		ФБС 12. 6.6-Т	4	960	
		Детали			
	ГОСТ 380-71*	-8×60, ℓ ~100	24		

2 - 2

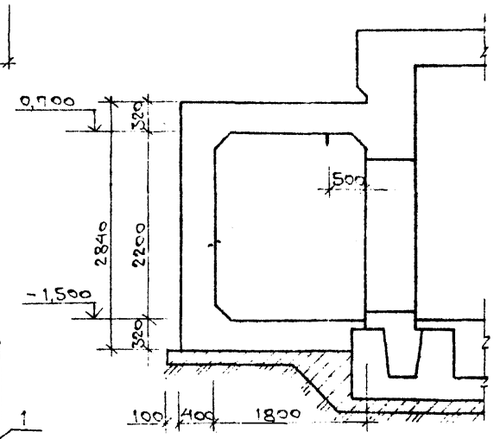

3-3

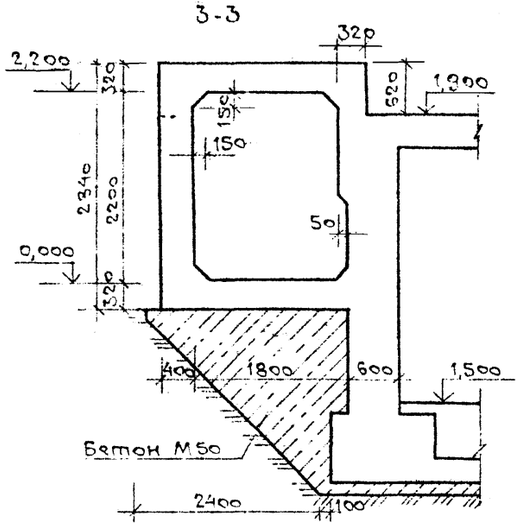

1. Армирование входа см. л. 42
2. Сечение А-А см. л. 38

Ведомость расхода стали на элемент, кг

Марка элемента	Изделия арматурные							Изделия закладные					Всего
	Арматура класса							Прокат марки			Сталь угловая		
	А-I			А III				В Ст3 пс6			В Ст3 СП6		
	ГОСТ 5781-82*							ГОСТ 535-79					
	ф8	ф16	Итого	ф10	ф16	ф20	Итого	-8×80	-5×50	Итого	∠50×5	Итого	
Аварийный выход	109,5	0,8	110,3	2401,0	3613,2	895,0	6909,3	47,5	6,0	53,5	64,0	64,0	7137,1

9257/1 44

Нач.АСМ-1	Бадзюх		1985г	А-III-200-307.86 АС	
Гл.инж.	Сухаренко			Отдельно стоящее заглубленное сооружение вспомогательного назначения на 200 мест	
ГАП	Попенко			А-III-200	Стадия: Р; Лист: 41; Листов:
ГИП	Дрозд				
Рук.гр.	Матияш			Аварийный выход (для водонасыщенных грунтов). Опалубка	ГИПРОНИИЗДРАВ Киевский филиал
Вед.инж.	Гончаренко				
Н.контр.	Бадзюх				

Привязан

Инв. №

Копировал

Формат А2

Инв. № подл. | Подпись и дата | Взам. инв. №

1 - 1

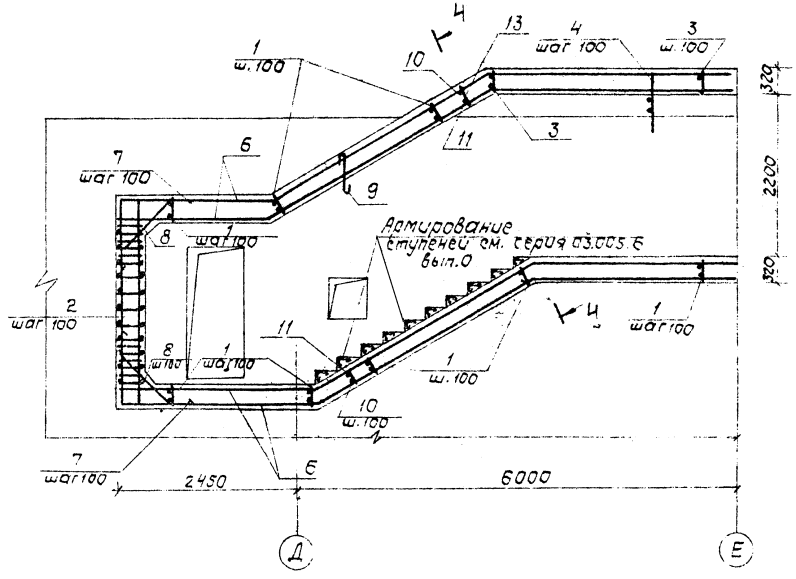

4 - 4
/армирование стен углов поворота/

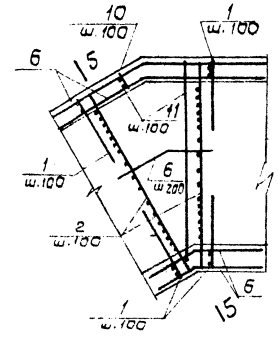

3 - 3

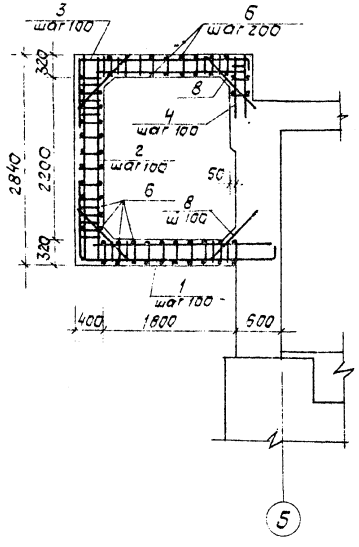

2 - 2

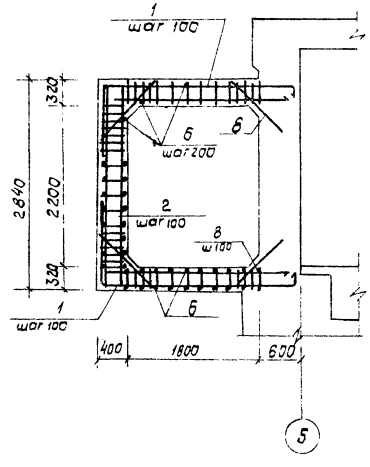

5 - 5

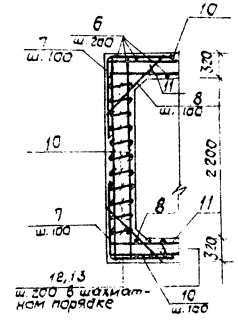

Спецификация

Формат	Зона	Поз.	Обозначение	Наименование	Кол.	Примечан.
				Сборочные единицы		Масса одной поз.
		1	ИМ л. 6	Плоский каркас КР-89	117	13,17
		2	то же л. 6	" КР-90	234	12,7
		3	" л. 6	" КР-91	40	5,53
		4	" л. 6	" КР 92	21	3,28
				Детали		
				Распределительная ар-ра		
		6	ГОСТ 5781-82*	Ф 10 А III $\ell_{общ}$ = 650 п.м		
			ГОСТ 5781-82*	Ф 8 А I ℓ = 12810	10	Армиров ступеней
		7*	то же	Ф 16 А III ℓ = 2000	26	3,16
		8	"	Ф 16 А III ℓ = 1000	311	0,617
		10	"	Ф 16 А III ℓ: от 450 ÷ 2750, ℓ = 1600	72	2,52
		11	"	Ф 20 А III ℓ: от 450 ÷ 2750, $\ell_{ср}$ = 1600	24	3,9
		12*	"	Ф 8 А I ℓ = 445	182	0,18
		13*	"	Ф 8 I ℓ = 375	180	0,15
			"			
				Металлические изделия		Масса одной поз.
			Серия 03.005-6 вып. 2	Закладная деталь МН-2	5	10,7 кг
			ГОСТ 8509-72	L 50×5 ℓ = 1700	10	6,4 кг
		9*	ГОСТ 5781-82*	Ф 16 А I ℓ = 500	1	0,8
				Материалы		
				Бетон, марки 300 $м^3$	31,5	

Ведомость деталей

Поз.	Эскиз
7	1000 | 1000
9	550, 50, 100, 50
12	345, 50, 50
13	275, 50, 50

1. Данный лист см. совместно с л. 41.
2. Конструкции входа армировать и бетонировать совместно с наружными стенами здания.
3. Ведомость расхода стали см. л. 41.
4. Позиции обозначенные * см. ведомость деталей.

9257/1 45

				А-III-200-307.86 АС	
Нач. АСМ	Бадзюх		1985г.	Отдельно стоящее заглубленное сооружение вспомогательного назначения на 200 мест	
Гл. инж.	Сухаренко				
ГАП	Пономаренко			А-III-200	Стадия: Р; Лист: 42; Листов:
ГИП	Дрозд				
Рук. гр.	Матияш			Аварийный выход для водонасыщенных грунтов / армирование.	ГИПРОНИИЗДРАВ Киевский филиал
Вед. инж.	Гончаренко				
Н. контр.	Бадзюх				

Привязан

Инв. №

Инв. № подл. | Подпись и дата | Взам. инв. №

Копир.

Формат А2

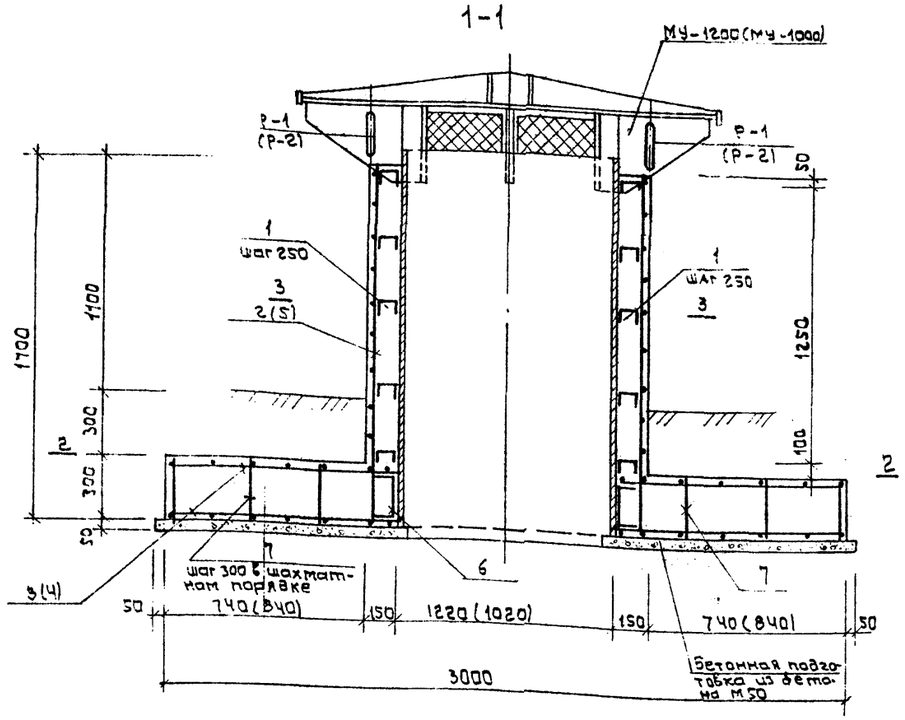

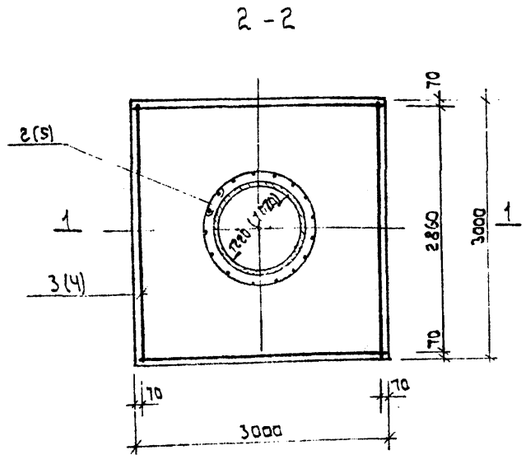

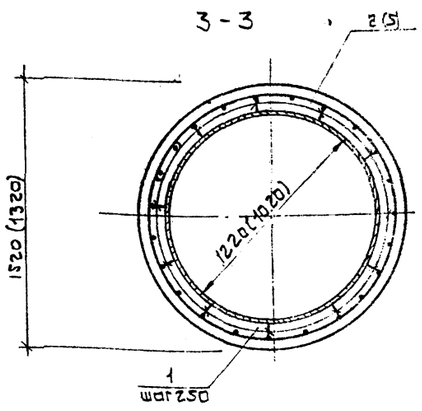

Ведомость деталей	
поз.	эскиз
1	90 (50 — 50)
6	200 (50 — 50)

1. Позиции обозначенные *) см. ведомость деталей.
2. Стержни поз. 1 приварить к стержням сеток и стальной трубе.
3. Сварку производить электродами Э-42 ГОСТ 9467-75 сплошным швом h=4 мм по длине соединения.
4. Размеры в скобках даны для МУ-1000

Спецификация				
Обозначение	Наименование		Примечание
	Вентиляционная шахта ДУ-1200		
	Сборочные единицы		
2 ИМ л.21	Сетка С-137	1	66,2кг
3 ИМ л.20	Сетка С 136	2	41,8кг
	Изделия закладные		
ИМ л.23	МУ-1200	1	1161,6кг
ИМ л.24	Р-1	8	2,60
	Детали		
1* ГОСТ 5781-82*	ф 8АI L=190	78	0.10
6* то же	ф 8АI L=300	26	0,12
7 "	ф 8АI L=280	30	0.11
	Материалы		
	Бетон М300		3,8м³
	Вентиляционная шахта ДУ-1000		
	Сборочные единицы		
4 ИМ л.21	Сетка С-138	2	82.3кг
5 ИМ л.21	Сетка С-139	1	59,4кг
	Изделия закладные		
ИМ л.23	МУ-1000	1	1057,8кг
ИМ л.24	Р-2	8	2,12кг
	Детали		
1* ГОСТ 5781-82*	ф 8АI L=190	78	0.1
6* то же	ф 8АI L=300	26	0.12
7 "	ф 8АI L=280	30	0.11
	Материалы		
	Бетон М300		3,2м³

Ведомость расхода стали на элемент, кг

Марка элемента	Изделия арматурные								Изделия закладные												Всего
	Арматура класса								Арматура класса				Прокат марки								
	АI				АIII				АI												
	ГОСТ 5781-82*				ГОСТ 5781-82				ГОСТ 5781-82				ГОСТ 82-70 103-76		ГОСТ 5336-80		ГОСТ 10704-76				
	ø8			Итого	ø12			Итого	ø8			Итого	-6-6	-8-8	N12-16	Итого	Труба ф1020	Тр. ф1220	Тр. 159х4,5	Итого	
ДУ=1000	26,5			26,5	206,5			206,5	5,1			5,1	429,6	177,1	11,8	618,5	448,4	-	2,74	451,1	1307,7
ДУ=1200	28,9			28,9	189,8			189,8	6,2			6,2	429,6	192,2	16,2	638,0	-	537,1	2,74	539,8	1402,7

Инв. № подл. | Подпись и дата | Взам. инв. №

Нач. АСМ	Бадзюк		1985г.
Гл. инж.	Сухаренко		
ГАП	Попенко		
ГИП	Дрозд		
Рук. гр.	Матияш		
Инженер	Фабрико		
Нормок.	Бадзюх		

Привязан

Инв. №

9257/1 46

А-III-200-307.86 АС

Отдельно стоящее заглубленное сооружение вспомогательного назначения на 200 мест

А-III-200

Стадия	Лист	Листов
Р	43	

Вентиляционные шахты ДУ-1200, ДУ-1000 Армирование

ГИПРОНИИЗДРАВ Киевский филиал

Копировал: Бд

Формат А2

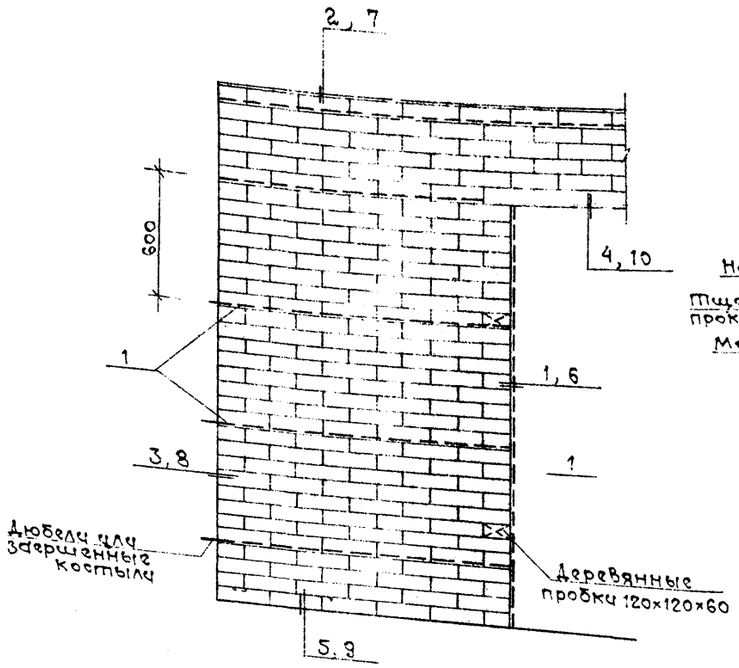

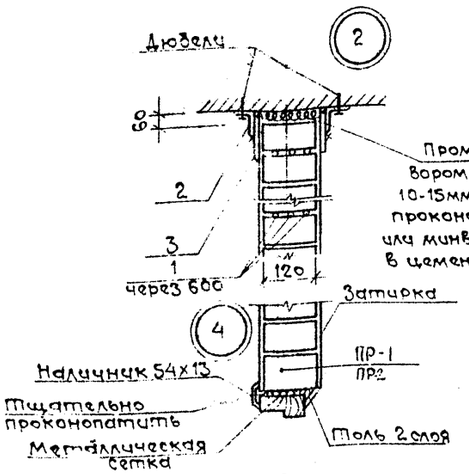

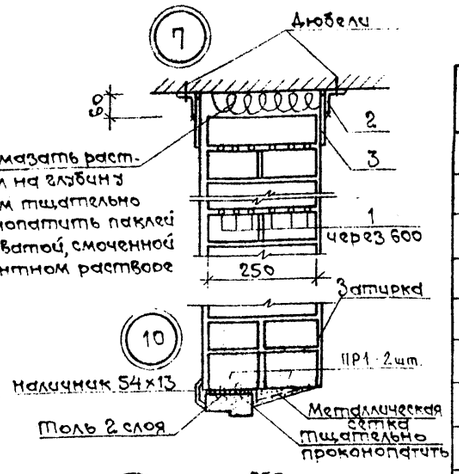

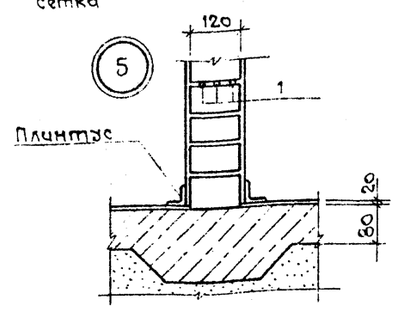

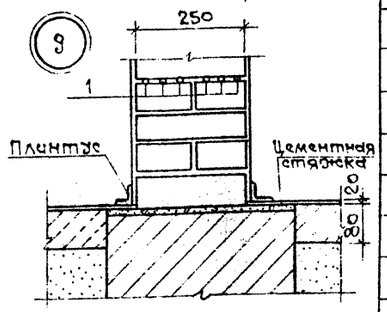

Спецификация
расхода материалов на 1 м² перегородки

Марка, поз.	Обозначение	Наименование	кол.	Масса ед., кг	Примечание
		Перегородка толщиной 120мм			
1	ГОСТ 6727-80	ф 3 ВрI	0,33		
		Металлические крепления, кг	0,85		
2	ГОСТ 8509-72*	L 50×5 ℓ=100	0,75		
3	ГОСТ 103-76*	— 100×6 ℓ=120	1,2		
7	ГОСТ 5781-82	ф 6 АI	0,7		
8	ГОСТ 5336-80	Сетка N12-1,6 кг	0,5		
		Пакля или мин. вата, кг	0,65		
		Перегородка толщиной 250мм			
1	ГОСТ 6727-80	ф 3 ВрI	0,66		
		Металлические крепления, кг	0,85		
2	ГОСТ 8509-72*	L 50×5 ℓ=100	0,75		
3	ГОСТ 103-76*	— 100×6 ℓ=120	1,2		
7	ГОСТ 5781-82	ф 6 АI	1,4		
8	ГОСТ 5336-80	Сетка N12-1,6 кг	0,9		
		Пакля или мин. вата, кг	1,3		
		Узел „А" (шт.4)			
4	ГОСТ 8509-72	L 50×5, ℓ=100	0,4		
5	ГОСТ 103-76*	— 100×4, ℓ=150	0,5		
6	ГОСТ 103-76*	— 50×4, ℓ=100	0,2		
		Перемычки			
ПР-1	1.138-10 в. 1	1ПР1-12.12.6	12	30	
ПР-2	то же	1ПР2-15.12.14	2	80	

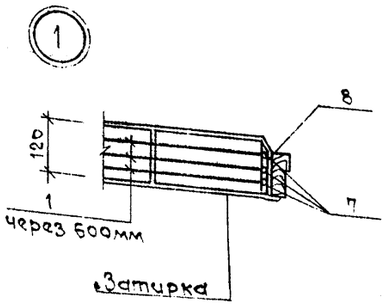

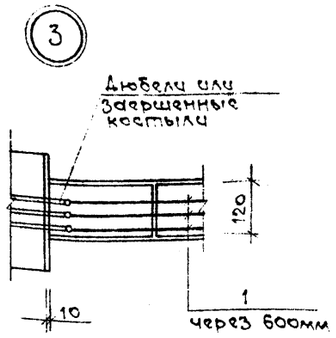

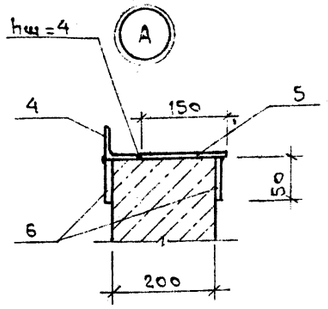

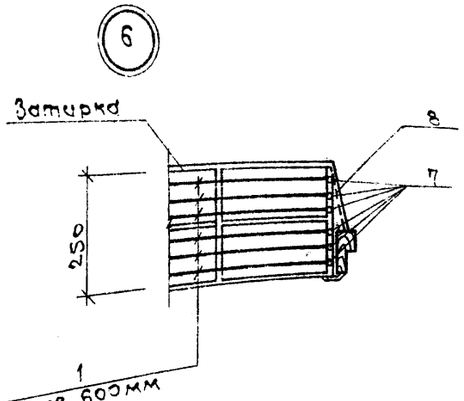

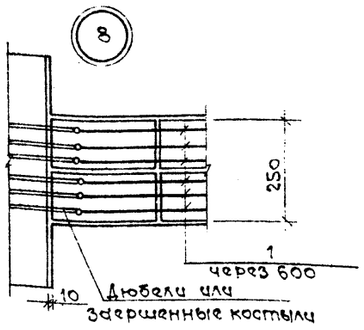

1. Натяжка горизонтальных струн производится при помощи дюбелей или забитых костылей.
2. Зазор между перегородкой и перекрытием, а также между перегородкой и дверной коробкой тщательно проконопатить паклей или мин. ватой, смоченной в цементном растворе.
3. Все металлические детали должны быть покрыты антикоррозийным составом.
4. Узел „А" замаркирован на л. 32.

Привязан

Инв. №

Взам. инв. №

Подпись и дата

Инв. № подл.

Нач. ДСМ	Бадзюх		1988
Рд. инж.	Сухаренко		
РАП	Попенко		
ГИП	Дрозд		
Рук. гр.	Матияш		
Ст. инж.	Березовская		
Н. контр.	Бадзюх		

А-III-200-307.86 АС

Отдельно стоящее заглубленное сооружение вспомогательного назначения на 200 мест

А-III-200

Стадия	Лист	Листов
Р	44	

Детали крепления перегородок. Узел А.

ГИПРОНИИЗДРАВ Киевский филиал

9257/1 47

Копировал

Формат А2

Фо-1

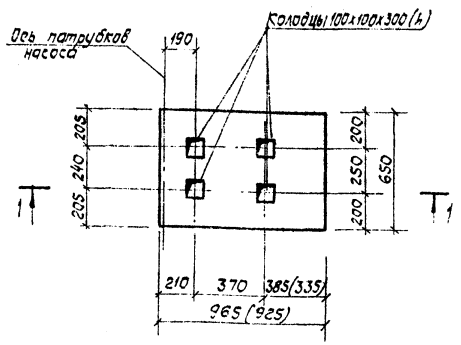

Фо-2

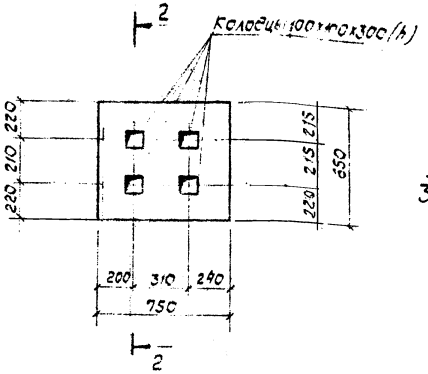

Фо-3

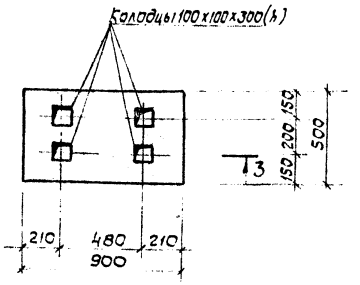

3-3

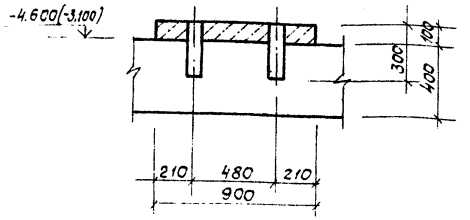

1-1 (для водонасыщенных грунтов)

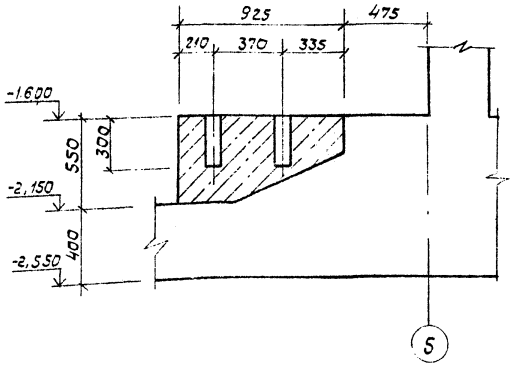

2-2 (для водонасыщенных грунтов)

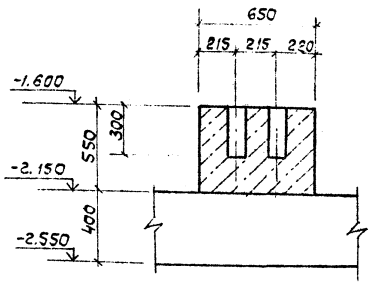

Фо-4

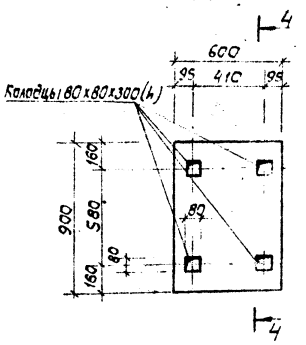

Фо-5

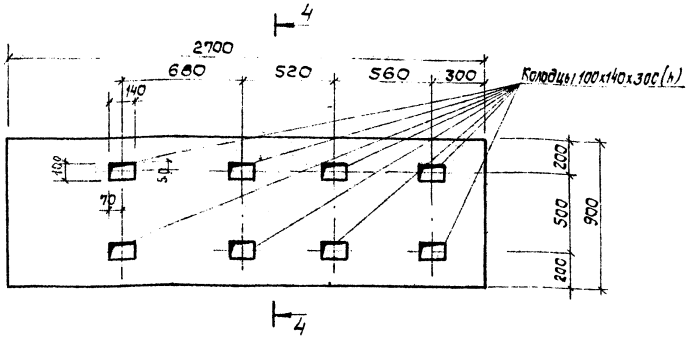

4-4 (для сухих грунтов)

Сечение 4-4 для водонасыщенных грунтов см. лист 46.

1-1 (для сухих грунтов)

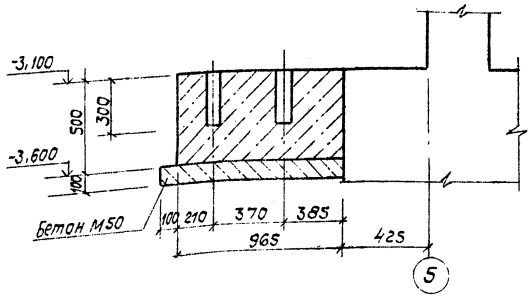

2-2 (для сухих грунтов)

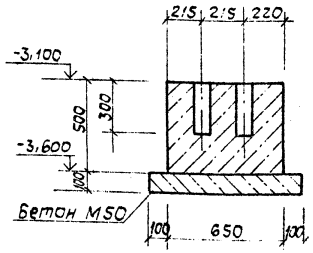

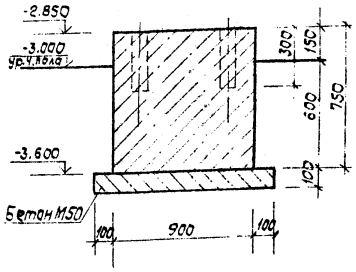

9257/1 48

				А-III-200-307.86 АС	
Нач. АСМ-1	Бадзюх		1985г.	Отдельно стоящее заглубленное сооружение вспомогательного назначения на 200 мест	
Гл. инж.	Сухаренко			А-III-200	Стадия: Р; Лист: 45; Листов:
ГАП	Попенко			Фундаменты под оборудование Фо-1÷Фо-5. Сечения 1-1÷4-4	ГИПРОНИИЗДРАВ Киевский филиал
ГИП	Дрозд				
Рук. гр.	Матияш				
Инженер	Метель				
Н. контр.	Бадзюх				

Привязан

Инв. № подл. | Подпись и дата | Взам. инв. №

Инв. №

Копир.

Формат А2

ФО-6

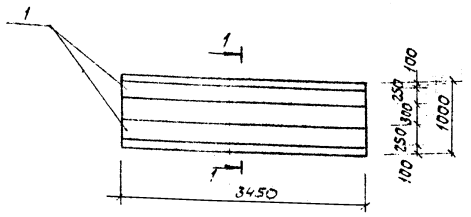

ФО-7

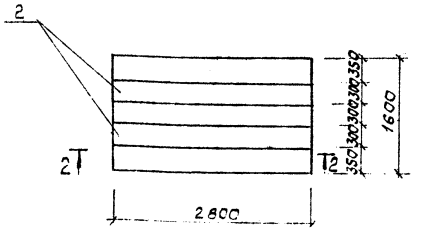

1-1
(для водонасыщенных грунтов)

1-1
(для сухих грунтов

2-2
(для водонасыщенных грунтов)

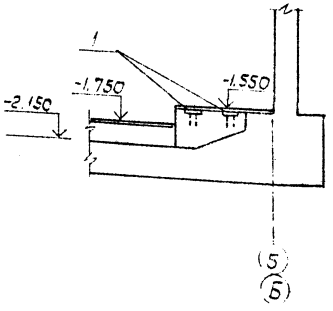

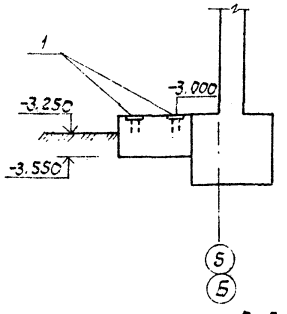

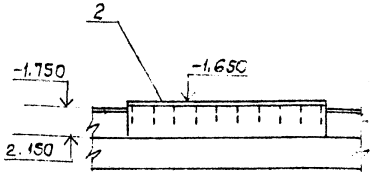

Ведомость расхода стали на элемент, кг

3-3
(для сухих грунтов)

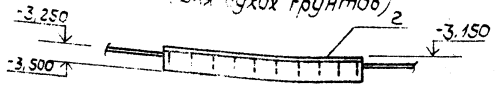

4-4 (для водонасыщенных грунтов)

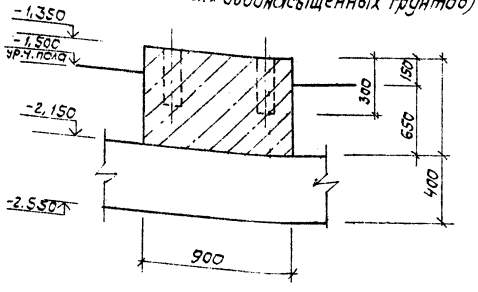

Марка элемента	Изделия закладные								Всего
	Арматура класса А III				Прокат марки				
	ГОСТ 5781-82*				ГОСТ 103-76				
	⌀10			Итого	⌀-8			Итого	
ФО-6	7,4			7,4	108,3			108,3	115,7
ФО-7	6,2			6,2	105,3			105,5	111,7

Спецификация

Марка поз.	Обозначение	Наименование	Кол.	Масса ед., кг	Примечание
		ФО-1			
		Материалы			
		Бетон М200		0,3м³	
		ФО-2			
		Материалы:			
		Бетон М200		0,2м³	
		ФО-3			
		Материалы:			
		Бетон М200		0,04м³	
		ФО-4			
		Материалы:			
		Бетон М200		0,08м³	
		ФО-5			
		Материалы:			
		Бетон М200		0,4м³	
		ФО-6			
		Изделия закладные			
1	ИМ л.28	ЗД-6	2	57,8	
		Материалы			
		Бетон М200		2,1м³	
		ФО-7			
		Изделия закладные			
2	ИМ л.28	ЗД-7	2	55,6	
		Материалы:			
		Бетон М200		2,2м³	

Сечение 4-4 разработано для фундаментов Фо-4, Фо-5 см. л.45.

9257/1 49

Нач. АСМ	Бадзюх		1985г.	А-III-200-307.86 АС
Гл. инж.	Сухаренко			Отдельно стоящее заглубленное сооружение вспомогательного назначения на 200 мест
ГАП	Попенко			А-III-200
ГИП	Дрозд			Стадия: Р; Лист: 46; Листов:
Рук. гр. к.	Матияш			Фундаменты под оборудование ФО-6, ФО-7
Техник	Соловьева			ГИПРОНИИЗДРАВ Киевский филиал
Н. контр.	Бадзюх			

Привязан

Инв. №

Копир.

Формат А2

Инв. № подл. | Подпись и дата | Взам. инв. №

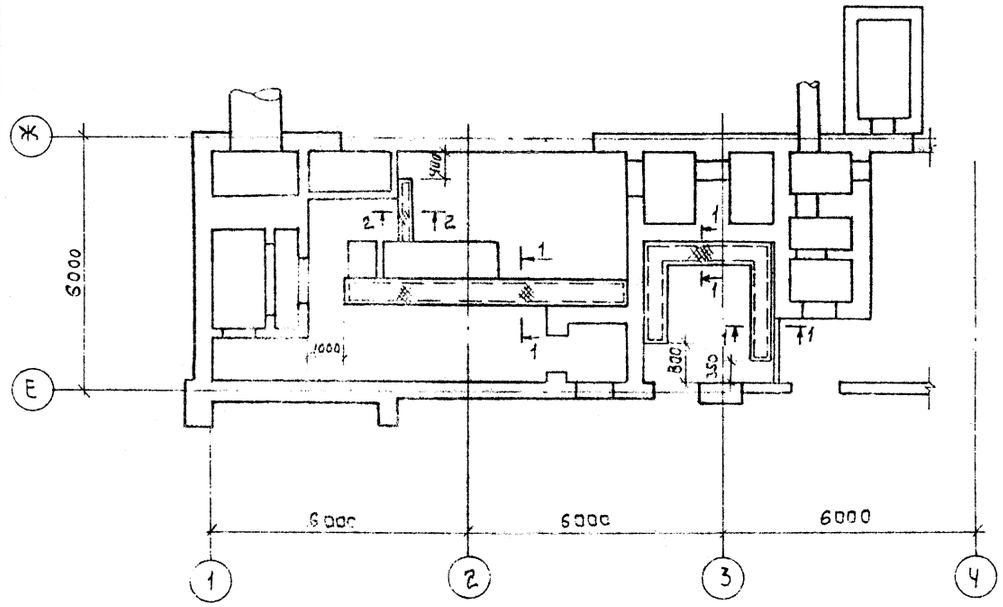

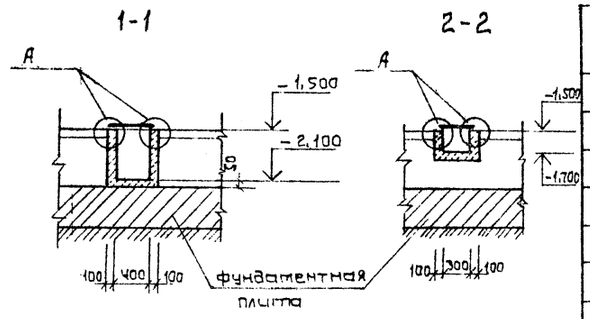

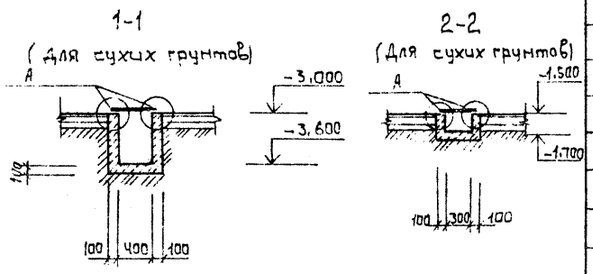

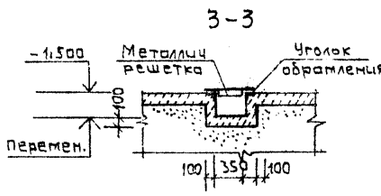

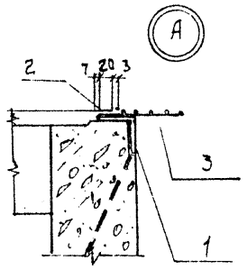

Спецификация
(на 1п.м. сечения)

Марка, поз.	Обозначение	Наименование	Кол.	Масса ед. кг	Примечание
		Сечение 1-1 п.м.	14,5		
1	Серия 3.400-6/76	МИЧ-46 п.м.	2,0		
2	ГОСТ 103-76	-20х6 п.м.	2,0	1,90	
3	ГОСТ 8568-77	рифл. сталь δ=6 м²	0,5	25	
		Материалы			
		Бетон М200 м³	0,2		
		Сечение 2-2 п.м.	1,5		
1	Серия 3.400-6/76	МИЧ-46 п.м.	2,0		
2	ГОСТ 103-76	-20х6 п.м.	2,0	1,90	
3	ГОСТ 8568-77	Рифл. сталь δ=6 м²	0,4	20,0	
		Материалы			
		Бетон М200 м³	0,1		
		Сечение 3-3			
		Материалы			
		Бетон М100 м³	2,4		

Схема расположения дренажного лотка
/только для варианта водонасыщенных грунтов/

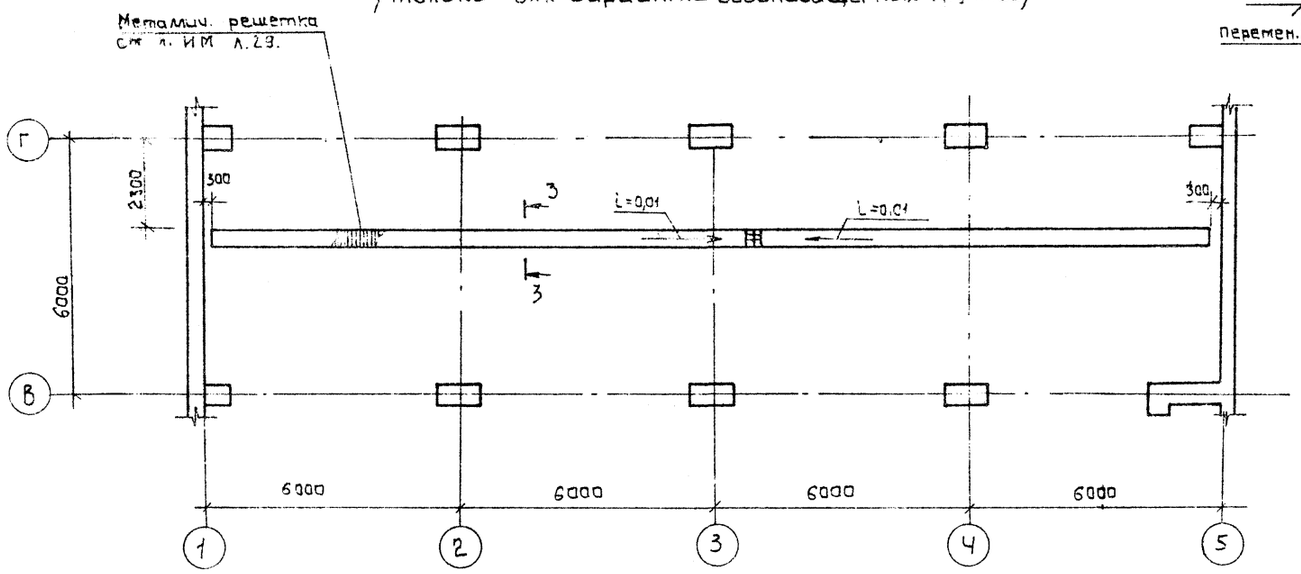

Спецификация металла для сеч. 3-3 дана на л. ИМ1.29

Согласовано

Инв. № подл. | Подпись и дата | Взам. инв. №

ГИП В.К.	Гуцуляк	
ГАП Л.Е.	Гуцуляк	
Рук. гр. К.	Курчер	
Нач. АСМ.	Гуцуляк	

Привязан

Инв. №

Нач. АСМ.	Бабаюх		1985г.
Гл. инж. АСМ	Сухоренко		
ГАП	Папенко		
ГИП	Дроздов		
Рук. гр. К.	Матиящ		
Ст. инж.	Березовская		
Нормок.	Бабаюх		

9257/1 50

А-III-200-307.66 АС

Отдельно стоящее заглубленное сооружение вспомогательного назначения на 200 мест

А-III-200

Стадия	Лист	Листов
Р	47	

Схема расположения подпольных каналов.

ГИПРОНИИЗДРАВ Киевский филиал

Копировал

Формат А2

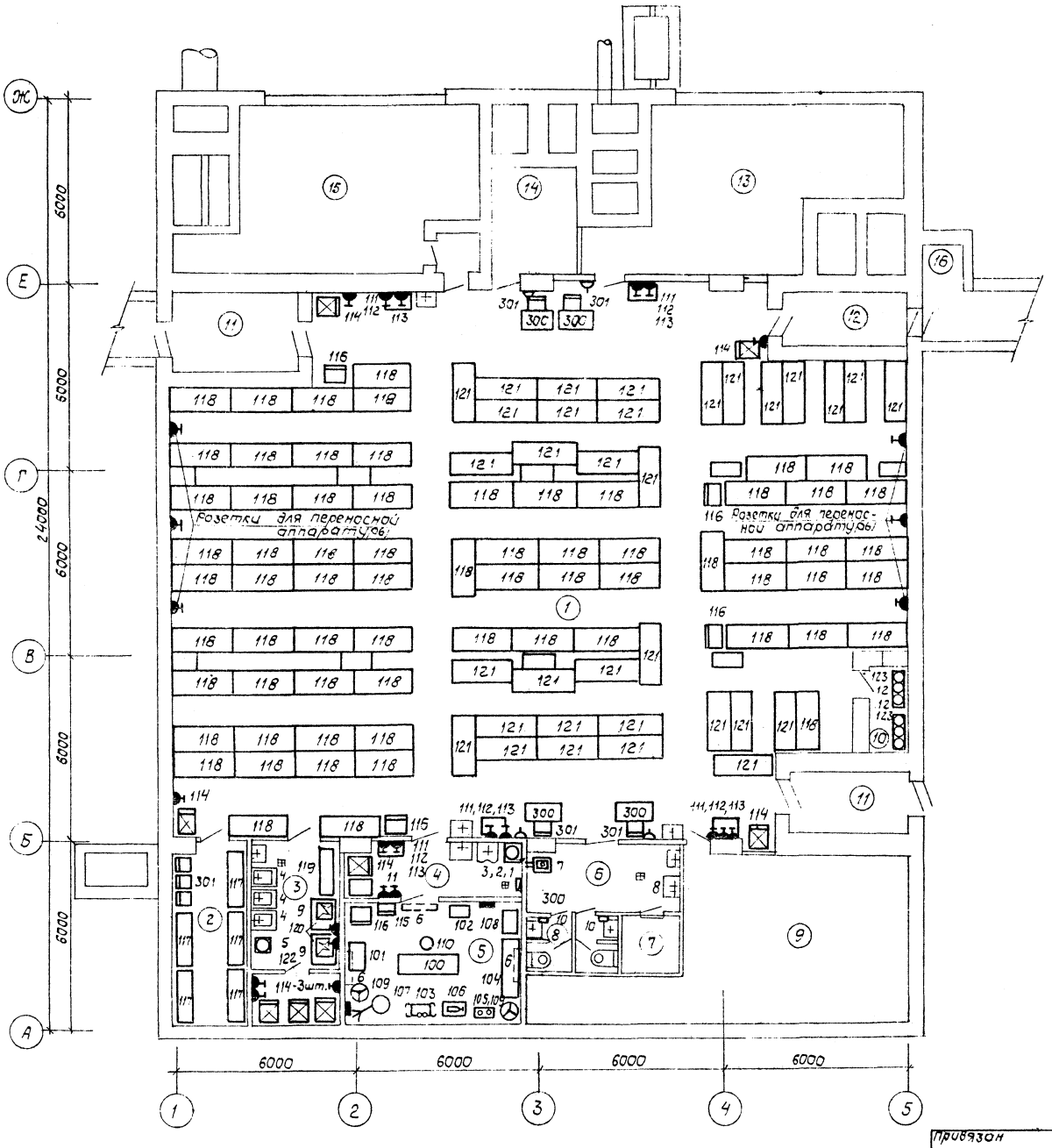

Ведомость рабочих чертежей основного комплекта ТО

Лист	Наименование	Примечание
1	План сооружения. Ведомость чертежей	
2	План сооружения с расстановкой оборудования для мирного времени	

Ведомость спецификаций

Лист	Наименование	Примечание
3	Спецификация оборудования	
4	Спецификация оборудования	последний лист

Ведомость ссылочных и прилагаемых документов

Обозначение	Наименование	Примечание
СО	Спецификация оборудования	на 2 листах

Настоящий проект выполнен в соответствии с действующими нормами и правилами /в том числе по взрывопожарной безопасности/.

Главный инженер проекта Попенко Д.П.

Привязка проекта выполнена в соответствии с действующими нормами и правилами /в том числе по взрыво-пожарной безопасности/.

Главный архитектор проекта

Примечания:

1. Техническую характеристику оборудования см. листы 3,4.
2. Экспликацию помещений и условные обозначения см. лист 2.
3. Бактерицидные облучатели (поз.6) установить на h=2,3 м от уровня чистого пола.

9257/1 51

					А-III-200-307.86 ТО	
Гл.инж.	Граб		1985г.	Отдельно стоящее заглубленное сооружение вспомогательного назначения на 200 мест		
ГАП	Попенко				Стадия	Лист	Листов
Нач. отд	Чередник			А-III-200	Р	1	4
Гл.техн.	Ноженко						
Рук.гр.	Щур			План сооружения. Ведомость чертежей	ГИПРОНИИЗДРАВ Киевский филиал	
Ст.инж.	Каломиец					
Н.контр.	Щур					

Привязан

Инв. №

Инв. № подл. | Подпись и дата | Взам. инв. №

Изм. Кол. Лист № док. Подпись Дата

Копир.

Формат А2

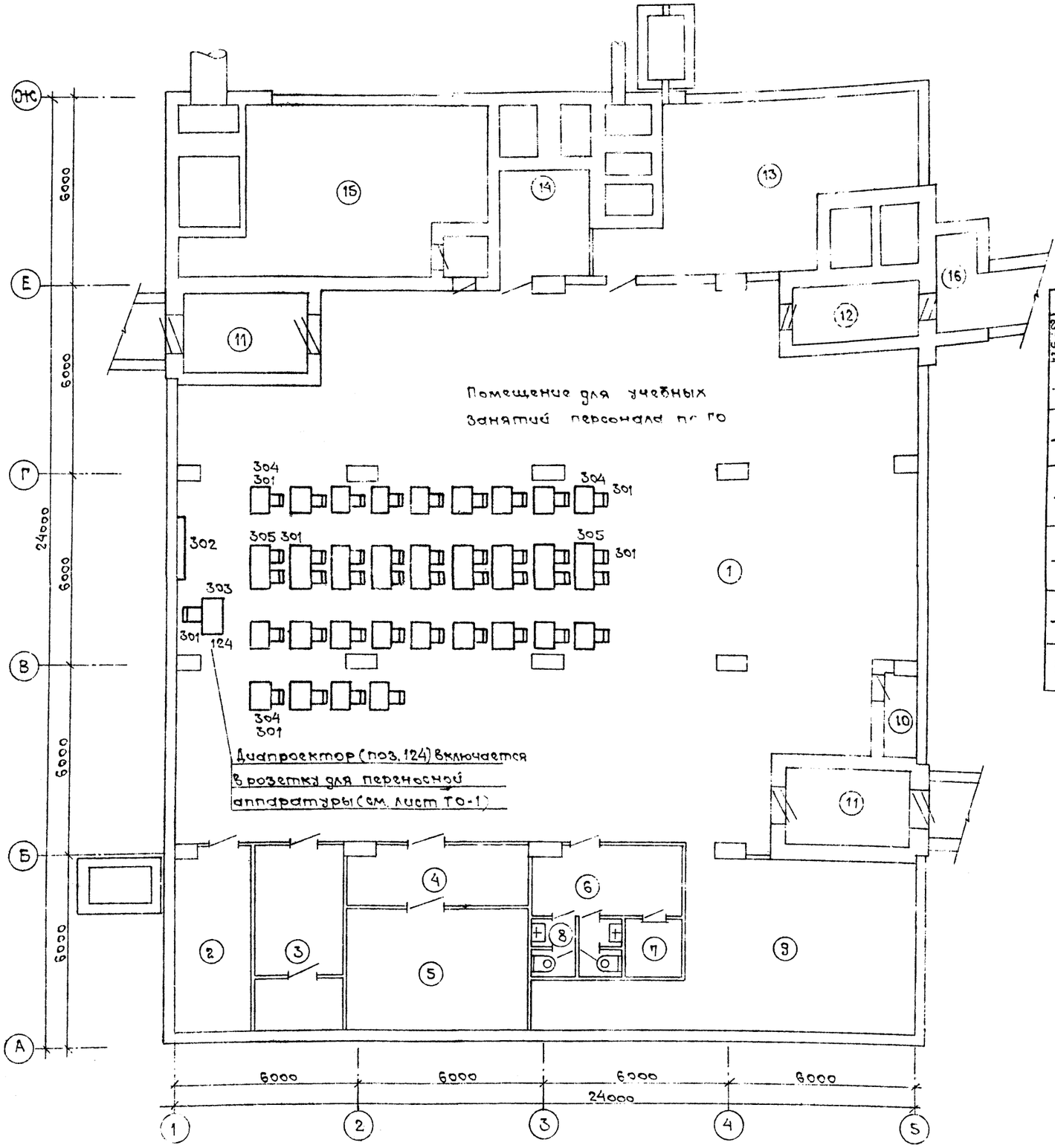

Экспликация помещений

№ помещен.	Наименование	Площадь м²
1	Помещение для больных	379,30
2	Помещение для медицинского и обслуживающего персонала	13,10
3	Буфетная с помещением для подогрева пищи	16,90
4	Предоперационно-стерилизационная	13,10
5	Операционно-перевязочная	20,20
6	Санкомната	10,90
8	Санузел для персонала	4,50
7	Канализационная насосная	3,50
9	Помещение для баков питьевой и технической воды, вытяжного вентилятора	48,00
10	Помещение для баллонов с кислородом	3,40
11	Тамбур-шлюз 10×2	20,00
12	Тамбур	7,20
13	Фильтровентиляционная камера	52,60
14	Электрощитовая	9,50
15	Дизельная электростанция	52,80
16	Предтамбур	5,70

Условные обозначения

Графическое изображение	Наименование	Высота от у.ч.п. мм
	Розетка штепсельная (освещение)	800
	Розетка штепсельная (с защитным контактом)	800
	Щит электрический, устройство пусковое, поставляемое комплектно с оборудованием	1500
	Щит распределительный	1500
ПУ	Устройство пусковое (некомплектно с оборудованием)	1500
	m рап	

Примечание

Техническую характеристику оборудования см. листы 3,4.

9257/1

Привязан				
Инв. №				
ГАП	Попенко		1985	
Нач.отд.	Чередник			
Гл.техн.	Ноженко			
Рук.гр.	Щур			
Ст.инж.	Коломиец			
Н.контр.	Щур			

А-III-200-307.86 ТО

Отдельно стоящее заглубленное сооружение вспомогательного назначения на 200 мест

А-III-200

Стадия	Лист	Листов
Р	2	

План сооружения с расстановкой оборудования для мирного времени

ГИПРОНИИЗДР

Киевский филиал

Копировал

Согласовано

Нач.техн.отд. Бакаев

Инв.№ подл. | Подпись и дата | Взам.инв.№

№ поз.	№ оборудов. по катал. Гипронииздрав	Наименование оборудования	Тип марка	Габариты, мм: Длина	Ширина	Высота	Масса кг	Техническая характеристика: Подвод эл. энергии: Напряжение В	Фазность	Мощность	Подвод воды: Хол.	Гор.	Отвод в кан.	Другие подводки	Общее к-во	ГОСТ, ТУ индекс заказа № чертежей код	Завод-изготовитель	Примечание
* 1	Б-24	Аквадистиллятор	АЭ-4	360	220	660	14,0	220	1	3,6	хол.	—	кан	—	1	9452430003		
2	—	Полочка консольная под дистиллятор	—	400	300	100	—	—	—	—	—	—	—	—	1	—		
3	Э-46	Умывальник хирургический	—	650	590	190	10,0	—	—	—	хол.	гор.	кан	—	1	4962431311		Учитывается в сантехпроекте
* 4	К-729	Ванна моечная стационарная секционная модулированная	ВМСМ-1	630	630	860/400	38,0	—	—	—	хол	гор.	кан	—	3	5151530041		
* 5	К 221	Электрокипятильник непрерывного действия с автоматикой	КНЭ-50М	450	350	750	22,0	380/220	3	6,0	хол.	—	кан.	—	1	5151251004		
* 6	Ц-6	Облучатель бактерицидный настенный	ОБН-150	1070	140	80	5,0	220	1	0,2	—	—	—	—	3	94[illegible]431 0004		
7	Э-2	Слив больничный фаянсовый	СБ-1	500	450	480	20,4	—	—	—	хол.	гор.	кан	—	1	4[illegible]65[illegible]5 1111		Учитывается в сантехпроекте
8	Э-432	Мойка чугунная эмалированная на одно отделение	МЧ1-СВ	500	600	170	22,0	—	—	—	хол.	гор.	кан	—	1	ТУ21-26-183 пр-т № 24.0[illegible]		То же
* 9	К-114	Плита настольная двухконфорочная	Тайга	558	385	395	28,0	220	1	2,2	—	—	—	—	2	ЭП [illegible]Ш-5,5 [illegible]-2,2/200		
* 10	Э-82	Электрический рукосушитель	ЭРА 1,0/1,0	115	305	235	4,2	220	1	1,05	—	—	—	—	2	ТУ16-739-319-82		
* 11	А-60	Стерилизатор воздушный	ГП-80	570	800	1390	65,0	220	1	2,5	—	—	—	—	1	945122 1015		
12	—	Кислородная рампа на 3 баллона	—	860	250	1550									2	—		Из комплекта ЦСР-1
			-															
100	О-39	Стол операционный универсальный	СОУ	2000	607	750-1050	165,0	—	—	—	—	—	—	—	1	945211 1002		
101	М-33	Столик медицинский хирургический	СХ	800	550	990-1540	12,0	—	—	—	—	—	—	—	1	945216 1006		
102	О-125	Индикатор стадии наркоза переносный	ИСНП-1	350	350	1752	32,0	220	1	0,02	—	—	—	—	1	ТУ 64-1-1299-79		
103	О-88	Аппарат для ингаляционного наркоза прерывистого потока	НАПП-2	486	593	960	40,0	—	—	—	—	—	—	—	1	944461 0008		
104	О-428	Стол перевязочный	П-1	2000	500	850	35,0	—	—	—	—	—	—	—	1	945211 2301		
105	О-26	Отсасыватель хирургический с электроприводом	ОХ-2	650	260	380	23,0	220	1	0,5	—	—	—	—	1	944471 0002		
106	О-5	Аппарат портативный для искусственного дыхания	АП-2	465	400	150	10,0	—	—	—	—	—	—	—	1	944462 0010		
107	О-34	Светильник медицинский 3-рефлекторный передвижной	ПРА-3	l=1630	Д=600	2150	160,0	220	1	0,55	—	—	—	—	1	9452553049		
108	М-15	Столик манипуляционный медицинский, передвижной	СМ	735	465	900	26,0	—	—	—	—	—	—	—	1	9452169005		
109	М-9	Подставка для стерилизационных коробок	—	520	550	1100	7,0	—	—	—	—	—	—	—	2	9452190004		
110	24	Стул винтовой	СВ	Д =	320	430-545	4,6	—	—	—	—	—	—	—	2	9452580061		
111	А-34	Кипятильник дезинфекционный электрический	Э-22	254	126	124	2,1	220	1	0,55	—	—	—	—	5	9451150003		
112	А-36	Кипятильник дезинфекционный электрический	Э-34	375	176	138	3,4	220	1	1,0	—	—	—	—	5	9451150004		
113	М-14	Столик медицинский инструментальный	СИ-4	760	490	840	16,0	—	—	—	—	—	—	—	5	9452161018		
114	Х-204	Холодильник электрический бытовой	„ЗИЛ" КШ-260	590	650	1385	90,0	220	1	0,15	—	—	—	—	8	ГОСТ 16317-76 *		
115	Р-14	Негатоскоп общего назначения	Н-48	420	220	660	10,0	220	1	0,1	—	—	—	—	1	944229 1011		
116	М-23	Шкаф медицинский одностворчатый	—	630	450	610	55,0	—	—	—	—	—	—	—	4	9452120001		

9257/1 53

Инв. № подл. | Подпись и дата | Взам. инв. №

Привязан

Инв. №

ГАП	Попенко		1985
Нач. отд.	Чередник		
Гл. техн.	Ноженко		
Рук. гр.	Щур		
Ст. инж.	Коломиец		
Н. контр.	Щур		

А-III-200-307.86 ТО

Отдельно стоящее заглубленное сооружение вспомогательного назначения на 200 мест

А-III-200

Стадия	Лист	Листов
Р	3	

Спецификация оборудования

ГИПРОНИИЗДРАВ Киевский филиал

Копировал [illegible]

Формат А

№ поз.	Позиция по каталогу	Наименование оборудования	Тип марка	Габариты, мм: Длина	Ширина	Высота	Масса кг	Техническая характеристика: Подвод эл. энер. напряжение В	Фазность	Мощность	Подвод воды: хол	гор	Отвод в кан.	Другие подводки	Общее к-во	ГОСТ, ТУ индекс заказа № чертежей код	Завод-изготовитель	Примечание
117	—	Двухъярусные чары	—	1800	450	1700	—	—	—	—	—	—	—	—	5			
118	—	Кровать полевая раскладная с металлической сеткой типа „П" установл. в 2 яруса	—	1950	700	1450	—	—	—	—	—	—	—	—	68	ТУ-14-11-80-14 разработана предприятием п/я В-2126		
	а/	Комплект из 4 стоек для установки кроватей полевых в 2 яруса	—	—	—	—	—	—	+	—	—	—	—	—		то же		
	б/	Комплект из 2 дуг для крепления кроватей между собой с зажимами	—	—	—	—	—	—	—	—	—	—	—	—		—"—		
119	К-660	Стеллаж стационарный алюминиевый	—	1500	700	1500	—	—	—	—	—	—	—	—	1	ТУ 100-19-237		
120	К-623	Стол производственный	СПСМ-10	1050	840	890	—	—	—	—	—	—	—	—	2	ТУ 27-51-3394-79		
121	—	Кровать полевая раскладная с металлической сеткой типа „П" устанавливаемая в 1 ярус	—	1950	700	450	—	—	—	—	—	—	—	—	33	ТУ-14-11-80-14 разработаны предприятием п/я В 2126		
122	250	Табурет кухонный	562-Д	320	320	450	6,0	—	—	—	—	—	—	—	2	инд КУ-169/1-4		
123	—	Баллон для кислорода с редуктором		d=219		h=1390	—	—	—	—	—	—	—	—	6	ГОСТ 949-73*		V=40л
124	—	Диапроектор	ЛЭТИ-60	305	145	290	8,0	220	1	0,45	—	—	—	—	1	—		
300	10	Стол салатный	—	850	630	740	12,0	—	—	—	—	—	—	—	4	инд. ОН-7-301/3 проект МОН-404-03		
301	47	Стул столярный	—	388	445	760	8,0	—	—	—	—	—	—	—	48	инд Ж611-1098/14		
302	—	Экран переносный	ЭПБ-С-26	2000	72	1760	13,0	—	—	—	—	—	—	—	1	—		
303	164	Стол однотумбовый письменный	—	1100	750	630	27,0	—	—	—	—	—	—	—	1	пр. МОН 422-04 инд. ОН-7-966/5		
304	194	Стол читательский одноместный	С41-02	1000	600	720	20,0	—	—	—	—	—	—	—	22	ТУ 43-РСФСР-670-75		
305	195	Стол читательский двухместный	С42-02	1500	600	720	25,0	—	—	—	—	—	—	—	9	ТУ 43-РСФСР-670-75		

Примечания.

1. При составлении спецификации технологического оборудования и мебели использованы следующие материалы:

а/ номенклатурные перечни заводов-изготовителей на 1985-1986г.

б/ каталог оборудования учреждений здравоохранения, г. Москва, Гипронииздрав 1985г.

2. Позиции оборудования, отмеченные знаком „*" являются постоянным оборудованием спецификаций и включены в смету /Приложение I СНиП II-11-77/.

3. Технологическим оборудованием и мебелью, за исключением включенных в стоимость строительства, спецпомещения оснащаются из имеющихся в наличии в лечебно-профилактическом учреждении

Привязан

Инв. №

ГАП	Поленко		1985
Нач. отд	Чередник		
Гл. техн.	Наженко		
Рук. гр.	Щур		
Ст. инж.	Коломиец		
Н. контр.	Щур		
Копир.			

А-III-200-307.86 ТО

Отдельно стоящее заглубленное сооружение бомбоубежищного назначения на 200 мест

А-III-200	стадия	лист	листов
	Р	4	

Спецификация оборудования

ГИПРОНИИЗДРАВ Киевский филиал

Формат

Инв. № подл. | Подпись и дата | Взам. инв. №

gost.e-ecolog.ru