ТИПОВЫЕ ДЕТАЛИ И КОНСТРУКЦИИ ЗДАНИЙ И СООРУЖЕНИЙ

СЕРИЯ ОВ-02-99

ФИЛЬТРЫ И ЦИКЛОНЫ

ВЫПУСК 6

ЦИКЛОНЫ-ПРОМЫВАТЕЛИ СИОТ

РАБОЧИЕ ЧЕРТЕЖИ

РАЗРАБОТАНЫ
ГОСУДАРСТВЕННЫМ ПРОЕКТНЫМ ИНСТИТУТОМ
„САНТЕХПРОЕКТ"

ВВЕДЕНЫ В ДЕЙСТВИЕ
ГПИ „САНТЕХПРОЕКТ"
ГЛАВСТРОЙПРОЕКТА ГОССТРОЯ СССР
ПРИКАЗ №764 от 18 НОЯБРЯ 1961

ЦЕНТРАЛЬНЫЙ ИНСТИТУТ ТИПОВЫХ ПРОЕКТОВ

МОСКВА
1961

gost.e-ecolog.ru

Содержание

	Стр.	Листы.
Содержание	2	1
Пояснительная записка.	3-6	2-5
Типы и размеры циклонов-промывателей СИОТ	7-8	6-7
Циклон-промыватель СИОТ (тип I) 1Ф005-4Ф005	9-10	8-9
Циклон-промыватель СИОТ (тип I) 5Ф005-12Ф005.	11-13	10-12
Корпус циклона-промывателя 1Ф005.100-12Ф005.100.	14-20	13-19
Раскручиватель 1Ф005.200 ÷ 12Ф005.200.	21-27	20-26
Люк 1Ф005.300	28	27
Люк 5Ф005.300	29	28
Люк 1Ф005.400	30	29
Люк 4Ф005.400	31	30
Крышка 5Ф005.500	32	31
Циклон-промыватель СИОТ (тип II) 1Ф006 ÷ 4Ф006.	33-34	32-33
Циклон-промыватель СИОТ (тип II) 5Ф006 - 12Ф006.	35-36	34-35
Корпус циклона-промывателя 1Ф006.100 - 12Ф006.	37-38	36-37
Раскручиватель-улитка 1Ф006.200-12Ф006.200	39-43	38-42
Циклон-промыватель СИОТ (тип III) 1Ф007-12Ф007.	44-46	43-45

Зам. гл. инженера		Мазо А.В.	Проверил		Иттенберг А.Г.
Нач. отдела		Финкельштейн С.М.	Вед. констр.		Виноградова Л.В.
Рук. группы		Ушомирская А.И.	Исполнитель		Виноградова Л.В.

6482-01 3

ТД 1961г. | Содержание | 08-02-[illegible] | Лист [illegible]

Пояснительная записка

I Общая часть

Настоящий альбом содержит рабочие чертежи циклонов-промывателей СИОТ (конструкции Всесоюзного института охраны труда ВЦСПС - г Свердловск) с N1 по N12 производительностью от 2500 до 210000 м³/час. Техническая характеристика циклонов-промывателей приводится по данным Свердловского института охраны труда.

Рабочие чертежи выполнены ГПИ „Сантехпроект."

С выпуском данного альбома аннулируется альбом „ Малогабаритные циклоны - промыватели" - серия 08-02-99 выпуск 2, который содержал рабочие чертежи циклонов - промывателей с N1 по N7 производительностью от 1500 до 10000 м³/час.

Кронштейны и постаменты под циклоны-промыватели СИОТ приведены в выпуске 7 серии 08-02-99

Систета шламоудаления решается проектантами в зависимости от конкретных условий.

II Краткое описание конструкции

Циклон-промыватель представляет собой прямоточный мокрый пылеуловитель, в котором, в отличие от циклонов с мокрой пленкой, улавливание пыли происходит не только за счет осаждения ее на смоченные стенки циклона под действием центробежных сил, но и за счет промывки воздуха водой, распыляемой воздушным потоком.

Разработанный в данном выпуске конический циклон-промыватель имеет ряд преимуществ по сравнению с ранее рекомендованной конструкцией (серия 08-02-99 выпуск 2):

- увеличен угол наклона днища, что улучшает удаление шлама;
- улучшена раздача воды по стенкам;
- упрощена конструкция раскручивателя.

При равных производительностях габариты циклонов сохранены.

Подача воды в циклон осуществляется непосредственно во входной патрубок и на днище водораспределителя, расположенное в верхней части циклона.

Разработаны циклоны трех типов:

Тип I - с раскручивателем, направляющим выходящий из циклона поток воздуха вниз.

Тип II - с раскручивателем-улиткой.

Тип III - без раскручивателя, с выбросом воздуха вверх.

Возможные компоновки с вентилятором показаны на рис. 1.

В работе СИОТ циклоны-промыватели обозначены иначе, а именно:

В серии 08-02-99.6	Тип I	Тип II	Тип III
В работе СИОТ	Тип „Р"	Тип „В"	Тип „Н"

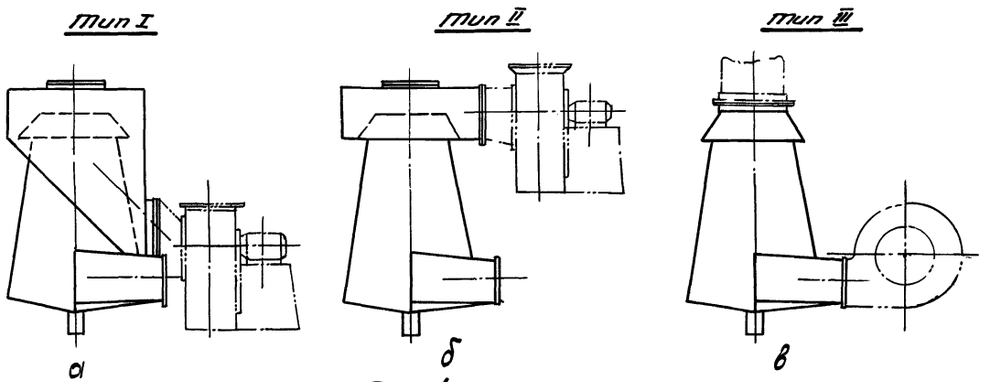

Рис. 1

Циклон-промыватель состоит из корпуса с входным патрубком и раскручивателя (кроме циклона типа III).

Во входном патрубке имеется люк для прочистки. Кроме того, в крышке раскручивателя предусмотрен люк ф500 для обслуживания и осмотра циклона во время эксплуатации. Там же расположены два отверстия, одно для наблюдения за движением воды при регулировке работы циклона, другое - для подсвечивания.

III Область применения

Циклоны-промыватели СИОТ рекомендуется применять для средней очистки запыленного воздуха вытяжных вентиляционных систем (аспирационных систем) от различных видов пыли, кроме цементирующейся и волокнистой.

IV Технические данные

Наиболее эффективным режимом работы является предельный режим, связанный с началом брызгоуноса из циклона (см. раздел V пункт 8)
Оптимальные скорости на входе в циклон лежат в пределах от 15 до 21 м/сек.
При указанных скоростях степень очистки остается примерно одинаковой (степень очистки при минеральных смачиваемых пылях, содержащих 55-60% фракций, меньших 10 микрон, колеблется около 95%)

Производительность промывателя принимать меньшей, чем указано в таблице 2, не рекомендуется, т.к. при этом снижается степень очистки воздуха (при скоростях меньше 14 м/сек. прекращается распыление воды потоком)

Сопротивление циклона-промывателя при различных скоростях входа воздуха приведено в таблице 1

Таблица 1

	Тип I, II							Тип III						
Скорость воздуха во входном патрубке $V_{вх}$ м/сек	15	16	17	18	19	20	21	15	16	17	18	19	20	21
Сопротивление промывателя $H_{мм}$ вод. ст.	45	49	53	58	64	70	78	44	51	58	66	74	82	90

Технические показатели циклонов-промывателей даны в таблице 2.

Таблица 2

Наименование		NN циклонов-промывателей												Удельный расход воды л/м³
		1	2	3	4	5	6	7	8	9	10	11	12	
Диаметр входного патрубка		245	315	390	470	560	665	790	940	1120	1330	1580	1880	
Производительность в м³/час при $V_{вх}$ =	15 м/сек	2550	4200	6450	9850	13300	18750	26600	37500	53200	75000	106400	150000	
	18 -"-	3050	5050	7750	11250	16000	22500	31900	45000	63800	90000	127700	180000	
	21 -"-	3550	5900	9050	13100	18650	26450	37250	52500	74500	105000	149000	210000	
Расход воды в м³/час при $V_{вх}$ =	15 -"-	0,16	0,27	0.41	0.62	0.84	1.18	1.62	2.36	3,35	4.73	6.70	9.45	0,063
	18 -"-	0.11	0,18	0,28	0.41	0,58	0.81	1.15	1,62	2.30	3.24	4,58	6.48	0,036
	21 -"-	0,10	0,16	0,24	0.34	0,49	0,66	0.97	1.37	1.94	2.73	3.88	5.46	0,026

V Указания по проектированию и эксплуатации.

1. Габаритные и присоединительные размеры циклонов-промывателей приведены на листе 6.
2. Рабочие чертежи кронштейнов и постаментов см. альбом серии 08-02-99 выпуск 7.
3. Циклоны промыватели могут быть выполнены как правого, так и левого исполнения (см. рис. 2).

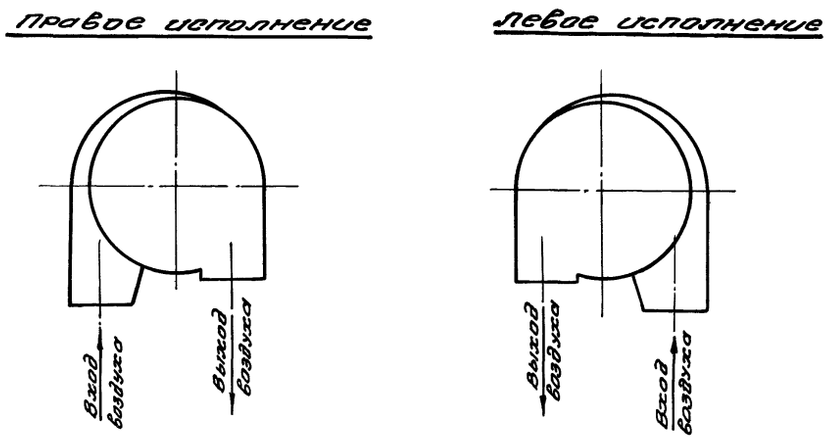

Рис. 2

В альбоме приведены чертежи циклонов-промывателей правого исполнения. При необходимости изготовления циклонов левого исполнения используются развертки деталей циклонов правого исполнения. Соответствующие детали должны быть изогнуты в обратном направлении.

4. Для циклона-промывателя типа II входной и выходной патрубки могут быть установлены под любым углом в зависимости от присоединяемых воздуховодов.

Для циклонов-промывателей типа I они могут располагаться также под любым углом в пределах от 0 до 225° (см. рис. 3).

6482-01 5

ТД 1961 г.	Пояснительная записка	08-02-99.6 Лист 3

Зат. гл. инж. | Мазо А.В. | Нач. отдела | Финкельштейн С.М. | Рук. группы | Шмидтская А.И.

5. Во избежание износа или загорания вентилятора циклон-промыватель следует устанавливать на всасывании (до вентилятора).

В коллекторных системах, в которых сам коллектор является первой ступенью очистки воздуха от пыли, циклон можно устанавливать на нагнетании (см. рис 1в).

6. При установке вентилятора после циклона-промывателя необходимо предусматривать отвод воды из нижней части кожуха вентилятора.

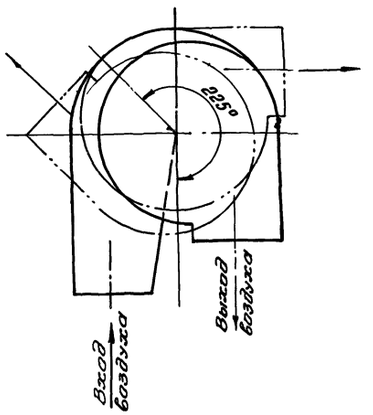

Рис. 3

7. Зонт над выхлопной трубой циклона-промывателя предусматривать не следует.

8. Питание циклона-промывателя водой следует производить через водонапорный бачок с шаровым клапаном.

Уровень бачка устанавливается при наладке работы циклона. При этом общий расход воды, подаваемой в циклон-промыватель, нужно регулировать путем медленного подъема водонапорного бачка до начала выноса из промывателя одиночных капель воды.

Во входной патрубок промывателя следует подавать примерно 20-30% общего расхода воды во избежание оседания пыли в нем. Отсутствие брызгоуноса проверять в течение часа, т.к. стационарный режим движения воды устанавливается медленно.

При возможности обеспечения в подводящей сети постоянства давления воды, установка водонапорного бачка необязательна.

9. В циклоне-промывателе типа III можно немного увеличить расход воды (по сравнению с предельным по брызгоуносу), т.к. при этом несколько возрастает степень очистки воздуха в самом промывателе и имеет место дополнительная очистка воздуха в выхлопной трубе, стенки которой становятся смоченными.

10. На сливном патрубке во избежание подсоса воздуха в циклон-промыватель следует устанавливать гидравлический затвор. Расстояние между уровнем воды в затворе и нижней точкой днища промывателя должно быть не менее 200мм.

11. Гидравлический затвор можно не устанавливать в случае прокладки герметичной сливной трубы от промывателя до шламоотстойника. В этом случае сливную трубу следует опускать на 100мм. ниже уровня воды в отстойнике и предусмотреть на ней герметичные ревизии.

12. Трубу водонапорного бачка целесообразно отводить в гидравлический затвор. Не допускается подключать переливную трубу к сливному патрубку промывателя, т.к. при этом неизбежен подсос воздуха через эту трубу в сливной патрубок и, в результате, брызгоунос из промывателя.

13. Необходимо периодически проверять состояние гидравлического затвора, не допуская его загрязнения.

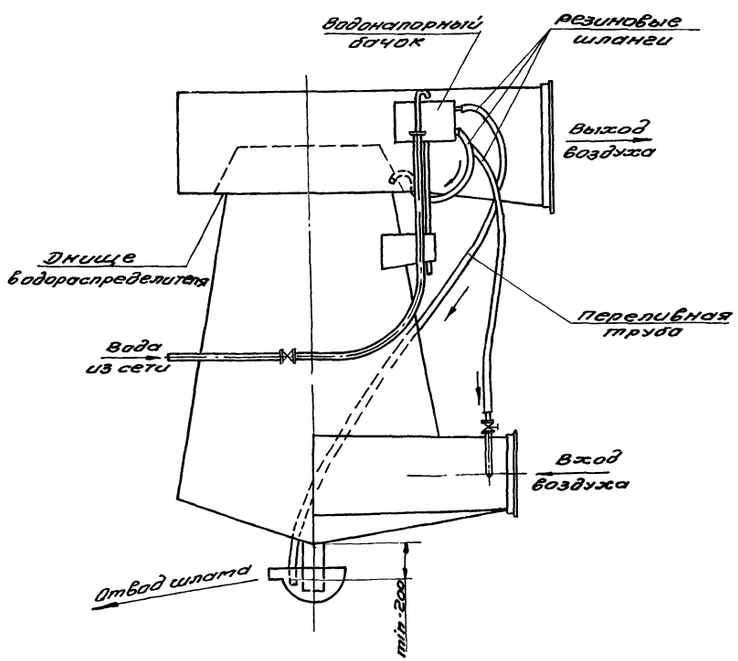

Рис. 4

Инв. № подл. | Подпись и дата | Взам. инв. № | Инв. № дубл. | Подпись и дата

14. Воду в промыватель следует подавать до включения вентилятора за 1-2 мин. При кратковременных остановках подачу воды прекращать не рекомендуется.

15. В случае, если на вентиляторе установлен пусковой клапан, желательно осуществлять плавное открытие его. При резком открытии клапана возможен вынос воды.

VI Основные технические требования к изготовлению и монтажу.

1. Допуски на свободные размеры механически обработанных деталей выполняются по 7 классу точности, остальных деталей - по 9 классу точности.

2. Внутренние поверхности должны быть ровными, без вмятин и выступов, наплывов от сварки. Внутренние сварные швы должны быть тщательно зачищены.

3 Сварные швы должны быть проверены на плотность.

4. Фланцевые соединения должны быть горизонтальными.

5. Входной патрубок должен быть выполнен с резким перегибом в углах треугольного сечения.

6. При монтаже циклон-промыватель устанавливать строго вертикально, проверяя горизонтальное расположение днища водораспределителя по уровню.

7. Трубку, подводящую воду на днище водораспределителя следует устанавливать точно по чертежу. Трубка должна быть установлена строго горизонтально.

8. Внутренние поверхности циклона-промывателя и установленных за ним деталей и оборудования рекомендуется красить суриком на натуральной олифе. Наружные поверхности окрашиваются масляной краской.

Зам. гл. инж.		Мазо А.В.
Нач. отдела		Финкельштейн
Рук. группы		Ушомирская А.И.

6482-01 7

ТД	Пояснительная записка	08-02-99,6
		лист 5

Тип I

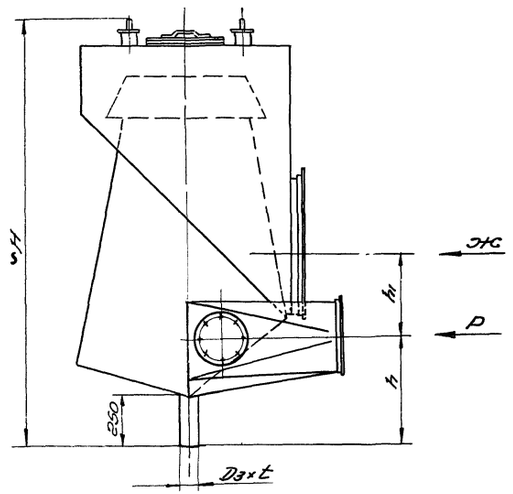

Тип II

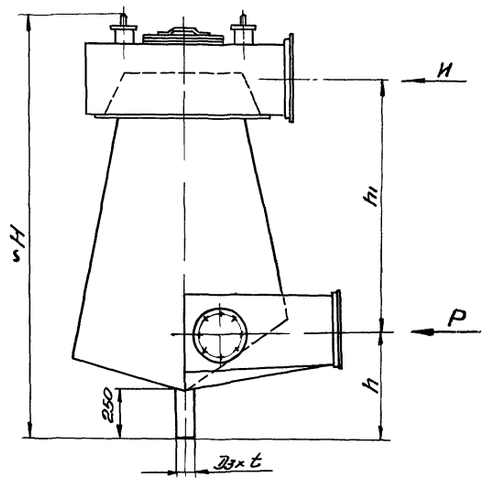

Тип III

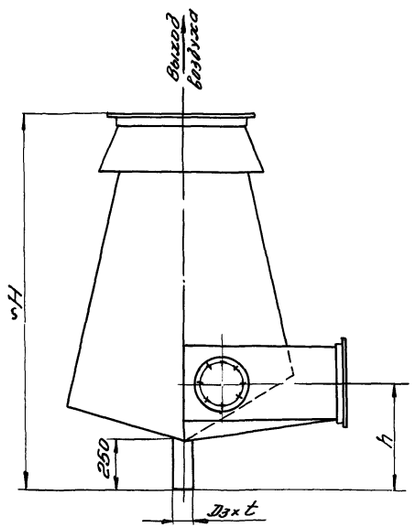

Вид Р
на фланец входного патрубка

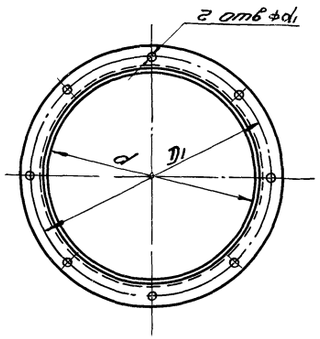

Вид ЭС
На фланец выходного патрубка

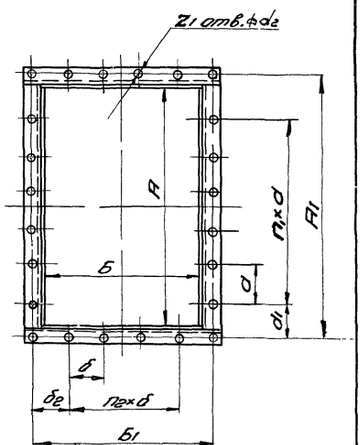

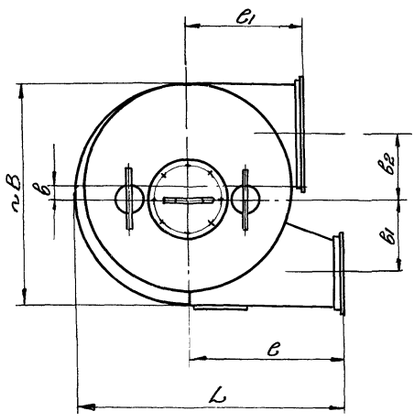

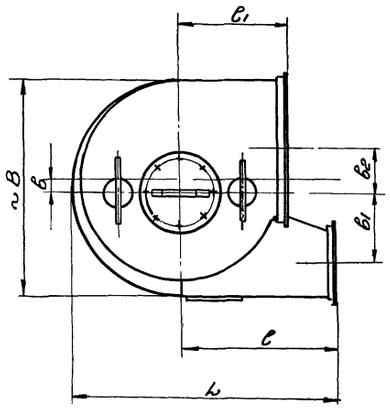

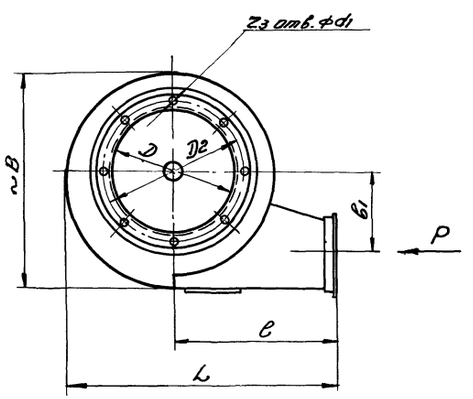

Вид И
на фланец выходного патрубка

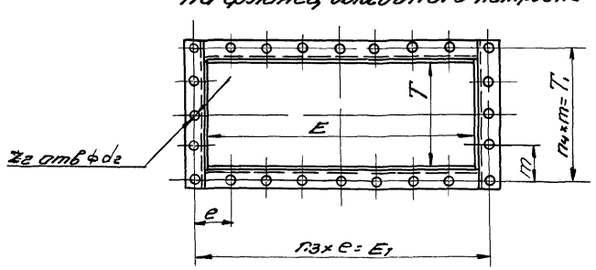

Примечание

Данный лист рассматривать совместно с листом 7.

6482-018

ТД 19612.	Типы и размеры циклонов-промывателей СИОТ	ОВ-02-99.6	
		Лист	6

Гип. ен инж.		Интенбоев А.Г.	
Нач. отдела		Волкодавов И.В.	
Рук. группы	Шишкин	Волкодавов А.В.	
	Кашкаров	Шишкин Ю.Г.	
Инженер	Шишкин	Волкодавов А.В.	
Техник	Шишкин	Волкодавов А.В.	
Проверил	Шишкин	Волкодавов А.В.	
Вед. конструктор	Шишкин	Волкодавов А.В.	
Конструктор	Шишкин	Волкодавов А.В.	
Конструктор	Шишкин	Волкодавов А.В.	

№№ циклонов	Тип I											
1	2	3	4	5	6	7	8	9	10	11	12
Обозначение циклонов	1Ф005	2Ф005	3Ф005	4Ф005	5Ф005	6Ф005	7Ф005	8Ф005	9Ф005	10Ф005	11Ф005	12Ф005
d	245	315	390	470	560	665	790	940	1120	1330	1580	1880
H	1440	1760	2100	2470	2905	3385	3965	4655	5485	6450	7600	8980
h	450	505	565	630	700	785	885	1005	1150	1320	1520	1760
h1	282	359	437	526	618	729	873	1037	1236	1463	1740	2061
~B	720	930	1150	1385	1650	1960	2325	2765	3290	3910	4645	5525
B	37	47	58	70	84	100	118	141	168	200	237	282
B1	220	283	350	425	505	600	710	845	1010	1200	1420	1690
B2	212	272	338	405	484	575	683	811	968	1150	1367	1627
L	835	1070	1325	1595	1900	2260	2680	3190	3800	4510	5360	6375
e	490	630	780	940	1120	1330	1580	1880	2240	2660	3160	3760
e1	375	473	586	698	829	976	1156	1366	1621	1925	2302	2522
Труба Dз x t	50x2,5	63x2,5	75x3,5	85x3,5	95x2,5	110x3,5	130x5	150x5	170x5	200x5	245x12	273x7
D1	275	350	425	510	605	710	835	990	1175	1385	1655	1955
z	6	6	8	8	12	12	16	16	16	24	24	24
d1	9	9	9	9	11	11	11	11	13	13	13	13
A	440	567	702	846	1008	1197	1422	1692	2016	2394	2844	3384
A1	480	607	750	894	1074	1253	1485	1755	2092	2471	2956	3496
d	120	151	150	157	180	132	149	165	161	165	164	158
d1	120	152	150	145	174	143	137	135	161	163	162	168
n1	2	2	3	4	5	6	8	9	11	13	16	20
Б	311	400	495	597	711	844	1003	1194	1422	1689	2007	2388
Б1	351	440	543	645	767	900	1066	1257	1498	1765	2119	2500
δ	117	140	135	161	160	150	152	183	151	165	152	166
δ1	117	150	138	162	149	150	150	176	145	140	148	171
n2	1	1	2	2	3	4	5	5	8	9	12	13
z1	14	14	18	20	24	28	34	38	46	52	62	74
d2	9	9	9	9	11	11	11	11	13	13	13	13
E												
E1												
e												
n3												
T												
T1												
m												
n4												
z2												
d2												
D												
D2												
z3												
d1												
Вес 6 кг.	83.7	131.3	223.6	316.4	573.1	813.7	1141.3	2023.7	3462.2	4831.6	8705.6	12186
№ листа общего вида												

№№ циклонов	Тип II											
1	2	3	4	5	6	7	8	9	10	11	12
Обозначение циклонов	1Ф006	2Ф006	3Ф006	4Ф006	5Ф006	6Ф006	7Ф006	8Ф006	9Ф006	10Ф006	11Ф006	12Ф006
d	245	315	390	470	560	665	790	940	1120	1330	1580	1880
H	1441	1765	2108	2475	2910	3396	3968	4657	5491	6456	7605	8985
h	450	505	565	630	700	785	885	1005	1150	1320	1520	1760
h1	824	1067	1313	1580	1885	2234	2653	3156	3757	4463	5300	6305
~B	750	961	1190	1433	1708	2025	2407	2865	3414	4050	4812	5722
B	61	78	97	117	140	166	197	235	280	332	395	470
B1	220	283	350	425	505	600	710	845	1010	1200	1420	1690
B2	149	191	236	284	337	402	477	567	672	802	952	1132
L	835	1070	1325	1595	1900	2260	2680	3190	3800	4510	5360	6375
e	490	630	780	940	1120	1330	1580	1880	2240	2660	3160	3760
e1	342	422	520	615	720	845	1000	1180	1403	1653	1975	2330
Труба Dз x t	50x2,5	63x2,5	76x3,5	85x3,5	95x2,5	110x3,5	130x5	150x5	170x5	800x5	245x12	273x7
D1	275	350	425	510	605	710	835	990	1175	1385	1655	1955
z	6	6	8	8	12	12	16	16	16	24	24	24
d1	9	9	9	9	11	11	11	11	13	13	13	13
A												
A1												
d												
d1												
n1												
Б												
Б1												
δ												
δ1												
n2												
z1												
d2												
E	490	630	780	940	1120	1330	1580	1880	2240	2660	3160	3760
E1	530	666	828	986	1170	1379	1648	1944	2320	2712	3264	3876
e	106	111	138	166	195	197	206	216	232	226	272	276
n3	5	6	6	6	6	7	8	9	10	12	12	14
T	221	286	353	426	504	599	709	844	1005	1195	1418	1688
T1	261	324	402	474	552	650	780	906	1085	1265	1524	1792
m	87	108	134	158	138	130	156	151	155	253	254	224
n4	3	3	3	3	4	5	5	6	7	5	6	8
z2	16	18	18	18	20	24	26	30	34	34	36	44
d2	9	9	9	9	11	11	11	11	13	13	13	13
D												
D2												
z3												
d1												
Вес 6 кг.	72.2	107.8	133	275	537.3	681	1188	1689	2917	4057	7413	10152
№ листа общего вида												

№№ циклонов	Тип III											
1	2	3	4	5	6	7	8	9	10	11	12
Обозначение циклонов	1Ф007	2Ф007	3Ф007	4Ф007	5Ф007	6Ф007	7Ф007	8Ф007	9Ф007	10Ф007	11Ф007	12Ф007
d	245	315	390	470	560	665	790	940	1120	1330	1580	1880
H	1304	1585	1914	2335	2805	3363	3604	4239	5001	5881	6935	8195
h	450	505	565	630	700	785	885	1005	1150	1320	1520	1760
h1												
~B	680	875	1085	1305	1555	1850	2195	2610	3110	3695	4390	5225
B												
B1	220	283	350	425	505	600	710	845	1010	1200	1420	1690
B2												
L	890	1068	1325	1690	1900	2260	2680	3190	3800	4510	5355	6370
e	490	630	780	940	1120	1330	1580	1880	2240	2660	3160	3760
e1												
Труба Dз x t	50x2,5	63x2,5	75x3,5	85x3,5	95x2,5	110x3,5	130x5	150x5	170x5	800x5	245x12	273x7
D1	275	350	425	510	605	710	835	990	1175	1385	1655	1955
z	6	6	8	8	12	12	16	16	16	24	24	24
d1	9	9	9	9	11	11	11	11	13	13	13	13
A												
A1												
d												
d1												
n1												
Б												
Б1												
δ												
δ1												
n2												
z1												
d2												
E												
E1												
e												
n3												
T												
T1												
m												
n4												
z2												
d2												
D	375	495	595	727	885	1025	1200	1425	1714	2030	2417	2867
D2	405	525	625	760	925	1065	1245	1470	1780	2100	2500	2950
z3	8	10	12	16	18	20	24	28	34	40	48	58
d1	9	9	9	9	11	11	11	11	13	13	13	13
Вес 6 кг.	42.4	67.7	138.5	208.9	361.7	507	867.8	1239.4	2129.1	2940.7	5543.7	7716.3
№ листа общего вида												

Примечание:
Данный лист рассматривать совместно с листом 6.

6482-01 9

ТД 1961г

Типы и размеры циклонов-промывателей

08-02-99.6

Лист 7

Инв. № подл. | Подпись и дата | Взам. инв. № | Инв. № дубл. | Подпись и дата | Рук. группы | Гл. инженер проекта | Гл. специалист | Нач. отдела | Нач. сектора

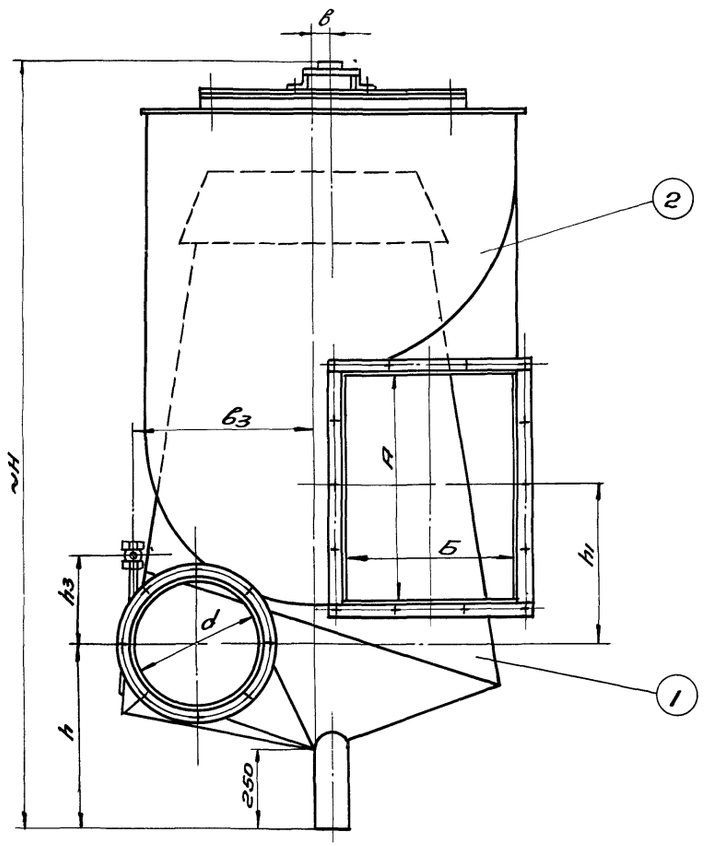

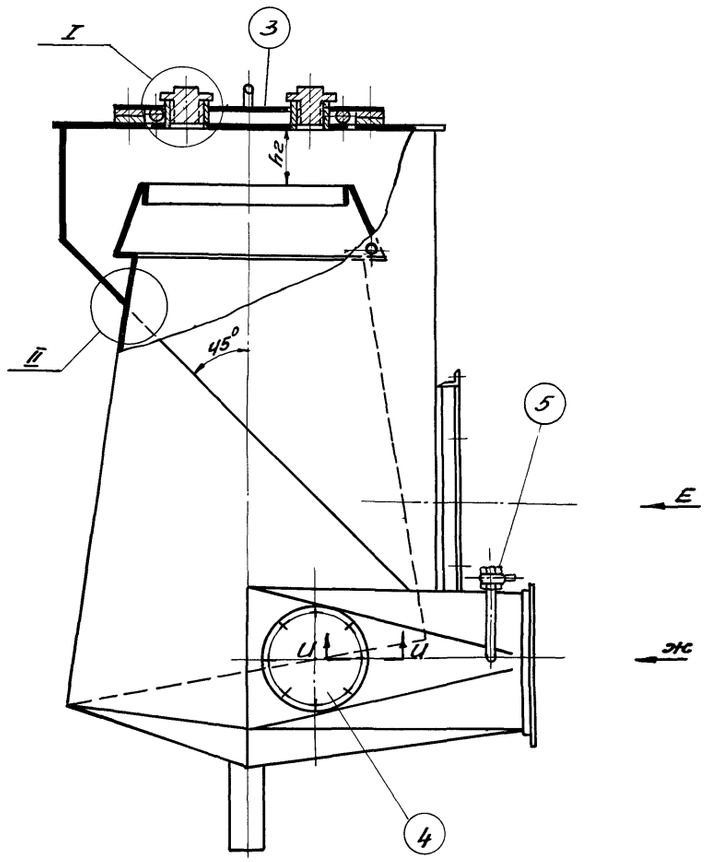

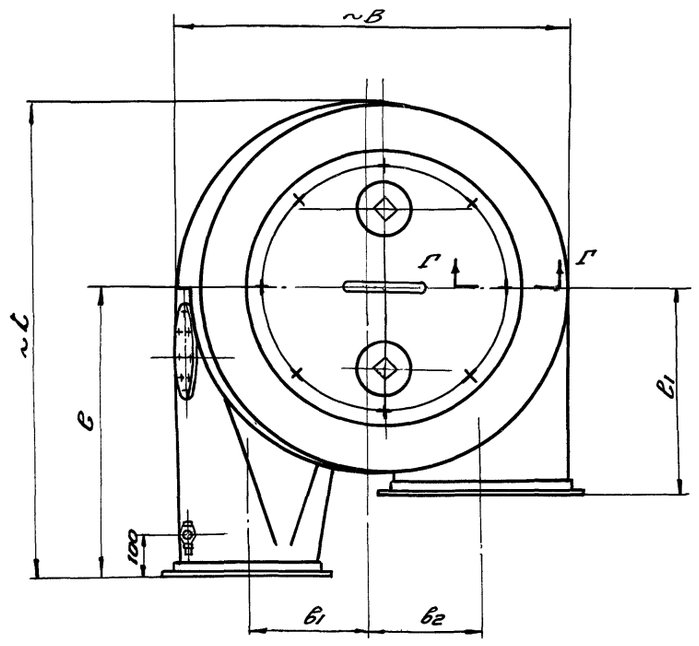

	Обозначение циклона			
	1Ф005	2Ф005	3Ф005	4Ф005
d	245	315	390	470
~H	1440	1760	2100	2470
h	450	505	565	630
h_1	282	359	437	526
h_2	105	130	155	190
h_3	200	200	200	200
~L	835	1070	1325	1595
в	490	630	780	940
$в_1$	375	473	586	698
~B	720	930	1150	1385
в	37	47	58	70
$в_1$	220	283	350	425
$в_2$	212	272	338	405
$в_3$	331	425	527	635
А	440	567	702	846
$А_1$	480	607	750	894
d	120	151	150	157
d_1	120	152	150	145
Б	311	400	495	597
$Б_1$	351	440	543	645
б	117	140	135	161
$б_1$	117	150	138	162
П	14	14	18	20
$П_1$	2	2	3	4
$П_2$	1	1	2	2
d_0	9	9	9	9
D_1	275	345	420	505
$П_3$	6	6	8	8
К	3	3	3	3
Вес в кг	83.7	131.3	223.6	316.4

Примечания:

1. Спецификацию, виды Е и Ж на фланцы, сечения Г-Г, U-U и выносные элементы I и II см. лист 9.
2. Отверстие в раскручивателе под водоподводящий шланг выполняется по месту в зависимости от угла установки раскручивателя.

6482-01 10

ТД 1961 г.	Циклон-промыватель СИОТ (тип I) 1Ф005 ÷ 4Ф005	08-02-99.6	
		лист	8

Зам. гл. инж. — Мазс А.В. — Проверил — Иттенберг А.Г.
Нач. отдела — Финкельштейн С.М. — Вед. конструктор — Виноградова Л.В.
Рук. группы — Чиомирская А.И. — Исполнитель — Виноградова Л.В.

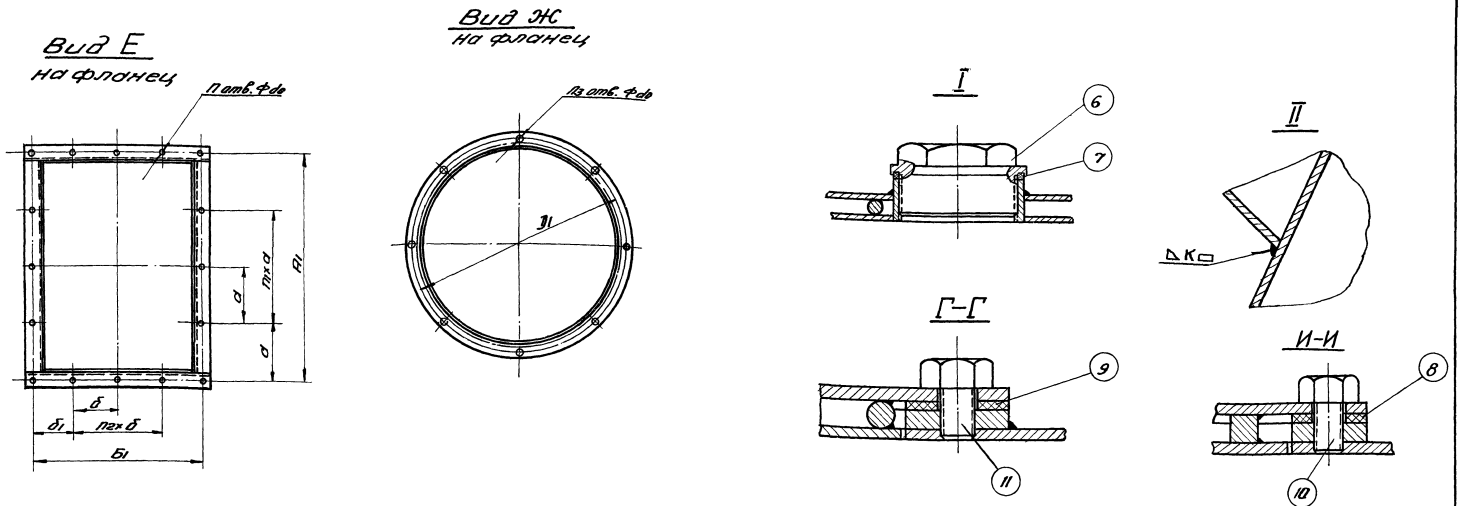

№ поз.	1		2		3		4		5	6			7			8		9		11				12	
Наименован.	Корпус		Раскручиватель		Люк		Люк		Кран муфтовый Ду10 1161бк ГОСТ 6223-55	Пробка			Прокладка			Прокладка		Прокладка		Болт do x C ГОСТ 7790-57				Болт М12×25 ГОСТ 7790-57	
Количество	1		1		1		1		1	2			2			1		1		—				12	
Материал	Разный		Разный		Разный		Разный		Разный	Сталь Ст. 3			Резина			Резина		Резина		Сталь Ст. 3				Сталь Ст. 3	
№ листа	13		20		27		29			12			12			12		12							
Обозначение циклона	Обозначен.	Вес кг.	Обозначен.	Вес кг.	Обозначен.	Вес кг.	Обозначен.	Вес кг	Вес в кг.	Обозначен.	Вес в кг 1шт.	Вес в кг Общий	Обозначение	Вес в кг. 1шт.	Вес в кг. Общий	Обозначение	Вес кг.	Обозначение	Вес кг.	do x C	Кол.	Вес в кг. 1шт.	Вес в кг. Общ.	Вес в кг. 1шт.	Вес в кг. Общ.
1Ф005	1Ф005.100	39.4	1Ф005.200	25,72	1Ф005.300	13,5	1Ф005.400	1.1	0,21	1Ф005.1	1.4	2,8	1Ф005.2	0,02	0,04	1Ф005.3	0,04	8Ф005.3	0,23	М8×15	4	0,0125	0,05	0,037	0,44
2Ф005	2Ф005.100	64.3	2Ф005.200	48,34	1Ф005.300	13,5	1Ф005.400	1.1	0,21	1Ф005.1	1.4	2,8	1Ф005.2	0,02	0,04	1Ф005.3	0,04	8Ф005.3	0,23	М8×15	4	0,0125	0,05	0,037	0,44
3Ф005	3Ф005.100	135,0	3Ф005.200	70,0	1Ф005.300	13,5	1Ф005.400	1.1	0,21	1Ф005.1	1.4	2,8	1Ф005.2	0,02	0,04	1Ф005.3	0,04	8Ф005.3	0,23	М8×15	4	0,0125	0,05	0,037	0,44
4Ф005	4Ф005.100	196.8	4Ф005.200	98,3	1Ф005.300	13,5	4Ф005.400	3,55	0,21	1Ф005.1	1.4	2,8	1Ф005.2	0,02	0,04	4Ф005.3	0,09	8Ф005.3	0,23	М10×20	8	0,0236	0,19	0,037	0,44

Примечание

Данный лист рассматривать совместно с листом 8.

6482-01 11

ТД 1961г	Циклон-промыватель СИОТ (тип I) 1Ф005 ÷ 4Ф005	08-02-99.6 лист 9

Рук. группы | Ушомирская А.И. | Исполнитель | Виноградова Л.В.

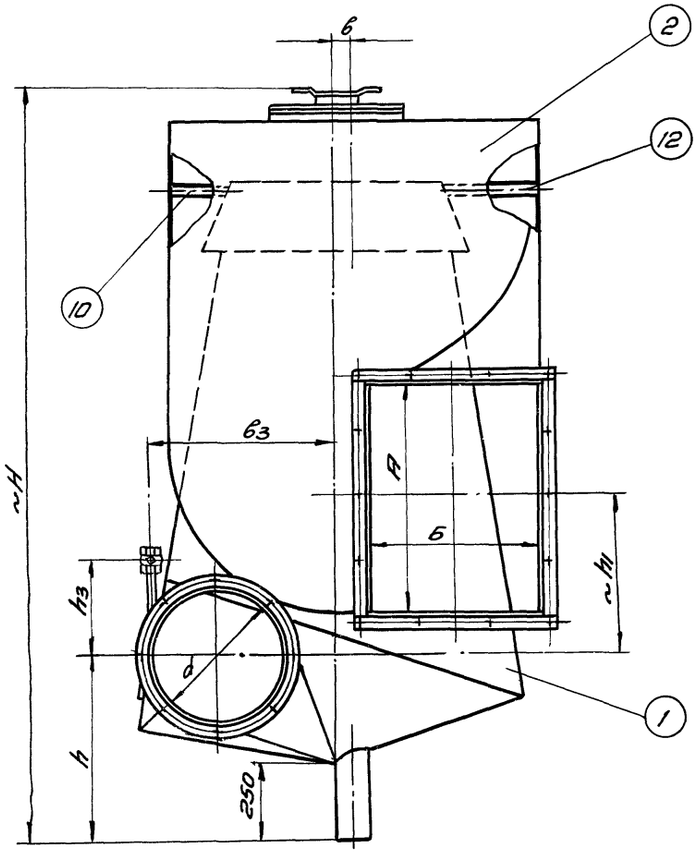

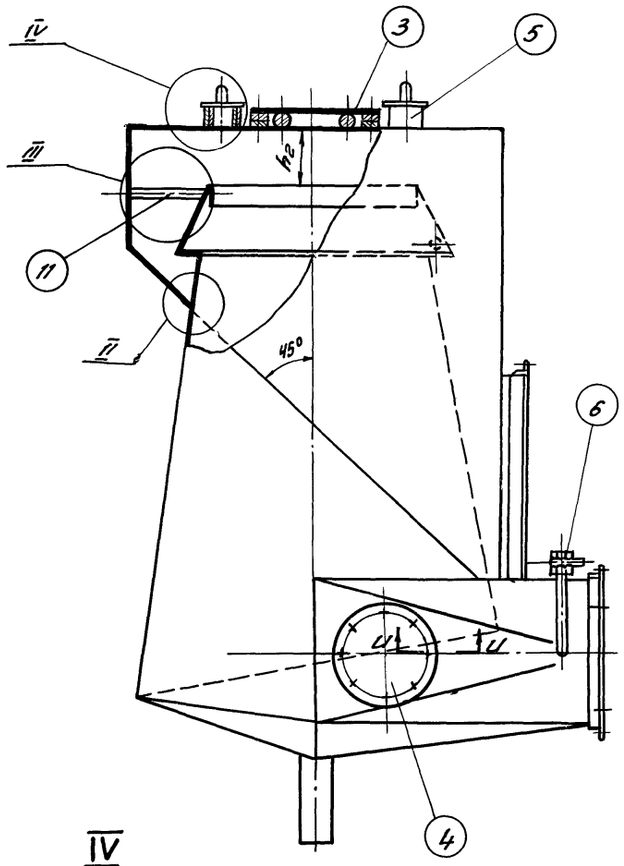

IV

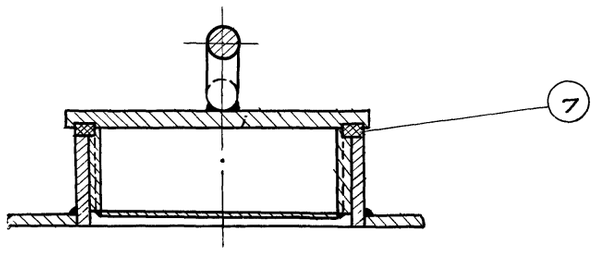

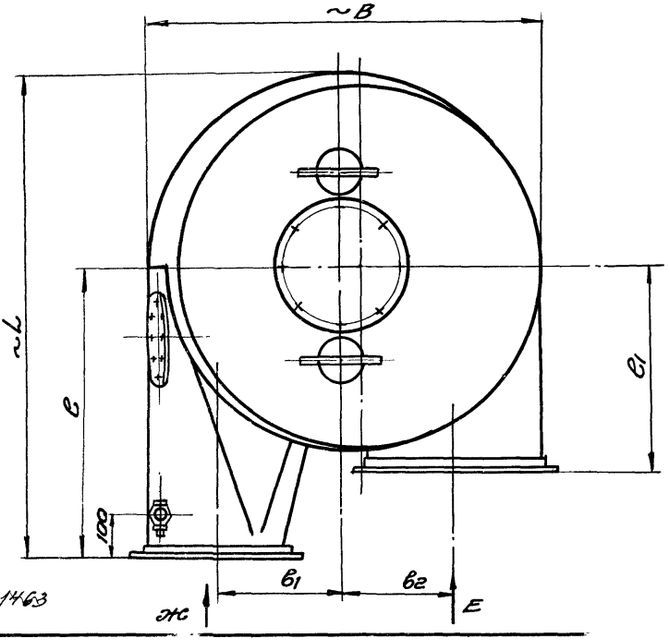

III

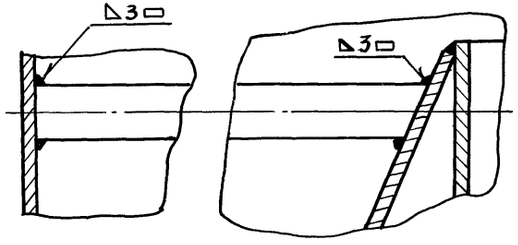

	Обозначение циклона							
	5Ф005	6Ф005	7Ф005	8Ф005	9Ф005	10Ф005	11Ф005	12Ф005
d	560	665	790	940	1120	1330	1580	1880
~H	2905	3385	3965	4655	5485	6450	7600	8980
h	700	785	885	1005	1150	1320	1520	1760
h1	618	729	873	1037	1236	1463	1740	2061
h2	225	260	315	375	450	530	630	750
h3	400	400	400	400	600	600	600	600
~L	1900	2260	2680	3190	3800	4510	5360	6375
e	1120	1330	1580	1880	2240	2660	3160	3760
e1	829	976	1156	1366	1631	1925	2302	2722
~B	1650	1960	2325	2765	3290	3910	4645	5525
в	84	100	118	141	168	200	237	282
в1	505	600	710	845	1010	1200	1420	1690
в2	484	575	683	811	968	1150	1367	1627
в3	756	897	1055	1269	1512	1792	2131	2524
А	1008	1197	1422	1692	2016	2394	2844	3384
А1	1074	1253	1485	1755	2092	2471	2956	3496
а	180	132	149	165	161	165	164	158
а1	174	143	137	135	161	163	162	168
Б	711	844	1003	1194	1422	1689	2007	2388
Б1	767	900	1066	1257	1498	1765	2119	2500
б	160	150	152	183	151	165	152	166
б1	149	150	150	176	145	140	148	171
п	24	28	34	38	46	52	62	74
п1	5	6	8	9	11	13	16	20
п2	3	4	5	5	8	9	12	13
do	11	11	11	11	13	13	13	13
D1	605	710	835	990	1175	1385	1655	1955
п3	12	12	16	16	16	24	24	24
к	3	3	4	4	5	5	6	6
вес в кг.	573.1	813.7	1413	2023.7	3462.2	4831.6	8705.6	1218.6

ПРИМЕЧАНИЯ

1. Виды Е и Ж на фланцы сечения Г-Г, И-И и выносной элемент II см. лист 9
2. Спецификацию см. лист 11
3. Отверстие в раскручивателе под водоподводящий шланг выполняется по месту в зависимости от угла установки раскручивателя

6482-01 12

ТД 1961г.	Циклон-промыватель СИОТ (тип I) 5Ф005 ÷ 12Ф005	08-02-99.6	
		лист	10

Зам. гл. инж. — Мозо А.В. — Проверил — Иттенберг А.Г.
Нач. отдела — Финкельштейн С.М. — Ведущий констр. — Виноградова Л.В.
Рук. группы — Ушомирская А.И. — Исполнит. — Исаева Н.Н.

1463

№ поз.	1		2		3		4		5			6	
Наименован.	Корпус		Раскручиватель		Люк		Люк		Крышка			Кран муфтовый 11б1бк ГОСТ 6223-55	
количество	1		1		1		1		2			1	
Материал	Разный		Разный		Разный		Разный		Разный			Разный	
№ листа	13		20		28		28, 30		31			Готовое изд.	
Обозначение циклона	Обозначение	Вес кг.	Обозначение	Вес кг.	Обозначен.	Вес кг.	Обозначение	Вес кг	Обозначение	Вес в кг. 1 шт.	Вес в кг. общий	Ду	Вес кг.
5ФООС.	5ФООС.100	354.1	5ФООС.200	198.4	5ФООС.300	13.1	4ФООС.400	3.55	5ФООС.500	1.16	2.32	10	0.21
6ФООС	6ФООС.100	498.5	6ФООС.200	291.0	5ФООС.300	13.1	4ФООС.400	3.55	5ФООС.500	1.16	2.32	15	0.35
7ФООС	7ФООС.100	857.1	7ФООС.200	530.48	5ФООС.300	13.1	4ФООС.400	3.55	5ФООС.500	1.16	2.32	20	0.6
8ФООС	8ФООС.100	1215.6	8ФООС.200	772.0	5ФООС.300	13.1	5ФООС.300	13.1	5ФООС.500	1.16	2.32	20	0.6
9ФООС	9ФООС.100	2092.1	9ФООС.200	1332	5ФООС.300	13.1	5ФООС.300	13.1	5ФООС.500	1.16	2.32	25	1.15
10ФООС	10ФООС.100	2901.2	10ФООС.200	1891.2	5ФООС.300	13.1	5ФООС.300	13.1	5ФООС.500	1.16	2.32	32	1.62
11ФООС	11ФООС.100	5489.2	11ФООС.200	3175	5ФООС.300	13.1	5ФООС.300	13.1	5ФООС.500	1.16	2.32	32	1.62
12ФООС	12ФООС.100	7652.9	12ФООС.200	4488	5ФООС.300	13.1	5ФООС.300	13.1	5ФООС.500	1.16	2.32	40	2.7

№ поз.	7			8		9		10		11			12		13			14		
Наименован.	Прокладка			Прокладка		Прокладка		Труба 32×3×С-10 ГОСТ 8732-58		Труба 32×3×С-10 ГОСТ 8732-58			Труба 32×3×С-10 ГОСТ 8732-58		Болт d×С ГОСТ 7790-57			Болт М12×25 ГОСТ 7790-57		
количество	2			1		1		1		2			1		—			12		
материал	Резина			Резина		Резина		Сталь Ст3		Сталь Ст.3			Сталь Ст3		Сталь Ст. 3			Сталь Ст.3		
№ листа	12			12		12		6/4		6/4			6/4		—			—		
Обозначен. циклона	Обозначен.	Вес в кг. 1 шт.	Вес в кг. общ.	Обозначен.	Вес кг.	Обозначен.	Вес кг.	С мм	Вес кг.	С мм	Вес в кг. 1 шт.	Вес в кг. общий	С мм	Вес кг.	d×С мм	кол.	Вес в кг. 1 шт.	Вес в кг. общ.	Вес в кг. 1 шт.	Вес в кг. общий
5ФООС	5ФООС.2	0.104	0.208	4ФООС.3	0.09	8ФООС.3	0.23	—	—	—	—	—	—	—	М10×20	8	0.0236	0.19	0.037	0.44
6ФООС	5ФООС.2	0.104	0.208	4ФООС.3	0.09	8ФООС.3	0.23	295	0.63	392	0.84	1.68	497	1.07	М10×20	8	0.0236	0.19	0.037	0.44
7ФООС	5ФООС.2	0.104	0.208	4ФООС.3	0.09	8ФООС.3	0.23	360	0.77	470	1.01	2.02	593	1.27	М10×20	8	0.0236	0.19	0.037	0.44
8ФООС	5ФООС.2	0.104	0.208	8ФООС.3	0.23	8ФООС.3	0.23	420	0.9	553	1.19	2.38	705	1.5	М12×25	12	0.037	0.44	0.037	0.44
9ФООС	5ФООС.2	0.104	0.208	8ФООС.3	0.23	8ФООС.3	0.23	505	1.08	664	1.43	2.86	840	1.8	М12×25	12	0.037	0.44	0.037	0.44
10ФООС	5ФООС.2	0.104	0.208	8ФООС.3	0.23	8ФООС.3	0.23	595	1.3	790	1.7	3.4	1000	2.15	М12×25	12	0.037	0.44	0.037	0.44
11ФООС	5ФООС.2	0.104	0.208	8ФООС.3	0.23	8ФООС.3	0.23	726	1.56	940	2.02	4.04	1162	2.5	М12×25	12	0.037	0.44	0.037	0.44
12ФООС	5ФООС.2	0.104	0.208	8ФООС.3	0.23	8ФООС.3	0.23	845	1.82	1110	2.4	4.8	1408	3,03	М12×25	12	0.037	0.44	0.037	0.44

Примечание

Данный лист рассматривать совместно с листом 10.

Нач. отдела Шмаков
Рук. группы Шишкин
Финкельштейн
Животинская А.И.
Ведущий конструктор
Исполнитель
Виноградова Л.В.
Виноградова Л.В.

6482-01 13

ТД 1961г. | Циклон-промыватель СИОТ (тип I) 5ФООС ÷ 12ФООС | 08-02-99.6 | Лист 11

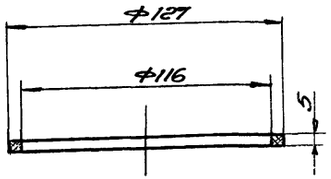

5ф085.2	Прокладка	резина	лист 5 гост 7338-55	0.104	08-02-99.6
обозначен.	Наименование	Материал	Сортамент	Вес кг.	лист 12

▽4 кругом

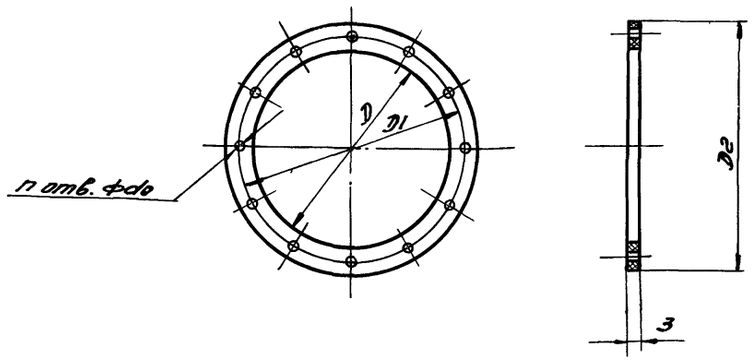

	Обозначение		
	1ф005.3	4ф005.3	8ф005.3
D	150	280	500
D1	170	305	530
D2	190	330	570
n	4	8	12
do	9	11	13
Вес 6 кг.	0.04	0.09	0.23

см. таблицу	Прокладка	Резина	лист 3 гост 7338-55	см. таблиц.	08.02-99.6
обозначен.	Наименование	Материал	Сортамент	Вес кг.	лист 12

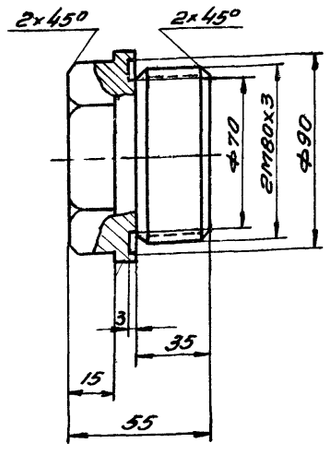

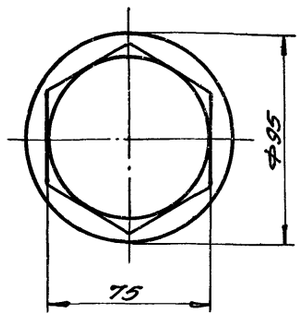

1ф005.1	Пробка	сталь Ст.3 гост 380-60		1.4	08-02-99.6
обозначен.	Наименование	Материал	Сортамент	Вес кг	лист 12

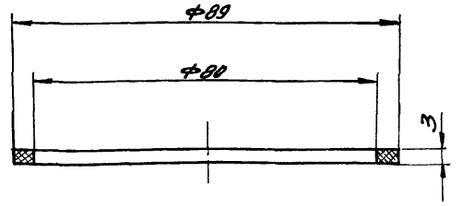

6482-01 14

1ф005.2	Прокладка	Резина	лист 3 гост 7338-55	0.02	
обозначен.	Наименование	Материал	Сортамент	Вес кг	лист

ТД 1961г

Циклон-промыватель СИОТ 1ф005 ÷ 12ф005

08-02-99.6

лист 12

Гл. ин. инж.	Штеменко А.С.	
Нач. отдела	Вишнякова Л.В.	
Рук. группы	Цыганова	Исаева Н.Н.
	Мазо Р.В.	
	Финкельштейн	Новгородская А.Ф.
	Цыганова	Шарова

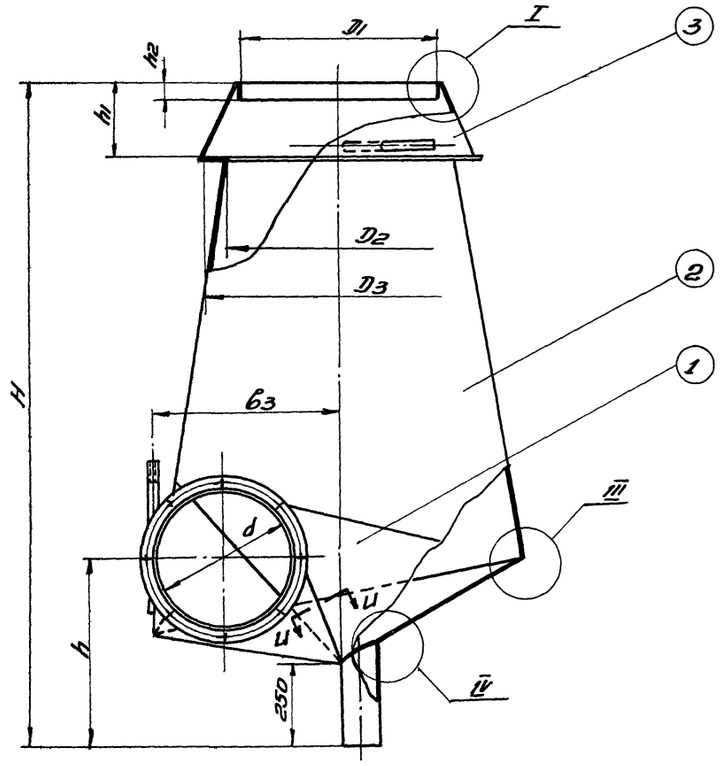

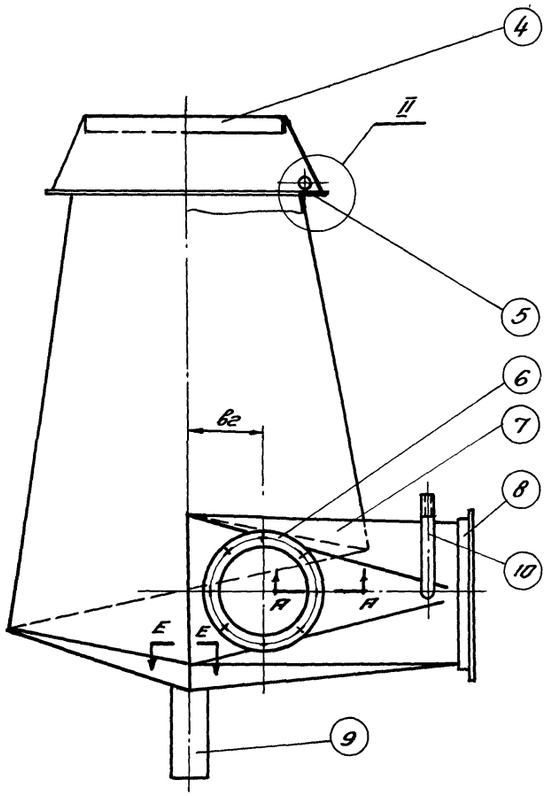

Примечания:

1. Сечения А-А, Е-Е, И-И, выносные элементы I, II, III и спецификацию см. лист 14
2. Трубку (поз. 11) установить строго по чертежу. Трубка должна быть установлена горизонтально.

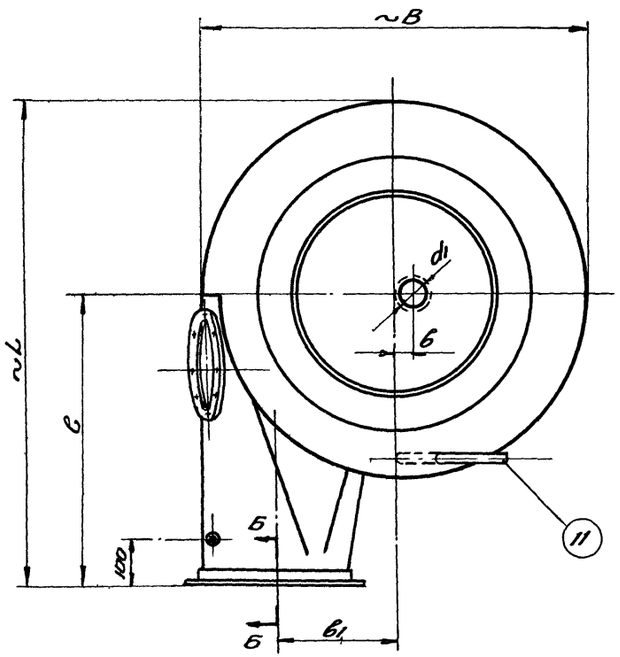

	Обозначение корпуса											
	1ФП005.100	2ФП005.100	3ФП005.100	4ФП005.100	5ФП005.100	6ФП005.100	7ФП005.100	8ФП005.100	9ФП005.100	10ФП005.100	11ФП005.100	12ФП005.100
d	245	315	390	470	560	665	790	940	1120	1330	1580	1880
D1	366	471	581	701	834	992	1177	1402	1670	1986	2357	2807
D2	417	535	663	800	952	1130	1343	1598	1904	2260	2686	3196
D3	480	615	763	920	1095	1300	1545	1840	2190	2600	3095	3680
d1	45	58	68	78	90	103	120	140	160	190	221	259
H	1285	1580	1895	2230	2670	3050	3575	4205	4960	5845	6895	8155
h	450	505	565	630	700	785	885	1005	1150	1320	1520	1760
h1	123	158	195	235	280	333	395	470	560	665	790	940
h2	20	25	31	38	45	53	63	75	90	107	126	150
h3	10	13	15	18	22	26	31	37	45	53	63	75
~B	687	882	1092	1312	1562	1857	2204	2624	3124	3704	4406	5241
b	25	32	38	43	48	55	65	75	85	100	123	137
b1	220	283	350	425	505	600	710	845	1010	1200	1420	1690
b2	110	110	110	180	180	180	180	300	300	300	300	300
b3	331	425	527	635	756	897	1055	1269	1512	1792	2131	2524
~L	835	1070	1325	1595	1900	2260	2680	3190	3800	4510	5360	6375
c	490	630	780	940	1120	1330	1580	1880	2240	2660	3160	3760
m	16	20	25	30	36	43	51	61	72	86	103	122
K	3	3	3	3	4	4	5	5	6	6	8	8
Вес в кг	32.4	64.3	135.0	196.8	354.1	498.5	857.1	1215.6	2092.1	2900.2	5489.2	7652.9

6482-01 15

ТД 1961г.

Корпус циклона-промывателя 1ФП005.100 ÷ 12ФП005.100

08-02-99.6

Лист 13

Рук. группы Гуцко Инженер Шишмарёва Р.Д. Исполнитель

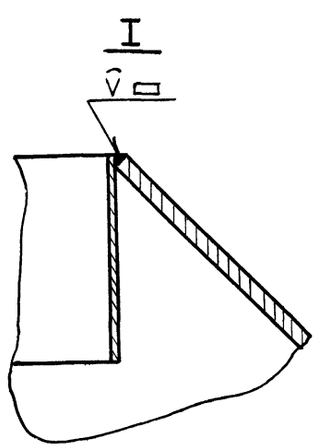

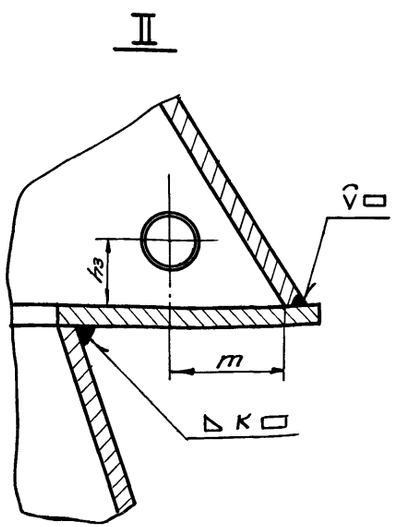

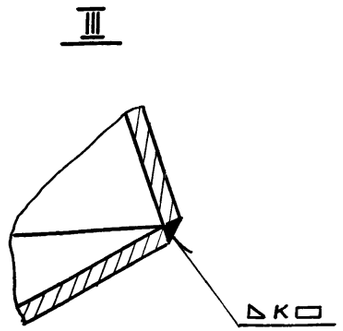

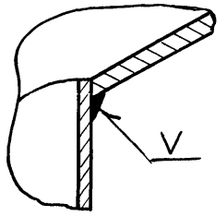

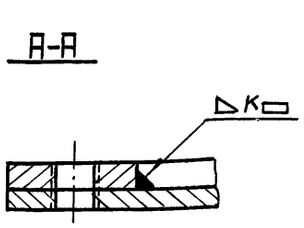

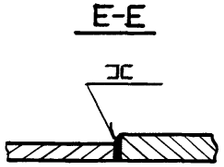

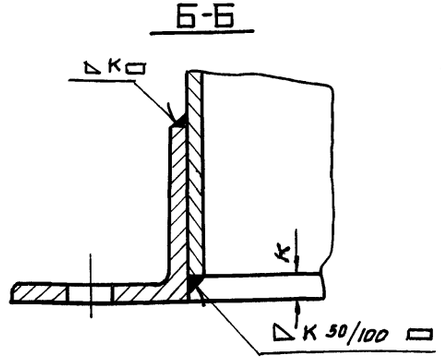

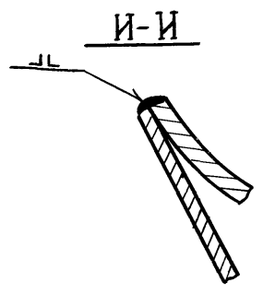

№поз.	1		2		3		4		5		6		7		8		9			10			11		
Наименование	Днище		Обечайка		Корпус бовараспределителя		Буртик		Днище бовараспределителя		Фланец		Патрубок		Фланец		Патрубок сливной			Трубка водонадающая			Трубка водонадающая		
Количество	1		1		1		1		1		1		1		1		1			1			1		
Материал	Сталь Ст.3		Сталь Ст.3		Сталь Ст.3		Сталь Ст.3		Сталь Ст.3		Сталь Ст.3		Сталь Ст.3		Сталь Ст.3		Сталь Ст.3			Сталь Ст.3			Сталь Ст.3		
N листа	15		16		17		18		18		18		19		18		Б/4			Б/4			Б/4		
Обозначение корпуса	Обозначен.	Вес кг.	Обозначение	Вес кг.	Обозначение	Вес кг.	Обозначение	Вес кг.	Обозначение	Вес кг.	Обозначение	Вес кг.	Обозначение	Вес кг.	Обозначение	Вес кг.	Обозначение	Сортамент	Вес кг.	Обознач.	Сортамент	Вес кг.	Обознач.	Сортамент	Вес кг.
1ФО05.100	1ФО05.101	6.2	1ФО05.102	19.4	1ФО05.103	2.8	1ФО05.104	0.36	1ФО05.105	0.86	1ФО05.106	0.5	1ФО05.107	7.0	1ФО05.108	0.93	1ФО05.109	Труба 50×2.5 ГОСТ 8734-58	0.73	1ФО05.111	Труба 0-40 С-200 ГОСТ 3262-55	0.17	1ФО05.112	Труба 10×2 С-230 ГОСТ 8734-58	0.13
2ФО05.100	2ФО05.101	10.5	2ФО05.102	32.0	2ФО05.103	4.6	2ФО05.104	0.58	2ФО05.105	1.35	1ФО05.106	0.5	2ФО05.107	11.8	2ФО05.108	1.34	2ФО05.109	Труба 63×2.5 ГОСТ 8734-58	0.93	1ФО05.111	Труба 0-40 С-200 ГОСТ 3262-55	0.17	2ФО05.112	Труба 12×2 С-230 ГОСТ 8734-58	0,14
3ФО05.100	3ФО05.101	23.6	3ФО05.102	73.6	3ФО05.103	10.06	3ФО05.104	1.34	3ФО05.105	3.1	1ФО05.106	0.5	3ФО05.107	18.0	3ФО05.108	1.64	3ФО05.109	Труба 75×3.5 ГОСТ 8734-2.5	1 6	1ФО05.111	Труба 0-40 С-200 ГОСТ 3262-55	0.17	3ФО05.112	Труба 0-40 С-280 ГОСТ 3262-55	0.17
4ФО05.100	4ФО05.101	34.0	4ФО05.102	107.3	4ФО05.103	14.0	4ФО05.104	2.0	4ФО05.105	4.37	4ФО05.106	1.4	4ФО05.107	26.3	4ФО05.108	2.95	4ФО05.109	Труба 85×3.5 ГОСТ 8734-58	1.76	1ФО05.111	Труба 0-40 С-280 ГОСТ 3262-55	0.17	4ФО05.112	Труба 0-40 С-330 ГОСТ 3262-55	0.31
5ФО05.100	5ФО05.101	64.1	5ФО05.102	201	5ФО05.103	29.5	5ФО05.104	3.7	5ФО05.105	8.2	4ФО05.106	1.4	5ФО05.107	37.4	5ФО05.108	3.96	5ФО05.109	Труба 95×2.5 ГОСТ 8734-58	1.42	5ФО05.111	Труба 0-40 С-400 ГОСТ 3262-55	0.34	5ФО05.112	Труба 0-40 С-330 ГОСТ 3262-55	0,35
6ФО05.100	6ФО05.101	90 5	6ФО05.102	286	6ФО05.103	37.7	6ФО05.104	5.2	6ФО05.105	11.2	4ФО05.106	1.4	6ФО05.107	52.7	6ФО05.108	5.26	6ФО05.109	Труба 110×3.5 ГОСТ 8734-58	2.3	6ФО05.111	Труба 0-40 С-400 ГОСТ 3262-55	0.52	6ФО05.112	Труба 0-40 С-330 ГОСТ 3262-55	0,66
7ФО05.100	7ФО05.101	159.4	7ФО05.102	504	7ФО05.103	72.5	7ФО05.104	9.2	7ФО05.105	20.8	4ФО05.106	1.4	7ФО05.107	74.4	7ФО05.108	6.23	7ФО05.109	Труба 130×5 ГОСТ 8734-58	3.87	7ФО05.111	Труба 0-40 С-400 ГОСТ 3262-55	0.68	7ФО05.112	Труба 0-40 С-380 ГОСТ 3262-55	0.94
8ФО05.100	8ФО05.101	226.4	8ФО05.102	715	8ФО05.103	103.5	8ФО05.104	13.0	8ФО05.105	29.0	8ФО05.106	3.7	8ФО05.107	105	8ФО05.108	8.32	8ФО05.109	Труба 150×5 ГОСТ 8734-58	4.47	7ФО05.111	Труба 0-40 С-400 ГОСТ 3262-55	0.68	8ФО05.112	Труба 0-40 С-650 ГОСТ 3262-55	1.06
9ФО05.100	9ФО05.101	386.2	9ФО05.102	1243	9ФО05.103	176.6	9ФО06.104	22.4	9ФО05.105	48.0	8ФО05.106	3.7	9ФО05.107	186.0	9ФО05.108	11.0	9ФО05.109	Труба 170×5 ГОСТ 8734-58	5.07	9ФО05.111	Труба 0-40 С-500 ГОСТ 3262-55	1.5	9ФО05.112	Труба 0-40 С-820 ГОСТ 3262-55	1 98
10ФО05.100	10ФО05.101	542	10ФО05.102	1707	10ФО05.103	248.2	10ФО05.104	31.6	10ФО05.105	67.3	8ФО05.106	3.7	10ФО05.107	269.6	10ФО05.108	13.04	10ФО05.109	Труба 200×5 ГОСТ 8734-58	6.0	10ФО05.111	Труба 0-40 С-500 ГОСТ 3262-55	1.95	10ФО05.112	Труба 0-40 С-890 ГОСТ 3262-55	2.78
11ФО05.100	11ФО05.101	1090	11ФО05.102	3225.5	11ФО05.103	469.3	11ФО05.104	58.9	11ФО05.105	128.0	8ФО05.106	3.7	11ФО05.107	446.7	11ФО05.108	20.0	11ФО05.109	Труба 245×12 ГОСТ 8732-58	17.2	10ФО05.111	Труба 0-40 С-500 ГОСТ 3262-55	1.95	11ФО05.112	Труба 0-40 С-1050 ГОСТ 3262-55	3.28
12ФО05.100	12ФО05.101	1442	12ФО05.102	4581	12ФО05.103	663.0	12ФО05.104	83.6	12ФО05.105	177.0	8ФО05.106	3.7	12ФО05.107	631.7	12ФО05.108	35.1	12ФО05.109	Труба 273×7 ГОСТ 8732-58	11.5	12ФО05.111	Труба 0-40 С-600 ГОСТ 3262-55	2.5	12ФО05.112	Труба 0-40 С-1170 ГОСТ 3262-55	4.5

Гл. инж. Шерешевский
Нач. отдела Шмаргорайсельхозпроект
Рук. группы Шмаргорайсельхозпроект
Проверил Шмаргорайсельхозпроект
Вед. констр. Шмаргорайсельхозпроект
Исполнитель Шмаргорайсельхозпроект
Мазо А.В. Финкельштейн
Шмаргорайсельхозпроект Шмаргорайсельхозпроект

6482-01 16

Примечание

Данный лист рассматривать совместно с листом 13.

ТД 1961г.

Корпус циклона-промывателя 1ФО05.100 ÷ 12ФО05.100

08-02-99.6

Лист 14

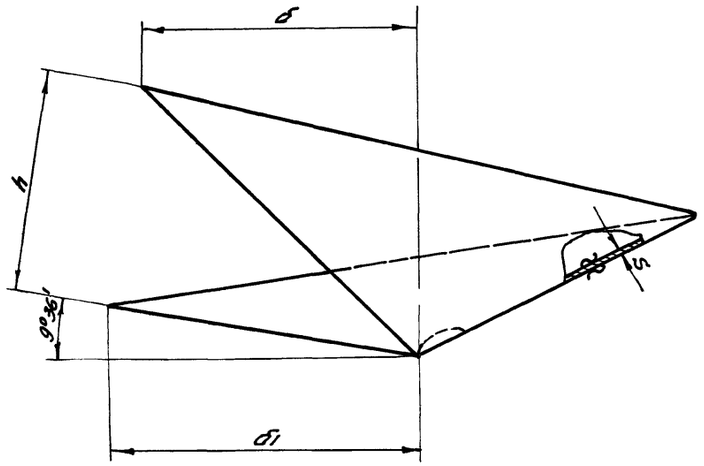

Развертка

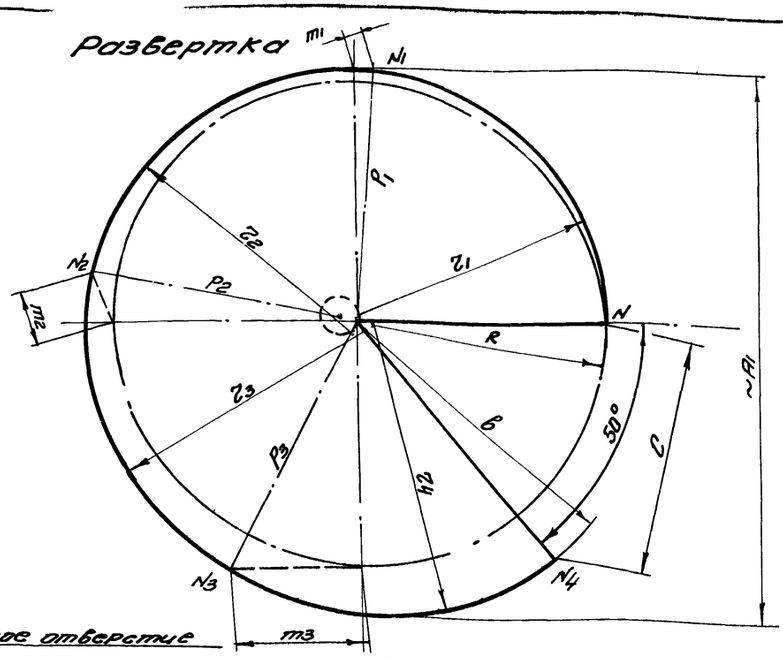

▽1 остальное

Способ построения развертки.

1. Проводится вспомогательная окружность, радиусом R и ее оси симметрии.
2. Из пересечения вертикальной оси с вспомогательной окружностью проводится дуга радиусом m_1
3. Из центра вспомогательной окружности проводится дуга радиусом P_1.
4. Точка пересечения радиуса m_1 и P_1 (точка N_1) является точкой соединения двух соседних дуг. Центр окружности радиуса r находится на пересечении радиусов r_1 проведенных из точек N и N_1.
5. Построение остальных секторов аналогично.

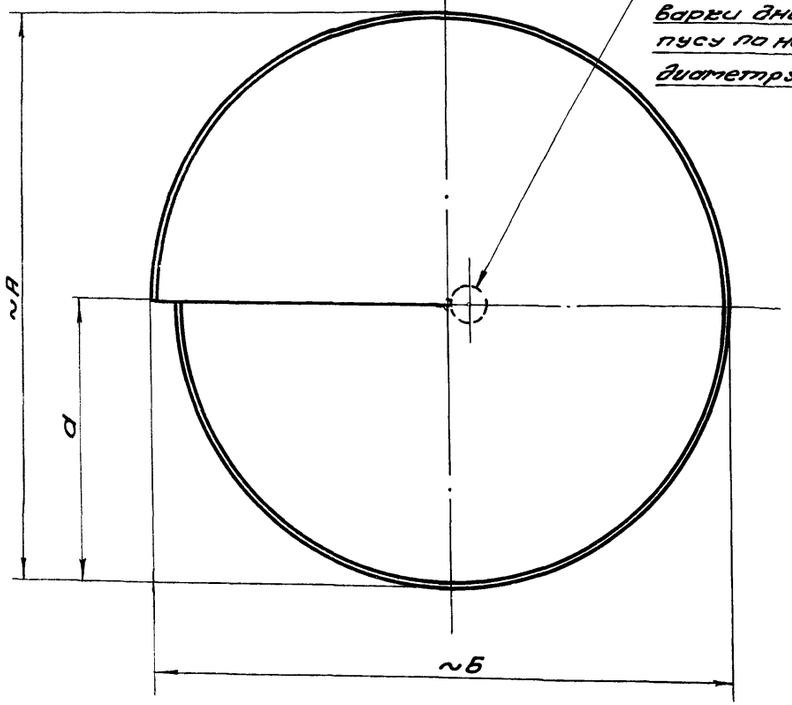

Сливное отверстие прорезать после приварки днища к корпусу по наружному диаметру сливного патрубка

	Обозначение днища											
	1Ф005.101	2Ф005.101	3Ф005.101	4Ф005.101	5Ф005.101	6Ф005.101	7Ф005.101	8Ф005.101	9Ф005.101	10Ф005.101	11Ф005.101	12Ф005.101
~A	669	854	1056	1264	1508	1803	2127	2534	3016	3574	4254	5061
a	324	414	511	611	728	873	1027	1224	1456	1724	2054	2446
~Б	685	880	1090	1310	1560	1855	2200	2620	3120	3700	4400	5235
б	324	401	494	585	702	852	989	1267	1404	1664	1984	2358
б1	353	453	562	677	806	956	1136	1353	1612	1913	2272	2702
h	265	340	421	508	605	718	853	1015	1210	1436	1706	2030
S	2	2	2	2	3	3	4	4	5	5	6	6
R	358	460	570	687	818	970	1153	1372	1635	1940	2305	2740
r_1	362	465	575	695	825	980	1165	1385	1650	1960	2330	2770
r_2	377	485	600	722	860	1020	1212	1442	1718	2040	2420	2880
r_3	402	515	638	770	915	1087	1290	1535	1830	2172	2580	3070
r_4	430	553	685	825	983	1167	1385	1650	1965	2330	2770	3295
P_1	363	467	577	695	830	985	1168	1390	1657	1967	2335	2780
P_2	387	497	615	740	882	1047	1243	1480	1762	2092	2485	2957
P_3	416	535	660	798	950	1127	1338	1593	1897	2252	2675	3182
в	446	573	710	855	1018	1208	1435	1707	2035	2415	2870	3410
c	346	445	550	665	792	940	1117	1330	1585	1880	2235	2660
m_1	20	25	32	38	45	54	64	76	91	108	128	152
m_2	78	100	124	150	178	211	251	299	356	423	502	598
m_3	195	250	310	375	445	530	628	747	890	1057	1255	1495
A_1	795	1020	1265	1525	1815	2155	2558	3045	3625	4305	5113	6080
Сортамент	лист 8-2 ГОСТ 3680-57	лист 8-2 ГОСТ 3680-57	лист 8-3 ГОСТ 3680-57	лист 8-3 ГОСТ 3680-57	лист 4 ГОСТ 5681-57	лист 4 ГОСТ 5681-57	лист 5 ГОСТ 5681-57	лист 5 ГОСТ 5681-57	лист 6 ГОСТ 5681-57	лист 6 ГОСТ 5681-57	лист 8 ГОСТ 5681-57	лист 8 ГОСТ 5681-57
Вес в кг	6.2	10.5	23.6	34.0	64.1	90.5	159.4	226.4	386,2	542	1090	1442

Ст. таблицу	Днище	Сталь Ст. 3	Ст. таблицу	ст. табл.	
обозначен.	Наименование	Материал	Сортамент	Вес кг.	

ТД 1961г. Корпус циклона-промывателя 1Ф005.100 ÷ 12Ф005.100

08-02-99.6

лист 15

6482-01 17

Рук. группы | Ушомирская А.И. | Исполнитель | Исаева Н.Н.

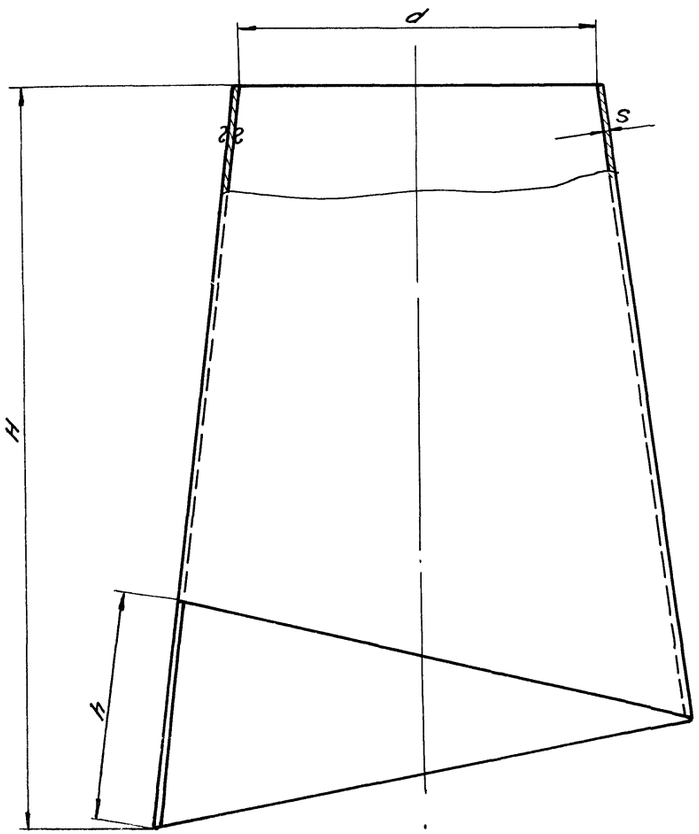

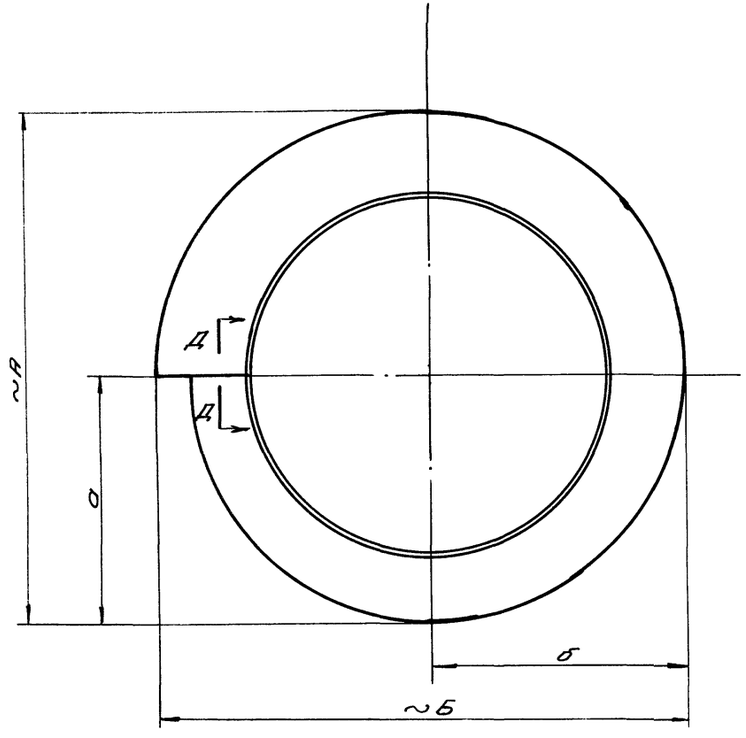

Д-Д

при S = 2÷4 мм.

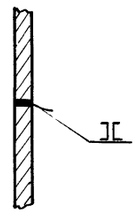

Д-Д

при S = 5÷8 мм.

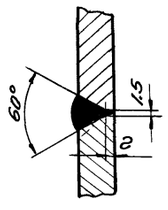

Развертка

▽1 остальное

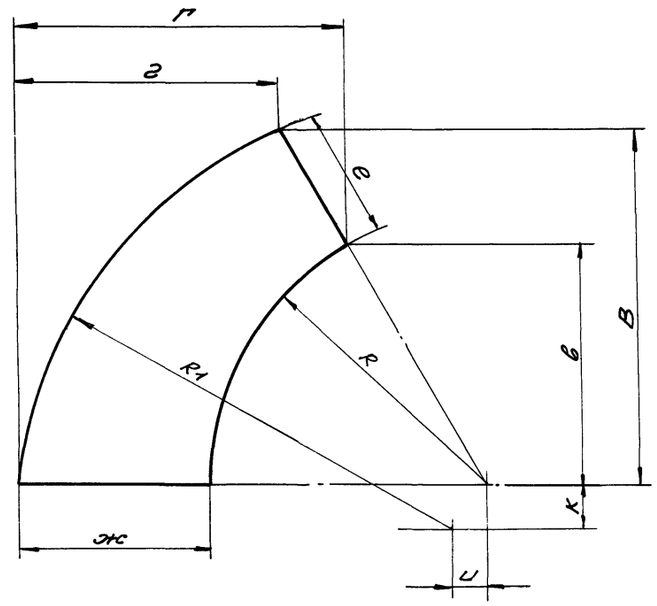

	Обозначение обечайки											
	1Ф005 102	2Ф005 102	3Ф005 102	4Ф005. 102	5Ф005.102	6Ф005 102	7Ф005.102	8Ф005.102	9Ф005.102	10Ф005 102	11Ф005 102	12Ф005 102
d	417	535	663	800	952	1130	1343	1598	1904	2260	2686	3196
H	857	1100	1361	1637	1952	2313	2748	3266	3889	4619	5487	6524
h	265	340	421	508	605	718	853	1015	1210	1436	1706	2030
А	671	856	1058	1266	1510	1805	2129	2538	3020	3578	4260	5067
а	325	415	512	612	729	874	1029	1226	1458	1726	2057	2449
Б	687	882	1092	1312	1562	1857	2204	2624	3124	3704	4406	5241
б	333	428	529	634	755	900	1066	1269	1510	1789	2130	2536
R	1255	1612	1995	2406	2865	3400	4038	4806	5725	6795	8073	9603
R1	1995	2562	3171	3821	4553	5403	6418	7635	9097	10797	12828	15258
е	600	770	952	1146	1368	1622	1927	2291	2730	3240	3851	4579
ж	867	1115	1378	1659	1978	2348	2787	3316	3950	4685	5566	6619
В	1606	2062	2552	3075	3664	4350	5166	6146	7323	8690	10326	12281
в	1087	1395	1727	2083	2480	2945	3497	4162	4957	5885	6990	8315
г	1492	1918	2373	2859	3408	4045	4802	5713	6807	8077	9596	11416
г	1192	1532	1898	2286	2725	3232	3839	4567	5442	6457	7671	9128
к	218	280	347	418	498	592	703	837	997	1185	1405	1673
и	145	186	230	277	330	392	466	555	660	785	932	1110
S	2	2	3	3	4	4	5	5	6	6	8	8
Сортамент	лист В2 ГОСТ 3680-57	лист В2 ГОСТ 3680-57	лист В3 ГОСТ 3680-57	лист В3 ГОСТ 3680-57	лист 4 ГОСТ 5681-57	лист 4 ГОСТ 5681-57	лист 5 ГОСТ 5681-57	лист 5 ГОСТ 5681-57	лист 6 ГОСТ 5681-57	лист 6 ГОСТ 5681-57	лист 8 ГОСТ 5681-57	лист 8 ГОСТ 5681-57
Вес в кг	19.4	32.0	73.6	107.3	201.0	286.0	504.0	715.0	1243.0	1707.0	3225.5	4581.0

см. таблицу	Обечайка	Сталь Ст.3	см. таблицу	см. таблицу	
обозначен.	Наименование	материал	сортамент	вес кг.	
ТД 1961г.	Корпус циклона-промывателя 1Ф005. 100 ÷ 12Ф005. 100			08-02-99.6	
				лист	16

6482-01 18

Зам. гл. инж.		Мазо А. В.	Проверил
Нач. отдела		Финкельштейн С.М.	Вед. конструктор
Рук. группы		Уштомирская А. И.	Исполнитель
		Иттенберг А. Г.	Виноградова Л. В.
		Виноградова Л. В.	Виноградова Л. В.

∇1 остальное

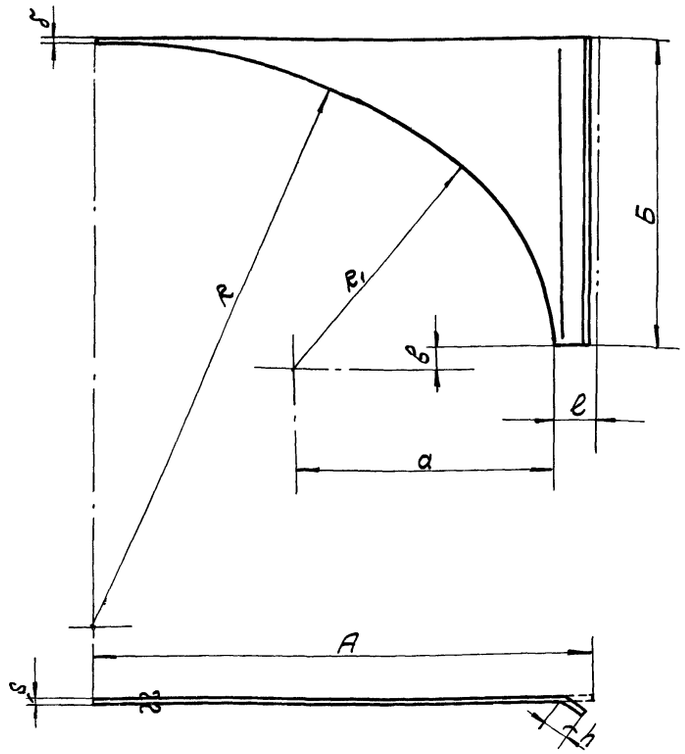

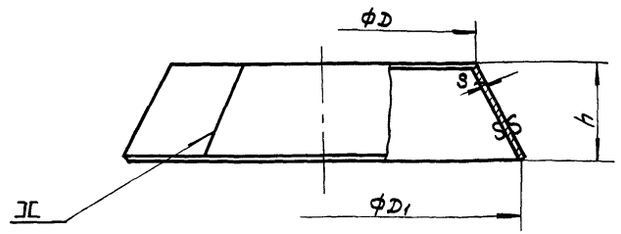

Развертка

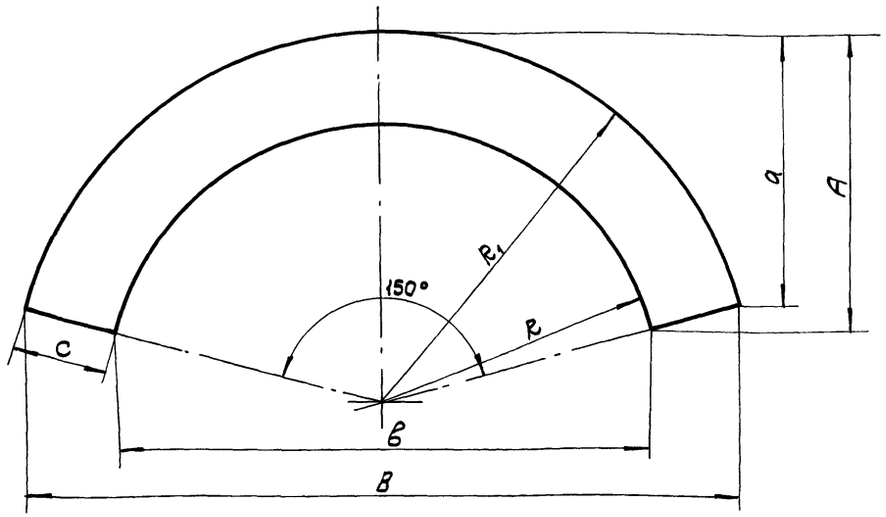

	Обозначение стенки											
	1ф005.207	2ф005.207	3ф005.207	4ф005.207	5ф005.207	6ф005.207	7ф005.207	8ф005.207	9ф005.207	10ф005.207	11ф005.207	12ф005.207
A	510	648	802	959	1139	1345	1594	1888	2252	2664	3180	3767
Б	325	414	509	611	727	860	1021	1212	1442	1709	2029	2410
R	616	792	981	1182	1408	1672	1986	2364	2817	3345	3973	4728
R_1	267	343	425	512	610	725	861	1024	1220	1450	1722	2049
a	266	342	423	510	607	723	856	1020	1215	1445	1715	2042
δ	10	10	10	10	10	10	10	10	10	10	10	10
ℓ	44	48	60	64	73	78	91	98	120	130	171	185
в	16	21	28	34	39	48	55	67	80	97	114	138
h	42	46	58	62	70	75	86	93	114	124	164	178
S	2	2	2	2	3	3	4	4	5	5	6	6
Сортамент	Лист 82 ГОСТ 3680-57	Лист 82 ГОСТ 3680-57	Лист 82 ГОСТ 3680-57	Лист 82 ГОСТ 3680-57	Лист 83 ГОСТ 3680-57	Лист 83 ГОСТ 3680-57	Лист 4 ГОСТ 5681-57	Лист 4 ГОСТ 5681-57	Лист 5 ГОСТ 5681-57	Лист 5 ГОСТ 5681-57	Лист 6 ГОСТ 5681-57	Лист 6 ГОСТ 5681-57
Вес в кг.	0,46	0,77	1,17	1,68	3,56	5,12	9,52	14,0	24,35	33,8	58,0	82,4

	Обозначение корпуса водораспределителя.											
	1ф005.103	2ф005.103	3ф005.103	4ф005.103	5ф005.103	6ф005.103	7ф005.103	8ф005.103	9ф005.103	10ф005.103	11ф005.103	12ф005.103
D	370	475	587	707	842	1000	1187	1412	1682	1998	2373	2823
D_1	480	617	765	921	1100	1303	1548	1842	2195	2607	3098	3685
h	123	158	195	235	280	333	395	470	560	665	790	940
c	134	173	214	258	308	365	434	516	616	732	870	1035
B	1117	1435	1777	2140	2550	3027	3595	4277	5096	6050	7187	8552
A	463	595	737	888	1058	1255	1491	1774	2115	2510	2982	3550
R	444	570	706	850	1012	1202	1427	1698	2022	2400	2850	3392
R_1	578	743	920	1108	1320	1567	1861	2214	2638	3132	3720	4427
в	857	1101	1364	1642	1955	2322	2756	3280	3906	4636	5505	6553
a	428	550	682	821	978	1161	1379	1641	1955	2321	2757	3281
S	2	2	3	3	4	4	5	5	6	6	8	8
Сортамент	Лист 82 ГОСТ 3680-57	Лист 82 ГОСТ 3680-57	Лист 83 ГОСТ 3680-57	Лист 83 ГОСТ 3680-57	Лист 4 ГОСТ 5681-57	Лист 4 ГОСТ 5681-57	Лист 5 ГОСТ 5681-57	Лист 5 ГОСТ 5681-57	Лист 6 ГОСТ 5681-57	Лист 6 ГОСТ 5681-57	Лист 8 ГОСТ 5681-57	Лист 8 ГОСТ 5681-57
Вес в кг.	2,8	4,6	10,0	14,0	29,5	37,7	72,5	103,5	176,6	248,2	469,3	663,0

См. таблицу	Стенка	Сталь ст.3	См. таблицу	См. таблицу	08-02-99.6
Обозначен.	Наименование	Материал	Сортамент	вес кг.	Лист 17

См. таблицу	Корпус водораспределителя	Сталь ст.3	См. таблицу	См. таблицу	
Обозначение	Наименование	Материал	Сортамент	вес кг.	

ТД 1961.

Корпус циклона-промывателя 1ф005.100 ÷ 12ф005.100

08-02-99.6

Лист 17

6482-01 19

Инв. № подл. | Подпись и дата | Взам. инв. №

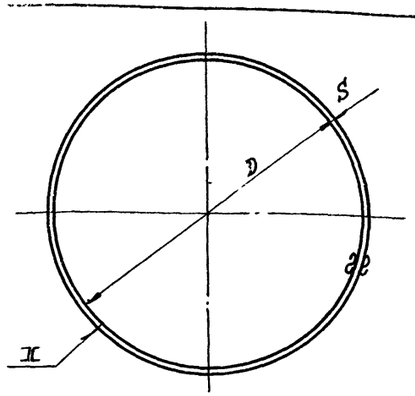

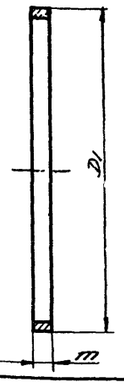

▽1 остальное

Длина развертки - C мм

	Обозначение буртика											
	1ФОО5.104	2ФОО5.104	3ФОО5.104	4ФОО5.104	5ФОО5.104	6ФОО5.104	7ФОО5.104	8ФОО5.104	9ФОО5.104	10ФОО5.104	11ФОО5.104	12ФОО5.104
D	366	471	581	701	834	992	1177	1402	1670	1986	2357	2807
D1	370	475	587	707	842	1000	1187	1412	1682	1998	2373	2823
m	20	25	31	38	45	53	63	75	90	107	126	150
C	1155	1485	1833	2211	2631	3127	3711	4418	5263	6255	7426	8839
S	2	2	3	3	4	4	5	5	6	6	8	8
Сортамент	Лист В2 ГОСТ 3680-57	Лист В2 ГОСТ 3680-57	Лист В3 ГОСТ 3680-57	Лист В3 ГОСТ 3680-57	Лист 4 ГОСТ 5681-57	Лист 4 ГОСТ 5681-57	Лист 5 ГОСТ 5681-57	Лист 5 ГОСТ 5681-57	Лист 6 ГОСТ 5681-57	Лист 6 ГОСТ 5681-57	Лист 8 ГОСТ 5681-57	Лист 8 ГОСТ 5681-57
Вес 6 кг.	0.36	0.58	1.34	2.0	3.7	5.2	9.2	13.0	22.4	31.6	58.9	83.6

См. таблицу	Буртик	Сталь Ст.3	См. таблицу	См. таблицу	08-02-99.6
Обозначен.	Наименование	Материал	Сортамент	Вес кг.	Лист 18

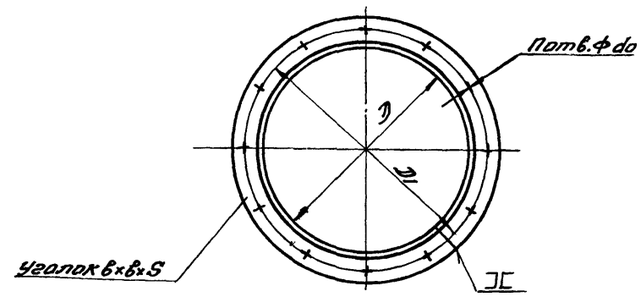

▽2 остальное

Длина развертки C мм.

	Обозначение фланца											
	1ФОО5.108	2ФОО5.108	3ФОО5.108	4ФОО5.108	5ФОО5.108	6ФОО5.108	7ФОО5.108	8ФОО5.108	9ФОО5.108	10ФОО5.108	11ФОО5.108	12ФОО5.108
D	249	319	394	474	564	669	794	944	1125	1335	1586	1886
D1	275	345	420	505	605	710	835	990	1175	1385	1655	1955
6×6×5	25×25×3	28×28×3	28×28×3	32×32×4	36×36×4	40×40×4	40×40×4	45×45×4	50×50×4	50×50×4	75×75×5	75×75×5
n	6	6	8	8	12	12	16	16	16	24	24	24
do	9	9	9	9	11	11	11	11	13	13	13	13
C	828	1052	1287	1547	1836	2171	2564	3043	3619	4279	5107	6049
Вес 6 кг.	0.93	1.34	1.64	2.95	3.96	5.26	6.23	8.32	11.0	13.04	30.0	35.1

См. таблицу	Фланец	Сталь Ст.3	Уголок 6×6×5 ГОСТ 8509-57	См. таблицу	08-02-99.6
Обозначен.	Наименование	Материал	Сортамент	Вес кг.	Лист 18

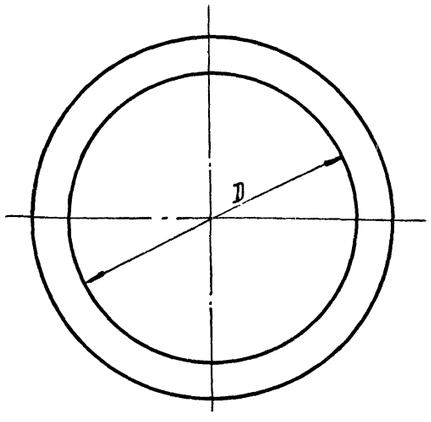

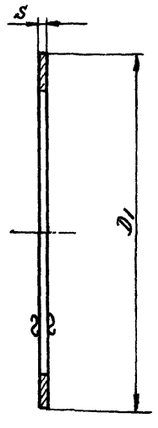

▽1 остальное

	Обозначение днища водораспределителя											
	1ФОО5.105	2ФОО5.105	3ФОО5.105	4ФОО5.105	5ФОО5.105	6ФОО5.105	7ФОО5.105	8ФОО6.105	9ФОО5.105	10ФОО5.105	11ФОО5.105	12ФОО5.105
D	417	535	663	800	952	1130	1343	1598	1904	2260	2686	3196
D1	494	629	779	936	1113	1318	1575	1870	2222	2632	3131	3716
S	2	2	3	3	4	4	5	5	6	6	8	8
Сортамент	Лист В2 ГОСТ 3680-57	Лист В2 ГОСТ 3680-57	Лист В3 ГОСТ 3080-57	Лист В3 ГОСТ 3080-57	Лист 4 ГОСТ 5681-57	Лист 4 ГОСТ 5681-57	Лист 5 ГОСТ 5681-57	Лист 5 ГОСТ 5681-57	Лист 6 ГОСТ 5681-57	Лист 6 ГОСТ 5681-57	Лист 8 ГОСТ 5681-57	Лист 8 ГОСТ 5681-57
Вес 6 кг.	0.86	1.35	3.1	4.37	8.2	11.2	20.8	29.0	48.0	67.3	128.0	177.0

См. таблицу	Днище водораспределителя	Сталь Ст.3	См. таблицу	См. таблицу	08-02-99.6
				Вес	Лист 18

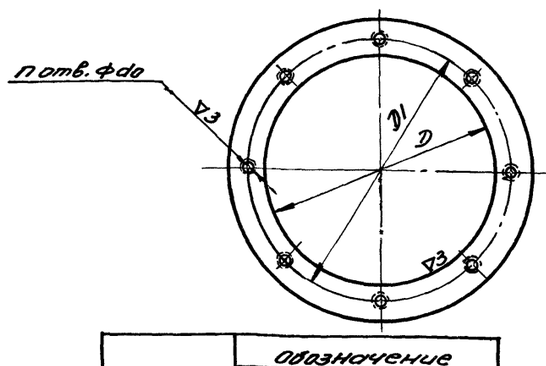

▽1 остальное

	Обозначение		
	1ФОО5.106	4ФОО5.106	8ФОО5.106
D	150	280	500
D1	170	305	530
D2	190	330	570
S	6	8	8
n	4	8	12
do	M8	M10	M12
Вес 6 кг.	0.5	1.4	3.7

Примечание

Пот.ф do сверлить и нарезать в сборе с патрубком 1ФОО5.107 ÷ 12ФОО5.107

См. таблицу	Фланец	Сталь Ст.3 ГОСТ 380-58	Лист 5 ГОСТ 5681-57	См. таблицу	
Обозначен.	Наименование	Материал	Сортамент	Вес кг.	

6482-01 20

ТД 1961г.

Корпус циклона-промывателя 1ФОО5.100 ÷ 12ФОО5.100

08-02-99.6

Лист 1

Гип. Шварцберг

Рук. гр. Вакман Е.З.

Гл. инж. Интенберг Я.С.

Нач. отдела Виноградов Н.В.

Гл. архит. Куликов

Проверил Позо Я.В.

Вед. констр. Финкельштейн

Исполнитель Ушомирская Я.Ц.

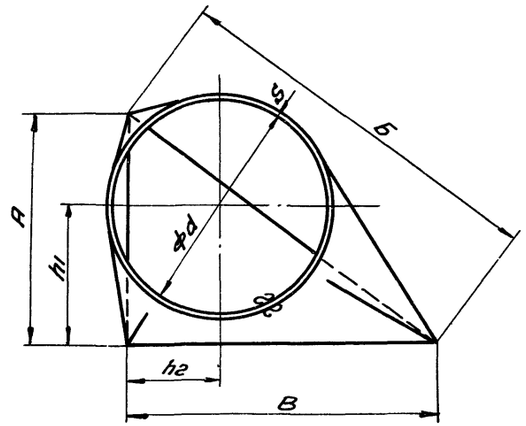

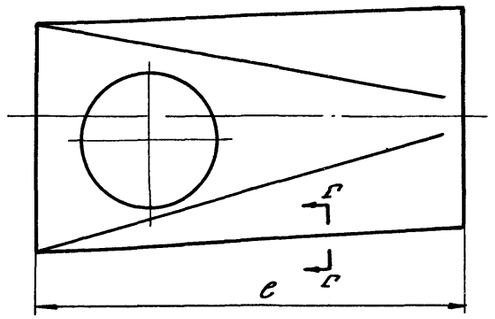

Развертка

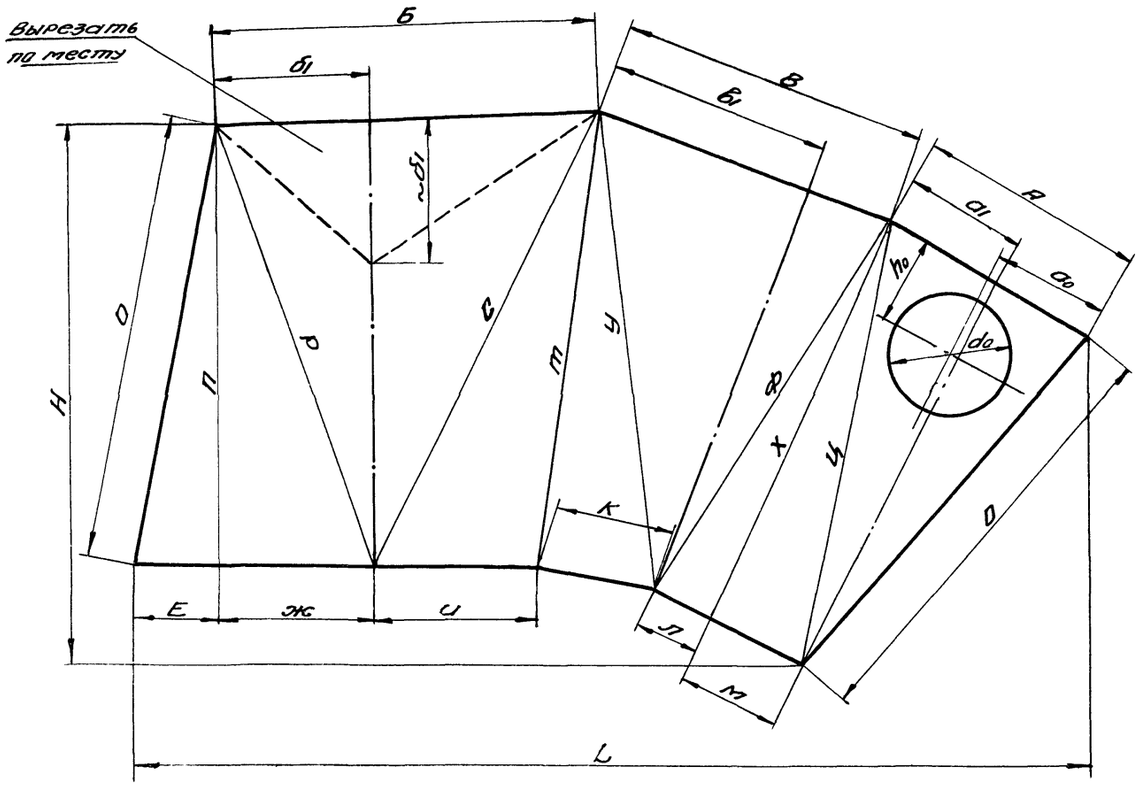

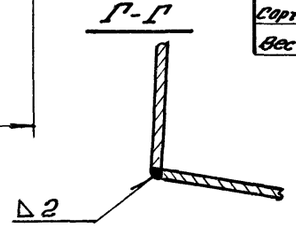

∇1 остальное

	Обозначение патрубка											
	1ФП005.107	2ФП005.107	3ФП005.107	4ФП005.107	5ФП005.107	6ФП005.107	7ФП005.107	8ФП005.107	9ФП005.107	10ФП005.107	11ФП005.107	12ФП005.107
d	245	315	390	470	560	665	790	940	1120	1330	1580	1880
А	265	340	421	508	605	718	853	1015	1210	1436	1706	2030
Б	444	571	707	852	1015	1205	1431	1703	2030	2410	2863	3407
В	356	458	567	684	815	968	1150	1368	1630	1935	2300	2735
h1	157	201	249	299	360	425	505	600	714	850	1011	1197
h2	107	137	170	203	242	288	345	410	485	574	689	819
С	490	630	780	940	1120	1330	1580	1880	2240	2660	3160	3760
Н	647	832	1030	1240	1478	1755	2085	2482	2957	3510	4170	4965
L	1102	1418	1755	2115	2520	2992	3555	4230	5040	5985	7110	8460
б1	152	196	242	292	347	412	490	583	695	825	980	1165
б	252	324	402	484	577	685	814	968	1154	1370	1628	1935
а1	157	202	250	301	358	425	505	600	717	851	1011	1203
О	501	644	798	961	1145	1360	1615	1922	2290	2720	3230	3845
П	492	633	784	945	1126	1337	1588	1890	2251	2673	3175	3780
Р	522	671	831	1001	1193	1416	1683	2002	2385	2833	3365	4004
С	581	747	924	1114	1327	1576	1872	2228	2654	3152	3745	4455
Т	520	668	827	996	1187	1410	1675	1993	2375	2820	3350	3985
У	549	706	874	1053	1254	1490	1770	2106	2510	2980	3540	4211
Ф	502	646	800	964	1148	1363	1620	1927	2296	2727	3240	3854
Х	495	636	788	950	1131	1343	1596	1900	2262	2687	3192	3798
Ц	515	662	819	987	1176	1397	1660	1974	2352	2793	3318	3948
Е	100	128	160	192	228	271	322	384	457	543	645	767
Ж	174	224	277	334	398	472	561	667	795	944	1122	1335
Ч	184	236	292	352	420	500	592	705	840	997	1185	1410
К	125	161	200	240	285	340	403	480	571	678	806	960
Л	71	91	113	136	162	193	230	273	325	385	458	545
М	120	154	191	230	275	325	387	460	550	652	774	921
S	2	2	2	2	2	2	2	2	2,5	2,5	3	3
do	150	150	150	280	280	280	280	500	500	500	500	500
do	125	155	188	225	292	338	393	495	573	665	775	907
ho	110	110	110	180	180	180	180	300	300	300	300	300
Сортамент	лист 82 ГОСТ 3680-57	лист 82 ГОСТ 3680-57	лист 82 ГОСТ 3680-57	лист 82 ГОСТ 3680-57	лист 82 ГОСТ 3680-57	лист 82 ГОСТ 3680-57	лист 82 ГОСТ 3680-57	лист 82 ГОСТ 3680-57	лист 82,5 ГОСТ 3680-57	лист 82,5 ГОСТ 3680-57	лист 83 ГОСТ 3680-57	лист 83 ГОСТ 3680-57
Вес 6 кг.	7.0	11.8	18.0	26.3	37.4	52.7	74.4	105.0	186,8	269.6	446.7	631.7

Зам. гл. инж.	Штейнберг А.Г.	
Нач. отдела	Виноградова И.В.	
Рук. группы	Усова Н.Н.	
	Мозо А.В.	Тверии
	Финкельштейн Б.М.	Вед. констр.
	Шапирская А.И.	Исполнитель
	Ал	
	Яблонский	
	Ушкарин	

6482-01 21

Ст. таблицу	Патрубок	Сталь Ст.3	Ст. таблицу	см. табл.	
Обозначен.	Наименование	Материал	Сортамент	Вес кг.	

ТД 1961г	Корпус циклона-промывателя 1ФП005.100 ÷ 12ФП005.100	08-02-99.6
		лист 19

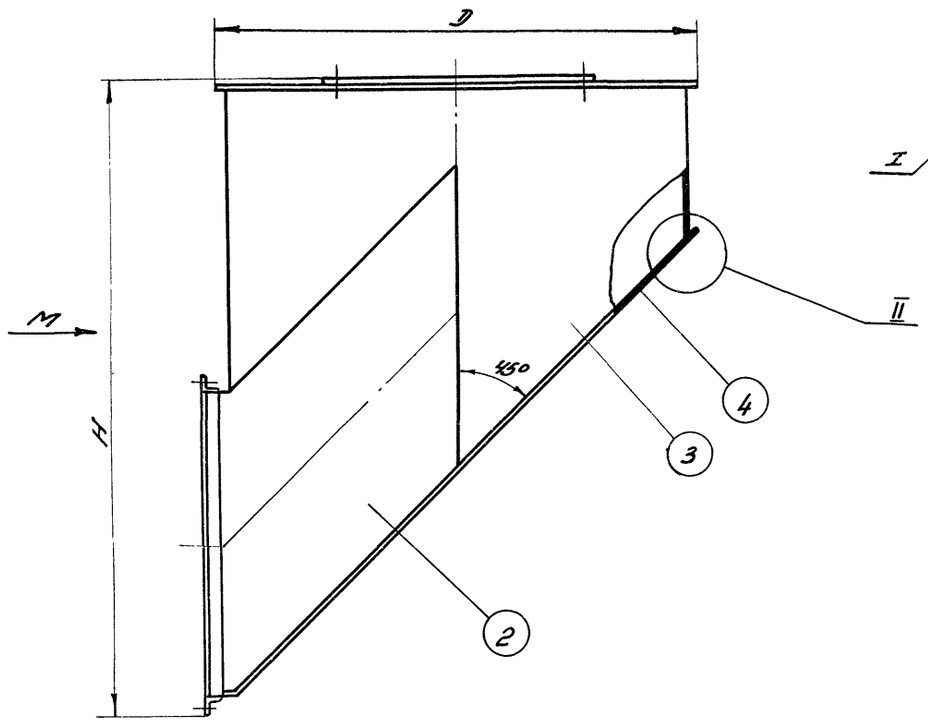

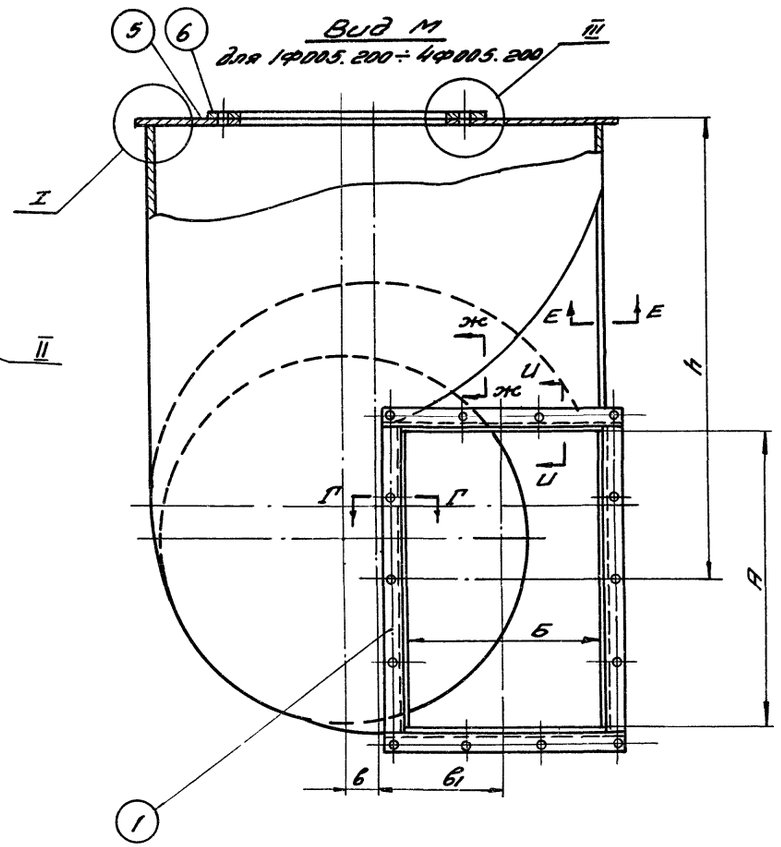

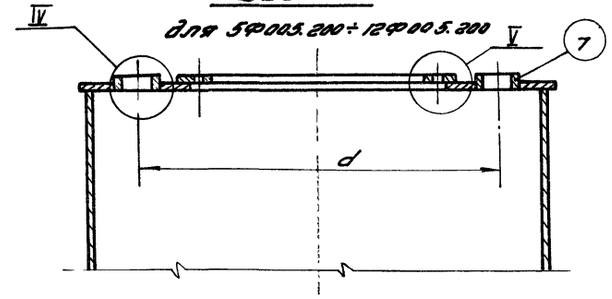

Примечание

Сечения Г-Г, Е-Е, Ж-Ж, И-И, выносные элементы I, II, III, IV, V и спецификацию см. лист 21.

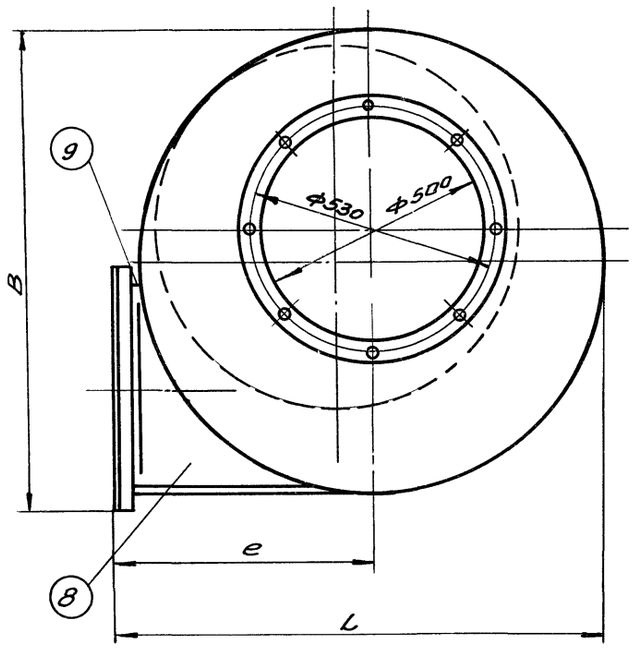

	Обозначение раскручивателя											
	1Ф005.200	2Ф005.200	3Ф005.200	4Ф005.200	5Ф005.200	6Ф005.200	7Ф005.200	8Ф005.200	9Ф005.200	10Ф005.200	11Ф005.200	12Ф005.200
H	924	1176	1453	1741	2072	2450	2905	3446	4103	4866	5791	6880
h	662	850	1052	1268	1512	1796	2132	2538	3024	3592	4265	5084
В	700	888	1099	1315	1566	1849	2195	2600	3102	3669	4374	5184
в	37	47	58	70	84	100	118	141	168	200	237	282
в1	175	225	280	335	400	475	565	670	800	950	1130	1345
А	440	567	702	846	1008	1197	1422	1692	2016	2394	2844	3384
Б	311	400	495	597	711	844	1003	1194	1422	1689	2007	2388
L	712	904	1119	1339	1594	1883	2235	2642	3158	3735	4453	5278
е	375	473	586	698	829	976	1156	1366	1631	1925	2302	2722
Д	670	858	1061	1277	1524	1807	2149	2554	3044	3611	4290	5100
d	—	—	—	—	705	765	1030	1130	1370	1655	1990	2390
К	2	2	2	2	3	3	4	4	5	5	6	6
Вес в кг.	25.72	48.34	70.0	98.3	198.4	291.0	530.48	772.0	1332.0	1891.2	3175.0	4488.0

Гл. инж.		
Нач. отдела	Шапиро	Шитенберг Я.Г.
Рук. группы	Цыганков	Винтаровский Л.В.
	Мазо А.В.	Финкельштейн С.М.
		Шнитмирсков Я.Ш.
		Итсева Н.Н.
		Исполнитель

6482-01 22

ТД 1961г.

Раскручиватель 1Ф005.200 ÷ 12Ф005.200

08-02-99.6

Лист 20

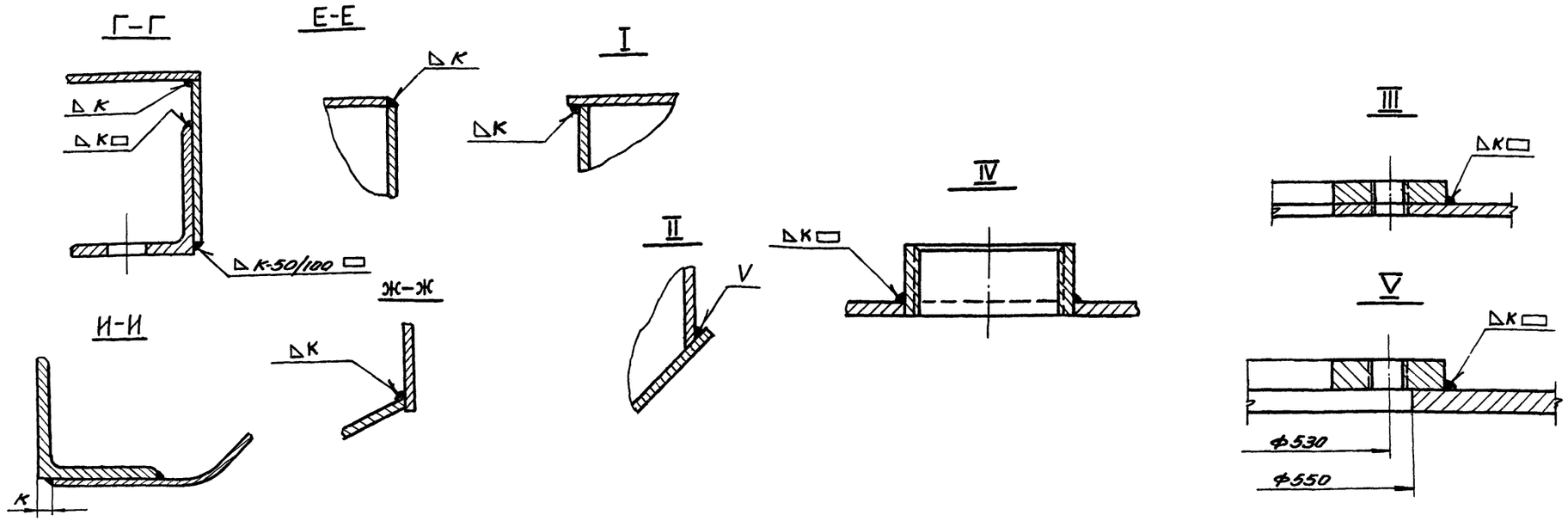

№ поз.	1	2	3	4	5	6	7	8	9
Наименован	фланец	стенка	корпус	днище	крышка	фланец	втулка	стенка	стенка
Количество	1	1	1	1	1	1	2	1	1
Материал	разный	сталь Ст.3	сталь Ст.3	сталь Ст.3	сталь Ст.3	сталь Ст.3	сталь Ст.3	сталь Ст.3	сталь Ст.3
№ листа	22	26	23	24, 25	26	18	26	17	6/чертежа

Обозначен. раскручивателя	Обозначен.	Вес кг.	Обозначен.	Вес кг.	Обозначение	Вес кг.	Обозначение	Вес кг.	Обозначение	Вес кг.	Обозначение	Вес 6 кг. 1 шт.	Вес 6 кг. Общ.	Обозначен.	Вес кг.	Обозначение	Сортамент	Вес кг.
1ФО05.200	1ФО05.210	2.54	1ФО05.201	2.6	1ФО05.202	11.7	1ФО05.203	2.0	1ФО05.204	2.45	1ФО05.106	3.7	—	—	—	1ФО05.207	0.46	1ФО05.208	Лист 82 40×440 ГОСТ 3680-57	0.273
2ФО05.200	2ФО05.210	4.06	2ФО05.201	4.25	2ФО05.202	25.9	2ФО05.203	3.2	2ФО05.204	6.0	1ФО05.106	3.7	—	—	—	2ФО05.207	0.77	2ФО05.208	Лист 82 46×567 ГОСТ 3680-57	0.406
3ФО05.200	3ФО05.210	4.8	3ФО05.201	6.47	3ФО05.202	37.5	3ФО05.203	4.96	3ФО05.204	10.75	1ФО05.106	3.7	—	—	—	3ФО05.207	1.17	3ФО05.208	Лист 82 58×702 ГОСТ 3680-57	0.635
4ФО05.200	4ФО05.210	5.72	4ФО05.201	9.3	4ФО05.202	53.0	4ФО05.203	7.3	4ФО05.204	16.8	1ФО05.106	3.7	—	—	—	4ФО05.207	1.68	4ФО05.208	Лист 82 62×846 ГОСТ 3680-57	0.82
5ФО05.200	5ФО05.210	10.0	5ФО05.201	19.7	5ФО05.202	103.7	5ФО05.203	15.6	5ФО05.204	37.6	1ФО05.106	3.7	5ФО05.206	0.45	0.9	5ФО05.207	3.56	5ФО05.208	Лист 83 70×1008 ГОСТ 3680-57	1.65
6ФО05.200	6ФО05.210	11.76	6ФО05.201	27.5	6ФО05.202	163.3	6ФО05.203	21.7	6ФО05.204	54.8	1ФО05.106	3.7	5ФО05.206	0.45	0.9	6ФО05.207	5.12	6ФО05.208	Лист 83 76×1087 ГОСТ 3680-57	2.14
7ФО05.200	7ФО05.210	15.64	7ФО05.201	51.4	7ФО05.202	299.3	7ФО05.203	40.4	7ФО05.204	105.8	1ФО05.106	3.7	5ФО05.206	0.45	0.9	7ФО05.207	9.52	7ФО05.208	Лист 4 86×1422 ГОСТ 5681-57	3.82
8ФО05.200	8ФО05.210	18.4	8ФО05.201	93.5	8ФО05.202	424.6	8ФО05.203	58.7	8ФО05.204	153.0	1ФО05.106	3.7	5ФО05.206	0.45	0.9	8ФО05.207	14.0	8ФО05.208	Лист 4 93×1692 ГОСТ 5681-57	4.9
9ФО05.200	9ФО05.210	34.6	9ФО05.201	128.0	9ФО05.202	752.0	9ФО05.203	103.2	9ФО05.204	276.0	1ФО05.106	3.7	5ФО05.206	0.45	0.9	9ФО05.207	24.35	9ФО05.208	Лист 5 114×2016 ГОСТ 5681-57	9.0
10ФО05.200	10ФО05.210	40.8	10ФО05.201	179.0	10ФО05.202	1057.0	10ФО05.203	174.0	10ФО05.204	390.4	1ФО05.106	3.7	5ФО05.206	0.45	0.9	10ФО05.207	33.8	10ФО05.208	Лист 5 124×2394 ГОСТ 5681-57	11.6
11ФО05.200	11ФО05.210	84.4	11ФО05.201	308.0	11ФО05.202	1785.7	11ФО05.203	242.2	11ФО05.204	670.0	1ФО05.106	3.7	5ФО05.206	0.45	0.9	11ФО05.207	58.0	11ФО05.208	Лист 6 164×2844 ГОСТ 5681-57	21.9
12ФО05.200	12ФО05.210	100.0	12ФО05.201	433.0	12ФО05.202	2540	12ФО05.203	348.0	12ФО05.204	952.0	1ФО05.106	3.7	5ФО05.206	0.45	0.9	12ФО05.207	82.0	12ФО05.208	Лист 6 178×3384 ГОСТ 5681-57	28.2

Примечание

Данный лист рассматривать совместно с листом 20

Инв.№ подл. | Подпись и дата | Взам.инв.№ | Инв.№ дубл. | Подпись и дата | Нач. отдела | Вед.инженер | Инженер-конструктор | Рук. группы | Утвердил | Разработал

6482-01 23

ТД 1961г. | Раскручиватель 1ФО05.200 ÷ 12ФО05.200 | 08-02-99.6 | Лист 21

~ остальное

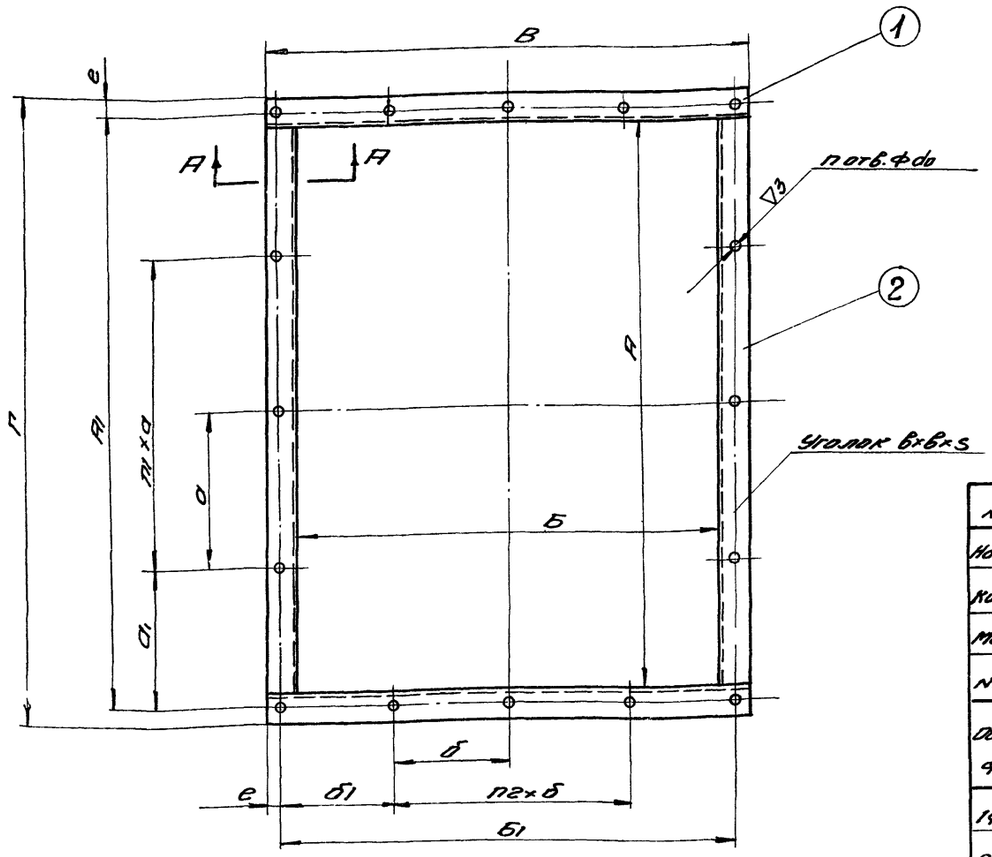

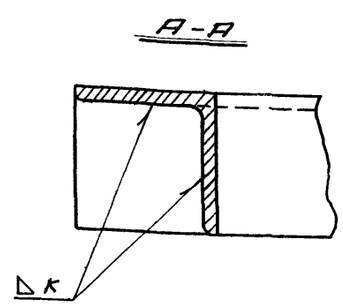

№ поз.	1	2
Наименование	Уголок	Уголок
Количество	2	2
Материал	Сталь Ст.3	Сталь Ст.3
№ листа	Б/чертежа	Б/чертежа

Обозначение фланца	Обозначение	6×6×5	Вес в кг 1 шт.	Вес в кг общ.	Обозначение	6×6×5	Вес в кг 1 шт.	Вес в кг общ.
1ф005.210	1ф005.210/1	∠32×32×3 С=379 ГОСТ 8509-57	0.56	1.12	1ф005.210/2	∠32×32×3 С=444 ГОСТ 8509-57	0.71	1.42
2ф005.210	2ф005.210/1	∠32×32×3 С=468 ГОСТ 8509-57	0.69	1.38	2ф005.210/2	∠32×32×3 С=571 ГОСТ 8509-57	0.84	1.68
3ф005.210	3ф005.210/1	∠40×40×3 С=579 ГОСТ 8509-57	1.08	2.16	3ф005.210/2	∠40×40×3 С=706 ГОСТ 8509-57	1.32	2.64
4ф005.210	4ф005.210/1	∠40×40×3 С=681 ГОСТ 8509-57	1.27	2.54	4ф005.210/2	∠40×40×3 С=850 ГОСТ 8509-57	1.59	3.18
5ф005.210	5ф005.210/1	∠45×45×4 С=807 ГОСТ 8509-57	2.22	4.44	5ф005.210/2	∠45×45×4 С=1014 ГОСТ 8509-57	2.78	5.56
6ф005.210	6ф005.210/1	∠45×45×4 С=940 ГОСТ 8509-57	2.58	5.16	6ф005.210/2	∠45×45×4 С=1203 ГОСТ 8509-57	3.3	6.6
7ф005.210	7ф005.210/1	∠50×50×4 С=1111 ГОСТ 8509-57	3.42	6.84	7ф005.210/2	∠50×50×4 С=1430 ГОСТ 8509-57	4.4	8.8
8ф005.210	8ф005.210/1	∠50×50×4 С=1302 ГОСТ 8509-57	4.0	8.0	8ф005.210/2	∠50×50×4 С=1700 ГОСТ 8509-57	5.2	10.4
9ф005.210	9ф005.210/1	∠63×63×5 С=1558 ГОСТ 8509-57	7.5	15.0	9ф005.210/2	∠63×63×5 С=2026 ГОСТ 8509-57	9.8	19.6
10ф005.210	10ф005.210/1	∠63×63×5 С=1825 ГОСТ 8509-57	8.8	17.6	10ф005.210/2	∠63×63×5 С=2405 ГОСТ 8509-57	11.6	23.2
11ф005.210	11ф005.210/1	∠90×90×6 С=2199 ГОСТ 8509-57	18.4	36.8	11ф005.210/2	∠90×90×6 С=2856 ГОСТ 8509-57	23.8	47.6
12ф005.210	12ф005.210/1	∠90×90×6 С=2580 ГОСТ 8509-57	21.6	43.2	12ф005.210/2	∠90×90×6 С=3396 ГОСТ 8509-57	28.4	56.8

	Обозначение фланца											
	1ф005.210	2ф005.210	3ф005.210	4ф005.210	5ф005.210	6ф005.210	7ф005.210	8ф005.210	9ф005.210	10ф005.210	11ф005.210	12ф005.210
А	444	571	706	850	1014	1203	1430	1700	2026	2405	2856	3396
А1	480	607	750	894	1074	1253	1485	1755	2092	2471	2956	3496
а	120	151	150	157	180	132	149	165	161	165	164	158
а1	120	152	150	145	174	143	137	135	161	163	162	168
п	2	2	3	4	5	6	8	9	11	13	16	20
Б	315	404	499	601	717	850	1011	1202	1432	1699	2019	2400
Б1	351	440	543	645	767	900	1066	1257	1498	1765	2119	2500
б	117	140	135	161	160	150	152	183	151	165	152	166
б1	117	150	138	162	149	150	150	176	145	140	148	171
п2	1	1	2	2	3	4	5	5	8	9	12	13
В	379	468	579	681	807	940	1111	1302	1558	1825	2199	2580
е	14	14	18	18	20	20	22.5	22.5	30	30	40	40
dо	9	9	9	9	11	11	11	11	13	13	13	13
п	14	14	18	20	24	28	34	38	46	52	62	74
Г	508	635	786	930	1114	1293	1530	1800	2152	2531	3036	3576
Вес в кг.	2.54	4.06	4.8	5.72	10.0	11.76	15.64	18.4	34.6	40,8	84.4	100.0

Изменение А.Г.
Выполнил Н.В. Виноградова
Проверил Ф.Ф. Финкельштейн
Нач. отдела Вед. констр. А.Н. Шишкина
Нач. группы Исполнитель Вакстан Г.З.
Зам. гл. инж. Н.Б. Ушомирская

6482-01 24

Спецификацию обозначен.	Фланец Наименование	см. спецификацию Материал	см. спецификацию Сортамент	см. таблицу Вес кг.	
ТД 1961	Раскручиватель 1ф005.200 ÷ 12ф005.200				08-02-99.6
					Лист 22

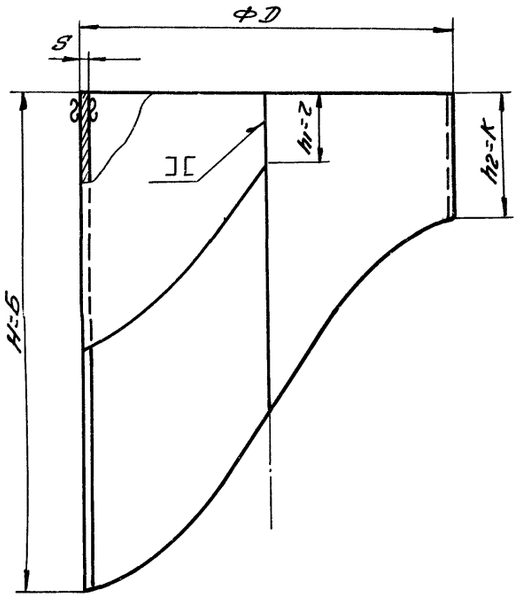

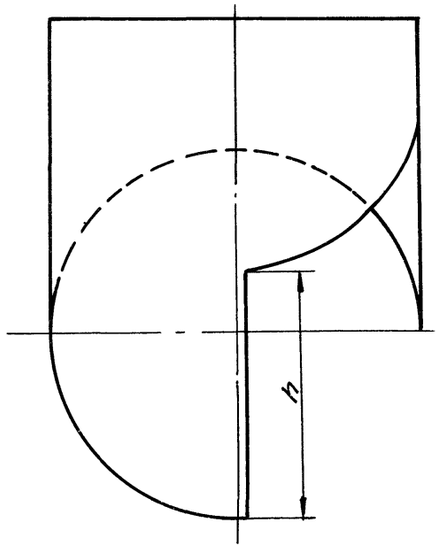

Развертка

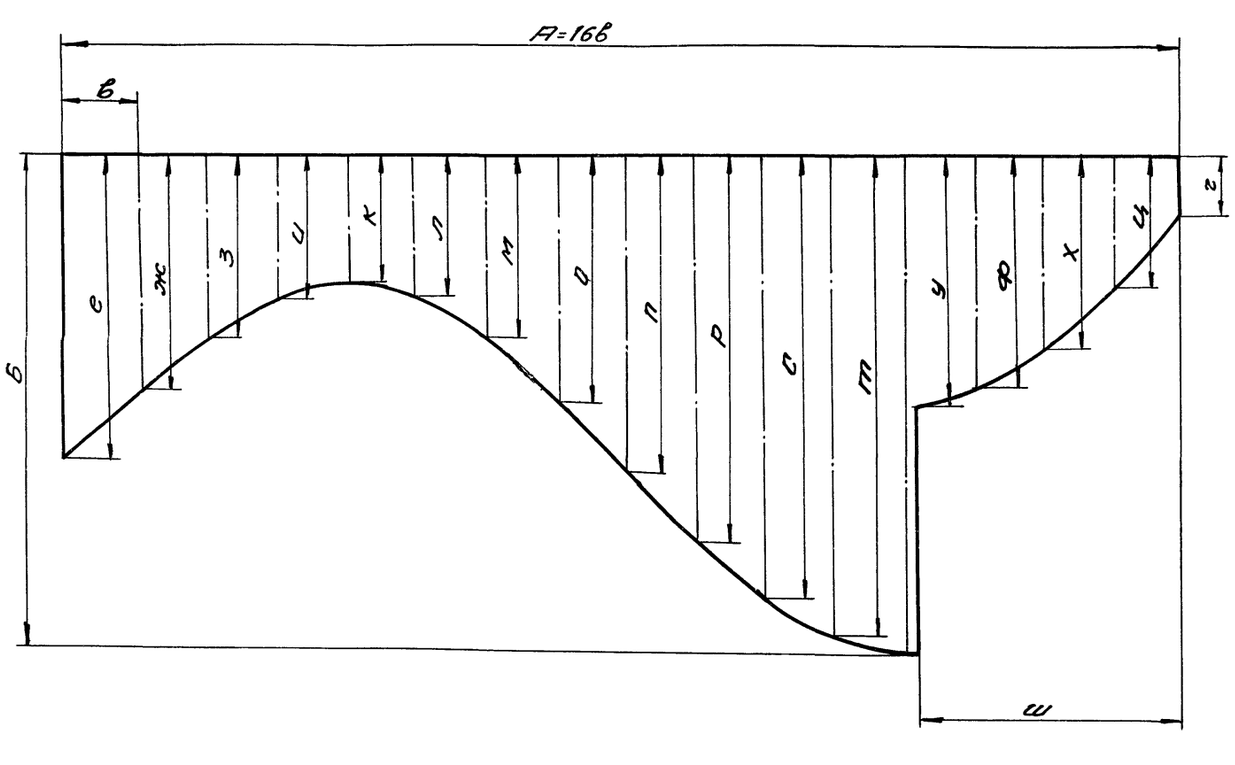

	Обозначение корпуса											
	1ФО05.203	2ФО05.203	3ФО05.203	4ФО05.203	5ФО05.203	6ФО05.203	7ФО05.203	8ФО05.203	9ФО05.203	10ФО05.203	11ФО05.203	12ФО05.203
Д	666	854	1057	1273	1518	1801	2141	2546	3034	3601	4278	5088
Н	882	1134	1404	1692	2016	2394	2844	3384	4032	4788	5688	6768
h	444	571	706	850	1014	1203	1430	1700	2026	2405	2856	3396
А	2085	2675	3313	3991	4757	5646	6710	7982	9511	11291	13413	15957
Б	882	1134	1404	1692	2016	2394	2844	3384	4032	4788	5688	6768
в	130.3	167.2	207	249.4	297.3	352.8	419.4	498.8	594.4	705.7	837.3	997.3
е	551	709	877	1057	1260	1496	1777	2115	2520	2993	3555	4230
ж	424	545	675	813	969	1150	1366	1626	1938	2300	2733	3252
З	318	410	507	611	728	865	1027	1222	1456	1729	2054	2444
И	245	315	390	470	560	665	790	940	1120	1330	1580	1880
К	220	284	351	423	504	598	711	846	1008	1197	1422	1692
Л	245	315	390	470	560	665	790	940	1120	1330	1580	1880
М	318	409	507	611	728	864	1027	1222	1456	1729	2054	2444
О	424	545	675	813	969	1151	1367	1626	1938	2301	2733	3252
П	551	709	877	1057	1260	1496	1777	2115	2520	2992	3555	42.30
Р	679	873	1080	1302	1551	1842	2199	2604	3102	3684	4377	5208
С	784	1008	1248	1504	1792	2128	2528	3008	3584	4256	5056	6006
Т	857	1102	1365	1645	1960	2327	2765	3290	3920	4655	5530	6580
У	441	567	702	846	1008	1197	1422	1692	2016	2394	2844	3384
Ф	417	535	663	799	952	1130	1343	1598	1904	2261	2686	3196
Х	343	441	546	658	784	931	1106	1316	1568	1862	2212	2632
Ц	238	306	378	456	543	645	766	912	1086	1290	1532	1824
Г	110	142	175	211	252	299	355	423	504	598	711	846
Ш	501.2	643.8	797	959.6	1144.2	1358.2	1604.2	1920.2	2287.6	2716.4	3227.2	3839.2
S	2	2	2	2	3	3	4	4	5	5	6	6
Сортамент	Лист В2 ГОСТ 3680-57	Лист В2 ГОСТ 3680-57	Лист В2 ГОСТ 3680-57	Лист В2 ГОСТ 3680-57	Лист В3 ГОСТ 3680-57	Лист В3 ГОСТ 3680-57	Лист 4 ГОСТ 5681-57	Лист 4 ГОСТ 5681-57	Лист 5 ГОСТ 5681-57	Лист 5 ГОСТ 5681-57	Лист 6 ГОСТ 5681-57	Лист 6 ГОСТ 5681-57
Вес в кг.	11.7	25.9	37.5	53.0	105.7	163.3	299.3	424.6	752.0	1057.0	1785.0	2540.0

6.482-01 25

См. таблицу	Корпус	Сталь Ст.3	См. таблицу	См. табл.	
Обозначен.	Наименование	Материал	Сортамент	Вес кг.	
ТД 1961г.	Раскручиватель 1ФО05.200 ÷ 12ФО05.200			08-02-99.6	
				Лист 23	

Инв. № подл. | Подпись и дата | Взам. инв. №

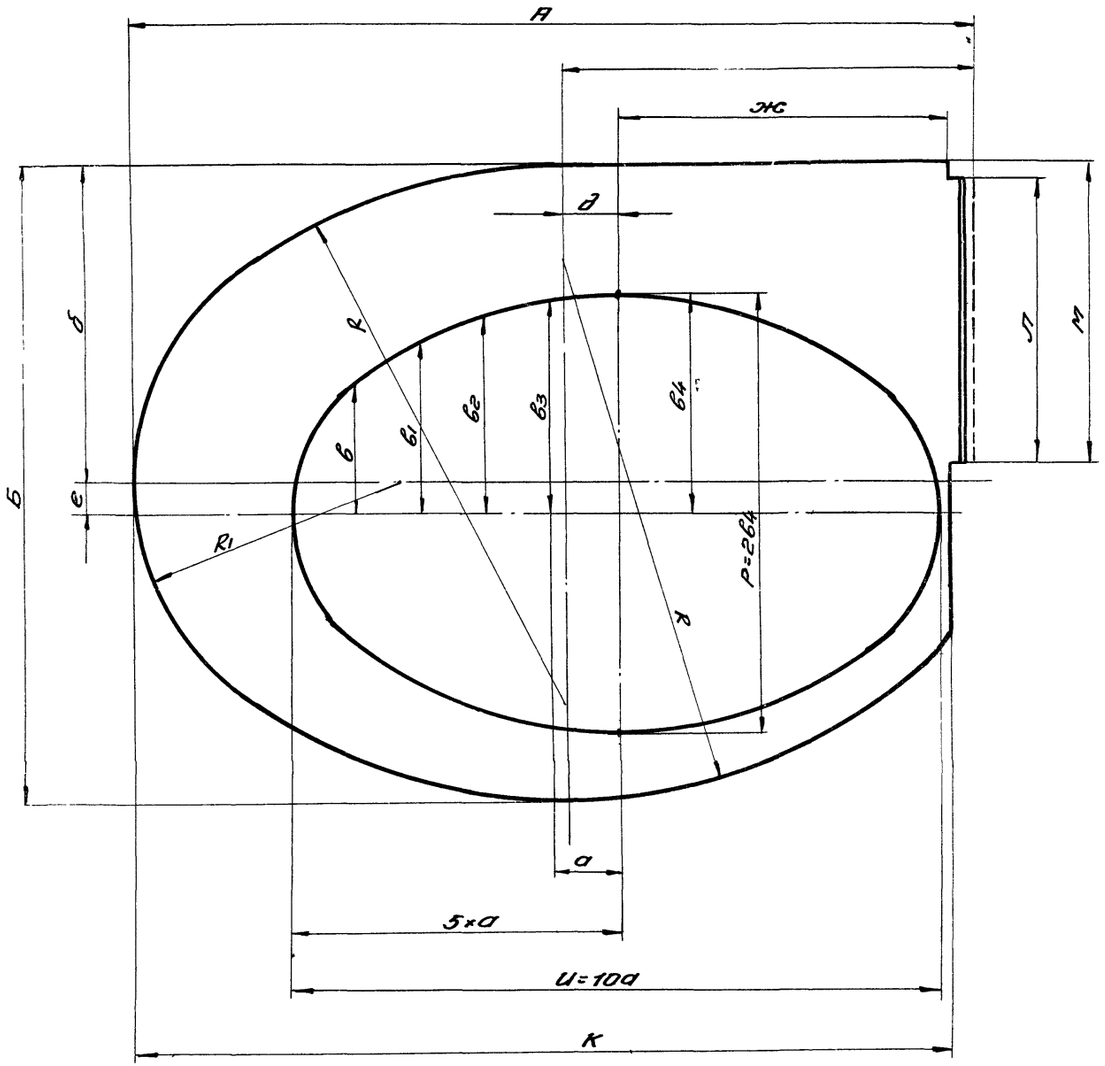

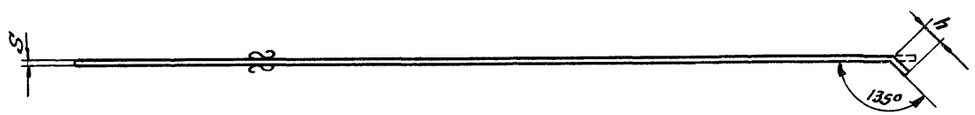

∇1 остальное

	Обозначение днища					
	1Ф005.203	2Ф005.203	3Ф005.203	4Ф005.203	5Ф005.203	6Ф005.203
А	987	1260	1556	1866	2218	2624
Б	682	870	1073	1289	1532	1815
а	77	99.1	122.7	147.8	176.2	209.2
б	331	425	527	635	756	898
в	161	207	256	309	368	437
в1	214	275	341	411	489	581
в2	246	316	392	472	562	668
в3	263	338	419	505	601	714
в4	268	345	427	515	613	728
Г	510	648	802	959	1139	1345
д	65	83.5	103.5	125	149	177
е	37	47	58	70	84	100
Ж	403	517.5	640.5	772	920	1093
И	770	991	1227	1478	1762	2092
К	945	1213	1499	1804	2148	2549
Л	315	404	499	601	717	850
М	325	414	509	611	727	860
Р	536	690	854	1030	1226	1456
R	626	802	991	1192	1418	1682
R1	277	353	435	522	620	735
S	2	2	2	2	3	3
h	42	46	58	62	70	75
Сортамент	лист В2 ГОСТ 3680-57	лист В2 ГОСТ 3680-57	лист В2 ГОСТ 3680-57	лист В2 ГОСТ 3680-57	лист В3 ГОСТ 3680-57	лист В3 ГОСТ 3680-57
Вес в кг.	2.1	3.2	4.96	7.3	15,6	21.7

6482-01 26

См. таблицу	Днище	Сталь Ст.3	См. таблицу	См. таблицу	
Обозначение	Наименование	Материал	Сортамент	Вес кг.	
ТД 1961г.	Раскручиватель 1Ф005.200÷6Ф005.200			08-02-99.6	
				лист	24

Зам. гл. инженера		Мазо А. В.	Проверил		Иттенберг А.Г.
Нач. отдела		Финкельштейн С.М.	Вед. конструктор		Виноградова Л.В.
Рук. группы		Ушомирская А.И.	Исполнитель		Исаева Н.Н.

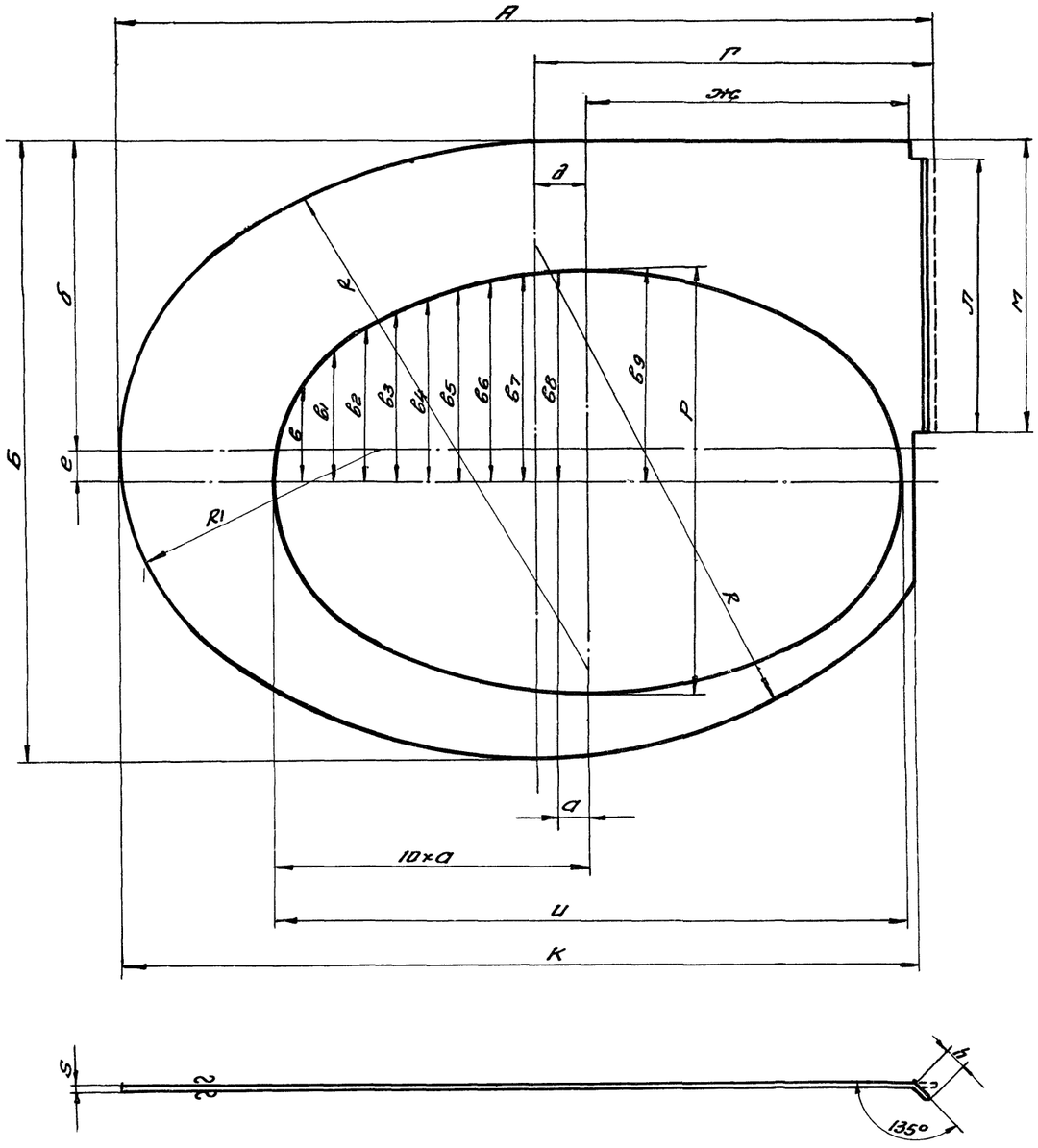

∇1 остальное

	Обозначение днища					
	7Ф005.203	8Ф005.203	9Ф005.203	10Ф005.203	11Ф005.203	12Ф005.203
А	3111	3691	4400	5212	6206	7366
Б	2153	2558	3044	3611	4286	5096
а	124.3	147.8	176,2	209.2	248,6	295.7
б	1067	1269	1512	1796	2133	2538
в	378	450	536	636	756	900
в1	519	618	736	874	1038	1235
в2	618	735	876	1040	1236	1471
в3	690	821	978	1162	1380	1642
в4	749	891	1062	1261	1497	1782
в5	793	944	1124	1335	1586	1888
в6	825	982	1170	1389	1650	1960
в7	848	1009	1202	1427	1693	2018
в8	861	1024	1221	1450	1722	2049
в9	865	1029	1226	1456	1730	2059
Г	1594	1888	2252	2664	3180	3767
д	211	250	298	354	421	500
е	118	141	168	200	237	282
ж	1298,5	1545	1840	2186	2595	3089
И	2485	2956	3524	4184	4971	5914
К	3026	3599	4286	5088	6042	7188
Л	1011	1202	1432	1699	2019	2400
М	1021	1212	1442	1709	2029	2410
Р	1730	2058	2452	2912	3460	4118
R	1997	2374	2827	3355	3984	4738
R1	871	1035	1231	1460	1732	2060
S	4	4	5	5	6	6
h	86	93	114	124	164	178
Сортамент	Лист 4 ГОСТ 5681-57	Лист 4 ГОСТ 5681-57	Лист 5 ГОСТ 5681-57	Лист 5 ГОСТ 5681-57	Лист 6 ГОСТ 5681-57	Лист 6 ГОСТ 5681-57
Вес в кг.	40.7	58.7	103.2	174.0	242.0	348,0

6482-01 27

Ст. таблицу	Днище	Сталь Ст.3	Ст. таблицу	Ст. таблицу	
Обозначение	Наименование	Материал	Сортамент	Вес	

ТД 1961г.

Раскручиватель 7Ф005.200 - 12Ф005.200

08-02-99.6

Лист 25

Нач. отдела | Рук. группы | Финкельштейн С.М. | Ушомирская А.И. | Вед. конструктор | Исполнитель | Виноградова Л.В. | Исаева Н.Н.

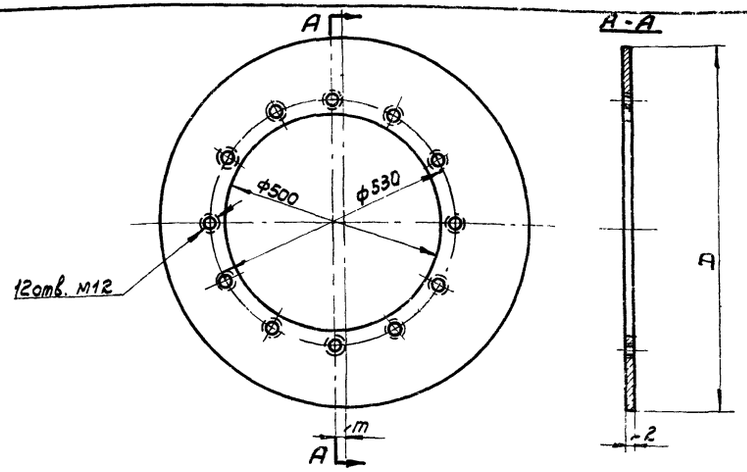

▽1 остальное

	Обозначение крышки			
	1Ф005.204	2Ф005.204	3Ф005.204	4Ф005.204
D	670	858	1061	1277
m	37	47	58	70
Вес в кг.	2,45	6,0	10,75	16,8

См табл.	Крышка	Сталь ст.3	Лист В2 ГОСТ 3680-57	см. табл.	08-02-99.6
Обозначение	Наименование	Материал	Сортамент	Вес кг.	Лист 26

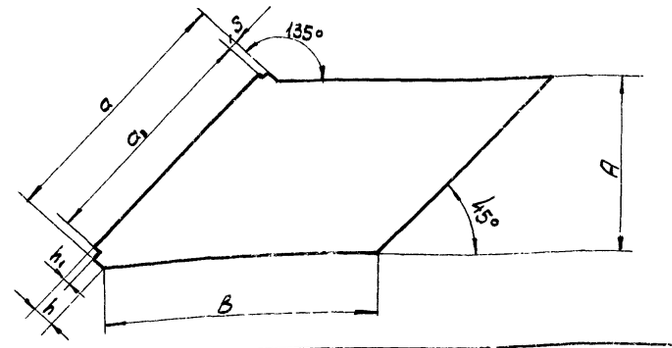

▽1 остальное.

	Обозначение стенки											
	1Ф005.201	2Ф005.201	3Ф005.201	4Ф005.201	5Ф005.201	6Ф005.201	7Ф005.201	8Ф005.201	9Ф005.201	10Ф005.201	11Ф005.201	12Ф005.201
A	315	404	499	601	717	851	1011	1202	1433	1701	2020	2402
a	444	571	706	850	1014	1203	1430	1700	2026	2405	2856	3396
a1	440	567	702	846	1008	1197	1422	1692	2016	2394	2844	3384
B	468	601	744	896	1069	1270	1507	1795	2139	2540	3015	3589
h	42	46	58	62	70	75	86	93	114	124	164	178
h1	30	30	38	38	42	42	46	46	58	58	84	84
S	2	2	2	2	3	3	4	4	5	5	6	6
Сортамент	Лист В2 ГОСТ 3680-57	Лист В2 ГОСТ 3680-57	Лист В2 ГОСТ 3680-57	Лист В2 ГОСТ 3680-57	Лист В3 ГОСТ 3680-57	Лист В3 ГОСТ 3680-57	Лист 4 ГОСТ 5681-57	Лист 4 ГОСТ 5681-57	Лист 5 ГОСТ 5681-57	Лист 5 ГОСТ 5681-57	Лист 6 ГОСТ 5681-57	Лист 6 ГОСТ 5681-57
Вес в кг	2,6	4,25	6,47	9,3	19,7	27,5	51,4	93,5	128,0	179,0	308,0	433,0

См. таблицу	Стенка	Сталь ст.3	См. таблицу	См. таблицу	08-02-99.6
Обозначение	Наименование	Материал	Сортамент	Вес кг	Лист 26

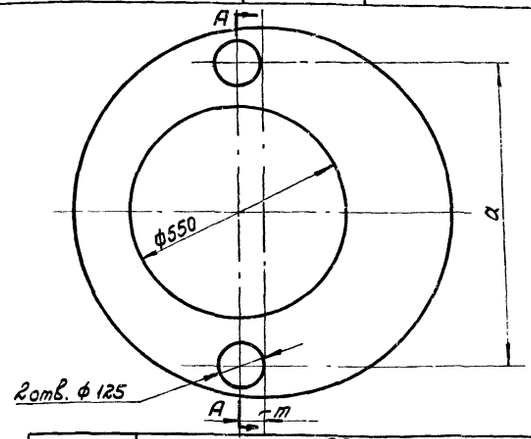

▽1 остальное.

	Обозначение крышки							
	5Ф005.204	6Ф005.204	7Ф005.204	8Ф005.204	9Ф005.204	10Ф005.204	11Ф005.204	12Ф005.204
a	705	765	1030	1130	1370	1655	1990	2390
D	1524	1807	2149	2554	3044	3611	4290	5100
m	84	100	118	141	168	200	237	282
S	3	3	4	4	5	5	6	6
Сортамент	Лист В3 ГОСТ 3680-57	Лист В3 ГОСТ 3680-57	Лист 4 ГОСТ 5681-57	Лист 4 ГОСТ 5681-57	Лист 5 ГОСТ 5681-57	Лист 5 ГОСТ 5681-57	Лист 6 ГОСТ 5681-57	Лист 6 ГОСТ 5681-57
Вес в кг.	37,6	54,8	105,8	153,0	276,0	390,4	670,0	952,0

См. табл.	Крышка	Сталь ст.3	См. табл.	см. табл.	08-02-99.6
Обозначение	Наименование	Материал	Сортамент	Вес кг.	Лист 26

▽3 остальное.

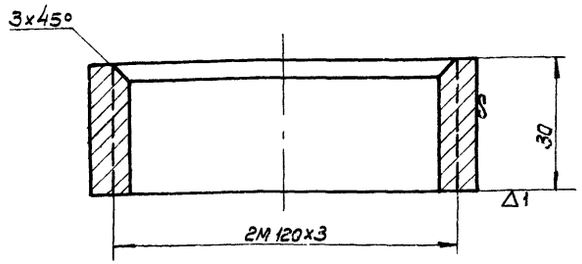

6482-01 28

1Ф005.206	Втулка	Сталь ст.3 ГОСТ 380-60	Труба 125х4,5 ГОСТ 8734-58	0,40	
Обозначение	Наименование	Материал	Сортамент	Вес кг.	Лист
ТД 1961	Раскручиватель 1Ф005.200 ÷ 12Ф005.200				08-02-99.6 Лист 26

Мтенберг А.Г. — Зам. гл. инж.
Шнайдерова Л.В. — Нач. отдела
Исаева Н.Н. — Рук. группы
Мазо А.В. — Проверил
Финкельштейн С.М. — Вед. констр.
Ушомирская А.Ц. — Исполнитель

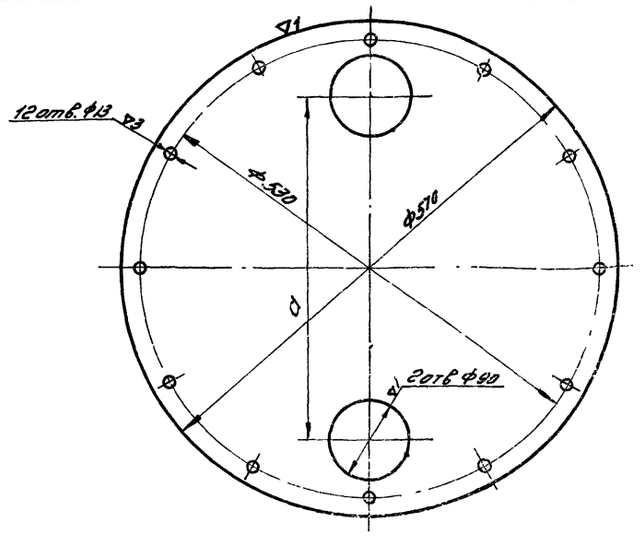

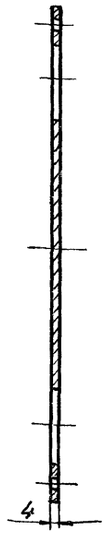

	Обозначение листа			
	1ФОО5.305	2ФОО5.305	3ФОО5.305	4ФОО5.305
d	230	325	375	375

Ст. таблицу	Лист	Сталь Ст 3 ГОСТ 500-58	Лист 4 ГОСТ 5681-57	7.1	08-02-99.6
Обозначен.	Наименование	Материал	Сортамент	Вес кг	Лист 27

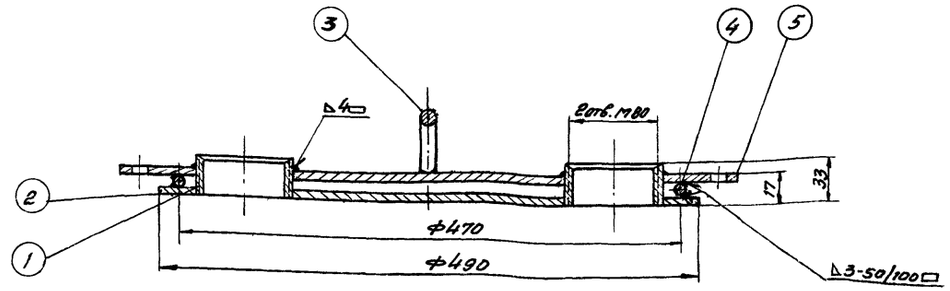

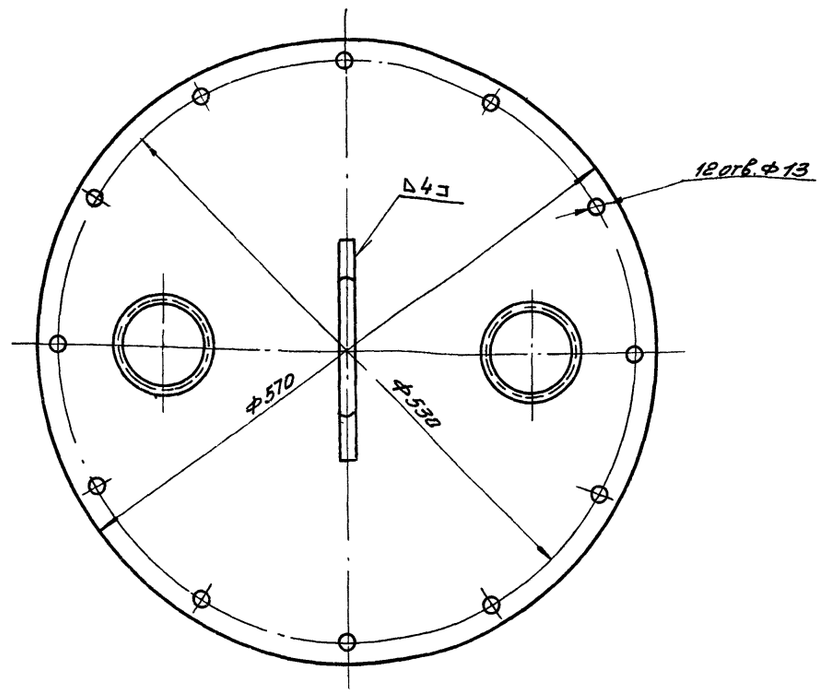

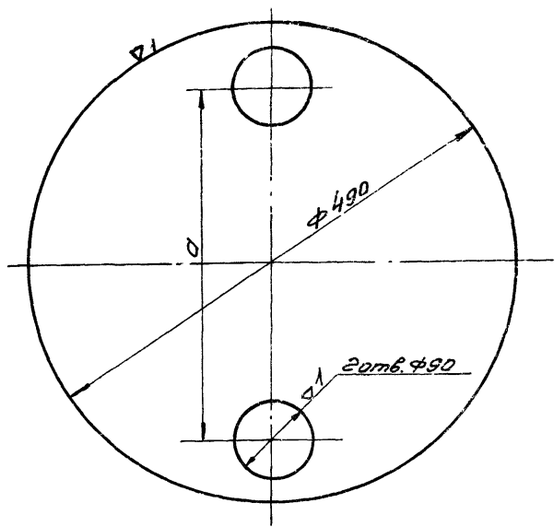

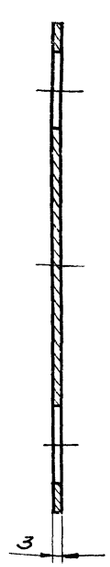

	Обозначение листа			
	1ФОО5.302	2ФОО5.302	3ФОО5.302	4ФОО5.302
d	230	325	375	375

Ст. таблицу	Лист	№ Ст. 3 ГОСТ 501-58	Лист В3 ГОСТ 3680-57	4.27	08-02-99.6
Обозначение	Наименование	Материал	Сортамент	Вес кг.	Лист 27

Общий вес - 13,5 кг.

NN поз.	Обозначен.	Наименование	Кол.	Материал	1 шт.	Общ.	№ листа	Примеч.
					Вес в кг.			
5	1ФОО5.305	Лист	1	Сталь Ст.3	7.1	7.1	27	
4	1ФОО5.304	Кольцо	1	Сталь Ст.3	2.93	2.93	28	
3	1ФОО5.303	Ручка	1	Сталь Ст.3	0.17	0.17	28	
2	1ФОО5.302	Лист	1	Сталь Ст.3	4.27	4.27	27	
1	1ФОО5.301	Муфта	2	Сталь Ст3	0.53	1.06	29	

Спецификация 6482-0129

ТД 1961г.	Люк 1ФОО5.300	08-02-99.6
		Лист 27

Инв. № подл. | Подпись и дата | Взам. инв. № | Инв. № дубл. | Подпись и дата | Отправил Е.Б. | Сдал Сидоров

∞ остальное

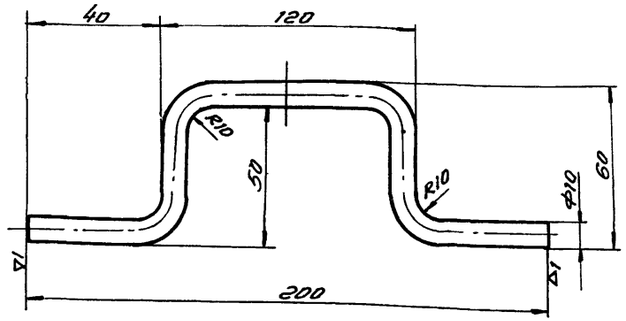

Длина развёртки равна 274 мм.

1Ф005.303	Ручка	Сталь Ст.3 ГОСТ 535-58	Круг 10 ГОСТ 2590-57	0.17	08-02-99.6
Обозначен.	Наименование	Материал	Сортамент	Вес кг.	Лист 28

▽1 остальное

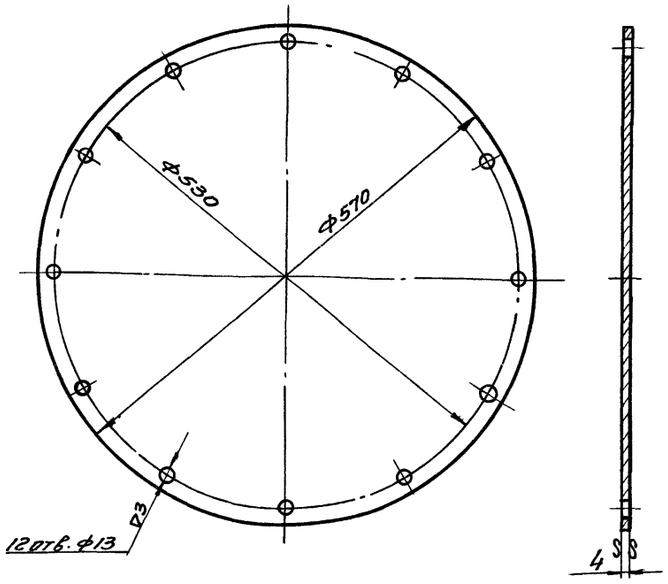

5Ф005.301	Лист	Сталь Ст.3 ГОСТ 500-58	Лист 4 ГОСТ 5681-57	7.50	08-02-99.6
Обозначен.	Наименование	Материал	Сортамент	Вес кг.	Лист 28

▽1 остальное

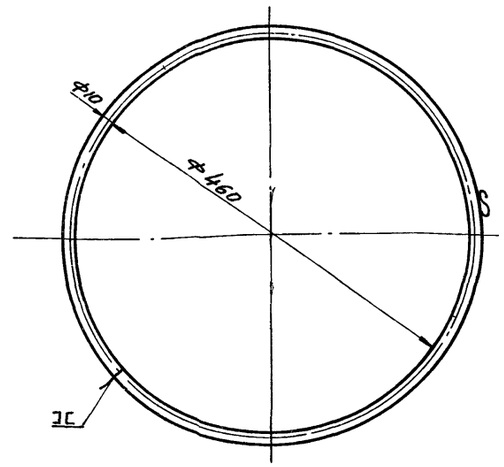

Длина развёртки равна 1475 мм.

1Ф005.304	Кольцо	Сталь Ст.3 ГОСТ 535-58	Круг 10 ГОСТ 2590-57	0.93	08-02-99.6
Обозначен.	Наименование	Материал	Сортамент	Вес кг.	Лист 28

▽1 остальное

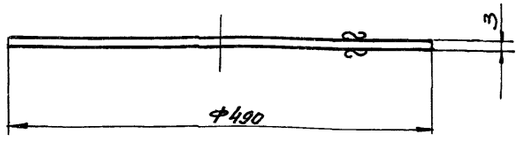

Для листа рекомендуется использовать вырезку из патрубка (дет. 8Ф005.107 ÷ 12Ф005.107)

5Ф005.302	Лист	Ст.3 ГОСТ 501-58	Лист В3 ГОСТ 3680-57	4.52	08-02-99.6
Обозначен.	Наименование	Материал	Сортамент	Вес	Лист 28

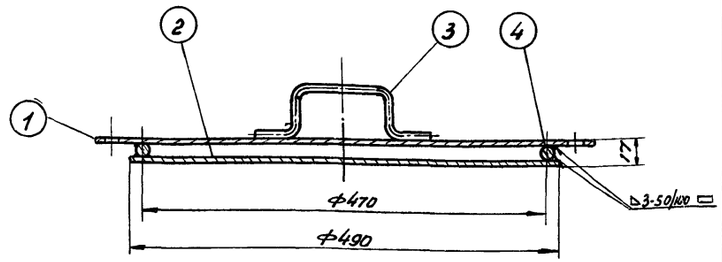

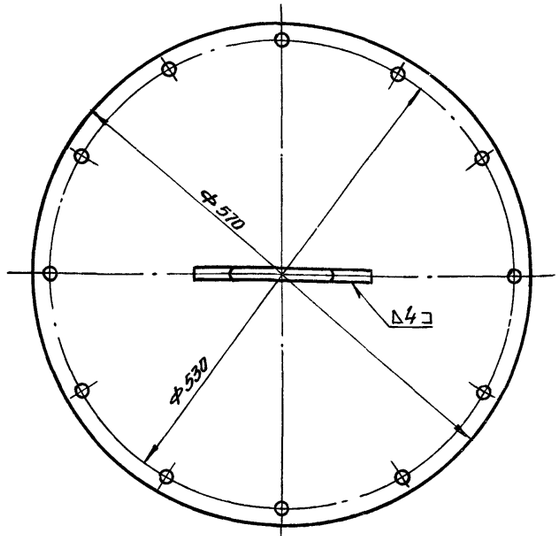

Общий вес 13,1 кг.

4	1Ф005.304	Кольцо	1	—"—	0.93	0.93	28	
3	1Ф005.303	Ручка	1	—"—	0.17	0.17	28	
2	5Ф005.302	Лист	1	—"—	4.52	4.52	28	
1	5Ф005.301	Лист	1	Сталь Ст.3	7.5	7.5	28	
Поз.	Обозначение	Наименование	Кол.	Материал	Вес 1 шт.	Вес общ.	№ листа	Прим.

Спецификация 6482-0130

ТД

Люк 5Ф005.300

08-02-99.6

Зам. гл. инж. Шт Шт Штенгерг Я.Г.
Нач. отдела Маэо А.В. Винограйова Л.В.
Рук. группы Финкельштейн С.М. Емцов Е.Б.
Проверил Винограйова Л.В.
Вед. конструктор Финкельштейн С.М.
Исполнитель Шапиро Е.Б.

▽3 остальное

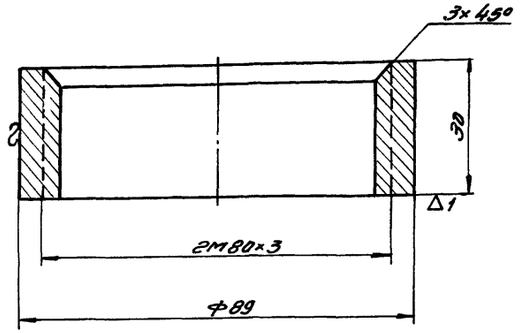

1ФООБ-301	Муфта	Сталь Ст.3 ГОСТ 380-60	Труба 89×7 ГОСТ 8732-58	0,43	08-02-99.6
Обозначен.	Наименование	Материал	Сортамент	Вес кг.	Лист 29

▽1 остальное

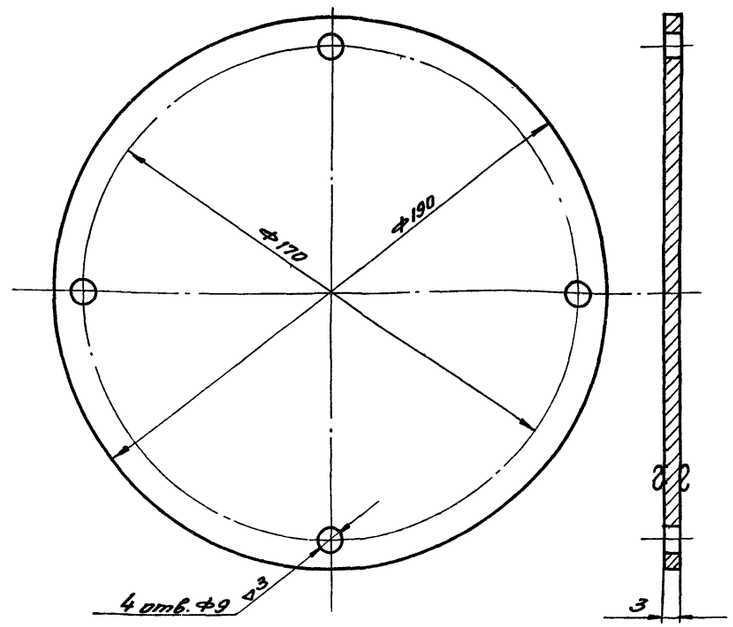

1ФООБ.401	Лист	М Ст.3 ГОСТ 501-58	Лист В3 ГОСТ 3680-57	0,66	08-02-99.6
Обозначен.	Наименование	Материал	Сортамент	Вес кг.	Лист 29

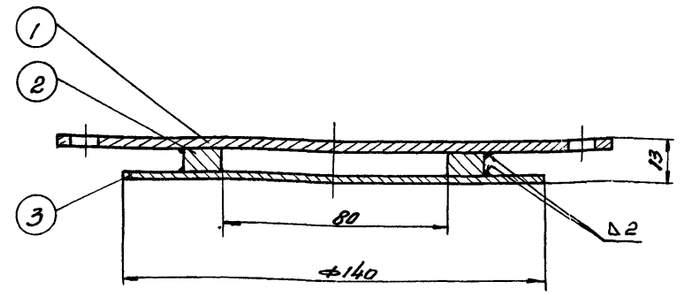

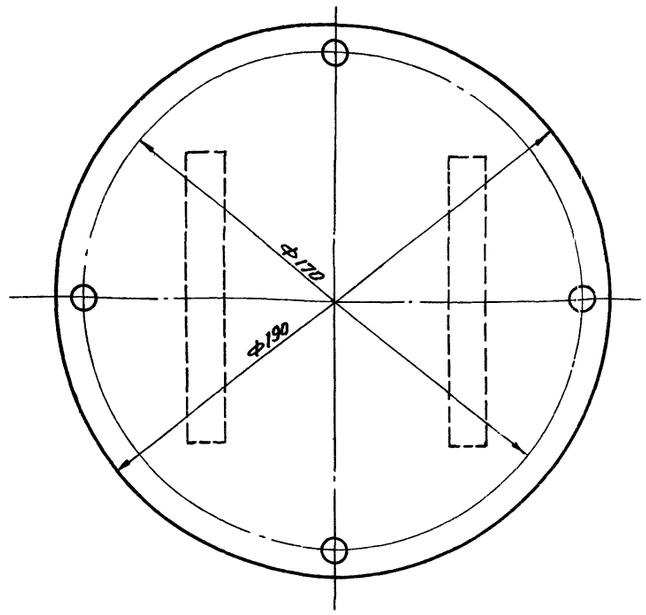

▽1 остальное

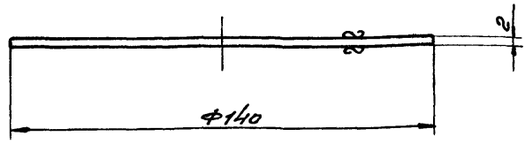

Для листа рекомендуется использовать вырезку из патрубка (дет. 1ФООБ.107 ÷ 3ФООБ.107)

1ФООБ.403	Лист	М Ст.3 ГОСТ 501-58	Лист В2 ГОСТ 3680-57	0,26	08-02-99.6

Общий вес ~ 1,1 кг.

Поз.	Обозначение	Наименование	Кол.	Материал	Вес 1 шт.	Вес общ.	№ листа	Примеч.
3	1ФООБ.403	Лист	1	Сталь Ст.3	0,26	0,26	29	
2	1ФООБ.402	Планка С=100 полоса 8×12 ГОСТ 103-57	2	Сталь Ст.3	0,075	0,15	-	б/чертеж.
1	1ФООБ.401	Лист	1	Сталь Ст.3	0,66	0,66	29	

Спецификация 6482-01 31

ТД

Люк 1ФООБ.400

08-02-99.6

Лист 30

Инв. № подл. | Подпись и дата | Взам. инв. №

Гл. инженер проекта Гулов Н.О.

Нач. отдела Шмелев

Рук. группы Шмелев

Инженер-конструктор Шмелев

Инженер-конструктор Шмелев

Исполнитель Шмелев

2 остальное

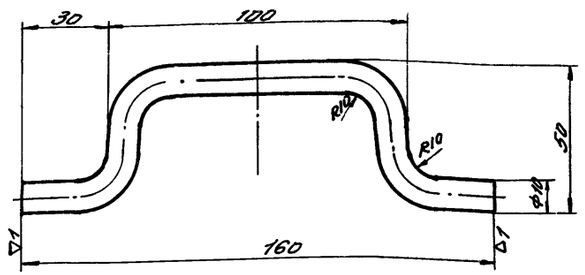

Длина развертки равна 214.2мм.

4ф005.401	Ручка	Сталь Ст.3 ГОСТ 535-58	Круг 10 ГОСТ 2590-57	0.13	08-02-99.6
Обозначен.	Наименование	Материал	Сортамент	Вес кг	Лист 30

▽1 остальное

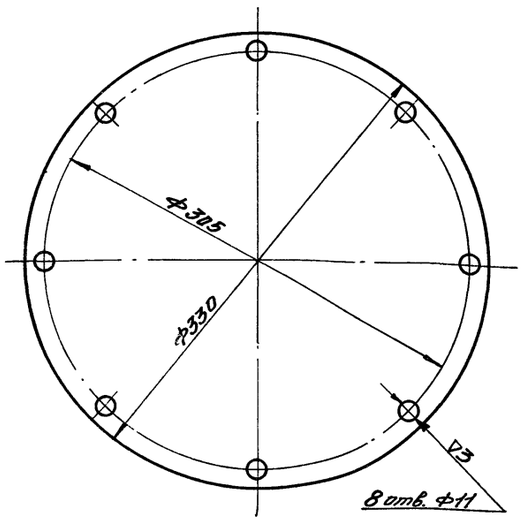

4ф005.402	Лист	М Ст.3 ГОСТ 501-58	Лист В3 ГОСТ 3680-57	2.0	08-02-99.6
Обозначен.	Наименование	Материал	Сортамент	Вес кг	Лист 30

▽1 остальное

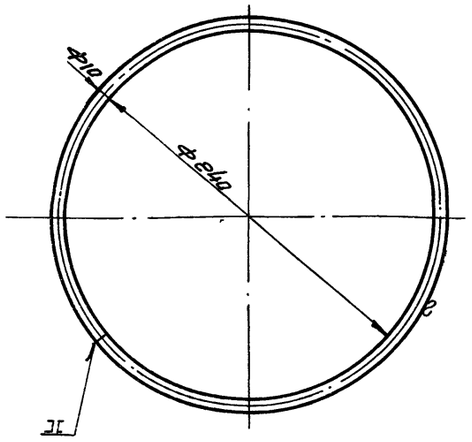

Длина развертки равна 785мм.

4ф005.403	Кольцо	Сталь Ст.3 ГОСТ 535-58	Круг 10 ГОСТ 2590-57	0.5	08-02-99.6
Обозначение	Наименование	Материал	Сортамент	Вес кг	Лист 30

▽1 остальное

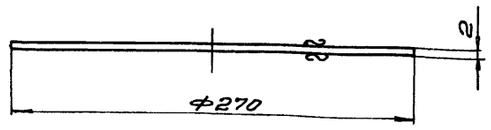

Для листа рекомендуется использовать вырезку из патрубка (дет. 4ф005.107÷7ф005.107)

4ф005.404	Лист	М Ст.3 ГОСТ 501-58	Лист В2 ГОСТ 3680-57	0.93	08-02-99.6
Обозначен	Наименование	Материал	Сортамент	Вес	Лист 30

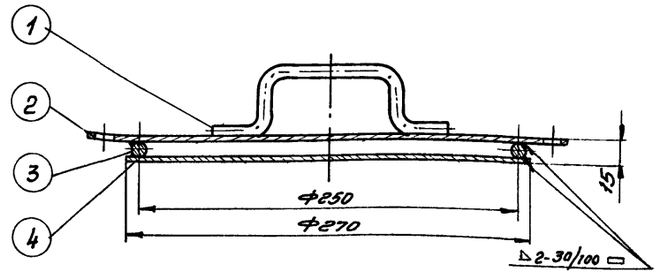

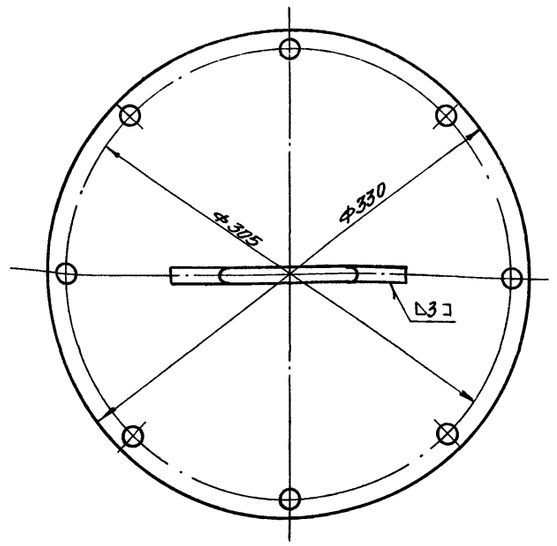

Общий вес-3.55 кг.

4	4ф005.404	Лист	1	—"—	0.93	0.93	30	
3	4ф005.403	Кольцо	1	—"—	0.5	0.5	30	
2	4ф005.402	Лист	1	—"—	2.0	2.0	30	
1	4ф005.401	Ручка	1	Сталь Ст.3	0.13	0.13	30	
NN поз.	Обозначен.	Наименование	Кол.	Материал	1 шт. Вес в кг.	Общ.	№ листа	Примеч

Спецификация 64 82-01 32

ТД

Люк 4ф005.400

08-02-99.6

Лист 30

Инв. № подл. | Подпись и дата | Взам. инв. №

ГИП	Штейнберг Н.Г.		
Нач. отдела	Витарнова Л.В.		
Рук. группы	Шишкин		
М230 А.В.	Фишельштейн С.М.	Вед. конструктор	Исполнитель
	Шапошникова А.И.		Сапунов Е.Б.

2 остальное

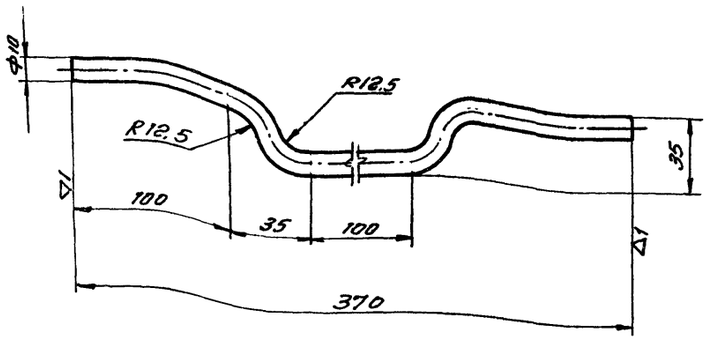

Длина развертки - 410мм.

5Ф005.501	Ручка	Сталь Ст3 ГОСТ 535-58	Круг 10 ГОСТ 2590-57	0.246	08-02-99.6
Обозначен.	Наименование	Материал	Сортамент	Вес кг	Лист 31

▽3 остальное

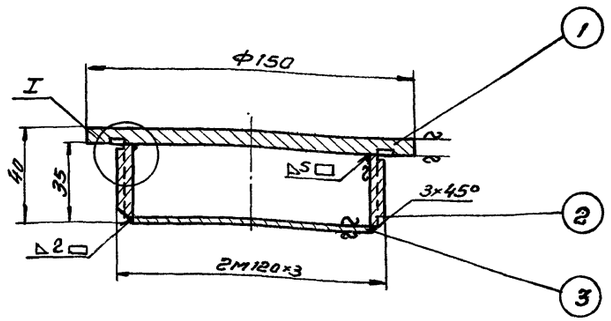

I

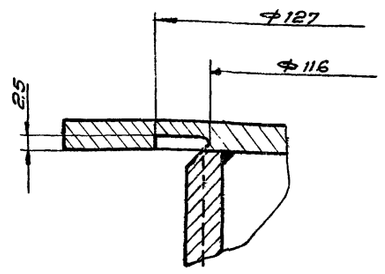

Общий вес - 0.915 кг.

3	5Ф005.510/3	Лист В2 Ф112 ГОСТ 3680-57	1	Сталь Ст.3	0.155	0.155		——"——
2	5Ф005.510/2	Труба 120×6 L=33 ГОСТ 8734-58	1	Сталь Ст.3	0.52	0.52		——"——
1	5Ф005.510/1	Лист 5 Ф150 ГОСТ 5681-57	1	Сталь Ст3	0.24	0.24		Б/черт.
№№ поз.	Обозначен.	Наименование	Кол.	Материал	1 шт.	Общ. Вес в кг	№ листа	Прим.

08-02-99.6

2 остальное

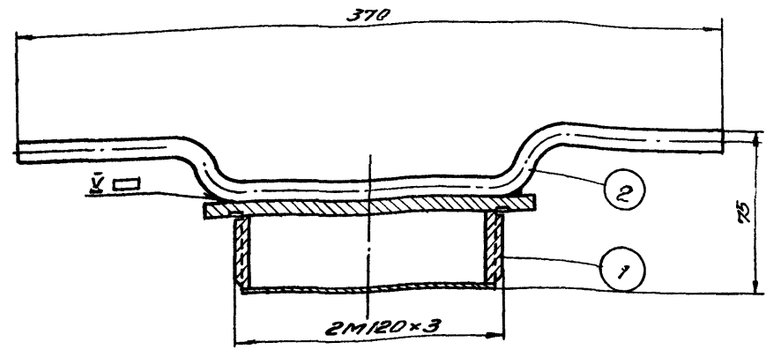

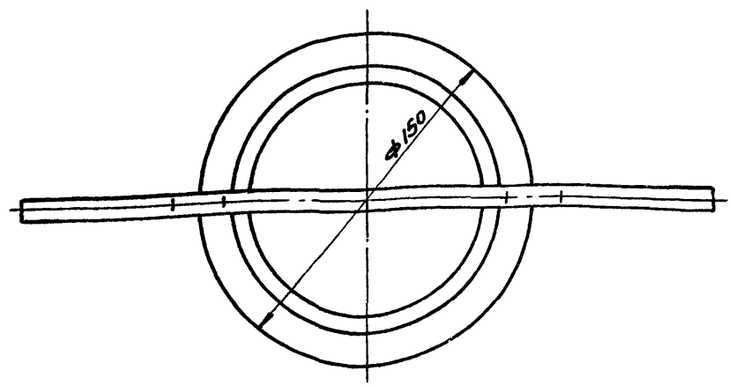

Общий вес - 1.16 кг.

2	5Ф005.501	Ручка	1	Сталь Ст3	0.246	0.246	31	
1	5Ф005.510	Пробка	1	Сталь Ст3	0.914	0.914	31	
№№ поз.	Обозначен.	Наименован.	Кол.	Материал	1 шт. Вес в кг	Общ. Вес в кг	№ листа	Примеч.

Спецификация 6/482-01 33

ТД

08-02-99.6

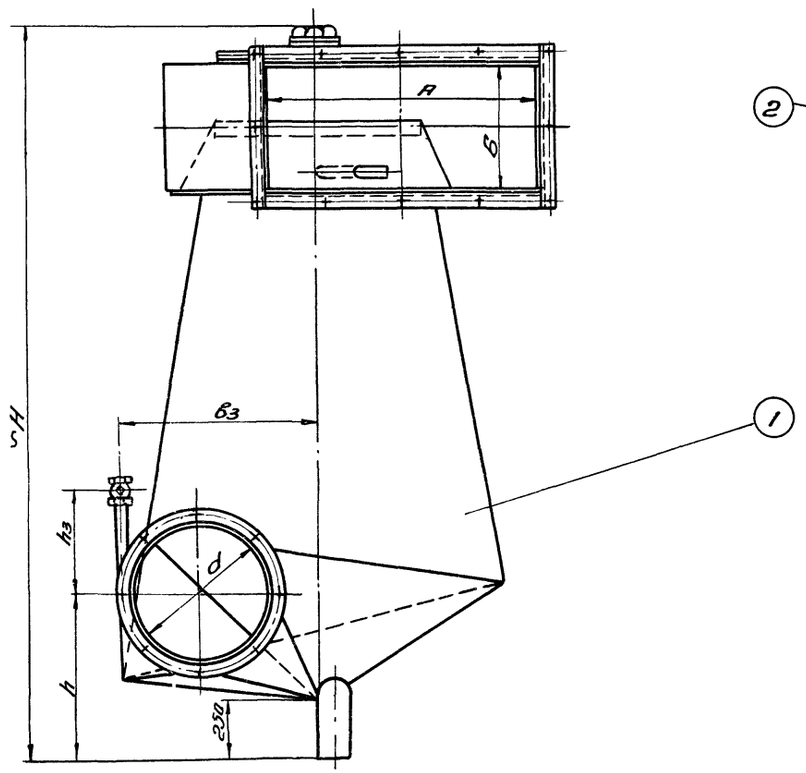

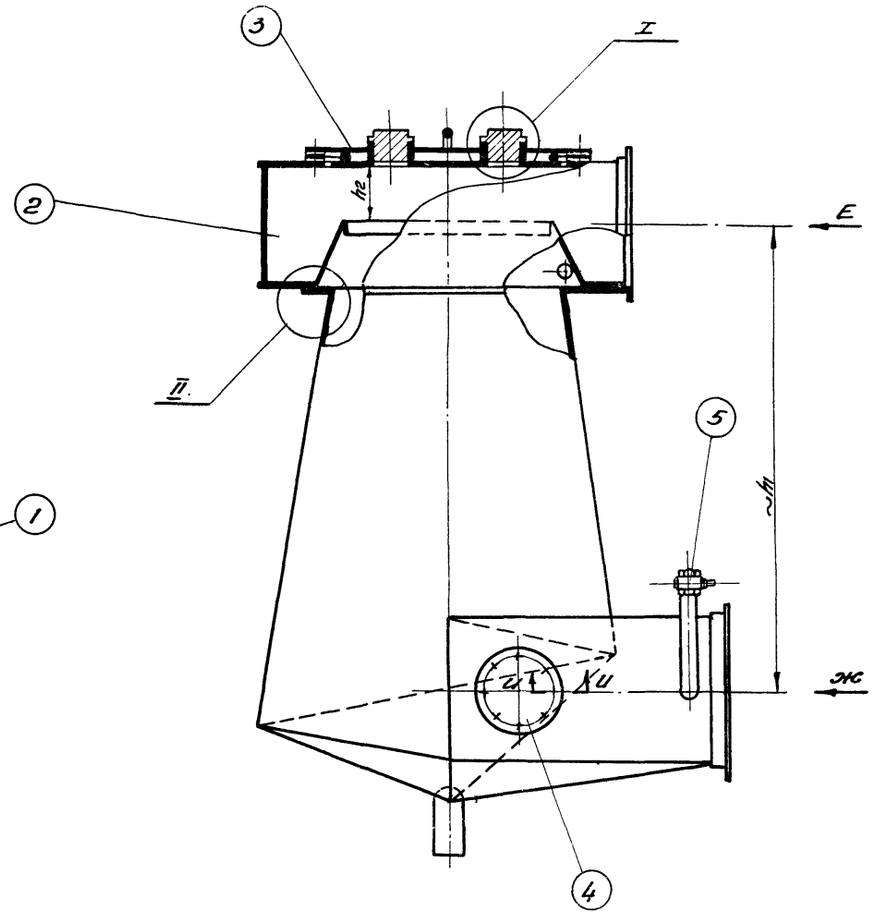

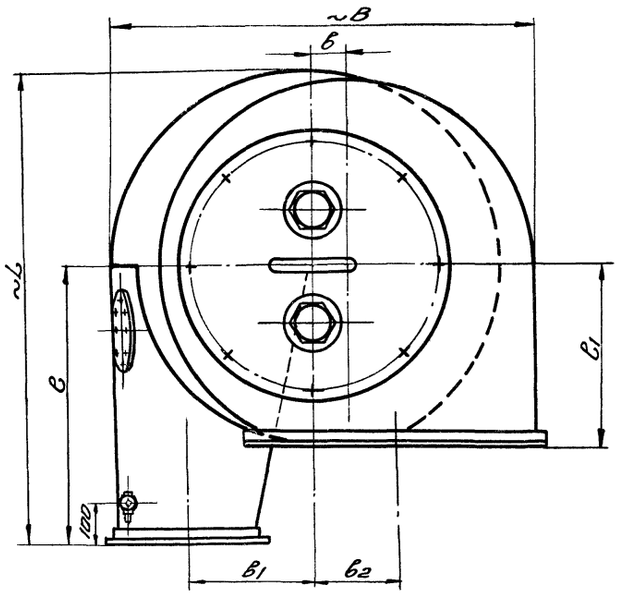

	Обозначение			
	1Ф006	2Ф006	3Ф006	4Ф006
d	245	315	390	470
H	1441	1765	2108	2475
h	450	505	565	630
~h1	824	1067	1313	1580
h2	105	130	155	190
h3	200	200	200	200
L	835	1070	1325	1595
C	490	630	780	940
C1	342	422	520	615
B	750	961	1190	1433
б	61	78	97	117
б1	220	283	350	425
б2	149	191	236	284
б3	331	425	527	635
A	490	630	780	940
A1	530	666	828	986
d	106	111	138	166
Б	221	286	353	426
Б1	261	324	402	474
δ	87	108	134	158
n	16	18	18	18
n1	5	6	6	6
n2	3	3	3	3
do	9	9	9	9
D1	275	345	420	505
n3	6	6	8	8
K	2	2	2	2
Вес в кг.	72.2	107.8	193	275

Примечания:

1. Виды Е и Ж на фланцы, сечения Г-Г, И-И, выносные элементы I и II и спецификацию см. лист 33.
2. Отверстие в раскручивателе-улитке под водоподводящий штанг выполняется по месту в зависимости от угла установки раскручивателя.

Гл. инженер		Шпильберг А.Г.	
Нач. отдела		Виноградова Л.В.	
Рук. группы		Сапунов Е.Б.	
Гл. инженер		Мозо А.В.	
Нач. отдела		Финкельштейн С.М.	
Рук. группы		Цыпушкин	Улитарская Я.И.
Проверил		Вед. конструктор	Исполнитель

6482-01 34

ТД 1961г. | Циклон-промыватель ЦИОТ (тип II) 1Ф006 ÷ 4Ф006 | 08-02-99.6 | лист 32

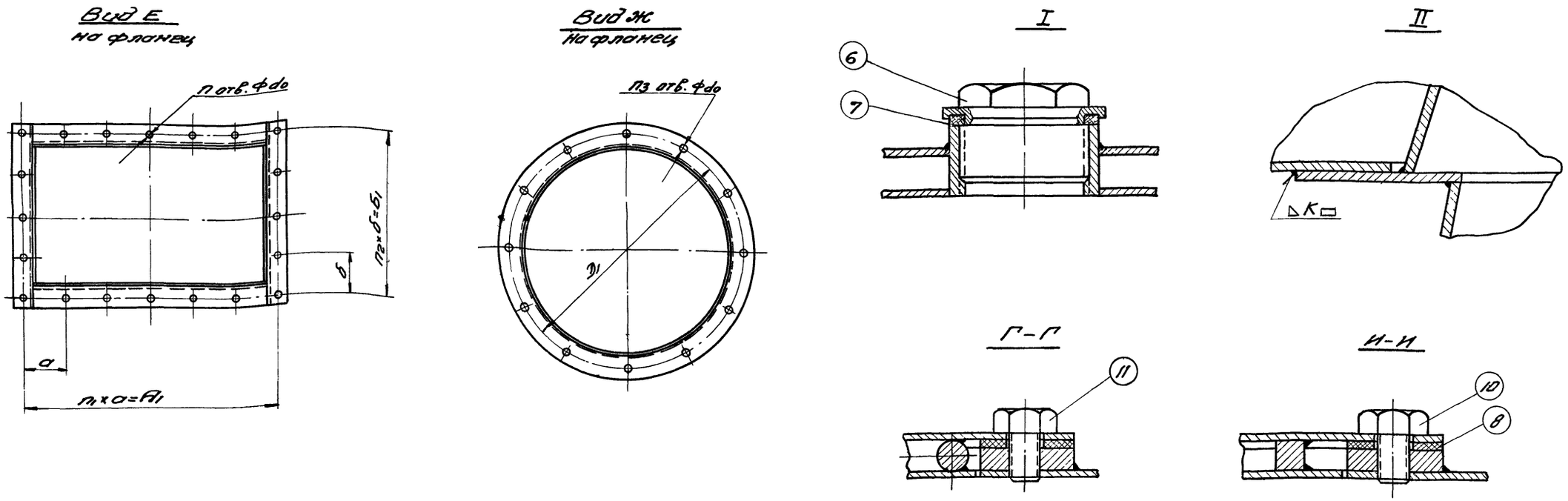

№ поз.	1		2		3		4		5	6			7			8		9		10				11	
Наименование	Корпус		Раскручиватель		Люк		Люк		Кран муфтовый Д у=10 1Б1бк ГОСТ 6223-55	Пробка			Прокладка			Прокладка		Прокладка		Болт do×C ГОСТ 7790-57				Болт М12×25 ГОСТ 7790-57	
Количество	1		1		1		1		1	2			2			1		1		—				12	
Материал	Разный		Разный		Разный		Разный		Разный	Сталь Ст.3			Резина			Резина		Резина		Сталь Ст. 3				Сталь Ст.3	
№ листа	36		38		27		29			12			12			12		12							
Обозначение циклона	Обозначение	Вес кг.	Обозначение	Вес кг.	Обозначение	Вес кг.	Обозначение	Вес кг.	Вес в кг.	Обозначение	Вес в кг. 1шт.	Вес в кг. общ.	Обозначение	Вес в кг. 1шт.	Вес в кг. общ.	Обозначение	Вес кг.	Обозначение	Вес кг	Колич.	do×C	Вес в кг. 1шт	Вес в кг. общ.	Вес в кг. 1шт.	Вес в кг. общ.
1ф006	1ф006.100	39.6	1ф006.200	14	1ф005.300	13.5	1ф005.400	1.1	0,21	1ф005.1	1.4	2.8	1ф005.2	0.02	0.04	1ф005.3	0.04	8ф005.3	0.23	4	М8×15	0.0125	0.05	0.037	0.444
2ф006	2ф006.100	65	2ф006.200	24.2	1ф005.300	13.5	1ф005.400	1.1	0,21	1ф005.1	1.4	2.8	1ф005.2	0.02	0.04	1ф005.3	0.04	8ф005.3	0.23	4	М8×15	0.0125	0.05	0.037	0.444
3ф006	3ф006.100	136	3ф006.200	38.5	1ф005.300	13.5	1ф005.400	1.1	0,21	1ф005.1	1.4	2.8	1ф005.2	0.02	0.04	1ф005.3	0.04	8ф005.3	0.23	4	М8×15	0.0125	0.05	0.037	0.444
4ф006	4ф006.100	198	4ф006.200	55.9	1ф005.300	13.5	4ф005.400	3.55	0,21	1ф005.1	1.4	2.8	1ф005.2	0.02	0.04	4ф005.3	0.09	8ф005.3	0.23	8	М10×20	0.0236	0.19	0.037	0.444

Примечание

Данный лист рассматривать совместно с листом 32

6482-01 35

ТД 1961	Циклон-промыватель СИОТ (тип II) 1ф006 ÷ 4ф006	ОВ-02-99.6	
		лист	33

Рук. группы | Ушомирская А.И. | Исполнитель

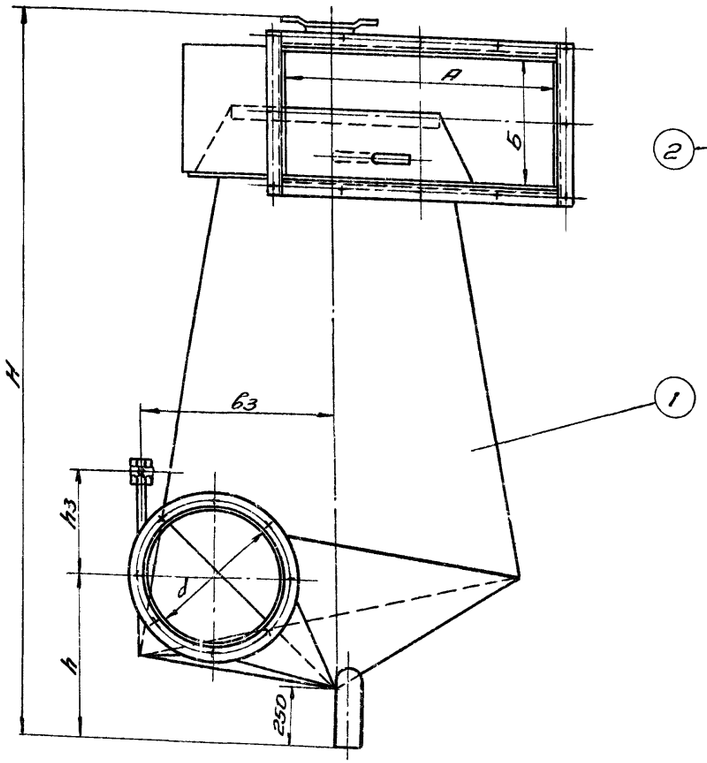

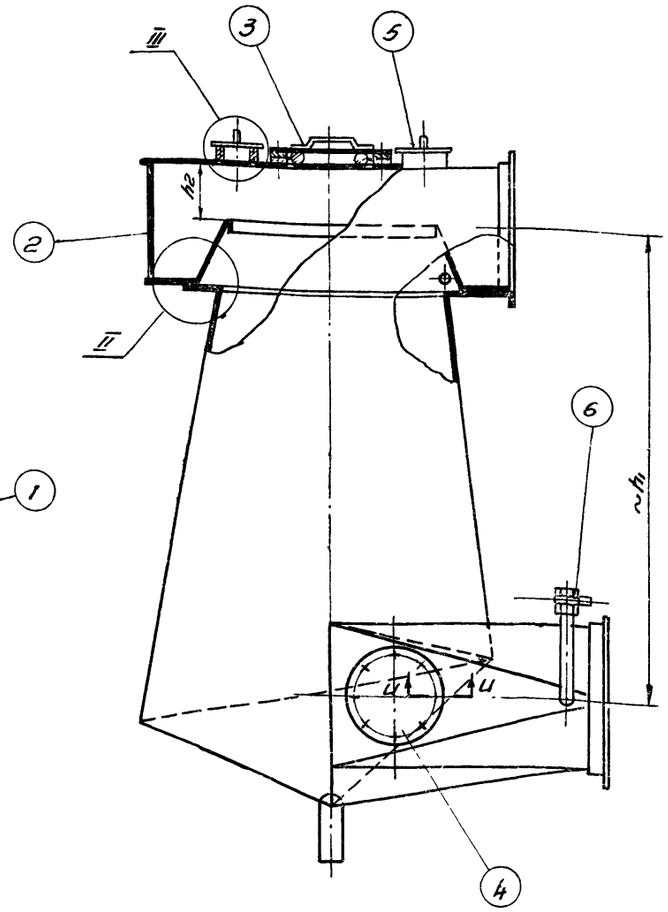

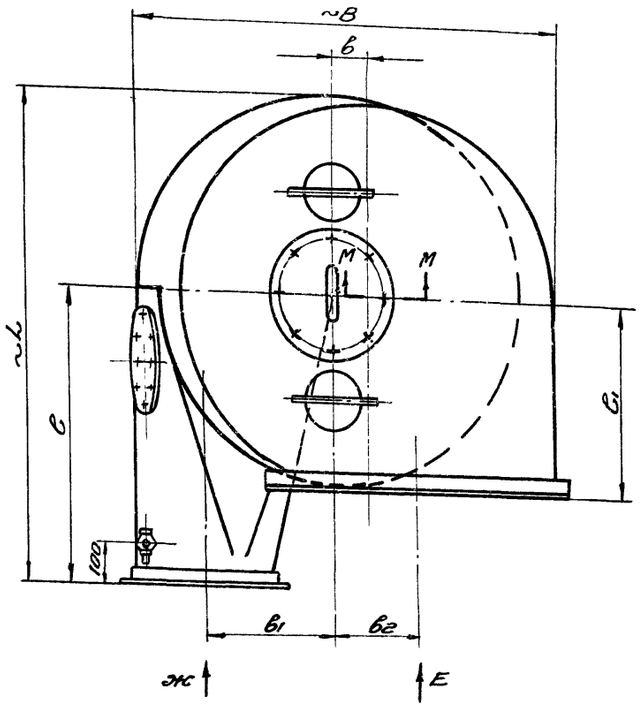

Примечания:

1. Виды Е и Ж на фланцы, сечение У-У, выносной элемент II и спецификацию см. лист 33
2. Сечение М-М, выносной элемент III и спецификацию см. лист 35
3. Отверстие в раскручивателе-улитке под водопадающий шланг выполняется по месту в зависимости от угла установки раскручивателя.

	Обозначение циклона							
	5ФП06	6ФП06	7ФП06	8ФП06	9ФП06	10ФП06	11ФП06	12ФП06
d	560	665	790	940	1120	1330	1580	1880
H	2910	3396	3968	4657	5491	6456	7605	8985
h	700	785	885	1005	1150	1320	1520	1760
~h1	1885	2234	2653	3156	3757	4463	5300	6305
h2	225	260	315	375	450	530	630	750
h3	400	400	400	400	600	600	600	600
L	1900	2260	2680	3190	3800	4510	5360	6375
б	1120	1330	1580	1880	2240	2660	3160	3760
б1	720	845	1000	1180	1403	1653	1975	2330
~B	1708	2025	2407	2865	3414	4050	4812	5722
в	140	166	197	235	280	332	395	470
в1	505	600	710	845	1010	1200	1420	1690
в2	337	402	477	567	672	802	952	1132
в3	756	897	1055	1269	1512	1792	2131	2524
А	1120	1330	1580	1880	2240	2660	3160	3760
А1	1170	1379	1648	1944	2320	2712	3264	3876
а	195	197	206	216	232	226	272	276
Б	504	599	709	844	1005	1195	1418	1688
Б1	552	650	780	906	1085	1265	1524	1792
б	138	130	156	151	155	253	254	224
п	20	24	26	30	34	34	36	44
п1	6	7	8	9	10	12	12	14
п2	4	5	5	6	7	5	6	8
do	11	11	11	11	13	13	13	13
Д1	605	710	835	990	1175	1385	1655	1955
п3	12	12	16	16	16	24	24	24
к	3	3	4	4	5	5	6	6
Вес в кг.	537,3	681	1188	1689	2917	4057	7413	10152

Гип отдела А.Б. Пайсер
Нач. отдела Финкельштейн Л.М.
Рук. группы Цыганков А.Ш.
Зам. главн. инженера Шмидберг Н.Г.
Главный инженер Виноградов В.А.
Главный специалист Сигалов Е.Б.
Исполнитель Цыганков А.Ш.

6482-01 36

ТД 1961г. | Циклон-промыватель СИОТ (тип II) 5ФП06 ÷ 12ФП06 | 08-02-99.6 | лист 34



№ поз.	1		2		3		4		5			6		7			8		9		10				11	
Наименование	Корпус		Раскручиватель		Люк		Люк		Крышка			Кран муфтовый 11Б 16к ГОСТ 6223-55		Прокладка			Прокладка		Прокладка		Болт $d_0 \times l$ ГОСТ 7790-57				Болт М12×25 ГОСТ 7790-57	
Количество	1		1		1		1		2			1		2			1		1		—				12	
Материал	Разный		Разный		Разный		Разный		Разный			Разный		Резина			Резина		Резина		Сталь Ст.3				Сталь Ст.3	
№ листа	36		38		28		28, 30		31			Готовое изделие		12			12		12							
Обозначение циклона	Обозначение	Вес кг.	Обозначен.	Вес кг.	Обозначение	Вес кг.	Обозначение	Вес кг.	Обозначение	Вес в кг. 1шт.	Вес в кг. Общ.	D_y	Вес кг.	Обозначен.	Вес в кг. 1шт.	Вес в кг. Общ.	Обозначен.	Вес кг.	Обозначен.	Вес кг.	$d_0 \times l$ мм	Кол.	Вес в кг. 1шт.	Вес в кг. Общ.	Вес в кг. 1шт.	Вес в кг. Общ.
5Ф006	5Ф006.100	403	5Ф006.200	113.7	5Ф005.300	13.1	4Ф005.400	3.55	5Ф005.500	1.16	2.32	10	0.21	5Ф005.2	0.104	0.208	4Ф005.3	0.09	8Ф005.3	0.23	М10×20	8	0.0236	0.19	0.037	0.44
6Ф006	6Ф006.100	500	6Ф006.200	160.1	5Ф005.300	13.1	4Ф005.400	3.55	5Ф005.500	1.16	2.32	15	0.35	5Ф005.2	0.104	0.208	4Ф005.3	0.09	8Ф005.3	0.23	М10×20	8	0.0236	0.19	0.037	0.44
7Ф006	7Ф006.100	862	7Ф006.200	305	5Ф005.300	13.1	4Ф005.400	3.55	5Ф005.500	1.16	2.32	20	0.6	5Ф005.2	0.104	0.208	4Ф005.3	0.09	8Ф005.3	0.23	М10×20	8	0.0236	0.19	0.037	0.44
8Ф006	8Ф006.100	1228	8Ф006.200	429.8	5Ф005.300	13.1	5Ф005.300	13.1	5Ф005.500	1.16	2.32	20	0.6	5Ф005.2	0.104	0.208	8Ф005.3	0.23	8Ф005.3	0.23	М12×25	12	0.037	0.44	0.037	0.44
9Ф006	9Ф006.100	2112	9Ф006.200	772.6	5Ф005.300	13.1	5Ф005.300	13.1	5Ф005.500	1.16	2.32	25	1.15	5Ф005.2	0.104	0.208	8Ф005.3	0.23	8Ф005.3	0.23	М12×25	12	0.037	0.44	0.037	0.44
10Ф006	10Ф006.100	2950	10Ф006.200	1073.4	5Ф005.300	13.1	5Ф005.300	13.1	5Ф005.500	1.16	2.32	32	1.62	5Ф005.2	0.104	0.208	8Ф005.3	0.23	8Ф005.3	0.23	М12×25	12	0.037	0.44	0.037	0.44
11Ф006	11Ф006.100	5537	11Ф006.200	1842.6	5Ф005.300	13.1	5Ф005.300	13.1	5Ф005.500	1.16	2.32	32	1.62	5Ф005.2	0.104	0.208	8Ф005.3	0.23	8Ф005.3	0.23	М12×25	12	0.037	0.44	0.037	0.44
12Ф006	12Ф006.100	7713	12Ф006.200	2603.2	5Ф005.300	13.1	5Ф005.300	13.1	5Ф005.500	1.16	2.32	40	2.7	5Ф005.2	0.104	0.208	8Ф005.3	0.23	8Ф005.3	0.23	М12×25	12	0.037	0.44	0.037	0.44

Примечание

Данный лист рассматривать совместно с листом 34

6482-01 37

ТД 19612	Циклон-промыватель СИОТ (тип II) 5Ф006 ÷ 12Ф006	08-02-99.6 лист 35

Стирнов Е.Б.

Исполнитель

Ушомирская Н.И.

Рук. группы

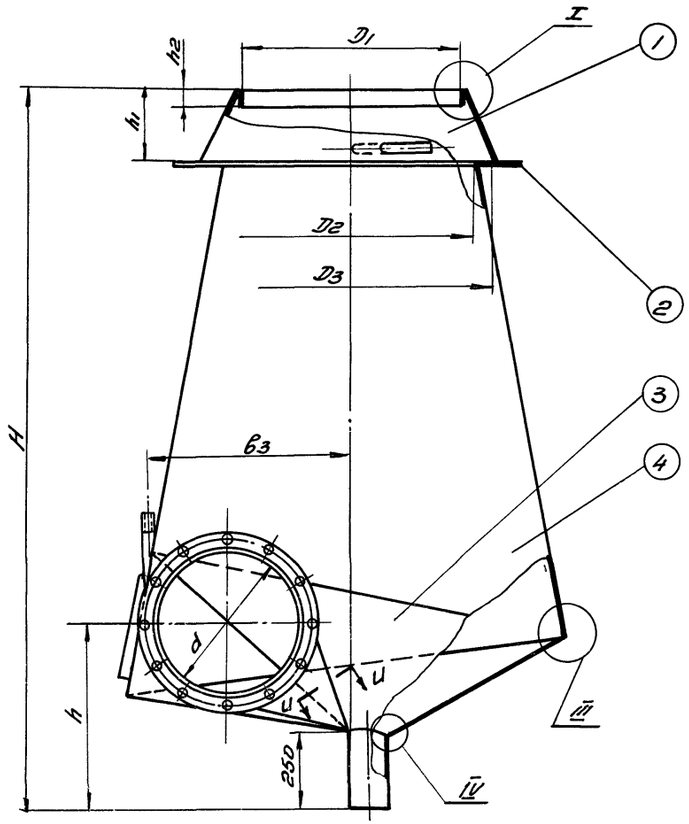

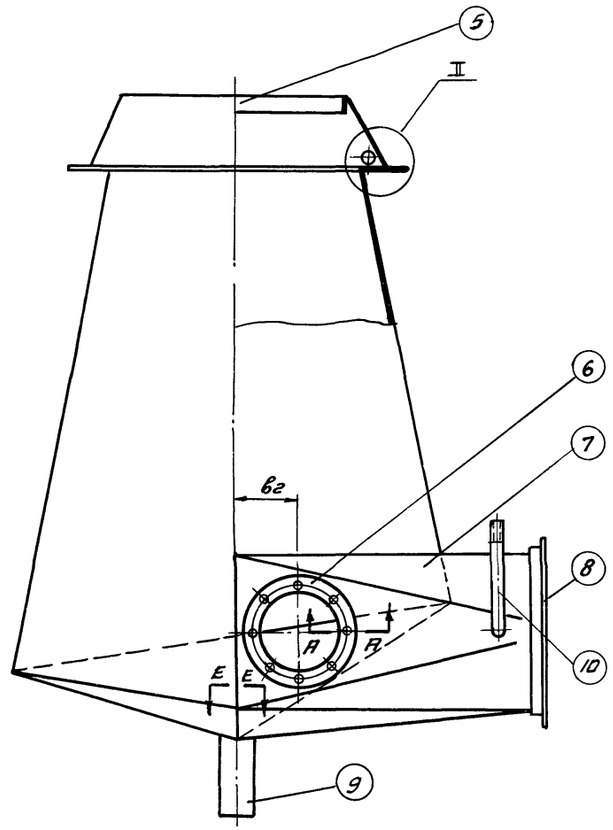

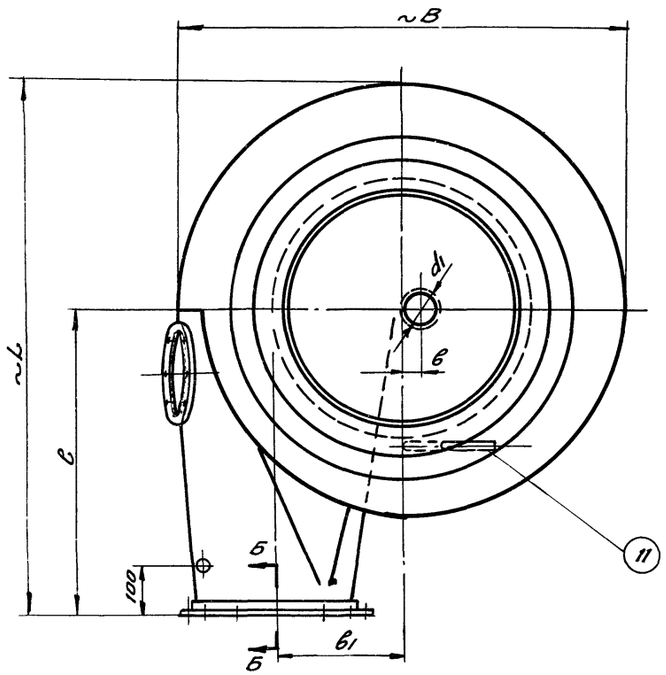

Примечания:

1. Сечения А-А, Б-Б, Е-Е, И-Ц выносные элементы I, II, III, IV и спецификацию см. лист 37
2. Трубку (поз. 11) устанавливать строго по чертежу. Трубка должна быть установлена горизонтально.

	Обозначение корпуса											
	1ФД06.100	2ФД06.100	3ФД06.100	4ФД06.100	5ФД06.100	6ФД06.100	7ФД06.100	8ФД06.100	9ФД06.100	10ФД06.100	11ФД06.100	12ФД06.100
d	245	315	390	470	560	665	790	940	1120	1330	1580	1880
Д1	366	471	581	701	834	992	1177	1402	1670	1986	2357	2807
Д2	417	535	663	800	952	1130	1343	1598	1904	2260	2686	3196
Д3	480	617	765	921	1098	1303	1548	1842	2195	2607	3097	3685
d1	45	58	68	78	90	103	120	140	160	190	221	259
H	1285	1580	1895	2230	2610	3050	3575	4205	4960	5845	6895	8155
h	450	505	565	630	700	785	885	1005	1150	1320	1520	1760
h1	123	158	195	235	280	333	395	470	560	665	790	940
h2	20	25	31	38	45	53	63	75	90	107	126	150
h3	10	13	15	18	22	26	31	37	45	53	63	75
~В	685	880	1090	1310	1560	1855	2200	2620	3120	3700	4400	5235
в	25	32	38	43	48	55	65	75	85	100	123	137
в1	220	283	350	425	505	600	710	845	1010	1200	1420	1690
в2	110	110	110	180	180	180	180	300	300	300	300	300
в3	331	425	527	635	756	897	1055	1269	1512	1792	2131	2524
~L	835	1070	1325	1595	1900	2260	2680	3190	3800	4510	5360	6375
С	490	630	780	940	1120	1330	1580	1880	2240	2660	3160	3760
m	16	20	25	30	36	43	51	61	72	86	103	122
К	3	3	3	3	4	4	5	5	6	6	8	8
Вес кг.	39.6	65.0	136.0	197.8	403.1	500.1	862.33	1227.6	2111.73	2949.48	5536.68	7713.1

Зам. гл. инж. — Штейнберг А.Г.
Нач. отдела — Виноградов А.В.
Рук. группы — Соколова В.П.
Гл. инж. — Шапиро Л.Г.
Техн. — Соколова
Разр. — Шапиро А.В.
Пров. — Виноградов А.В.
Вед. конструк. — Соколова В.П.
Исполнитель — Шапиро А.Ц.

6482-01 38

ТД 1961г.

Корпус циклона-промывателя 1ФД06.100 ÷ 12ФД06.100

08-02-99.6

Лист 36

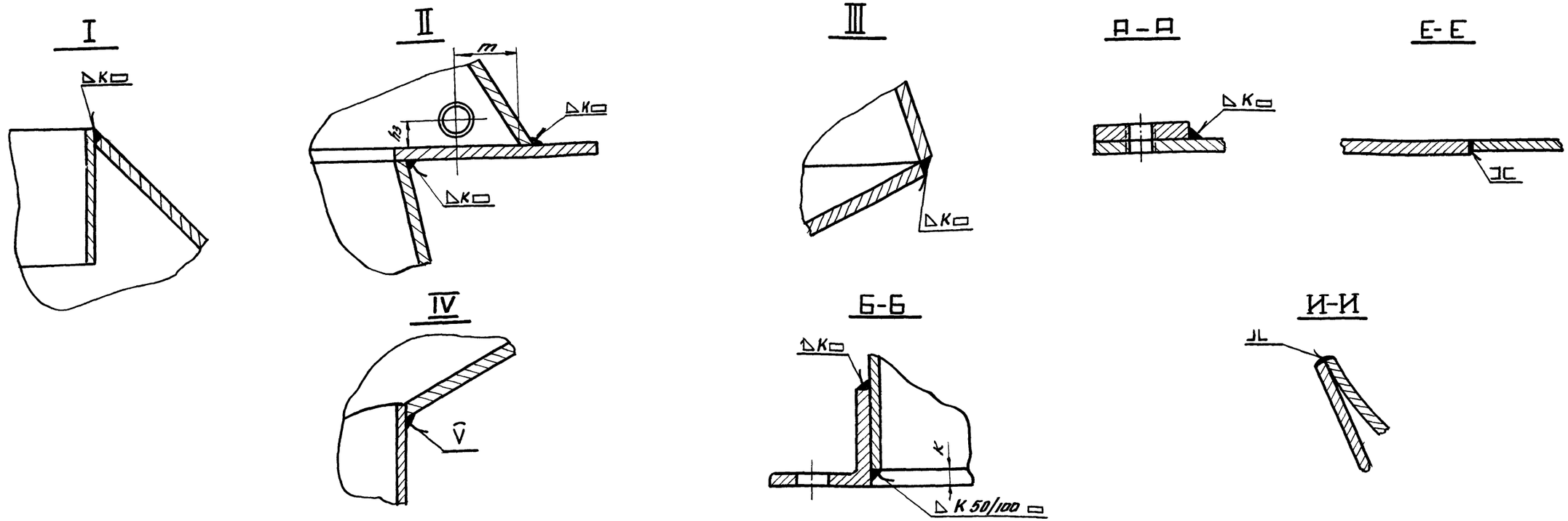

№ позиций	1		2		3		4		5		6		7		8		9			10			11		
Наименован.	корпус водораспределит.		Днище водораспределит.		Днище		Обечайка		Буртик		Фланец		Патрубок		Фланец		Патрубок сливной			Трубка водоподающая			Трубка водоподающая		
количество	1		1		1		1		1		1		1		1		1			1			1		
Материал	Сталь Ст.3		Сталь Ст.3		Сталь Ст.3		Сталь Ст.3		Сталь Ст.3		Сталь Ст.3		Сталь Ст.3		Сталь Ст.3		Сталь Ст.3			Сталь Ст.3			Сталь Ст.3		
Лист	17		45		15		16		18		18		19		18		Б/ч			Б/ч			Б/ч		
Обозначен. корпуса	Обознач.	Вес кг.	Обозначен.	Вес кг.	Обозначен.	Вес кг.	Обозначен.	Вес кг	Обозначен.	Вес кг.	Обозначен.	Вес кг	Обозначен.	Вес кг.	Обозначен.	Вес кг.	Обознач.	Сортам.	Вес кг.	Обознач.	Сортамент	Вес кг.	Обознач.	Сортамент	Вес кг.
1Ф006.100	1Ф005.103	2.8	1Ф006.102	1.4	1Ф005.101	6.2	1Ф005.102	19.4	1Ф005.104	0.36	1Ф005.106	0.5	1Ф005.107	7.0	1Ф005.108	0.93	1Ф005.109	Труба 50×2,5 ГОСТ 8734-58	0.73	1Ф005.111	Труба 0-410 С=200 ГОСТ 3262-55	0.145	1Ф006.112	Труба 6/10 С=230 ГОСТ 3262-55	0,13
2Ф006.100	2Ф005.103	4.6	2Ф006.102	2.4	2Ф005.101	10.5	2Ф005.102	32.0	2Ф005.104	0,58	1Ф005.106	0.5	2Ф005.107	11.8	2Ф005.108	1.34	2Ф005.109	Труба 63×2,5 ГОСТ 8734-58	0,93	1Ф005.111	Труба 0-410 С=200 ГОСТ 3262-55	0.175	2Ф006.112	Труба 8/12 С=250 ГОСТ 3262-55	0,14
3Ф006.100	3Ф005.103	10.0	3Ф006.102	5.3	3Ф005.101	23.6	3Ф005.102	73.6	3Ф005.104	1.34	1Ф005.106	0.5	3Ф005.107	18.0	3Ф005.108	1.64	3Ф005.109	Труба 75×3,5 ГОСТ 8734-58	1.6	1Ф005.111	Труба 0-410 С=200 ГОСТ 3262-55	0,21	3Ф006.112	Труба 0-48 С=280 ГОСТ 3262-55	0,17
4Ф006.100	4Ф005.103	14.0	4Ф006.102	7.3	4Ф005.101	34.0	4Ф005.102	107.6	4Ф005.104	2.0	4Ф005.106	1.4	4Ф005.107	26.3	4Ф005.108	2.96	4Ф005.109	Труба 85×3,5 ГОСТ 8734-58	1.76	1Ф005.111	Труба 0-410 С=200 ГОСТ 3262-55	0,24	3Ф006.112	Труба 0-410 С=380 ГОСТ 3262-55	0,31
5Ф006.100	5Ф005.103	29.5	5Ф006.102	14.1	5Ф005.101	64.1	5Ф005.102	201	5Ф005.104	3.7	4Ф005.106	1.4	5Ф005.107	37.4	5Ф005.108	4.0	5Ф005.109	Труба 95×2,5 ГОСТ 8734-58	1.42	5Ф005.111	Труба 0-410 С=400 ГОСТ 3262-55	0,28	5Ф006.112	Труба 0-410 С=430 ГОСТ 3262-55	0,35
6Ф006.100	6Ф005.103	37.7	6Ф006.102	18.0	6Ф005.101	90.5	6Ф005.102	286	6Ф005.104	5.2	4Ф005.106	1.4	6Ф005.107	52.7	6Ф005.108	5.3	6Ф005.109	Труба 110×3,5 ГОСТ 8734-58	2.3	6Ф005.111	Труба 0-415 С=400 ГОСТ 3262-55	0.495	6Ф006.112	Труба 0-415 С=530 ГОСТ 3262-55	0,66
7Ф006.100	7Ф005.103	72.5	7Ф006.102	29.8	7Ф005.101	159.4	7Ф005.102	504	7Ф005.104	9.2	4Ф005.106	1.4	7Ф005.107	74.4	7Ф005.108	6.26	7Ф005.109	Труба 130×5 ГОСТ 8734-58	3.87	7Ф005.111	Труба 0-420 С=400 ГОСТ 3262-55	0.75	7Ф006.112	Труба 0-420 С=580 ГОСТ 3262-55	0,94
8Ф006.100	8Ф005.103	103.5	8Ф006.102	46.4	8Ф005.101	226.4	8Ф005.102	715	8Ф005.104	13.0	8Ф006.106	3.7	8Ф005.107	105	8Ф005.108	8.37	8Ф005.109	Труба 150×5 ГОСТ 8734-58	4.47	7Ф005.111	Труба 0-420 С=400 ГОСТ 3262-55	0.88	7Ф006.112	Труба 0-420 С=650 ГОСТ 3262-55	1,06
9Ф006.100	9Ф005.103	176.6	9Ф006.102	73.8	9Ф005.101	386.2	9Ф005.102	1243	9Ф005.104	22.4	8Ф006.106	3.7	9Ф005.107	186.8	9Ф005.108	11.1	9Ф005.109	Труба 170×5 ГОСТ 8734-58	5,07	9Ф005.111	Труба 0-425 С=600 ГОСТ 3262-55	1,53	9Ф006.112	Труба 0-425 С=820 ГОСТ 3262-55	1.98
10Ф006.100	10Ф005.103	248.2	10Ф006.102	123.7	10Ф005.101	542	10Ф005.102	1707	10Ф005.104	31.6	8Ф006.106	3.7	10Ф005.107	269.6	10Ф005.108	13.04	10Ф005.109	Труба 200×5 ГОСТ 8734-58	6,0	10Ф005.111	Труба 0-432 С=600 ГОСТ 3262-55	2.32	10Ф006.112	Труба 0-432 С=890 ГОСТ 3262-55	2.78
11Ф006.100	11Ф005.103	469.3	11Ф006.102	190.4	11Ф005.101	1090	11Ф005.102	3225.5	11Ф005.104	58.9	9Ф006.106	3.7	11Ф005.107	446.7	11Ф005.108	29.7	11Ф005.109	Труба 245×12 ГОСТ 8734-58	17.2	10Ф005.111	Труба 0-432 С=600 ГОСТ 3262-55	2,64	10Ф006.112	Труба 0-432 С=1050 ГОСТ 3262-55	3.28
12Ф006.100	12Ф005.103	663.0	12Ф006.102	253.5	12Ф005.101	1442	12Ф005.102	4581	12Ф005.104	83.6	8Ф006.106	3.7	12Ф005.107	631.7	12Ф005.108	35.2	12Ф005.109	Труба 273×7 ГОСТ 8734-58	11.5	12Ф005.111	Труба 0-440 С=600 ГОСТ 3262-55	3.95	12Ф006.112	Труба 0-440 С=1170 ГОСТ 3262-55	4.5

Исаева Н.И.

Исполнитель

Ушаторская Н.И.

Рук. группы

6482-01 39

Примечание

Данный лист рассматривать совместно с листом 36.

ТД 1961г.	Корпус циклона-промывателя 1Ф006.100 ÷ 12Ф006.100	08-02-99,6	Лист 37

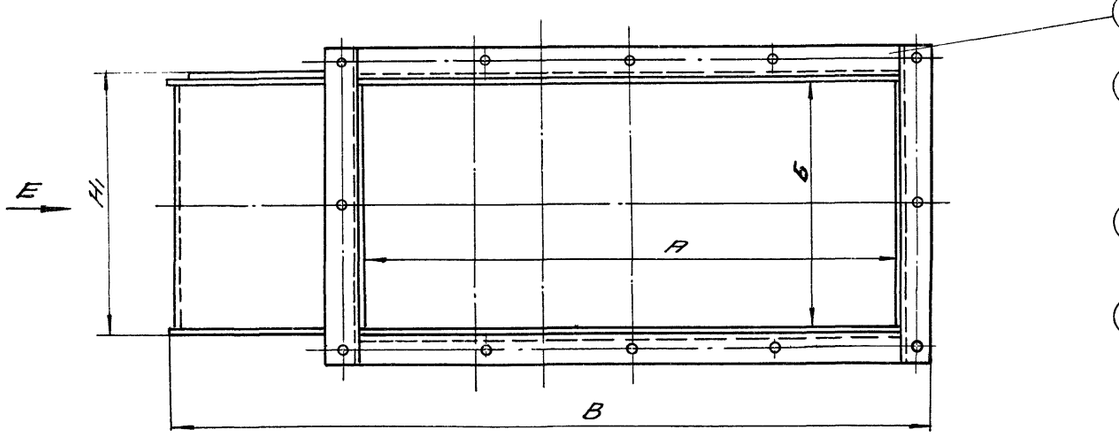

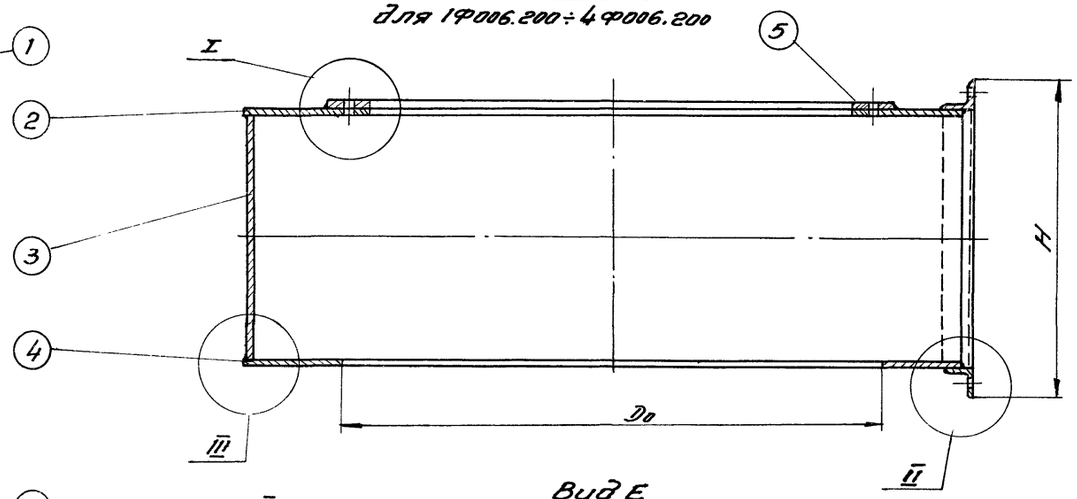

Вид E

для 1Ф006.200 ÷ 4Ф006.200

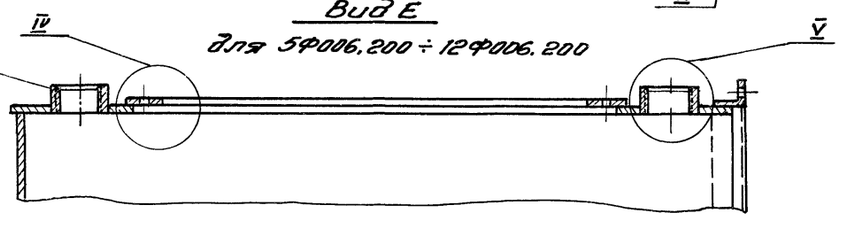

Вид E

для 5Ф006.200 ÷ 12Ф006.200

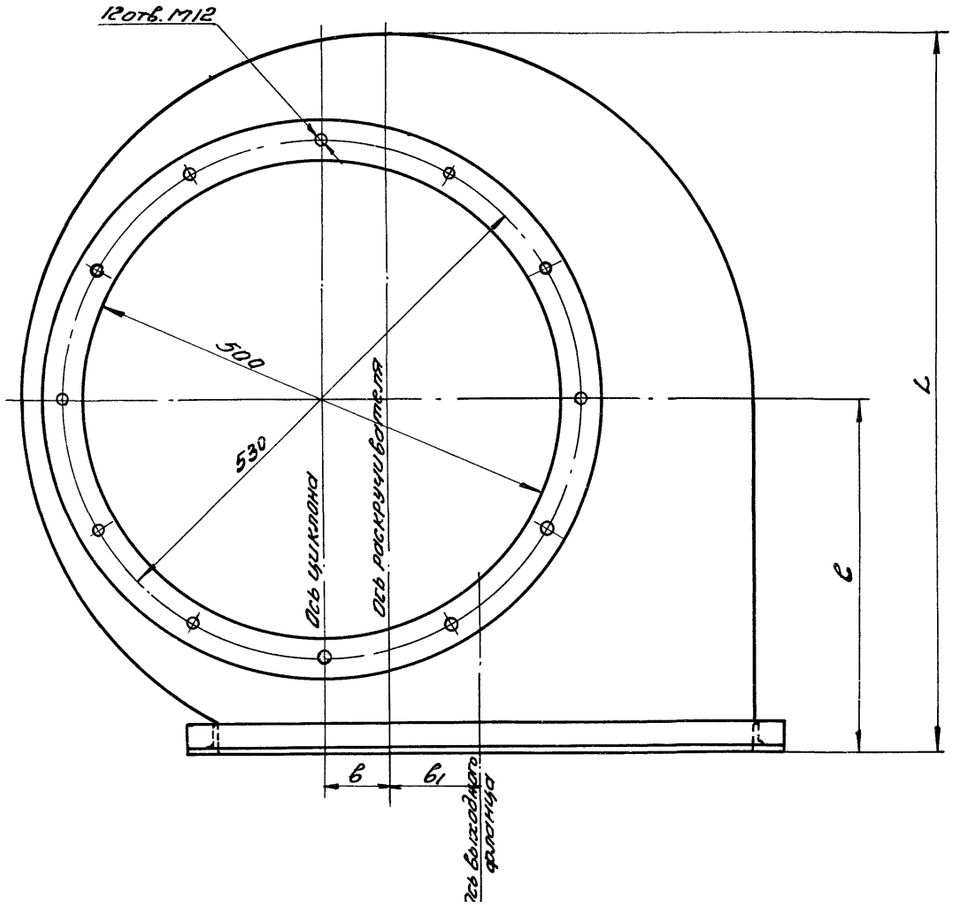

	Обозначение раскручивателя - улитки.											
	1Ф006.200	2Ф006.200	3Ф006.200	4Ф006.200	5Ф006.200	6Ф006.200	7Ф006.200	8Ф006.200	9Ф006.200	10Ф006.200	11Ф006.200	12Ф006.200
А	490	630	780	940	1120	1330	1580	1880	2240	2660	3160	3760
Б	221	286	353	426	504	599	709	844	1005	1195	1418	1688
В	700	888	1098	1314	1561	1843	2194	2600	3102	3668	4374	5184
в	61	78	97	117	140	166	197	235	280	332	395	470
в1	88	113	139	167	197	236	280	332	392	470	557	662
Lo	494	631	781	937	1116	1321	1570	1864	2221	2633	3133	3721
H	289	354	437	510	590	685	817	952	1141	1331	1610	1880
H1	233	298	365	438	518	613	725	860	1023	1213	1438	1708
L	677	851	1050	1253	1482	1748	2074	2457	2925	3458	4120	4880
C	342	422	520	615	720	845	1000	1180	1403	1653	1975	2330
к	2	2	2	2	3	3	4	4	5	5	6	6
вес в кг.	14	24.15	38.52	55,87	113.74	160.1	304.9	429.84	772.6	1073.4	1842,6	2603.2

Примечание

Спецификацию и выносные элементы I, II, III и IV см. лист 39

6482-01 40

ТД | Раскручиватель - улитка 1Ф006.200 ÷ 12Ф006.200 | 08-02-92.6

Гип. гл. инженера	Ивашов	
Нач. отдела	Шилов	
Рук. группы	Шилин	
Маэо А.В.	Проверил	Штеменова Н.Г.
Финкельштейн С.М.	Вед. конструктор	Венгеровский Л.Я.
Ушницкая А.И.	Исполнитель	Спирнов Е.Б.

I

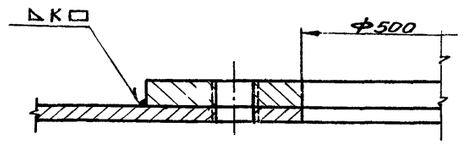

V

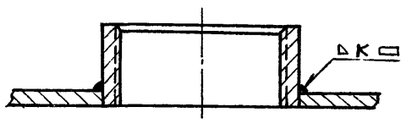

IV

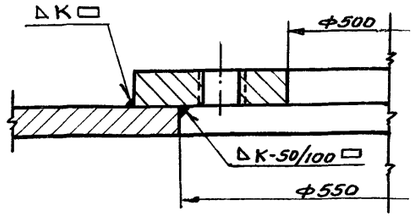

II

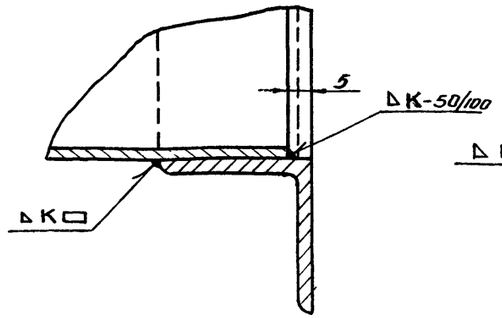

III

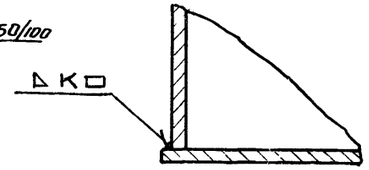

№ позиции	1	2	3	4	5	6
Наименован.	Фланец	Крышка	Корпус	Днище	Фланец	Втулка
Количество	1	1	1	1	1	2
Материал	Сталь Ст.3	Сталь Ст.3	Сталь Ст.3	Сталь Ст.3	Сталь Ст.3	Сталь Ст.3
№ листа	40	41, 42	42	41	18	26

Обозначен. раскручивающ. улитки	Обозначение	Вес кг.	Обозначение	Вес кг.	Обозначение	Вес кг.	Обозначение	Вес кг.	Обозначение	Вес кг.	Обозначение	Вес кг. 1 шт.	Вес кг. 2 шт.
1Ф006.200	1Ф006.210	2.29	1Ф006.201	2.8	1Ф006.202	6.0	1Ф006.203	2.9	8Ф005.106	3.7	—	—	—
2Ф006.200	2Ф006.210	2.90	2Ф006.201	6.5	2Ф006.202	10.1	2Ф006.203	4.65	8Ф005.106	3.7	—	—	—
3Ф006.200	3Ф006.210	4.52	3Ф006.201	11.5	3Ф006.202	15.4	3Ф006.203	7.1	8Ф005.106	3.7	—	—	—
4Ф006.200	4Ф006.210	5.37	4Ф006.201	17.9	4Ф006.202	22.5	4Ф006.203	10.1	8Ф005.106	3.7	—	—	—
5Ф006.200	5Ф006.210	6.34	5Ф006.201	38.6	5Ф006.202	47	5Ф006.203	21.8	8Ф005.106	3.7	5Ф005.206	0.45	0.9
6Ф006.200	6Ф006.210	7.48	6Ф006.201	56.3	6Ф006.202	66.0	6Ф006.203	30.3	8Ф005.106	3.7	5Ф005.206	0.45	0.9
7Ф006.200	7Ф006.210	14.7	7Ф006.201	110	7Ф006.202	123.0	7Ф006.203	57.2	8Ф005.106	3.7	5Ф005.206	0.45	0.9
8Ф006.200	8Ф006.210	17.34	8Ф006.201	158.0	8Ф006.202	174	8Ф006.203	80.5	8Ф005.106	3.7	5Ф005.206	0.45	0.9
9Ф006.200	9Ф006.210	32.6	9Ф006.201	285	9Ф006.202	309	9Ф006.203	146	8Ф005.106	3.7	5Ф005.206	0.45	0.9
10Ф006.200	10Ф006.210	38.4	10Ф006.201	403	10Ф006.202	432	10Ф006.203	200	8Ф005.106	3.7	5Ф005.206	0.45	0.9
11Ф006.200	11Ф006.210	79.6	11Ф006.201	690	11Ф006.202	733	11Ф006.203	340	8Ф005.106	3.7	5Ф005.206	0.45	0.9
12Ф006.200	12Ф006.210	94.2	12Ф006.201	977	12Ф006.202	1044	12Ф006.203	488	8Ф005.106	3.7	5Ф005.206	0.45	0.9

Примечание

Данный лист рассматривать совместно с листом 38.

6482-01 41

ТД 1961г

Раскручиватель - улитка 1Ф006.200÷12Ф006.200

08-02-99.6

лист 39

Гип. отдела — Виноградова Л.В.
Рук. группы — Ушомирский — Старинов Е.Б.
Конструктор — Ушомирская Я.Ю. — Исполнитель

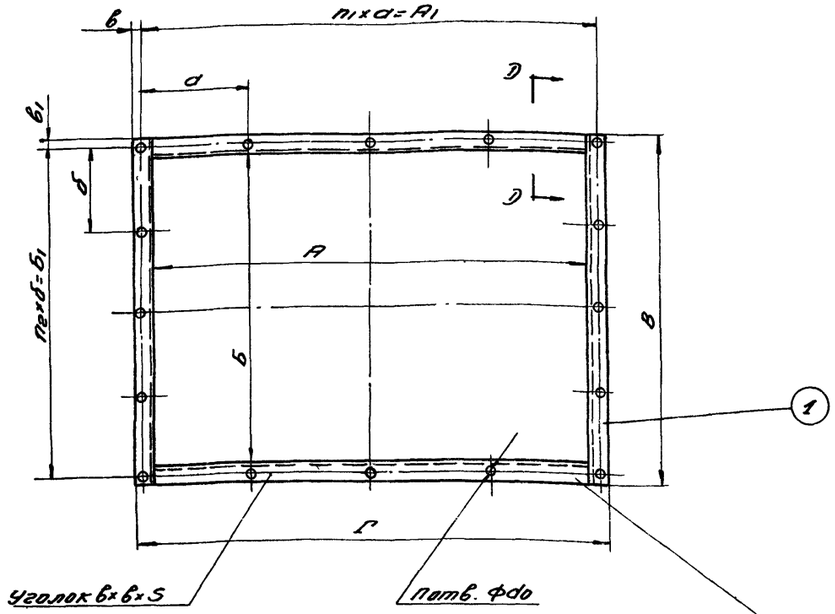

Д - Д

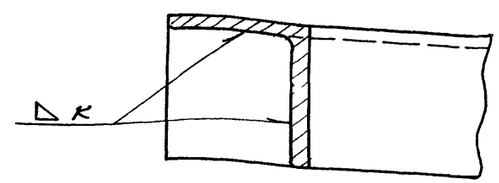

N позиции	1	2
Наименование	Уголок	Уголок
Количество	2	2
Материал	Сталь Ст.3	Сталь Ст.3
N листа	6/чертежа	6/чертежа

Обозначен. фланца	Обозначен.	6×6×S	Вес кг 1 шт.	Вес кг Общ.	Обозначен.	6×6×S	Вес кг. 1 шт.	Вес кг. Общ.
1ФФ006.210	1ФФ006.210/1	Уголок 32×32×3 С=289 ГОСТ 8509-57	0.425	0.85	1ФФ006.210/2	Уголок 32×32×3 С=434 ГОСТ 8509-57	0.72	1.44
2ФФ006.210	2ФФ006.210/1	Уголок 32×32×3 С=354 ГОСТ 8509-57	0.52	1.04	2ФФ006.210/2	Уголок 32×32×3 С=634 ГОСТ 8509-57	0.93	1.86
3ФФ006.210	3ФФ006.210/1	Уголок 40×40×3 С=437 ГОСТ 8509-57	0.81	1.62	3ФФ006.210/2	Уголок 40×40×3 С=784 ГОСТ 8509-57	1.45	2.90
4ФФ006.210	4ФФ006.210/1	Уголок 40×40×3 С=510 ГОСТ 8509-57	0.935	1.87	4ФФ006.210/2	Уголок 40×40×3 С=914 ГОСТ 8509-57	1.75	3.50
5ФФ006.210	5ФФ006.210/1	Уголок 40×40×3 С=580 ГОСТ 8509-57	1.09	2.18	5ФФ006.210/2	Уголок 40×40×3 С=1126 ГОСТ 8509-57	2.08	4.16
6ФФ006.210	6ФФ006.210/1	Уголок 90×90×3 С=685 ГОСТ 8509-57	1.27	2.54	6ФФ006.210/2	Уголок 90×90×3 С=1336 ГОСТ 8509-57	2.47	4.94
7ФФ006.210	7ФФ006.210/1	Уголок 50×50×4 С=817 ГОСТ 8509-57	2.5	5.0	7ФФ006.210/2	Уголок 50×50×4 С=1588 ГОСТ 8509-57	4.85	9.7
8ФФ006.210	8ФФ006.210/1	Уголок 50×50×4 С=952 ГОСТ 8509-57	2.9	5.8	8ФФ006.210/2	Уголок 50×50×4 С=1888 ГОСТ 8509-57	5.77	11.54
9ФФ006.210	9ФФ006.210/1	Уголок 63×63×5 С=1141 ГОСТ 8509-57	5.5	11	9ФФ006.210/2	Уголок 63×63×5 С=2250 ГОСТ 8509-57	10.8	21.6
10ФФ006.210	10ФФ006.210/1	Уголок 63×63×5 С=1331 ГОСТ 8509-57	6.4	12.8	10ФФ006.210/2	Уголок 63×63×5 С=2670 ГОСТ 8509-57	12.8	25.6
11ФФ006.210	11ФФ006.210/1	Уголок 90×90×6 С=1610 ГОСТ 8509-57	13.4	26.8	11ФФ006.210/2	Уголок 90×90×6 С=3172 ГОСТ 8509-57	26.4	52.8
12ФФ006.210	12ФФ006.210/1	Уголок 90×90×6 С=1880 ГОСТ 8509-57	15.7	31.4	12ФФ006.210/2	Уголок 90×90×6 С=3772 ГОСТ 8509-57	31.4	62.8

	Обозначение фланца											
	1ФФ006.210	2ФФ006.210	3ФФ006.210	4ФФ006.210	5ФФ006.210	6ФФ006.210	7ФФ006.210	8ФФ006.210	9ФФ006.210	10ФФ006.210	11ФФ006.210	12ФФ006.210
А	494	634	784	944	1126	1336	1588	1888	2250	2670	3172	3772
А1	530	666	828	986	1170	1379	1648	1944	2320	2712	3264	3878
d	106	111	138	166	195	197	206	216	232	226	272	277
n1	5	6	6	6	6	7	8	9	10	12	12	14
в	14	16	18	19	18	19	20	22	28	42	44	37
Б	225	290	357	430	510	605	717	852	1015	1205	1430	1700
Б1	261	324	402	474	552	650	780	906	1085	1265	1524	1792
δ	87	108	134	158	138	130	156	151	155	253	254	224
n2	3	3	3	3	4	5	5	6	7	5	6	8
б1	14	15	17	18	18	18	19	23	28	33	43	44
В	289	354	437	510	590	685	817	952	1141	1331	1610	1880
dо	9	9	9	9	11	11	11	11	13	13	13	13
п	16	18	18	18	20	24	26	30	34	34	36	44
К	3	3	3	3	3	3	4	4	5	5	6	6
Г	558	698	864	1024	1206	1416	1688	1988	2376	2796	3352	3952
Вес в кг.	2.3	2.9	4.5	5.4	6.34	7.5	14.7	17.34	32.6	38.4	79.6	94.2

6482-01 42

См. таблицу	Фланец	Сталь Ст3	См. таблицу	См. таблицу	
Обозначен.	Наименование	Материа	Сортамен	Вес кг	

ТД 1961г.

Раскручиватель - улитка
1ФФ006.200 ÷ 12ФФ006.200

08-02-99.6

Лист 40

Зам. гл. инж. Шашкин
Нач. отдела Гуськова
Рук. группы Шишкина

Шашкин Гуськова Шишкина

Проверил Мазо А.В.
Вед. конструк. Финкельштейн С.М.
Исполнитель Шишорская А.С.

Утвердил Шишкин А.Г.
Согласовал Антонов А.В.
Гл. спец. Осокина Н.Н.

▽1 остальное

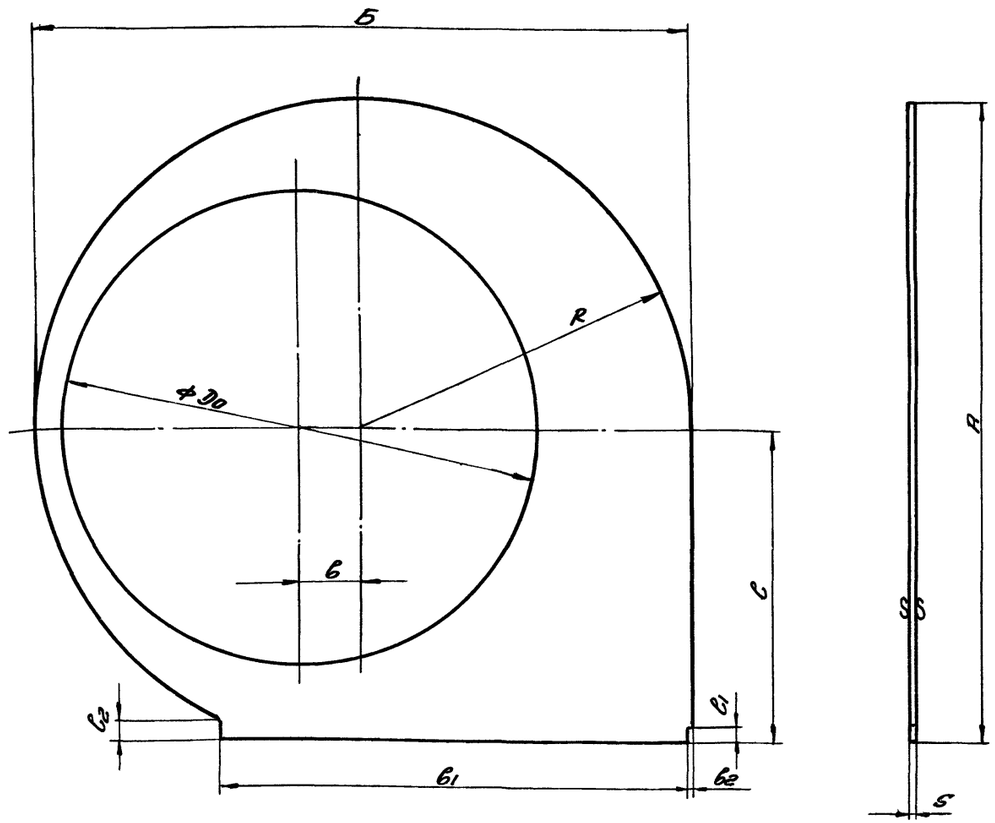

	Обозначение днища											
	1Ф016.203	2Ф006.203	3Ф006.203	4Ф006.203	5Ф006.203	6Ф006.203	7Ф006.203	8Ф006.203	9Ф006.203	10Ф016.203	11Ф006.203	12Ф006.203
А	672	846	1045	1248	1477	1743	2069	2452	2920	3453	4115	4875
Б	670	858	1060	1276	1524	1806	2148	2554	3044	3610	4290	5100
R	335	429	530	638	762	903	1074	1277	1522	1805	2145	2550
До	494	631	781	937	1116	1321	1570	1864	2221	2633	3133	3721
в	61	78	97	117	140	166	197	235	280	332	395	470
в1	494	634	784	944	1126	1336	1588	1888	2250	2670	3172	3772
в2	2	2	2	2	3	3	4	4	5	5	6	6
С	337	417	515	610	715	840	995	1175	1399	1648	1970	2325
С1	27	27	35	35	35	35	45	45	58	58	85	85
С2	47	47	55	55	55	55	65	65	78	78	105	105
S	2	2	2	2	3	3	4	4	5	5	6	6
Сортамент	лист В2 ГОСТ 3680-57	лист В2 ГОСТ 3680-57	лист В2 ГОСТ 3680-57	лист В2 ГОСТ 3680-57	лист В3 ГОСТ 3680-57	лист В3 ГОСТ 3680-57	лист 4 ГОСТ 5681-57	лист 4 ГОСТ 5681-57	лист 5 ГОСТ 5681-57	лист 5 ГОСТ 5681-57	лист 6 ГОСТ 5681-57	лист 6 ГОСТ 5681-57
Вес в кг	2.9	4.65	7.1	10.1	21.8	30.3	57.2	80.5	146	200	340	488

Спецификация	Днище	Сталь Ст.3	Сортамент	08-02-99.6
Обозначение	Наименование	Материал	Сортамент	Вес кг

▽1 остальное

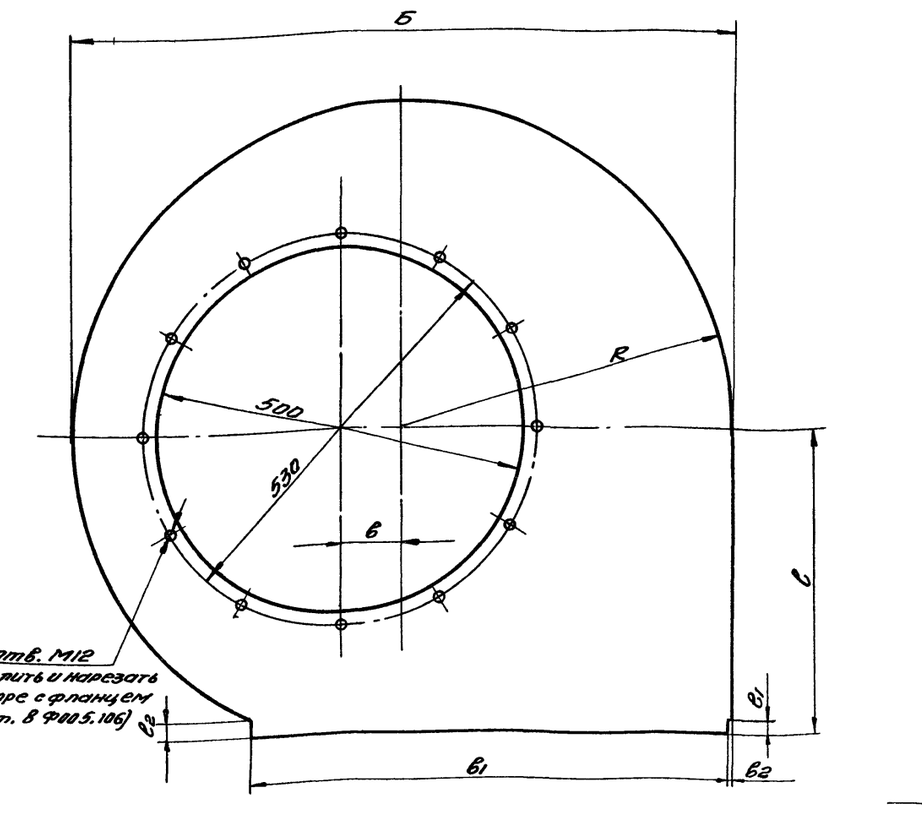

	Обозначение крышки			
	1Ф006.201	2Ф006.201	3Ф006.201	4Ф006.201
А	672	846	1045	1248
Б	670	858	1060	1276
R	335	429	530	638
в	61	78	97	117
в1	494	634	784	944
в2	2	2	2	2
С	337	417	515	610
С1	27	27	35	35
С2	47	47	55	55
Сортамент	лист В2 ГОСТ 3680-57	лист В2 ГОСТ 3680-57	лист В2 ГОСТ 3680-57	лист В2 ГОСТ 3680-57
Вес в кг	2,8	6,5	11.5	17.9

6482-01 43

См. таблицу	Крышка	Сталь Ст.3	См. таблицу	См. таблицу	
Обозначение	Наименование	Материал	Сортамент	Вес кг	

ТД 1961г. Раскручиватель - улитка 1Ф006.200 ÷ 12Ф006.200

08-02-99.6 Лист 41

Рук. группы Цыпин | Инженер Университетская А.И. | Исполнитель Старков Е.Б.

∇1 остальное

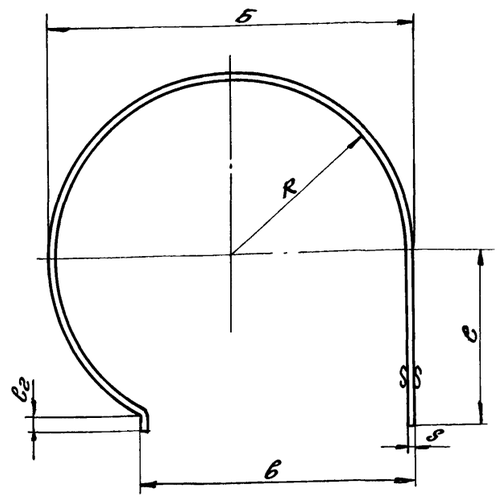

∇1 остальное

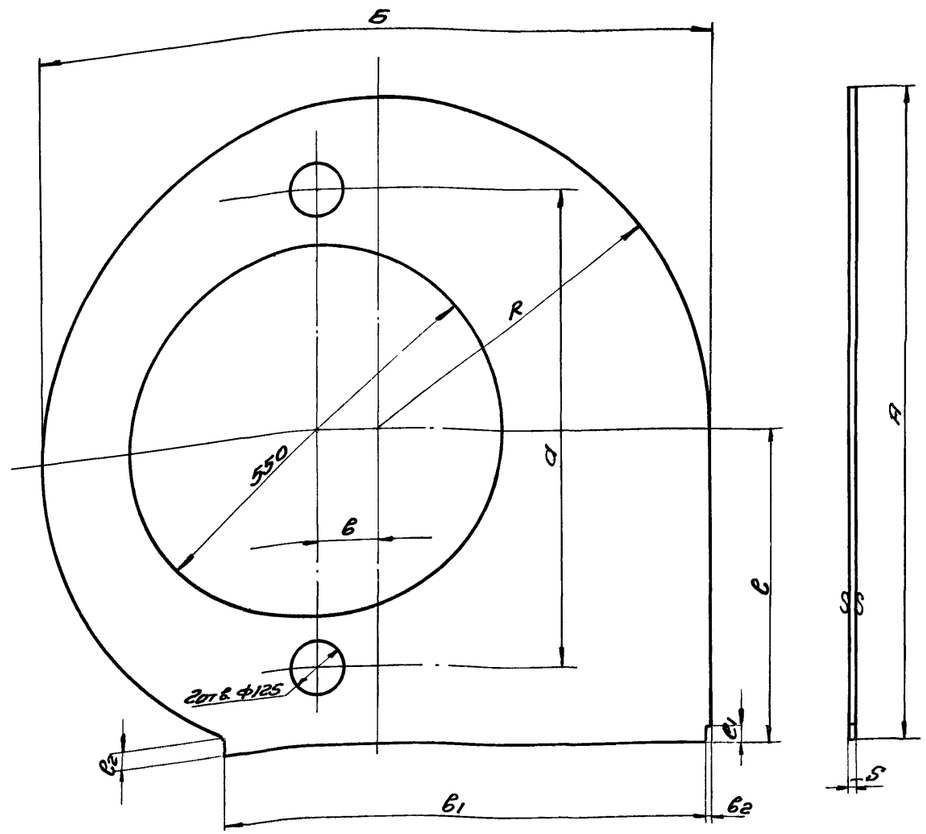

Длина развертки - В мм.

	Обозначение корпуса											
	1Ф006.202	2Ф006.202	3Ф006.202	4Ф006.202	5Ф006.202	6Ф006.202	7Ф006.202	8Ф006.202	9Ф006.202	10Ф006.202	11Ф006.202	12Ф006.202
А	670	844	1043	1246	1474	1740	2065	2448	2915	3448	4109	4869
Б	666	854	1056	1272	1518	1800	2140	2546	3034	3600	4278	5088
В	1775	2250	2784	3335	3949	4670	5536	6579	7830	9276	10947	13100
Н	281	286	353	426	504	599	709	844	1005	1195	1418	1688
R	331	425	526	634	756	897	1066	1269	1512	1795	2133	2538
С	337	417	515	610	715	840	995	1175	1398	1648	1970	2325
С2	47	47	55	55	55	55	65	65	78	78	105	105
в	494	634	784	944	1126	1336	1588	1888	2250	2670	3172	3772
S	2	2	2	2	3	3	4	4	5	5	6	6
сортамент	лист 82 ГОСТ 3680-57	лист 82 ГОСТ 3680-57	лист 82 ГОСТ 3680-57	лист 82 ГОСТ 3680-57	лист 83 ГОСТ 3680-57	лист 83 ГОСТ 3680-57	лист 4 ГОСТ 5681-57	лист 4 ГОСТ 5681-57	лист 5 ГОСТ 5681-57	лист 5 ГОСТ 5681-57	лист 6 ГОСТ 5681-57	лист 6 ГОСТ 5681-57
вес в кг	6.0	10.1	15.4	22.5	47	66.0	123.0	174	309	432	733	1044

	Обозначение крышки							
	5Ф006.201	6Ф006.201	7Ф006.201	8Ф006.201	9Ф006.201	10Ф006.201	11Ф006.201	12Ф006.201
А	1477	1743	2069	2452	2920	3453	4115	4875
Б	1524	1806	2148	2554	3044	3610	4290	5100
R	762	903	1074	1277	1522	1805	2145	2550
в	140	166	197	235	280	332	395	470
в1	1126	1336	1588	1888	2250	2670	3172	3772
в2	3	3	4	4	5	5	6	6
С	715	840	995	1175	1398	1648	1970	2325
С1	35	35	45	45	58	58	85	85
С2	55	55	65	65	78	78	105	105
S	3	3	4	4	5	5	6	6
О	706	765	1030	1130	1370	1655	1990	2390
сортамент	лист 83 ГОСТ 3680-57	лист 83 ГОСТ 3680-57	лист 4 ГОСТ 5681-57	лист 4 ГОСТ 5681-57	лист 5 ГОСТ 5681-57	лист 5 ГОСТ 5681-57	лист 6 ГОСТ 5681-57	лист 6 ГОСТ 5681-57
вес в кг	38.6	56.3	110.0	158.0	285	403	690	977

см. таблицу	Корпус	Сталь Ст.3	см. таблицу	см. табл.	08-02-99.6
обозначен.	Наименование	материал	сортамент	вес	лист 42

см. таблицу	Крышка	Сталь Ст.3	см. таблицу	см. таблицу	
обозначен.	Наименование	материал	сортамент	вес	

ТД 1961г.	Раскручиватель - улитка 1Ф006.200 ÷ 12Ф006.200	08-02-99.6	
		лист	42

6482-01 44

Зам. гл. инж.	Шпеньберг Л.Д.		
Нач. отдела	Финогенова Л.В.	Проверил	
Рук. группы	Цыпкина Е.Б.	Вед. конструк.	
	Мазо А.В.	Исполнитель	

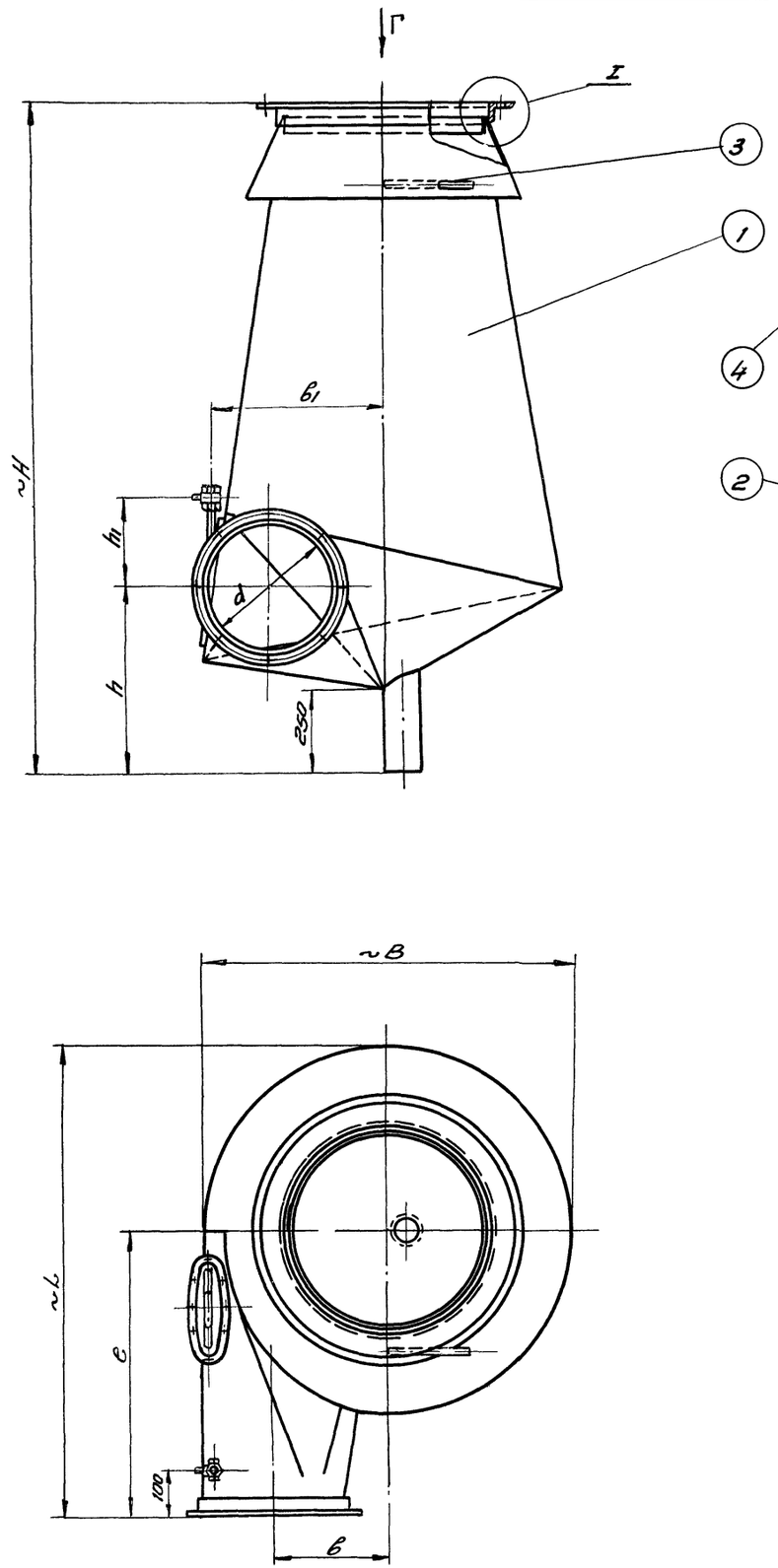

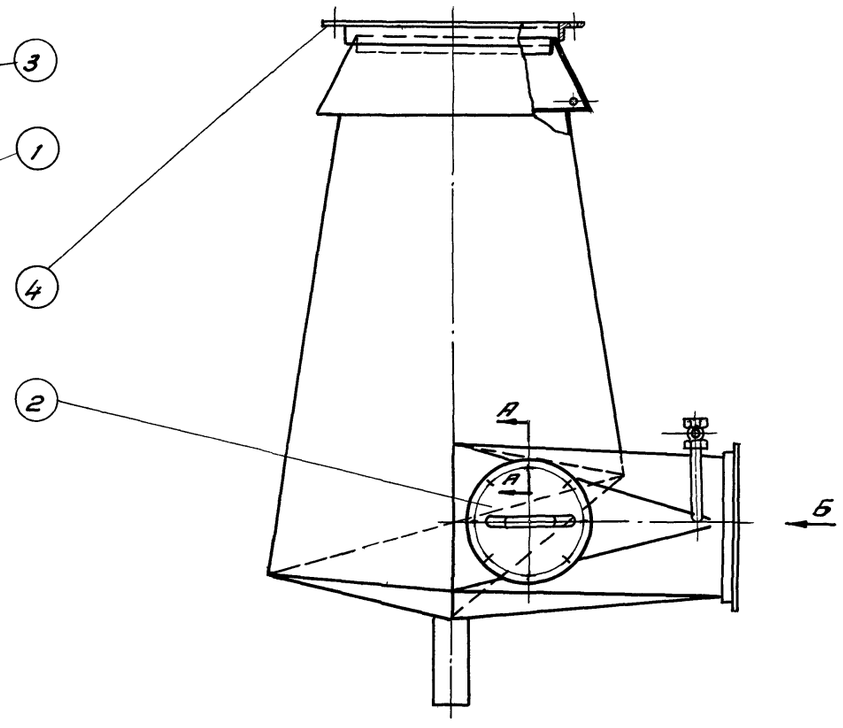

Примечание

Виды Б и Г на фланцы, выносной элемент I, сечение А-А и спецификацию см. лист 44

	Обозначение циклона											
	1Ф007	2Ф007	3Ф007	4Ф007	5Ф007	6Ф007	7Ф007	8Ф007	9Ф007	10Ф007	11Ф007	12Ф007
d	245	315	390	470	560	665	790	940	1120	1330	1580	1880
~H	1304	1585	1914	2235	2605	3063	3604	4239	5001	5881	6935	8195
h	450	505	565	630	700	785	885	1005	1150	1320	1520	1760
h1	200	200	200	200	400	400	400	400	600	600	600	600
~L	835	1070	1325	1595	1900	2260	2680	3190	3800	4510	5360	6375
c	490	630	780	940	1120	1330	1580	1880	2240	2660	3160	3760
~B	687	882	1092	1312	1562	1857	2204	2624	3124	3704	4406	5241
в	220	283	350	425	505	600	710	845	1010	1200	1420	1690
в1	331	425	527	635	756	897	1055	1269	1512	1792	2131	2524
do	9	9	9	9	11	11	11	11	13	13	13	13
D	275	350	425	510	605	710	835	990	1180	1390	1665	1965
D1	375	495	595	727	885	1025	1200	1425	1714	2030	2417	2867
D2	405	525	625	760	925	1065	1245	1470	1780	2100	2500	2950
n	6	6	8	8	12	12	16	16	16	24	24	24
n1	8	10	12	16	18	20	24	28	34	40	48	58
Вес в кг.	42.4	67.7	138.5	203.9	361.7	507	867.8	1239.4	2129.1	2940.7	5543.7	7716.3

6482-01 45

ТД 19612	Циклон-промыватель ЦИОТ(тип III) 1Ф007 ÷ 12Ф007	08-02-99.6	
		Альбом	43

Рук. группы Ушомирская | Утвердил Ушомирская Я.Л. | Исполнитель Отцлонов Е.Б.

Вид Б
на фланец

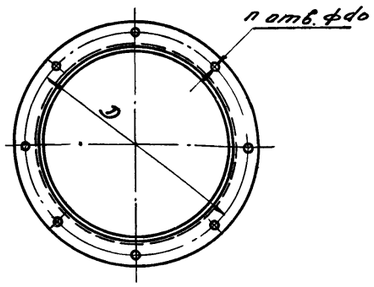

Вид Г
На фланец

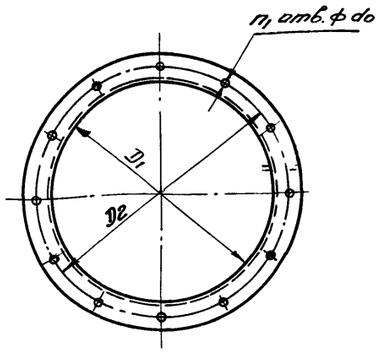

I

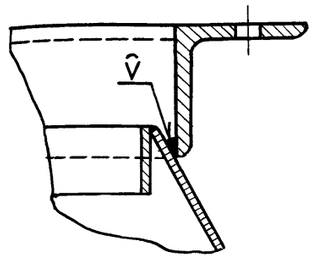

А-А
повернуто

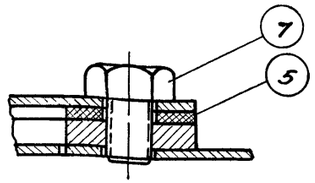

№ поз.	1	2	3	4	5	6	7
Наименован.	Корпус	Люк	Кран муфтовый 11б18бк ГОСТ 6223-55	Фланец	Прокладка	Трубка водоподающая	Болт d_0 x c ГОСТ 7798-57
Количество	1	1	1	1	1	1	—
Материал	разный	разный	разный	Сталь Ст. 3	резина	Сталь Ст. 3	Сталь Ст. 3
№ листа	13	29. 30		45	12	6/4	

обозначение циклона	обозначение	Вес кг.	обозначение	Вес кг.	Ду	Вес кг.	обозначение	Вес кг.	обозначение	Вес кг.	обозначен.	Сортамент	Вес кг	d_0 x c	Колич.	Вес в кг. 1 шт.	Вес в кг. общ.
1ФООУ	1ФООБ.100	39	1ФООБ.400	1.1	10	0,21	1ФООУ.1	1.55	1ФООБ.3	0.04	1ФООУ.2	Труба О-410 С=260 ГОСТ 3262-55	0.22	М8х15	4	0.0125	0.05
2ФООУ	2ФООБ.100	63.8	1ФООБ.400	1.1	10	0,21	2ФООУ.1	2.1	1ФООБ.3	0.04	1ФООУ.2	Труба О-410 С=260 ГОСТ 3262-55	0.22	М8х15	4	0.0125	0.05
3ФООУ	3ФООБ.100	134.2	1ФООБ.400	1.1	10	0,21	3ФООУ.1	2.44	1ФООБ.3	0.04	1ФООУ.2	Труба О-410 С=260 ГОСТ 3262-55	0.22	М8х15	4	0.0125	0.05
4ФООУ	4ФООБ.100	196	4ФООБ.400	3.55	10	0,21	4ФООУ.1	3.42	4ФООБ.3	0.09	1ФООУ.2	Труба О-410 С=260 ГОСТ 3262-55	0.22	М10х20	8	0.0236	0.19
5ФООУ	5ФООБ.100	352.4	4ФООБ.400	3.55	10	0,21	5ФООУ.1	4.68	4ФООБ.3	0.09	5ФООУ.2	Труба О-410 С=430 ГОСТ 3262-55	0.37	М10х20	8	0.0236	0.19
6ФООУ	6ФООБ.100	496.5	4ФООБ.400	3.55	15	0,35	6ФООУ.1	5.4	4ФООБ.3	0.09	6ФООУ.2	Труба О-425 С=430 ГОСТ 3262-55	0.56	М10х20	8	0.0236	0.19
7ФООУ	7ФООБ.100	852.7	4ФООБ.400	3.55	20	0.6	7ФООУ.1	9.3	4ФООБ.3	0.09	7ФООУ.2	Труба О-420 С=430 ГОСТ 3262-55	0.73	М10х20	8	0.0236	0.19
8ФООУ	8ФООБ.100	1211.2	5ФООБ.300	13.1	20	0,6	8ФООУ.1	12.45	8ФООБ.3	0,23	7ФООУ.2	Труба О-420 С=430 ГОСТ 3262-55	0.73	М12х25	12	0.037	0.44
9ФООУ	9ФООБ.100	2084.7	5ФООБ.300	13.1	25	1.15	9ФООУ.1	26.4	8ФООБ.3	0,23	9ФООУ.2	Труба О-425 С=770 ГОСТ 3262-55	1.93	М12х25	12	0.037	0.44
10ФООУ	10ФООБ.100	2890	5ФООБ.300	13.1	32	1.62	10ФООУ.1	31.2	8ФООБ.3	0,23	10ФООУ.2	Труба О-432 С=770 ГОСТ 3262-55	2.5	М12х25	12	0.037	0.44
11ФООУ	11ФООБ.100	5471	5ФООБ.300	13.1	32	1.62	11ФООУ.1	53.2	8ФООБ.3	0,23	10ФООУ.2	Труба О-432 С=770 ГОСТ 3262-55	2.5	М12х25	12	0.037	0.44
12ФООУ	12ФООБ.100	7631	5ФООБ.300	13.1	40	2.7	12ФООУ.1	63.0	8ФООБ.3	0,23	12ФООУ.2	Труба О-440 С=770 ГОСТ 3262-55	3.1	М12х25	12	0.037	0.44

Примечание

Данный лист рассматривать совместно с листом 43

Гип. Шпиндберг А.Г.
Нач. отдела Винокурова Л.В.
Рук. группы Симонов Е.Б.
Зам. гл. инж.
Нач. отдела
Рук. группы
Техн. Финкельштейн Б.М. Ведущ. конструктор
Инж. Чижмистрова Л.Ц. Исполнитель
Проверил

6482-01 46

ТД 1961г. | Циклон-промыватель СИОТ (тип III) 1ФООУ ÷ 12ФООУ | 08-02-99.6 | лист. 44

▽ остальное

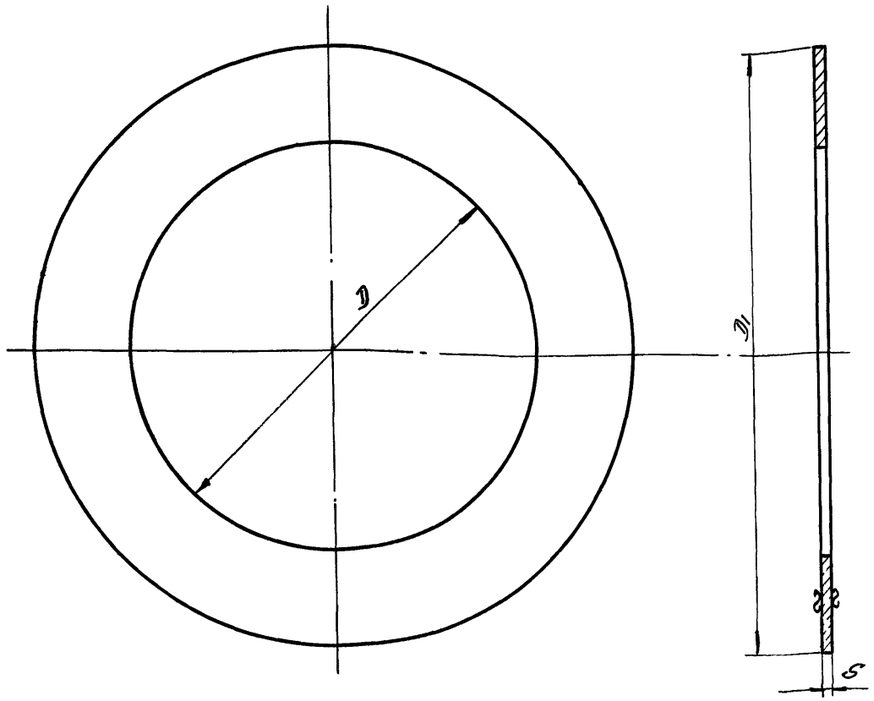

	Обозначение днища водораспределителя											
	1ФО06.102	2ФО06.102	3ФО06.102	4ФО06.102	5ФО06.102	6ФО06.102	7ФО06.102	8ФО06.102	9ФО06 102	10ФО06.102	11ФО06.102	12ФО06.102
D	417	535	663	800	952	1130	1343	1598	1904	2260	2686	3196
D1	534	692	851	1017	1216	1421	1670	2014	2371	2833	3333	3921
S	2	2	3	3	4	4	5	5	6	6	8	8
Сортамент	лист 82 ГОСТ 3680-57	лист 82 ГОСТ 3680-57	лист 83 ГОСТ 3680-57	лист 83 ГОСТ 3680-57	лист 4 ГОСТ 5681-57	лист 4 ГОСТ 5681-57	лист 5 ГОСТ 5681-57	лист 5 ГОСТ 5681-57	лист 6 ГОСТ 5681-57	лист 6 ГОСТ 5681-57	лист 8 ГОСТ 5681-57	лист 8 ГОСТ 5681-57
Вес 6 кг.	1.4	2.4	5.3	7.3	14.1	18.0	29.8	46.4	73.8	123.7	190.4	253.5

см. таблицу	Днище водораспределителя	Сталь Ст. 3	Стр. таблицу	см. таблицу	08-02-99.6
обозначение	Наименование	Материал	Сортамент	вес кг.	лист 45

~ остальное

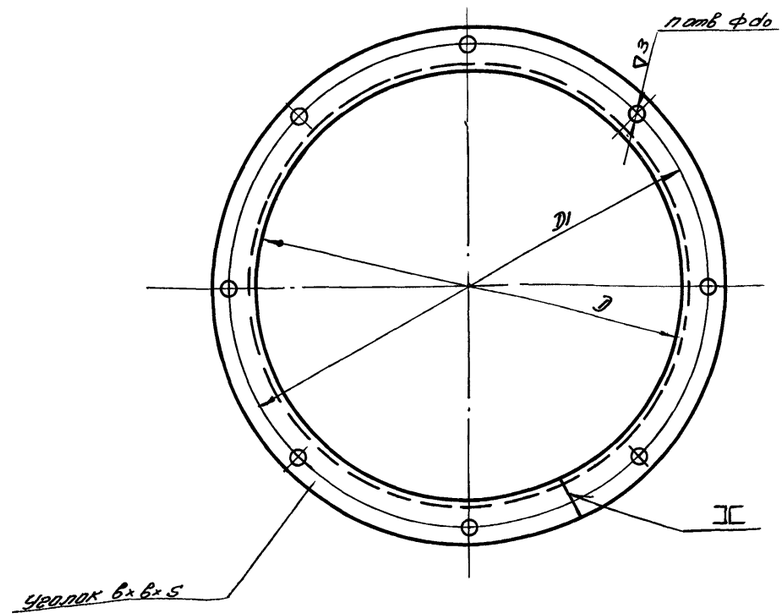

Длина развертки - C мм

	Обозначение фланца											
	1ФО07.1	2ФО07.1	3ФО07.1	4ФО07.1	5ФО07.1	6ФО07.1	7ФО07.1	8ФО07.1	9ФО07.1	10ФО07.1	11ФО07.1	12ФО07.1
D	375	495	595	727	885	1025	1200	1425	1714	2030	2417	2867
D1	405	525	625	760	925	1065	1245	1470	1780	2100	2500	2950
do	9	9	9	9	11	11	11	11	13	13	13	13
n	8	10	12	16	18	20	24	28	34	40	48	58
6×6×5	28×28×3	28×28×3	28×28×3	32×32×3	36×36×3	36×36×3	40×40×4	45×45×4	63×63×5	63×63×5	75×75×6	75×75×6
C	1228	1605	1919	2339	2841.0	3281	3839	4554	5491	6483	7750	9162
Вес 6 кг.	1.55	2,1	244	3.42	4.68	5.4	9.3	12.45	26.4	37.2	53.2	63.0

6482-01 (47)

см. таблицу	Фланец	Сталь Ст.3 ГОСТ 535-58	Уголок 6×6×5 ГОСТ 8509-57	см. таблицу	
обозначение	Наименование	Материал	Сортамент	вес кг.	
ТД 1961г.	Циклон-промыватель СИОТ 1ФООТ ÷ 12ФООТ			08-02-99.6	
				лист 45	

gost.e-ecolog.ru