Министерство монтажных и специальных строительных работ СССР
Главмонтажавтоматика

ОКП 52 9745

УДК 621.315.68
Группа Е 77
ВИФС

СОГЛАСОВАНО
Главный инженер В/О
"Металлургпрубежстрой"
_____ Г.В.Бабков
"__" 20 IX 1984 г.
Главный инженер треста
"Промавтоматика"
_____ М.А.Чудинов
"14" 12 1984 г.

УТВЕРЖДАЮ
Главный инженер
Главмонтажавтоматики
_____ П.А.МИНАЕВ
"24" 5 1984 г.

ПОДВЕСЫ КАБЕЛЬНЫЕ СЕРИИ II
Технические условия
ТУ 36-1762-84
(Взамен ТУ 36.1762-76)

Срок введения с 01.01.1985г
на срок до 01.01.1990г

СОГЛАСОВАНО
Заместитель главного инженера ГПИ
"Проектмонтажавтоматика" (БОС)
_____ М.Л.Витебский
"__" _____ 1984 г.
Главный инженер управления
"Загранкомплектавтоматика"
_____ А.В.Макашин
"__" 12 1984 г.
Главный инженер треста
"Сибмонтажавтоматика"
_____ Е.Ф.Буланев
"21" 11 1984 г.
Главный инженер треста
"Промсвязьмонтаж"
_____ Э.Г.Тарасов
"20" XII 1984 г.

Главный инженер
Ангарского опытного
завода средств
автоматизации
_____ В.В.Кожевин
"28" 11 1984 г.

Продолжение на следующем листе

ГОСУДАРСТВЕННЫЙ КОМИТЕТ
СССР ПО СТАНДАРТАМ
(Госстандарт)
Зарегистрировано и внесено в реестр
государственной регистрации
84.12.25 № 2509762

E

1984

gost.e-ecolog.ru

СОГЛАСОВАНО

Заместитель начальника
Центрального научно-исследовательского института
связи Министерства связи СССР БОС

В.Р.Иванов

"15" 12 1984 г.

С О Д Е Р Ж А Н И Е

I. Технические требования 4
I.I. Общие требования 4
I.2. Основные параметры и размеры 4
I.3. Характеристики 5
I.4. Комплектность 5
I.5. Маркировка 5
I.6. Упаковка 7
2. Правила приёмки 9
3. Методы контроля I0
4. Транспортирование и хранение II
5. Указания по эксплуатации II
6. Гарантии изготовителя II

Приложения. I(Обязательное) Общий вид подвеса кабельного . . I2
2. Перечень документов, на которые даны ссылки в ТУ 36-I762-84 I3
3. Перечень оборудования и инструментов, необходимых для контроля подвесов кабельных серии П. I4

Настоящие технические условия распространяются на подвесы кабельные серии П , изготовляемые для нужд народного хозяйства и для поставки на экспорт.

Подвесы кабельные серии П предназначаются для подвески телефонного кабеля к стальному тросу.

Подвесы кабельные серии П (далее по тексту-изделия) применяются в производственных помещениях и наружных установках.

Вид климатического исполнения 01 по ГОСТ 15150-69.

Установленные настоящими техническими условиями показатели технического уровня соответствуют требованиям, предъявляемым к изделиям первой категории качества.

Пример записи обозначения подвеса кабельного типа П 20, предназначенного для внутрисоюзной поставки, при заказе и в документации другой продукции :

"Подвес типа П 20 01 ТУ 36-1762-84".

То же, подвеса кабельного типа П 20, предназначенного для поставки на экспорт в страны с тропическим климатом :

"Подвес типа П 20 01 ТУ 36-1762-76". 84

I. ТЕХНИЧЕСКИЕ ТРЕБОВАНИЯ

I.I. Общие требования

I.I.I. Изделия должны соответствовать требованиям настоящих технических условий и комплекта конструкторской документации АЗ 4.I34.00I.00.00.

Изделия , предназначенные для экспорта, дополнительно должны соответствовать требованиям условий поставки товаров на экспорт, утвержденных Постановлением Совета Министров СССР от I4 января I960 г. № 32 (в редакции Постановления Совета Министров СССР от I7 сентября I980 г. № 804); эталонам, утвержденным в установленном порядке и заказ-нарядам.

I.2. Основные параметры и размеры

I.2.I. Типы изделий , коды ОКП , масса и удельная материалоёмкость изделий приведены в таблице I.

I.2.2. Неуказанные предельные отклонения размеров : охватывающих – по H I4 , охватываемых – по h I4 , остальных – по $\pm \frac{JT\ 14}{2}$ по СТ СЭВ I44-75 и СТ СЭВ I45-75.

I.2.3. Габаритные и присоединительные размеры приведены в приложении I.

Таблица I

Тип подвеса	Код ОКП Климатическое исполнение 0I	Масса, кг	Удельная материалоёмкость, кг/мм
П I0х2	52 9745 5021	0,0I73	0,00I92
П 20х2	52 9745 5022	0,0I8I	0,0020I
П 30х2	52 9745 5023	0,0I93	0,002I4
П 50х2	52 9745 5024	0,0204	0,00I70
П 80х2	52 9745 5025	0,0246	0,00205
П I00х2	52 9745 5026	0,0343	0,00285

Удельная материалоёмкость рассчитана как отношение масси изделий (кг) к диаметру стального троса (мм).

I.3. Характеристики

I.3.I. На поверхности изделий не допускаются расслоения и наплывы цинкового покрытия.

I.3.2. Кромки изделий не должны иметь трещин и зазубрин.

I.3.3. Средний срок службы изделий не менее I0 лет.

I.4. Комплектность

I.4.I. В комплект поставки должны входить :

подвес ;

поясок ;

габаритный чертеж (I чертеж на транспортное место).

При поставке на экспорт в комплект дополнительно должна входить товаросопроводительная документация, соответствующая требованиям ГОСТ 6.37-79 и "Положению о порядке составления, оформления и рассылки технической и товаросопроводительной документации на товары, поставляемые для экспорта от 29 декабря 1979 г. Минвнешторга № 567".

I.5. Маркировка

I.5.I. На ярлыке, уложенном внутрь ящика, должны быть приведены следующие данные :

товарный знак завода-изготовителя;

тип изделия;

вид климатического исполнения;

год и месяц выпуска;

обозначение настоящих технических условий.

I.5.2. При маркировке изделий, предназначенных для экспорта, из содержания маркировки следует исключить обозначение настоящих технических условий, товарный знак завода-изготовителя и ввести надпись "Сделано в СССР" на языке, указанном в заказе-наряде внешнеторговой организации.

I.5.3. Маркировка грузов - по ГОСТ I4I92-77.

При поставках на экспорт дополнительные требования к транспортной маркировке должны определяться заказ-нарядом.

I.6. Упаковка

I.6.I. Упаковка должна соответствовать категории КУ-I по ГОСТ 23I70-78 и обеспечивать сохранность изделий в условиях хранения 6(ОЖ2) - для умеренного и холодного климата, 9(ОЖI) - для тропического климата по ГОСТ I5I50-69, а также сохранность в условиях транспортирования 9(ОЖI) по ГОСТ I5I50-69 в части воздействия климатических факторов и в условиях транспортирова-

ния – Х по ГОСТ 23170-78 в части воздействия механических факторов.

1.6.2. Консервация изделий должна соответствовать ГОСТ 9.014-78 :

временная защита от коррозии по варианту ВЗ-0;

внутренняя упаковка – ВУ-0.

1.6.3. Подвесы должны быть уложены в плотные деревянные ящики, выполненные по ГОСТ 2991-76 тип Ш-2.-

Пояски на партию должны быть упакованы в пакет и уложены внутрь ящика.

Ящики внутри должны быть обиты двухслойной упаковочной бумагой по ГОСТ 8828-75.

Масса упакованного ящика должна быть не более 500 кг.

1.6.4. В один ящик должны быть упакованы изделия одного типа.

1.6.5. Для транспортирования изделий могут быть применены грузовые контейнеры, выполняющие функции транспортной тары.

1.6.6. Документация, вкладываемая в тару, должна быть упакована по ГОСТ 23170-78.

1.6.7. Упаковка изделий, предназначенных для экспорта – по ГОСТ 23170-78, раздел 4.

2. ПРАВИЛА ПРИЁМКИ

2.1. Для проверки соответствия изделий установившегося серийного производства требованиям настоящих технических условий завод-изготовитель должен проводить следующие виды испытаний :

приёмо-сдаточные ;

периодические ;

типовые.

2.2. Приёмо-сдаточные испытания готовых изделий должны проводиться при приёмочном контроле в объёме, указанном в табл.2 с целью выявления соответствия коробок требованиям настоящих технических условий.

Таблица 2

Показатели	Технические требования, пункты	Виды испытаний		Методы контроля, пункты
		приёмо-сдаточные	периодические	
I.Внешний вид, конструкция, комплектность, маркировка	I.I.I; I.3.I; I.3.2; I.4; I.5.	+	+	3,2
2.Основные размеры	I.2.2; I.2.3.	+	+	3.3.
3.Масса	I.2.I.	-	+	3.4.
4.Упаковка	I,6.	+	+	3.2.

Примечание. Знак "+" обозначает проверку показателей при испытаниях.

2.3. При приёмо-сдаточных испытаниях изделия должны предъявляться к приёмке партиями.

Под партией следует понимать количество изделий, выпущенных за период времени не более одной смены.

Испытаниям по пунктам I и 4 должны подвергаться 100% изделий.

Испытаниям по пункту 2 табл.2 подлежат 0,5%(при поставке на экспорт 1%) от предъявленной партии изделий одного типоразмера, но не более 25 штук.

Инв.№подл. | Подп. и дата | Взам.инв.№ | Инв.№дубл. | Подп. и дата

2.4. При получении неудовлетворительных результатов испытаний хотя бы по одному изделию, должны производиться повторные испытания удвоенного количества изделий, взятых от той же партии.

2.5. При неудовлетворительных результатах повторных приёмосдаточных испытаний вся предъявленная к приёмке партия отклоняется.

2.6. Периодические испытания должны проводиться заводом-изготовителем не реже одного раза в три года с целью установления соответствия качества изделий требованиям настоящих технических условий и конструкторской документации.

2.7. На периодические испытания отбирают изделия в количестве 20 штук каждого типоразмера со склада готовой продукции.

2.8. Периодические испытания должны проводиться по программе и методике испытаний, утвержденной в соответствующем порядке.

2.9. При неудовлетворительных результатах периодических испытаний хотя бы по одному показателю проводят повторные испытания на удвоенном количестве изделий.

Результаты повторных испытаний являются окончательными.

2.10. Периодические испытания должны проводиться заводом-изготовителем с приглашением при необходимости представителей организации-разработчика и заказчика. Состав комиссии назначается руководителем завода-изготовителя.

2.11. Типовым испытаниям подвергаются изделия при изменении конструкции, материалов и технологии изготовления, если эти изменения могут оказать влияние на качество изделий.

2.12. Типовые испытания проводят по программе, утвержденной в установленном порядке, согласованной с разработчиком технических условий, а также с заказчиком (при необходимости).

Инв. № подл. | Подп. и дата | Взам. инв. № | Инв. № дубл. | Подп. и дата

3. МЕТОДЫ КОНТРОЛЯ

3.1. Все испытания должны проводиться в нормальных климатических условиях по ГОСТ 15150-69.

3.2. Проверка внешнего вида изделий (п.п.I.I.I; I.3.I; I.3.2.) должна производиться внешним осмотром и сравнением с эталонами изделий.

Проверка комплектности изделий (п.I.4.), маркировки (п.I.5.) и качества упаковывания (п.I.6.) должна производиться внешним осмотром путём сопоставления с требованиями настоящих технических условий, заказа и конструкторской документации.

3.3. Проверка размеров (п.п.I.2.2; I.2.3.) должна производиться измерительными инструментами, предусмотренными технологией изготовления изделий, обеспечивающими требуемую чертежами точность.

3.4. Проверка на соответствие требованиям пункта I.2.I. должна производиться взвешиванием на весах ГОСТ 23676-79.

4. ТРАНСПОРТИРОВАНИЕ И ХРАНЕНИЕ

4.I. Изделия допускается транспортировать любым видом транспорта.

Условия транспортирования должны соответствовать требованиям следующих нормативно-технических документов:

"Правил перевозки грузов МПС"ч.I, изд. I983 ,

"Правил перевозки грузов автомобильным транспортом" Министерства автомобильного транспорта РСФСР, изд.I979,

"Правил перевозки грузов" Минречфлота РСФСР, изд. I979,

"Руководства по грузовым перевозкам на внутренних воздушных линиях СССР", изд. I979,

"Правил безопасности морской перевозки генеральных грузов" Минморфлота.

4.2. Условия транспортирования изделий в упаковке в части воздействия климатических факторов для всех макроклиматических районов на суше, для макроклиматического района с тропическим климатом и при морских перевозках - по условиям хранения ОЖI по ГОСТ I5I50-69.

Условия транспортирования в части воздействия механических факторов - К по ГОСТ 23I70-78.

4.3. Условия хранения изделий в упаковке в части воздействия климатических факторов :

ОЖ2 - для умеренного и холодного климата,

ОЖI - для тропического климата по ГОСТ I5I50-69.

Инв.№ подл. | Подп. и дата | Взам. инв.№ | Инв.№ дубл. | Подп. и дата

5. УКАЗАНИЯ ПО ЭКСПЛУАТАЦИИ

5.I. Подвесы кабельные устанавливаются меньшим отверстием на стальной трос, большее отверстие предназначено для поддержки телефонного кабеля.

6. ГАРАНТИИ ИЗГОТОВИТЕЛЯ

6.I. Подвесы должны быть приняты техническим контролем предприятия-изготовителя.

Изготовитель гарантирует соответствие подвесов требованиям настоящих технических условий при соблюдении потребителем правил эксплуатации, транспортирования и хранения, установленных настоящими техническими условиями в течение 2 лет со дня ввода изделий в эксплуатацию, но не более 2,5 лет со дня получения потребителем.

6.2. При поставках на экспорт изготовитель гарантирует работоспособность и соответствие изделий требованиям настоящих технических условий в течение I года со дня ввода коробок в эксплуатацию, но не более 2 лет с момента пробследования через государственную границу СССР.

Приложение 1
Обязательное

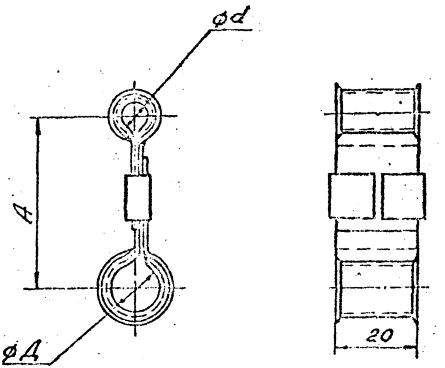

Типы подвесов	Размеры подвесов, мм		
	Д	d	A
П10х2	10	9	40
П20х2	12	9	40
П30х2	14	9	40
П50х2	17	12	45
П80х2	21	12	45
П100х2	25	12	55

Инв. № подл. | Подп. и дата | Взам. инв. № | Инв. № дубл. | Подп. и дата

Приложение 2

Перечень документов, на которые даны ссылки в ТУ 36-1762-84

ГОСТ 2.105-79	ЕСКД. Общие требования к текстовым документам.
ГОСТ 15150-69	Машины, приборы и другие технические изделия. Исполнения для различных климатических районов. Категории, условия эксплуатации, хранения и транспортирования в части воздействия климатических факторов внешней среды.
ГОСТ 23676-79	Весы для статического взвешивания. Пределы взвешивания. Метрологические параметры.
ГОСТ 14192-77	Тара транспортная. Маркировка.
ГОСТ 2991-76	Ящики дощатые неразборные для грузов массой до 500 кг.
ГОСТ 8828-75	Бумага упаковочная водонепроницаемая двухслойная.
ГОСТ 23170-78	Упаковка для изделий машиностроения. Общие требования.
ГОСТ 2.114-70	Технические условия. Правила построения, изложения и оформления.
СТ СЭВ 144-75	Единая система допусков и посадок СЭВ. Поля допусков и рекомендуемые посадки.
СТ СЭВ 145-75	Единая система допусков и посадок СЭВ. Общие положения, ряды допусков и основных отклонений.
ГОСТ 6.37-79	УСД. Система документации по внешней торговле. Товаро-сопроводительная документация.

Приложение 3

Перечень оборудования и инструментов, необходимых для контроля подвесов кабельных серии П.

1. Штангенциркуль 0-200 ГОСТ 166-80
2. Эталонные образцы подвесов кабельных

Лист регистрации изменений

Номера листов (страниц)					Всего листов (страниц) в докум.	№ докумен-та	Входящий № сопрово-дительного документа и дата	Подпись	Дата
Изм.	Измененных	Заменен-ных	Новых	Изъятых					

gost.e-ecolog.ru