ТИПОВЫЕ ПРОЕКТНЫЕ РЕШЕНИЯ

904-02-13

АВТОМАТИЗАЦИЯ, УПРАВЛЕНИЕ И СИЛОВОЕ ЭЛЕКТРООБОРУДОВАНИЕ ЦЕНТРАЛЬНЫХ КОНДИЦИОНЕРОВ ТИПА КТЦ-125÷КТЦ-250

АВТОМАТИЗАЦИЯ

АЛЬБОМ 3

ЭЛЕКТРИЧЕСКАЯ СИСТЕМА РЕГУЛИРОВАНИЯ

ЩИТЫ АВТОМАТИЗАЦИИ

gost.e-ecolog.ru

ЦЕНТРАЛЬНЫЙ ИНСТИТУТ ТИПОВОГО ПРОЕКТИРОВАНИЯ
ГОССТРОЯ СССР
КИЕВСКИЙ ФИЛИАЛ
Киев 57 ул. Эжена Потье № 12

63/3
Заказ 4704. № 8338/3 Цена 250
Сдано в печать 21/7 1983 г. Цена 2-43

ТИПОВЫЕ ПРОЕКТНЫЕ РЕШЕНИЯ

904-02-13

АВТОМАТИЗАЦИЯ, УПРАВЛЕНИЕ И СИЛОВОЕ ЭЛЕКТРООБОРУДОВАНИЕ ЦЕНТРАЛЬНЫХ КОНДИЦИОНЕРОВ ТИПА КТЦ-125÷КТЦ-250

АВТОМАТИЗАЦИЯ

АЛЬБОМ 3

ЭЛЕКТРИЧЕСКАЯ СИСТЕМА РЕГУЛИРОВАНИЯ

ЩИТЫ АВТОМАТИЗАЦИИ

СОСТАВ ПРОЕКТНЫХ РЕШЕНИЙ:

АВТОМАТИЗАЦИЯ

Альбом 1. Электрическая и пневматическая системы регулирования. Общие положения
Альбом 2. Электрическая система регулирования. Схемы функциональные и принципиальные Нестандартизированные конструкции.
Альбом 3. Электрическая система регулирования. Щиты автоматизации
Альбом 4. Пневматическая система регулирования. Схемы функциональные и принципиальные Нестандартизированные конструкции
Альбом 5. Пневматическая система регулирования. Щиты автоматизации.

УПРАВЛЕНИЕ И СИЛОВОЕ ЭЛЕКТРООБОРУДОВАНИЕ

Альбом 6. Общие положения
Альбом 7. Схемы принципиальные. Релейные щиты и силовые панели

РАЗРАБОТАНЫ
ГОСУДАРСТВЕННЫМ ПРОЕКТНЫМ ИНСТИТУТОМ
ХАРЬКОВСКИЙ САНТЕХПРОЕКТ
ГЛАВНЫЙ ИНЖЕНЕР ИНСТИТУТА В.А. Слюсарев
ГЛАВНЫЙ ИНЖЕНЕР ПРОЕКТА Ю.Г. Надточий

УТВЕРЖДЕНЫ
И ВВЕДЕНЫ В ДЕЙСТВИЕ
ГЛАВПРОМСТРОЙПРОЕКТОМ ГОССТРОЯ СССР
ПРИКАЗ № 19/5-254о от 30.07.79

8338/3

Обозначение	Наименование	Страницы
А301	Опись чертежей	2
А302	Щит автоматизации центральной части одноконтурный. Первый класс. Общий вид	3÷12
А303	Щит автоматизации центральной части двухконтурный. Первый класс. Общий вид.	13÷24
А304	Щит автоматизации зональных доводчиков. Первый класс Общий вид.	25÷33
А305	Щит автоматизации центральной части одноконтурный. Второй класс. Общий вид.	34÷42
А306	Щит автоматизации центральной части двухконтурный. Второй класс. Общий вид.	43÷53
А307	Щит автоматизации зональных доводчиков. Второй класс. Общий вид	54÷62

Обозначение	Наименование	Страницы

8338/3 2

Нач.отд.	Евтушенко		т.п. 904-02-13 А301
Гл.спец.	Крастошевский		
Рук.гр.	Зингерман		Управление и силовое электрооборудование центральных кондиционеров КТЦ 125 ÷ КТЦ 250
Ст.инж.	Лазаренко		
Инженер	Горшенина		Стадия / Лист / Листов
			Опись чертежей.
			Госстрой СССР ХАРЬКОВСКИЙ САНТЕХПРОЕКТ

Поз.	Обозначение	Наименование	Кол	Примеч.
		стандартные изделия		
8		Шкаф щита		
		ЩШМ-1000×600-I УЧ УРЗО		
		ОСТ36. 16-76	1	
9	R1-1*;R2-1*;R3-1*;	Резистор МЛТ-2, 2ком,		
	R4-1*; R5-1*	ГОСТ 7113-66.	5	
		Прочие изделия		
10		Прибор регулирующий,		
		Тип Р25.2.2.ТУ25.02.1948-76	1	
11	ПТИ-1	Переключатель выбора точек		
		измерения ПТИ-М,		
		ТУ25.08.116-77.	1	
12	РПЛ 1	Реле РПУ2-362223, ~ 220В,		
		2з+2р+2п, ТУ16-523.331-78	1	ТМ3-13-77. У10
13	РПЛ 2	Реле РПУ2-368003, ~ 220В		
		8з, ТУ16-523.331-78.	1	ТМ3-13-77. У10
14	А	Выключатель автоматический,		
		переменного тока, расцепитель 2А,		
		отсечка 1,3Iн. Тип А63-М,		
		ТУ16-522.110-74.	1	ТМ3-14-77. У2
		Предохранитель ПТ-10, ТУ36.101-71,		ТМ3-14-77, У21
15	П1-1	Плавкая вставка 0,25а	1	
16	П2-1	Плавкая вставка 1,0а	1	

1. Настоящий чертеж применен для установок кондиционирования

2. По данному чертежу изготовить ___ щитов.

Поз.	Обозначение	Наименование	Кол	Примеч.
		Детали		
1	ТКЗ-100-77	Рейка Р2	8	
2	ТКЗ-101-77	Рейка Р4	3	
3	ТКЗ-105-77	Кронштейн К9	2	
4	ТКЗ-109-77	Скоба С	1	
		Узел реверса		
5	ТКЗ-100-77	Рейка Р2	2	
6	ТКЗ-105-77	Кронштейн К10	2	
7	ТКЗ-105-77	Кронштейн К14	4	

Инв.№ подл. | Подп. и дата | Взам. инв.№

Нач.отд	Евтушенко		
Гл.спец	Крастошевский		
Рук.гр	Зингерман		
Ст.инж.	Лазаренко		
Инжен	Горшенина		

8338/3

тп 904-02-13 А302

Автоматизация центральных кондиционеров типа КТЦ-125 – КТЦ-250

Стадия	Лист	Листов
Р	1	17

Щит автоматизации центральной части одноконтурный. Первый класс. Общий вид.

Госстрой СССР ХАРЬКОВСКИЙ САНТЕХПРОЕКТ

№ надписи	Надпись	Кол	№ надписи	Надпись	Кол.
	Рамка 66 × 26				
1	1-Х8; 2-Н8; 3-К1; 4-К2; 5-ГВ	1			
	Упор				
2	Питание схемы, Урасц-2а	1			
3	Регулятор, вставка 0,25а	1			
4	Выходные цепи регулятора, вставка 1а	1			
5	1-зима, — лето	1			

Поз.	Обозначение	Наименование	Кол.	Прим.
		Узел реверса		
17	РР	Реле РПУ2-366203, ~ 220В, 6э+2р. ТУ16-523.331-78	1	ТМЗ-13 77.472
18	РВР	Реле времени пневматическое РВП-72-3У22 ТУ16-523.472-74	1	ТМЗ-13 77.УНО
19	ПВ	Выключатель пакетный ПВ-2-10, исполнение 3, ОСТ 16.0526.001-72	1	ТМЗ-14 77.У17
20		Упор, ТУ36.1751-74	1	
21		Колодка восьмиклеммная, ТУ36, 1222-72.	2	
22		Блок зажимов БЗ-10, ТУ36.1750-74	10	
23		Упор, ТУ36 1751-74	9	
24		Рамка 66 × 26, ТУ36.1130-70	2	
		Материалы		
		Провод ЗВО ГОСТ 6233-71		
25		ПГВ 1×1,0	8 м	
26		ПВ 1×1,5	80 м	

Инв. № подл. | Подп. и дата | Взам. инв. №

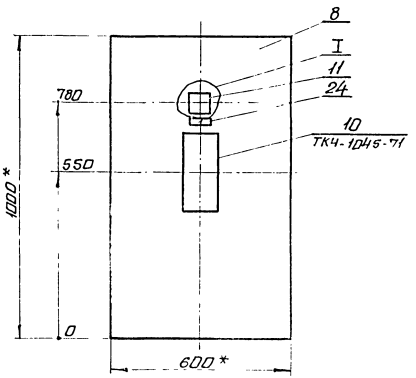

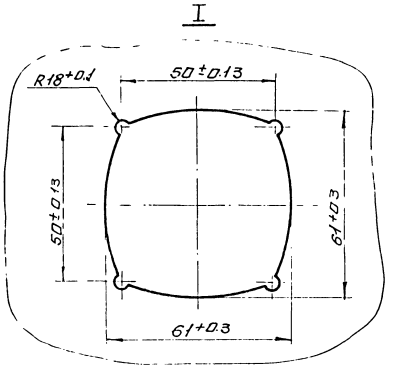

1. * Размеры для справок.
2. Покрытие – вариант 5 ОСТ 36.13.76
3. Таблицы соединений и подключений выполнены на основании схем NN: А229/ , А232/

Вид на внутренние плоскости щита (развёрнуто)

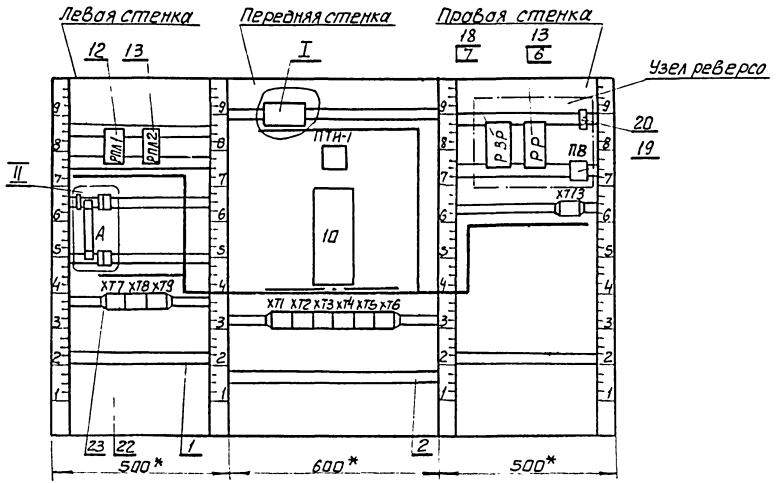

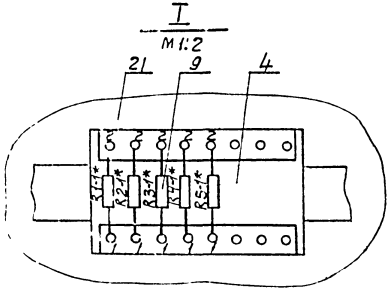

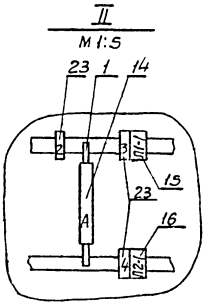

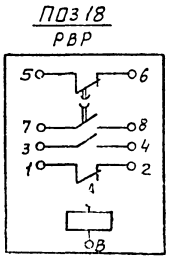

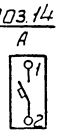

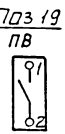

Продолжение табл. 2

Проводник	Откуда идёт	Куда поступает	Данные провода	Примечание
61	ХТ2/2	ХТ13/1		
65	ХТ2/5	ХТ13/7		
69	ХТ1/3	ХТ2/4		
69	ХТ2/4	ХТ13/2		
71	РПЛ1/15А	ХТ13/3		
73	ХТ2/3	ХТ13/4		
75	РПЛ2/1А	ХТ13/5		
77	ХТ2/6	ХТ13/6		
79	ХТ1/6	ХТ13/8		
81*	ХТ8/7	ХТ13/10		
85	РПЛ1/15	РПЛ1/12А		П
85	РПЛ1/12А	ХТ1/5		
89	РПЛ1/11	ХТ2/7		
91	РПЛ2/1	ХТ9/2		
91	ХТ9/2	ХТ3/3		
93	ХТ9/5	ХТ3/4		
95	ХТ9/3	ХТ3/5		
97	РПЛ1/13А	ХТ3/6		
99	ХТ4/5	ХТ5/6		
101	ХТ9/4	ХТ4/6		
103	ХТ4/4	ХТ5/3		
105	ХТ9/6	ХТ4/3		
107	РПЛ1/10	ХТ5/5		

Таблица 2

Соединения проводок

Проводник	Откуда идёт	Куда поступает	Данные провода	Примечание
1-1	П1-1/2	10/1		
1-3	10/7	РПЛ1/13		
1-5	10/9	РПЛ1/5		
1-7	П2-1/2	ХТ9/8		
1-9	10/10	ХТ9/9		
1-11	ПТИ-1/А21	10/3		
1-13	ПТИ-1/В21	10/4		
1-17	R1-1*/1	ХТ1/9		
1-19	R1-1*/2	ПТИ-1/А1		
1-21	R2-1*/1	ХТ2/9		
1-23	R2-1*/2	ПТИ-1/А2		
1-25	R3-1*/1	ХТ3/9		
1-27	R3-1*/2	ПТИ-1/А3		
1-29	R4-1*/1	ХТ4/9		
1-31	R4-1*/2	ПТИ-1/А4		
1-33	R5-1*/1	ХТ5/9		
1-35	R5-1*/2	ПТИ-1/А5		
1-37	ПТИ-1/В1	ХТ1/10		
1-39	ПТИ-1/В2	ХТ2/10		
1-41	ПТИ-1/В3	ХТ3/10		
1-43	ПТИ-1/В4	ХТ4/10		
1-45	ПТИ-1/В5	ХТ5/10		
61	РПЛ1/5А	ХТ8/6		
61	ХТ8/6	ХТ2/2		

Инв. № подл. | Подпись и дата | Взам. инв. №

Продолжение табл 2

Проводник	Откуда идет	Куда поступает	Донные провода	Примечание
	Узел	реверса		
61	РВР/4	РВР/2		П
61	РВР/2	РР/1А		
61	РР/1А	ХТ13/1		
63	РР/1	РВР/А		
65	РВР/3	РР/5		
65	РР/5	ХТ13/7		
67	РВР/7	РВР/1		П
69	РР/3А	ХТ13/2		
71	РВР/5	РР/3		
71	РР/3	ХТ13/3		
73	РВР/6	РВР/8		П
73	РВР/8	ХТ13/4		
75	РР/5А	ХТ13/5		
77	РР/10А	ХТ13/6		
79	РР/10	ХТ13/8		
81	ПВ/11	ХТ13/10		
83	ПВ/С1	РР/2А		
2	РВР/В	РР/2		
2	РР/2	ХТ13/9		

Продолжение табл 2

Проводник	Откуда идет	Куда поступает	Донные провода	Примечание
109	РПЛ1/2А	РПЛ2/2А		
109	РПЛ2/2А	ХТ9/10		
4-801	РПЛ2/3А	ХТ7/1		
4-161	РПЛ2/3	ХТ7/2		
5-801	РПЛ2/5	ХТ7/3		
5-161	РПЛ2/10	ХТ7/4		
6-801	РПЛ2/5А	ХТ7/5		
6-161	РПЛ2/10А	ХТ7/6		
7-801	РПЛ2/11	ХТ7/7		
7-161	РПЛ2/12	ХТ7/8		
8-801	РПЛ2/11А	ХТ7/9		
8-161	РПЛ2/12А	ХТ7/10		
9-801	РПЛ2/13	ХТ8/1		
9-161	РПЛ2/15	ХТ8/2		
10-801	РПЛ2/13А	ХТ8/3		
10-161	РПЛ2/15А	ХТ8/4		

Инв. N подл. | Подп. и дата | Взам. инв. N

8338/3 8

Продолжение табл. 2

Проводник	Откуда идет	Куда поступает	Данные провода	Примечание
1-15	10/19	ХТ6/1		Измерительные цепи
1-47	10/11	ХТ6/2		—"—
1-49	10/12	ХТ6/3		—"—
1-51	10/20	ХТ1/8		—"—
1-51	ХТ1/8	ХТ2/8		—"—
1-51	ХТ2/8	ХТ3/8		—"—
1-51	ХТ3/8	ХТ4/8		—"—
1-51	ХТ4/8	ХТ5/8		—"—
1-51	ХТ5/8	ХТ6/4		—"—
1-53	10/13	ХТ6/5		—"—
1-55	10/14	ХТ6/6		—"—

Продолжение табл. 2

Проводник	Откуда идет	Куда поступает	Данные провода	Примечание
Л	А/1	ХТ8/8		
801	РПЛ1/10А	РПЛ1/11А		П
801	РПЛ1/11А	РПЛ1/12		П
801	РПЛ1/12	А/2		
801	А/2	П1-1/1		
801	П1-1/1	П2-1/1		
801	П2-1/1	ХТ9/1		
801	ХТ9/1	ХТ1/2		
801	ХТ1/2	ХТ3/2		
801	ХТ3/2	ХТ4/2		
801	ХТ4/2	ХТ5/2		
2	РПЛ1/2	РПЛ2/2		
2	РПЛ2/2	ХТ8/9		
2	ХТ8/9	ХТ8/10		
2	ХТ8/10	ХТ1/1		
2	ХТ1/1	ХТ2/1		
2	ХТ2/1	ХТ3/1		
2	ХТ3/1	ХТ4/1		
2	ХТ4/1	ХТ5/1		
2	ХТ5/1	ХТ13/9		
2	10/2	ХТ8/10		

Инв. № подл. | Подп. и дата | Взам. инв. №

Продолжение табл. 3

Проводник	Вывод	Вид контакта	Вывод	Проводник
		ТИ1		
1-11	А21		А1	1-19
			А2	1-23
			А3	1-27
			А4	1-31
			А5	1-35
1-13	В21		В1	1-37
			В2	1-39
			В3	1-41
			В4	1-43
			В5	1-45
		10		
1-1	1			
2	2			
1-3	7			
1-5	9			
1-9	10			
1-11	3			
1-13	4			
1-47	11			
1-49	12			
1-53	13			

Продолжение табл. 3

Проводник	Вывод	Вид контакта	Вывод	Проводник
1-55	14			
1-15	19			
1-51	20			
Узел реверса				
		РВР		
67	17	Р	п2	61*
65	3	⏚	п4	61
71	5	Р	п6	73
67	7п	⏚	п8	73*
63	А	К	8	2
		РР		
61*	1А	⏚	1	63
69	3А	⏚	3	71*
65*	5	Р	10	79
75	5А	Р	10А	77
83	2А	К	2	2*
		ПВ		
83	С1		Л1	81

Таблица 3

Подключения проводок

Продолжение табл. 3

Проводник	Вывод	Вид контакта	Вывод	Проводник
		РПЛ1		
801*	12п	Р	1D	107
1-5	5	⏚		
85*	12Ап	Р	п1DА	801
61	5А	⏚		
89	11	Р	п11А	801*
1-3	13	⏚	п15	85
97	13А	⏚	15А	71
109	2А	К	2	2
		РПЛ2		
75	1А	⏚	1	91
4-801	3А	⏚	3	4-161
5-801	5	⏚	10	5-161
6-801	5А	⏚	10А	6-161
7-801	11	⏚	12	7-161
8-801	11А	⏚	12А	8-161
9-801	13	⏚	15	9-161
10-801	13А	⏚	15А	10-161
109*	2А	К	2	2*
		А		
Л	1		2	801*

Проводник	Вывод	Вид контакта	Вывод	Проводник
		П1-1		
801*	1		2	1-1
		П2-1		
801*	1		2	1-7
		R1-1*		
1-17	1		2	1-19
		R2-1*		
1-21	1		2	1-23
		R3-1*		
1-25	1		2	1-27
		R4-1*		
1-29	1		2	1-31
		R5-1*		
1-33	1		2	1-35

Инв. № подл. | Подп. и дата | Взам. инв. №

8338/3 10

Продолжение табл. 3

Проводник	Вывод	Вид контакта	Вывод	Проводник
		XT2		
2*	1			
61*	2			
73	3			
69*	4			
65	5			
77	6			
89	7			
1-51*	8			
1-21	9			
1-39	10			
		XT3		
2*	1			
801*	2			
91	3			
93	4			
95	5			
97	6			
1-51*	8			
1-25	9			
1-41	10			

Продолжение табл. 3

Проводник	Вывод	Вид контакта	Вывод	Проводник
		XT4		
2*	1			
801*	2			
105	3			
103	4			
99	5			
101	6			
1-51*	8			
1-29	9			
1-43	10			
		XT5		
2*	1			
801	2			
103	3			
107	5			
99	6			
1-51*	8			
1-33	9			
1-45	10			

Продолжение табл. 3

Проводник	Вывод	Вид контакта	Вывод	Проводник
		XT7		
4-801	1			
4-161	2			
5-801	3			
5-161	4			
6-801	5			
6-161	6			
7-801	7			
7-161	8			
8-801	9			
8-161	10			
		XT8		
9-801	1			
9-161	2			
10-801	3			
10-161	4			
61*	6			
81	7			
л	8			
2	9		П9	2
2*	10		П10	2

Продолжение табл. 3

Проводник	Вывод	Вид контакта	Вывод	Проводник
		XT9		
801*	1			
91*	2			
95	3			
101	4			
93	5			
105	6			
1-7	8			
1-9	9			
109	10			
		XT11		
2*	1			
801*	2			
69	3			
85	5			
79	6			
1-51*	8			
1-17	9			
1-37	10			

Инв. № подл. | Подп. и дата | Взам. инв. №

Продолжение табл. 3

Проводник	Вывод	Вид контакта	Вывод	Проводник
		XT6		
1-15	1			
1-47	2			
1-49	3			
1-51	4			
1-53	5			
1-55	6			
			Узел реверса	
		XT13		
61	1		1	61
69	2		2	69
71	3		3	71
73	4		4	73
75	5		5	75
77	6		6	77
65	7		7	65
79	8		8	79
2	9		9	2
81	10		10	81

Продолжение табл 3

Проводник	Вывод	Вид контакта	Вывод	Проводник

Взам. инв. №

Подп. и дата

Инв. № подл.

8338/3

12

т п. 904-02-13

А302

Лист 17

Лист

Поз.	Обозначение	Наименование	Кол.	Примеч.
		Стандартные изделия		
9		Шкаф щита		
		ЩШМ-1000х600-I У4.ЛР30		
		ОСТ 36.13-76	1	
10	R1-4*; R2-4*; R3-1*; R4-1*	Резистор		
	R1-2*; R2-2*	МЛТ-2, 2к Ом,		
		ГОСТ 7113-66	6	
		Прочие изделия		
11		Прибор регулирующий		
		Тип Р25.2.2, ТУ25.02.1948-76	2/1	
12		Прибор регулирующий		
		Тип Р25.1.2. ТУ25.02.1948-76	1	
13	ПТИ-1, ПТИ-2	Переключатель выбора точек		
		измерения ПТИ-М,		
		ТУ 25.08.116-77	2	
14	РПЛ1	Реле РПУ2-362223 ~220В		
		2з+2р+2п, ТУ16-523.331-78.	1	ТМ3-13-77.470
15	РПЛ2	Реле РПУ2-368003, ~220В,		
		8з, ТУ16-523.331-78	1	ТМ3-13-77.470
16	РП	Реле РПУ2-366203, 220В		
		6з+2р, ТУ16-523.331-78	1	ТМ3-13-77.470
17	А	Выключатель автоматический		
		переменного тока, расцепитель 2А,		
		отсечка 1,3Iн, Тип А63-М,		
		ТУ16-522.110-74	1	ТМ3-14-77.42

А303	Лист 2

1. Настоящий чертёж применен для установок кондиционирования

2. По данному чертежу изготовить ☐ щитов.

Поз.	Обозначение	Наименование	Кол.	Примеч.
		Детали		
1	ТК3-100-77	Рейка Р2	8	
2	ТК3-101-77	Рейка Р4	3	
3	ТК3-105-77	Кронштейн К9	2	
4	ТК3-109-77	Скоба С	2	
		Узел реверса		
5	ТК3-100-77	Рейка Р2	2	
6	ТК3-105-77	Кронштейн К10	2	
7	ТК3-105-77	Кронштейн К14	4	

Инв.№ подл. | Подпись и дата | Взам.инв.№

Нач.отд.	Евтушенко		
Гл.спец.	Красташевский		
Рук.гр.	Зингерман		
Ст.инж.	Лазаренко		
Инженер	Горшенина		

8338/3 13

т.п. 904-02-13 А303

Автоматизация центральных кондиционеров типа КТЦ-125÷КТЦ-250

Стадия	Лист	Листов
Р	1	21

Щит автоматизации центральной части двухконтурный. Первый класс. Общий вид.

Госстрой СССР. ХАРЬКОВСКИЙ САНТЕХПРОЕКТ

Поз.	Обозначение	Наименование	Кол	Примеч.
		Материалы		
		Провод 380 ГОСТ 6233-71		
28		ПГБ 1х1,0	15 м	
29		ПВ 1 х 1,5	100 м	

Поз.	Наименование	Обозначение	Кол.	Прим.
		Предохранитель ПТ-10, ТУ36.1101-71		ТМ3-14-77.421
18		Плавкая вставка 0,25а	2	
19		Плавкая вставка 1,0а	2	
	Узел	реверса		
20	РР	Реле РПУ2-366203, ~ 220В,		
		6з+2р, ТУ16-523.331-78	1	ТМ3-13-77.472
21	РВР	Реле времени пневматическое		
		РВП-72-3222,		
		ТУ16-523.472-74.	1	ТМ3-13-77.440
22	ПВ	Выключатель пакетный		
		ПВ-2-10, исполнение 3,		
		ОСТ 16.0526.001-72.	1	ТМ3-14-77.417
23		Упор, ТУ36.1751-74.	1	
24		Колодка восьмиклеммная,		
		ТУ36, 1222-72.	2	
25		Блок зажимов БЗ-10,		
		ТУ 36.1750-74.	14	
26		Упор, ТУ 36.1751-74	13	
27		Рамка 66х26,		
		ТУ 36.1130-70.	4	

Инв. № подл. | Подп. и дата | Взам. инв. №

Таблица 1

Надписи на табло и в рамках

Продолжение табл. 1

№ надписи	Надпись	Кол
	Рамка 66×26	
1	1-ХВ; 2-НВ; 3-К1; 4-К2; 5-ГВ	1
2	1-К; 2-НА; 3-ХВ	1
3	1 контур	1
4	2(3) контур	1
	Упор	
5	Питание схемы, Iрасц-2а	1
6	Регулятор 1 контура.	
	Вставка 0,25а	1
7	Выходные цепи регулятора	
	1 контура. Вставка 1,0а	1
8	Регулятор 2(3) контура	
	Вставка 0,25а	1
9	Выходные цепи регулятора	
	2(3) контура. Вставка 1,0а	1
10	1-зима, — лето	1

№ надписи	Надпись	Кол

Взам. инв. №

Подп. и дата

Инв. № подл.

8338/3 15

т.п. 904-02-13 А303 Лист 5

Лист

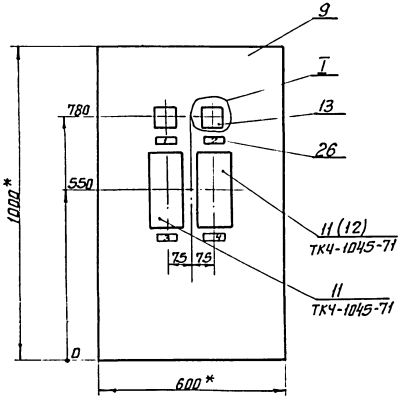

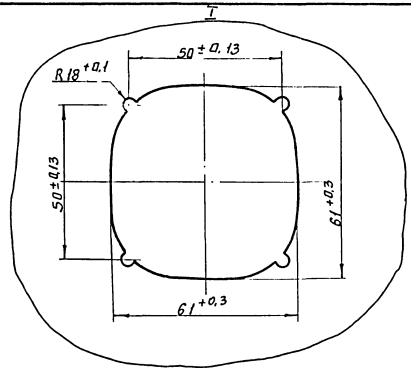

1. * Размеры для справок.
2. Покрытие – Вариант 5 ОСТ 36, 13, 76.
3. Таблицы соединений и подключений выполнены на основании чертежей А229/ , А230/ , А232/ , А233/ .

Вид на внутренние плоскости щита /развернуто/

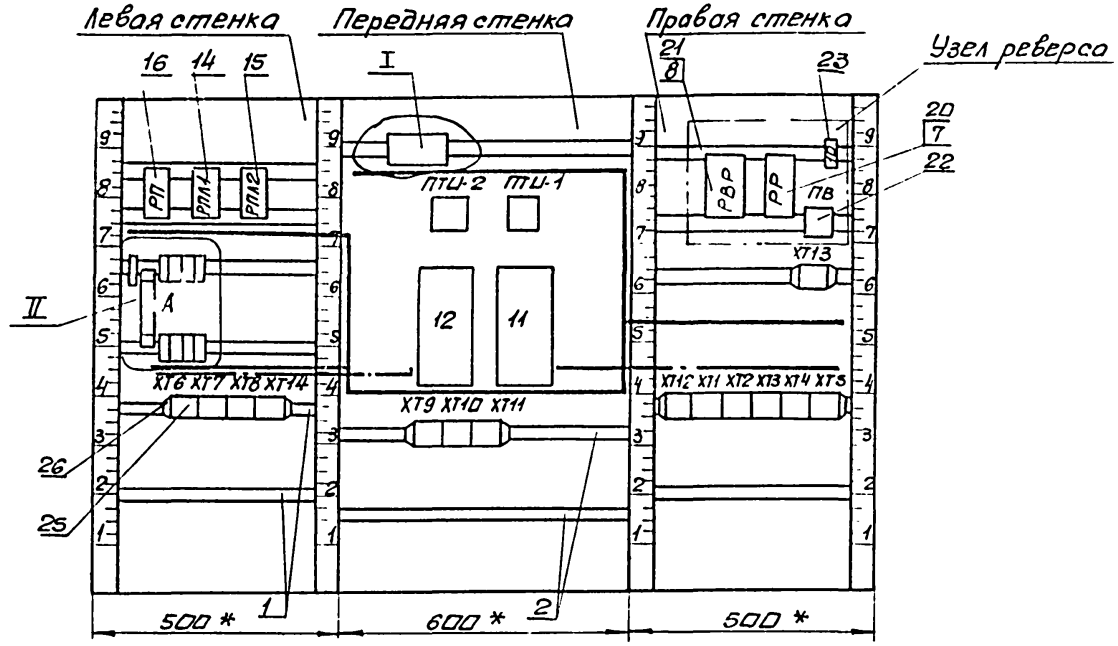

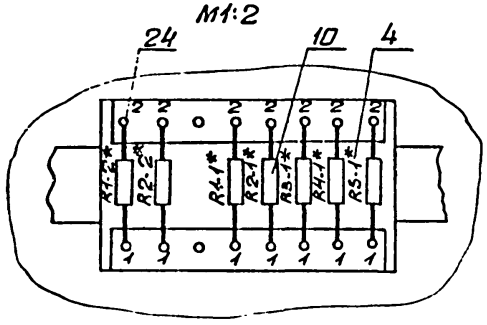

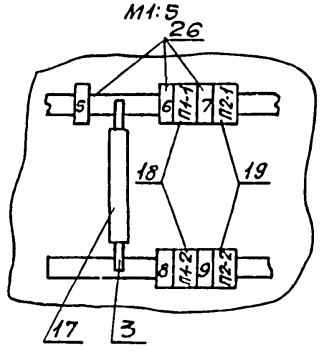

поз. 17
А



поз. 22
ПВ

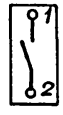

поз. 21
РВР

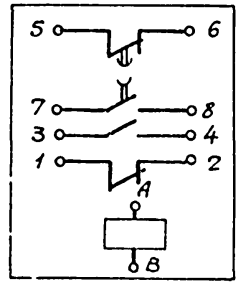

8338/3 17

Продолжение табл. 2

Проводник	Откуда идет	Куда поступает	Данные провода	Примечание
61	РПЛ1/5А	ХТ10/5		
61	ХТ10/5	ХТ2/2		
61	ХТ2/2	ХТ13/1		
65	ХТ13/7	ХТ2/5		
69	ХТ13/2	ХТ1/3		
69	ХТ1/3	ХТ2/4		
71	РПЛ1/19А	ХТ13/3		
73	ХТ2/3	ХТ13/4		
75	РПЛ2/1А	ХТ13/5		
77	ХТ13/6	ХТ2/6		
79	ХТ13/8	ХТ1/6		
81	ХТ10/6	ХТ13/10		
85	РПЛ1/15	РПЛ1/12А		П
85	РПЛ1/12А	ХТ1/5		
89	РПЛ1/11	ХТ2/7		
91	РПЛ2/1	ХТ11/2		
91	ХТ11/2	ХТ3/3		
93	ХТ11/5	ХТ3/4		
95	ХТ11/3	ХТ3/5		
97	РПЛ1/13А	ХТ3/6		
99	ХТ4/5	ХТ5/6		
101	ХТ11/4	ХТ4/6		
103	ХТ4/4	ХТ5/3		
105	ХТ4/3	ХТ11/6		

Таблица 2

Соединения проводок

Проводник	Откуда идёт	Куда поступает	Данные провода	Примечание
1-1	П1-1/2	11/1		
1-3	11/7	РПЛ1/13		
1-5	11/9	РПЛ1/5		
1-7	П2-1/2	ХТ11/8		
1-9	11/10	ХТ11/9		
1-11	ПТИ-1/А21	11/3		
1-13	ПТИ-1/В21	11/4		
1-17	R1-1*/1	ХТ1/9		
1-19	R1-1*/2	ПТИ-1/А1		
1-21	R2-1*/1	ХТ2/9		
1-23	R2-1*/2	ПТИ-1/А2		
1-25	R3-1*/1	ХТ3/9		
1-27	R3-1*/2	ПТИ-1/А3		
1-29	R4-1*/1	ХТ4/9		
1-31	R4-1*/2	ПТИ-1/А4		
1-33	R5-1*/1	ХТ5/9		
1-35	R5-1*/2	ПТИ-1/А5		
1-37	ПТИ-1/В1	ХТ1/10		
1-39	ПТИ-1/В2	ХТ2/10		
1-41	ПТИ-1/В3	ХТ3/10		
1-43	ПТИ-1/В4	ХТ4/10		
1-45	ПТИ-1/В5	ХТ5/10		

Инв. № подл. | Подп. и дата | Взам. инв. №

Продолжение табл. 2

Проводник	Откуда идет	Куда поступает	Данные провода	Примечание
2-11	ПТИ-2/А21	12/3		
2-13	ПТИ-2/В21	12/4		
2-17	R1-2*/1	ХТ6/9		
2-19	R1-2*/2	ПТИ-2/А1		
2-21	R2-2*/1	Х17/9		
2-23	R2-2*/2	ПТИ-2/А2		
2-37	ПТИ-2/В1	ХТ6/10		
2-39	ПТИ-2/В2	ХТ7/10		
141	РП/1	ХТ6/2		
143	РП/11	ХТ6/3		
145	РП/15	ХТ6/5		
147	РП/11А	ХТ6/6		
149	РП/10	ХТ6/7		
151	РП/12А	ХТ7/3		
153	РП/10А	РП/3А		П
153	РП/3А	ХТ7/5		
155	РП/12	ХТ7/6		
157	РП/13	ХТ14/3		
159	РП/3	ХТ14/4		
Л	А/1	ХТ10/8		
801	РП/5	РП/1А		П
801	РП/1А	РП/5А		П
801	РП/5А	РПЛ1/10А		П

Продолжение табл. 2

Проводник	Откуда идет	Куда поступает	Данные провода	Примечание
107	РПЛ1/10	ХТ5/5		
109	РП/2А	РПЛ1/2А		
109	РПЛ1/2А	РПЛ2/2А		
109	РПЛ2/2А	ХТ11/10		
4-801	РПЛ2/3А	ХТ9/1		
4-161	РПЛ2/3	ХТ9/2		
5-801	РПЛ2/5	ХТ9/3		
5-161	РПЛ2/10	ХТ9/4		
6-801	РПЛ2/5А	ХТ9/5		
6-161	РПЛ2/10А	ХТ9/6		
7-801	РПЛ2/11	ХТ9/7		
7-161	РПЛ2/12	ХТ9/8		
8-801	РПЛ2/11А	ХТ9/9		
8-161	РПЛ2/12А	ХТ9/10		
9-801	РПЛ2/13	ХТ10/1		
9-161	РПЛ2/15	ХТ10/2		
10-801	РПЛ2/13А	ХТ10/3		
10-161	РПЛ2/15А	ХТ10/4		
2-1	Л1-2/2	12/1		
2-3	12/7	ХТ14/1		
2-5	12/9	ХТ14/2		
2-7	П2-2/2	12/10		

Инв. № подл. | Подп. и дата | Взам. инв. №

Продолжение табл. 2

Провод-ник	Откуда идет	Куда поступает	Данные провода	Приме-чание
2	ХТ13/9	ХТ5/1		
2	12/2	ХТ10/9		
2	11/2	ХТ10/10		
	Узел реверса			
61	РВР/4	РВР/2		П
61	РВР/2	РР/1А		
61	РР/1А	ХТ13/1		
63	РР/1	РВР/А		
65	РВР/3	РР/5		
65	РР/5	ХТ13/7		
67	РВР/7	РВР/1		П
69	РР/3А	ХТ13/2		
71	РВР/5	РР/3		
71	РР/3	ХТ13/3		
73	РВР/6	РВР/8		П
73	РВР/8	ХТ13/4		
75	РР/5А	ХТ13/5		
77	РР/10А	ХТ13/6		
79	РР/10	ХТ13/8		
81	ПВ/П1	ХТ13/10		
83	ПВ/С1	РР/2А		
2	РВР/8	РР/2		
2	РР/2	ХТ13/9		

Продолжение табл. 2

Провод-ник	Откуда идет	Куда поступает	Данные провода	Приме-чание
801	РПЛ1/10А	РПЛ1/11А		П
801	РПЛ1/11А	РПЛ1/12		П
801	РПЛ1/12	А/2		
801	А/2	П1-1/1		
801	П1-1/1	П2-1/1		
801	П2-1/1	П1-2/1		
801	П1-2/1	П2-2/1		
801	П2-2/1	ХТ7/2		
801	ХТ7/2	ХТ11/1		
801	ХТ11/1	ХТ1/2		
801	ХТ1/2	ХТ3/2		
801	ХТ3/2	ХТ4/2		
801	ХТ4/2	ХТ5/2		
2	РП/2	РПЛ1/2		
2	РПЛ1/2	РПЛ2/2		
2	РПЛ2/2	ХТ6/1		
2	ХТ6/1	ХТ7/1		
2	ХТ7/1	ХТ10/9		
2	ХТ10/9	ХТ10/10		П
2	ХТ10/10	ХТ1/1		
2	ХТ1/1	ХТ2/1		
2	ХТ2/1	ХТ3/1		
2	ХТ3/1	ХТ4/1		
2	ХТ4/1	ХТ5/1		

Инв. № подл. | Подп. и дата | Взам. инв. №

Таблица 3
Подключения проводок

Продолжение табл.3

Проводник	Вывод	Вид контакта	Вывод	Проводник
		РП		
801*	1АП	З	1	141
153*	3АП	З	3	159
801	5П	Р	10	149
801*	5АП	Р	П10А	153
143	11	З	12	155
147	11А	З	12А	151
157	13	З	15	145
109	2А	К	2	2
		РПЛ1		
801*	12П	Р	10	107
1-5	5	З		
85*	12АП	Р	П10А	801*
61	5А	З		
89	11	Р	П11А	801*
1-3	13	З	П15	85
97	13А	З	15А	71
109*	2А	К	2	2*
		РПЛ2		
75	1А	З	1	91
4-801	3А	З	3	4-161
5-801	5	З	10	5-161

Проводник	Вывод	Вид контакта	Вывод	Проводник
6-801	5А	З	10А	6-161
7-801	11	З	12	7-161
8-801	11А	З	12А	8-161
9-801	13	З	15	9-161
10-801	13А	З	15А	10-161
109*	2А	К	2	2*
		А		
Л	1		2	801*
		П1-1		
801*	1		2	1-1
		П2-1		
801*	1		2	1-7
		П1-2		
801*	1		2	2-1
		П2-2		
801*	1		2	2-7

Продолжение табл.2

Провод-ник	Откуда идет	Куда поступает	Данные провода	Примечание
				измерительные цепи
1-15	11/19	ХТ12/1		
1-47	11/11	ХТ12/2		
1-49	11/12	ХТ12/3		
1-51	11/20	ХТ12/4		
1-51	ХТ12/4	ХТ1/8		
1-51	ХТ1/8	ХТ2/8		
1-51	ХТ2/8	ХТ3/8		
1-51	ХТ3/8	ХТ4/8		
1-51	ХТ4/8	ХТ5/8		
1-53	11/13	ХТ12/5		
1-55	11/14	ХТ12/6		
2-15	12/19	ХТ8/2		
2-47	12/11	ХТ8/3		
2-49	12/12	ХТ8/4		
2-51	12/20	ХТ6/8		
2-51	ХТ6/8	ХТ7/8		
2-51	ХТ7/8	ХТ8/5		
2-53	12/13	ХТ8/6		
2-55	12/14	ХТ8/7		

Инв.№ подл. | Подп. и дата | Взам. инв.№

8338/3 21

Продолжение табл. 3

Проводник	Вывод	Вид контакта	Вывод	Проводник
2-47	11			
2-49	12			
2-53	13			
2-55	14			
2-15	19			
2-51	20			
		11		
1-1	1			
2	2			
1-3	7			
1-5	9			
1-9	10			
1-11	3			
1-13	4			
1-47	11			
1-49	12			
1-53	13			
1-55	14			
1-15	19			
1-51	20			

Продолжение табл. 3

Проводник	Вывод	Вид контакта	Вывод	Проводник
Узел	р	ев	ерса	
		РВР		
67	1п	Р	п2	61*
65	3	з	п4	61
71	5	Р	п6	73
67	7п	з	п8	73*
63	А	К	В	2
		РР		
61*	1А	з	1	63
69	3А	з	3	71*
65*	5	Р	1D	79
75	5А	Р	1DА	77
83	2А	К	2	2*
		ПВ		
83	С1		П1	81

Продолжение табл. 3

Проводник	Вывод	Вид контакта	Вывод	Проводник
		R1-2*		
2-17	1		2	2-19
		R2-2*		
2-21	1		2	2-23
		R1-1*		
1-17	1		2	1-19
		R2-1*		
1-21	1		2	1-23
		R3-1*		
1-25	1		2	1-27
		R4-1*		
1-29	1		2	1-31
		R5-1*		
1-33	1		2	1-35
		ТШ-2		
2-11*	А21		А1	2-19
			А2	2-23

Продолжение табл. 3

Проводник	Вывод	Вид контакта	Вывод	Проводник
2-13	В21		В1	2-37
			В2	2-39
		ПТИ-1		
1-11	А21		А1	1-19
			А2	1-23
			А3	1-27
			А4	1-31
			А5	1-35
1-13	В21		В1	1-37
			В2	1-39
			В3	1-41
			В4	1-43
			В5	1-45
		12		
2-1	1			
2	2			
2-3	7			
2-5	9			
2-7	10			
2-11	3			
2-13	4			

Инв. № подл. | Подп. и дата | Взам. инв. №

Продолжение табл. 3

Проводник	Вывод	Вид контакта	Вывод	Проводник
6-801	5			
6-161	6			
7-801	7			
7-161	8			
8-801	9			
8-161	10			
		XT10		
9-801	1			
9-161	2			
0-801	3			
0-161	4			
1*	5			
:1	6			
Л	8			
2*	9		П9	2
2*	10		П10	2
		XT11		
801*	1			
91*	2			
95	3			
101	4			

Продолжение табл. 3

Проводник	Вывод	Вид контакта	Вывод	Проводник
93	5			
105	6			
1-7	8			
1-9	9			
109	10			
			Узел реверса	
		XT13		
61	1		1	61
69	2		2	69
71	3		3	71
73	4		4	73
75	5		5	75
77	6		6	77
65	7		7	65
79	8		8	79
2	9		9	2
81	10		10	81

Продолжение табл. 3

Проводник	Вывод	Вид контакта	Вывод	Проводник
		XT6		
2*	1			
141	2			
143	3			
145	5			
147	6			
149	7			
2-51*	8			
2-17	9			
2-37	10			
		XT7		
2*	1			
801*	2			
151	3			
153	5			
155	6			
2-51*	8			
2-21	9			
2-39	10			

Продолжение табл. 3

Проводник	Вывод	Вид контакта	Вывод	Проводник
		XT8		
2-11	1			
2-15	2			
2-47	3			
2-49	4			
2-51	5			
2-53	6			
2-55	7			
		XT14		
2-3	1			
2-5	2			
157	3			
159	4			
		XT9		
4-801	1			
4-161	2			
5-801	3			
5-161	4			

Инв. № подл. | Подп. и дата | Взам. инв. №

8338/3 23

Продолжение табл. 3

Проводник	Вывод	Вид контакта	Вывод	Проводник
		XT4		
2*	1			
801*	2			
105	3			
103	4			
99	5			
101	6			
1-51*	8			
-29	9			
43	10			
		XT5		
*	1			
901	2			
03	3			
107	5			
99	6			
1-51	8			
1-33	9			
1-45	10			

Продолжение табл. 3

Проводник	Вывод	Вид контакта	Вывод	Проводник

Продолжение табл. 3

Проводник	Вывод	Вид контакта	Вывод	Проводник
		XT12		
1-15	1			
1-47	2			
1-49	3			
1-51*	4			
1-53	5			
1-55	6			
		XT11		
2*	1			
801*	2			
69*	3			
85	5			
79	6			
1-51*	8			
1-17	9			
1-37	10			

Продолжение табл. 3

Проводник	Вывод	Вид контакта	Вывод	Проводник
		XT2		
2*	1			
61*	2			
73	3			
69	4			
65	5			
77	6			
89	7			
1-51*	8			
1-21	9			
1-39	10			
		XT3		
2*	1			
801*	2			
91	3			
93	4			
95	5			
97	6			
1-51*	8			
1-25	9			
1-41	10			

Инв. № подл. | Подп. и дата | Взам. инв. №

Поз.	Обозначение	Наименование	Кол.	Примеч.
6	R1-4*, R2-4*, R3-4*; R1-5*, R2-5*, R3-5*	Резистор МЛТ-2, 2 ком, ГОСТ 7113-66	6	
		Прочие изделия		
7, 7¹		Прибор регулирующий Тип Р25.2.2 ТУ25.02.1948-76.	2	
8	ПТИ-4, ПТИ-5	Переключатель выбора точек измерения ПТИ-М. ТУ25.08.116-77.	2	
9	РП-4, РП-5	Реле РПУ2-362223, ~220В, 2з+2р+2п, ТУ16-523.331-78	2	ТМ3-13-77.У10
10	А-4, А-5	Выключатель автоматический переменного тока, расцепитель 24 отсечка 1,3 Ун. Тип А63-м ТУ16-522.110-74.	2	ТМ3-14-77.У2
		Предохранитель ПТ-10, ТУ36, 1101-71		ТМ3-14-77.У21
11	П1-4, П1-5	Плавкая вставка 0,25а	2	
12	П2-4, П2-5	Плавкая вставка 1,0а	2	
13		Колодка восьмиклеммная ТУ36.1222-72.	2	
14		Блок зажимов БЗ-10, ТУ36.1750-74.	10	
15		Упор, ТУ36.1751-74.	12	

А3О4 Лист 2

1. Настоящий чертеж применен для зональных доводчиков.

2. По данному чертежу изготовить ☐ щитов.

Поз.	Обозначение	Наименование	Кол.	Примеч.
		Детали		
1	ТК3-100-77	Рейка Р2	12	
2	ТК3-101-77	Рейка Р4	3	
3	ТК3-105-77	Кронштейн К9	4	
4	ТК3-109-77	Скоба С	2	
		стандартные изделия		
5		Шкаф щита ЩШМ-1000х600-I УЧ УР30 ОСТ 36.13-76	1	

Взам. инв.№ | Подп. и дата | Инв.№ подл.

Начотд	Евтушенко		
Гл.спец.	Краснощевский		
Рук.гр.	Зингерман		
Ст.инж.	Лозаренко		
Инжен.	Горшенина		

8338/3 25

т.п 904-02-13 А3О4

Автоматизация центральных кондиционеров типа КТЦ-125÷КТЦ-250.

Лит.	Лист	Листов
Р	1	16

Щит автоматизации зональных доводчиков. Первый класс. Общий вид.

Госстрой СССР ХАРЬКОВСКИЙ САНТЕХПРОЕКТ

Таблица 1.

Надписи на табло и в рамках. Продолжение табл.

N надпи-си	Надпись	Кол.	N надпи-си	Надпись	Кол
	Рамка 66×26				
1	1-ВК; 2-ВО; 3-К	2			
2	Четвертый контур	1			
3	Пятый контур	1			
	Упор				
5	Питание схемы, Урасц-2а	2			
6	Регулятор, вставка-Д25а	2			
7	Выходные цепи регуля-тора, вставка-1а	2			

Поз.	Обозначение	Наименование	Кол	
16		Рамка 66×26, ТУ 36.1130-70		
		Материалы		
		Провод 380 ГОСТ 6233-71		
17		ПГВ 1×1,0	15 м	
18		ПВ 1×1,5	100 м	

Инв. № подл. | Подп. и дата | Взам. инв. №

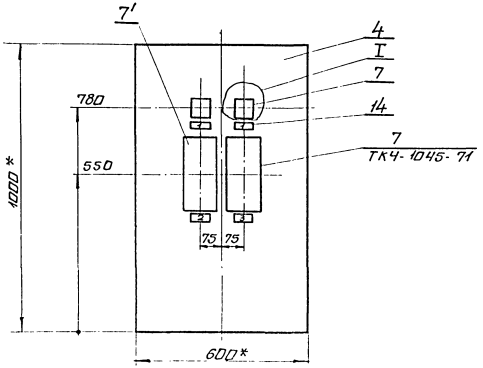

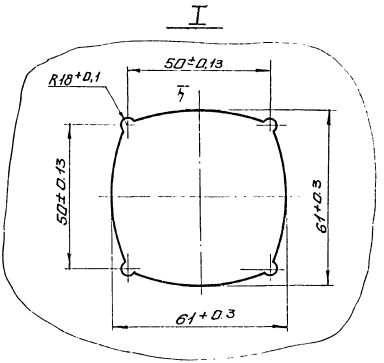

1.* Размеры для справок.

2. Покрытие – вариант 5 ОСТ36.13.76.

3. Таблицы соединений и подключений выполнены на основании

Вид на внутренние плоскости щита (развернуто)

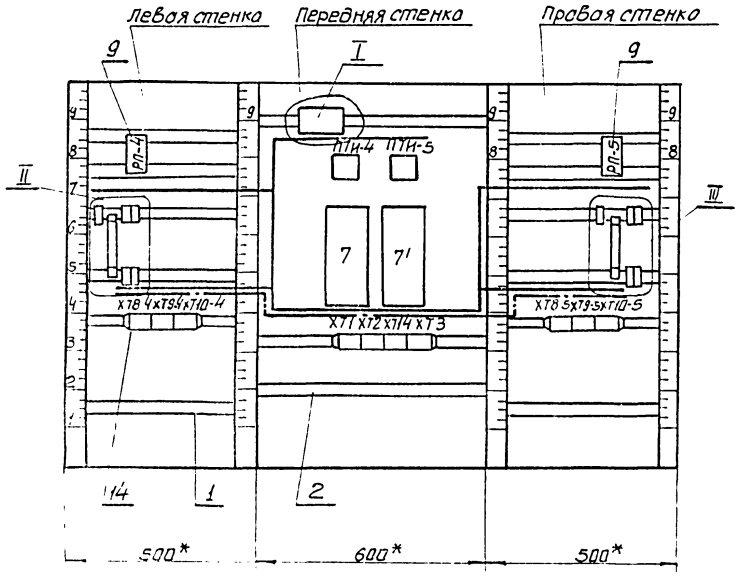

ПОЗ 10
А-4(А-5)

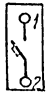

ПОЗ 11(12)
П1-4(П2-4, П1-5, П2-5)



I
М 1:2

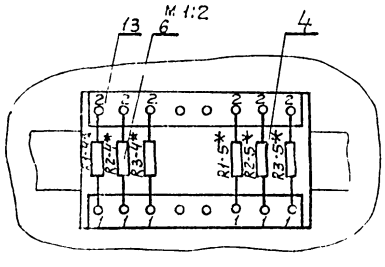

II
М 1:5

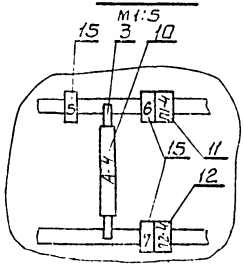

III
М 1:5

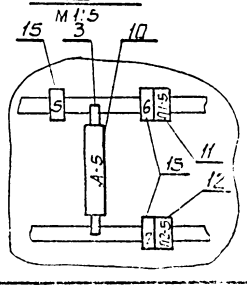

Таблица 2

Соединения проводок

Провод-ник	Откуда идет	Куда поступает	Данные провода	Приме-чание
4-1	П1-4/2	7/1		
4-3	7/7	ХТ14/1		
4-5	7/9	ХТ14/2		
4-7	П2-4/2	7/10		
4-11	ПТИ-4/А21	7/3		
4-13	ПТИ-4/В21	7/4		
4-17	R1-4*/1	ХТ8-4/9		
4-19	R1-4*/2	ПТИ-4/А1		
4-21	R2-4*/1	ХТ10-4/9		
4-23	R2-4*/2	ПТИ-4/А2		
4-25	R3-4*/1	ХТ9-4/9		
4-27	R3-4*/2	ПТИ-4/А3		
4-37	ПТИ-4/В1	ХТ8-4/10		
4-39	ПТИ-4/В2	ХТ10-4/10		
4-41	ПТИ-4/В3	ХТ9-4/10		
4-161	РП-4/2А	ХТ1/6		
4-163	ХТ8-4/3	ХТ9-4/4		
4-165	РП-4/5А	ХТ8-4/6		
4-167	РП-4/13	ХТ9-4/3		
4-169	РП-4/10А	ХТ9-4/5		
4-171	РП-4/13А	ХТ9-4/6		
4-173	РП-4/15А	ХТ10-4/3		
4-175	РП-4/10	ХТ10-4/5		
4-177	РП-4/15	ХТ10-4/6		

Взам инв.№ | Подп. и дата | Инв.№ подл.

8338/3 29

Продолжение табл. 2

Провод-ник	Откуда идет	Куда поступает	Данные провода	Приме-чание
4-183	ХТ8-4/5	ХТ14/3		
4-185	РП-4/5	ХТ14/4		
5-1	П1-5/2	7'/1		
5-3	7'/7	ХТ14/7		
5-5	7'/9	ХТ14/8		
5-7	П2-5/2	7'/10		
5-11	ПТИ-5/А21	7'/3		
5-13	ПТИ-5/В21	7'/4		
5-17	R1-5*/1	ХТ8-5/9		
5-19	R1-5*/2	ПТИ-5/А1		
5-21	R2-5*/1	ХТ10-5/9		
5-23	R2-5*/2	ПТИ-5/А2		
5-25	R3-5*/1	ХТ9-5/9		
5-27	R3-5*/2	ПТИ-5/А3		
5-37	ПТИ-5/В1	ХТ8-5/10		
5-39	ПТИ-5/В2	ХТ10-5/10		
5-41	ПТИ-5/В3	ХТ9-5/10		
5-161	РП-5/2А	ХТ1/9		
5-163	ХТ8-5/3	ХТ9-5/4		
5-165	РП-5/5А	ХТ8-5/6		
5-167	РП-5/13	ХТ9-5/3		

Продолжение табл. 2

Проводник	Откуда идет	Куда поступает	Данные провода	Примечание
5-801	А-5/2	П1-5/1		
5-801	П1-5/1	П2-5/1		
5-801	П2-5/1	ХТ10-5/2		
5-801	ХТ1/8	ХТ8-5/2		
5-801	ХТ8-5/2	ХТ9-5/2		
5-801	ХТ9-5/2	ХТ10-5/2		
2	7/2	РП-4/2		
2	РП-4/2	ХТ8-4/1		
2	ХТ8-4/1	ХТ9-4/1		
2	ХТ9-4/1	ХТ10-4/1		
2	ХТ10-4/1	ХТ1/2		
2	ХТ1/2	ХТ8-5/1		
2	ХТ8-5/1	ХТ9-5/1		
2	ХТ9-5/1	ХТ10-5/1		
2	7/2	РП-5/2		
2	РП-5/2	ХТ10-5/1		
4-15	7/19	ХТ2/2		Измерительные цепи
4-47	7/11	ХТ2/3		
4-49	7/12	ХТ2/4		
4-51	7/20	ХТ2/5		

Продолжение табл. 2

Проводник	Откуда идёт	Куда поступает	Данные провода	Примечание
5-169	РП-5/10А	ХТ9-5/5		
5-171	РП-5/13А	ХТ9-5/6		
5-173	РП-5/15А	ХТ10-5/3		
5-175	РП-5/10	ХТ10-5/5		
5-177	РП-5/15	ХТ10-5/6		
5-183	ХТ14/9	ХТ8-5/5		
5-185	ХТ14/10	РП-5/5		
Л	ХТ1/1	А-4/1		
Л	А-4/1	А-5/1		
4-801	РП-4/12А	РП-4/12		П
4-801	РП-4/12	А-4/2		
4-801	А-4/2	П1-4/1		
4-801	П1-4/1	П2-4/1		
4-801	П2-4/1	ХТ8-4/2		
4-801	ХТ8-4/2	ХТ9-4/2		
4-801	ХТ9-4/2	ХТ10-4/2		
4-801	ХТ10-4/2	ХТ1/5		
5-801	РП-5/12А	РП-5/12		П
5-801	РП-5/12	А-5/2		

Инв. № подл. | Подп. и дата | Взам. инв. №

Таблица 3

Подключения проводок

Продолжение табл. 3

Проводник	Вывод	Вид контакта	Вывод	Проводник
		РП-4		
4-801*	12П	Р	10	4-175
4-185	5	З		
4-801	12АП	Р	10А	4-169
4-165	5А	З		
4-167	13	З	15	4-177
4-171	13А	З	15А	4-173
4-161	2А	К	2	2*
		А-4		
1*	1		2	4-801*
		П1-4		
4-801*	1		2	4-1
		П2-4		
4-801*	1		2	4-7
		R1-4	*	
4-17	1		2	4-19
		R2-4	*	
4-21	1		2	4-23

Проводник	Вывод	Вид контакта	Вывод	Проводник
		R3-4*		
4-25	1		2	4-27
		R1-5	*	
5-17	1		2	5-19
		R2-5	*	
5-21	1		2	5-23
		R3-5	*	
5-25	1		2	5-27
		ПП4		
4-11	А21		А1	4-19
			А2	4-23
			А3	4-27
4-13	В21		В1	4-37
			В2	4-39
			В	4-41

Продолжение табл. 2

Проводник	Откуда идет	Куда поступает	Данные провода	Примечание
4-51	ХТ8-4/8	ХТ9-4/8		Измерительные цепи
4-51	ХТ9-4/8	ХТ10-4/8		—"—
4-51	ХТ10-4/8	ХТ2/5		—"—
4-53	7/13	ХТ2/6		—"—
4-55	7/14	ХТ2/7		—"—
5-15	7'/19	ХТ3/2		—"—
5-47	7'/11	ХТ3/3		—"—
5-49	7'/12	ХТ3/4		—"—
5-51	7'/20	ХТ3/5		—"—
5-51	ХТ3/5	ХТ8-5/8		—"—
5-51	ХТ8-5/8	ХТ9-5/8		—"—
5-51	ХТ9-5/8	ХТ10-5/8		—"—
5-53	7'/13	ХТ3/6		—"—
5-55	7'/14	ХТ3/7		—"—

Инв. № подл. | Подп. и дата | Взам. инв. №

8338/3 31

Продолжение табл. 3

Проводник	Вывод	Вид контакта	Вывод	Проводник
		А-5		
Л	1		2	5-801*
		П1-5		
5-801*	1		2	5-1
		П2-5		
5-801*	1		2	5-7
		Х7В-4		
2*	1			
4-801*	2			
4-163	3			
4-183	5			
4-165	6			
4-51	8			
4-17	9			
4-37	10			

Продолжение табл. 3

Проводник	Вывод	Вид контакта	Вывод	Проводник
		Х7-4		
2*	1			
4-801*	2			
4-167	3			
4-163	4			
4-169	5			
4-171	6			
4-51*	8			
4-25	9			
4-41	10			
		Х710-4		
2*	1			
4-801*	2			
4-173	3			
4-175	5			
4-177	6			
4-51*	8			
4-21	9			
4-39	10			

Продолжение табл 3

Проводник	Вывод	Вид контакта	Вывод	Проводник
		ПТН-5		
5-11*	А21		А1	5-19
			А2	5-23
			А3	5-27
5-13	В21		В1	5-37
			В2	5-39
			В3	5-41
		7		
4-1	1			
2	2			
4-3	7			
4-5	9			
4-7	10			
4-11	3			
4-13	4			
4-47	11			
4-49	12			
4-53	13			
4-55	14			
4-15	19			
4-51	20			

Продолжение табл 3

Проводник	Вывод	Вид контакта	Вывод	Проводник
		71		
5-1	1			
2	2			
5-3	7			
5-5	9			
5-7	10			
5-11	3			
5-13	4			
5-47	11			
5-49	12			
5-53	13			
5-55	14			
5-15	19			
5-51	20			
		РП-5		
5-801*	12П	Р	10	5-175
5-185	5	⅔		
5-801	12АП	Р	10А	5-169
5-165	5А	⅔		
5-167	13	⅔	15	5-177
5-171	13А	⅔	15А	5-173
5-161	2А	К	2	2*

Взам. инв. №

Подп. и дата

Инв. № подл.

8338/3 32

Продолжение табл. 3

Проводник	Вывод	Вид контакта	Вывод	Проводник
		XT8-5		
2*	1			
5-801*	2			
5-163	3			
5-183	5			
5-165	6			
5-51*	8			
3-17	9			
5-37	10			
		XT9-5		
2*	1			
5-801*	2			
5-167	3			
5-163	4			
5-169	5			
5-171	6			
5-51*	8			
5-25	9			
5-41	10			

Продолжение табл. 3

Проводник	Вывод	Вид контакта	Вывод	Проводник
		XT10-5		
2*	1			
5-801*	2			
5-173	3			
5-175	5			
5-177	6			
5-51	8			
5-21	9			
5-39	10			

Продолжение табл. 3

Проводник	Вывод	Вид контакта	Вывод	Проводник
		XT1		
1	1			
2*	2			
4-801	5			
4-161	6			
5-801	8			
5-161	9			
		XT2		
4-11	1			
4-15	2			
4-47	3			
4-49	4			
4-51	5			
4-53	6			
4-55	7			

Продолжение табл. 3

Проводник	Вывод	Вид контакта	Вывод	Проводник
		XT14		
4-3	1			
4-5	2			
4-183	3			
4-185	4			
5-3	7			
5-5	8			
5-183	9			
5-185	10			
		XT3		
5-11	1			
5-15	2			
5-47	3			
5-49	4			
5-51	5			
5-53	6			
5-55	7			

Инв.№ подл. | Подп. и дата | Взам. инв.№

8338/3 33

Поз.	Обозначение	Наименование	Кол	Примеч.
		Стандартные изделия		
7		Шкаф щита		
		ЩШМ-1000х600-I УЧ ЭР30		
		ОСТ 36.13-76.	1	
		Прочие изделия		
8		Регулятор температуры электри-		
		ческий трехпозиционный.		
		РТ-3-ТВ-4; ТУ25.02-75Е	1	
9	К.Р-1	Универсальный переключатель		
		УП5311-С225, ТУ16-524.074.75	1	
10	КУ-1	Универсальный переключатель		
		УП5311-А225, ТУ16-524.074.75	1	
11	РПЛ1	Реле РПУ2-362223, ~220В,		
		2з+2р+2п, ТУ16-523.331-78	1	ТМ3-13-77.470
12	РПЛ2	Реле РПУ2-368003, ~220В,		
		8з, ТУ16-523.331-78	1	ТМ3-13-77.470
13	ИП-1	Прерыватель импульсный сту-		
		пенчатый, ~220В, РИП-2,		
		ТУ36, 1748-74	1	
14	А	Выключатель автоматический		
		переменного тока, расцепитель 1А,		
		отсечка 1,3Iн. Тип А63-М.		
		ТУ16-522.110-74.	1	ТМ3-14-77, У2

1. Настоящий чертеж применен для установок кондиционирования

2. По данному чертежу изготовить ☐ щитов.

Поз.	Обозначение	Наименование	Кол	Прим.
		Детали		
1	ТК3-100-77	Рейка Р2	9	
2	ТК3-101-77	Рейка Р4	4	
3	ТК3-105-77	Кронштейн К9	2	
		Узел реверса		
4	ТК3-100-77	Рейка Р2	2	
5	ТК3-105-77	Кронштейн К10	2	
6	ТК3-105-77	Кронштейн К14	4	

Инв.№ подл. | Подп. и дата | Взам.инв.№

Нач.отд.	Евтушенко		
Гл.спец.	Красношекий		
Рук.гр.	Зингерман		
Ст.инж.	Лазаренко		
Инжен.	Горшенина		

8338/3 34

т.п. 904-02-13 А305

Автоматизация центральных кондиционеров типа КТЦ-125÷КТЦ-250

Стадия	Лист	Листов
Р	1	16

Щит автоматизации центральной части одноконтурный второй класс. Общий вид.

Госстрой СССР ХАРЬКОВСКИЙ САНТЕХПРОЕКТ

Таблица 1

Надписи на табло и в рамках

Продолжение табл 1

N надписи	Надпись	Кол	N надписи	Надпись	Кол
	Рамка 66×26				
1	\ - меньше, 1-0; / - больше	1			
2	| - автом; —— - ручн.	1			
	Упор				
3	Питание схемы, J расц 1а	1			
4	| - зима; —→ лето	1			

Поз.	Обозначение	Наименование	Кол	Примеч
		Узел реверса		
15	ПВ	Выключатель пакетный		
		ПВ-2-10, исполнение 3,		
		ОСТ 16, 0526 001-72	1	ТМЗ-14-77.У17
16	РР	Реле РПУ2-366203, ~220В		
		6з+2р, ТУ16-523.331-78	1	ТМЗ-13-77.У72
17	РВР	Реле времени пневматическое		
		РВП-72-3222,		
		ТУ16-523.472-74	1	ТМЗ-13-77.У110
18		Упор, ТУ36.1750-74	1	
19		Блок зажимов БЗ-10,		
		ТУ36.1750-74	10	
20		Упор, ТУ36.1750-74	7	
21		Рамка 66×26, ТУ36.1130-70		
		Материалы		
		Провод 380 ГОСТ 63-23-71		
22		ПГВ 1×1,0	15 м	
23		ПВ 1×1,5	80 м	

Инв N подл. | Подпись и дата | Взам. инв N

8338/3 35

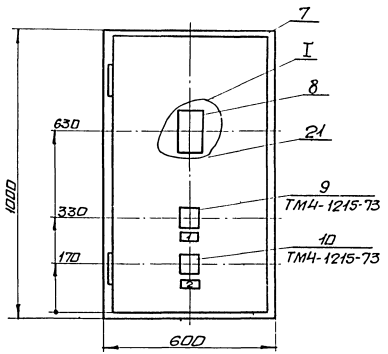

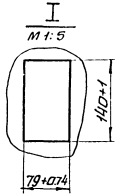

1. * Размеры для справок.
2. Покрытие - вариант 5 ОСТ 36.13.76.
3. Таблицы соединений и подключений выполнены на основании чертежей А231/ [ ], А233/ [ ].

Вид на внутренние плоскости /развернуто/

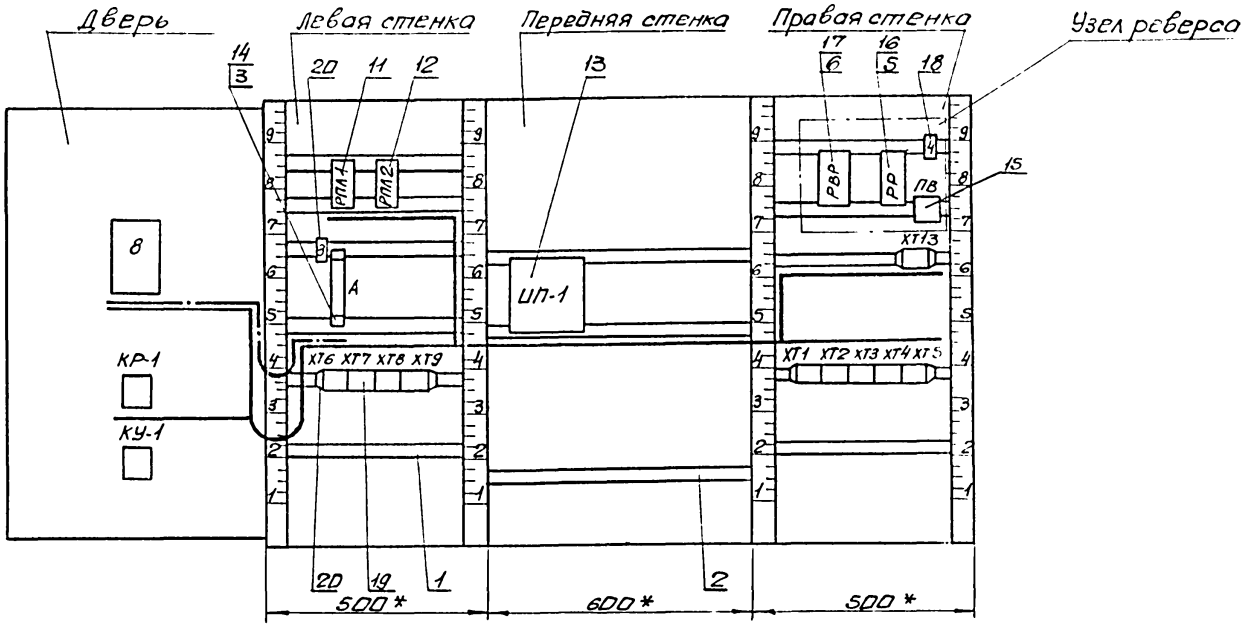

поз.17 РВР

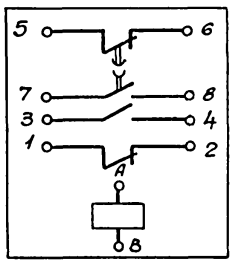

поз.14 А



поз.15 ПВ



Продолжение табл. 2

Проводник	Откуда идет	Куда поступает	Данные провода	Примечание
97	РПЛ1/13А	ХТ3/6		
99	ХТ 4/5	ХТ5/6		
101	ХТ 7/4	ХТ4/6		
103	ХТ 4/4	ХТ5/3		
105	ХТ 7/6	ХТ4/3		
107	РПЛ1/10	ХТ5/5		
109	РПЛ1/2А	РПЛ2/2А		
109	РПЛ2/2А	ХТ 7/10		
4-801	РПЛ2/3А	ХТ8/7		
4-161	РПЛ2/3	ХТ8/8		
5-801	РПЛ2/5	ХТ8/9		
5-161	РПЛ2/10	ХТ8/10		
6-801	РПЛ2/5А	ХТ9/1		
6-161	РПЛ2/10А	ХТ9/2		
7-801	РПЛ2/11	ХТ9/3		
7-161	РПЛ2/12	ХТ9/4		
8-801	РПЛ2/11А	ХТ9/5		
8-161	РПЛ2/12А	ХТ9/6		
9-801	РПЛ2/13	ХТ9/7		
9-161	РПЛ2/15	ХТ9/8		
10-801	РПЛ2/13А	ХТ9/9		
10-161	РПЛ2/15А	ХТ9/10		
Л	ХТ8/1	А/1		
801	РПЛ1/12	РПЛ1/11А		П

Таблица 2

Соединения проводок

Проводник	Откуда идет	Куда поступает	Данные провода	Примечание
1-3	РПЛ1/13	ХТ6/4		
1-5	РПЛ1/5	ХТ6/5		
1-9	ИП-1/1	ХТ7/9		
1-9	ИП-1/1	ИП-1/7		П
1-11	ИП-1/8	ХТ6/6		
61	РПЛ1/5А	ХТ8/4		
61	ХТ8/4	ХТ2/2		
61	ХТ2/2	ХТ13/1		
65	ХТ13/7	ХТ2/5		
69	ХТ13/2	ХТ2/4		
69	ХТ1/3	ХТ2/4		
71	ХТ13/3	РПЛ1/15А		
73	ХТ13/4	ХТ2/3		
75	РПЛ2/1А	ХТ13/5		
77	ХТ13/6	ХТ2/6		
79	ХТ13/8	ХТ1/6		
81	ХТ8/5	ХТ13/10		
85	РПЛ1/15	РПЛ1/12А		П
85	РПЛ1/12А	ХТ1/5		
89	РПЛ1/11	ХТ2/7		
91	РПЛ2/1	ХТ7/2		
91	ХТ7/2	ХТ3/3		
93	ХТ7/5	ХТ3/4		
95	ХТ7/3	ХТ3/5		

Инв. № подл. | Подп. и дата | Взам. инв. №

Продолжение табл. 2

Проводник	Откуда идёт	Куда поступает	Данные провода	Примечание
	Узел реверса			
61	РВР/4	РВР/2		П
61	РВР/2	РР/1А		
61	РР/1А	ХТ13/1		
63	РР/1	РВР/А		
65	РВР/3	РР/5		
65	РР/5	ХТ13/7		
67	РВР/7	РВР/1		П
А9	РР/3А	ХТ13/2		
71	РВР/5	РР/3		
71	РР/3	ХТ13/3		
73	РВР/6	РВР/8		П
73	РВР/8	ХТ13/4		
75	РР/5А	ХТ13/5		
77	РР/10А	ХТ13/6		
79	РР/10	ХТ13/8		
81	ПВ/Л1	ХТ13/10		
83	ПВ/С1	РР/2А		
2	РВР/В	РР/2		
2	РР/2	ХТ13/9		

Продолжение табл. 2

Проводник	Откуда идёт	Куда поступает	Данные провода	Примечание
801	РПЛ1/11А	РПЛ1/10А		П
801	РПЛ1/10А	А/2		
801	А/2	ХТ6/7		
801	ХТ6/7	ХТ6/8		П
801	ХТ6/8	ХТ7/1		
801	ХТ7/1	ХТ1/2		
801	ХТ1/2	ХТ3/2		
801	ХТ3/2	ХТ4/2		
801	ХТ4/2	ХТ5/2		
2	РПЛ1/2	РПЛ2/2		
2	РПЛ2/2	ХТ6/9		
2	ХТ6/9	ХТ6/10		П
2	ХТ6/10	ХТ8/2		
2	ХТ8/2	ИП-1/3		
2	ИП-1/3	ХТ1/1		
2	ХТ1/1	ХТ2/1		
2	ХТ2/1	ХТ3/1		
2	ХТ3/1	ХТ4/1		
2	ХТ4/1	ХТ5/1		
2	ХТ13/9	ХТ5/1		

Инв. № подл. | Подп. и дата | Взам. инв. №

Таблица 3

Подключения проводок

Проводник	Вывод	Вид контакта РПА-1	Вывод	Проводник
801	12П	Р	10	107
1-5	5	З		
85*	12АП	Р	П10А	801*
61	5А	З		
89	11	Р	П11А	801*
1-3	13	З	П15	85
97	13А	З	15А	71
109	2А	К	2	2
		РПА2		
75	1А	З	1	91
4-801	3А	З	3	4-161
5-801	5	З	10	5-161
6-801	5А	З	10А	6-161
7-801	11	З	12	7-161
8-801	11А	З	12А	8-161
9-801	13	З	15	9-161
10-801	13А	З	15А	10-161
109*	2А	К	2	2*
		А		
Л	1		2	801*

Продолжение табл. 3

Проводник	Вывод	Вид контакта ШП-1	Вывод	Проводник
1-9*	1П		3	2*
1-9	7П		8	1-11
Узел РВР ерсо				
		РВР		
67	1П	Р	П2	61*
65	3	З	П4	61
71	5	Р	П6	73
67	7П	З	П8	73*
63	А	К	В	2
		РР		
61*	1А	З	1	63
69	3А	З	3	71*
65*	5	Р	10	79
75	5А	Р	10А	77
83	2А	К	2	2*
		ПВ		
83	С1		Л1	81

Продолжение табл. 2

Проводник	Откуда идет	Куда поступает	Данные провода	Примечание
		Дверь		
1-1	КР-1/2	КУ-1/1		
1-1	КУ-1/1	КУ-1/3		П
1-3	8/22	КУ-1/4		
1-3	КУ-1/4	ХТ6/4		
1-5	8/21	КУ-1/2		
1-5	КУ-1/2	ХТ6/5		
1-7	КР-1/4	ХТ7/8		
1-11	8/12	8/13		П
1-11	8/13	ХТ6/6		
801	8/16	КР-1/1		
801	КР-1/1	КР-1/3		П
801	КР-1/3	ХТ6/7		
2	8/5	ХТ6/9		
1-13	8/9	ХТ6/1		Измерительные цепи
1-15	8/20	ХТ6/2		—"—
1-17	8/29	ХТ6/3		—"—

Инв. № подл. | Подп. и дата | Взам. инв. №

Продолжение табл.3

Проводник	Вывод	Вид контакта	Вывод	Проводник
		ХТ13	Узел	реверса
61	1		1	61
69	2		2	69
71	3		3	71
73	4		4	73
75	5		5	75
77	6		6	77
65	7		7	65
79	8		8	79
2	9		9	2
81	10		10	81
		ХТ1		
2*	1			
801*	2			
69	3			
85	5			
79	6			

Продолжение табл.3

Проводник	Вывод	Вид контакта	Вывод	Проводник
		ХТ2		
2*	1			
61*	2			
73	3			
69*	4			
65	5			
77	6			
89	7			
		ХТ3		
2*	1			
801*	2			
91	3			
93	4			
95	5			
97	6			

Продолжение табл.3

Проводник	Вывод	Вид контакта	Вывод	Проводник
		ХТ6		
1-13	1			
1-15	2			
1-17	3			
1-3*	4			
1-5*	5			
1-11*	6			
801*	7		П7	801
801	8		П8	801
2*	9		П9	2
2	10		П10	2
		ХТ7		
801*	1			
91*	2			
95	3			
101	4			
93	5			
105	6			
1-7	8			
1-9	9			
109	10			

Продолжение табл.3

Проводник	Вывод	Вид контакта	Вывод	Проводник
		ХТ8		
Л	1			
2*	2			
61*	4			
81	5			
4-801	7			
4-161	8			
5-801	9			
5-161	10			
		ХТ9		
6-801	1			
6-161	2			
7-801	3			
7-161	4			
8-801	5			
8-161	6			
9-801	7			
9-161	8			
10-801	9			
10-161	10			

Взам. инв. №

Подп. и дата

Инв. № подл.

Продолжение табл. 3

Проводник	Вывод	Вид контакта	Вывод	Проводник
	Дверь			
		8		
2	5			
1-11	12п			
1-11*	13п			
801	16			
1-5	21			
1-3	22			
1-13	9			
1-15	20			
1-17	29			
		КР1		
801*	1п		2	1-1
801*	3п		4	1-7
		КУ-1		
1-1*	1п		2	1-5*
1-1	3п		4	1-3*

Продолжение табл. 3

Проводник	Вывод	Вид контакта	Вывод	Проводник

Поз.	Обозначение	Наименование	Кол	Прим.
		Стандартные изделия		
7		Шкаф щита		
		ЩШМ-1000х600-I УЧ ЭР30		
		ОСТ 36. 13-76.	1	
		Прочие изделия		
8,8'		Регулятор температуры электра		
		ческий трехпозиционный		
		РТ-3-ТВ-4, ТУ25.02-75Е.	2	
9	КР-1, КР-2	Универсальный переключатель		
		УП 5311-С225, ТУ16-524.074.75	2	
10	КУ-1, КУ-2	Универсальный переключатель		
		УП5311-А225, ТУ16-524.074.75	2	
11	РПЛ 1	Реле РПУ2-362223, ~ 220В,		
		2з+2р+2п, ТУ16-523.331-78	1	ТМ3-13-77. У70
12	РПЛ 2	Реле РПУ2-368003, ~ 220В		
		8з, ТУ16-523,331-78	1	ТМ3-13-77. У70
13	РП	Реле РПУ2-366203, ~220В,		
		6з+2р, ТУ16-523.331-78	1	ТМ3-13-77. У70
14	ИП-1, ИП-2	Прерыватель импульсный ступенча-		
		тый, ~220В, РИП-2, ТУ36.1748-74.	2	
15	А	Выключатель автоматический		
		переменного тока, расцепитель 2А.		

А306 Лист 2

1. Настоящий чертеж применен для установок кондиционирования

2. По данному чертежу изготовить ☐ щитов.

Поз	Обозначение	Наименование	Кол	Прим.
		Детали		
1	ТК3-100-77	Рейка Р2	9	
2	ТК3-101-77	Рейка Р4	4	
3	ТК3-105-77	Кронштейн К9	2	
		Узел реверса		
4	ТК3-100-77	Рейка Р2	2	
5	ТК3-105-77	Кронштейн К10	2	
6	ТК3-105-77	Кронштейн К14	4	

8338/3 43

Нач отд	Евтушенко	
Гл. спец.	Краснощевский	
Рук. гр.	Зингерман	
Ст. инж.	Лазаренко	
Инжен.	Горшенина	

т.п. 904-02-13 А306

Автоматизация центральных кондиционеров типа КТЦ-125 ÷ КТЦ-250.

Стадия	Лист	Листов
Р	1	19

Щит автоматизации центральной части двухконтурный. Второй класс. Общий вид.

Госстрой СССР ХАРЬКОВСКИЙ САНТЕХПРОЕКТ

Взам. инв. N | Подп. и дата | Инв. N под.

Таблица 1

Надписи на табло и в рамках

N надпи-си	Надпись	Кол
	Рамка 66×26	
1	1 контур	1
2	2 контур	1
3	\ - меньше, | - 0; / - больше	2
4	| - автом; — ручн.	2
	Упор	
5	Питание смемы, Iрасц. 2о	1
6	| - зима; — лето	1

Продолжение табл.

N надписи	Надпись	Кол.

Поз	Обозначение	Наименование	Кол	Примеч
		Отсечка 1.3 Jн. Тип А63-м.		
		ТУ16-522.110-74	1	ТМ3-14-77. У2
		Узел реверса		
16	ПВ	Выключатель пакетный		
		ПВ-2-10, исполнение 3,		
		ОСТ 16.0526.001-72	1	ТМ3-14-77. У17
17	РР	Реле РПУ2-366203, ~220В,		
		6з+2р, ТУ16-523.331-78	1	ТМ3-13-77. У72
18	РВР	Реле времени пневматическое		
		РВП-72-3122,		
		ТУ16-523.472-74	1	ТМ3-13-77. У110
19		Упор, ТУ36.1750-74	1	
20		Блок зажимов Б3-10,		
		ТУ36.1750-74	13	
21		Упор, ТУ36, 1750-74	9	
22		Рамка 66×26, ТУ36.1130-70	4	
		Материалы		
		Провод 380 ГОСТ 63-23-71		
23		ПГВ 1×1,0	25 м	
24		ПВ 1×1.5	100 м	

Инв. N подл. | Подпись и дата | Взам. инв. №

8338/3 44

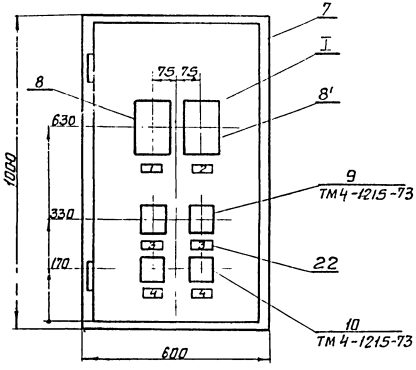

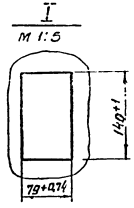

1 * Размеры для справок.

2. Покрытие – вариант 5 ОСТ 36.13.76.

3. Таблицы соединений и подключений выполнены на основании чертежей А231/ [ ], А232/ [ ], А233/ [ ].

Вид на внутренние плоскости /развернуто/

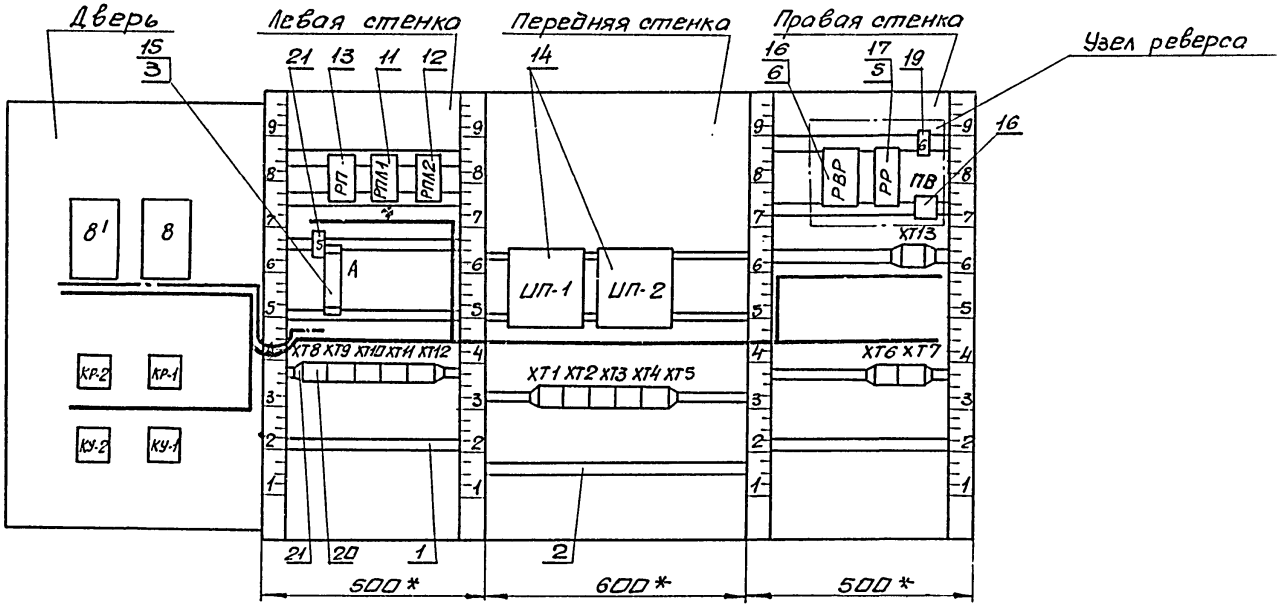

поз.15
А



поз.16
ПВ



поз.18
РВР

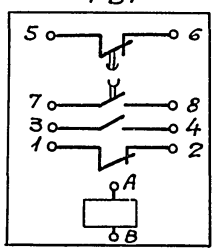

Продолжение табл. 2

Провод-ник	Откуда идет	Куда поступает	Данные провода	Приме-чание
97	РПЛ1/13А	ХТ3/6		
99	ХТ4/5	ХТ5/6		
101	ХТ10/4	ХТ4/6		
103	ХТ4/4	ХТ5/3		
105	ХТ10/6	ХТ4/3		
107	РПЛ1/10	ХТ5/5		
109	РП/2А	РПЛ1/2А		
109	РПЛ1/2А	РПЛ2/2А		
109	РПЛ2/2А	ХТ10/10		
4-801	РПЛ2/3А	ХТ11/7		
4-161	РПЛ2/3	ХТ11/8		
5-801	РПЛ2/5	ХТ11/9		
5-161	РПЛ2/10	ХТ11/10		
6-801	РПЛ2/5А	ХТ12/1		
6-161	РПЛ2/10А	ХТ12/2		
7-801	РПЛ2/11	ХТ12/3		
7-161	РПЛ2/12	ХТ12/4		
8-801	РПЛ2/11А	ХТ12/5		
8-161	РПЛ2/12А	ХТ12/6		
9-801	РПЛ2/13	ХТ12/7		
9-161	РПЛ2/15	ХТ12/8		
10-801	РПЛ2/13А	ХТ12/9		
10-161	РПЛ2/15А	ХТ12/10		

Таблица 2

Соединения проводок

Провод-ник	Откуда идет	Куда поступает	Данные провода	Приме-чание
1-3	РПЛ1/13	ХТ9/1		
1-5	РПЛ1/5	ХТ9/2		
1-9	ИП-1/1	ХТ10/9		
1-9	ИП-1/1	ИП-1/7		П
1-11	ИП-1/8	ХТ9/3		
61	РПЛ1/5А	ХТ11/4		
61	ХТ11/4	ХТ2/2		
61	ХТ2/2	ХТ13/1		
65	ХТ2/5	ХТ13/7		
69	ХТ1/3	ХТ2/4		
69	ХТ2/4	ХТ13/2		
71	РПЛ1/15А	ХТ13/3		
73	ХТ2/3	ХТ13/4		
75	РПЛ2/11А	ХТ13/5		
77	ХТ2/6	ХТ13/6		
79	ХТ1/6	ХТ13/8		
81	ХТ11/5	ХТ13/10		
85	РПЛ1/15	РПЛ1/12А		П
85	РПЛ1/12А	ХТ1/5		
89	РПЛ1/11	ХТ2/7		
91	РПЛ2/1	ХТ10/2		
91	ХТ10/2	ХТ3/3		
93	ХТ10/5	ХТ3/4		
95	ХТ10/3	ХТ3/5		

Инв.№ подл. | Подп. и дата | Взам. инв.№

Продолжение табл. 2

Провод-ник	Откуда идет	Куда поступает	Данные провода	Приме-чание
8Д1	ХТ10/1	ХТ1/2		
8Д1	ХТ1/2	ХТ3/2		
8Д1	ХТ3/2	ХТ4/2		
8Д1	ХТ4/2	ХТ5/2		
8Д1	ХТ5/2	ХТ7/2		
2	РП/2	РПЛ1/2		
2	РПЛ1/2	РПЛ2/2		
2	РПЛ2/2	ХТ9/10		
2	ХТ9/10	ХТ11/2		
2	ХТ11/2	ХТ11/3		П
2	ХТ11/3	ИП-1/3		
2	ИП-1/3	ИП-2/3		
2	ИП-2/3	ХТ1/1		
2	ХТ1/1	ХТ2/1		
2	ХТ2/1	ХТ3/1		
2	ХТ3/1	ХТ4/1		
2	ХТ4/1	ХТ5/1		
2	ХТ5/1	ХТ6/1		
2	ХТ6/1	ХТ7/1		
2	ХТ13/9	ХТ7/1		

Взам. инв. №

Подп. и дата

Инв. № подл.

Продолжение табл. 2

Провод-ник	Откуда идет	Куда поступает	Данные провода	Приме-чание
2-7	ХТ9/6	ИП-2/1		
2-7	ИП-2/1	ИП-2/7		П
2-11	ХТ9/7	ИП-2/8		
141	РП/1	ХТ6/2		
143	РП/11	ХТ6/3		
145	РП/15	ХТ6/5		
147	РП/11А	ХТ6/6		
149	РП/1Д	ХТ6/7		
151	РП/12А	ХТ7/3		
153	РП/10А	РП/3А		П
153	РП/3А	ХТ7/5		
155	РП/12	ХТ7/6		
157	РП/13	ХТ8/9		
159	РП/3	ХТ8/10		
Л	ХТ11/1	А/1		
8Д1	РП/1А	РП/5		П
8Д1	РП/5	РП/5А		П
8Д1	РП/5А	РПЛ1/12		
8Д1	РПЛ1/12	РПЛ1/11А		П
8Д1	РПЛ1/11А	РПЛ1/10А		П
8Д1	РПЛ1/10А	А/2		
8Д1	А/2	ХТ9/5		
8Д1	ХТ9/8	ХТ9/9		П
8Д1	ХТ9/9	ХТ10/1		

Продолжение табл. 2

Провод-ник	*Откуда идет	Куда поступает	Данные провода	Приме-чание
		Дверь		
1-1	КР-1/2	КУ-1/1		
1-1	КУ-1/1	КУ-1/3		П
1-3	8/22	КУ-1/4		
1-3	КУ-1/4	ХТ9/1		
1-5	8/21	КУ-1/2		
1-5	КУ-1/2	ХТ9/2		
1-7	КР-1/4	ХТ10/8		
1-11	8/12	8/13		П
1-11	8/13	ХТ9/3		
2-1	КР-2/2	КУ-2/1		
2-1	КУ-2/1	КУ-2/3		П
2-3	8'/22	КУ-2/4		
2-3	КУ-2/4	ХТ9/4		
2-5	8'/21	КУ-2/2		
2-5	КУ-2/2	ХТ9/5		
2-7	КР-2/4	ХТ9/6		
2-11	8'/12	8'/13		П
2-11	8'/13	ХТ9/7		
801	8/16	КР-1/1		
801	КР-1/1	КР-1/3		П
801	КР-1/3	ХТ9/9		
801	8'/16	КР-2/1		

Продолжение табл. 2

Провод-ник	Откуда идет	Куда поступает	Данные провода	Приме-чание
	Узел	реверса		
61	РВР/4	РВР/2		П
61	РВР/2	РР/1А		
61	РР/1А	ХТ13/1		
63	РР/1	РВР/А		
65	РВР/3	РР/5		
65	РР/5	ХТ13/7		
67	РВР/7	РВР/1		П
69	РР/3А	ХТ13/2		
71	РВР/5	РР/3		
71	РР/3	ХТ13/3		
73	РВР/6	РВР/8		П
73	РВР/8	ХТ13/4		
75	РР/5А	ХТ13/5		
77	РР/10А	ХТ13/6		
79	РР/10	ХТ13/8		
81	ПВ/Л1	ХТ13/10		
83	ПВ/С1	РР/2А		
2	РВР/8	РР/2		
2	РР/2	ХТ13/9		

Инв.№ подл. | Подп. и дата | Взам. инв.№

Таблица 3

Подключения проводок

Проводник	Вывод	Вид контакта	Вывод	Проводник
		РП		
801	1АП	Ж	1	141
153*	3АП	Ж	3	159
801*	5П	Р	10	149
801*	5АП	Р	10А	153
143	11	Ж	12	155
147	11А	Ж	12А	151
157	13	Ж	15	145
109	2А	К	2	2
		РПА1		
801*	12П	Р	10	107
1-5	5	Ж		
85*	12АП	Р	ПИДА	801*
61	5А	Ж		
89	11	Р	ПИА	801*
1-3	13	Ж	П15	85
97	13А	Ж	15А	71
109*	2А	К	2	2*
		РПА2		
75	1А	Ж	1	91
4-801	3А	Ж	3	4-161
5-801	5	Ж	10	5-161

Продолжение табл.3

Проводник	Вывод	Вид контакта	Вывод	Проводник
6-801	5А	Ж	10А	6-161
7-801	11	Ж	12	7-161
8-801	11А	Ж	12А	8-161
9-801	13	Ж	15	9-161
10-801	13А	Ж	15А	10-161
109*	2А	К	2	2*
		А		
Л	1		2	801*
		ИП-1		
1-9*	1П		3	2*
1-9	7П		8	1-11
		ИП-2		
2-7*	1П		3	2*
2-7	7П		8	2-11
Узел разветвления				
		РВР		
67	1П	Р	П2	61*
65	3	Ж	П4	61

Продолжение табл.

Проводник	Откуда идёт	Куда поступает	Данные провода	Примечание
801	КР-2/1	КР-2/3		П
801	КР-2/3	ХТ9/8		
2	8/5	ХТ11/2		
2	8/5	ХТ11/3		
1-13	8/9	ХТ8/1		измерительные цепи
1-15	8/20	ХТ8/2		— " —
1-17	8/29	ХТ8/3		— " —
2-13	8/9	ХТ8/5		— " —
2-15	8/20	ХТ8/6		— " —
2-17	8/29	ХТ8/7		— " —

Инв.№ подл. | Подпись и дата | Взам. инв.№

Продолжение табл. 3

Проводник	Вывод	Вид контакта	Вывод	Проводник
		ХТ11		
Л	1			
2*	2		П2	2
2*	3		П3	2
61*	4			
81	5			
4-801	7			
4-161	8			
5-Л11	9			
5-161	10			
		ХТ12		
6-801	1			
6-161	2			
7-801	3			
7-161	4			
8-801	5			
8-161	6			
9-801	7			
9-161	8			
10-801	9			
10-161	10			

Продолжение табл. 3

Проводник	Вывод	Вид контакта	Вывод	Проводник
		ХТ1		
2*	1			
801*	2			
69	3			
85	5			
79	6			
		ХТ2		
2*	1			
61*	2			
73	3			
69*	4			
65	5			
77	6			
89	7			

Продолжение табл. 3

Проводник	Вывод	Вид контакта	Вывод	Проводник
Узел реверса				
71	5	Р	П6	73
67	7П	Ж	П8	73*
63	А	К	В	2
		РР		
61*	1А	Ж	1	63
69	3А	Ж	3	71*
65*	5	Р	10	79
75	5А	Р	10А	77
83	2А	К	2	2*
		ПВ		
83	С1		Л1	В1
		ХТ8		
1-13	1			
1-15	2			
1-17	3			
2-13	5			
2-15	6			
2-17	7			
157	9			
159	10			

Продолжение табл. 3

Проводник	Вывод	Вид контакта	Вывод	Проводник
		ХТ9		
1-3*	1			
1-5*	2			
1-11*	3			
2-3	4			
2-5	5			
2-7*	6			
2-11*	7			
801*	8		П8	801
801*	9		П9	801
2*	10			
		ХТ10		
801*	1			
91*	2			
95	3			
101	4			
93	5			
105	6			
1-7	8			
1-9	9			
109	10			

Взам. инв. №
Подп. и дата
Инв. № подл.

Продолжение табл.3

Проводник	Вывод	Вид контакта	Вывод	Проводник
		XT3		
2*	1			
801*	2			
91	3			
93	4			
95	5			
97	6			
		XT4		
2*	1			
801*	2			
105	3			
103	4			
99	5			
101	6			

Продолжение табл.3

Проводник	Вывод	Вид контакта	Вывод	Проводник
		XT5		
2*	1			
801*	2			
103	3			
107	5			
99	6			
		XT13	Узел реберса	
61	1		1	61
69	2		2	69
71	3		3	71
73	4		4	73
75	5		5	75
77	6		6	77
65	7		7	65
79	8		8	79
2	9		9	2
81	10		10	81

Инв.№ подл. | Подп. и дата | Взам.инв.№

8338/3 52

т.п. 904-02-13 А306 Лист 17

Продолжение табл.3

Проводник	Вывод	Вид контакта	Вывод	Проводник
		XT6		
2*	1			
141	2			
143	3			
145	5			
147	6			
149	7			
		XT7		
2*	1			
801	2			
151	3			
153	5			
155	6			

Продолжение табл.3

Проводник	Вывод	Вид контакта	Вывод	Проводник

А306 Лист 18

Продолжение табл 3

Проводник	Вывод	Вид контакта	Вывод	Проводник
	Дверь			
		81		
2	5			
2-11	12п			
2-11*	13п			
801	16			
2-5	21			
2-3	22			
2-13	9			
2-15	20			
2-17	29			
		8		
2	5			
1-11	12п			
1-11*	13п			
801	16			
1-5	21			
1-3	22			
1-13	9			
1-15	20			
1-17	29			

Продолжение табл 3

Проводник	Вывод	Вид контакта	Вывод	Проводник
		КР-2		
801*	1п		2	2-1
801*	3п		4	2-7
		КР-1		
801*	1п		2	1-1
801*	3п		4	1-7
		КУ-2		
2-1*	1п		2	2-5*
2-1	3п		4	2-3*
		КУ-1		
1-1*	1п		2	1-5*
1-1	3п		4	1-3*

Взам инв.№

Подп. и дата

Инв.№ подл.

8338/3

т.п. 904-02-13 А 306

Лист

Поз.	Обозначение	Наименование	Кол.	Примеч.
		Прочие изделия		
5, 5'		Регулятор температуры электри-		
		ческий трёхпозиционный,		
		РТ-3-ТВ-4, ТУ 25.02-75 Е	2	
6	КР-4, КР-5	Универсальный переключатель,		
		УП5311-С225, ТУ16-524.074-75	2	
7	КУ-4, КУ-5	Универсальный переключатель,		
		УП5311-А225, ТУ16-524.074-75	2	
8	РП-4, РП-5	Реле РПУ2-362223, ~220В,		
		2з+2р+2п, ТУ16-523.331-78	2	ТМ3-13-77, У10
9	ИП-4, ИП-5	Прерыватель импульсный ступен-		
		чатый, РИП-2, ~220В,		
		ТУ36.1748-74.	2	
10	А-4, А-5	Выключатель автоматический		
		переменного тока, расцепитель 2А,		
		отсечка 1,3Iн, Тип А63-м.		
		ТУ16-522.110-74.	2	ТМ3-14-77, У2
11		Блок зажимов 63-10		
		ТУ36.1750-74	9	
12		Упор ТУ36.1751-74	8	
13		Рамка 66×26		
		ТУ36.1130-70	6	

А307 Лист 2

1 Настоящий чертеж применен для зональных доводчиков

2. По данному чертежу изготовить ☐ щитов

Поз.	Обозначение	Наименование	Кол.	Примеч.
		Детали		
1	ТК3-100-77	Рейка Р2	13	
2	ТК3-101-77	Рейка Р4	2	
3	ТК3-105-77	Кронштейн К9	4	
		Стандартные изделия		
4		Шкаф щита		
		ЩШМ-1000×600-Т УЧ ЈР30		
		ОСТ 36.13-76	1	

Инв. № подл. | Подп. и дата | Взам. инв. №

Начотд	Евтушенко		
Гл. спец.	Хрестошевский		
Рук. гр.	Зингерман		
Ст. инж.	Лазаренко		
Инженер	Горшенина		

8338/3 54

Т.п. 904-02-13 А307

Автоматизация центральных кондиционеров типа КТЦ-125÷КТЦ-250

Лит.	Лист	Листов
Р	1	15

Щит автоматизации зональных доводчиков. Второй класс. Общий вид

Госстрой СССР ХАРЬКОВСКИЙ САНТЕХПРОЕКТ

Таблица 1

Надписи на табло и в рамках

Продолжение табл. 1

№ надписи	Надпись	Кол.
	Рамка 66×26	
1	Резерв	
2	\ - меньше; ‖ - 0; / - больше	2
3	‖ - автом.; — ручн.	2
	Упр	
4	Питание схемы, Урасц - 2а	2

№ надписи	Надпись	Кол.

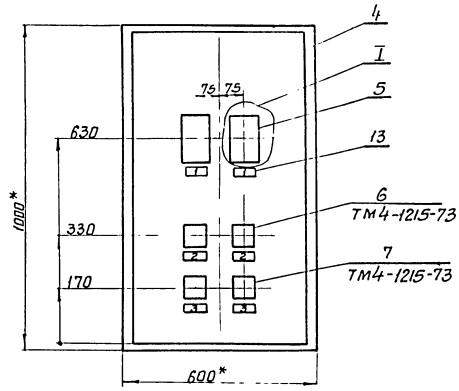

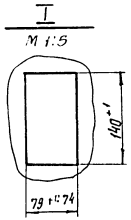

1. * Размеры для справок.
2. Покрытие - Вариант 5 ОСТ 36.13.76.
3. Таблицы соединений и подключений выполнены на основании чертежей А231/[ ], А234/[ ].

Вид на внутренние плоскости (развернуто)

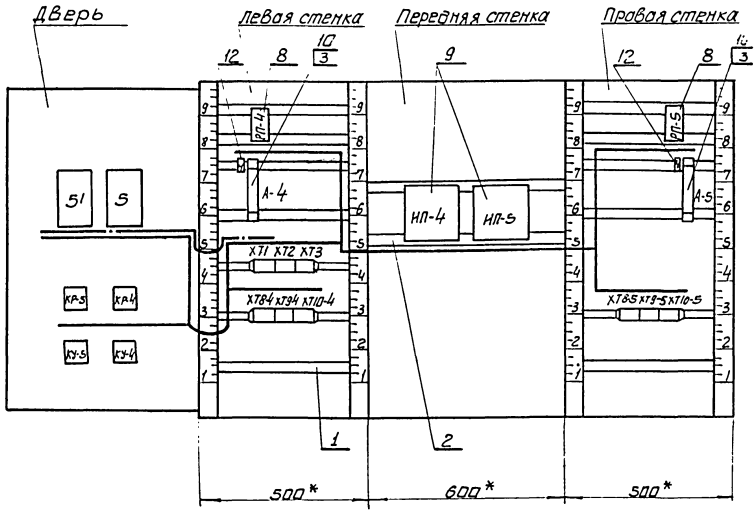

Поз. 10
А-4 (А-5)



Продолжение табл.2

Проводник	Откуда идёт	Куда поступает	Данные провода	Примечание
5-169	РП-5/10А	ХТ9-5/5		
5-171	РП-5/13А	ХТ9-5/6		
5-173	РП-5/15А	ХТ10-5/3		
5-175	РП-5/10	ХТ10-5/5		
5-177	РП-5/15	ХТ10-5/6		
5-183	ХТ3/4	ХТ8-5/5		
5-185	РП-5/5	ХТ3/5		
Л	А-4/1	ХТ2/8		
Л	А-4/1	А-5/1		
4-801	РП-4/12А	РП-4/12		П
4-801	РП-4/12	А-4/2		
4-801	А-4/2	ХТ8-4/2		
4-801	ХТ8-4/2	ХТ9-4/2		
4-801	ХТ9-4/2	ХТ10-4/2		
4-801	ХТ10-4/2	ХТ2/6		
5-801	РП-5/12А	РП-5/12		П
5-801	РП-5/12	А-5/2		
5-801	А-5/2	ХТ8-5/2		
5-801	ХТ8-5/2	ХТ9-5/2		
5-801	ХТ9-5/2	ХТ10-5/2		
5-801	ХТ10-5/2	ХТ3/2		

Таблица 2

Соединения проводок

Проводник	Откуда идет	Куда поступает	Данные провода	Примечание
4-7	ХТ2/3	ИП-4/1		
4-7	ИП-4/1	ИП-4/7		П
4-11	ХТ2/4	ХТ2/5		П
4-11	ИП-4/8	ХТ2/4		
4-161	РП-4/2А	ХТ2/7		
4-163	ХТ8-4/3	ХТ9-4/4		
4-165	РП-4/5А	ХТ8-4/6		
4-167	РП-4/13	ХТ9-4/3		
4-169	РП-4/10А	ХТ9-4/5		
4-171	РП-4/13А	ХТ9-4/6		
4-173	РП-4/15А	ХТ10-4/3		
4-175	РП-4/10	ХТ10-4/5		
4-177	РП-4/15	ХТ10-4/6		
4-183	ХТ1/9	ХТ8-4/5		
4-185	РП-4/5	ХТ1/10		
5-7	ХТ3/8	ИП-5/1		
5-7	ИП-5/1	ИП-5/7		П
5-11	ХТ3/9	ХТ3/10		П
5-11	ИП-5/8	ХТ3/9		
5-161	РП-5/2А	ХТ3/3		
5-163	ХТ8-5/3	ХТ9-5/4		
5-165	РП-5/5А	ХТ8-5/6		
5-167	РП-5/13	ХТ9-5/3		

Инв.№ подл. | Подпись и дата | Взам.инв.№

Продолжение табл. 2

Проводник	Откуда идет	Куда поступает	Данные провода	Примечание
		Дверь		
4-1	КР-4/2	КУ-4/1		
4-1	КУ-4/1	КУ-4/3		П
4-3	5/22	КУ-4/4		
4-3	КУ-4/4	ХТ2/1		
4-3	5/21	КУ-4/2		
4-5	КУ-4/2	ХТ2/2		
4-7	КР-4/4	ХТ2/3		
4-11	5/12	ХТ2/4		
4-11	5/13	ХТ2/5		
4-801	5/16	КР-4/3		
4-801	КР-4/3	КР-4/1		П
4-801	КР-4/1	ХТ2/6		
5-1	КР-5/2	КУ-5/1		
5-1	КУ-5/1	КУ-5/3		П
5-3	5'/22	КУ-5/4		
5-3	КУ-5/4	ХТ3/6		
5-5	5'/21	КУ-5/2		
5-5	КУ-5/2	ХТ3/7		
5-7	КР-5/4	ХТ3/8		
5-11	5'/12	ХТ3/9		
5-11	5'/13	ХТ3/10		

Продолжение табл. 2

Проводник	Откуда идет	Куда поступает	Данные провода	Примечание
2	РП-4/2	ХТ2/9		
2	ХТ2/9	ХТ2/10		П
2	ХТ2/10	ХТ3/1		
2	ХТ3/1	ХТ8-4/1		
2	ХТ8-4/1	ХТ9-4/1		
2	ХТ9-4/1	ХТ10-4/1		
2	ХТ10-4/1	ИП-4/3		
2	ИП-4/3	ИП-5/3		
2	ИП-5/3	РП-5/2		
2	РП-5/2	ХТ8-5/1		
2	ХТ8-5/1	ХТ9-5/1		
2	ХТ9-5/1	ХТ10-5/1		

Инв. № подл. | Подп. и дата | Взам. инв. №

Таблица 3

Подключения проводок

Проводник	Вывод	Вид контакта	Вывод	Проводник
		РП-4		
4-801*	12П	Р	10	4-175
4-185	5	З		
4-801	12АП	Р	10А	4-169
4-165	5А	З		
4-167	13	З	15	4-177
4-171	13А	З	15А	4-173
4-161	2А	К	2	2
		А-4		
л*	1		2	4-801*
		ИП-4		
4-7*	1П		3	2*
4-7	7П		8	4-11
		ИП-5		
5-7*	1П		3	2*
5-7	7П		8	5-11

Продолжение табл. 3

Проводник	Вывод	Вид контакта	Вывод	Проводник
		РП-5		
5-801*	12П	Р	10	5-175
5-185	5	З		
5-801	12АП	Р	10А	5-169
5-165	5А	З		
5-167	13	З	15	5-177
5-171	13А	З	15А	5-173
5-161	2А	К	2	2*
		А-5		
л	1		2	5-801*
		ХТ1		
4-13	1			
4-15	2			
4-17	3			
5-13	5			
5-15	6			
5-17	7			
4-183	9			
4-185	10			

Продолжение табл. 2.

Проводник	Откуда идёт	Куда поступает	Данные провода	Примечание
5-801	5'/16	КР-5/3		
5-801	КР-5/3	КР-5/1		П
5-801	КР-5/1	ХТ3/2		
2	5'/5	ХТ2/9		
2	5/5	ХТ2/10		
4-13	5/9	ХТ1/1		измерительные цепи
4-15	5/20	ХТ1/2		—"—
4-17	5/29	ХТ1/3		—"—
5-13	5'/9	ХТ1/5		—"—
5-15	5'/20	ХТ1/6		—"—
5-17	5'/29	ХТ1/7		—"—

Инв. № подл. | Подп. и дата | Взам. инв. №

Продолжение табл.3

Проводник	Вывод	Вид контакта	Вывод	Проводник
		ХТ10-4		
2*	1			
4-801*	2			
4-173	3			
4-175	5			
4-177	6			
		ХТ8-5		
2*	1			
5-801*	2			
5-163	3			
5-183	5			
5-165	6			

Продолжение табл.3

Проводник	Вывод	Вид контакта	Вывод	Проводник
		ХТ9-5		
2*	1			
5-801*	2			
5-167	3			
5-163	4			
5-169	5			
5-171	6			
		ХТ10-5		
2	1			
5-801*	2			
5-173	3			
5-175	5			
5-177	6			

Продолжение табл.3

Проводник	Вывод	Вид контакта	Вывод	Проводник
		ХТ2		
4-3	1			
4-5	2			
4-7*	3			
4-11*	4		П4	4-11
4-11	5		П5	4-11
4-801*	6			
4-161	7			
Л	8			
2*	9		П9	2
2*	10		П10	2
		ХТ3		
2*	1			
5-801*	2			
5-161	3			
5-183	4			
5-185	5			
5-3	6			
5-5	7			
5-7*	8			
5-11*	9		П9	5-11
5-11	10		П10	5-11

Продолжение табл.3

Проводник	Вывод	Вид контакта	Вывод	Проводник
		ХТ8-4		
2	1			
4-801*	2			
4-163	3			
4-183	5			
4-165	6			
		ХТ9-4		
2*	1			
4-801*	2			
4-167	3			
4-163	4			
4-169	5			
4-171	6			

Взам. инв. № | Подп. и дата | Инв. № подл.

gost.e-ecolog.ru

Продолжение табл. 3

Проводник	Вывод	Вид контакта	Вывод	Проводник
	Дверь			
		5¹		
2	5			
5-11	12			
5-11	13			
5-801	16			
5-5	21			
5-3	22			
5-13	9			
5-15	20			
5-17	29			
		5		
2	5			
4-11	12			
4-11	13			
4-801	16			
4-5	21			
4-3	22			
4-13	9			
4-15	20			
4-17	29			

Продолжение табл. 3

Проводник	Вывод	Вид контакта	Вывод	Проводник
		кр-5		
5-801*	1п		2	5-1
5-801*	3п		4	5-7
		кр-4		
4-801*	1п		2	4-1
4-801*	3п		4	4-7
		ку-5		
5-1*	1п		2	5-5*
5-1	3п		4	5-3*
		ку-4		
4-1*	1п		2	4-5*
4-1	3п		4	4-3*

Инв. N подл. | Подп. и дата | Взам. инв. N